ТИПОВОЙ ПРОЕКТ

709-9-61.87

СКЛАД

ЛЕСНЫХ СЕМЯН ЛИСТВЕННЫХ ПОРОД

НА 5 ТОНН

/СТЕНЫ КИРПИЧНЫЕ/

АЛЬБОМ I

ОБЩАЯ ПОЯСНИТЕЛЬНАЯ ЗАПИСКА. ТЕХНОЛОГИЯ ПРОИЗВОДСТВА. АРХИТЕКТУРНО-СТРОИТЕЛЬНЫЕ РЕШЕНИЯ. ОТОПЛЕНИЕ И ВЕНТИЛЯЦИЯ. ЭЛЕКТРООБОРУДОВАНИЕ.

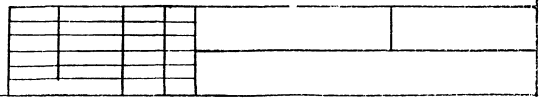

gost.e-ecolog.ru

ТИПОВОЙ ПРОЕКТ

709-9-61.87

СКЛАД

ЛЕСНЫХ СЕМЯН ЛИСТВЕННЫХ ПОРОД

НА 5 ТОНН

/СТЕНЫ КИРПИЧНЫЕ/

СОСТАВ ПРОЕКТА

Альбом I Пояснительная записка и чертежи.

Альбом II Нестандартизированное оборудование.

Альбом III Ведомости потребности в материалах.

Альбом IV Спецификации оборудования.

Альбом V Сметы.

АЛЬБОМ I

Разработан
институтом „Союзгипролесхоз"

Зам. главного инженера института Ю.И. Кондратьев

Главный инженер проекта А.В. Маричева

Утвержден Гослесхозом СССР
протокол №27 от 13 ноября 1987г.
Введен в действие институтом
„Союзгипролесхоз"
приказ № 7 от 15.01 1987г.

Альбом I.

Типовой проект 709-9-61.87

Содержание альбома

№№ п/п	Наименование	Марка листа	№№ стр.
1	2	3	4
1	Содержание альбома		2-3
2	Общая пояснительная записка	ПЗ	4-8
	Технология производства		
3	Общие данные	ТХ-1	9
4	План расположения технологического оборудования на отм. 0,000 и -2,940	ТХ-2	10
5	Перечень технологического оборудования	ТХ-3	11
	Архитектурно-строительные решения		
6	Общие данные (начало)	АС-1	12
7	Общие данные (продолжение)	АС-2	13
8	Общие данные (продолжение)	АС-3	14
9	Общие данные (окончание)	АС-4	15
10	Планы на отм. 0,000 и -2,940	АС-5	16
11	Разрезы 1-1; 2-2	АС-6	17
12	Разрезы 3-3; 4-4	АС-7	18
13	Разрезы 1-1; 4-4 (вариант)	АС-8	19
14	Фасады	АС-9	20
15	Фасады (вариант)	АС-10	21
16	Планы полов и кровли. Экспликация полов	АС-11	22
17	Планы полов, чердака, кровли. Экспликация полов. (вариант)	АС-12	23
18	Детали разрезов. Развертка стены по оси Б"	АС-13	24
19	Детали разреза. Развертка стены по оси Б" (вариант)	АС-14	25
20	Детали разреза (вариант)	АС-15	26
21	Ведомость перемычек	АС-16	27
22	Ведомость перемычек для вариантов с расчетной температурой -20°; -40°С	АС-17	28
23	Спецификация. Ведомость проемов дверей. Схемы.	АС-18	29
24	Схема расположения элементов фундаментов. Сечения 1-1; 2-2	АС-19	30
25	Сечения 3-3; 4-4.	АС-20	31
26	Сечения 5-5; 6-6; 7-7	АС-21	32
27	Схема расположения элементов сборных фундаментов (вариант)	АС-22	33
28	Сечения 1-1÷3-3 (вариант)	АС-23	34
29	Сечения 4-4÷6-6 (вариант)	АС-24	35
30	Раскладка блоков по осям 1, 2, А, Б и а-а, б-б (вариант)	АС-25	36
31	Схема расположения элементов перекрытия. Спецификация.	АС-26	37
32	Монолитный участок ум-1. Сечения а-а, 1-1 и 2-2.	АС-27	38
33	Узел 1. Деталь крышки. Сечения 3-3.	АС-28	39
34	Спецификация материалов на конструкцию.	АС-29	40
35	Каркас кр-1. Решетка т.о 1	АС-30	41
36	Схема расположения элементов покрытия. Спецификация.	АС-31	42
37	Схема расположения элементов чердачного перекрытия. (вариант)	АС-32	43
38	Схема расположения элементов перекрытия над подвалом (вариант)	АС-33	44
39	Узлы 1; 1а; 2; 2а (вариант)	АС-34	45
40	Узлы 3-3а; 4; 5. Анкеры А1; А2 (вариант)	АС-35	46
41	Схема расположения элементов стропил. Спецификация (вариант)	АС-36	47
42	Разрезы 1-1; 2-2. Узел 2 (вариант)	АС-37	48
43	Узлы 1 и 3 (вариант)	АС-38	49

1	2	3	4
44	Подвеска. Хомут. Спецификация (вариант).	АС-39	50
45	Стропила Ф-1. Общий вид и сечения. (вариант)	АС-40	51
46	Стропила Ф-1. Деревянные элементы (вариант)	АС-41	52
47	Слуховое окно. Разрезы 1-1; 2-2 (вариант)	АС-42	53
48	Схема расположения элементов лестницы в осях „Б-Б."	АС-43	54
49	Узлы 1; 2; 3	АС-44	55
50	Схема расположения элементов лестницы в подвал	АС-45	56
51	Узлы 2; 3; 4; 5	АС-46	57
	Отопление и вентиляция.		
52	Общие данные (начало)	ОВ-1	58
53	Общие данные (окончание)	ОВ-2	59
54	Планы на отм. 0,000 и - 2,940	ОВ-3	60
55	Схема системы отопления. Схемы систем ВС1, ВС2	ОВ-4	61
	Электрооборудование		
56	Общие данные (начало)	ЭМ-1	62
57	Общие данные (окончание)	ЭМ-2	63
58	План расположения электрооборудования и прокладки электрических сетей	ЭМ-3	64
59	Спецификация к листу ЭМ-3 (начало)	ЭМ-4	65
60	Спецификация к листу ЭМ-3 (окончание)	ЭМ-5	66
61	Схема принципиальная питающей и распределительной сети.	ЭМ-6	67
62	Ведомости	ЭМП-1	68

Альбом I

1. Общая часть.

1.1. Основание для разработки.

Типовой проект „Склад лесных семян лиственных пород на 5тонн. Стены кирпичные" разработан в соответствии с тематическим планом Госстроя СССР на 1987 год, раздел т. 3.121 и заданием Гослесхоза СССР от 27 февраля 1987 г. (корректировка т. п. 709-23).

1.2. Назначение и область применения.

Склад предназначен для хранения и стратификации семян в зонах: хвойно-лиственных, широколиственных лесов, лесостепей и степей.

Строительство склада семян предусматривается размещать на территории лесхозов.

Поступление семян на склад предусматривается с автотранспорта в затаренном виде. При этом семена должны отвечать требованиям действующих ГОСТов.

1.3. Исходные расчетные данные.

Рельеф территории спокойный, грунтовые воды отсутствуют, грунты непучинистые, непросадочные со следующими нормативными характеристиками: нормативный угол внутреннего трения $\varphi = 0{,}49$ рад. (28°); нормативное удельное сцепление $C_н = 2$ кПа (0,02 кгс/см²); модуль деформации несвязных грунтов $E = 14{,}7$ мПа (150 кгс/см²); плотность грунта $\rho = 1{,}8$ т/м³; коэффициент безопасности по грунту $K_н = 1$.

Скоростной напор ветра для I географического района, вес снегового покрова - для III географического района.

Расчетная зимняя температура наружного воздуха -30°С.

Проект может быть применен также для районов с расчетной температурой наружного воздуха -20° и -40°С. В этих случаях толщина наружных стен и утеплителя в покрытии назначается согласно таблице на листе АС, альбома I.

Сметная стоимость строительства определяется для I территориального района в соответствии с СН 227-82.

2. Технологические решения.

2.1. Производственная программа.

Расчет помещений склада и их площадей произведен с учетом хранения в нем семян лиственных пород - 5тонн.

Таблица I

№№ п/п	Наименование	Ед. изм.	Годовая программа
1.	Липа мелколиственная	т	0,40
2.	Клен остролистный	То же	1,25 - 1,50
3.	Клен татарский	То же	0,25
4.	Каштан конский	—"—	0,10
5.	Акация белая	—"—	0,40
6.	Лещина	—"—	1,0 - 1,25
7.	Бук узколистный	—"—	0,25
8.	Плодовые сетчатковые	—"—	0,10
9.	Плодовые косточковые	—"—	0,75

2.2. Состав склада.

Склад семян из 2-х этажей: цокольного и 1-го этажа.

В состав склада входят следующие помещения:

- помещение приема, затаривания, подсушки и хранения семян;
- помещение стратификации семян;
- тепловой узел.

ГИП	Маричева			ТП 709-9-61.87 ПЗ			
Н. контр.	Розачев						
Нач. отд.	Розачев						
Рук. гр.	Синадский						
Рук. гр.	Налоская						
Рук. гр.	Кулагина			Склад лесных семян лиственных пород на 5тонн. Стены кирпичные.	Стадия	Лист	Листов
Рук. гр.	Шитик				Р	1	5
Рук. гр.	Газувдев		1987	Общая пояснительная записка.	СОЮЗГИПРОЛЕСХОЗ		
Привязан							
Инв. №							

Копировал

Формат А3

Альбом I

2.3 Краткое описание технологического процесса.

Хранение семян и подсушка.

На первом этаже производится приемка, затаривание, подсушка семян и их хранение на стеллажах.

Основные данные о семенах заносятся в карточку учета лесных семян и в книгу регистрации паспортов.

В каждой поступившей партии проверяется их влажность.

Если влажность семян выше допустимой нормы, то подсушка производится в специальном хорошо проветриваемом с помощью вентилятора помещении. Семена рассыпаются на столе слоем от 0,5 до 5-6 см. В процессе подсушки толщина слоя должна регулироваться в зависимости от их состояния.

Транспортирование ящиков в помещении, подъем и загрузка их на стеллажи производится трехколесной этажерчатой тележкой, на которую эти ящики укладываются электроталью.

В помещении для хранения семян, должен постоянно поддерживаться необходимый режим температуры и относительной влажности воздуха, которые периодически контролируются термометром и психрометром.

В помещении для приемки и затаривания семян установлено следующее оборудование: стол для сортировки и затаривания, шкаф для лабораторного оборудования, стол канцелярский. Стеллажи обеспечивают раздельное хранение семян по породам и партиям.

При хранении семян для поглощения влаги сверху ящика с семенами или непосредственно на стеллажи кладут мешочки с содержимом (по 100-150 г.) влагоотнимающего вещества, например, хлористого кальция.

Семена затариваются в чистую продезинфицированную хорошо просушенную тару (деревянные ящики, лари, корзины, мешки, бутыли).

Мойка бутылей и их подготовка к затариванию производится вне склада.

Для предохранения бутылей от боя на них надевают резиновые кольца - 2 шт. на каждую бутыль.

Принятая тара имеет следующие размеры:

а) ящики: длина - 650 мм; ширина - 330 мм; высота - 280 мм. Они устанавливаются на 4-х ярусных деревянных стеллажах.

б) бутыли: диаметр - 272 мм; высота - 537 мм. Они устанавливаются на 3-х ярусных деревянных стеллажах.

Вентиляция помещения - естественная.

В целях обеспечения санитарных условий в складе запрещается:

а) хранить нестандартные семена;

б) оставлять мусор и отходы семян;

в) хранить посторонние предметы.

Помещение склада до загрузки должно быть продезинфицировано (ежегодно).

Потолок и стены белятся известковым раствором. Стеллажи, окна, полы моются полупроцентным раствором марганцевокислого калия.

Работы, связанные с хранением, стратификацией семян, выполняются периодически привлекаемыми рабочими лесохозяйственного предприятия. Наблюдение за соблюдением правил хранения семян производится специалистом предприятия.

Стратификация семян.

В цокольном этаже осуществляется стратификация. Подъем их на 1 этаж, осуществляется электрической талью грузоподъемностью 250 кг через люк в междуэтажном перекрытии.

Доставка песка или торфа осуществляется по лотку через оконный проем полуподвального помещения.

В помещении стратификации отведено место для увлажнения и перемешивания семян со средой стратификации. В качестве среды стратификации принимается промытый речной песок или торфяная крошка.

Стратификация семян, как и хранение, производится в деревянных ящиках, размещенных на стеллажах. Размер ящика принят из условия возможности переноса его и установки на стеллажи или тележку двумя рабочими.

В зимнее время температура в помещении стратификации должна быть не ниже +0 до +5°С. Система отопления в складе в случае необходимости, позволяет повышать температуру воздуха в помещении стратификации до необходимых пределов. Относительная влажность воздуха в складе должна быть 50-60%.

2.4. Рекомендации по условиям привязки.

При привязке склада необходимо решить:

- возможность снабжения семенами;
- перечень пород, семена которых будут храниться на складе, уточняется в зависимости от местных условий;
- возможность снабжения электроэнергией.

Привязан			
Инв. №			

ТП 709-9-61.87 ПЗ Лист 2

Копировал Гиглуя

Формат А3

3. Архитектурно-строительные решения.

3.1. Здание склада семян прямоугольной формы, с размерами в осях 6,0х12,0м состоит из 2-х этажей: цокольного и 1-го этажа, отапливаемое.

3.2. Характеристика здания.

Степень огнестойкости - II.

Проект разработан в соответствии с действующими нормами СНиП и другими нормативными документами.

3.3. Конструктивная часть.

Фундаменты - ленточные бутобетонные;

вариант - сборные бетонные блоки.

Стены - из керамического кирпича по ГОСТ 530-80 марки „75" на растворе марки „25".

Покрытие - совмещенное из сборных железобетонных многопустотных плит.

Кровля - рулонная утепленная

вариант - асбоцементные листы по деревянным стропилам.

Перегородки - кирпичные.

Полы - в зависимости от назначения помещений по СНиП II-В.8-71.

Столярные изделия - по действующим ГОСТам.

4. Отопление и вентиляция.

Проект отопления и вентиляции разработан в соответствии с СНиП II-33-75 для расчетных температур наружного воздуха - 20°С; -30°С; -40°С.

4.1. Отопление.

Теплоносителем для систем отопления принята вода с температурой на подающем трубопроводе - 95° и обратном - 70°С.

Внутренняя температура в помещении приема, затаривания и хранения семян принята 0÷5 °С, в помещении стратификации семян +5°С.

Отопление здания местное от отопительного водогрейного котла КУТ-2, работающего на твердом топливе. Система отопления двухтрубная с верхней разводкой. Нагревательные приборы - радиаторы МС-140. Удаление воздуха из отопительной системы осуществляется через расширительный бачок, установленный в высшей точке.

4.2. Вентиляция.

В помещениях склада семян предусматривается естественная - вытяжная вентиляция и принудительная.

Для периодического проветривания помещений устанавливаются в окнах осевые вентиляторы.

5. Электроснабжение.

Проект силового электрооборудования и электроосвещения склада разработан в соответствии с требованиями ПЭУ (6-ое издание) и Инструкции СН 357-77.

Электроприемники по надежности электроснабжения относятся к III-ей категории.

Электроприемниками склада являются электродвигатели и осветительные лампы. Расчетная электрическая нагрузка на вводе составляет 1,5 кВт.

Питание предусмотрено от местной электросети напряжением 380/220В с глухозаземленной нейтралью.

Общие указания приведены на листе ЭМ-2.

6. Рекомендации по организации строительства.

6.1. Общие положения.

Рекомендации по организации строительства к рабочему проекту склада разработаны в соответствии с Инструкцией СНиП 3.01.01-85.

Привязан

Инв. №

ТПР 709-9-61.87 ПЗ

Лист 3

Копировал

Формат А3

Альбом I

6.2. Методы производства основных работ. При определении методов производства работ приняты следующие основные положения:

применение комплексной механизации основных строительных работ в пределах наиболее эффективного использования строительных материалов;

широкое внедрение средств малой механизации, применение наиболее совершенных приспособлений, инвентаря и инструмента, выбор монтажных механизмов определен весом и высотной отметкой монтируемых элементов;

очередность работ принята с учетом совмещения по времени выполнения всех видов работ.

До начала работ по возведению здания склада должны быть закончены все работы подготовительного периода.

6.3. Земляные и бетонные работы.

Планировочные работы на площадке производятся бульдозером марки Д-271.

Работы по устройству фундаментов выполнять в соответствии с требованиями СНиП III-15-76 и III-16-80.

Все строительно-монтажные работы должны выполняться в соответствии с указаниями правил техники безопасности в строительстве СНиП III-4-80.

6.4. Сроки строительства.

Общая продолжительность выполнения строительно-монтажных работ в соответствии с СНиП I-04.03-85 составляет:

Наименование	Склад семян
Общий срок	3 месяца
В том числе подготовительный период	1 месяц

Основные технико-экономические показатели.

В качестве проекта-аналога принят типовой проект 709-123 „Склад семян лиственных пород емкостью 5 тонн (Стены кирпичные)"

(Расчетная единица 1 тонна семян, расчетных единиц - 5).

№№ п/п	Наименование показателей	Единица измерения	Показатели: проект-аналог т.п. 709-123	проект-аналог в сопоставимом виде	Рассматриваемый проект
1	2	3	4	5	6
	1. Технические показатели				
1.1.	Объем строительный здания	$м^3$	545,1	545,1	552,2
	на расчетный показатель	"	109,02	109,2	110,4
1.2.	Площадь застройки	$м^2$	176,9	176,9	93,3
1.3.	Общая площадь	$м^2$	134,5	134,5	120,8
1.4.	На расчетный показатель	"	26,9	26,9	24,2
	2. Сметная стоимость				
2.1.	Общая в том числе:	т.р.	15,21	17,53	17,47
	строительно-монтажных работ	"	11,16	13,28	13,28
	оборудование	"	4,05	4,25	4,19
	стоимость строительно-монтажных работ на $1 м^3$ здания	руб.	20,47	24,36	24,04
	на $1 м^2$ общей площади	руб.	82,97	98,74	109,93
	Стоимость общая, на расчетный показатель	руб.	3042	3506	3494

Привязан

Инв. №

ТП 709-9-61.87 ПЗ Лист 4

Копировал [illegible] Формат А2

Альбом I

1	2	3	4	5	6
	3. Трудовые затраты				
3.1.	На возведение	чел.-час	1917,04	1917,04	2048
	на 1м³ здания	"	3,5	3,5	3,71
	на 1м² общей площади	"	14,3	14,3	1,70
	на расчетный показатель	"	383,4	383,4	409,6
	4. Расход строительных материалов				
4.1.	Цемент, приведенный к м-400	т	21,79	21,79	18,19
	на 1м³ здания	"	0,04	0,04	0,03
	на 1м² общей площади	"	0,162	0,162	0,151
	на расчетный показатель	"	4,36	4,36	3,64
4.2.	Бетон и железобетон	м³	25,88	57,43	50,52
	на 1м³ здания	м³	0,05	0,105	0,091
	на 1м² общей площади	"	0,19	0,43	0,42
	на расчетный показатель	"	5,18	11,49	10,10
4.3.	Сталь, приведенная к классам 38/23 и А I	т	2,17	2,17	1,69
	на 1м³ здания	"	0,004	0,004	0,003
	на 1м² здания	"	0,016	0,016	0,014
	на расчетный показатель	"	0,43	0,43	0,34

1	2	3	4	5	6
4.4.	Лесоматериалы, приведенные к круглому лесу	м³	1,50	2,25	2,02
	на 1м³ здания	"	0,003	0,004	0,004
	на 1м² общей площади	"	0,011	0,017	0,01[illegible]
	на расчетный показатель	"	0,3	0,45	0,40
4.5.	Кирпич	тыс.шт.	36,48	36,48	3[illegible],4
	на 1м³ здания	"	0,07	0,07	0,07
	на 1м² общей площади	"	0,27	0,27	0,32
	на расчетный показатель	"	7,30	7,30	7,60
	5. Эксплуатационные показатели				
5.1.	Расход тепла	ккал/час	12460	14767	14960
5.2.	Потребная мощность электроприемников	кВт	2,3	2,3	1,5
5.3.	Годовая потребность в тепле	ГДж	—	—	141,2
	в электроэнергии	мВт.ч.	—	—	0,015

Привязан

Инв. №

ТП 709-9-61.87 ПЗ Лист 5

Копировал [illegible]

Формат А3

Альбом I

Ведомость чертежей основного комплекта ТХ.

Лист	Наименование	Примечание
1	Общие данные	
2.	План расположения технологического оборудования на отм. 0,000и - 2,94а.	
3.	Перечень технологического оборудования	

Ведомость основных комплектов рабочих чертежей.

Обозначение	Наименование	Примечание
ТХ	Технология производства	
АС	Архитектурно-строительные решения	
ОВ	Отопление и вентиляция	
Эм	Электрооборудование	

Ведомость ссылочных и прилагаемых документов.

Обозначение	Наименование	Примечание
	„Прилагаемые документы"	
СО. ТХ	Спецификация оборудования.	

1. Описание технологического процесса приведено в пояснительной записке..

Типовой проект разработан в соответствии с действующими нормами и правилами и предусматривает мероприятия, обеспечивающие пожарную безопасность при эксплуатации здания.

Главный инженер проекта А.В. Маричева

Инв №				
ГИП	Маричева			
Н.контр.	Рогачев			
Нач.отд.	Рогачев			
Гл.спец.	Сергеева			

Привязан

ТП 709-9-61.87 ТХ

Склад лесных семян лиственных пород на 5 тонн. Стены кирпичные	Стадия	Лист	Листов
	Р	1	3
Общие данные	СОЮЗГИПРОЛЕСХОЗ		

Копировал [illegible]

Формат А3

Альбом I

План на отм. 0.000

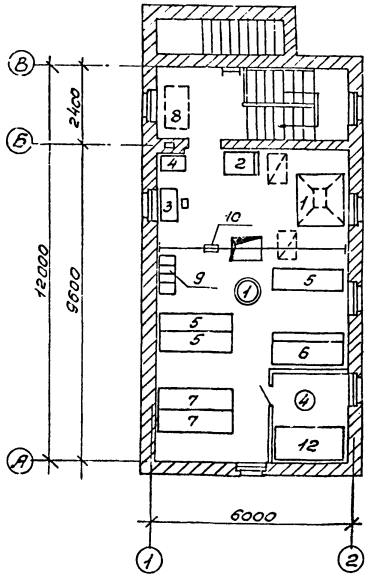

План на отм.-2.940

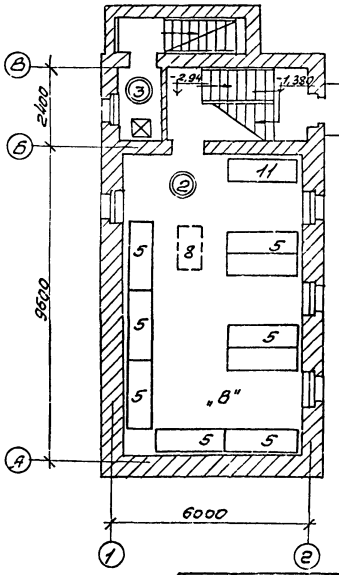

Экспликация помещений

№№ п.п.	Наименование
1	Помещение приема, затаривания и хранения семян
2	Помещение стратификации семян
3	Тепловой пункт
4	Помещение подсушки семян

Примечание

1 Спецификацию технологического оборудования см. лист ТХ-2.

ГИП	Маричева		
Н.контр.	Рогачев		
Нач.отд.	Рогачев		
Гл.спец.	Терегеева		

ТП 709-9-61.87 ТХ

Привязан

Инв.№

Склад лесных семян лиственных пород на 3 станц. Стены кирпичные.

Стадия	Лист	Листов
Р	2	

План расположения технологического оборудования на отм. 0,000 и -2,940.

СОЮЗГИПРОЛЕСХОЗ

Копировал Терегеева

Формат А3

Ал. № I

№№ п/п	Наименование оборудования	Марка, тип НН черт.	Кол.	Краткая техническая характеристика	Установл. мощность КВТ Един.	Общ.	Масса един. оборуд. в кг	Завод изготовитель
1	2	3	4	5	6	7	8	9
1	Стол для отбора и							чертеж Н6 00С6
	затаривания семян	нестанд. оборудов.	1	деревянный	—	—	155	ин-та „Союзгипролесхоз"
2	Весы товарные		1	предел взвеши-				Кокчетовский
	платформенные	РП-1Г-13 м		вания 50-1000 кг	—	—	188	механический завод
3	Стол канцелярский	покупной	1	——	—	—	—	
4	Шкаф лабораторный для							Госнити
	хранения приборов	нестанд. оборудов.	1	1000×500×1500	—	—	—	чертеж № 117585
5	Стеллаж для ящиков	нестанд. оборудов.	12	2160×660×1475	—	—	145	чертеж Н4 00С6 „Союзгипролесхоз"
6	Ларь	собствен. изготовл.	1	деревянный 2100×700×1300 (h)	—	—	—	"
7	Стеллаж для бутылей	нестанд. оборудов.	2	2175×650×1670	—	—	177	чертеж Н5 00С6 „Союзгипролесхоз"
8	Тележка	—"—	2	1300×674×1430	—	—	103	чертеж Н3 00С6 „Союзгипролесхоз"
9	Шкафы для одежды	покупные	4	500×300×1200	—	—	—	не полированные
10	Таль электрическая	ТЭ0,25-311	1	Грузоп. 250 кг	1-0,4	0,4	50	Полевской машинно-строительн. з-д
11	Стол для подготовки			деревянный				
	семян к стратификации	собствен. изготовл.	1	2100×700×800	—	—	—	
12	Стол для подсушки семян	—"—	1	деревянный 1700×1500×800	—	—	—	

Гип	Маричева	[signature]
Н.контр.	Рогачев	[signature]
Нач.отд	Рогачев	[signature]
Гл.спец.	Сергеева	[signature]

ТП 709-9-61.87 ТХ

Привязан

Инв. №

Склад лесных семян лиственных пород на 5 тонн. Стены кирпичные.

Стадия	Лист	Листов
Р	3	

Перечень технологического оборудования. СОЮЗГИПРОЛЕСХОЗ

Копировал [signature]

Формат А3

Альбом I

Ведомость рабочих чертежей основного комплекта марки АС

Лист	Наименование	Примечание
1	Общие данные (начало)	
2	Общие данные (продолжение)	
3	Общие данные (продолжение)	
4	Общие данные (окончание)	
5	Планы на отм. 0,000 и -2,940	
6	Разрезы 1-1; 2-2	
7	Разрезы 3-3; 4-4	
8	Разрезы 1-1; 4-4 (Вариант)	
9	Фасады	
10	Фасады (Вариант)	
11	Планы полов и кровли. Экспликация полов	
12	Планы полов, чердака, кровли. Экспликация полов (Вариант)	
13	Детали разрезов. Развертка стены по оси "Б"	
14	Детали разреза. Развертка стены по оси "Б" (Вариант)	
15	Детали разреза (Вариант)	
16	Ведомости перемычек	
17	Ведомость перемычек для расчетной температуры наружного воздуха -20°; -40°С	
18	Спецификация. Ведомость проемов дверей. Сантех.	
19	Схема расположения элементов фундаментов. Сечения 1-1; 2-2	
20	Сечения 3-3; 4-4	
21	Сечения 5-5; 6-6; 7-7	

Продолжение

22	Схема расположения сборных фундаментов (Вариант)	
23	Сечения 1-1÷3-3 (Вариант)	
24	Сечения 4-4÷6-6 (Вариант)	
25	Раскладка блоков по осям 1, 2, 3 и а-а, б-б (Вариант)	
26	Схема расположения элементов перекрытия. Спецификация	
27	Монолитный участок УМ-1. Сечения а-а, 1-1 и 2-2	
28	Узел 1. Деталь крышки. Сечение 3-3	
29	Спецификация монолитного участка УМ-1	
30	Каркас КР-1. Спецификация	
31	Схема расположения элементов покрытия. Спецификация	
32	Схема расположения элементов чердачного перекрытия. (Вариант)	
33	Схема расположения элементов перекрытия над подвалом. (Вариант)	
34	Узлы 1; 1а; 2; 2а (Вариант)	
35	Узлы 3; 3а; 4; 5. Анкеры А1; А2 (Вариант)	

Типовой проект осуществлен в соответствии с действующими нормами и правилами и предусматривает мероприятия, обеспечивающие взрывную, взрывопожарную и пожарную безопасность при эксплуатации здания.

Главный инженер проекта А.В. Марычева

Привязан

Гип	Марычева		
Н. контр.	Затинщев		
Нач. отд.	Гордеев		
Гл. спец.	Богдачев		
Рук. гр.	Назарова		
Гл. инж.	Ганичев		1991
Ст. инж.	Рассказов		

ТП 709-9-61.87 АС

Склад лесных сеяных лиственных пород на 5 тыс. стекл. кирпичные.	Стадия	Лист	Листов
	Р	1	45
Общие данные (начало)	Союзгипродорхоз		

Копировал Федорова

Формат А3

Альбом I

Ведомость рабочих чертежей основного комплекта марки АС (продолжение)

Лист	Наименование	Примечание
36	Схема расположения элементов стропил. Спецификация (вариант)	
37	Разрезы 1-1; 2-2. Узел 2. (Вариант)	
38	Узлы 1 и 3 (вариант)	
39	Подвеска. Хомут. Спецификация. (Вариант)	
40	Стропила Ф-1. Общий вид и сечения. (Вариант)	
41	Стропила Ф-1. Деревянные элементы. (Вариант)	
42	Слуховое окно. Разрезы 1-1; 2-2 (Вариант)	
43	Схема расположения элементов лестницы в осях „Б-В"	
44	Узлы 1; 2; 3	
45	Схема расположения элементов лестницы в подвал	
46	Узлы 2; 3; 4; 5	

Ведомость ссылочных и прилагаемых документов

Обозначение	Наименование	Примечание
Ссылочные документы		
ГОСТ 14624-84	Двери деревянные для зданий промышленных предприятий	
ГОСТ 16289-85	Окна и балконные двери деревянные с тройным остеклением для жилых и общественных зданий	
Серия 1.450.3-5 вып. 0	Стальные лестницы, площадки, стремянки и ограждения	
Серия 1.243.1-4	Плиты плоские железобетонные	
ГОСТ 11214-86	Окна и балконные двери деревянные с двойным остеклением для жилых и общественных зданий	
ГОСТ 13579-78*	Блоки бетонные для стен подвала	
ГОСТ 13580-85	Плиты железобетонные ленточных фундаментов	
Серия 1.038.1-1 выпуск 1,4	Перемычки железобетонные для зданий с кирпичными стенами	
Серия 3.006.1-2/82 вып. 2-2	Сборные железобетонные каналы и тоннели из лотковых элементов	
Серия 1.141-1 выпуск 18,64	Панели перекрытий железобетонные многопустотные	
Серия 1.256.2-2	Металлические ограждения лестниц	
Серия 2.140-1 вып. 1	Детали перекрытий жилых зданий	
ГОСТ 8717.0-84 ГОСТ 8717.1-84	Ступени железобетонные и бетонные	
Прилагаемые документы		
Альбом II данного проекта	Ведомость потребности в материалах	

Привязан

Инв. №

ГИП	Марачева	[signature]	
Н.контр.	Рогачев	[signature]	
Нач.отд.	Рогачев	[signature]	
Гл.спец.	Богаенко	[signature]	
Рук.гр.	Чальская	[signature]	
Зав.инж.	Рязанова	[signature]	
Ст.инж.	Черкасова	[signature]	

ТП 709-9-61.87 АС

Склад лесных семян лиственных пород на 5 тонн. Стены кирпичные.

Стадия	Лист	Листов
Р	2	

Общие данные. /продолжение/

СОЮЗГИПРОЛЕСХОЗ

Формат А2

Альбом I

Ведомость спецификаций

Лист	Наименование	Примечание
18	Спецификация элементов заполнения проемов	
16,17	Спецификация перемычек	
20	Спецификация к схеме расположения элементов фундаментов	
22	Спецификация к схеме расположения элементов фундаментов (вариант)	
26	Спецификация к схеме расположения элементов перекрытия	
29	Спецификация материала на одну конструкцию	
31	Спецификация к схеме расположения элементов покрытия	
32	Спецификация к схеме расположения элементов перекрытия (вариант)	
33	Спецификация к схеме расположения элементов перекрытия над подвалом (вариант)	
36	Спецификация к схеме расположения элементов стропил (вариант)	
42	Спецификация деревянных конструкций на слуховое окно (вариант)	
43	Спецификация к схеме расположения	
	элементов лестницы в осях „Б-В"	
45	Спецификация к схеме расположения	
	элементов лестницы в подвал	

Ведомость объемов сборных бетонных и железобетонных конструкций

№ строки	Наименование группы элементов конструкций	Код	Количество, м3			Примечание
			t=-20°C	t=-30°C	t=-40°C	
1	Перемычки	582821	1,650	1,650	1,650	
2	Плиты покрытия	584110	5,88	5,88	5,88	
3	Плиты перекрытия	584210	9,295	9,295	9,295	
4	Элементы лестниц	589110	1,205	1,205	1,205	

Общие указания

Рабочие чертежи архитектурно-строительных решений разработаны согласно технологического задания.

За условную отметку 0,000 принят уровень чистого пола первого этажа.

Стены и перегородки из керамического рядового кирпича марки „75" на растворе марки „25". Горизонтальная гидроизоляция стен на отм. -1,380 из цементного раствора состава 1:2 толщиной 30 мм, вертикальная гидроизоляция - обмазка горячим битумом за 2 раза. Планировочная отметка земли -1,530 мм.

Поверхностная огнезащитная обработка деревянных конструкций должна осуществляться поверхностно-пропиточным составом ПП, нагретым до 50-60°С и состоящим из углекислого калия (25 вес. ч.), керосинового контакта Петрова (3 вес. ч.) и воды (72 вес. ч.).

Все изделия из древесины должны быть подвергнуты глубокой пропитке антипиренами.

Вокруг здания запроектирована асфальтовая отмостка шириной 750 мм на щебеночном основании.

Условия строительства: сейсмичность не выше 6 баллов; территория - без подработки горными выработками:

Ветровая нагрузка принята 0,23 кПа;

Снеговая нагрузка принята 1,0 кПа; рельеф территории спокойный, грунтовые воды отсутствуют.

Грунты в основаниях непучинистые, непросадочные со следующими нормативными характеристиками:

$\varphi_н = 0,49$ рад; $C^н = 2$ кПа; $\varepsilon = 14,7$ кПа; $\gamma = 1,8$ тс/м³

ГИП	Маричева		
Н.контр.	Евстигнеев		
Нач.отд.	Рогачев		
Гл.спец.	Богаенко		
Рук.гр.	Нальская		
Вед.инж.	Рязанова	[signature]	1987
Ст.инж.	Черкасова	[signature]	1987

ТП 709-9-61.87 АС

Склад лесных семян лиственных пород на 5 тонн. Стены кирпичные.

Стадия	Лист	Листов
Р	3	

Общие данные (продолжение)

СОЮЗГИПРОЛЕСХОЗ

Привязан

Инв. №

Копировал [signature]

Формат А2

Альбом I

Ведомость отделки помещений

Наименование помещения	Потолок		Стены или перегородки		Примечание
	Площадь m^2	Вид отделки	Площадь m^2	Вид отделки	
Помещение приема затаривания и хранения семян. Помещение стратификации семян. Тепловой узел. Лестничная клетка	123,4	Затирка швов. Известковая побелка	251,4	Затирка швов. Известковая побелка	

Технические характеристики

Наименование	Един. изм.	Надземная часть		Цокольный этаж		Всего	
		Совмещенн. кровля	С чердаком	Совмещенная кровля	С чердаком	Совмещенн. кровля	С чердаком
Строительный объем	m^3	296,0	270,0	256,2		552,2	526,2
Площадь застройки	m^2	—		—		93,3	
Общая площадь	m^2	66,7		54,1		120,8	

Наружная отделка

Стены фасада выполняются из керамического рядового кирпича с расшивкой швов. Цоколь оштукатуривается известково-цементным раствором марки 50. с последующей окраской силикатными красками. Оконные и дверные откосы штукатурятся известково-цементным раствором и окрашиваются водоэтульсионной краской белого цвета. Все столярные изделия окрашиваются масляной краской за 2 раза.

Мероприятия по производству работ в зимнее время

Зимние условия для возведения кирпичной кладки определяются среднесуточной температурой наружного воздуха -5°С и ниже, минимальной суточной температурой 0°С и ниже.

Кладку из кирпича в зимних условиях допускается возводить на растворах с противоморозными химическими добавками; замораживанием растворов и подогревом кладки.

При отрицательной температуре стяжку под кровлю следует выполнять из литого песчаного асфальтобетона с холодной грунтовкой сразу после укладки.

При минусовой температуре наружного воздуха в отделываемых помещениях в течение двух суток до начала отделочных работ должна круглосуточно поддерживаться температура +10°С с относительной влажностью воздуха не выше 70%. После окончания отделочных работ в помещении должна поддерживаться круглосуточно температура +10°С не менее 12 суток.

Гип	Маричева		
Н.контр.	Евстигнеев		
Нач.отд.	Рогачев		
Гл.спец.	Богаенко		
Рук.гр.	Синадский		
Вед.инж.	Рязанова		1987

Привязан

Инв. №

ТП 709-9-61.87 АС

Склад лесных семян лиственных пород на 5 тонн. Стены кирпичные	Стадия	Лист	Листов
	Р	4	
Общие данные /окончание/	СОЮЗПРИПРОЛЕСХОЗ		

Копировал [illegible]

Формат А3

Альбом I

План на отм 0,000

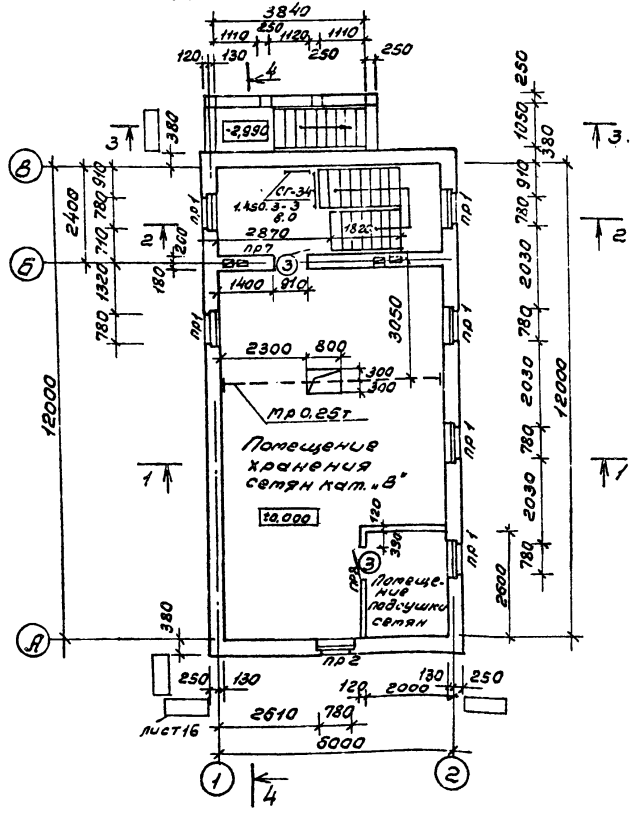

План на отм -2,940

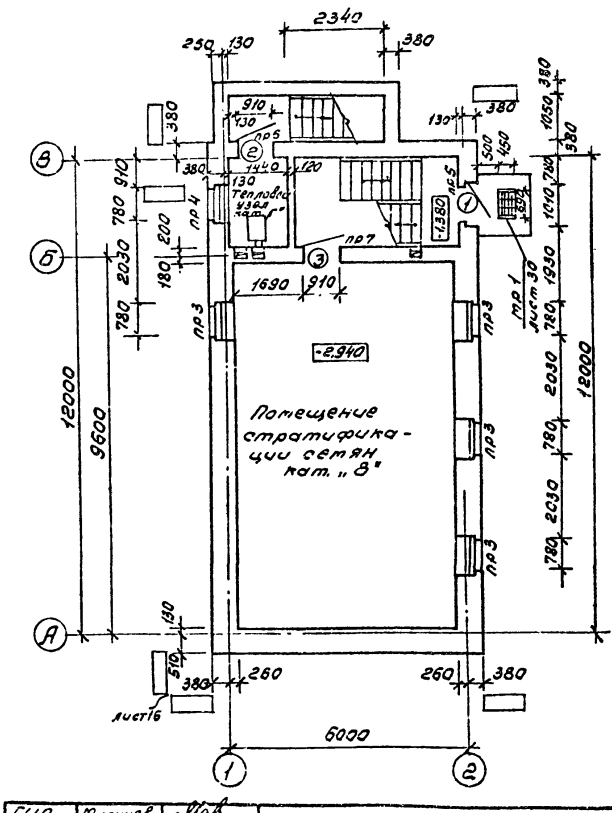

Толщину наружных стен на температуру наружного воздуха -20°С; -40°С см. лист 16

ГИП	Маричева		
Н.контр.	Евстигнеев		
Нач.отд.	Рогачев		
Гл.спец.	Богаенко		
Рук.гр.	Синадский		
Зед.инж.	Рязанова		

ТП 709-9-61.87 АС

Склад лесных сетян лиственных пород на 5 тонн. Стены кирпичные.

Стадия	Лист	Листов
Р	5	

Планы на отм. 0,000 и -2,940.

СОЮЗГИПРОЛЕСХОЗ

Привязан

Инв. №

Согласовано:
Гл.спец. арх. Евстигнеев
Рук.гр. ОВ Шатис

Копировал

Формат А3

Альбом I

Разрез 1-1

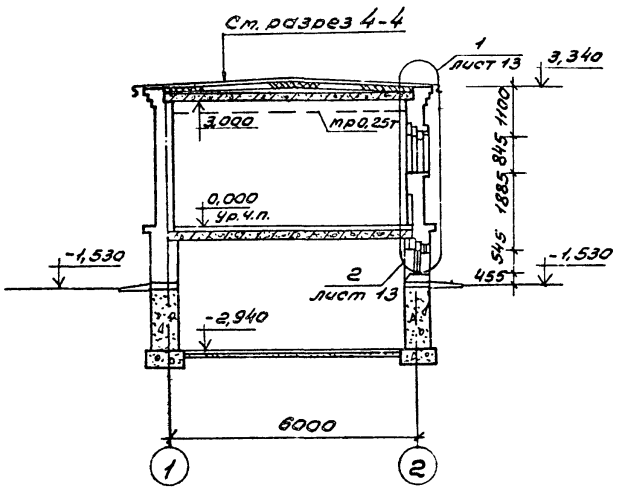

Разрез 2-2

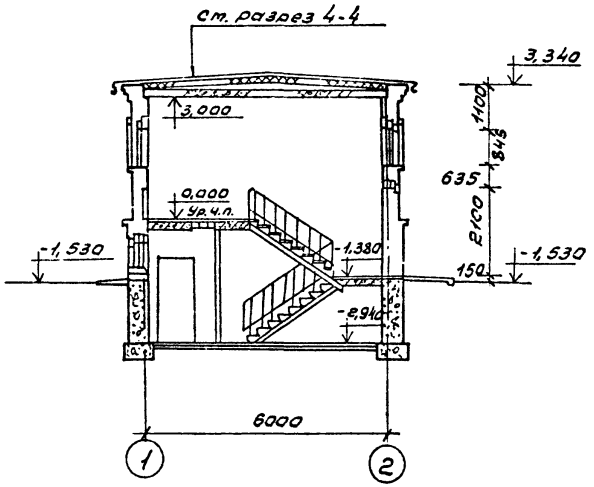

Гип	Маричева		
Н.контр.	Евстигнеев		
Нач.отд.	Рогачев		
Гл.спец.	Богаенко		
Рук.гр.	Синадский		
Вед.инж.	Рязанова		1987

ТП 709-9-61.87 АС

Склад лесных семян лиственных семян на 5 тонн. Стены кирпичные.

Стадия	Лист	Листов
Р	6	

Разрезы 1-1; 2-2.

СОЮЗГИПРОЛЕСХОЗ

Привязан

Инв. №

Согласовано:
Гл.спец.арх. Евстигнеев
Рук.гр.констр. Нальская

Копировал Тимкина

Формат А2

Альбом I

Разрез 4-4

1 слой гравия, втопленный в битумную мастику
4 слоя рубероида на битумной мастике
Цементно-песчаный раствор М50-15
Ячеистый бетон $\gamma = 400$ кгс/м³ - 60 лист 16
Легкий бетон по уклону от 0 до 45
1 слой рубероида на битумной мастике
Сборные железобетонные плиты

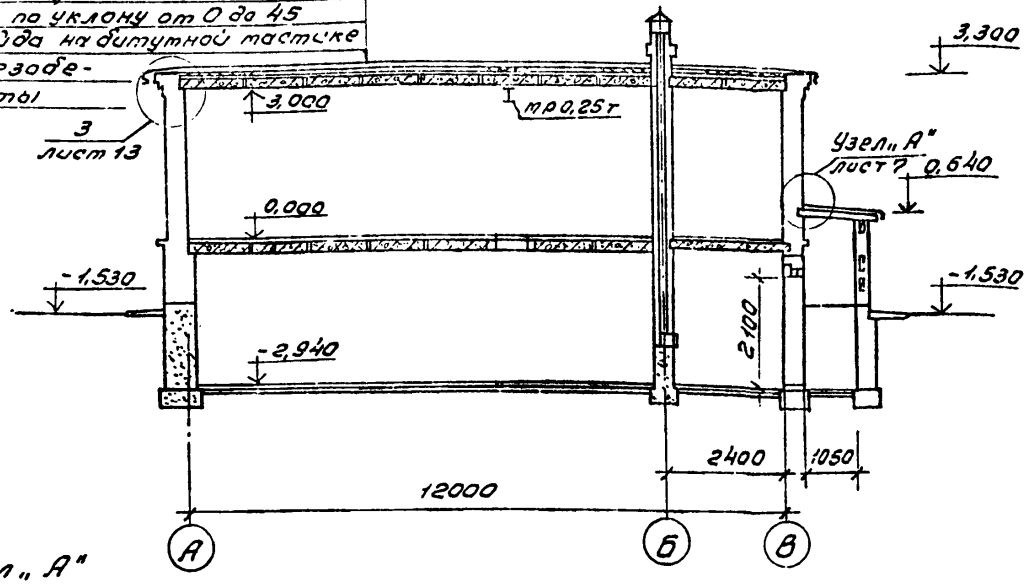

Разрез 3-3

Волнистые асбестоцементные листы по деревянным прогонам сеч. 125×40

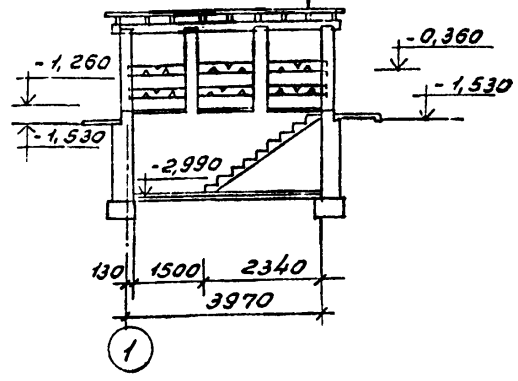

Узел „А"

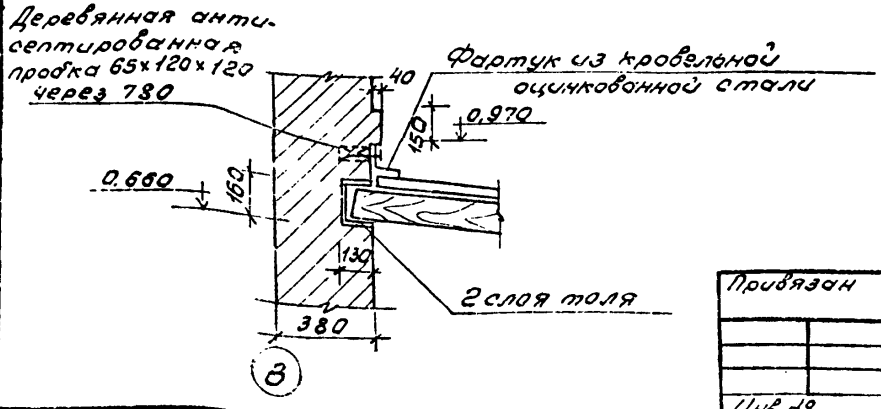

ГИП	Маричева		
Н.контр.	Евстигнеев		
Нач.отд.	Рогачев		
Гл.спец.	Богаенко		
Рук.гр.	Синадский		
Вед.инж.	Рязанова		

ТП 709-9-61.87 АС

Склад лесных сетян лиственных пород на 5 тонн. Стены кирпичные.

Стадия	Лист	Листов
Р	7	

Разрезы 3-3; 4-4

СОЮЗГИПРОЛЕСХОЗ

Привязан

Инв. №

Согласовано:
Гл.спец.арх. Евстигнеев
Рук.гр.конст. Нальская

Копировал

Формат А2

Альбом I

Разрез 1-1

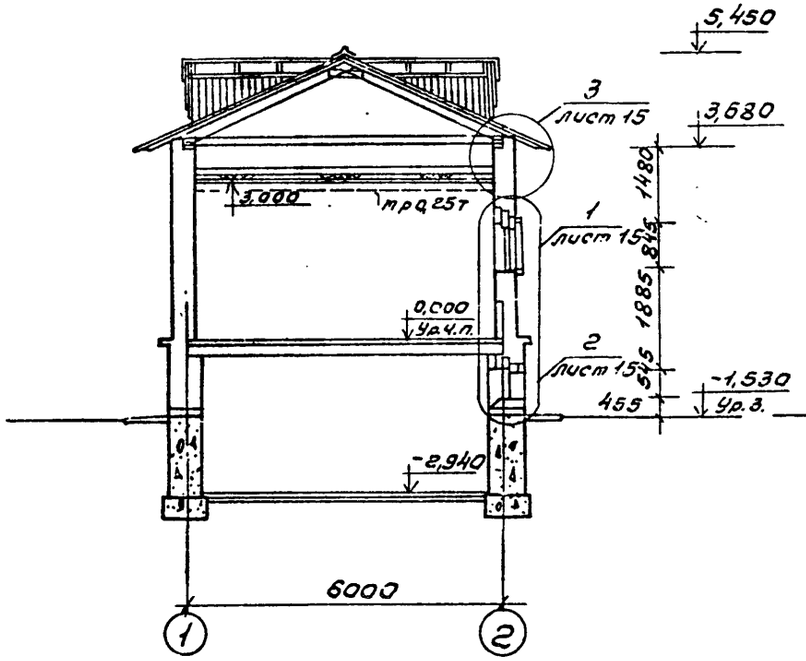

Разрез 4-4

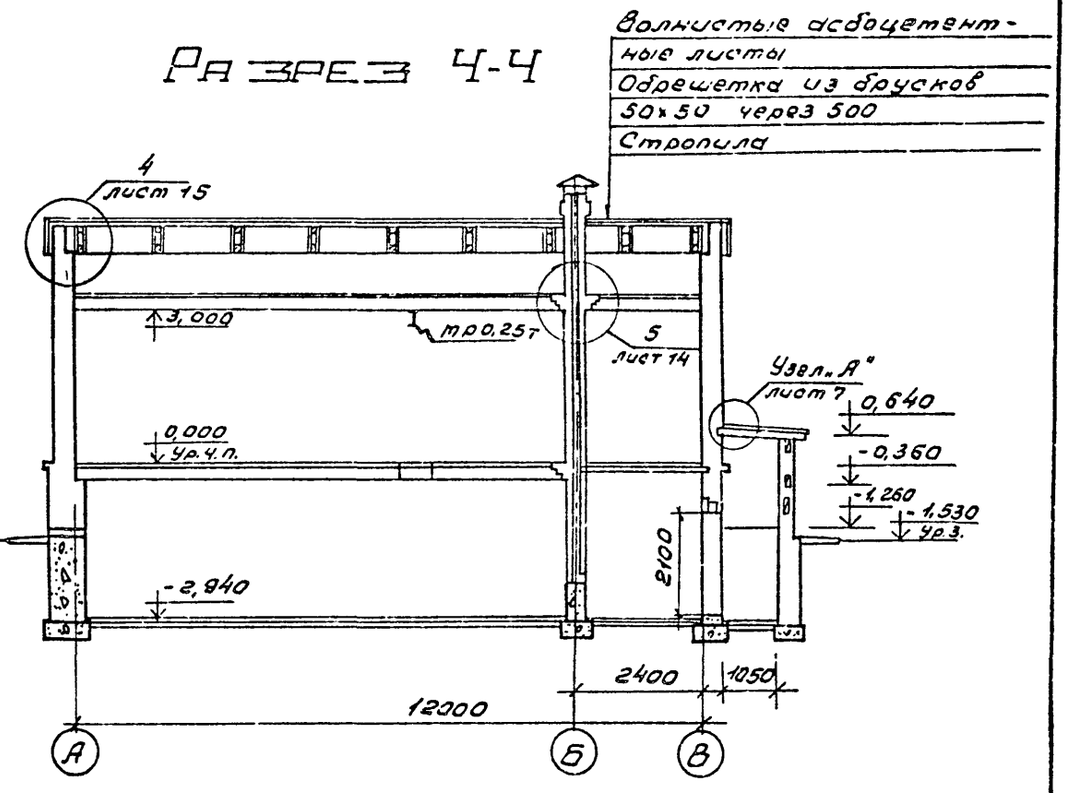

ГИП	Маричева		
Н.контр.	Евстигнеев		
Нач.отд.	Рогачев		
Гл.спец.	Богаенко		
Рук.гр.	Синадский		
Вед.инж.	Рязанова		1987

ТП 709-9-61.87 АС

Склад лесных семян лиственных пород на 5 тонн. Стены кирпичные.

Стадия	Лист	Листов
Р	3	

Разрезы 1-1; 4-4. /вариант/

СОЮЗГИПРОЛЕСХОЗ

Привязан

Инв. №

Согласовано:
Гл.спец.арх. Евстигнеев
Рук.гр.констр. Нальская

Копировал

Формат А2

Альбом I

Фасад А-В

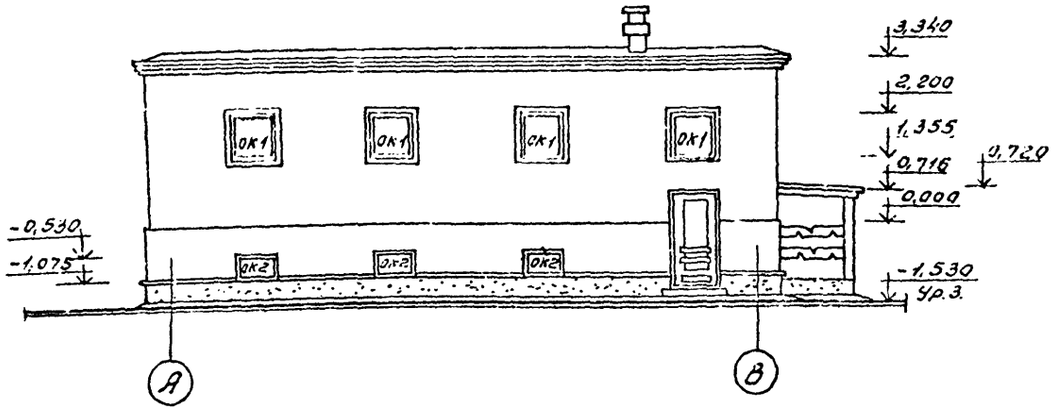

Фасад 1-2

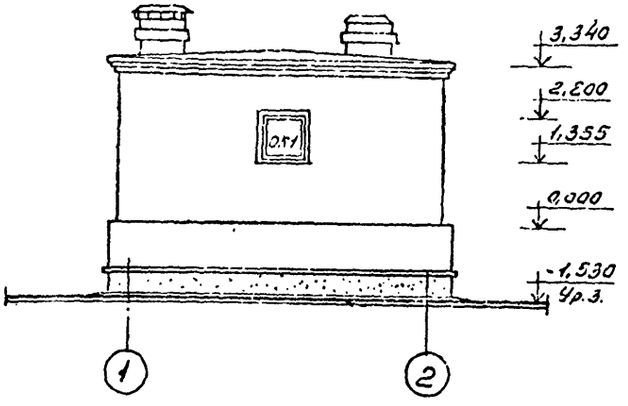

Фасад В-А

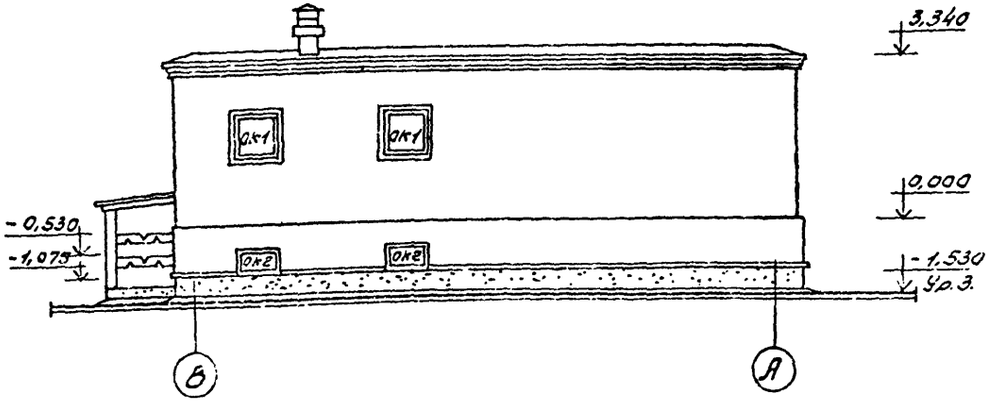

Фасад 2-1

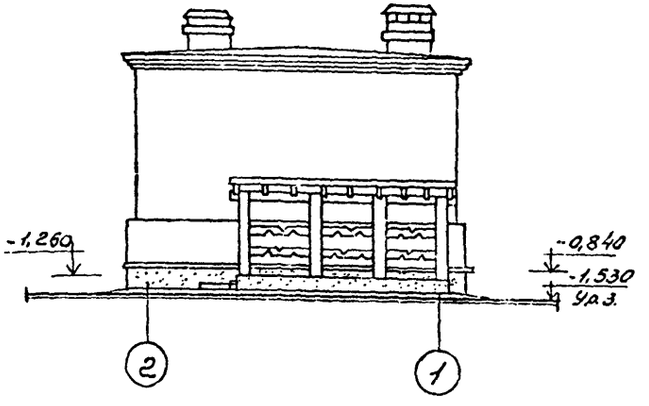

ГИП	Маричева		
Н.контр.	Евстигнеев		
Нач.отд.	Рогачев		
Гл.спец.	Богаенко		
Рук.гр.	Синадский		
Вед.инж.	Рязанова		

ТП 709-9-61.87 АС

Склад лесных сетян лиственных пород на 5 тонн. Стены кирпичные.

Стадия	Лист	Листов
Р	9	

Фасады.

СОЮЗГИПРОЛЕСХОЗ

Согласовано:

Гл.спец.арх.	Евстигнеев
Рук.гр.конст.	Нальская

Копировал Фиекуд

Формат А2

Альбом I

Фасад А-В

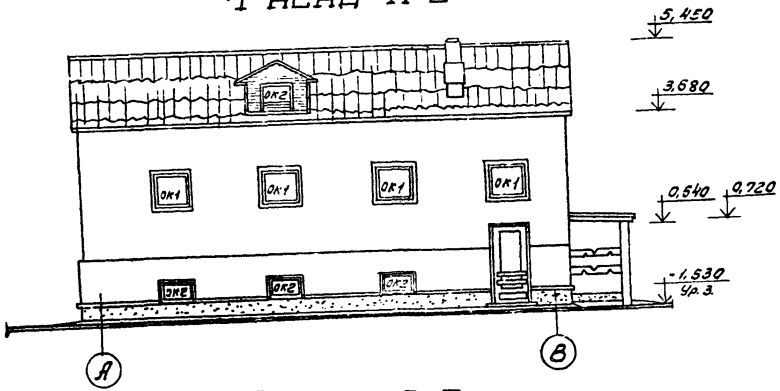

Фасад 1-2

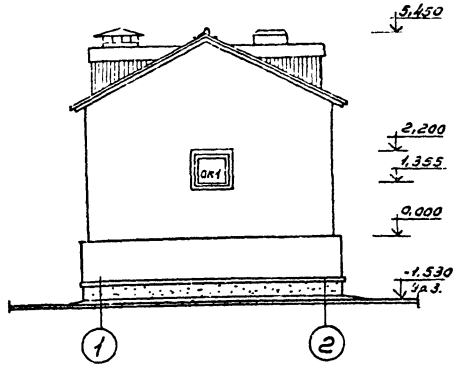

Фасад В-А

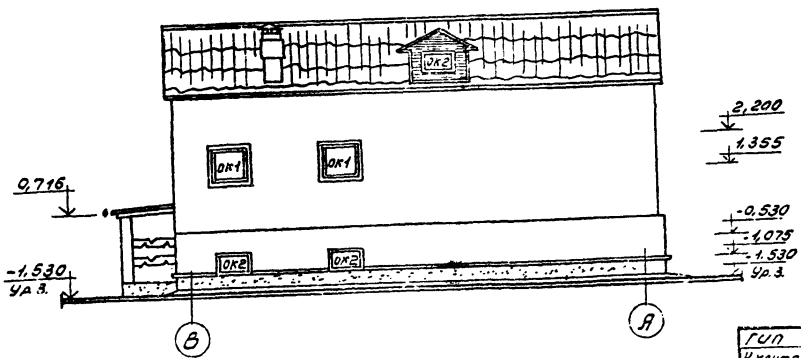

Фасад 2-1

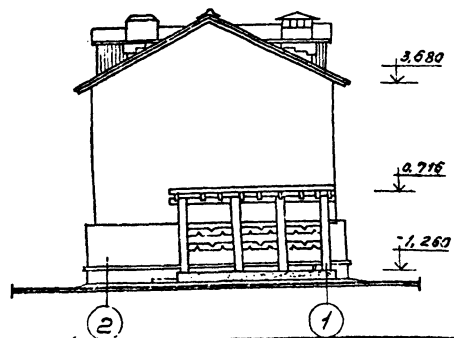

ГИП	Маричева		
Н.контр.	Евстигнеев		
Нач.отд.	Рогачев		
Гл.спец.	Богаенко		
Рук.гр.	Синадский		
Зед.инж.	Рязанова		1982

ТП 709-9-61.87 АС

Склад лесных семян лиственных пород на 5 тонн. Стены кирпичные.

Стадия	Лист	Листов
Р	10	

Фасады /вариант/

СОЮЗГИПРОЛЕСХОЗ

Привязан

Согласовано

Гл.спец.арх. Евстигнеев

Копировал Тихонов

Формат А2

Альбом I

План кровли

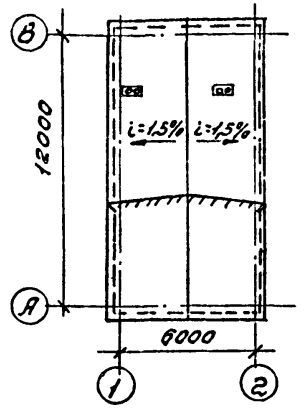

План на отм. 0,000

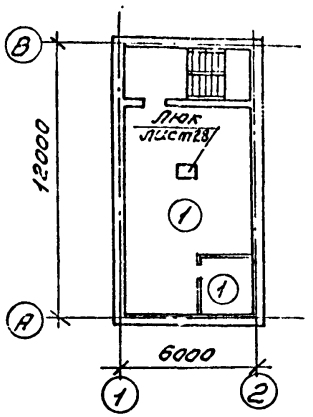

План на отм. -2,940

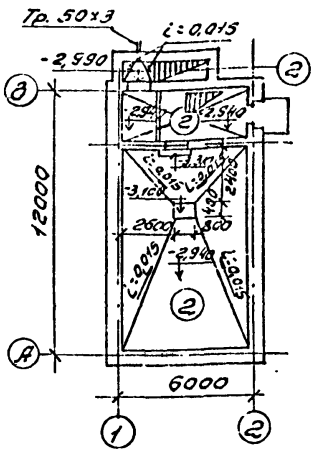

Экспликация полов

Наименование помещения по проекту	Тип пола по проекту	Схема пола	Элементы пола и их толщина	Площадь пола м²
Помещение затаривания сетян и подсушки	1	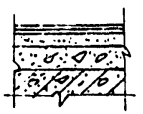	Линолеум ГОСТ 7251-77; ГОСТ 14632-79 - 5мм Мастика холодная на водостойких вяжущих - 1мм Стяжка цементной растворной - 20мм γ=1400 кг/м³ - 54мм Шлакобетон Сборные железобетонные плиты	54,3

Наименование помещения по проекту	Тип пола по проекту	Схема пола	Элементы пола и их толщина	Площадь пола м²
Помещение статификации и хранения сетян. Тепловой узел. Лестничн. клетка	2		Бетон М 200 - 20мм Пластилирующий слой бетону класса В7,5 - 100мм Основание - грунт, уплотненный щебнем или гравием крупностью 40-60мм толщиной - 100мм	67,6

ГИП	Марчугов		ТП 709-9-61.87 АС
Н.контр.	Евстигнеев		
Начотд.	Рогачев		
Гл.спец.	Богданко		
Рук.гр.	Сунадский		
Вед.инж.	Рязанова		Склад лесных сетян листвонных пород на 5 тонн. Стены кирпичные. Планы полов и кровли. Экспликация полов.

Стадия	Лист	Листов
Р	11	

Союзгипролесхоз

Привязан

Инв. №

Согласовано:
Рук. гр. пол-т Жилистов

Копировал Тищук

Формат А2

План кровли

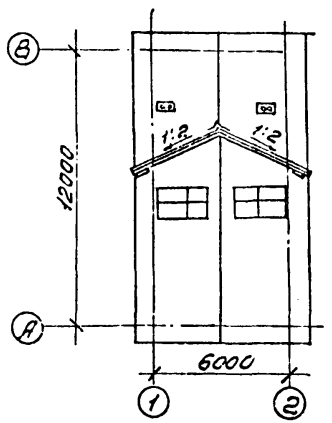

План чердака

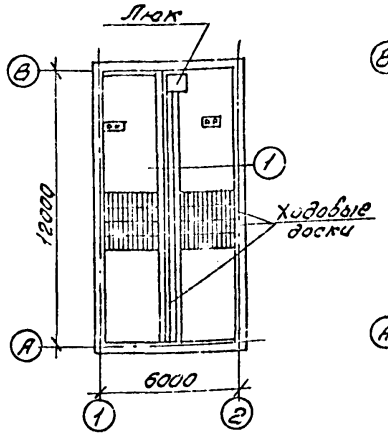

План полов на отм. 0,000

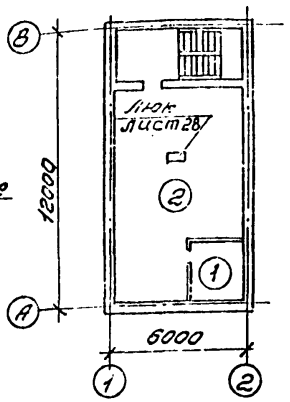

План полов на отм. - 2,940

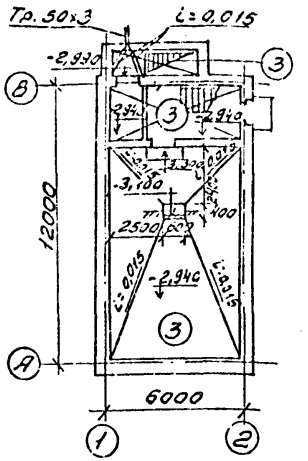

Экспликация полов

Наименование помещения по проекту	Тип пола по проекту	Схема пола	Элементы пола и их толщина	Площадь пола м²
Чердачное перекрытие	1	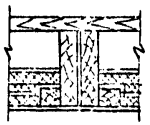	Ходовые доски - 37 Балки 50×200 с черепными брусками Плиты минераловатные жесткие на битумной связке ρ = 300 кг/м³ - 20 Строительная бумага Щит наката - 25 Сухая штукатурка	67,0
Помещение для хранения сетей и подсушки	2	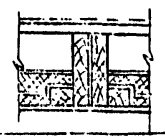	Шпунтованные доски - 23 Балки 50×250 с черепными брусками Плиты минераловатные на битумной связке ρ = 300 кг/м³ - 20 Строительная бумага Щит наката - 35 Сухая штукатурка	54,3

Наименование помещения по проекту	Тип пола по проекту	Схема пола	Элементы пола и их толщина	Площадь пола м²
Помещение стратификации и хранение сетей. Тепловой узел. Лестницы	3	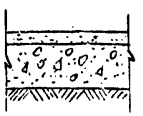	Бетон М 200 - 20 мм Подстилающий слой - бетон класса В 10 - 100 мм Основание - грунт, уплотненный щебнем или гравием крупностью 40-60 мм - толщиной - 100 мм	67,6

ГИП	Маричева		ТП 709-9-61.87 АС
Н.контр.	Евтимиева		
Нач.отд.	Огончев		
Гл.спец.	Богданка		
Рук.гр.	Синдецкий		
Вед.инж.	Бызнова		

Склад лесных сетей лиственных пород на 5 тонн. Стены кирпичные.

Стадия	Лист	Листов
Р	12	

Планы полов, чердака и кровли. Экспликация полов (фрагменты)

СОЮЗГИПРОЛЕСХОЗ

Привязан

Инв. №

Копировал Фигурная

Формат А2

Альбом

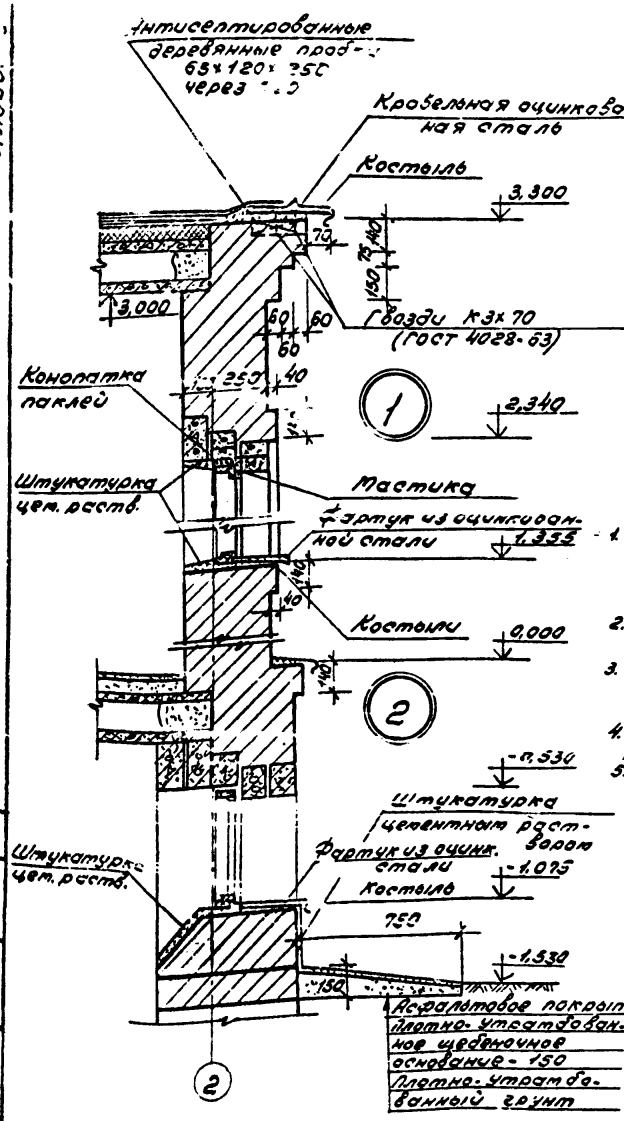

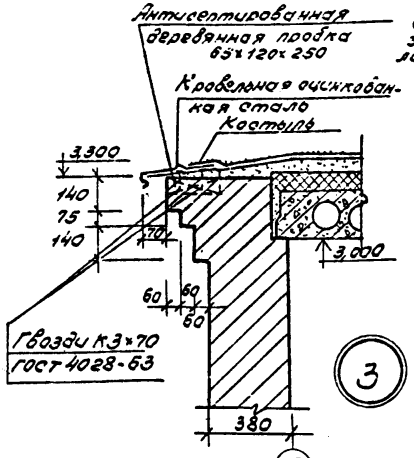

РАЗВЕРТКА СТЕНЫ ПО ОСИ „Б"

СЕЧЕНИЕ 1-1

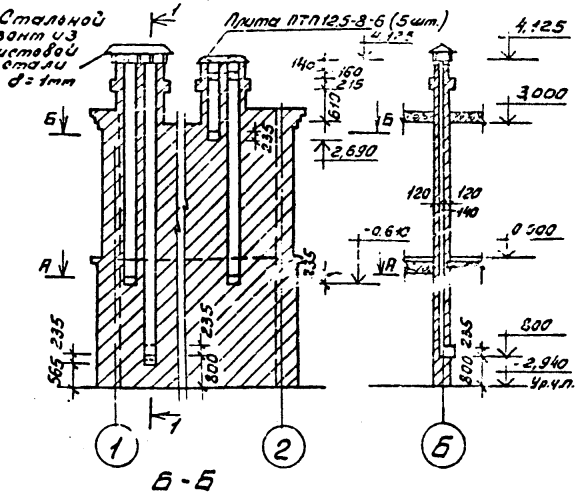

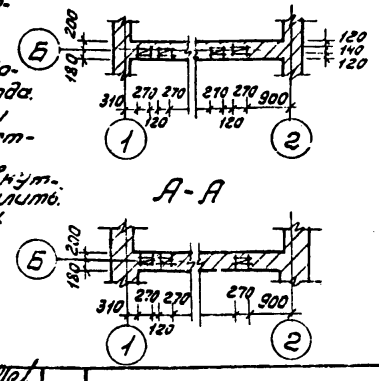

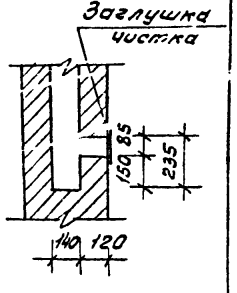

1. Кладку дымовых и вентиляционных каналов выполнять только из полнотелого глиняного обыкновенного кирпича.
2. Околотые поверхности кирпича недопускается обращать внутрь дымохода.
3. Горизонтальные и вертикальные швы следует тщательно заполнять раствором.
4. Раствор выдавленный из швов на внутренних поверхностях каналов удалить.
5. Внутренние поверхности дымовых каналов необходимо швабровать жидким глинопесчаным раствором.

Гип	Маричева		
Н.контр.	Евстигнеев		
Нач.отд.	Рогачев		
Гл.спец.	Богаенко		
Рук.г.р.	Синадский		
Вед.инж.	Рязанова		

ТП 709-9-61.87 АС

Склад лесных семян лиственных пород на 5 тонн. Стены кирпичные.

Стадия	Лист	Листов
Р	13	

Детали разрезов. Развертка стены по оси „Б".

СОЮЗГИПРОЛЕСХОЗ

Привязан

Инв. №

Согласовано: Рук.гр.ОВ Шатис

Копировал

Формат А2

Альбом I

Развертка стены по оси „Б"

Сечение 1-1

Сечение 2-2

Стальной зонт из листовой стали δ=1мм

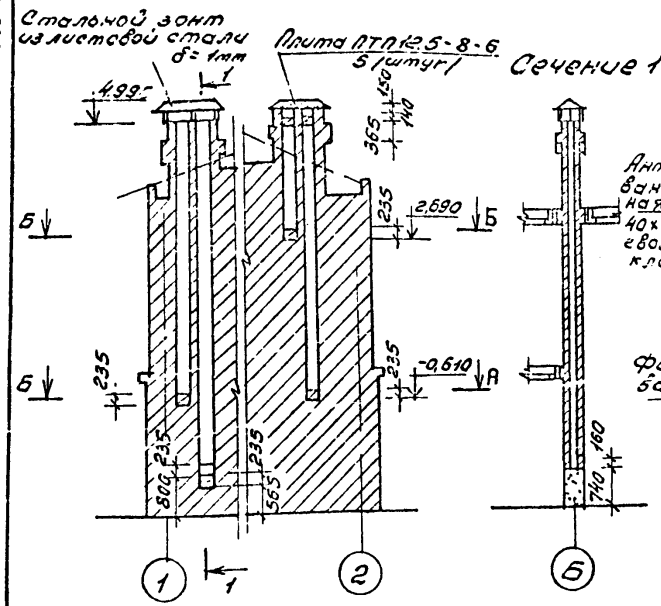

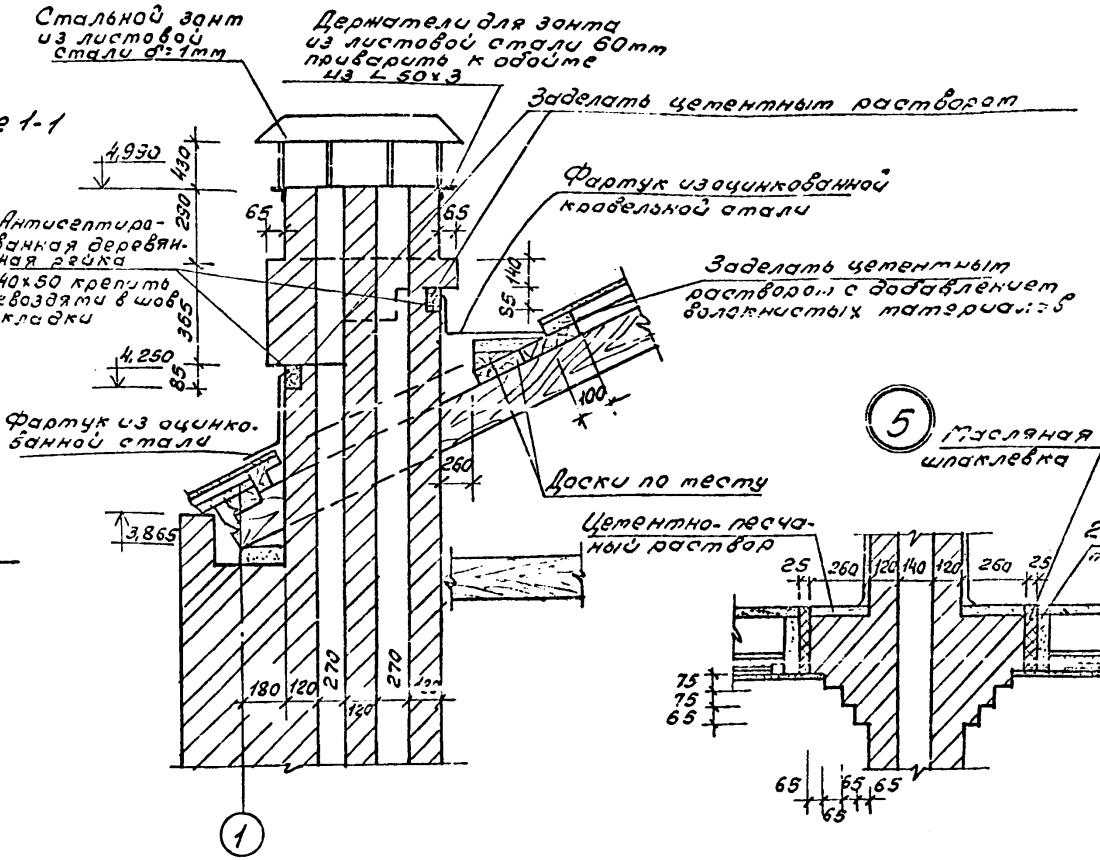

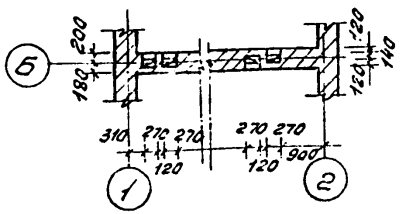

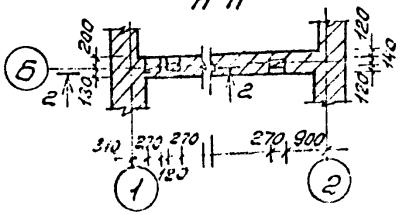

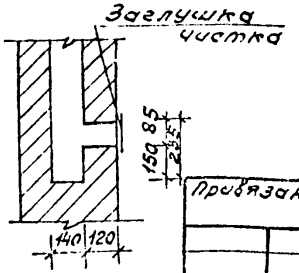

Плита ПТП12.5-8-6 5 /штук/

Стальной зонт из листовой стали δ=1мм

Держатели для зонта из листовой стали 60мм приварить к обойме из ∠50×3

Заделать цементным раствором

Фартук из оцинкованной кровельной стали

Антисептированная деревянная рейка 40×50 крепить гвоздями в шов кладки

Заделать цементным раствором с добавлением волокнистых материалов

Фартук из оцинкованной стали

Доски по тесту

Цементно-песчаный раствор

Масляная шпаклевка

2 слоя асбестового картона

Б-Б

А-А

Заглушка чистка

ГИП	Маричева		
Н.контр.	Евстигнеев		
Нач.отд.	Рогачев		
Гл.спец.	Богаенко		
Рук.гр.	Синадский		
Вед.инж.	Рязанова		

ТП 709-9-61.87 АС

Склад лесных сем. и пиственных пород на 5 тонн. Стены кирпичные.

Детали разреза. Развертка стены по оси „Б" /вариант/

Стадия	Лист	Листов
Р	14	

СОЮЗСЕЛЬПРОЛЕСХОЗ

Привязан

Инв. №

Согласовано: Рук.гр.ОВ Шатис

Копировал

Формат А

Альбом I

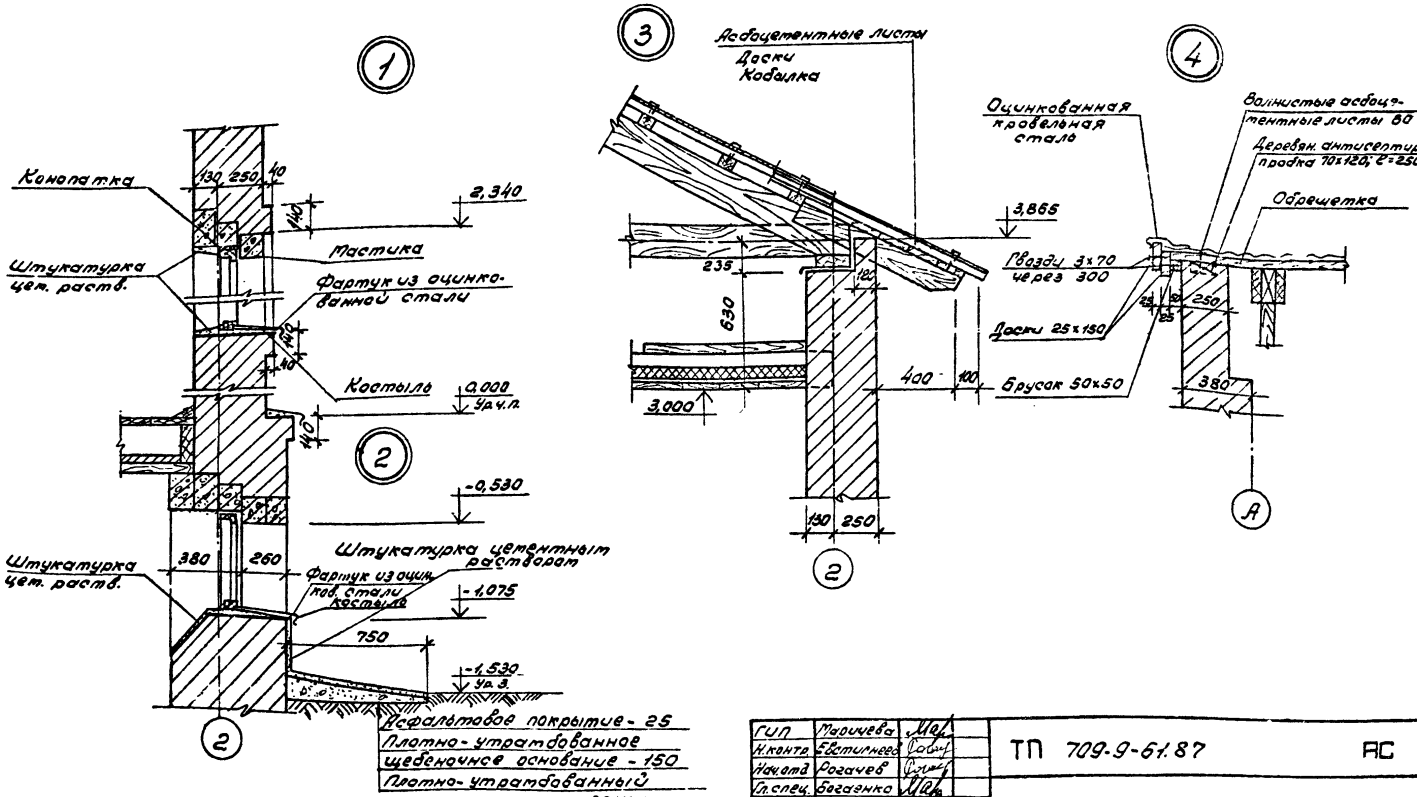

ГИП	Маричева		ТП 709-9-61.87		АС
Н.контр.	Евстигнеев				
Нач.отд.	Рогачев				
Гл.спец.	Богаенко				
Рук.гр.	Синадский				
Вед.инж.	Рязанова		Склад лесных сетян лиственных пород на 5 тонн. Стены кирпичные.	Стадия: Р	Лист: 15	Листов:
			Детали разреза (вариант)	СОЮЗГИПРОДЕСХОЗ	

Привязан

Инв. №

Согласовано:
Рук.гр.конст. Нольская

Копировал

Формат А2

Альбом I

Ведомость перемычек

Марка позиция	Схема сечения	Марка позиция	Схема сечения
пр1	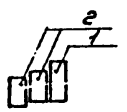	пр5	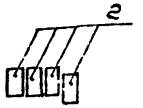
пр2	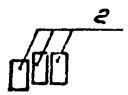	пр6	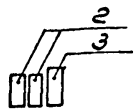
пр3	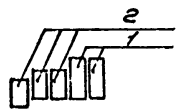	пр7	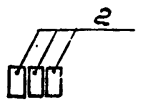
пр4	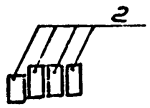	пр8	

Спецификация перемычек

Марка позиция	Обозначение	Наименование	Количество на этаж: Цокольн.	1	Всего	Масса един. кг	Примечание
Перемычки наружные для расчетной $t_н$° - 30°С							
1	Серия 1.038.1-1 вып. 1	3ПБ13-37	–	6	6	85	пр1
2		2ПБ13-1	–	12	12	54	
2	То же	2ПБ13-1	–	3	3	54	пр2
1	"	3ПБ13-37	8	–	8	85	пр3
2	"	2ПБ13-1	12	–	12	54	
2	"	2ПБ13-1	4	–	4	54	пр4
2	"	2ПБ13-1	–	4	4	54	пр5
3	"	3ПБ16-37	1	–	1	102	пр6
2	"	2ПБ13-1	2	–	2	54	
Перемычки внутренние для расчетных температур наружного воздуха - 20°, - 30°, - 40°С							
3	Серия 1.038.1-1 вып. 1	3ПБ16-37	1	–	1	102	пр6
2	То же	2ПБ13-1	2	–	2	54	
2	"	2ПБ13-1	3	3	6	54	пр7
2	"	2ПБ13-1	–	1	1	54	пр8

Таблица толщин стен и утеплителя

Материал: Стены	Утеплитель	Расчетная $t_н$°С	Толщина наружных стен: Выше отм. 0,000	Ниже отм. 0,000	Толщина утеплителя: Кровля совмещен.	Кровля с чердаком
Кирпич керамический рядовой Кр 100/1400/15 ГОСТ 530-80	Ячеистый бетон γ=400 кгс/м³	-20 / -36,2*	380	640	40 / 80*	40 / 60*
	Жесткие минераловатные плиты γ=300 кгс/м³ /вариант/	-30 / -36,2*	380	640	60 / 80*	50 / 60*
		-40 / -50*	510	770	80 / 100	60 / 80

× Предельная расчетная температура наружного воздуха.

* Предельная толщина утеплителя.

Согласовано: Рук. гр. конструк. Чальская

Привязан

Инв. №

ГИП	Маричева	[signature]	
Н. контр.	Евстигнеев	[signature]	
Нач. отд.	Рогачев	[signature]	
Гл. спец.	Богаенко	[signature]	
Рук. гр.	Синадский	[signature]	
Вед. инж.	Рязанова	[signature]	1987

ТП 709-9-61.87 АС

Склад лесных семян лиственных пород на 5 тонн. Стены кирпичные

Стадия	Лист	Листов
Р	16	

Ведомость перемычек

СОЮЗГИПРОЛЕСХОЗ

Копировал [signature]

Формат А2

Альбом I

Ведомость перемычек

Марка позиция	Схема сечения
Для температуры наружного воздуха -20°С	
пр1	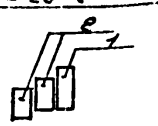
пр2	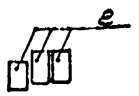
пр3	
пр4	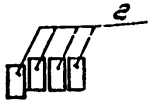
пр5	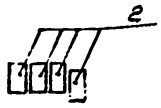
пр6	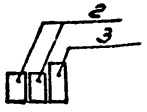

Марка позиция	Схема сечения
Для температуры наружного воздуха -40°С	
пр1	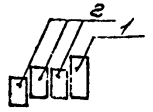
пр2	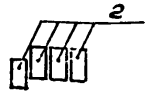
пр3	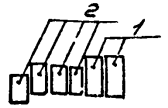
пр4	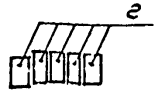
пр5	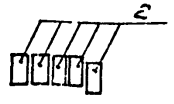
пр6	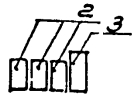

Спецификация перемычек

Марка позиция	Обозначение	Наименование	Количество на этаж: Чердачный	1	Всего	Масса един. кг	Примечание
Перемычки наружные для варианта с расчетной t = -20°С							
1	Серия 1.038.1-1	3ПБ13-37	-	6	6	85	пр1
2	Вып. 1	2ПБ13-1	-	12	12	54	
2	То же	2ПБ13-1	-	3	3	54	пр2
1	"	3ПБ13-37	8	-	8	85	пр3
2	"	2ПБ13-1	12	-	12	54	
2	"	2ПБ13-1	4	-	4	54	пр4
2	"	2ПБ13-1	-	4	4	54	пр5
3	"	3ПБ16-37	1	-	1	102	пр6
2	"	2ПБ13-1	2	-	2	54	
Перемычки наружные для варианта с расчетной t = -40°С							
1	Серия 1.038.1-1	3ПБ13-37	-	6	6	85	пр1
2	Вып. 1	2ПБ13-1	-	18	18	54	
2	То же	2ПБ13-1	-	4	4	54	пр2
1	"	3ПБ13-37	8	-	8	85	пр3
2	"	2ПБ13-1	16	-	16	54	
2	"	2ПБ13-1	5	-	5	54	пр4
2	"	2ПБ13-1	-	5	5	54	пр5
3	"	3ПБ16-37	1	-	1	102	пр6
2	"	2ПБ13-1	3	-	3	54	

ГИП	Марчева		
Н.контр.	Екатигнеев		
Начотд.	Рогачев		
Гл.спец.	Богаенко		
Рук.гр.	Синадский		
Вед.инж.	Рязанова		1992

ТП 709-9-61.87 АС

Склад лесных сеяных материалов пирсового типа на 5 тонн. Стены кирпичные

Стадия	Лист	Листов
Р	17	

Ведомость перемычек для вариантов с расчетной температурой -20°; -40°С.

СОЮЗГИПРОЛЕСХОЗ

Согласовано:

Рук.гр.качества Малкина

Привязан

Инв.№

Копировал Формат А2

Альбом I

Спецификация элементов заполнения проемов

Марка поз.	Обозначение	Наименование	Количество: подвал	Количество: 1 этаж	Количество: всего	Масса ед. кг	Примечание
1	ГОСТ 14624-84	Дверной блок ДНГ 21-10	—	1	1		
2	То же	Дверной блок ДНГ 21-9	1	—	1		
3	"	Дверной блок ДВГ 19-9	2	1	3		Обить асбест. и жестью
ОК1	ГОСТ 11214-86	Оконный блок ОР9-9	—	7	7		
ОК2	То же	Оконный блок ОР6-9	5	2	7		2 окна смуховых
ОК1	ГОСТ 11214-86	Оконный блок ОС9-9	—	7	7		Только для $t_н$ -20°С
ОК2	То же	Оконный блок ОС6-9	5	2	7		
ОК1	ГОСТ 16289-86	Оконный блок ОРС9-9	—	7	7		Только для $t_н$ -40°С
ОК2	То же	Оконный блок ОРС6-9	5	2	7		

Ведомость проемов дверей

Марка поз.	Размер проема в кладке
1	1010×2100
2	910×2100
3	910×1900

Схемы расположения элементов заполнения оконных проемов

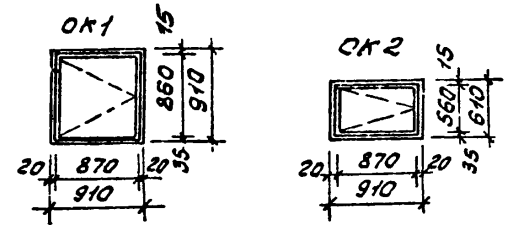

ГИП	Паричева		
Н.контр.	Евстигнеев		
Нач.отд.	Рогачев		
Гл.спец.	Богданко		
Рук.гр.	Синадский		
Ведущ.	Рязанова		1987

Привязан

Инв.№

ТП 709-9-61.87 АС

Склад лесных семян лиственных пород на 5 тонн. Стены кирпичные.	Стадия	Лист	Листов
	Р	18	
Спецификация ведомость проемов дверей. Схемы.	СОЮЗГИПРОЛЕСХОЗ		

Копировал Филатов

Формат А2

Альбом I

Схема расположения элементов фундаментов

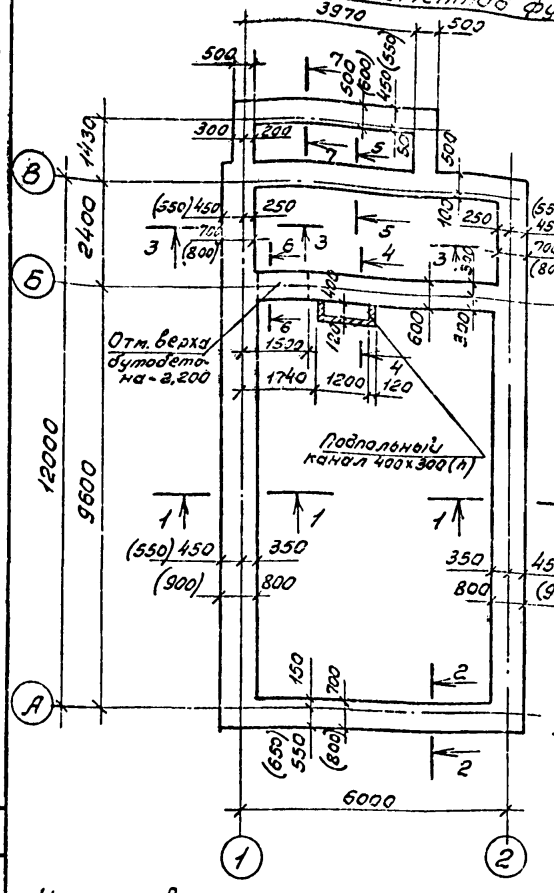

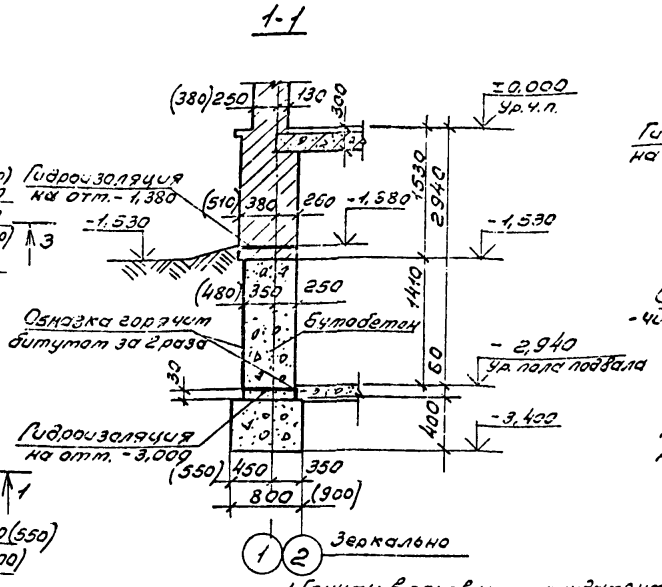

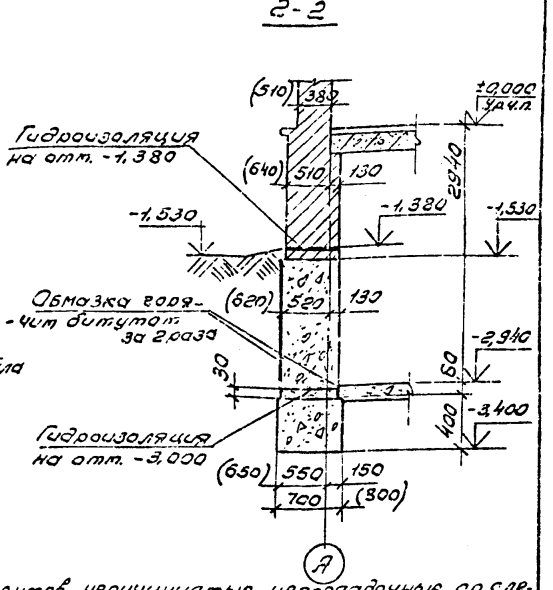

Схема нагрузок

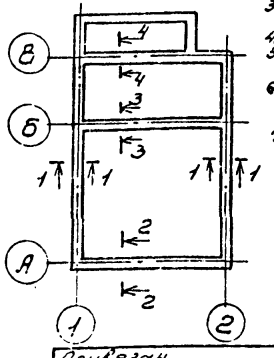

1. Грунты в основании фундаментов непучинистые, непросадочные со следующими нормативными характеристиками: $J^н = 0,49$ рад; $C^н = 2$ кПа; $E = 14,7$ мПа; $\gamma = 1,8$ т/м³
2. Горизонтальная гидроизоляция стен на отм. -1,380 и на отм. -3,000 принята из слоя цементного раствора состава 1:2, толщ. 30 мм.
3. За относительную отметку ±0,000 принята отметка чистого пола 1-го этажа, которая соответствует абсолютной отм. ▭
4. Отметка земли принята -1,530.
5. Фундаменты и стены ниже отм. -1,450 приняты из бутобетона. Бетон класса В7,5 бутовый камень М-200.
6. В схеме нагрузок на фундаменты даны нормативные нагрузки на отм. -2,700 для перекрытий из сборных ж.б. панелей с совмещенной кровлей.
7. Настоящий чертеж читать одновременно с листами АС-20,21.
8. Размеры в скобках для расчетной зимней температуры воздуха $t_н = -40°C$.

Нормативные нагрузки

№ сечения	Нагрузки кН/м (тс/м)		
	Наружная $t°_н$		
	-20°C	-30°C	-40°C
1-1	94,14(9,6)	94,14(9,6)	105(10,8)
2-2	73,5(7,5)	73,5(7,5)	85,3(8,7)
3-3	64,7(6,6)	64,7(6,6)	76,5(7,8)
4-4	58,8(6,0)	58,8(6,0)	58,8(6,0)

Гип	Маричева	
Н.контр.	Рогачев	
Нач.отд.	Рогачев	
Гл.спец.	Богаенко	
Рук.гр.	Нальская	
Техник	Проценко	

ТП 709-9-61.87

Склад лесных сетян лиственных пород на 5 тонн. Стены кирпичные.

Стадия	Лист	Л.
Р	19	

Схема расположения элементов фундаментов. Сечения 1-1; 2-2.

СОЮЗГИПРОЛЕСХОЗ

Привязан

Инв. №

Согласовано: Рук. гр. ОВ Шатис

Копировал

Формат 1:12

Альбом I

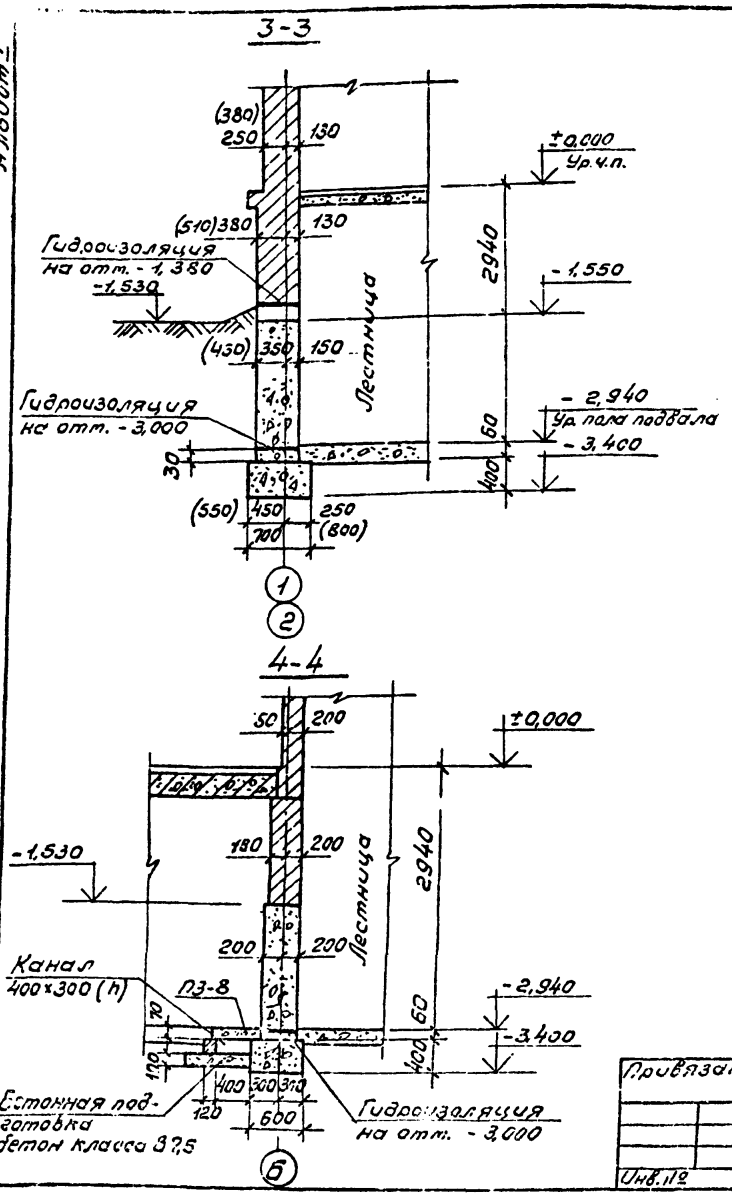

Спецификация к схеме расположения элементов фундаментов

Марка, поз.	Обозначение	Наименование	Кол.	Масса ед. кг	Приме-чание
		Плиты перекрытия			
		канала			
ПЗ-8	3.006.1-2/82, вып. 1-2	ПЗ-8	2	50	

1. План фундаментов и общие примечания см. лист АС-19.
2. Кладку кирпичных стен в пределах земли вести из кирпича марки 100 на растворе марки 50.
3. Все поверхности стен подвала, соприкасающиеся с грунтом, окрасить горячим битумом марки БМ-IV за 2 раза.
4. Подпольный канал перекрывается сборной ж. б. плитой.
5. Размеры в скобках - для расчетной зимней температуры воздуха $t_н = -40°C$.
6. При кладке стены наружного входа у оси В (сечение 7-7) предусмотреть укладку сб. ступеней (см. лист АС-21).

Согласовано:
Рук. гр. ПЗ Шитис

Привязан

Инв. №

ГИП	Марчева		
Н.контр.	Рогачев		
Начотд.	Рогачев		
Гл.спец.	Богданка		
Рук.гр.	Нальская		
Техник	Проценко		

ТП 709-9-61.87 АС

Укладка лесных сетей лиственных пород на 5 тонн. Стены кирпичные.

Стадия	Лист	Листов
Р	20	

Сечения 3-3 и 4-4.

СОЮЗГИПРОЛЕСХОЗ

Копировал Филина

Формат А3

Альбом I

5-5

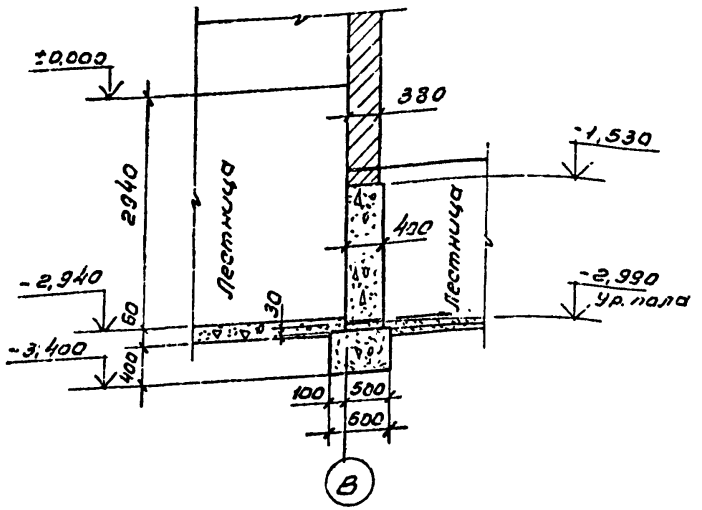

6-6

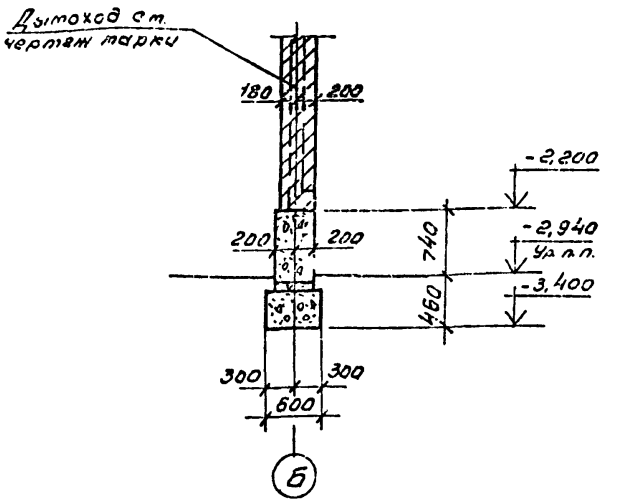

7-7

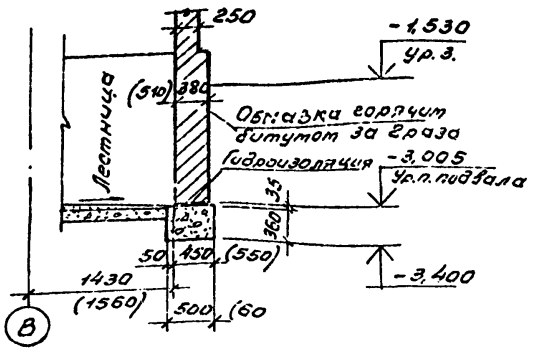

1. Сечение 6-6 дано для фундамента в месте расположения дымоходов.
2. Схему расположения элементов фундаментов см. лист АС-19.
3. Размеры в скобках для расчетной зимней температуры воздуха $t_н = -40°C$.
4. При кладке стены у оси „В" (сечение 7-7) одновременно с кладкой стен укладывать сборные ступени наружного входа

ГИП	Марчева		ТП 709-9-61.87		АС
Н.контр.	Рогачёв				
Нач.отд.	Рогачев				
Ст.спец.	Богаенко				
Рук.гр.	Нальская				
Техник	Процепко		Склад лесных семян лиственных пород на 5 тонн. Стены кирпичные. Сечения 5-5; 6-6; 7-7.	Стадия: Р; Лист: 21; Листов:	
Привязан					Союзгипродорхоз
Инв. №					

Копировал Филиппов

Формат А2

Альбом I

Схема расположения элементов фундаментов

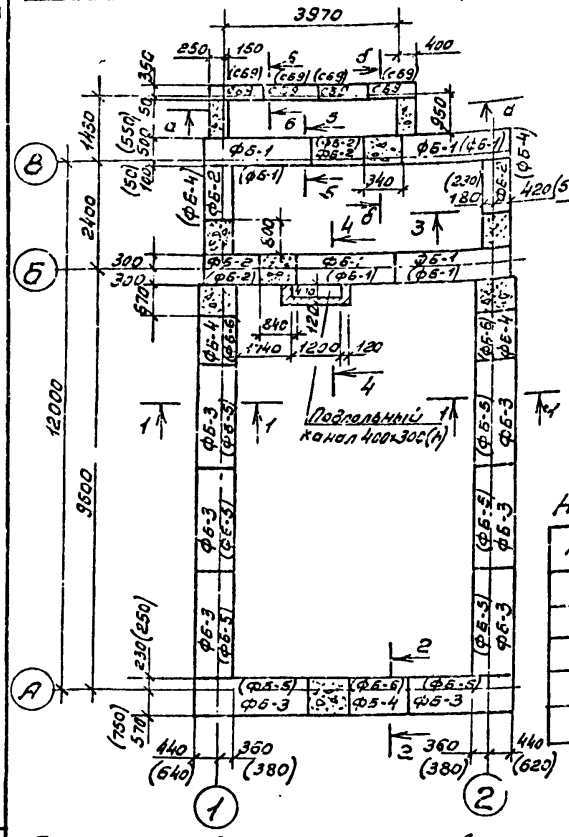

Схема нагрузок

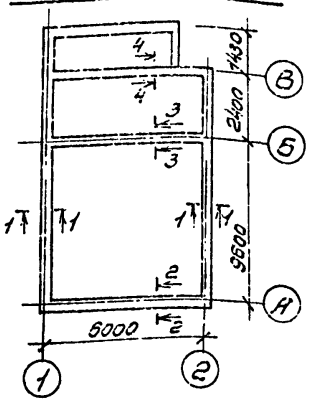

Нормативные нагрузки

№сечения	Нагрузки кН/м (тс/м)		
	Наружная t н°		
	-20°С	-30°С	-40°С
1-1	94,14(9,6)	94,14(9,6)	105(10,8)
2-2	73,5(7,5)	73,5(7,5)	85,3(8,7)
3-3	64,7(6,6)	64,7(6,6)	76,5(7,8)
4-4	58,8(6,0)	58,8(6,0)	58,8(6,0)

Спецификация к схеме расположения элементов фундаментов

Марка поз.	Обозначение	Наименование	Количество t н° -20°С	-30°С	-40°С	Примечание
		Блоки				
СБ-1	ГОСТ 13579-78	ФБС 24.6.6-Т	20	20	23	1,96т
СБ-2	"	ФБС 9.6.6-Т	4	4	6	0,7т
СБ-3	"	ФБС 12.6.3-Т	22	22	24	0,46т
СБ-4	"	ФБС 24.5.6-Т	3	3	2	1,53т
СБ-5	"	ФБС 9.5.6-Т	2	2	5	0,59т
СБ-6	"	ФБС 12.5.3-Т	2	2	3	0,38т
СБ-7	"	ФБС 24.4.6-Т	3	3	5	1,30т
СБ-8	"	ФБС 9.4.6-Т	5	5		0,47т
СБ-9	"	ФБС 12.4.3-Т	7	7	4	0,31т
СБ-10	"	ФБС 24.3.6-Т	2	2	2	0,97т
СБ-11	"	ФБС 9.3.6-Т	8	8	8	0,55т
		Плиты				
ФБ-1	ГОСТ 13580-85	ФЛ 6.24-4	4	4	4	0,93т
ФБ-2	"	ФЛ 6.12-4	4	4	2	0,45т
ФБ-3	"	ФЛ 8.24-1	8	8		1,15т
ФБ-4	"	ФЛ 8.12-1	3	3	2	0,55т
ФБ-5	"	ФЛ 10.24-1			8	1,38т
ФБ-6	"	ФЛ 10.12-1			3	0,65т
ПЗ-8	3.006.1-2/82 Вып. 1-2	Плиты канала ПЗ-8	2	2		0,050т

1. Грунты в основании фундаментов - непучинистые, непросадочные со следующими нормативными характеристиками: $J^н = 0,49$ рад; $C^н = 2$ кПа; $E = 14,7$ мПа; $\gamma = 1,8$ т/м³. Грунтовые воды отсутствуют.
2. За относительную отметку ±0,000 принята отметка чистого пола 1ого этажа, которая соответствует абсолютной отметке ☐
3. Фундаменты и стены ниже отметки - 1,530 приняты из сборных блоков.
4. Кладку бетонных блоков выполнять на цементном растворе марки 50.
5. Нижний ряд блоков укладывать на выравненное песчаное основание (при песчаных грунтах) или предварительно уплотненную песчаную подсыпку толщиной 50мм (при прочих грунтах).
6. Отметка земли принята - 1,530.
7. Горизонтальная гидроизоляция стен на отм. - 1,380 и на отм. - 3,100 принята из цементного раствора состава 1:2 толщиной 30мм.
8. Раскладку блоков см. лист АС-25.

Согласовано
Рук. гр. ОВ | Шамис

Привязан

Инв. №

ГИП	Маричева	
Н. контр.	Рогачев	
Нач. отд.	Рогачев	
Гл. спец.	Богаенко	
Рук. гр.	Нальская	
Техник	Проценко	

ТП 709-9-61.87 АС

Склад лесных семян лиственных пород на 5 тонн. Стены кирпичные.

Стадия	Лист	Листов
Р	22	

Схема расположения элементов сборных фундаментов (вариант)

СОЮЗГИПРОЛЕСХОЗ

Копировал Тиегуев

Формат А2

Альбом I

1-1

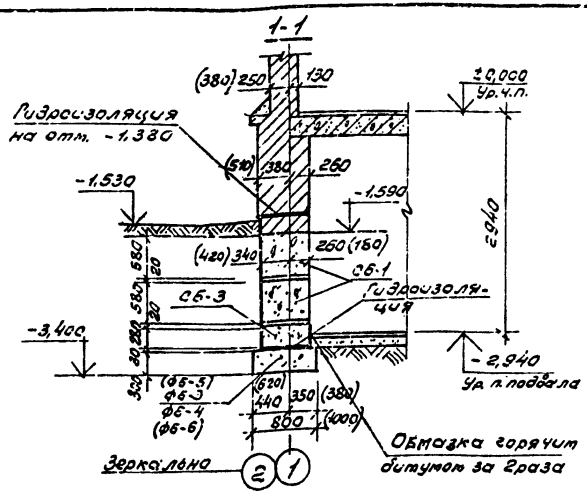

2-2

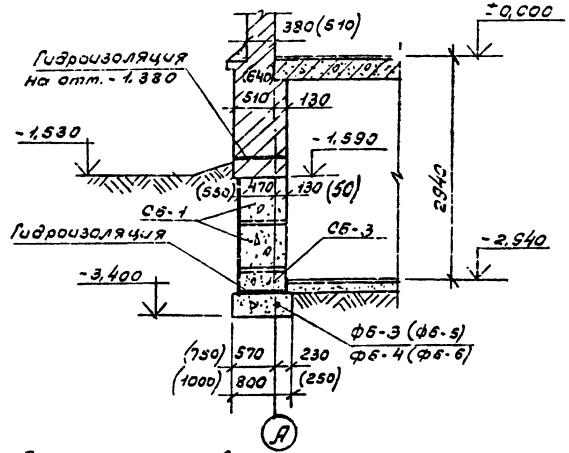

3-3

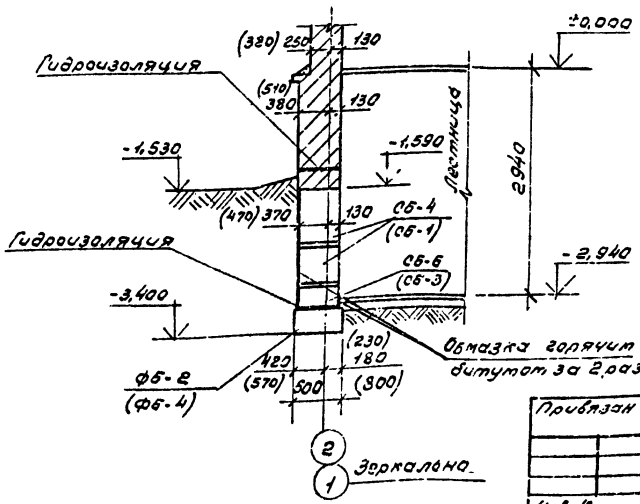

1. План фундаментов см. лист АС-22.
2. Раскладку блоков см. лист АС-25.
3. Нижний ряд блоков укладывать на выровненное песчаное основание (при песчаных грунтах) или предварительно уплотненную подушку толщиной 50мм (при прочих грунтах).
4. Стеновые блоки укладывать на цементном растворе марки 50 с обязательной перевязкой швов. Вертикальные швы, шпонки между блоками, монолитные участки и места заделки выполнять из бетона класса Б12,5.
5. Размеры в скобках - для расчетной зимней температуры воздуха $t_н = -40°C$.

ГИП	Маричева		ТП 709-9-61.87			АС	
Н.контр.	Рогачев						
Нач.отд.	Рогачев						
Гл.спец.	Богаенко						
Рук.гр.	Нальская						
Техник	Проценко		Склад лесных сетян лиственных пород на 5 тонн. Стены кирпичные.	Стадия	Лист	Листов	
				Р	23		
			Сечения 1-1÷3-3. (вариант)	СОЮЗГИПРОЛЕСХОЗ			

Привязан

Инв. №

Копировал Фиксуя

Формат:

Альбом I

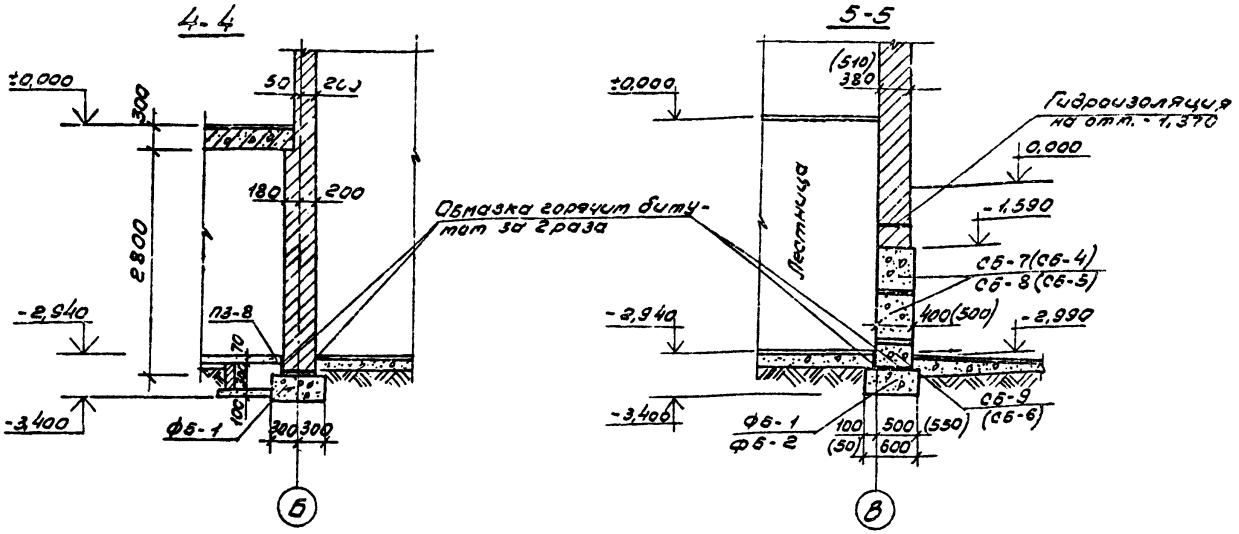

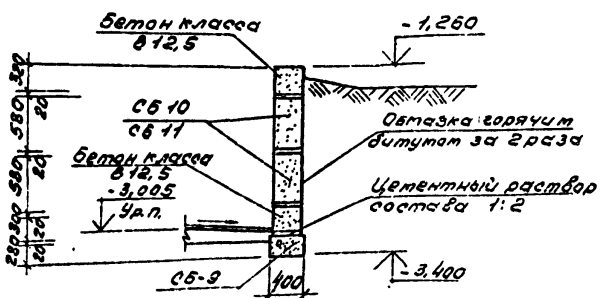

1. Данный лист читать с листами АС-22, АС-23.
2. Размеры в скобках для расчета зимней температуры воздуха $t_н = -40°C$.

Гип	Маричева		ТП 709-9-61.87	АС
Ч.контр.	Рогачев			
Нач.отд.	Рогачев			
Гл.спец.	Богаенко			
Нач.отд.	Нальская			
Техник	Проценко			

Привязан	Склад лесных семян лиственных пород на 5 тонн. Стены кирпичные.	Стадия	Лист	Листов
		Р	24	
Инв. №	Сечения [illegible] Б-6. (вариа[illegible])	СОЮЗГИПРОЛЕСХОЗ		

Согласовано:
Рук.ер.ОВ | Шатис | [illegible]

Копировал [illegible]

Формат А2

Альбом I

Раскладка блоков по оси „1"

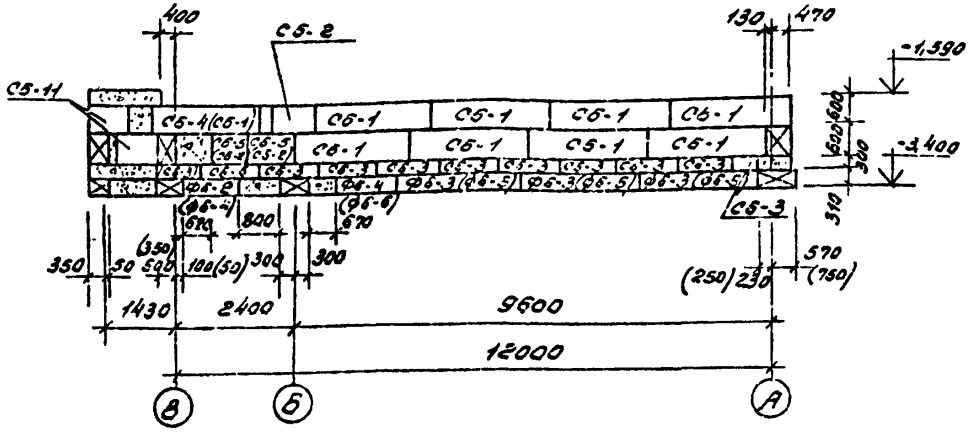

Раскладка блоков по оси „А"

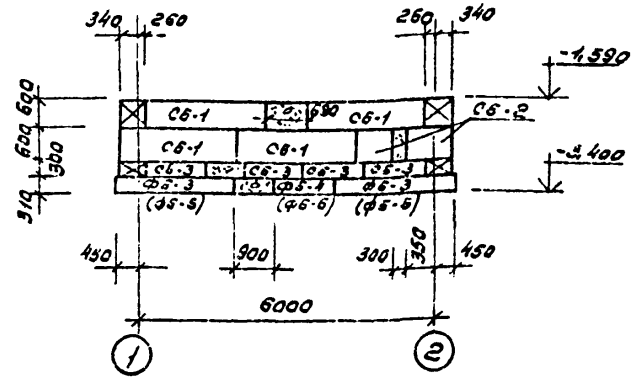

Раскладка блоков по а-а

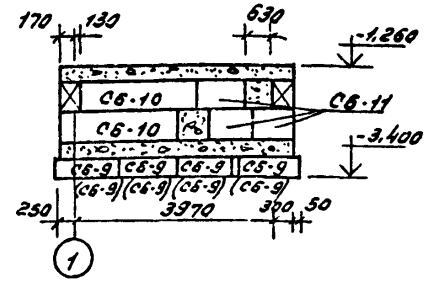

Раскладка блоков по б-б

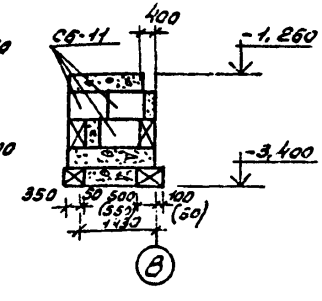

Раскладка блоков по оси „2"

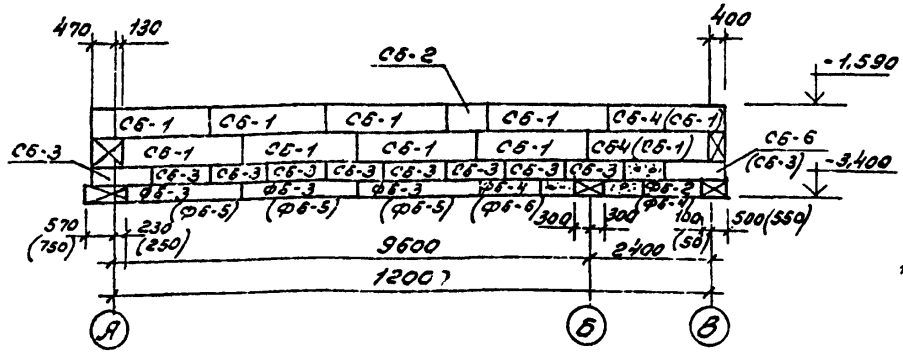

Раскладка блоков по оси „В"

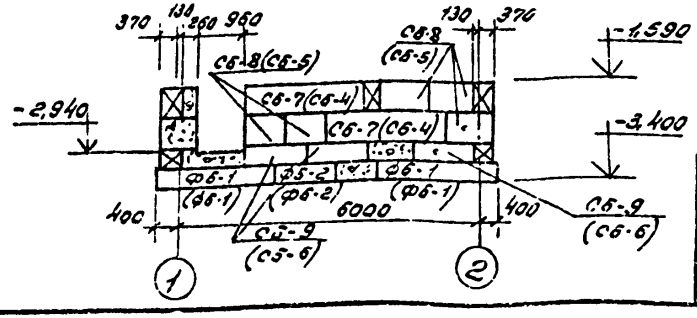

1. Схему расположения элементов фундаментов и общие привязки см. лист АС-22.
2. Размеры в скобках для расчетной зимней температуры воздуха $t_н = -40°C$.

ГИП	Марчичев		
Ч.контр.	Рогачев		
Нач.отд.	Рогачев		
Гл.спец.	Богавенко		
Рук.гр.	Напольская		
Ст.инж.	Черкасова		

Привязан

Инв. №

ТП 709-9-61.87 АС

Склад лесных сетян лиственных пород на 5 тонн. Стены кирпичные.

Стадия	Лист	Листов
Р	25	

Раскладка блоков по осям 1, 2, А, В и а-а, б-б. (Вариант)

СОЮЗГИПРОЛЕСХОЗ

Копировал Формат А4

Альбом I

Схема расположения элементов перекрытия на отм. 0,000

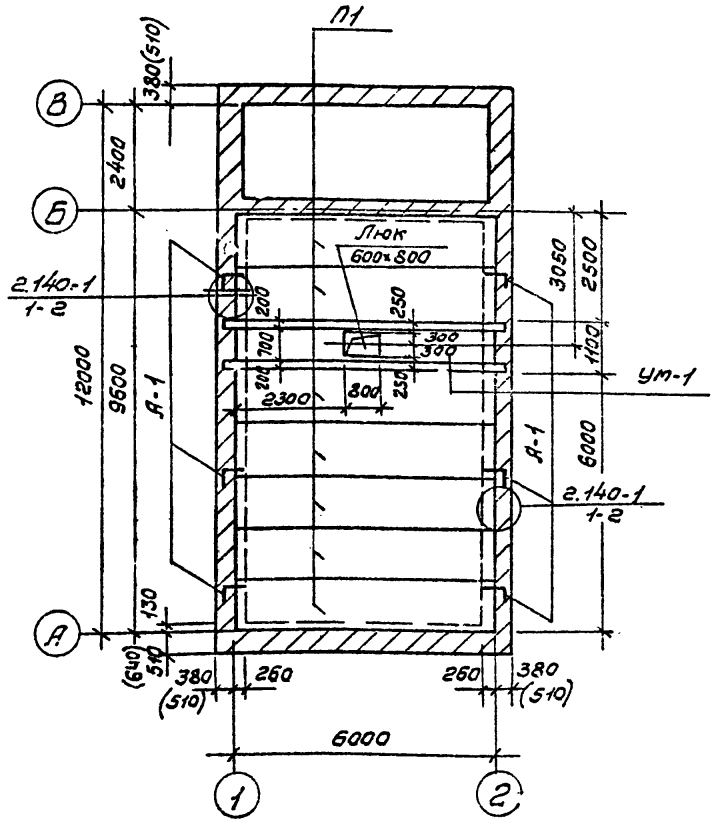

Спецификация к схеме расположения элементов перекрытия

Марка, поз.	Обозначение	Наименование	Кол.	Масса ед. кг	Примечание
П1	1.141-1 вып. 64	ПК 60.12-6А IV Т	7	2100	
		Анкера			
А1	АС-29	А1	6	[illegible]	
Ум1	АС-29	Монолитный участок	1		
		Ум-1			

1. Укладку плит на стены производить по выравненному слою цементного раствора марки 50.
2. Швы между плитами тщательно заполняются бетоном класса не ниже В10 или раствором марки не ниже 100.
3. Анкеры защищаются от корр[illegible] слоем цементного раствора.
4. Монтаж сборных железобетонных конструкций производить в соответствии со СНиП III-16-80.
5. Детали опирания плит на стены и пояснительную записку см. серию 1.141-1 вып. 64.
6. Размеры в скобках - для расчетной зимней температуры воздуха $t_н = -40°C$.
8. Нагрузка на перекрытие принята 2,94 кПа.

ГИП	Маричева		
Н.контр.	Рогачев		
Нач.отд.	Рогачев		
Гл.спец.	Богаенко		
Рук.гр.	Нальская		
Техник	Проценко		

ТП 709-9-61.87 АС

Привязан

Инв. №

Склад лесных сетян лиственных пород на 5 тонн. Стены кирпичные.

Стадия	Лист	Листов
Р	26	

Схема расположения элементов перекрытия. Спецификация.

СОЮЗГИПРОЛЕСХОЗ

Копировал [illegible]

Формат А3

Альбом I

Монолитный участок УМ-1

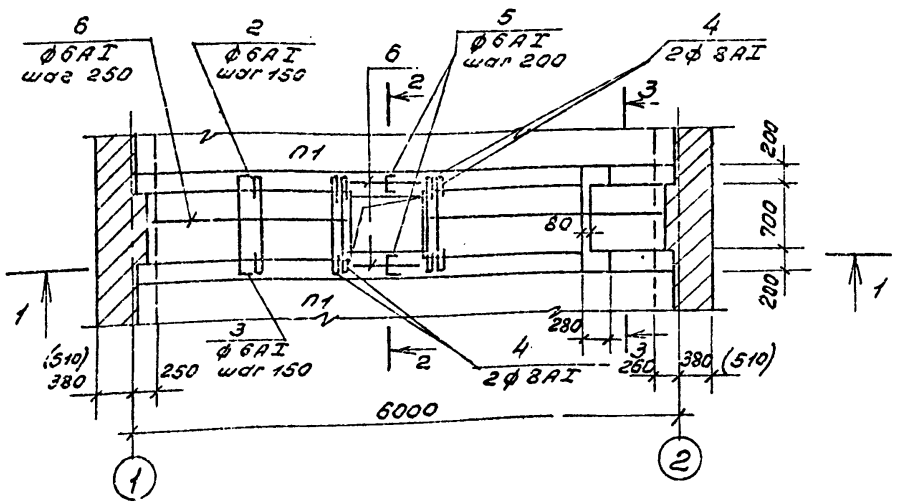

а-а

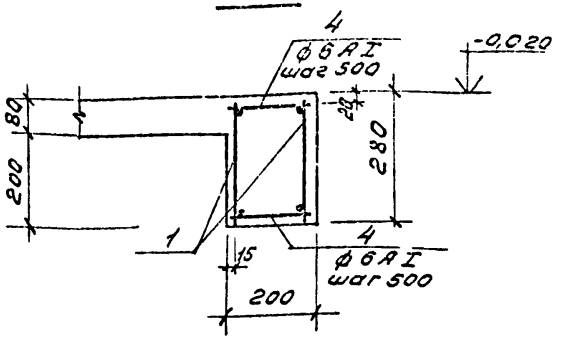

2-2

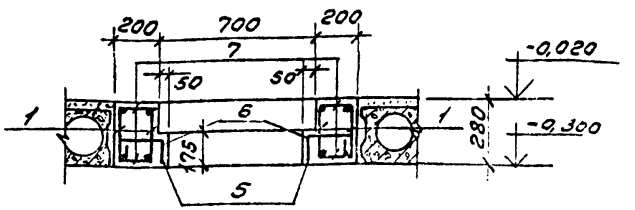

1-1

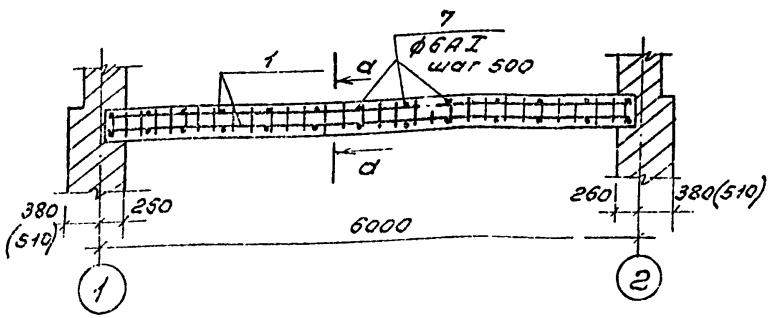

1. Данный лист читать с листом АС-26, АС-29.
2. Размеры в скобках - для расчетной зимней температуры воздуха $t_н = -40°C$.

ГИП	Маричева		ТП 709-9-61.87 АС
Н.контр.	Рогачев		
Нач.отд.	Рогачев		
Гл.спец.	Богаенко		
Рук.гр.	Нальская		
Техник	Проценко		

Привязан

Инв. №

Склад лесных сетян лиственных пород на 5 тонн. Стены кирпичные.	Стадия	Лист	Листов
	Р	27	
Монолитный участок УМ-1. Сечения а-а; 1-1; 2-2.	СОЮЗГИПРОЛЕСХОЗ		

Копировал [illegible]

Формат А2

Альбом I

Деталь крышки люка

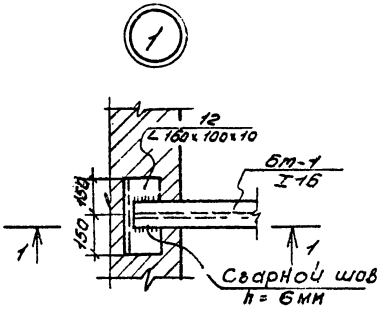

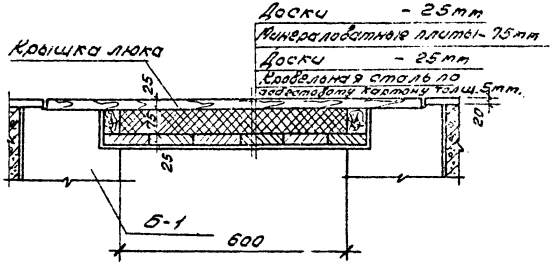

1-1

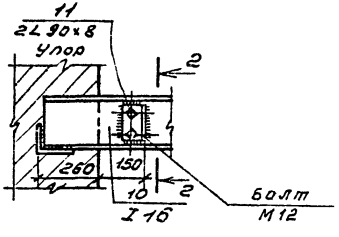

2-2

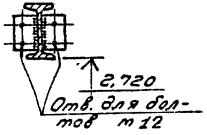

3-3

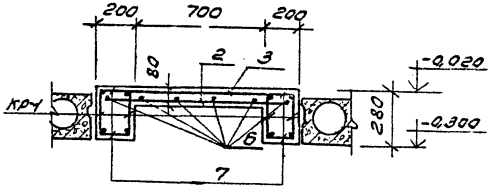

1. Расположение узла „1" на схеме ст. лист АС-31,32.
2. Материал для строительных элементов монорельса принять ВСт3сп5 по ГОСТ 380-71*.

Гип	Маричева		ТП 709-9-61.87	АС
Н.контр.	Рогачев			
Нач.отд.	Рогачев			
Гл.спец.	Богденко			
Рук.гр.	Нальская			
Ст.инж.	Черкасова		Склад лесных сетян лиственных пород на 5 тонн. Стены кирпичные.	Стадия: Р; Лист: 28; Листов:
			Узел 1. Деталь крышки. Сечение 3-3.	СОЮЗГИПРОЛЕСХОЗ

Привязан

Инв. №

Копировал [illegible]

Формат А3

Альбом I

Спецификация монолитного участка УМ-1

Формат	Зона	Поз.	Обозначение	Наименование	Кол.	Примечание
				Монолитный участок		
				УТ-1		
				Сборочные единицы		
А3		1	АС-30	Каркас КР-1	4	
				Детали		
Б4		2	АС-27	ф6 AI; ГОСТ 5781-82*; ℓ=1220	35	
Б4		3	АС-27	ф6 AI; ГОСТ 5781-82*; ℓ=1170	35	
Б4		4	АС-27	ф8 AI; ГОСТ 5781-82*; ℓ=1200	4	
Б4		5	АС-27	ф6 AI; ГОСТ 5781-82*; ℓ=550	10	
Б4		6	АС-27	ф6 AI; ГОСТ 5781-82*	п.м. 35	
Б4		7	АС-27	ф5 AI; ГОСТ 5781-82*; ℓ=180		
				Материалы		
				Бетон класса В15		0,99 м³
				Анкер 1		
				Детали		
А3	1/4	8	АС-29	ф10 AI; ГОСТ 5781-82*; ℓ=850	1	0,52 кг
				Анкер 2		
				Детали		
А3	1/4	9	АС-29	ф10 AI; ГОСТ 5781-82*; ℓ=720	1	0,44 кг
				Балка монорельса		
				Бт-1		115,3 кг
				Детали		
А3		10	АС-28	I 16; ГОСТ 8239-72*; ℓ=6240	1	99 кг
А3		11	АС-28	∠ 90×8; ГОСТ 8509-72*; ℓ=100	4	1,1 кг
А3		12	АС-28	∠ 150×100×10; ГОСТ 8510-72*; ℓ=300	2	5,95 кг

Ведомость талей

Поз.	Эскиз
2	1080 — 70
3	1080
4	1080
5	230 — 160
8	500 — 200 — 75
9	200 — 370 — 150

Ведомость расхода стали на элемент

Марка	Изделия арматурные								Всего
	Арматура класса								
	AI					AII			
	ГОСТ 5781-82*					ГОСТ 5781-82*			
	ф6	ф8	ф10		Итого	ф20		Итого	
УТ-1	35,46	1,9	14,7		52,06	58,8		58,8	110,85

Привязан

Инв. №

ГИП	Марчевд	
Н.контр.	Рогачёв	
Н.отд.	Рогачев	
Гл.спец.	Богаенко	
Рук.гр.	Нальская	
Техник	Проценко	

ТП 709-9-64.87 АС

Склад лесных сетян лиственных пород на 5тонн. Стены кирпичные

Стадия	Лист	Листов
Р	29	

Спецификация монолитного участка УМ-1

СОЮЗГИПРОЛЕСХОЗ

Копировал

Формат А3

Альбом I

Каркас кр-1

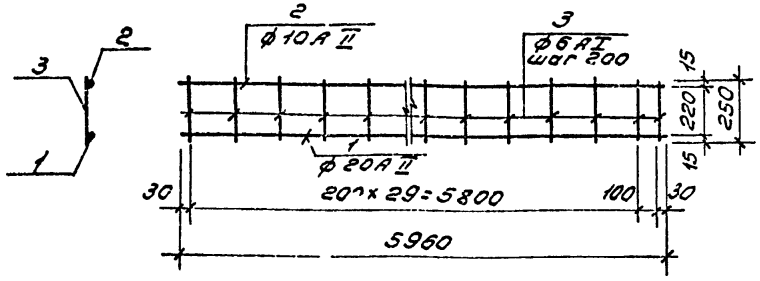

Спецификация каркаса кр-1

Формат	Зона	Поз.	Обозначение	Наименование	Кол.	Примечание
				Каркас кр-1		
				Детали		
А3		1	АС-30	ф20А II ГОСТ 5781-82* ℓ=5960	4	
А3		2	"	ф10А I ГОСТ 5781-82* ℓ=5960	4	
А3		3	"	ф6А I ГОСТ 5781-82* ℓ=250	124	
				Решетка пр1		
				Детали		
		4	АС-30	∠36х4 ГОСТ 8509-72* ℓ=685	2	1,45кг
		5	"	∠36х4 ГОСТ 8509-72* ℓ=475	2	1,026кг
		6	"	-18х4 ГОСТ 103-76* ℓ=408	3	0,23кг
		7	"	-30х5 ГОСТ 103-76* ℓ=680	17	0,802кг

Решетка пр1

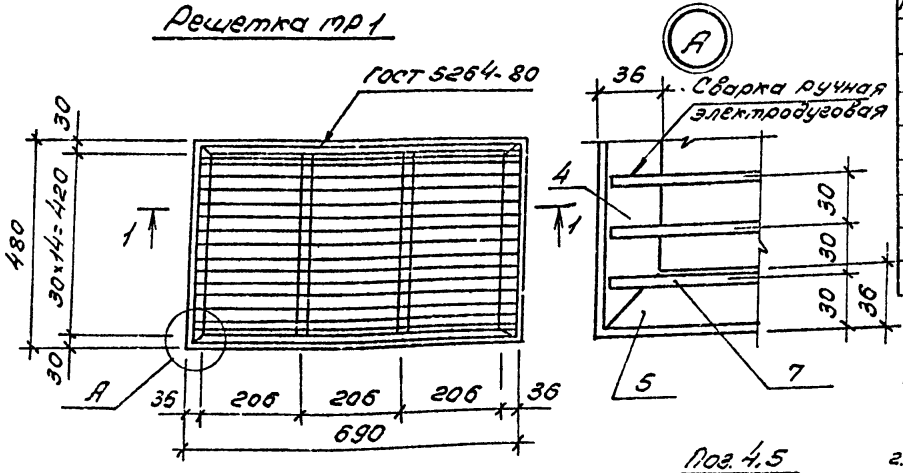

1-1

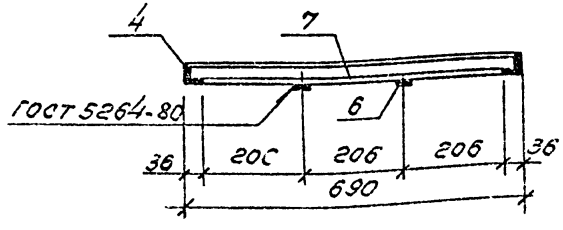

Поз. 4,5

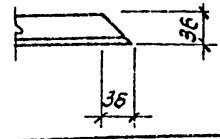

1. Сварку каркасов следует производить электродами типа Э42 по ГОСТ 9467-75 контактно-точечной сваркой по ГОСТ 14098-68 во всех пересечениях стержней.
2. Решетку окрасить - грунт ГФ-0119 ГОСТ 23343-78*;
   - эмаль ПФ-115 ГОСТ 6465-76*.

Грунт и эмаль наносятся в два слоя каждый.

ГИП	Марочева	
Н.контр.	Рогачев	
Нач.отд.	Рогачев	
Гл.спец.	Бозиенко	
Рук.гр.	Нальская	
Техник	Проценко	

ТП 709-9-61.87 АС

Привязан

Инв. №

Склад лесных семян лиственных пород на 5 тонн. Стены кирпичные

Альбом	Лист	Листов
Р	30	

Каркас кр1. Решетка пр1.

СОЮЗГИПРОЛЕСХОЗ

Копировал

Формат А3

Альбом I

Схема расположения элементов покрытия

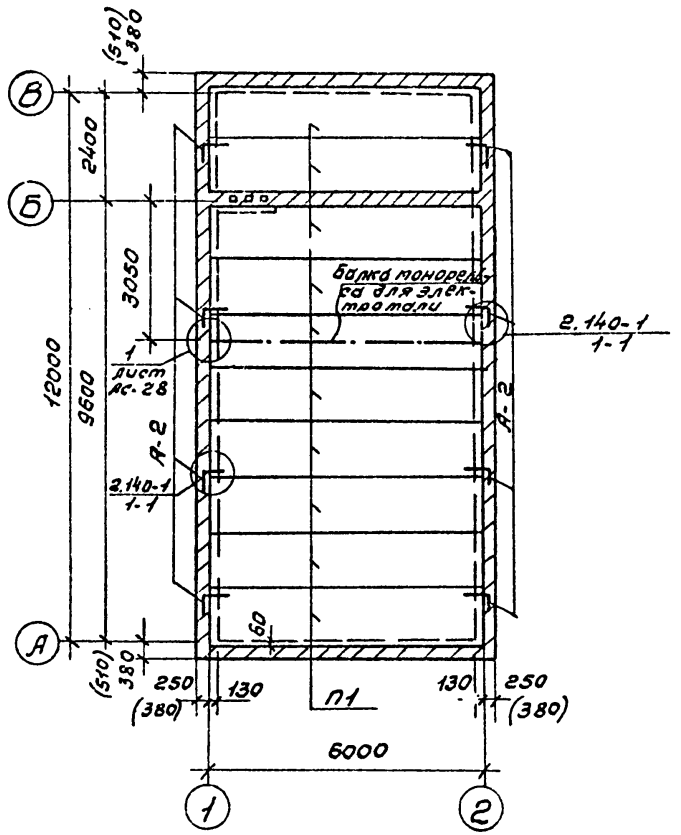

Спецификация к схеме расположения элементов покрытия

Марка поз	Обозначение	Наименование	Кол.	Масса ед. кг	Примечание
П1	ГОСТ 1.141-1, вып. 64	ПК 60.12-4А IV Т	10	2170	
		Анкера			
А2	АС-29	А2	8	0,44	
		Балка монорельса			
	АС-29	6М-1	1	115,30	

1. Укладку плит на стены производить по выравненному слою цементного раствора марки 50.
2. Швы между плитами тщательно заполняются бетоном класса не ниже В10 или раствором марки не ниже 100.
3. Анкеры защищаются от коррозии слоем цементного раствора.
4. Монтаж сборных железобетонных конструкций производить в соответствии со СНиП III-16-80.
5. Детали опирания плит на стены и пояснительную записку см. серию 1.141-1 вып 64.

ГИП	Маркова			ТП 709-9-61.87 АС		
Н.контр.	Рогачев					
Нач.отд.	Рогачев					
Гл.спец.	Богденко					
Рук.гр.	Нальская					
Техник	Проценко			Склад лесных сетян лиственных пород на 5 тонн. Стены кирпичные.	Стадия Р	Лист 31	Листов
Привязан				Схема расположения элементов покрытия. Спецификация.	СОЮЗГИПРОЛЕСХОЗ	
Инв.№						

Копировал

Формат А3

Альбом I

Схема расположения элементов чердачного перекрытия

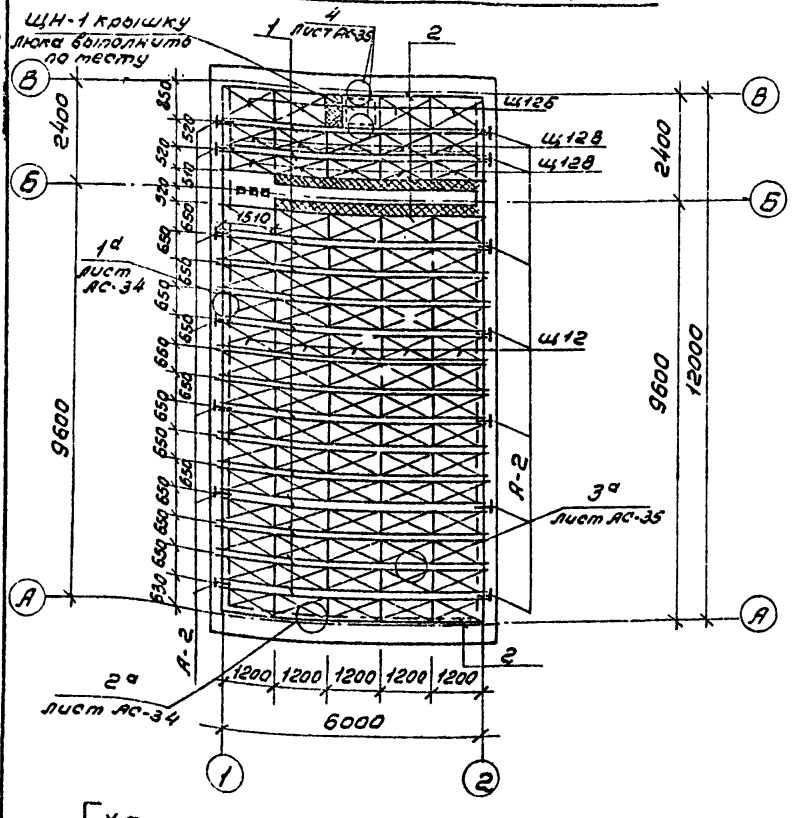

Спецификация к схеме расположения чердачного перекрытия.

Марка поз.	Обозначение	Наименование	Кол	Масса ед.кг	Примечание
		Деревянные конструкции			
1		Балка 2(50×200); ℓ=6080	15	1,80	$м^3$
2		" 50×200; ℓ=6000	4	0,24	$м^3$
	ГОСТ 1005-68	Щит Щ12 540×1200	70		
	ГОСТ 1005-68	" Щ12б 690×1200 (по типу Щ12)	4	0,084	$м^3$
	ГОСТ 1005-68	" Щ12в 430×1200 (по типу Щ12)	10		
		Металлические изделия			
А2	АС-35	Анкер А2	14	2,1	

1. Узлы перекрытий см. листы АС-34, АС-35.
2. Балки от торца на 750мм покрываются со всех сторон (и торец) антисептической пастой, конец балок (на длину 180мм) без торца покрывается столой или битумом и оклеивается толем в 2 слоя, толь обрезается по линии скоса.
3. Гнезда по бокам и по верху балок заделываются наглухо раствором.
4. Древесина для конструкций - сосна II категории влажностью не более 20% в соответствии с СНиП II-25-80.
5. Деталь опирания балки монорельса и раскладка стали см. лист АС-28,29.
6. Все не замаркированные щиты Щ12.

Схема расположения элементов монорельса

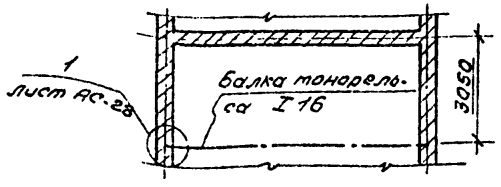

ГИП	Марчева		
Н.контр.	Рогачев		
Начотд	Рогачев		
Гл.спец.	Боганенко		
Рук.гр.	Налбская		
Ст.инж.	Черкасова		

Привязан

Инв. №

ТП 709-9-61.87 АС

Склад лесных сетян лиственных пород на 5 тонн. Стены кирпичные.

Стадия	Лист	Листов
Р	32	

Схема расположения элементов чердачного перекрытия. (Вариант)

СОЮЗГИПРОЛЕСХОЗ

Копировал Федулов

Формат А2

Альбом I

Схема расположения элементов перекрытия над подвалом

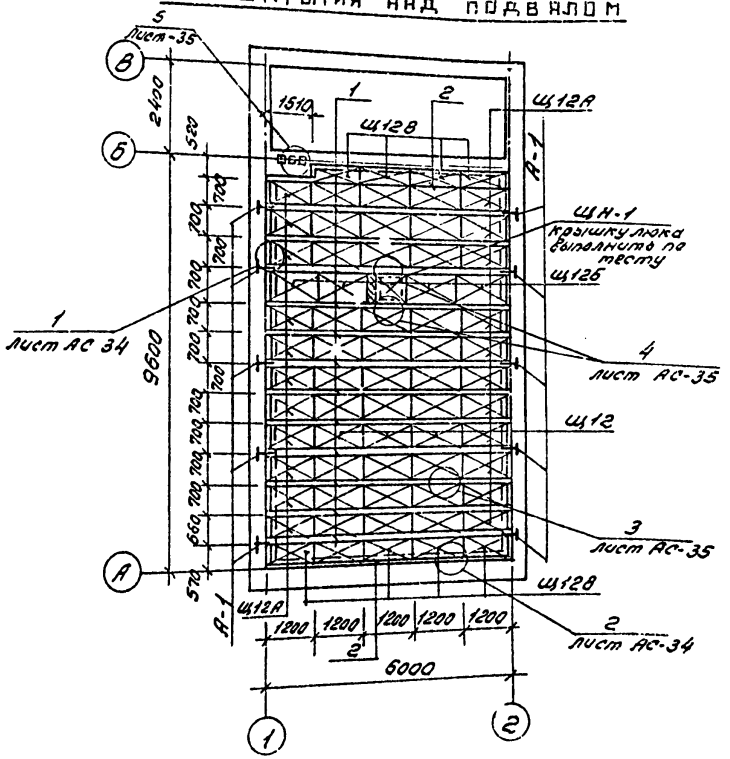
5
Лист-35
В
Б
А
2400
520
1510
1
2
Ш12А
Ш12Б
Ф68
А-1
ЩН-1
крышка люка выполнить по месту
Ш12Б
700
700
700

Альбом I

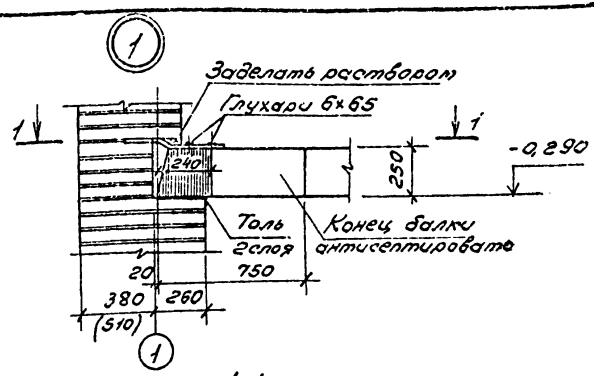

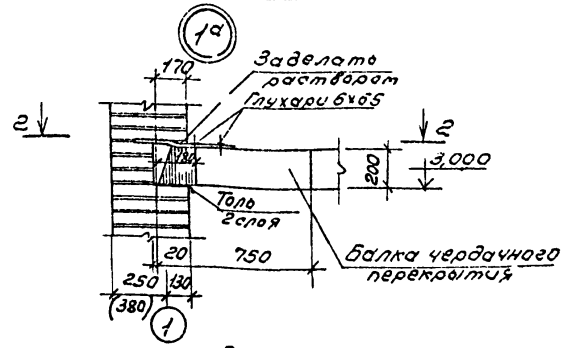

1-1

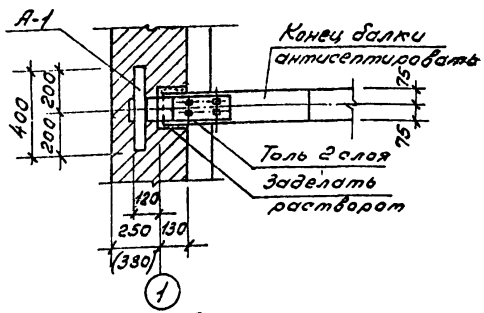

2-2

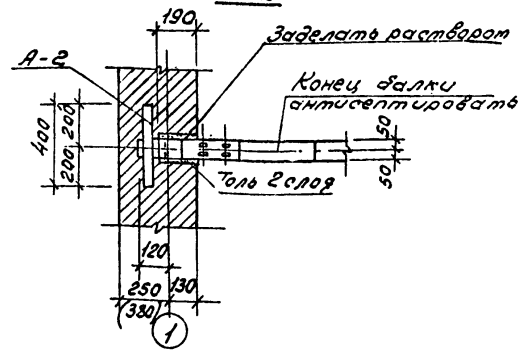

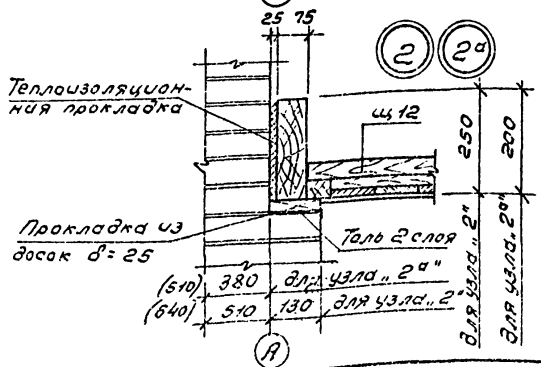

1. Данный лист читать с листами АС-32 и АС-33.
2. Анкера А1 и А2 см. лист АС-35.
3. Размеры в круглых скобках даны для $t_н$ -40°С.

ГИП	Маричева		ТП 709-9-61.87 АС
Н.контр.	Рогачев		
Нач.отд.	Рогачев		
Гл.спец.	Богаенко		
Рук.гр.	Нальская		
Ст.инж.	Черкасова		

Привязан

Инв. №

Склад лесных семян лиственных пород на 5 тонн. Стены кирпичные.	Стадия	Лист	Листов
	Р	34	
Узлы 1; 1а; 2; 2а (Вариант)	СОЮЗГИПРОЛЕСХОЗ		

Копировал [illegible]

Формат А3

Альбом I

Анкерь А1 и А2

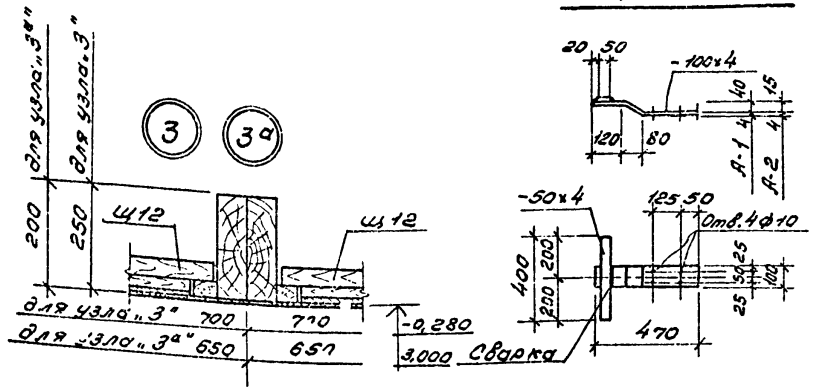

Спецификация анкеров

Формат	Зона	Поз.	Обозначение	Наименование	Кол.	Примечание
				Анкер А1		
			АС-35	-50×4 ГОСТ 103-76* ℓ=400	1	0,628 кг
				-100×4 ГОСТ 103-76* ℓ=470	1	1,475 кг
				Анкер А2		
			АС-35	-50×4 ГОСТ 103-76* ℓ=400	1	0,628 кг
				-100×4 ГОСТ 103-76* ℓ=470	1	1,475 кг

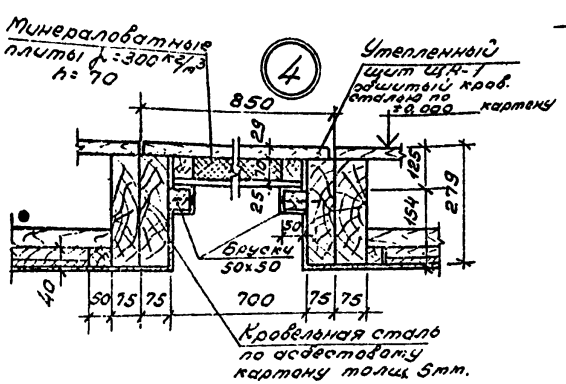

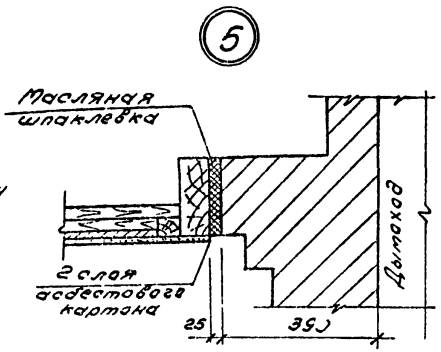

1. Данный лист читать с листами АС-32 и АС-33.

ГИП	Маричева		ТП 709-9-61.87 АС
Н.контр.	Рогачев		
Нач.отд.	Рогачев		
Гл.спец.	Богаенко		
Рук.гр.	Нальская		
Ст.инж.	Черкасова		

Привязан

Инв. №

Склад лесных сетян лиственных пород н ≥ 5 тонн. Стены кирпичные.	Стадия	Лист	Листов
	Р	35	
Узлы 3; 3а; 4; 5. Анкеры А1; А2. (Вариант)	СОЮЗГИПРОЛЕСХОЗ		

Копировал

Формат А3

Альбом I

Схема расположения элементов стропил

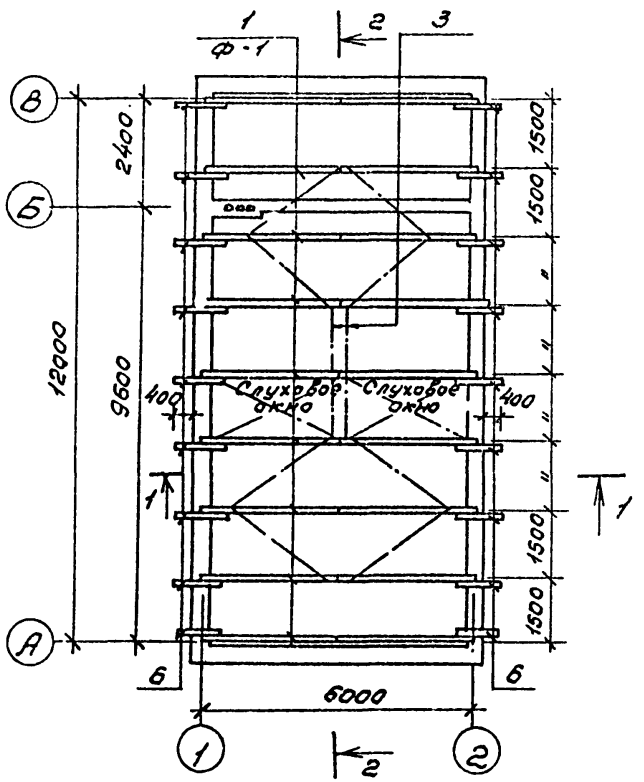

Спецификация к схеме расположения элементов стропил

Марка поз.	Обозначение	Наименование	Кол.	Масса ед.кг	Приме-чание
		Деревянные конструкции			
1	АС-36, АС-40	Стропила Ф-1	9		1,22 м³
2	АС-38	Мауэрлат 50×150 п.м.	24,5		0,18 м³
3	АС-38	Связи 40×125 п.м.	37,6		0,20 м³
4	АС-38	Обрешетка брусок 50×75 п.м.	216,6		0,54 м³
5	АС-38	Доски 25×150 п.м.	155,0		0,58 м³
6	АС-38	Кобылка 50×125 п.м.	18,0		0,12 м³
7	АС-38	Доски 50×150 п.м.	25,2		0,19 м³
8	АС-38	Коньковый брус 60×125 п.м.	25,2		0,18 м³
		Металлические конструкции			
1		Стропила Ф-1	9	68,40	
2		Скрутка Ф48 I п.м.	42,0	4,2	
3		Гвозди 4×100	128	1,28	
4		Гвозди 3×700	132	0,53	

1. Данный лист читать с листами АС-37, АС-38.

ГИП	Маричева		ТП		АС
Н.контр.	Рогачев				
Нач.отд.	Рогачев				
Гл.спец.	Богданенко				
Рук.гр.	Надская				
Техник	Проценко		Склад лесных семян лиственных пород на 3 тонн. Стены кирпичные.	Стадия: Р	Лист: 36	Листов:
Привязан			Схема расположения элементов стропил. Спецификация. (Вариант)	СОЮЗГИПРОЛЕСХОЗ	
Инв.№					

Копировал

Формат А3

1-1

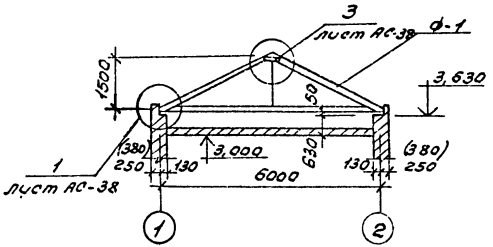

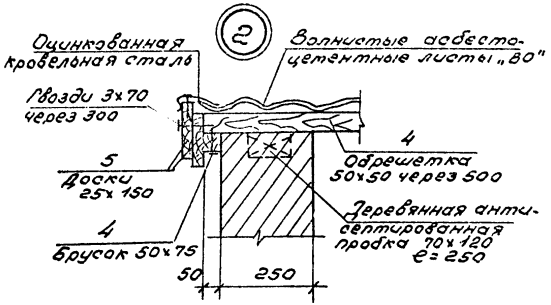

2-2

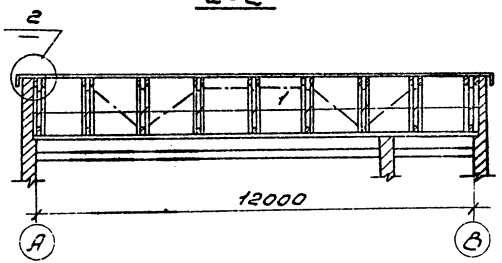

1. Материал для конструкций покрытия - настилы, обрешетка под кровлю - хвойные или лиственные породы III категории, влажностью 20%.
2. Конструкции стропил Ф-1, см. листы АС-40.
3. Узлы 1,3 см. на листе АС-38.
4. Слуховое окно см. лист АС-42
5. Размеры в скобках - для расчетной зимней температуры воздуха $t_н$ = -40°С.

ГИП	Марочева		ТП 709-9-61.87 АС		
Н.контр.	Рогачев				
Начотд.	Рогачев				
Гл.спец.	Богданенко				
Рук.гр.	Намская				
Техник	Прощенко		Склад лесных сетян лиственных пород на 5 тонн. Стены кирпичные.	Стадия: Р	Лист: 37	Листов:
Привязан			Разрезы 1-1, 2-2. Узел „2" (вариант)	СОЮЗГИПРОЛЕСХОЗ		
Инв. №						

Копировал

Формат А3

Альбом I

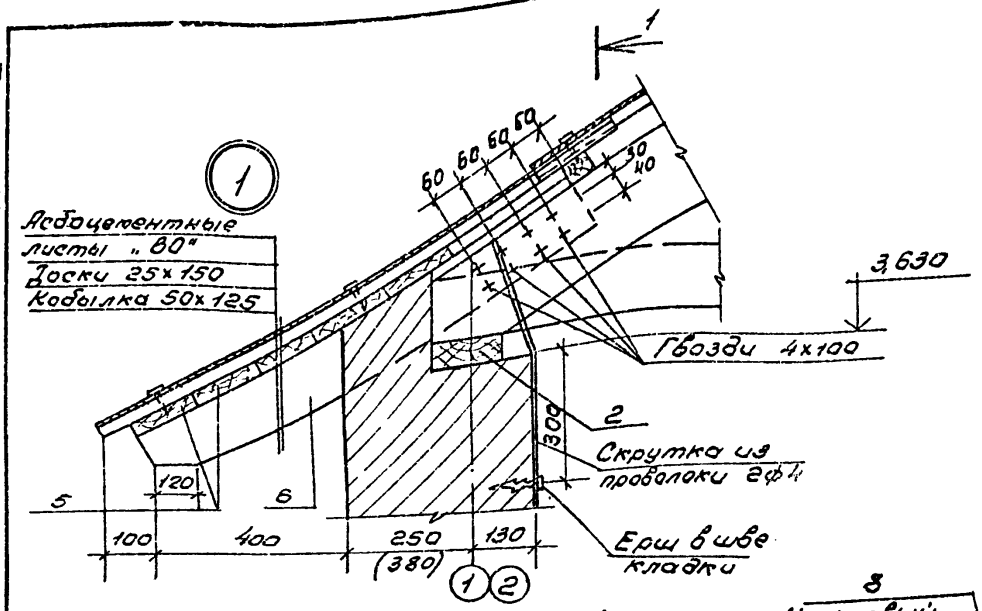

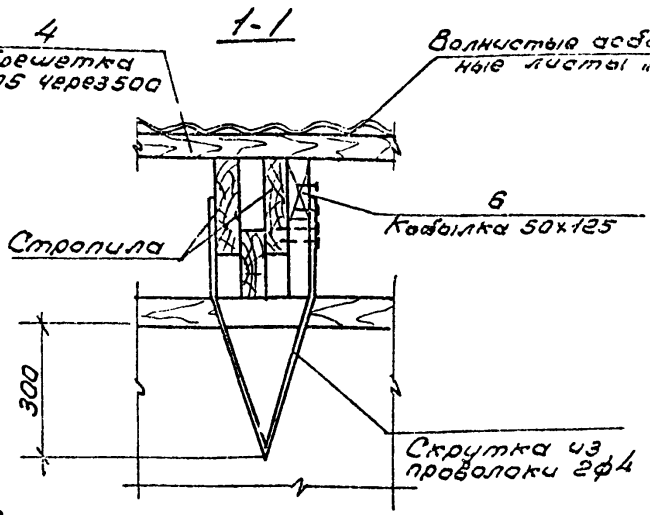

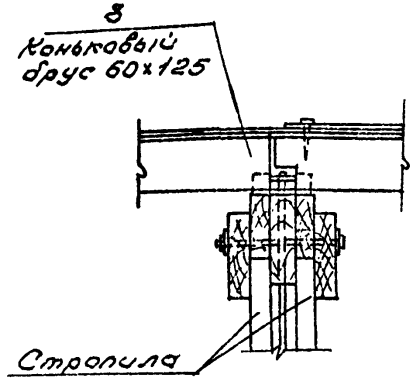

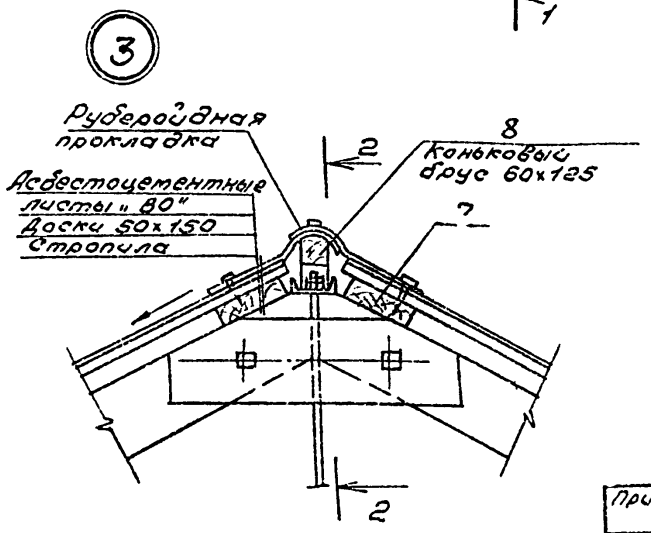

1. Маркировку узлов на схеме расположения ст. на листе АС-36.
2. Размеры в скобках даны для $t_н$ -40°С.

ГИП	Марчев	
Н.контр.	Рогачев	
Начотд.	Рогачев	
Гл.спец.	Богаенко	
Рук.гр.	Нальская	
Техник	Лроценко	

Привязан

Инв.№

ТП 709-9-61.87 АС

Склад лесных сетян лиственных пиломатериалов на 5тонн. Стены кирпичные.

Стадия	Лист	Листов
Р	38	

Узлы 1, 3 (Вариант)

СОЮЗГИПРОДЕСХОЗ

Копировал

Формат А3

Альбом I

Подвеска

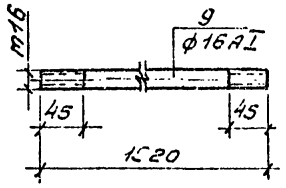

Хомут

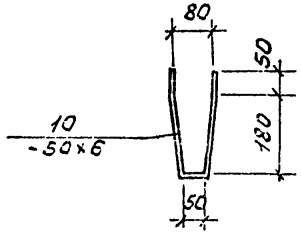

Спецификация материалов стропилы Ф-1

Формат	Зона	Поз.	Обозначение	Наименование	Кол.	Примечание
				Деревянные конструкции		
		1	АС-40	Стропильная нога 150×40 · ℓ=3500	4	0,080 m^3
		2	"	Затяжка 125×40 ℓ=6160	1	0,032 m^3
		3	"	Накладка 150×40 ℓ=600	2	0,008 m^3
		4	"	Прокладка 200×40 ℓ=300	2	0,008 m^3
		5	"	Прокладка 150×40 ℓ=300	4	0,008 m^3
				Металлические конструкции		
		1	АС-40	Болт М12 ГОСТ 7798-70* ℓ=160	4	0,6 кг
		2	"	Гайка М12 ГОСТ 5915-70*	6	0,12 кг
		3	"	Шайба 12 ГОСТ 11371-78*	12	0,36 кг
		4	"	Гвозди ф4 ℓ=120	48	0,48 кг
		6	"	Болт М12 ГОСТ 7798-70* ℓ=240	2	0,5 кг
		9	АС-35	Подвеска ф16АI ГОСТ 5781-82* ℓ=1520	1	2,56 кг
		10	АС-39	Хомут -50×6 ГОСТ 103-76* ℓ=520	1	1,23 кг
		11	АС-40	Гайка М16 ГОСТ 5915-70*	4	0,12 кг
		12	АС-40	Шайба С8 ℓ=120	2	1,6 кг

1. Одновременно с настоящим листом см. листы АС-40.
2. Материал для стальных элементов сталь ВСт3кп по ГОСТ 380-71*
3. Объем и масса в спецификации даны на все позиции.

ГИП	Маричева	
Н.контр.	Рогачев	
Нач.отд.	Рогачев	
Гл.спец.	Богаенко	
Рук.гр.	Нальская	
Техник	Проценко	

ТП 709-9-61.87 АС

Привязан

Инв. №

Склад лесных сетян лиственных пород на 5 тонн. Стены кирпичные.

Стадия	Лист	Листов
Р	39	

Подвеска. Хомут. Спецификация. (Вариант)

СЛЮЗГИПРОЛЕСХОЗ

Копировал [illegible]

Формат А3

Альбом I

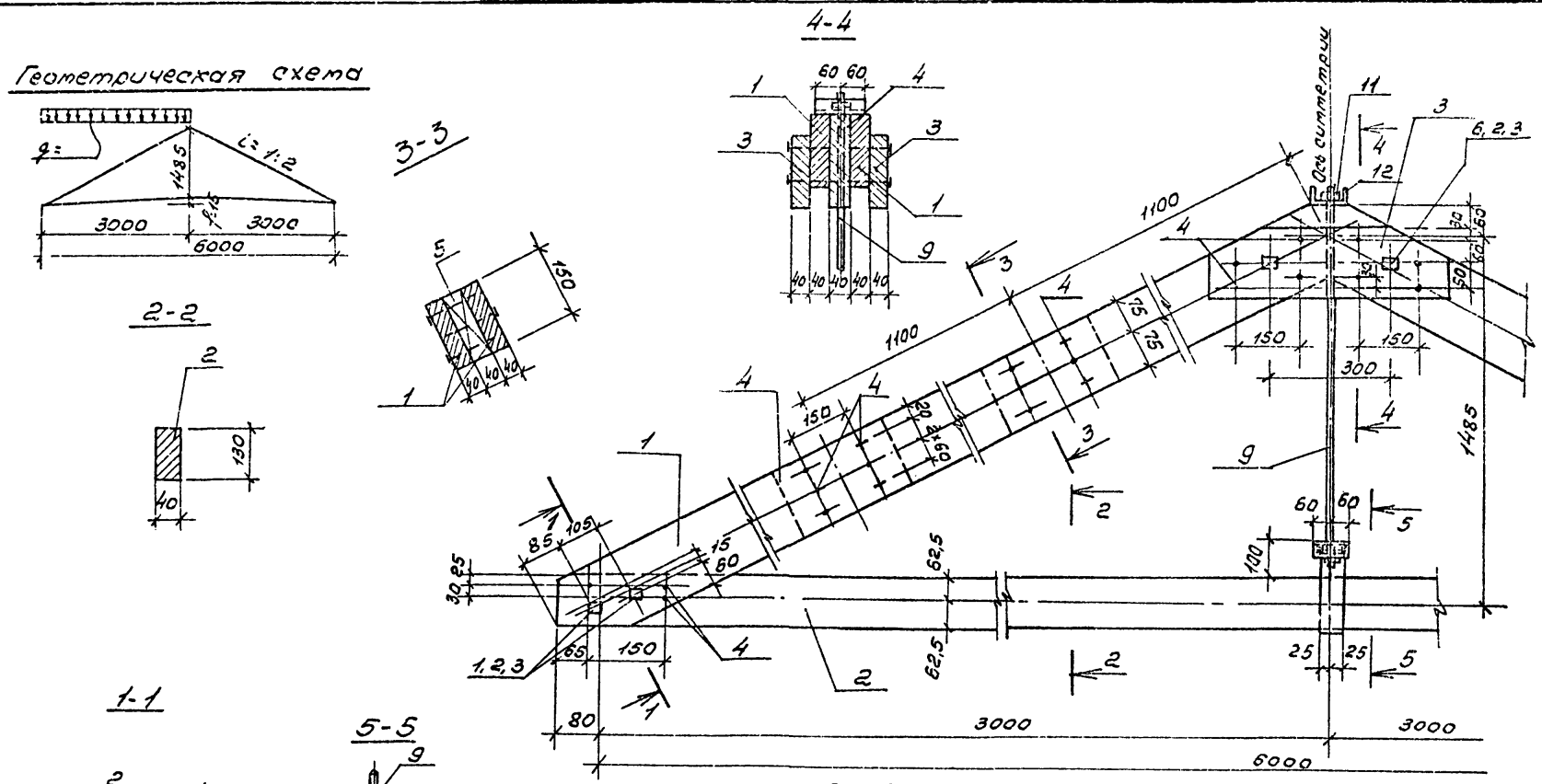

1. Деревянные элементы ст. на листе АС-39, остальные на листе АС-11.
2. Спецификацию деревянных и металлических элементов и общие примечания ст. на листах АС-39.

ГИП	Маричева		ТП 709-9-61.87 АС
Н.контр.	Рогачев		
Нач.отд.	Рогачев		
Гл.спец.	Богаенко		
Рук.гр.	Нальская		
Техник	Проценко		

Привязан

Инв №

Склад лесных сетян лиственных пород на 5 тонн. Стены кирпичные.	Стадия	Лист	Листов
	Р	40	

Стропила ф-1. Общий вид и сечения. (Вариант).

СОЮЗГИПРОЛЕСХОЗ

Копировал [illegible]

Формат А3

Альбом I

1-1

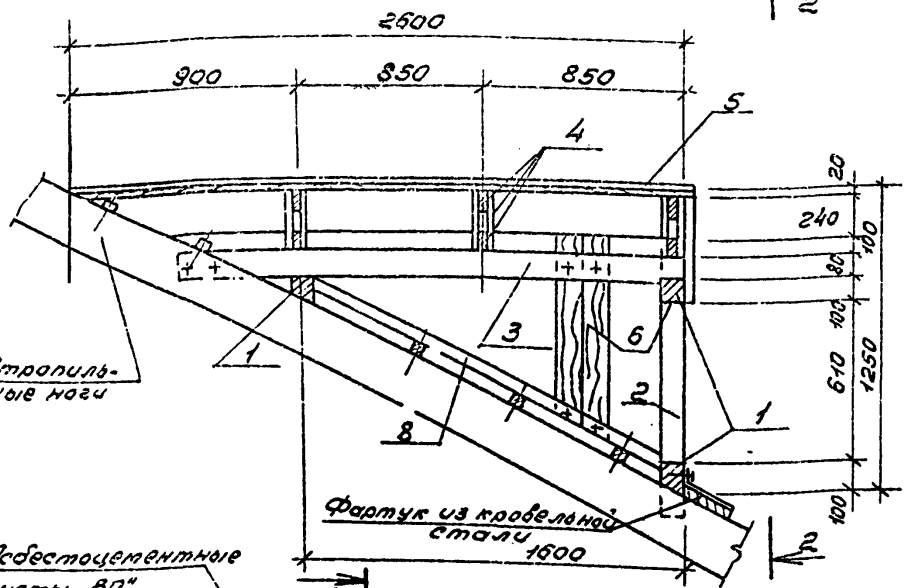

2-2

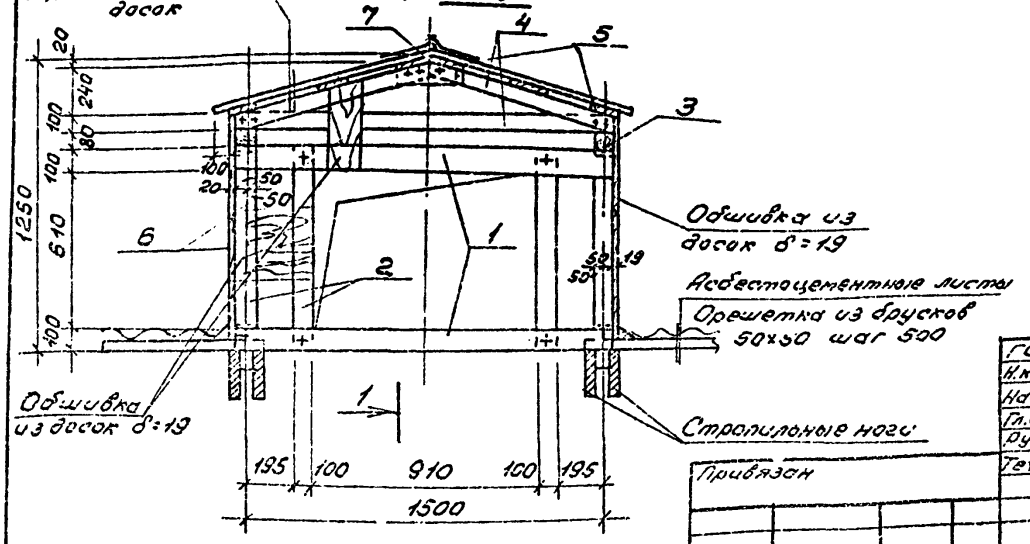

Спецификация деревянных конструкций на слуховое окно

Формат	Зона	Поз	Обозначение	Наименование	Кол	Примечание
		1	АС-42	Ригель 100×100; ℓ=1600	3	0,048 м³
		2	"	Стойка 100×100; ℓ=970	4	0,04 м³
		3	"	Прогон 100×100; ℓ=2350	2	0,048 м³
		4	"	Стропила 32×100; ℓ=10500	—	0,032 м³
		5	"	Доски обрешетки 19×100 ℓ=15600	—	0,031 м³
		6	"	Доски обшивки δ=19	—	0,08 м³
		7	"	Коньковый брус 60×75 ℓ=2600	1	0,01 м³
		8	"	Брусок 60×75; ℓ=1700	2	0,012 м³

Материал - хвойные или лиственные породы III категории, влажностью - 20%.

ГИП	Марочева		ТП 709-9-61.87 АС
Н.контр.	Рогачев		
Начотд.	Рогачев		
Гл.спец.	Богданко		
Рук.гр.	Кальская		
Техник	Проценко		

Склад лесных сеян. лиственных пород на 5 тонн. Стены кирпичные. — Стадия: Р; Лист: 42; Листов:

Слуховое окно. Разрезы 1-1; 2-2. (Вариант) — Союзгипролесхоз

Привязан

Инв. №

Копировал

Формат А3

Альбом I

Схема расположения элементов лестницы в осях „Б-В"

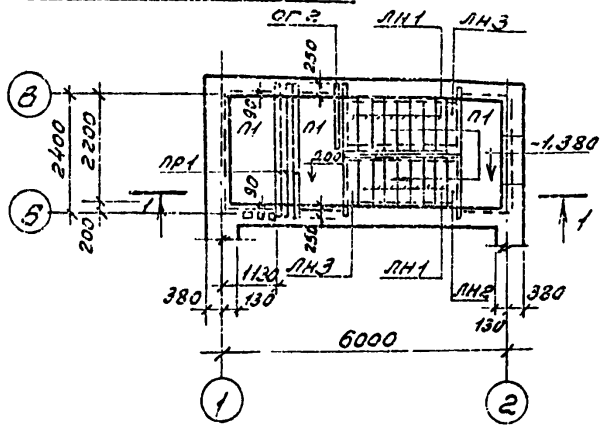

1-1

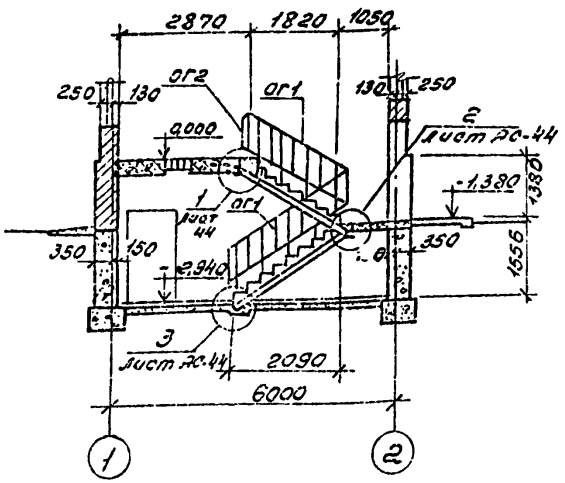

Спецификация к схеме расположения элементов лестницы

Марка поз.	Обозначение	Наименование	Кол.	Масса ед.кг	Примечание
П1	1.141-1 вып.18	Плита ПК8-24.10	3	712	
ПР1	1.038.1.1 вып. 4	9ПБ25-3	3	140	
ЛН1	ГОСТ 8717.1-84	Ступень основная ЛС11.17-Б-1	15	110	
ЛН2	"	Ступень нижняя фризовая ЛСН 11.14	1	63	
ЛН3	"	Ступень верхняя фризовая с выпуском ЛСВ11.17	2	95	
ОГ1	1.256-1	Ограждение лестницы ОЛ-12-1	2	29,31	
ОГ2	1.256-1	Ограждение площадки ОПВ-12-1	1	18,05	

1. Сталь для проектных профилей ВСт3кп2 по ГОСТ 380-71.*
2. Стальные косоуры и балки оштукатурить слоем толщиной 10мм.
3. При ручной сварке применять электроды типа Э42А по ГОСТ 9467-75.
4. Монтажные соединения выполняются на болтах М16 нормальной точности и на сварке.
5. Данный лист читать с листом АС-44.

ГИП	Маричева		ТП 709-9-61.87 АС
Н.контр.	Рогачев		
Нач.отд.	Рогачев		
Гл.спец.	Богаенко		
Рук.гр.	Нольская		
Ст.инж.	Черкасова		

	Стадия	Лист	Листов
Склад лесных семян лиственных пород на 5 тонн. Стены кирпичные.	Р	43	
Схема расположения элементов лестницы в осях „Б-В".	СОЮЗГИПРОЛЕСХОЗ		

Привязан

Инв. №

Согласовано: Рук.гр. АС Синодский

Копировал [illegible]

Формат А3

Альбом 1

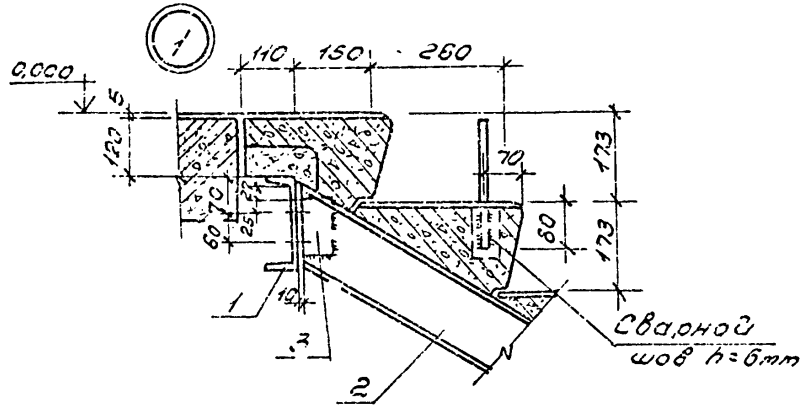

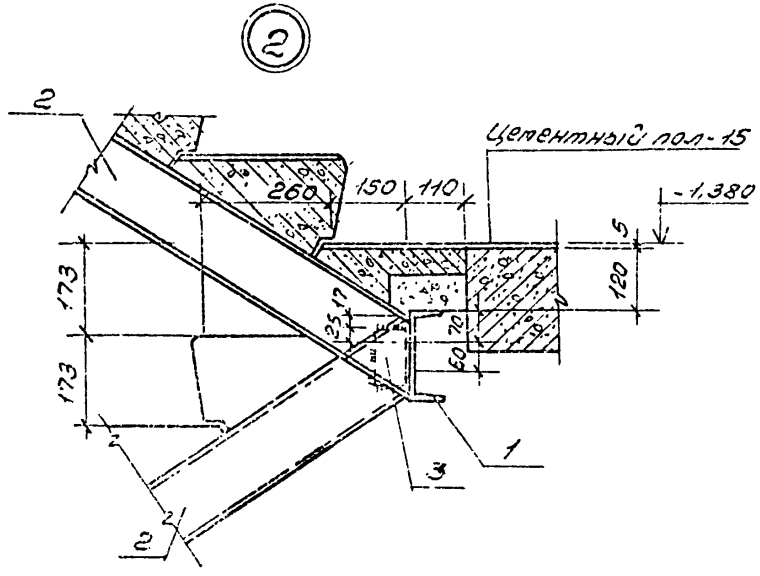

Спецификация материалов лестницы

Формат	Зона	Поз.	Обозначение	Наименование	Кол.	Примечание
		1	АС-44	[18 ГОСТ 8240-72*; ℓ=2700	2	83,0кг
		2	"	[14 ГОСТ 8240-72*		128,0кг
		3	"	L70×8 ГОСТ 8509-72*		3,7кг

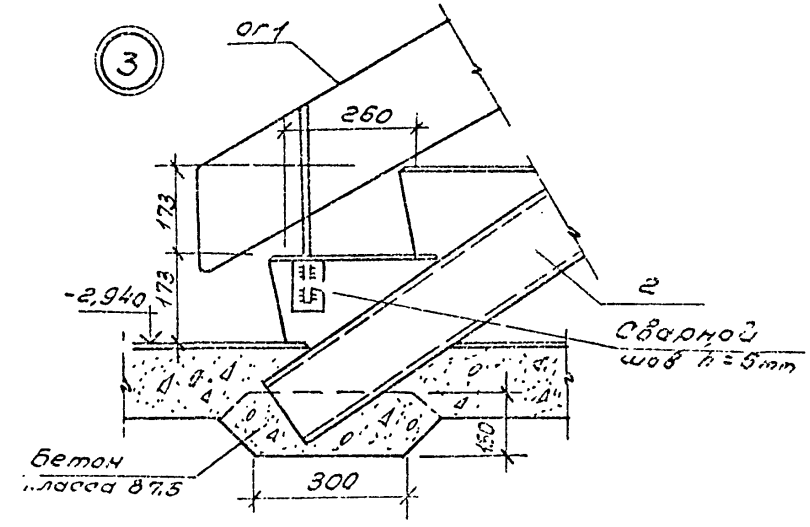

1. Схему расположения элементов лестницы ст. лист АС-43.

ГИП	Маричева		
Н.контр.	Рогачев		
Нач.отд.	Рогачев		
Гл.спец.	Богаенко		
Рук.гр.	Нальская		
Ст.инж.	Черкасова		

ТП 709-9-61.87 АС

Привязан

Инв. №

Склад лесных семян лиственных пород на 5 тонн. Стены кирпичные.

Стадия	Лист	Листов
Р	44	

Узлы 1, 2, 3.

СОЮЗГИПРОЛЕСХОЗ

Копировал [illegible]

Формат А3

Альбом I

Схема расположения элементов лестницы в подвал

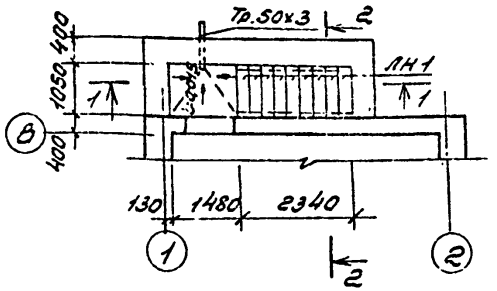

Спецификация к схеме расположения элементов лестницы

Марка поз	Обозначение	Наименование	Кол	Масса ед.кг	Примечание
ЛН1	ГОСТ 8717.1-84	Ступень основная			
		ЛС 11.17-6	9	110	

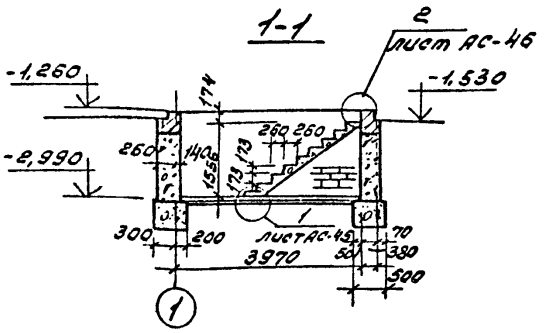

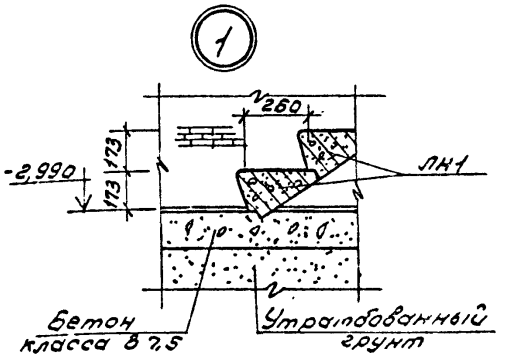

1. Расположение узлов 2÷5 ст. лист АС-46
2. Стена по оси „В" выше ступеней лестницы выполняется из кирпича.

2-2

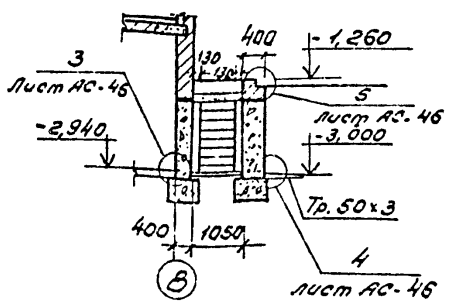

ГИП	Маричева		
Н.контр.	Рогачев		
Нач.отд.	Рогачев		
Гл.спец.	Богаенко		
Рук.гр.	Нажская		
Ст.инж.	Черкасова		

ТП 709-9-61.87 АС

Склад лесных семян лиственных пород на 5 тонн. Стены кирпичные.

Стадия	Лист	Листов
Р	45	

Схема расположения элементов лестницы в подвал.

СОЮЗГИПРОЛЕСХОЗ

Привязан

Инв. №

Согласовано: Рук.гр. АС Синадский

Копировал [illegible]

Формат А3

Альбом I

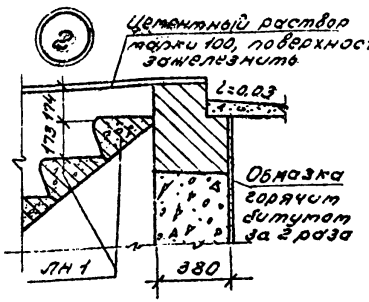

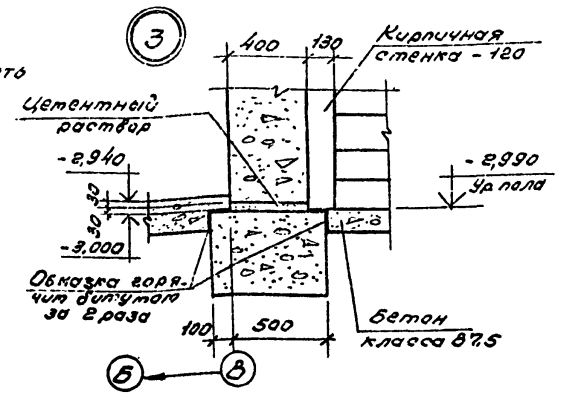

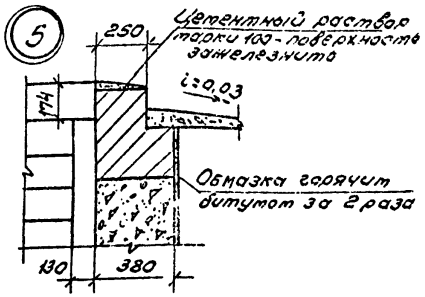

1. Стенки наружного входа выполнять из обыкновенного глиняного кирпича марки 100 на растворе марки 50.
2. Схему расположения элементов лестницы в подвал см. лист АС-45.

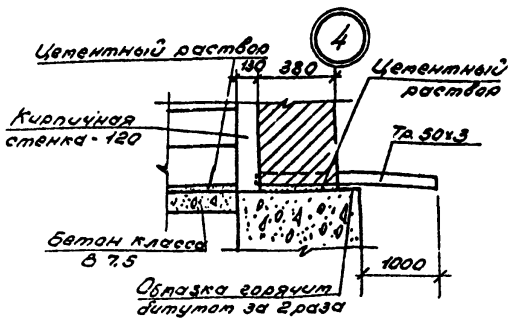

ГИП	Марычев		ТП 709-9-61.87 АС		
Н.контр.	Рогачев				
Нач.отд.	Рогачев				
Гл.спец.	Богданко				
Рук.гр.	Кольская				
Ст.инж.	Черкасова		Склад лесных семян лиственных пород на 5 тонн. Стены кирпичные.	Стадия: Р	Лист: 46
			Узлы 2, 3, 4, 5.		Союзгипролесхоз

Привязан

Инв. №

Копировал Филина

Формат А3

Альбом I

План-схема

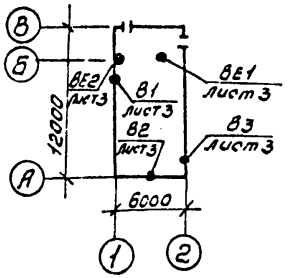

Ведомость рабочих чертежей основного комплекта

Лист	Наименование	Примечание
1	Общие данные (начало)	
2	Общие данные (окончание)	
3	Планы на отм. 0,000 и - 2,940	
4	Схема системы отопления	
	Схемы систем ВЕ1, ВЕ2	

Рабочие чертежи марки ОВ разработаны в соответствии с действующими нормами и правилами и предусматривают мероприятия, обеспечивающие пожарную безопасность эксплуатации здания при соблюдении предусмотренных мероприятий, а также установленных правил безопасности.

Главный инженер проекта А.В. Маричева

Ведомость ссылочных и прилагаемых документов

Обозначение	Наименование	Примечание
	Ссылочные документы	
1.494-10	Решетки щелевые регулирующие	
	Тип Р	
1.494-21	Крепление решеток воздухоприточных	
	типа „РР" и щелевых регулирующих	
	типа „Р" к воздуховодам и строитель-	
	ным конструкциям.	
4.904-69	Детали крепления санитарно-техни-	
	ческих приборов и трубопроводов	
1.494-30 в.1	Установка и крепление вентиляторов	
	к строительным конструкциям	
7.903.9-2 в.1.2	Тепловая изоляция трубопроводов	
	с положительными температурами.	
	Прилагаемые документы	
ОВ. СО	Спецификация оборудования	
ОВ. ВМ	Ведомость потребности в	
	материалах	

Привязан

Инв. №

ГИП	Маричева	
Н.контр.	Годунова	
Нач.отд.	Рогачев	
Гл.спец.	Богданко	
Рук.гр.	Шамис	
Инж.	Любжанидзе	

ТП 709-9-61.87 ОВ

Склад лесных семян лиственных пород на 5 тонн. Стены кирпичные.

Стадия	Лист	Листов
Р	1	4

Общие данные (начало)

СОЮЗГИПРОЛЕСХОЗ

Копировал Типцова

Формат А3

Альбом I

Общие указания.

1. Исходными данными для разработки рабочих чертежей отопления и вентиляции являются: технологическое и архитектурно-строительное задания.

2. Основные показатели по чертежам отопления и вентиляции приведены в таблице:

Наименование здания (сооружения), помещения	Объем $м^3$	Периоды года при $t_н$, °С	Расход тепла, Вт (ккал/час)				Расход холода Вт (ккал/ч)	Установлен. мощн. эл. двигат. кВт
			На отопление	На вентиляцию	На горячее водоснабжение	Общий		
Склад лесных семян лиственных пород на 5 тонн	545,6	-20	13730	—	—	13730	—	
			(11830)			(11830)		0,24
		-30	17360	—	—	17360	—	
			(14960)			(14960)		0,24
		-40	18740	—	—	18740	—	
		-	(16160)			(16160)		0,24

3. Расчетные температуры наружного воздуха для холодного периода года приняты минус 20°, 30°, 40°С.

4. Расчетная температура внутреннего воздуха в холодный период года принята:
- в помещении приема, затаривания и хранения семян 16°С;
- в помещении стратификации семян 5°С.

5. В качестве теплоносителя принята вода с температурой подающей магистрали 95°С и обратной 70°С.

6. Расчет систем отопления и вентиляции произведен на основании СНиП 2.04.05-86.

7. Трубопроводы системы отопления изготовить из электросварных труб по ГОСТ 10704-76,* гнутые участки трубопроводов, участки соединений с арматурой и отопительными приборами, трубопроводы, прокладываемые в подпольных каналах, изготовить из водогазопроводных труб по ГОСТ 3262-75.

8. Трубопроводы, прокладываемые в подпольном канале и главный стояк, изолировать пухшнуром из минеральной ваты по ТУ 36-1696-73 с покровным слоем из стеклопластика рулонного РСТ по ТУ 6-11-145-80г.

9. Неизолированные трубопроводы и нагревательные приборы окрасить масляной краской по ГОСТ 8292-75* за 2 раза.

Характеристика отопительно-вентиляционных систем

Обозначение системы	Кол. систем	Наименование обслуживаемого помещения (технологического оборудования)	Тип установки, агрегата	Вентилятор							Электродвигатель			Воздухонагреватель							Примечание
				Тип исполн. по взрывозащите	№	Схема исполнен.	Положение	L, $м^3/ч$	P, Па (кгс/$м^2$)	n, об/мин.	Тип и исполнение по взрывозащите	№ кВт	n об/мин	Тип	№	Кол.	Т-ра нагрева, °С от	до	Расход тепла, Вт (ккал/час)	ΔP, Па (кгс/$м^2$)	
В1, В2	3	Помещение стратификации, помещение приема, затаривания и хранения семян	Осевой	В-06-300	4А	1	—	480	.	1400	4А56А4	0,12	1375	—	—	—	—	—	—	—	—
В3																					
ВЕ1	1	——"——	—	—	—	—	—	200	—	—	—	—	—	—	—	—	—	—	—	—	—
ВЕ2	1	Котельная	—	—	—	—	—	20	—	—	—	—	—	—	—	—	—	—	—	—	—

ГИП	Маричева	[signature]
Н.контр.	Годунова	[signature]
Нач.отд.	Рогачев	[signature]
Гл.спец.	Богаенко	[signature]
Рук.гр.	Шатис	[signature]
Инж.	Лобжанидзе	[signature]

ТП 709-9-61.87 ОВ

Привязан

Инв.№

Склад лесных семян лиственных пород на 5 тонн. Стены кирпичные.

Стадия	Лист	Листов
Р	2	

Общие данные (окончание)

СОЮЗГИПРОЛЕСХОЗ

Копировал [signature]

Формат А3

Альбом I

План на отм. 0.000

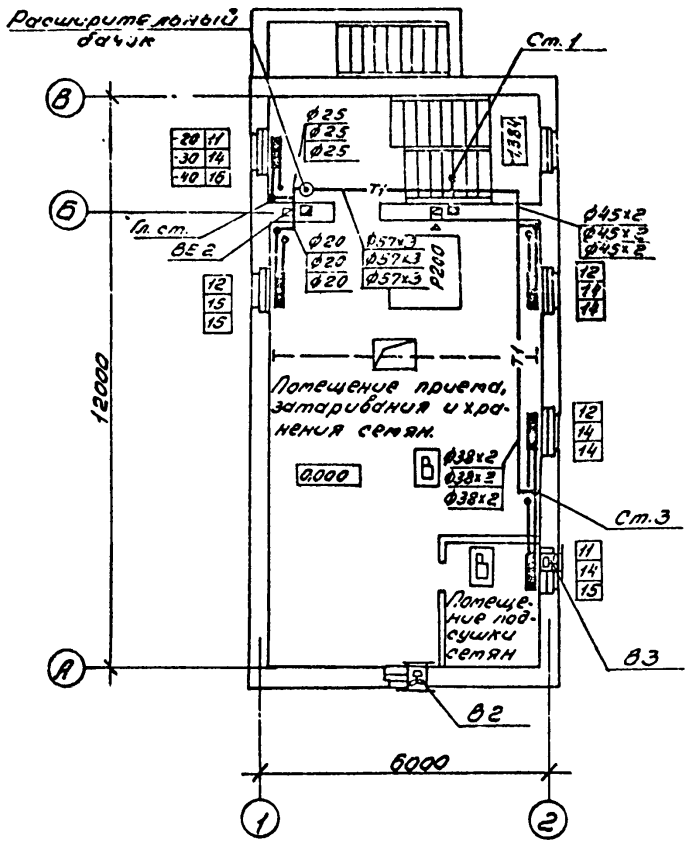

План на отм. -2,940

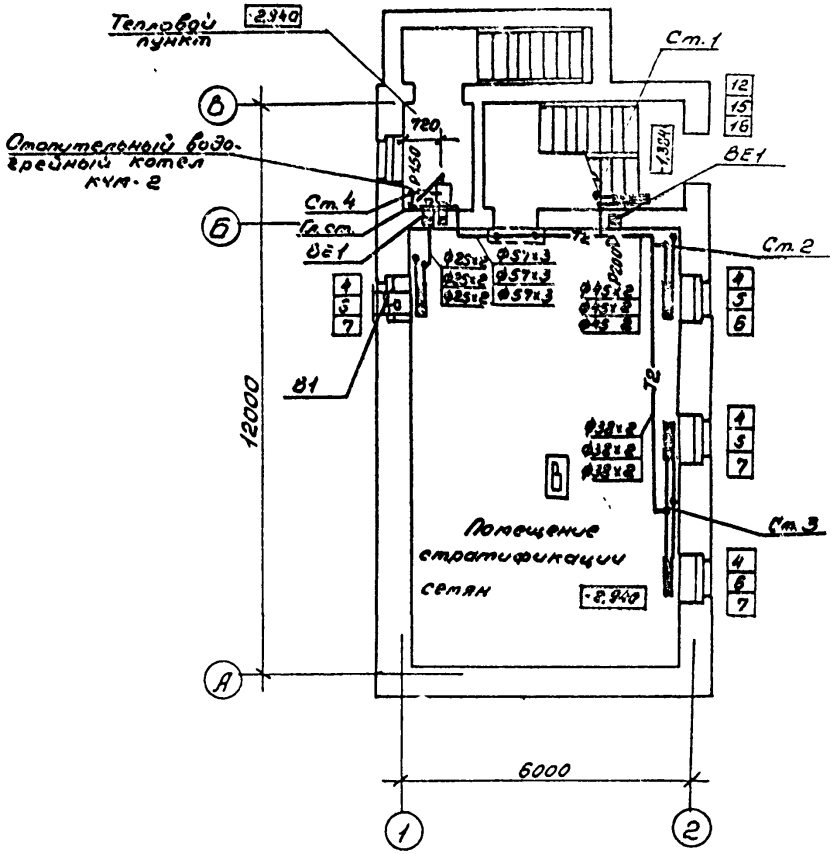

Согласовано:				ГИП	Маричева		ТП 709-9-61.87 ОВ
Рук.гр. АО	Синадский			Н.контр.	Годунова		
Рук.гр. Эл.	Разуваева			Нач.отд.	Рогачев		
				Гл.спец.	Богаенко		
				Рук.гр.	Шамис		
				Инж.	Ловжанидзе		Склад лесных семян лиственных пород на 5 тонн. Стены кирпичные.
							Планы на отм. 0,000 и -2,940.

Стадия	Лист	Листов
Р	3	

СОЮЗГИПРОЛЕСХОЗ

Привязан

Инв. №

Копировал

Формат А3

Альбом I

Схема отопления

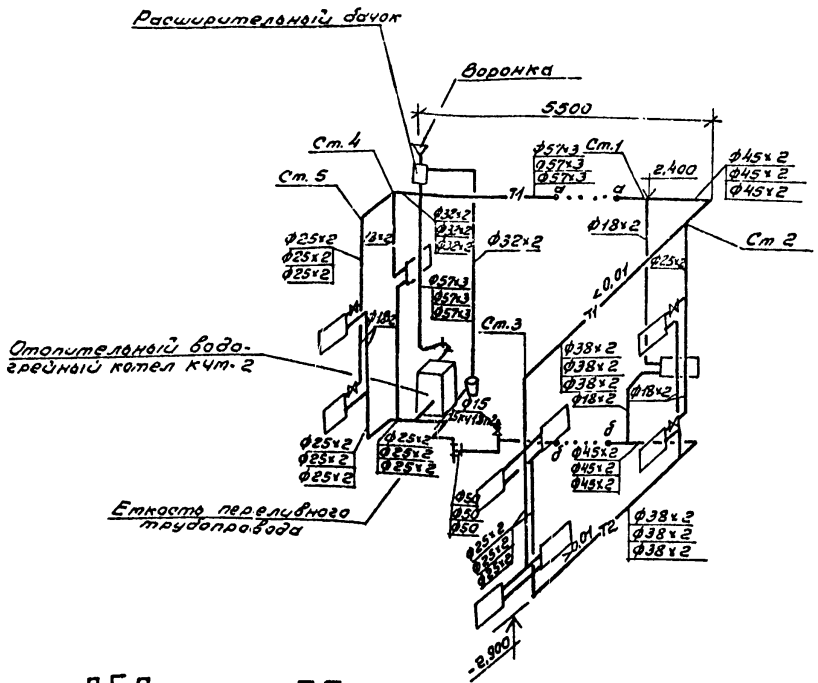

Схема обвязки котла

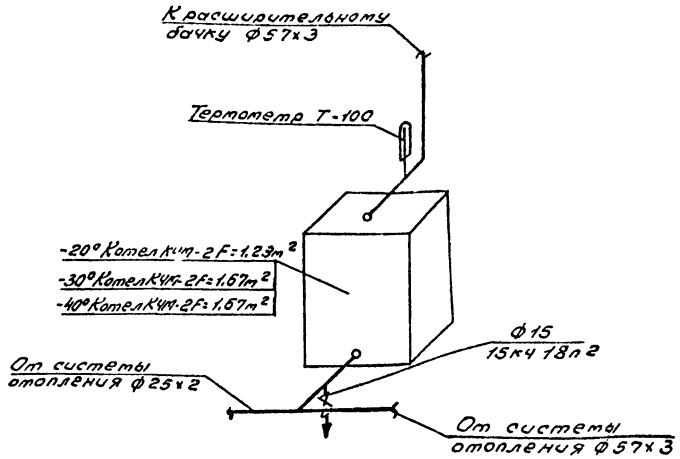

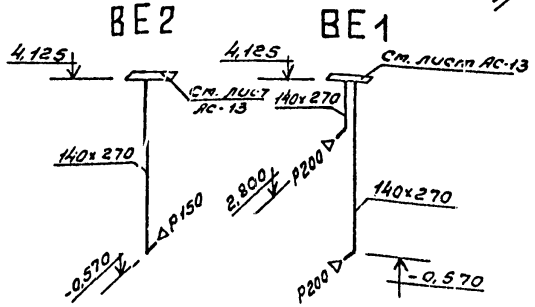

ГИП	Маричева		ТП 709-9-61.87 ОВ
Н.контр.	Годунова		
Нач.отд.	Рогачев		
Гл.спец.	Богаенко		
Рук.гр.	Шатис		
Инж.	Лобжанидзе		

Привязан

Инв. №

Склад лесных сетян лиственных пород на 5 тонн. Стены кирпичные.	Стадия	Лист	Листов
	Р	4	

Схема системы отопления. Схемы систем ВЕ1, ВЕ2.

СОЮЗГИПРОЛЕСХОЗ

Копировал

Формат А

Альбом I

Общие указания.

Напряжение сети 380/220В. Трехфазные электроприемники включаются на 380В, осветительные лампы на 220В.

Установленная мощность составляет - 4,85 квт;
в том числе на освещение - 1,1 квт;
Расчетная нагрузка на вводе - 1,5 квт;
Коэффициент мощности - 0,9
Количество силовых электроприемников - 4 шт.
Количество светильников 15 шт.
Освещаемая площадь - 144 м²
Годовой расход электроэнергии - 1500 квт·ч

Ввод электросети в здание предусмотрен от воздушной линии.

Крюки с изоляторами устанавливаются на стене здания, на высоте 3м от уровня земли. Их выбор производится в проекте внешней сети.

В качестве вводного устройства используется ящик с рубильником и предохранителями.

На ящике следует выполнить приспособление для его опломбирования в отключенном положении. Электросчетчик установить в ящике с запирающейся дверцей.

Ввод, силовая и осветительная сеть выполняются кабелем АВВГ открыто по стенам и перекрытиям на скобах.

Для подключения тельфера применяется гибкий кабель КПГ - 4х1,5-0,66, подвешенный на тросе.

Высота установки от уровня пола:
ящика с рубильником, пускателей - 1,5м
выключателей,
щитка, ящика со счетчиком. - 1,4м (низ корпуса)

Металлические корпуса электродвигателей, ящиков, щитка, пускателей, светильников следует занулить путем присоединения к нулевому проводнику питающей электросети.

В качестве сети зануления используется четвертая жила кабеля, стальная полоса 30х4, а также нулевой рабочий провод сети освещения.

Для повторного заземления нулевого рабочего провода воздушной питающей линии необходимо выполнить заземляющее устройство в соответствии с ПУЭ-1.7.64.

В качестве вертикальных электродов используется сталь круглая ф 16мм, для горизонтальных связей - сталь круглая ф 10мм.

Количество электродов и их длина определяются при привязке проекта.

Электромонтажные работы следует выполнить согласно СНиП 3.05.06-85.

Условные обозначения не предусмотренные гост 2.754-72*; гост 2.1608-84

№ п/п	Наименование	Обозначение
1	Ящик с рубильником и предохранителями	
2	Ящик с рубильником и штепсельным разъемом	
3	Трос и концевое его крепление	

ГИП	Марочев			ТП 709-9-61.87	ЭМ
Н.контр.	Летунин				
Начальн.	Разачев				
Рук.гр.	Разубаев				
Ст.инж.	Рутанцева		1987		
Привязан				Складских сетян лист. банных пород на "-тонн. Стены кирпичные	Стадия: Р; Лист: 2; Листов:
Инв.№				Общие данные (окончание)	СОЮЗГИПРОАГРОСХОЗ

Копировал Формат А3

Альбом I

План на отм. 0,000

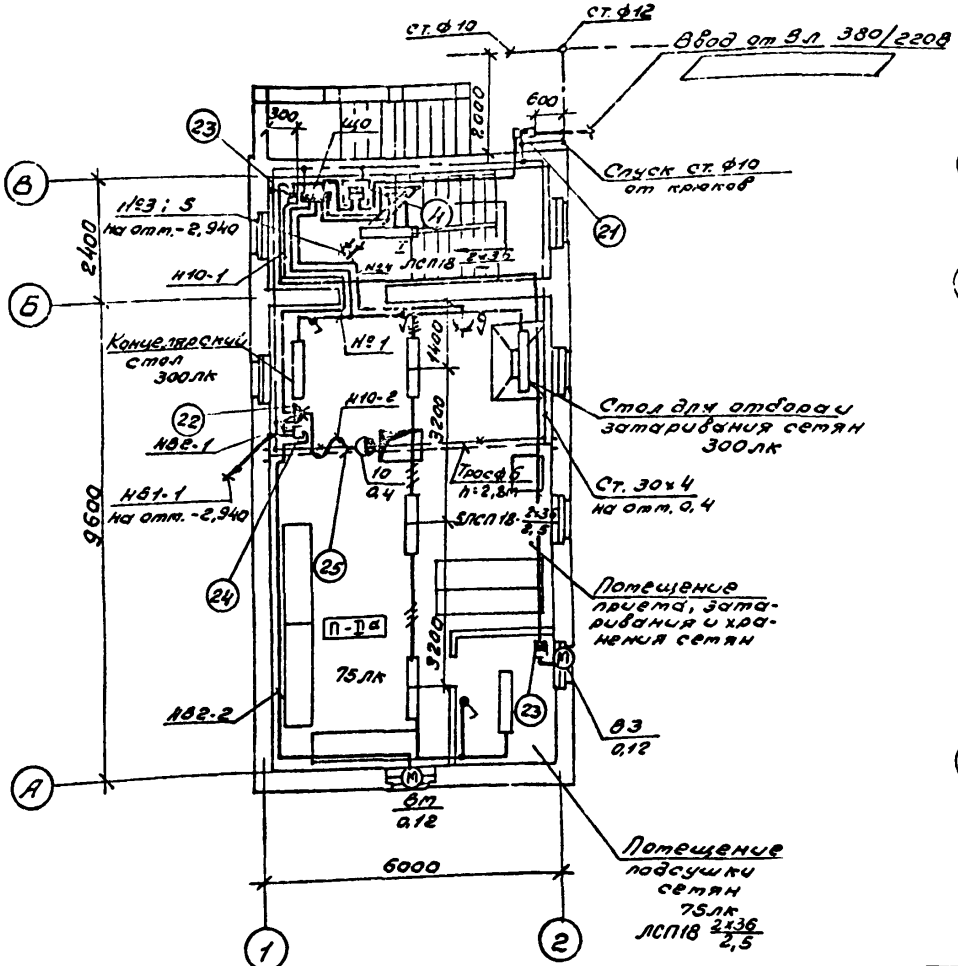

План на отм. -2,940

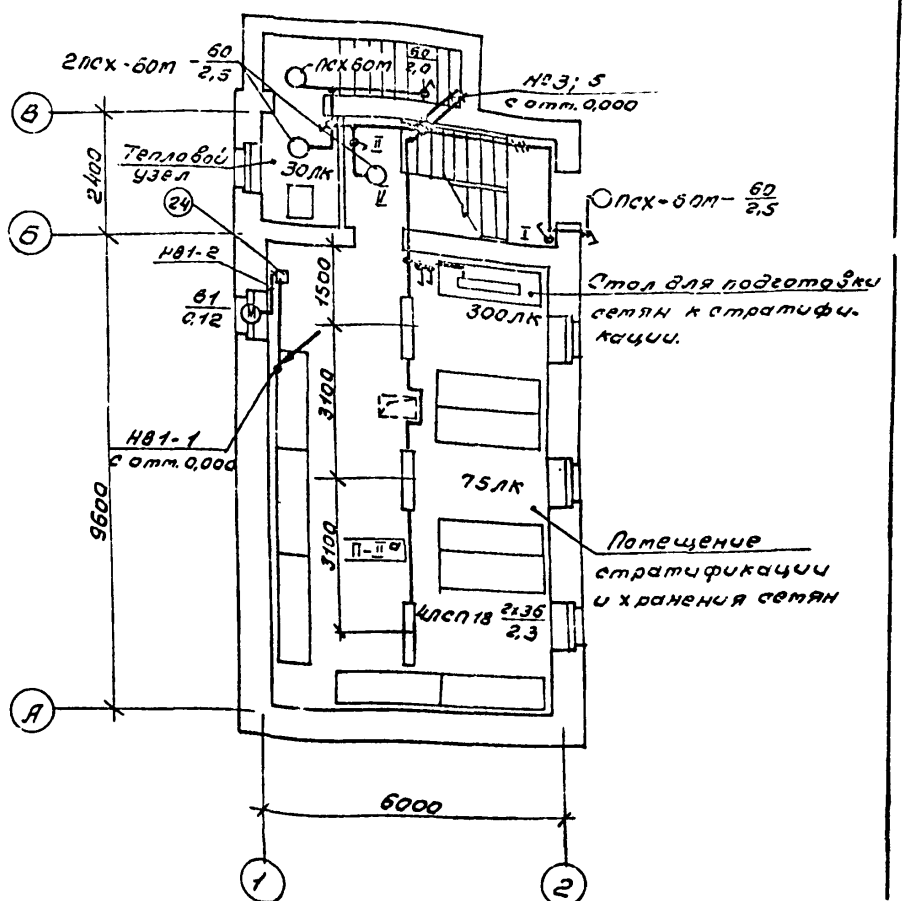

ГИП	Жариче.ва		ТП 709-9-61.87	ЭМ
Н.контр.	Летунин			
Нач.отд.	Росачев			
Рук.гр.	Разуваева			
Ст.инж.	Рутянцева	1987		
Привязан			Склад лесных семян лиственных пород на 5тонн. Стены кирпичные	Стадия: Р; Лист: 3; Листов:
Инв. №			План расположения электрооборудования и прокладки электрических сетей.	СОЮЗГИПРОЛЕСХОЗ

Копировал Формат А3

Формат А3

Альбом I

Марка (поз.)	Обозначение	Наименование	Кол.	Масса, ед, кг	Примечание
1	2	3	4	5	6
		Электрооборудование			
1	ТУ16-536.683-81	Щиток осветительный ЯОУ-8501, IP54	1		
2		Ящик силовой ЯВЗ-31-У2	1		
3	ТУ16-536.007-72	То же, ЯВШЗ-25У2	1		
4		Счетчик СА4-И672М	1		
5	ТУ16-522.139-78	Автоматический выключатель АП50Б-3МТ, 6,3А, IP54	1		
6		То же, 2,5А	1		
7	ТУ16-044.001-83	Пускатель магнитный ПМЛ-122002	2		
8	ТУ16-676.030-84	Светильник ЛСП18-2х36	11		
9	ТУ16-535.829-74	Светильник ПСХ-60М	4		
10		Лампа люминесцентная ЛБ36	22		
11		Лампа накаливания Б220-60	4		
12	ГОСТ 7397-76	Выключатель брызгозащищенный, инд. 02620	11		
13		Штепсельная розетка ШГП-10-3-Е	1		
		Изделия заводов ГЭМ			
14		Коробка КОР73	13		
15		Ящик протяжной КБ54У2	1		для установки СА4 И672М

1	2	3	4	5	6
16	5.407-7, л. 13	Подвес скользящего крепления ПСК10	4		
17	5.407-7, л. 13	Подвес концевого крепления ПКК10	1		для поз. 25
18		Муфта натяжная К804	1		
19		Зажим тросовый К676	2		
20		Профиль зетовый К238У2	1		для поз. 23, 24
		Конструкции			
21	5.407-55.2.120	Конструкция для крепления силового ящика ЯВЗ на стене	1		
22	5.407-55.2.100	То же, ЯВШ	1		
23	5.407-77.1.320М4	Конструкция настенная для крепления АП50Б			
24	5.407-54.1.10	Конструкция настенная для крепления ПМЛ	2		
25	5.407-7, л. 13	Гибкий токоподвод к электроталям 0,5-5Т	1		

Гип	Маричева		
Гл. спец.	Петунин		
Нач. отд.	Рогачев		
Рук. гр.	Разуваева		
Ст. инж.	Румянцева		1987г

ТП 709-9-61.87 ЭМ

Привязан

Инв. №

Склад лесных сетян лиственных пород на 5 тонн. Стены кирпичные.

Стадия	Лист	Листов
Р	4	

Спецификация к листу Эм-3. (Начало)

СОЮЗГИПРОЛЕСХОЗ

Копировал

Формат А3

Альбом I

Марка (поз)	Обозначение	Наименование	Кол.	Масса ед. кг	Примечание
1	2	3	4	5	6
		Детали			
26	5.407-7 л. 41	Кронштейн правой	1		
	ГОСТ 8509-72	Уголок 50×50×5		3,8	
	ГОСТ 19903-74*	Косынка (лист 5)	1	1,3	
27	5.407-7 л. 45	Кронштейн левой	1		
	ГОСТ 8509-72	Уголок 50×50×5		3,8	
	ГОСТ 19903-74	Косынка (лист 5)	1	1,3	
28	5.407-7 л. 53	Поводок (полоса	1	0,25	
		36×5, ГОСТ 103-76)			
29	5.407-54.2.11	Скоба (полоса 3×40,	2	0,24	0,48
		ГОСТ 103-76)			
30		Планка	2		
	ГОСТ 103-76	Полоса 4×40, l = 280	2	1,4	2,8
		Стандартные изделия			
31		Винт М5×16	4		для поз. 23
		ГОСТ 1491-80			
		Материалы			
32	ГОСТ 2319-70	Цепь СН6×19, l = 265	1		
33	ГОСТ 3282-74	Проволока 2,0-Ц4-Т; l = 150	2		для поз. 24
34	ГОСТ 13497-77Е	Кабель КПГ-4×1,5	9м		
35	ГОСТ 3282-74	Проволока 6,0-Ц4-Т	7м		

1	2	3	4	5	6
36	ГОСТ 16442-80*	Кабель АВВГ: 4×6-0,66	10м		
37		То же; 4×2,5-0,66	50м		
38		То же; 3×2,5-0,66	15м		
39		То же; 2×2,5-0,66	60м		
40	ГОСТ 103-76	Сталь полосовая			
		30×4 мм	20м		
41	ГОСТ 2590-71	Сталь круглая ф16мм			
		длиной			
42		То же, ф10мм			
		длиной			

ГИП	Марычева		
Н. контр.	Летунин		
Нач. отд.	Рогачев		
Рук. гр.	Сазубаева		
Ст. инж.	Румянцева		1987

ТП 709-9-61.87 ЭМ

Склад лесных семян листвен. пород на 5 станц. Стены кирпичные.

Стадия	Лист	Листов
Р	5	

Спецификация к листу ЭТ-3. (Окончание)

Союзгипролбосхоз

Привязан

Инв. №

Копировал Фирсова

Формат А3

Альбом I

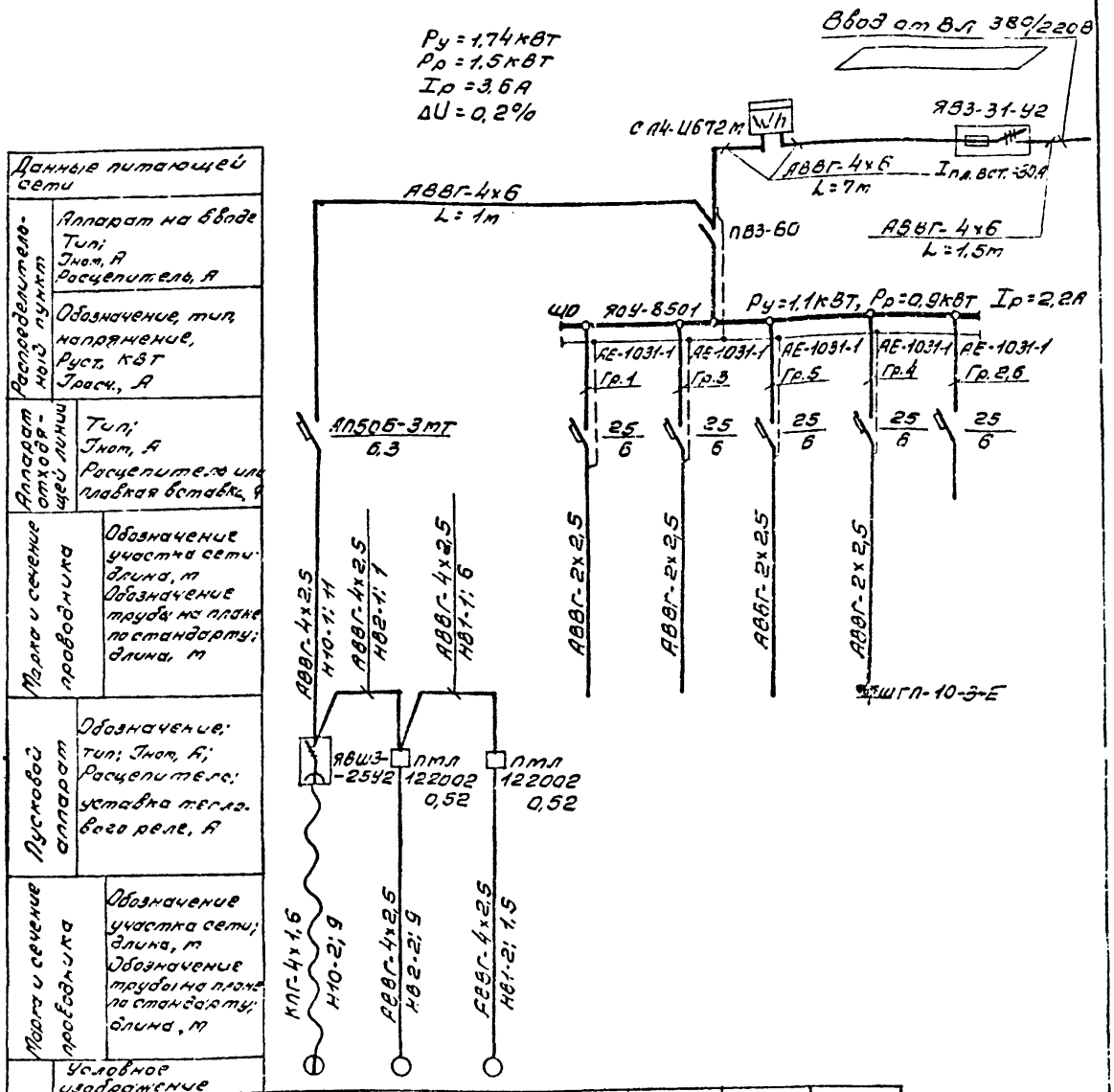

Данные питающей сети								
Распределительной пункт	Аппарат на вводе Тип; Iном, А Расцепитель, А							
	Обозначение, тип, напряжение, Руст, кВт Iрасч., А							
Аппарат отходящей линии	Тип; Iном, А Расцепитель или плавкая вставка, А							
Марка и сечение проводника	Обозначение участка сети; длина, м Обозначение трубы на плане по стандарту; длина, м							
Пусковой аппарат	Обозначение: тип; Iном, А; Расцепителя: уставка тепл. вого реле, А							
Марка и сечение проводника	Обозначение участка сети; длина, м Обозначение трубы на плане по стандарту; длина, м							
Электроприемник	Условное изображение		10	В2	В1				
	Номер по плану		10	В2	В1				
	Тип		комп.л.	4А56А4	4А56А4				
	Р ном. кВт		0,4	0,12	0,12	0,43	0,33	0,34	—
	Ток, А	Iном.	1,2	0,44	0,44	2,2	1,5	1,5	
		Iпуск	5,0	1,6	1,6	—	—	—	
	Наименование механизма		Толь электрическая Т30, 25-311	Вентилятор вытяжной	Вентилятор вытяжной	Электроосвещение	—"—	—"—	Лабораторные приборы
Обозначение чертежа принципиальной схемы			—	—	—				

ГИП	Марчева		
Н.контр.	Гетунин		
Нач.отд.	Рогачев		
Рук. гр.	Разуваева		
Ст. инж.	Булгачева		1987

ТП 709-9-61.87 ЭМ

Склад лесных семян лиственных пород на 5 тонн. Стены кирпичные

Стадия	Лист	Листов
Р	6	

Схема принципиальная питающей и распределительной сети.

СОЮЗГИПРОАГРОСПЕЦСЕЛЬХОЗ

Привязан

Инв. №

Копировал Фигуры

Формат А3

Альбом I

Ведомость изделий и материалов для изготовления электромонтажных конструкций и деталей в МЭЗ

Наименование и техническая характеристика изделия, материала	Тип, марка	Ед. изм.	Количество
1	2	3	4
Ящик с трехполюсным выключателем и	ЯВШЗ-25У2	шт.	1
штепсельным разъемом			
Ящик с трехполюсным рубильником и	ЯВЗ-31-У2	шт.	1
3-мя предохранителями			
Автоматический выключатель, IP54	АП50Б-3МТ	шт.	1
6,3×10А, 380В.			
То же, 380В, 2,5×10А	АП50Б-3МТ	шт.	1
Пускатель в оболочке с тепловым	ПМЛ-122002	шт.	2
реле РТЛ на среднее значение	РТЛ-100404	шт.	1
тока 0,52А			
Подвес скользящего крепления	ПСК10	шт.	4
Подвес концевого крепления	ПКК10	шт.	1
Муфта натяжная	К804	шт.	1
Зажим тросовый	К676	шт.	2
Профиль зетовый	К238У2	шт.	1
Уголок 50×50×5	ГОСТ8509-72	кг	7,6
Лист 5	ГОСТ19903-74	кг	2,6
Полоса 4×40	ГОСТ103-76	кг	2,8
Полоса 3×40	ГОСТ103-76	кг	0,48
Полоса 36×5	ГОСТ103-76	кг	0,25
Цепь СН6×19; L=265	ГОСТ2319-70	шт.	1
Проволока 2,0-1Ц-I, L=150	ГОСТ3282-74	шт.	2
Проволока 6,0-1Ц-I	ГОСТ3282-74	м	7
Кабель, ГОСТ 13497-77Е, 4×1,5	кг	м	9
Болт М16×40	ГОСТ7798-70	шт.	2
Винт М5×16	ГОСТ1491-80	шт.	4

Ведомость электромонтажных конструкций, подлежащих изготовлению в МЭЗ.

Обозначение чертежа	Наименование	Кол.	Примечание
5.407-55.2.100	Ящик ЯВШЗ-25У2 в сборе	1	
5.407-55.2.120	Ящик ЯВЗ-31-У2 в сборе	1	
5.407-77.1320М4	Комплект изодного автома-	2	
	тического выключателя АП50		
5.407-54.2.10	Пускатель ПМЛ в сборе	2	
5.407-7 лист 13	Гибкий токоподвод к электро-	1	
	талям 0,5-5т		
	Длина монорельса 6÷12м.		

ГИП	Маричева	[signature]	
Н.контр.	Петунин	[signature]	
Нач.отд.	Рогачев	[signature]	
Рук.гр.	Разуваева	[signature]	
Ст.инж.	Румянцева	[signature]	1987

ТП 709-9-61.87 ЭМП

Привязан

Инв. №

Складлесных семян лиственных пород на 5 тонн. Стены кирпичные.

Стадия	Лист	Листов
Р		1

Ведомости.

СОЮЗГИПРОЛЕСХОЗ

Подп. в печать 18.05.88 Зак. 556 Тир. 300
Отпечатано в отделе МПРиВП ин-та "Союзгипролесхоз"

Копировал [signature]

Формат А3

gost.e-ecolog.ru