ТИПОВОЙ ПРОЕКТ

709-9-97.88

СКЛАД ДЛЯ ХРАНЕНИЯ ЛЕСОХОЗЯЙСТВЕННОГО ИНВЕНТАРЯ

Альбом 1

ПЗ	ПОЯСНИТЕЛЬНАЯ ЗАПИСКА.	стр. 3-5
АС	АРХИТЕКТУРНО-СТРОИТЕЛЬНЫЕ РЕШЕНИЯ.	стр. 6-18
ЭО	ЭЛЕКТРИЧЕСКОЕ ОСВЕЩЕНИЕ.	стр. 19-22
СС	СВЯЗЬ И СИГНАЛИЗАЦИЯ.	стр. 23-25
ВМ	ВЕДОМОСТИ ПОТРЕБНОСТИ В МАТЕРИАЛАХ.	стр. 26-30
СО	СПЕЦИФИКАЦИИ ОБОРУДОВАНИЯ.	стр. 31-40

gost.e-ecolog.ru

ТИПОВОЙ ПРОЕКТ

709-9-97.88

СКЛАД ДЛЯ ХРАНЕНИЯ ЛЕСОХОЗЯЙСТВЕННОГО ИНВЕНТАРЯ

АЛЬБОМ 1

Перечень альбомов:

АЛЬБОМ 1	ПЗ	ПОЯСНИТЕЛЬНАЯ ЗАПИСКА.	стр. 3-5
	АС	АРХИТЕКТУРНО-СТРОИТЕЛЬНЫЕ РЕШЕНИЯ.	стр. 6-18
	ЭО	ЭЛЕКТРИЧЕСКОЕ ОСВЕЩЕНИЕ.	стр. 19-22
	СС	СВЯЗЬ И СИГНАЛИЗАЦИЯ.	стр. 23-25
	ВМ	ВЕДОМОСТИ ПОТРЕБНОСТИ В МАТЕРИАЛАХ.	стр. 26-30
	СО	СПЕЦИФИКАЦИИ ОБОРУДОВАНИЯ.	стр. 31-40
АЛЬБОМ 2	С	СМЕТЫ.	

Разработан институтом "Союзгипролесхоз"

Главный инженер института В.М. НАГАЕВ

Главный инженер проекта А.В. МАРИЧЕВА

Утвержден Госкомлесом СССР протокол от 10.11 1988 г. №30

Введен в действие институтом "Союзгипролесхоз"

Приказ от 15.11 1988 г. №126

Альбом I

Типовой проект 709-9-97.88

Содержание альбома № 1

№№ листов	Наименование и обозначение докумета. Наименование листа	Стр.
	Титульный лист	1
	Содержание альбома	2
1	Пояснительная записка -ПЗ	3-5
	Архитектурно-строительные решения	
	(т.п. 709-9-97.88 -АС	
1	Общие данные (начало)	6
2	Общие данные (продолжение)	7
3	Общие данные (окончание)	8
4	План, разрез 1-1. Фасады	9
5	План полов и кровли, экспликация полов, детали	10
6	Фасады, разрез 1-1. План кровли, деталь. (вариант)	11
7	Спецификация, ведомость перемычек	12
8	Схема расположения монолитных фундамен-	
	тов. Сечения 1-1÷3-3.	13
9	Схема расположения монолитных столбчатых	
	фундаментов (вариант)	14
10	Монолитные фундаменты Фм2; Фм2а; Фм3; Фм3а (вариант)	15
11	Монолитные фундаменты Фм4, Фм4а (вариант)	16
12	Обрамление проемов и крепление ворот	17
13	Схема расположения панелей	
	покрытия	18

1	2	3
	Электроосвещение (т.п. 709-9-97.88 -ЭО	
1	Общие данные (начало)	19
2	Общие данные (окончание)	20
3	План расположения осветительного электро-	
	оборудования и прокладки электрических	
	сетей	21
4	Ведомости	22
	Связь и сигнализация (т.п. 709-9-97.88 -СС	
1	Общие данные	23
2	Охранная сигнализация	24
3	Схема электрическая узлов соединений	25
	Ведомость потребности в материалах	
	(т.п. 709-9-97.88 -Вт. АС	26
1	Ведомость	
	Спецификация оборудования (т.п. 709-9-97.88 -ЭО.СО	30
1	Спецификация	
	Спецификация оборудования (т.п. 709-9-97.88 -СС.СО	
1	Спецификация	37

Копировал Формат А3

Альбом I

Общая часть.

1.1. Основание для разработки.

Типовой проект „Склад для хранения лесохозяйственного инвентаря" корректируется взамен т.п. 411-1-36/71 в соответствии с планом типового проектирования, утвержденным Госстроем СССР на 1988 г., раздел ТЗ.12.1, заданием Гослесхоза СССР от 10 марта 1988 года.

1.2. Назначение и область применения.

Склад предназначен для строительства в сельской местности и рассчитан на разовый отпуск материалов, постоянное пребывание в нем людей не предусмотрено.

1.3. Исходные расчетные данные.

Проект применяется в районах с сейсмичностью не выше 6 баллов, территория без подработки горными выработками, расчетная зимняя температура наружного воздуха минус - 30°С, нормативное значение ветрового давления - для I ветрового района; нормативное значение веса снегового покрова - для III географического района; рельеф территории спокойный, грунтовые воды отсутствуют, грунты: непучинистые, непросадочные со следующими нормативными характеристиками:

- нормативный угол внутреннего трения $\varphi = 0{,}49$ рад. или 28°;
- нормативное удельное сцепление $C_н = 2$ кПа (0,02 кгс/см²);
- модуль деформации нескальных грунтов $E = 14{,}7$ мПа (150 кгс/м²);
- плотность грунта $\rho = 1{,}8$ т/м³.
- коэффициент безопасности по грунту $K_г = 1$.

Сметная стоимость строительства определяется для I территориального района в соответствии с СН 227-82.

2. Архитектурно-строительная часть.

2.1. Архитектурные решения.

Здание склада одноэтажное, неотапливаемое, прямоугольное в плане размером в осях 6×18 м с односторонним расположением въездных проемов.

2.2. Конструктивные решения

Фундаменты	- ленточные бутобетонные.
Вариант	- монолитные, сталежелезобетонные.
Стены	- из полнотелого керамического кирпича марки 75 по ГОСТ 530-80 на растворе марки 25.
Покрытие	- сборные железобетонные плиты
Кровля	- рулонная
Перегородки	- сборные железобетонные
Полы	- бетонные
Столярные изделия	- по действующим ГОСТам
Отмостка	- асфальтовая на щебеночном основании шириной 750 мм.
Цоколь	- выкладывается в пустошовку и штукатурится цементным раствором марки 50 с последующей окраской силикатными красками.

Привязан

Инв. №

Инв. №			
ГИП	Ткачева		
Нач. отд.	Рогачев		
Инженер	Соколов		
Гл. спец.	Сергеева		
Рук. гр.	Сливацкий		1988
Рук. гр.	Сафина		

Привязан

ТП 709-9-97.88 ПЗ

Стадия	Лист	Листов
Р	1	

Пояснительная записка

СОЮЗГИПРОЛЕСХОЗ

Копировал Филиал Формат А3

Альбом I

3. Краткие рекомендации по организации строительства.

Объем строительно-монтажных работ и потребность в материалах отражены в рабочих чертежах данного проекта.

Методы производства работ приняты в соответствии с принципами осуществления передовой технологии строительства производства.

В соответствии с СНиП 1.04.03-85 (раздел Б.I п. 86) период строительства навеса 5,5 месяца, в том числе подготовительный период составляет 2,0 месяца.

В течение подготовительного периода должно быть выполнено:

- создание опорной геодезической сетки;
- расчистка территории строительства;
- создание общеплощадочного складского хозяйства;
- подготовительные работы по планировке территории;
- проект производства работ.

По материалам привязки типового проекта составляется сводный календарный план строительства, в котором склад для хранения лесохозяйственного инвентаря принимается за основной объект.

Для выполнения основных работ по подготовке территории рекомендуется принимать:

- для планировки площадки под застройку, срезку грунта, толщиной до 60 см - бульдозер мощностью до 80 л.с.;
- для разработки грунта в котловане и траншеях с погрузкой его в самосвалы - экскаватор с ковшом емкостью 0,5 м³;
- для трамбовки засыпного грунта - пневматические трамбовки.

Затраты труда, потребность в механизмах и материалах приведены в ведомостях потребности производственных ресурсов.

По привязанному проекту на основании расчетных нормативов для составления ЦНИИОМТМ-73, определяется потребность в транспортных средствах, рабочих кадрах, электроэнергии и т.д.

Монтажные работы вести с приобъектного склада.

Складирование сборных элементов предусматривать непосредственно у строящегося здания.

4. Краткие указания по производству работ.

Проектом предусмотрено производство строительных работ в соответствии с действующими нормативными документами по производству работ.

Мероприятия по производству работ в зимнее время описаны на листе АС-3.

Кровельные работы выполнять в соответствии со СНиП III-20-74 „Кровли, гидроизоляция, пароизоляция и теплоизоляция".

Работы по устройству полов должны производиться в соответствии с СНиП II-В.8-71 „Полы. Нормы проектирования".

В соответствии со СНиП 2.03.11-85 „Защита строительных конструкций от коррозии" все необетонированные стальные закладные и соединительные элементы должны быть защищены металлическим покрытием (цинковым или алюминиевым) толщиной слоя 120, 150 мкм.

Работы по технике безопасности вести в соответствии со СНиП III-4-80.

При выполнении строительных работ необходимо установить контроль за выполнением правил пожарной безопасности.

Строительная организация до начала строительных работ должна иметь следующую документацию:

- проект привязки здания к строительной площадке со сводным сметным расчетом;
- привязанный к условиям строительства проект производства работ (ППР);

4. Электротехническая часть.

По надежности электроснабжения нагрузки склада относятся к III категории.

Питание предусматривается от сети 380/220 В.

Расчетная нагрузка составляет 0,9 кВт.

Подробное описание этого раздела приведено в разделе ЭО.

Связь и сигнализация.

Проектом предусмотрена охранная сигнализация.

Подробное описание этого раздела приведено в разделе СС.

Привязан			
Инв. №			

ТП 709-9-97.88 ПЗ Лист 2

Копировал [illegible] Формат А3

Технико-экономические показатели.

В качестве проекта-аналога принят т.п. 411-1-36/71 „Склад хранения лесохозяйственного инвентаря."

№ п.п.	Наименование показателей	Един. изм.	Показатели		
			проект-аналог т.п. 411-1-36/71	проект-аналог в сопоставимом виде	рассматриваемый проект
1	2	3	4	5	6
	1. Технические показатели				
1.1.	Объем строительный здания	$м^3$	464,9	470,3	465,5
1.2.	Площадь: застройки	$м^2$	114,8	116,13	117,3
	общая	"	99,1	103,32	104,5
	2. Сметная стоимость				
2.1.	Общая	тыс. руб.	5,77	7,57	7,49
	в том числе:				
	строительно-монтажных работ	"	5,77	7,54	7,46
	оборудование	"	—	0,03	0,03
	Стоимость строительно-монтажных работ				
	на $1м^3$ здания	руб.	12,42	16,03	16,09
	на $1м^2$ общей площади	"	58,22	73,2	71,67
	3. Трудовые затраты				
3.1.	На возведение (нормативные)	чел/час	1216,0	1199,27	1113
	на $1м^3$ здания	"	2,62	2,55	2,39
	на $1м^2$ общей площади	"	12,27	11,61	10,65
	Построечные	"	—	—	1019

1	2	3	4	5	6
	4. Расход строительных материалов				
4.1.	Цемент, приведенный к м-400	т	16,50	12,55	12,42
	на $1м^3$ здания	"	0,035	0,026	0,026
	на $1м^2$ общей площади	"	0,166	0,121	0,118
4.2.	Сталь, приведенная к классам Ст.3 и AI	т	0,43	1,361	1,348
	на $1м^3$ здания	"	0,001	0,002	0,002
	на $1м^2$ общей площади	"	0,004	0,013	0,012
4.3.	Бетон и железобетон	$м^3$	14,70	34,33	34,14
	на $1м^3$ здания	"	0,032	0,073	0,073
	на $1м^2$ общей площади	"	0,148	0,332	0,326
4.4.	Лесоматериалы, приведенные к круглому лесу	$м^3$	1,0	3,23	3,20
	на $1м^3$ здания	"	0,002	0,006	0,006
	на $1м^2$ общей площади	"	0,010	0,031	0,030
4.5.	Кирпич	т.штук	18,04	17,88	17,70
	на $1м^3$ здания	"	0,039	0,038	0,038
	на $1м^2$ общей площади	"	0,182	0,173	0,169
	5. Эксплуатационные показатели				
5.1.	Потребная электрическая мощность	квт	0,4	0,9	0,9

Привязан

Инв.№

ТП 709-9-97.88

Лист 3

Копировал

Формат А3

Альбом I

Ведомость основных комплектов рабочих чертежей

Обозначение	Наименование	Примечания
АС	Архитектурно-строительные решения	
ЭО	Электроосвещение	
СС	Охранная сигнализация	
ВМ	Ведомости потребности в материалах	
СО	Спецификации оборудования	

Ведомость чертежей основного комплекта

Лист	Наименование	Примечания
1	2	3
1	Общие данные (начало)	
2	Общие данные (продолжение)	
3	Общие данные (окончание)	
4	План, разрез 1-1, фасады	
5	Планы полов и кровли, экспликация полов, детали.	
6	Фасады, разрез 1-1. План кровли, детали. (вариант)	
7	Спецификации, ведомость перемычек	
8	Схема расположения монолитных фундаментов. Сечения 1-1÷3-3.	
9	Схема расположения монолитных столбчатых фундаментов (вариант)	
10	Монолитные фундаменты Фм2; Фм2а; Фм3; Фм3а (вариант)	
11	Монолитные фундаменты. Фм4; Фм4а (вариант)	
12	Обрамление проемов и крепление ворот	
13	Схема расположения панелей покрытия.	

Типовой проект разработан в соответствии с действующими нормами и правилами и предусматривает мероприятия, обеспечивающие пожарную безопасность при эксплуатации здания.

Главный инженер проект А.В. Маричева

Инв. №			
ГИА	Маричева		
Нач.отд.	Рогачев		
Н.контр.	Евстигнеев		
Рук.гр.	Синадский		1988
Рук.гр.	Сафина		
Инж.	Артаменова		

Привязан

ТП 709-9-97.88 АС

Склад для хранения лесохозяйственного инвентаря.

Стадия	Лист	Листов
Р	1	13

Общие данные (начало).

СОЮЗГИПРОЛЕСХОЗ

Копировал

Формат А3

Альбом I

Ведомость ссылочных и прилагаемых документов

Обозначение	Наименование	Примечания
Ссылочные документы		
ГОСТ 12506-81	Окна деревянные для производственных зданий.	
ГОСТ 18853-73	Ворота деревянные распашные для животноводческих и птицеводческих зданий.	
Серия 1.038.1-1 вып. 1 и 12	Перемычки железобетонные для зданий с кирпичными стенами.	
Серия 1.141-1 вып. 64	Панели перекрытий железобетонные многопустотные	
Серия 2.140-1 вып. 1	Детали перекрытий жилых зданий	
Прилагаемые документы		
Альбом данного проекта	Ведомость потребности в материалах	

Ведомость спецификаций

Лист	Наименование	Примечания
	Спецификация элементов заполнения	
	проемов	
	Спецификация перемычек	
	Спецификация обрамления проема	
	ворот	
	Спецификация к схеме расположения	
	плит покрытия	

Общие указания.

Архитектурно-строительная часть проекта разработана на основании задания на проектирование.

Степень огнестойкости-I. За условную отм. 0,000 принят уровень пола склада. Кладку стен выполнять из полнотелого керамического кирпича марки 75 по ГОСТ 530-80 на растворе марки 25. Горизонтальная гидроизоляция стен на отм. -0,030 из цементного раствора состава 1:2 толщ. 20 мм. В оконных проемах, в кирпичной кладке с двух сторон проема заложить деревянные пробки 120×120×65 по две на откос. Вокруг здания запроектирована асфальтовая отмостка шириной 750 на щебеночном основании. Планировочная отм. земли - 0,150.

ГИП	Маричева	[signature]	
Нач. отд.	Рогачев	[signature]	
Н. контр.	Евстигнеев	[signature]	
Рук. гр.	Синадский	[signature]	1988
Инж.	Артамонова	[signature]	

ТП 709-9-97.88 АС

Привязан

Инв. №

	Стадия	Лист	Листов
Склад для хранения лесохозяйственного инвентаря.	Р	2	
Общие данные (продолжение)	СОЮЗГИПРОЛЕСХОЗ		

Копировал [signature]

Формат А3

Ведомость отделки помещений

Наименование помещения	Потолок		Стены или перегородки		Примечания
	Площадь m^2	Вид отделки	Площадь m^2	Вид отделки	
Складское помещение	104,5	Расшивка швов. Известковая побелка	144,0	Расшивка швов. Известковая побелка	

Технические характеристики

Наименование	Един. изм.	Складское помещение	Всего
Строительный объем	m^3	465,5	465,5
Площадь застройки	m^2	117,8	117,8
Общая площадь	m^2	104,5	104,5

Наружная отделка.

Стены с фасадной стороны здания выполняются с подбором кирпича и с расшивкой швов.

Цоколь выкладывается в пустошевку и штукатурится цементным раствором марки 50. с последующей окраской силикатными красками.

Откосы окон и ворот штукатурятся известково-цементным раствором и окрашиваются водостойкими красками белого цвета.

Мероприятия по производству работ в зимнее время.

Зимние условия для возведения кирпичной кладки определяются среднесуточной температурой наружного воздуха -5° и ниже, минимальной суточной температурой 0°С и ниже.

Кладку из кирпича в зимних условиях допускается возводить на растворах с противоморозными химическими добавками, заторaживанием растворов и подогревом кладки.

ГИП	Маричева	[подпись]	
Нач.отд.	Рогачев	[подпись]	
Н.контр.	Евстигнеев	[подпись]	
Рук.гр.	Синадский	[подпись]	1988

ТП 709-9-97.88 АС

Привязан

Инв. №

Склад для хранения лесохозяйственного инвентаря.	Стадия	Лист	Листов
	Р	3	

Общие данные (окончание)

СОЮЗГИПРОЛЕСХОЗ

Копировал [подпись]

Формат А3

Фасад 4-1

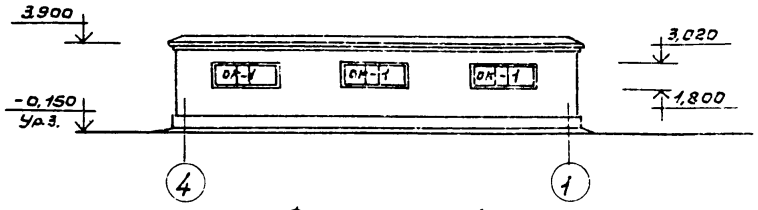

Фасад А-Б

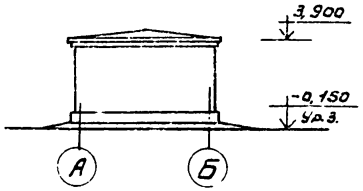

Фасад Б-А

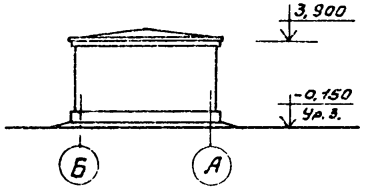

Фасад 1-4

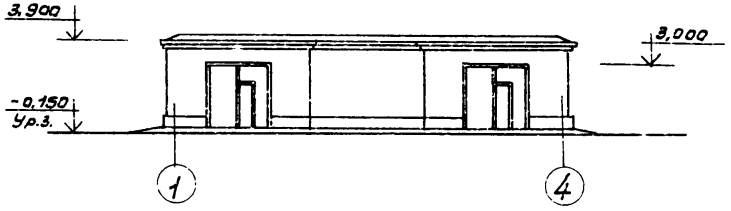

План

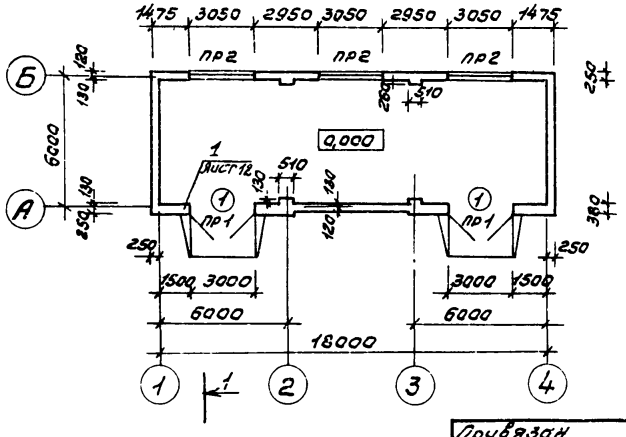

Разрез 1-1

1 слой еравин. втопленный в битумную мастику
4 слоя рубероида на битумной мастике
Цементно-песчаный раствор М50-15
Легкий бетон по уклону от 0 до 50
Сборные жел. бетонные плиты

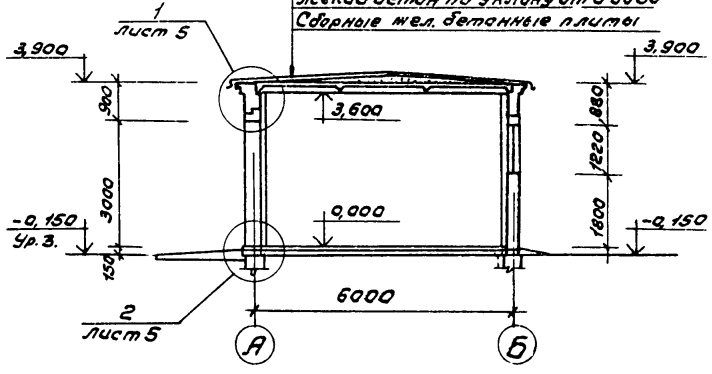

ГИП	Маричева			ТП 709-9-97.88	АС
Начотд.	Рогачев				
Н. контр.	Есмигнеев				
Рук. гр.	Симайский		1988		
Привязан				Склад для хранения лесохозяйственного инвентаря.	Стадия: Р; Лист: 4; Листов:
Инв. №				План, разрез 1-1. Фасады.	СОЮЗГИПРОЛЕСХОЗ

Альбом I

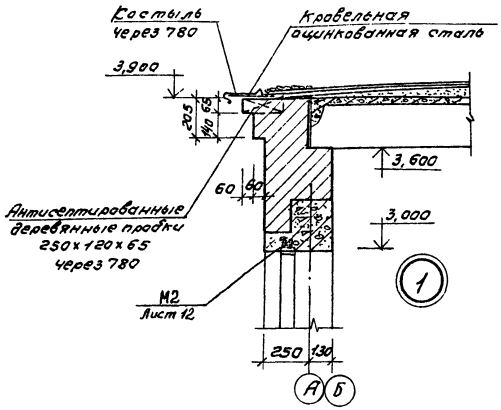

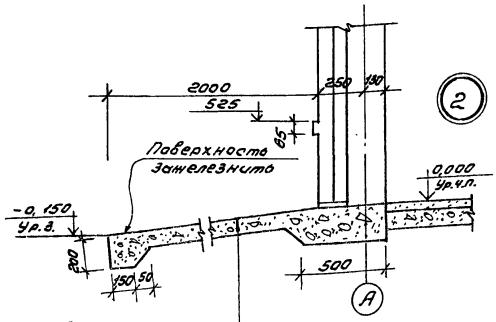

Бетон М200 – 150мм
Плотно-утрамбованное щебеночное основание
Плотно-утрамбованный грунт

ЭКСПЛИКАЦИЯ ПОЛОВ

Наименование помещения по проекту	Тип пола по проекту	Схема пола	Элемент пола и их толщина	Площадь пола м²
Склад	1	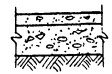	Бетон класса В30 -30мм Подстилающий слой из бетона класса В10-100мм Основание-грунт уплотненный щебнем или гравием крупностью 40-60мм, толщиной - 100мм.	104,5

ПЛАН КРОВЛИ

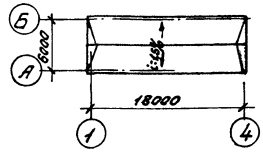

ПЛАН ПОЛОВ

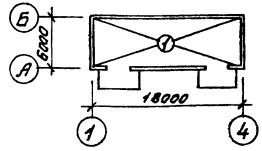

ГИП	Марчиев		
Нач.отд.	Росачев		
Н.контр.	Евстигнеев		
Рук.гр.	Синадский		1988

ТП 709-9-97.88 АР

Склад для хранения лесохозяйственного инвентаря.

Стадия	Лист	Листов
Р	5	

Планы полов и кровли; экспликация полов; детали.

СОЮЗГИПРОЛЕСХОЗ

Привязан

Инв. №

Копировал

Формат А3

Альбом I

Фасад 4-1

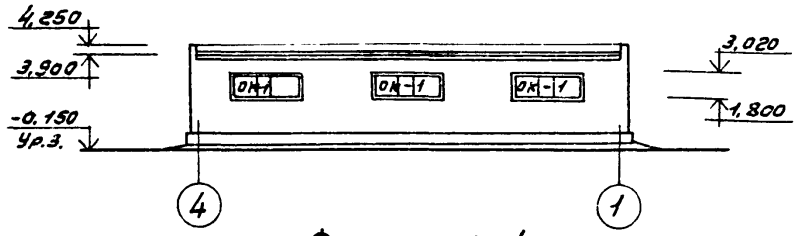

Фасад А-Б

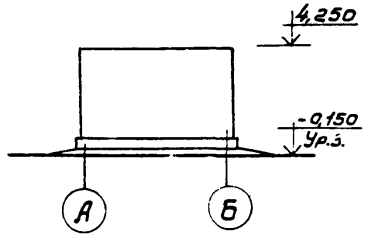

План кровли

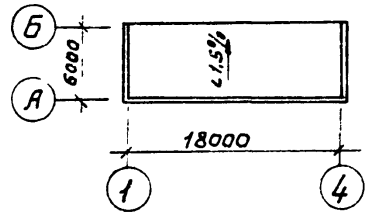

Фасад 1-4

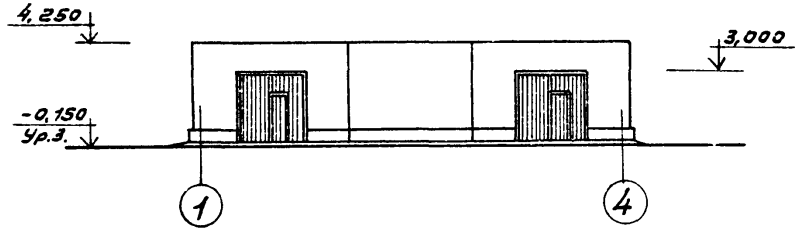

Разрез 1-1

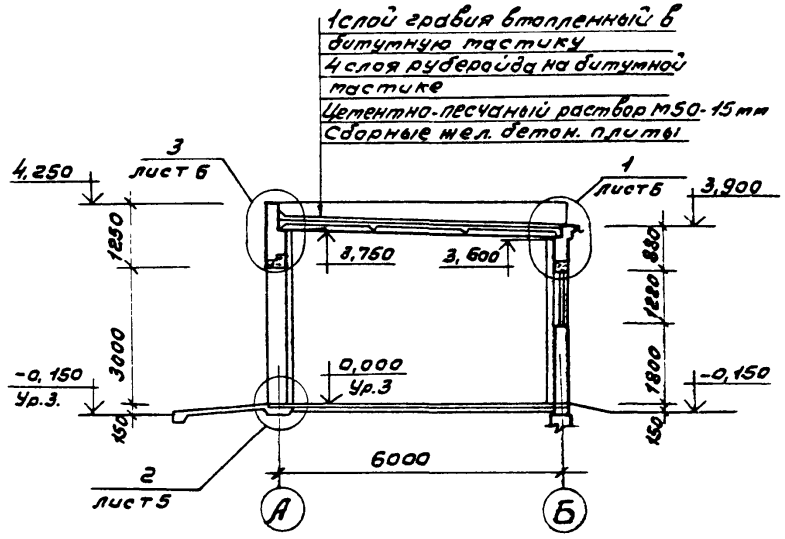

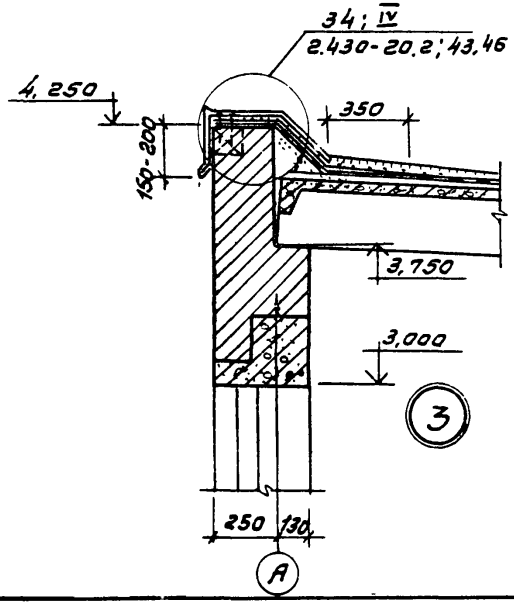

ГИП	Маричева			ТП 709-9-97.88	АС
Нач.отд.	Рогачов				
Н.контр.	Евстигнеев				
Рук.гр.	Синдавский		1988		
Привязан				Склад для хранения лесохозяйственного инвентаря.	Стадия: Р; Лист: 6; Листов:
Инв.№				Фасады, разрез 1-1. План кровли, деталь (вариант)	СОЮЗГИПРОЛЕСХОЗ

Альбом I

СПЕЦИФИКАЦИЯ ЭЛЕМЕНТОВ ЗАПОЛНЕНИЯ ПРОЕМОВ

Марка позиция	Обозначение	Наименование	Колич. на этаж 1	Колич. на этаж Всего	Масса един. кг	Примечание
1	ГОСТ 18853-73	Ворота ВР5	2	2	—	
ОК-1	ГОСТ 12506-81	Окно ПГО12-30.1	3	3	—	

ВЕДОМОСТЬ ПЕРЕМЫЧЕК

Марка позиция	Схема сечения
ПР 1	1
ПР 2	2

СПЕЦИФИКАЦИЯ ПЕРЕМЫЧЕК

Марка позиция	Обозначение	Наименование	Колич. на этаж 1	Колич. на этаж Всего	Масса един. кг	Примечание
1	Серия 1.038.1-1; вып. 12	5ПГ35-17	2	2	710	ПР 1
2	То же	6ПБ35-37	3	3	582	ПР 2

СХЕМА ЗАПОЛНЕНИЯ ОКОННОГО ПРОЕМА

ОК-1

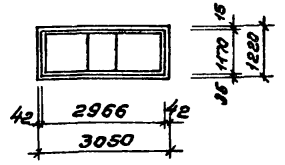

ГИП	Маричева		
Нач.отд.	Рогачев		
Н.контр.	Евстигнеев		
Рук.гр.	Синадский		1982

ТП 709-9-97.88 АС

Привязан

Инв.№

Склад для хранения лесохозяйственного инвентаря.

Стадия	Лист	Листов
Р	7	

Спецификации, ведомость перемычек.

СОЮЗГИПРОЛЕСХОЗ

Копировал Гиевский

Альбом I

Схема расположения фундаментов

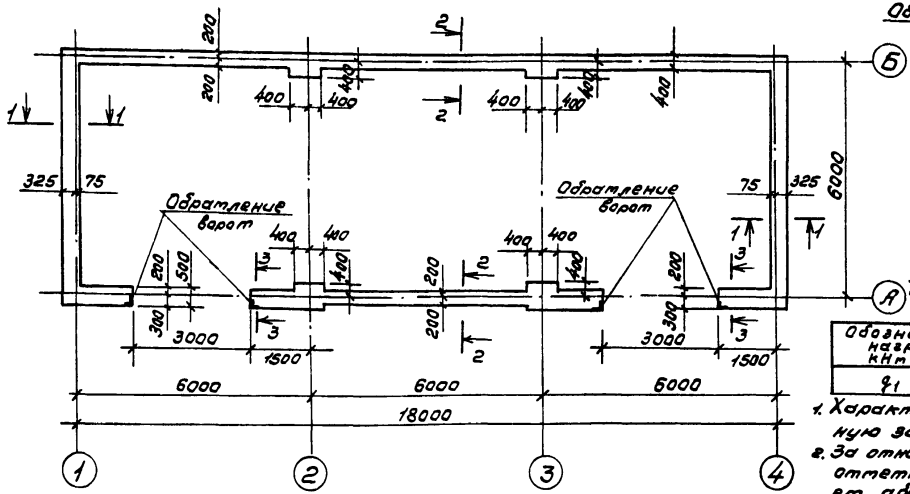

3-3

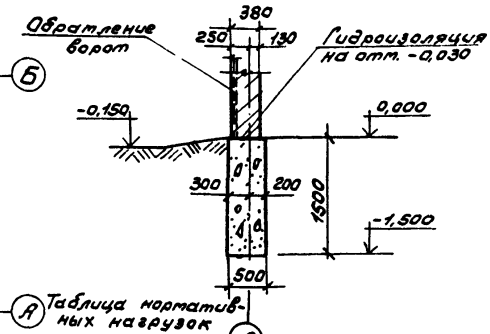

Таблица нормативных нагрузок

Обозначение нагрузки кНм (тс/м)	Наружн. t=-30°с
q_1	13,7(1,37)
q_2	29,7(2,97)
q_3	36,7(3,67)

1. Характеристику грунтов см. пояснительную записку.
2. За относительную отметку 0,000 принята отметка чистого пола, что соответствует абсолютной отметке ▭
3. Горизонтальную гидроизоляцию выполнять из слоя цементного раствора состава 1:2, толщ. 30 мм.
4. Фундаменты выполняются из бутобетона (бут марки 200, бетон класса В7,5) Расход бетона - 17,9 м³; расход бута - 11,1 м³.

1-1

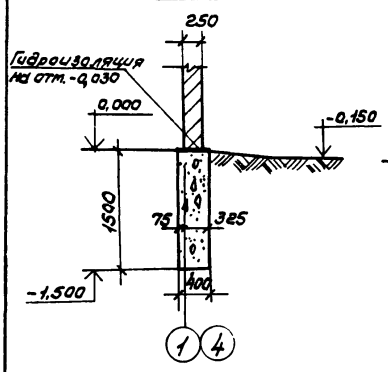

2-2

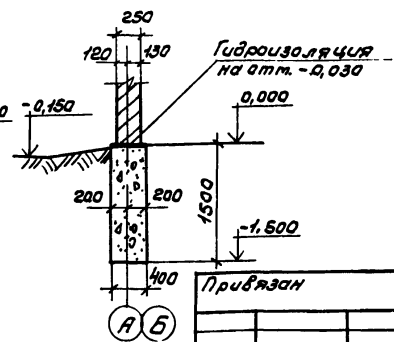

ГИП	Маричева	
Нач.отд.	Рогачев	
Н.контр.	Соколов	
Гл.спец.	Сергеева	
Рук.гр.	Сафина	
Инж.	Артамонова	

Привязан

Инв. №

ТП 709-9-97.88 АС

Склад для хранения лесохозяйственного инвентаря.

Стадия	Лист	Листов
Р	8	

Схема расположения монолитных фундаментов. Сечения 1-1÷3-3.

СОЮЗГИПРОЛЕСХОЗ

Контровал

Формат А3

Альбом I

Схема расположения фундаментов

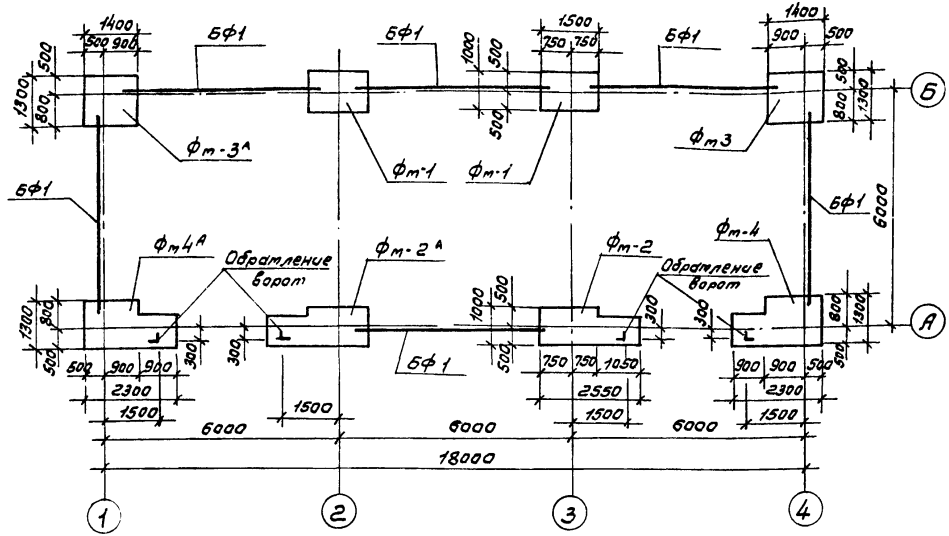

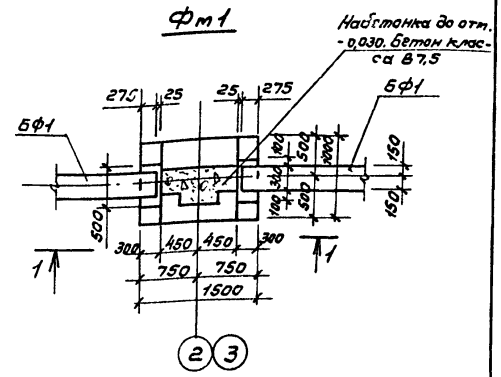

1-1

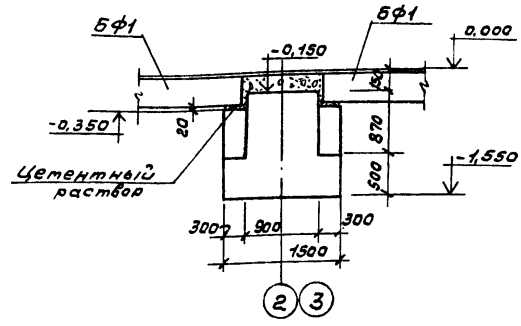

1. Характеристику грунтов см. пояснительную записку.
2. За относительную отметку 0,000 принята отметка чистого пола, которая соответствует абсолютной отметке
3. Фундаменты приняты сталдчатые, бутобетонные (бут марки 200; бетон класса В 7,5).
4. Горизонтальную гидроизоляцию выполнять из слоя цементного раствора состава 1:2, с добавлением церезита или алюмината натрия толщиной 30мм на отм. -0,030.
5. Обрамление и крепление ворот см. лист АС-11.

ГИП	Ларичева	
Нач.отд	Рогачев	
Н.контр.	Соколов	
Гл.спец.	Сергеева	
Рук.гр.	Сафина	
Инж.	Атаманова	

ТП 709-9-97.88 АС

Склад для хранения лесохозяйственного инвентаря

Стадия	Лист	Листов
Р	9	

Схема расположения монолитных сталдчатых фундаментов (вариант).

СОЮЗГИПРОЛЕСХОЗ

Привязан

Инв. №

Копировал

Формат А3

Альбом I

Фм2; Фм2А

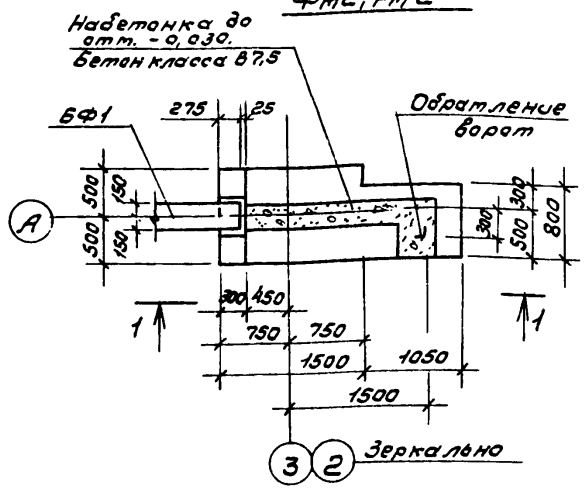

Фм3; Фм-3А

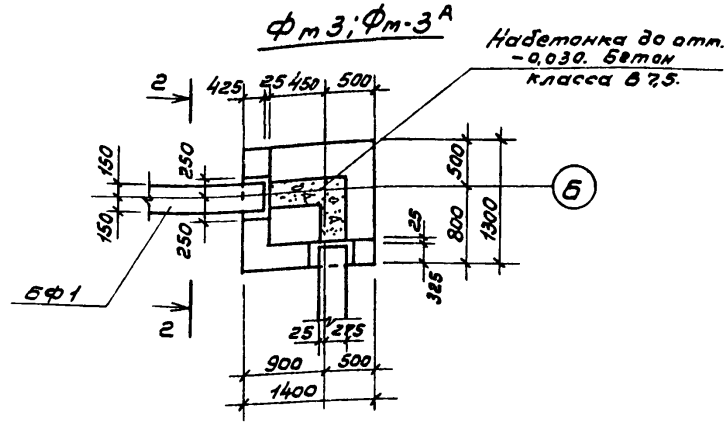

1-1

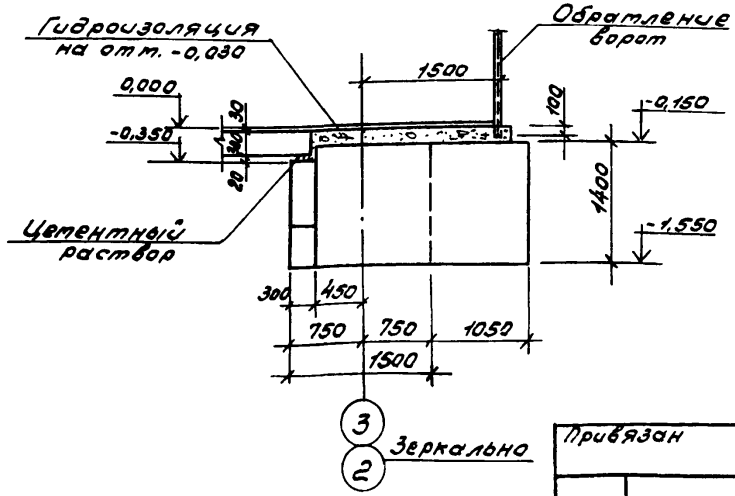

2-2

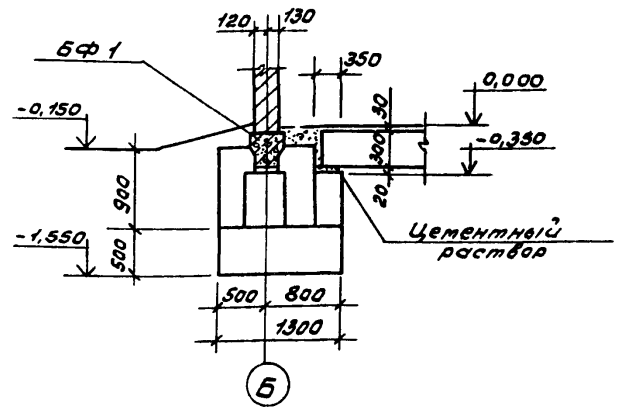

ГИП	Маричева		ТП 709-9-97.88	АС
Нач.отд.	Рогачев			
Н.контр.	Соколов			
Гл.спец.	Сергеева			
Рук.гр.	Сафина			
Инж.	Артаманова		Склад для хранения лесохозяйственного инвентаря.	Стадия: Р; Лист: 10; Листов:
Привязан			Монолитные фундаменты Фм2, Фм2А, Фм3, Фм3А (Вариант)	СОЮЗГИПРОЛЕСХОЗ
Инв. №				

Альбом I

Фт4; Фт4А

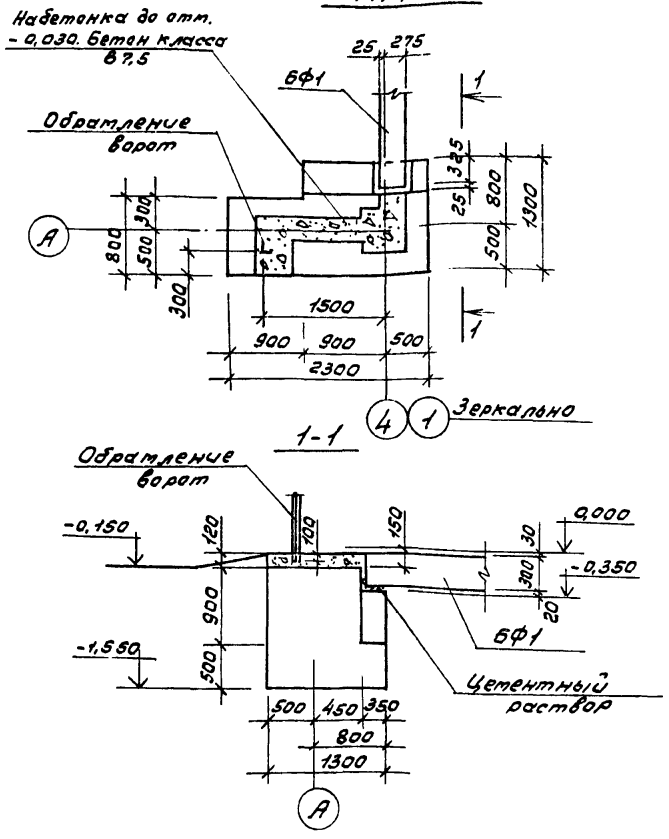

Спецификация к схеме расположения фундаментов

Марка поз.	Обозначение	Наименование	Кол.	Масса ед.кг	Примечание
6Ф1	1.415.1-2, вып.1	25Ф6-11АIIIВ	6	850	
Фт1	АС-8	Фундамент Фт1	2		1,74 м³
Фт2	АС-9	То же Фт2	1		3,05 м³
Фт2а	АС-9	" " Фт2а	1		3,05 м³
Фт3	АС-9	" " Фт3	1		1,96 м³
Фт3а	АС-9	" " Фт3а	1		1,96 м³
Фт4	АС-10	" " Фт4	1		3,20 м³
Фт4а	АС-10	" " Фт4а	1		3,20 м³
		Материалы			
		Бут марки 200			8,76 м³
		Бетон класса В7,5			14,13 м³

ГИП	Маричева	
Нач.отд.	Рогачев	
Н.контр.	Соколов	
Гл.спец.	Сергеева	
Рук.гр.	Сафина	
Инж.	Артаманова	

ТП 709-9-97.88 АС

Склад для хранения лесохозяйственного инвентаря.

Стадия	Лист	Листов
Р	4	

Монолитные фундаменты Фт4; Фт4а (вариант).

СОЮЗГИПРОЛЕСХОЗ

Привязан

Инв.№

Копировал

Формат А3

Альбом I

Обрамление проемов и крепление ворот

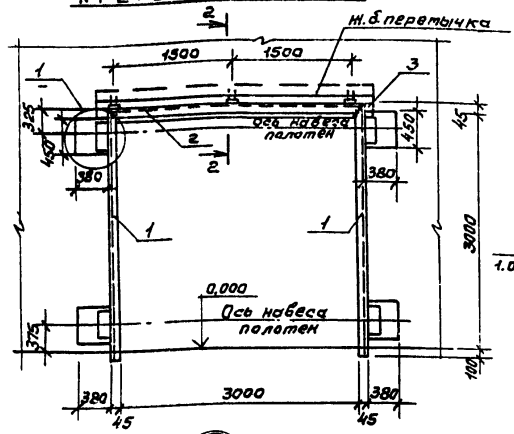

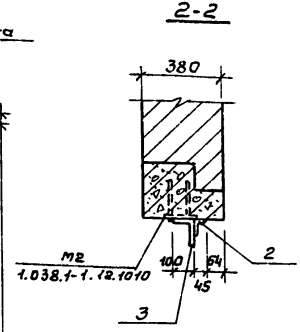

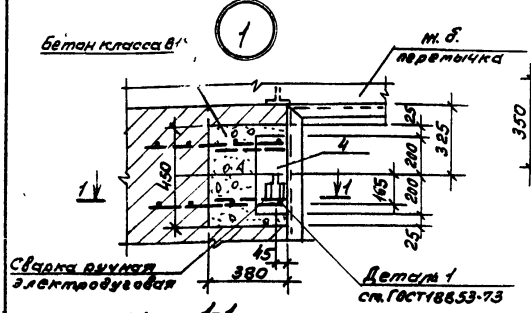

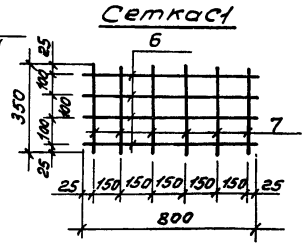

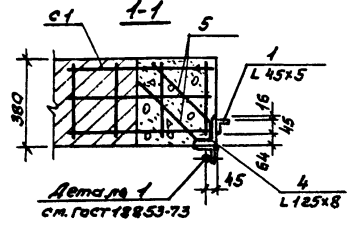

Спецификация обрамления проема ворот

Формат	Зона	Поз.	Обозначение	Наименование	Кол.	Примечание
				Обрамление проема (шт.2)		
				Сборочные единицы		
				∟45х5 ГОСТ 8509-72*		
		1		ℓ=3150	2	21,2кг
		2	АС-8	ℓ=3090	1	10,4кг
		3	"	∟100х8 ГОСТ 8509-86 ℓ=3500	1	42,7кг
		4	"	∟125х8 ГОСТ 8509-86 ℓ=400	4	24,8кг
		5	"	ФВАI ГОСТ 5781-82* ℓ=350	8	1,11кг
				Сетка С1 (шт.2)		
		6	АС-8	ФВАIII ГОСТ 5781-82* ℓ=800	4	1,26кг
		7	"	ФВАIII ГОСТ 5781-82* ℓ=350	6	0,83кг
				Изделие закладное		
			1.038.1-1; вып.12	м2	3	
				Материалы		
				Бетон класса В15		0,24м³

1. В перетычках для крепления обрамления проемов ворот предусмотреть закладные детали см. 1.038.1-1.12, 1000СБ, лист 4.
2. При ручной сварке применять электроды типа Э42 по ГОСТ 9467-75, высота шва $h_ш$=6мм.
3. Деталь 1 приваривается к закладной детали ∟125х8 в стенке.
4. Обрамление проема и крепление ворот производить по ГОСТ 18853-73.

ГИП	Маричева		ТП 709-9-97.88 АС
Нач.отд.	Рогачев		
Н.контр.	Соколов		
Гл.спец.	Сергеева		
Рук.гр.	Сарина		Склад для хранения лесохозяйственного инвентаря. Стадия Р; Лист 12; Листов
Инж.	Артамонов		Обрамление проемов и крепление ворот. СОЮЗГИПРОЛЕСХОЗ

Копировал Формат А3

Альбом I

Схема расположения панелей покрытия

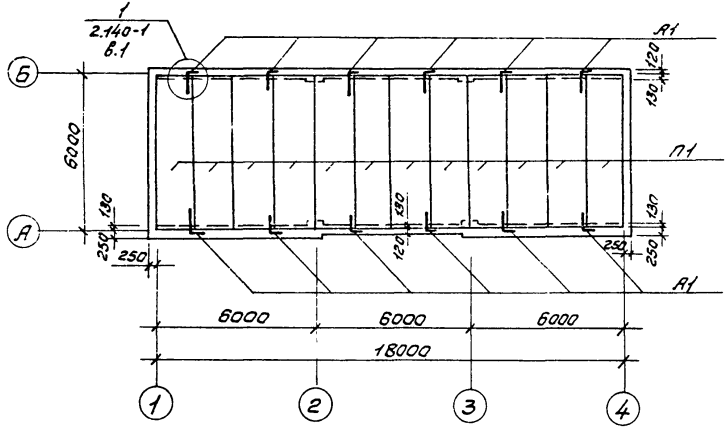

Спецификация к схеме расположения панелей покрытия

Марка поз.	Обозначение	Наименование	Кол.	Масса ед., кг	Примечание
		Железобетонные конструкции			
		Панель покрытия			
П1	1.141-1, вып. 64	пк 60.15-3АIVт	12	2800	
		Стальные изделия			
А1	АС-9	ф10АI ГОСТ 5781-82* L=850	12	0,52	

Ведомость деталей

Поз.	Эскиз
А1	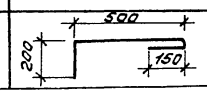

1. Швы между панелями, а также между панелью и стеной тщательно заполнить цементным раствором марки 100 или бетоном класса В 15.
2. Сварку анкеров производить электродами типа Э42 по ГОСТ 9467-75.
3. Анкера защищаются от коррозии слоем цементного раствора.

ГИП	Маричева		ТП 709-9-97.88 АС
Нач.отд.	Рогачев		
Н.контр.	Соколов		
Гл.спец.	Сергеева		
Рук.гр.	Сафина		
Инж.	Артамонова		Склад для хранения лесохозяйственного инвентаря. Стадия Р; Лист 13; Листов
			Схема расположения панелей покрытия. СОЮЗГИПРОЛЕСХОЗ

Копировал Фомина

Формат А3

Альбом I

Ведомость рабочих чертежей основного комплекта марки ЭО

Лист	Наименование	Примечание
1	Общие данные (начало).	
2	Общие данные (окончание).	
3	План расположения осветительного электрооборудования и прокладки электрических сетей.	

Ведомость ссылочных и прилагаемых документов

Обозначение	Наименование	Примечание
1	2	3
	Ссылочные документы	
5.407-77	Установка кнопок ПКЕ, ПКУ15, переключателей МТ, сигнальных приборов и аппаратов АЛ505	
5.407-55	Установка одиночных ящиков с рубильниками и предохранителями.	
5.407-91	Установка светильников с разрядными лампами высокого давления и лампами накаливания в производственных помещениях.	
ГОСТ 21.608-84	Внутреннее электрическое освещение. Рабочие чертежи.	

1	2	3
	Прилагаемые документы	
Альбом 1 ЭО СО	Спецификация оборудования.	
Альбом 1 ЭО.ВМ	Ведомость потребности в материалах.	
Альбом 1 ЭОП	Ведомость изделий и материалов для изготовления электромонтажных конструкций и деталей в мэз.	
Альбом 1 ЭОП	Ведомость электромонтажных конструкций, подлежащих изготовлению в мэз.	

Условные обозначения, не предусотренные ГОСТ 2.754-72* и ГОСТ 21.608-84

№ п/п	Наименование	Обозначение
1	Ящик с рубильником и предохранителями	

Типовой проект разработан в соответствии с действующими нормами и правилами и предусматривает мероприятия, обеспечивающие пожарную безопасность при эксплуатации здания.

Главный инженер проекта А.В.Марчева

Привязан			
Инв.№			
ГИП	Марчева		ТП 709-9-97.88 ЭО
Нач.отд.	Рогачев		
Н.контр.	Летунин		
Гл.спец.	Сергеева		
Рук.гр.	Разубаева		
Инж.	Гадыгина	1988	Склад для хранения лесохозяйственного инвентаря. Стадия Р; Лист 1; Листов 3
			Общие данные (начало)
			СОЮЗГИПРОЛЕСХОЗ

Копировал

Формат А3

Альбом I

Общие указания.

Напряжение питающей сети 220В, 50гц.
(„фаза-нуль" линии 380/220В).

Установленная мощность	- 1,5 кВт
Расчетная нагрузка на вводе	- 0,9 кВт
Коэффициент спроса	- 0,6
Количество светильников	- 10 шт.
Освещаемая площадь	- 104,5 m^2
Годовой расход электроэнергии	- 1200 кВт. ч

Способ выполнения ввода (воздушный или кабельный), вопросы подключения к электросети, учета электроэнергии и устройства повторного заземления нулевого рабочего провода сети решаются при привязке проекта.

В качестве вводного аппарата используется автоматический выключатель АП50Б-2мт.

На наружной стене дополнительно установить ящик с выключателем и предохранителями типа ЯРП 11; на ящике сделать приспособление для его опломбирования в отключенном состоянии.

Проводка выполняется кабелем АВВГ открыто по стенам и потолку на скобах.

Для подключения прибора охранной сигнализации „Сигнал-31" устанавливается автоматический выключатель АП50Б-2мт.

Высота установки:
Ящика ЯРП 11- 1,5м от уровня земли.
Автоматов АП50Б - 1,4м от уровня пола.

Металлические корпуса ящика ЯРП 11, автоматических выключателей АП50Б и светильников НСП 11 следует занулить путем присоединения к нулевому рабочему проводу электросети.

В случае питания по воздушной линии на вводе в склад должно быть выполнено повторное заземление нулевого рабочего провода ВЛ в соответствии с требованиями ПУЭ-1.7.63.

В качестве вертикальных электродов используется сталь круглая ф 16мм, для горизонтальных связей - сталь полосовая 4х40мм, спуск к заземляющему устройству выполняется стальной проволокой ф 6мм.

Электромонтажные работы следует выполнить согласно СНиП 3.05.06-85.

ГИП	Маричева	[подпись]		ТП 709-9-97.88 ЭО
Нач.отд.	Рогачев	[подпись]		
Н.контр.	Петунин	[подпись]		
Гл.спец.	Сергеева	[подпись]		
Рук.гр.	Разыбаева	[подпись]		
Инж.	Ладыгина	[подпись]	1988г.	Склад для хранения лесохозяйственного инвентаря.

Стадия	Лист	Листов
Р	2	

Общие данные (окончание)

СОЮЗГИПРОЛЕСХОЗ

Привязан

Инв.№

Копировал [подпись]

Формат А3

План

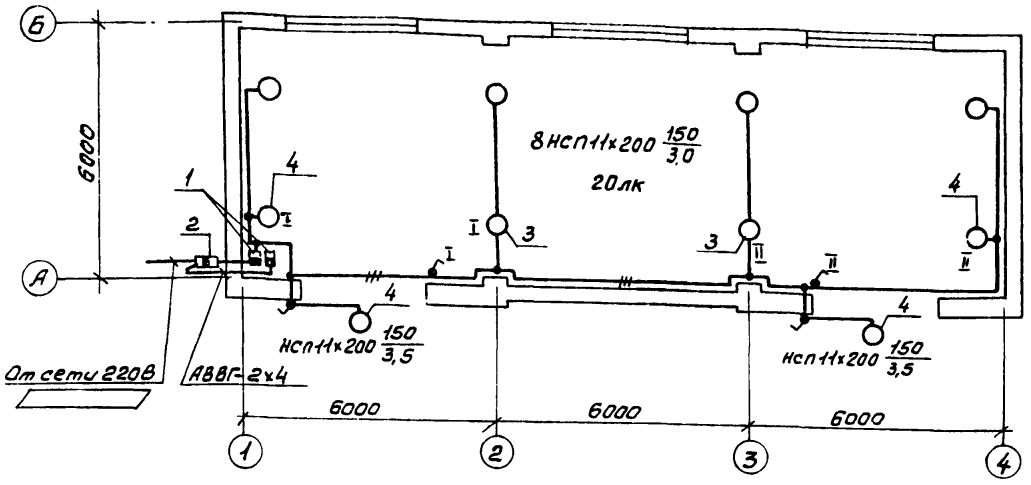

Ведомость узлов установки электрического оборудования на плане расположения.

Поз.	Обозначение	Наименование	Кол.	Примечание
1	2	3	4	5
1	5.407-77.1.320 т4	Автомат серии АП50Б на	2	
	-01	стене кирпичной кладки.		
		Монтажный чертеж.		
2	5.407-55.1.260	Ящик серии ЯРП11 на стене.	1	
		Монтажный чертеж.		
3	5.407-91.1.150 т4	Установка светильника	4	
		НСП11 с лампой накалива-		
		ния на крюке под пере-		
		крытием в стыке плит.		
		Монтажный чертеж.		
4	5.407-91.1.30 т4	Установка светильника	6	
		НСП11 на кронштейне У11643		
		Монтажный чертеж.		

ГИП	Маричева		ТП 709-9-97.88 ЭО
Нач. отд.	Рогачев		
Н. контр.	Сергеева		
Гл. спец.	Сергеева		
Рук. гр.	Разубс-ева		
Инж.	Лабыгина	1988	Склад для хранения лесохозяйственного инвентаря.

Стадия	Лист	Листов
Р	3	

План расположения осветительного электрооборудования и прокладки электрических сетей.

СОЮЗГИПРОЛЕСХОЗ

Привязан

Инв. №

Копировал Фабрун

Формат А3

Альбом I

Ведомость изделий и материалов для изготовления электромонтажных конструкций и деталей в МЭЗ

Наименование и техническая характеристика изделия, материала	Тип, марка	Ед. изм.	Количество
Автоматический выключатель Iр54 10×3,5 ; 220В	АП50Б-2МТ	шт.	1
То же, 1,6×3,5; 220В	АП50Б-2МТ	шт.	1
Ящик с выключателем и предохранителями Iр54 Iлл.вст.=31,5А	ЯРП11-312--54 УХЛ1	шт.	1
Светильник подвесной с лампой накаливания мощностью до 200Вт	НСП11×200--334 УХЛ3	шт.	10
Кронштейн ТУ36-941-79	У116 У3	шт.	6
Полоса 4×40 L=600	ГОСТ103-76	шт.	2
Полоса	Усэк 56 У3	шт.	4
Прокладка	Усэк 75 У1	шт.	4
Профиль L=240 ТУ36-1434-82	К239 У2	шт.	2
Фланок	Ф35 У2,5	шт.	1
Дюбель ТУ36-941-79	У661 У3	шт.	30
Сильник ТУ36-1952-81	У265 У2	шт.	4
Болт М12×30	ГОСТ7798-70	шт.	4
Болт М10×30	ГОСТ7798-70	шт.	4
Болт М10×25	ГОСТ7798-70	шт.	4
Гайка М12	ГОСТ5915-70	шт.	4
Гайка М10	ГОСТ5915-70	шт.	4
Шайба М12	ГОСТ11371-78	шт.	4
Шайба М10	ГОСТ11371-78	шт.	4
Шайба М10	ГОСТ6402-70	шт.	4
Шайба М8	ГОСТ11371-78	шт.	4
Шайба М8	ГОСТ6402-70	шт.	4

Ведомость электромонтажных конструкций, подлежащих изготовлению в МЭЗ

Обозначение чертежа	Наименование	Кол.	Примечание
5.407-77.2.200	Автоматический выключатель серии АП50Б в сборе.	2	
5.407-55.2.150	Ящик силовой серии ЯРП11 в сборе.	1	
5.407-91.2.10	Кронштейн У116 со светильником НСП11×200 с лампой накаливания.	6	
5.407-91.2.70	Светильник НСП11×200 с лампой накаливания с болтовым соединением	4	

ГИП	Паричева		
Нач.отд.	Согачев		
Н.контр	Сергеева		
Гл.спец.	Сергеева		
Рук.гр.	Разувдева		
Инж.	Падогина		1983

ТП 709-9-97.88 ЭОП

Склад для хранения лесохозяйственного инвентаря.

Стадия	Лист	Листов
Р		1

Ведомости

СОЮЗГИПРОЛЕСХОЗ

Привязан

Инв. №

Копировал

Формат А3

Альбом 1

Ведомость рабочих чертежей основного комплекта марки СС

Лист	Наименование	Обозначение
1	Общие данные	
2	План расположения оборудования и прокладки проводов охранной сигнализации.	
3	Схема электрическая узлов соединений.	

Ведомость ссылочных и прилагаемых докуметов

Обозначение	Наименование	Примечание
	Ссылочные документы	
00-0-4.87	Схемы устройства охранной сигнализации оконных и дверных проемов.	
	Прилагаемые документы	
Альбом 1 СС.СО	Спецификация оборудования.	
Альбом 1 СС.ВМ	Ведомость потребности в материалах	

Типовой проект разработан в соответствии с действующими нормами и правилами и предусматривает мероприятия, обеспечивающие пожарную безопасность при эксплуатации здания.

Главный инженер проекта А.В. Маричева

Общие указания.

Проект разработан в соответствии с ВСН-08-83 Гослесхоза СССР и ВСН 25-09.68-85 Минприбора.

Для приема сигнала тревоги по охране помещения предусмотрена установка приемно-контрольного прибора „Сигнал-31." Для подключения прибора к сети 220В в разделе ЭО предусмотрен автоматический выключатель АП50Б-2МТ (см. лист ЭО-3).

Охранной сигнализацией оборудуются окна и ворота с калиткой. Проектом предусмотрена установка извещателей ДИМК для блокировки остекленных поверхностей окон, извещателей СМК-1 для блокировки ворот на открывание; блокировка ворот на проем производится проводом ПЭВ-2-0,2 скрытым способом.

Выводы контакта извещателей соединяются с линией сигнализации проводом НВМ-035Т500.

Проектом предусматривается также установка на фасадной стене звукового (ЗЗ-1) и светового (светильник НСП 03-60) оповещения.

Условные обозначения

№ п/п	Наименование	Обозначение
1	Прибор охранной сигнализации „Сигнал-31"	
2	Извещатель магнитоконтактный СМК-1	
3	Извещатель инерционный ДИМК	
4	Диод полупроводниковой	
5	Резистор	
6	Коробка ответвительная	
7	Розетка	

Привязан

Инв. №

ГИП	Маричева		
Нач.отд.	Рогачев		
Н.контр.	Сергеева		
Гл.спец.	Сергеева		
Рук.гр.	Разувалова		
Инж.	Ладыгина		1988

ТП 709-9-97.88 СС

Склад для хранения лесохозяйственного инвентаря.

Стадия	Лист	Листов
Р	1	3

Общие данные.

СОЮЗГИПРОЛЕСХОЗ

Копировал

Формат А3

Альбом I

План

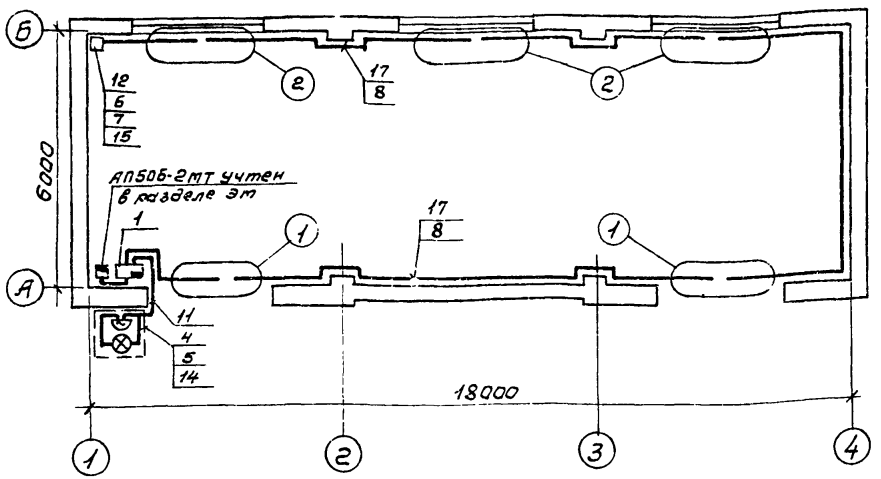

1. Приемно-контрольный прибор „Сигнал-31" устанавливается на стене на высоте 2,2м от уровня пола.
2. Провод линии блокировки ПЭВ-2-0,2 прокладывается скрыто по внутренней стороне ворот с калиткой по всей площади параллельно контурным линиям и крепится скобами с шагом 200мм. Расстояние между блокируемыми проводами должно быть не более 200мм.
3. Монтажные работы по охранной сигнализации выполняются в соответствии с „Правилами производства и приемки работ установок охранной, пожарной и пожарно-охранной сигнализации" ВСН-25-09.68-85.

Спецификация

Поз.	Обозначение	Наименование	Кол.	Масса ед., кг	Примечание
1	ТУ25.15.555-73	Приемно-контрольный прибор „Сигнал-31"	1		
2	ТУ25-04.3274-77	Извещатель СМК-1	6		
3	ТУ25-04.3187-76	Извещатель ДИМК	9		
4	ТУ16-535.735-70	Светильник НСП03-60 с лампой накаливания	1		
5	ТУ25-05.1045-76	Звонок МЭ-1 ~ 220В	1		
6		Резистор МЛТ-0,25-1,3кОм	1		
7	Ш63.362.002ТУ	Диод Д226	1		
8	ГОСТ 20575-75Е	Провод ТРП-2х0,5	50м		
9	ГОСТ 17515-72Е	Провод НВМ-0,35I500	90м		
10	ГОСТ 7262-78	Провод ПЭВ2-0,2	200м		
11	ГОСТ 16440-80	Кабель АВВГ-3х2,5	7м		
12	ГОСТ 10040-75Е	Коробка УК-2п	18		
13	ГОСТ 8810-81	Розетка РТ-2-Н	6		
14	ТУ36-2240-80	Кронштейн У116	1		
15	ГОСТ 2112-79	Проволока ММ-1,0	2м		
16	ТУ27-09-594-70	Скоба 1ка 8-740	250		
17	ГОСТ 4028-63	Гвоздь ПО,8х12	0,4кг		
18	ТУ401-02-153-78	Трубка 1/2 ф6	6м		
19	ТУ401-02-153-78	ф3	3м		
20	ТУ401-02-153-78	ф1	1м		

ГИП	Маричева		
Нач.отд.	Рогачев		
Н.контр.	Сергеева		
Гл.спец.	Сергеева		
Рук.гр.	Разуваева		
Инж.	Падьягина		1988

ТП 709-9-97.88 СС

Склад для хранения лесохозяйственного инвентаря.

Стадия	Лист	Листов
Р	2	

План расположения оборудования и прокладки проводов охранной сигнализации.

СОЮЗГИПРОЛЕСХОЗ

Привязан

Инв.№

Копировал

Формат А3

Альбом I

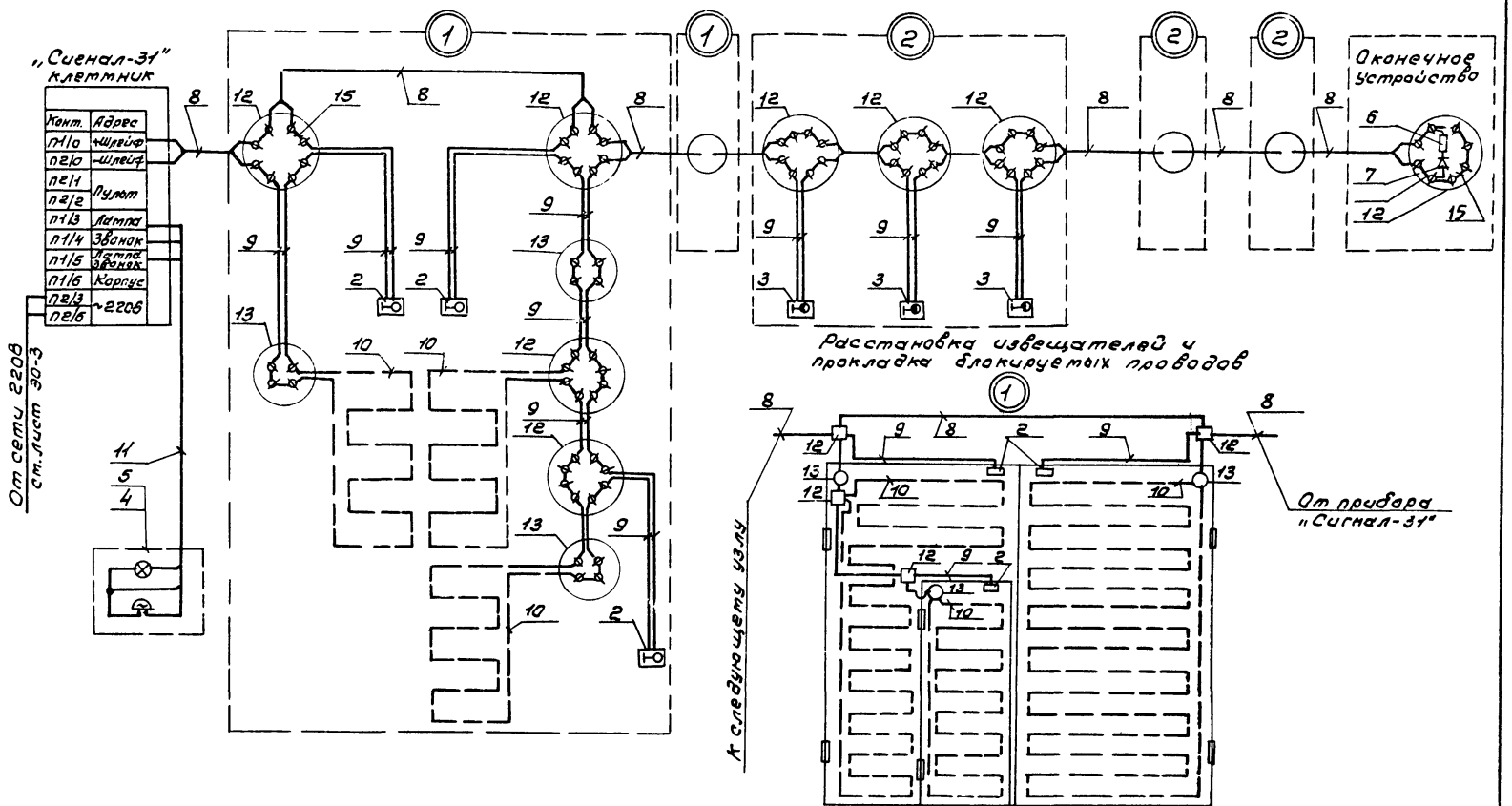

ГИП	Маричева		
Нач.отд.	Рогачев		
Н.контр.	Сергеева		
Гл.спец.	Сергеева		
Рук.гр.	Разуваева		
Инж.	Ладыгина		1988г.

ТП 709-9-97.88 СС

Склад для хранения лесохозяйственного инвентаря.

Стадия	Лист	Листов
Р	3	

Схема электрическая узлов соединений

СОЮЗГИПРОЛЕСХОЗ

Привязан

Инв. №

Копировал

Формат А3

Альбом I

№ строки	Наименование материала и единица измерения	Код материала	Код ед. изм.	Кол.	Примечание
1	Сборные конструкции				
2					
3	Сталь для армирования				
4	ж. б. конструкций	093000			
5					
6	Сталь арматурная кл. A-I, т	093009	168	0,106	0,106
7	ф6	093009	168	0,016	
8	ф8	093009	168	0,032	
9	ф10	093009	168	0,006	
10	ф12	093009	168	0,052	
11					
12	Сталь арматурная кл. A-III, т	093004	168	0,104	0,104
13	ф10	093004	168	0,005	
14	ф14	093004	168	0,017	
15	ф25	093004	168	0,082	
16					
17	Сталь арматурная				
18	класса A-IV, т	093006	168	0,346	0,346
19	ф12	093006	168	0,258	
20	ф14	093006	168	0,088	

Взам. инв. №

Подп. и дата

Инв. № подл.

Привязан

Инв. №

ГИП	Марчуева	
Нач. отд.	Рогачев	
Н. контр.	Соколов	
Гл. спец.	Сергеева	
Рук. гр.	Сафина	
Ст. инж.	Стерликова	

ТП 709-9-97.88 АС ВМ1

ВМ по рабочим чертежам основного комплекта марки КЖ.

Стадия	Лист	Листов
Р	1	8

СОЮЗГИПРОЛЕСХОЗ

Копировал Формат А3

Альбом I

№ строки	Наименование материала и единица измерения	Код материала	Код ед. изм.	Кол.	Примечание
1	Всего стали для армиро-				
2	вания ж.б. конструкций				
3	в натуральном виде, т	093000	168	0,556	0,556
4					
5	Проволока стальная				
6	низкоуглеродистая периоди-				
7	ческого профиля класса				
8	Вр-I, т				
9	ф 3-5	121400	168	0,102	0,102
10					
11	Всего проволоки стальной				
12	низкоуглеродистой периоди-				
13	ческого профиля Вр-I в				
14	натуральном виде, т	121400	168	0,102	0,102
15					
16	Сортовой прокат обыкно-				
17	венного качества (по профи-				
18	лям и маркам) ВСт3 Сп, т	093000	168	0,022	0,022
19	δ = 8	093300	168	0,022	
20					
21	Всего проката листового				
22	в натуральном виде, т	093000	168	0,022	0,022
23					
24	Всего стали для армирова-				
25	ния ж.б. конструкций				

Взам. инв. №

Подп. и дата

Инв. № подл.

Привязан

Инв. №

ТП 709-9-97.88 АС ВМ1 Лист 2

Копировал Формат А4

№ строки	Наименование материала и единица измерения	Код материала	Код ед. изм.	Кол.	Примечание
1	и проката листового				
2	обыкновенного качества,				
3	проволоки стальной, низко-				
4	углеродистой периодическо-				
5	го профиля кл. Вр-I, в на-				
6	туральном виде, т		168	0,680	0,680
7					
8	В том числе по укрупнен-				
9	ному сортаменту:				
10	катанка, т	093400	168	0,048	
11	Сталь телкосортная, т	091300	168	0,426	
12	Сталь среднесортная, т	093201	168	0,082	
13	Сталь толстолистовая, т	097100	168	0,022	
14	Проволока стальная низко-				
15	углеродистая периодичес-				
16	кого профиля кл. Вр-I, т	121400	168	0,102	
17					
18	Итого стали приведенной				
19	к классу А-I, т		168	1,080	1,080
20					
21	Итого стали приведенной				
22	к стали Ст.3, т		168	0,022	0,022
23					
24	Итого стали приведенной				
25	к кл. А-I и Ст.3, т		168	1,102	1,102

Инв.№ подл. | Подп. и дата | Взам. инв.№ | Инв.№ подл. | Подп. и дата

Привязан

Инв.№

ТП 709-9-97.88 АС. ВМ1 Лист 3

Копировал Формат А4

№ строки	Наименование материала и единица измерения	Код материала	Код ед. изм.	Кол.	Примечание
1	Цемент				
2	Портландцемент				
3	м400, т	573114	168	4,24	4,24
4					
5	Итого цемента, приве-				
6	денного к марке 400, т	573114	168	4,24	4,24
7					
8	Инертные материалы:				
9					
10	Щебень, м³	571110	113	11,92	11,92
11					
12	Песок строительный,				
13	природный, м³	571104	113	8,94	8,94
14					
15					
16					
17					
18					
19					
20					
21					
22					
23					
24					
25					

Инв.№ подл. | Подп. и дата | Взам. инв.№

Привязан

Инв.№

ТП 709-9-97.38 АС. ВМ1 Лист 4

Копировал Формат А4

Альбом I

№ строки	Наименование материала и единица измерения	Код материала	Код ед. изм.	Кол.	Примечание
1	Монолитные конструкции				
2					
3	Сталь для армирования				
4	ж.б. конструкций	093000			
5					
6	Сталь арматурная кл. А-I, т	093009	168	0,029	0,029
7	ф 8	093009	168	0,023	
8	ф 10	093009	168	0,006	
9					
10	Сталь арматурная кл. А-III, т	093004	168	0,005	0,005
11	ф 8	093004	168	0,004	
12	ф 10	093004	168	0,001	
13					
14	Всего стали для армиро-				
15	вания ж.б. конструкций				
16	в натуральном виде, т	093000	168	0,034	0,034
17					
18	Сортовой прокат обыкно-				
19	венного качества (по про-				
20	филям и маркам)				
21	В Ст 3 Сп, т	093000	168	0,205	0,205
22	∠ 125×8	093100	168	0,050	
23	∠ 100×8	093100	168	0,086	
24	∠ 45×5	093100	168	0,064	
25	δ=8	093100	168	0,005	

Взам. инв. №

Подп. и дата

Инв. № подл.

Привязан

Инв. №

ТП 709-9-97.88 АС : ВМZ

Лист 5

Копировал Пиерция

Формат А4

Альбом I

№ строки	Наименование материала и единица измерения	Код материала	Код ед. изм.	Кол.	Примечание
1	Всего стали сортовой и				
2	проката листового в				
3	натуральном виде, т	093000	168	0,205	0,205
4					
5	Всего стали для армиро-				
6	вания ж.б. конструкций				
7	и проката сортового в				
8	натуральном виде, т.		168	0,239	0,239
9					
10	В том числе по укрупнен-				
11	ному сортаменту:				
12	Катанка, т	093400	168	0,027	
13	Сталь мелкосортная, т	093300	168	0,007	
14	Сталь среднесортная, т	093201	168	0,064	
15	Сталь крупносортная, т	093100	168	0,136	
16	Сталь толстолистовая,				
17	рядовых марок (от 4мм и >), т	097100	168	0,005	
18					
19	Итого стали, приведенной				
20	к классу А-I, т		168	0,04	0,04
21					
22	Итого стали, приведенной				
23	к стали Ст. 3, т		168	0,206	0,206
24					
25	Итого стали, приведенной				

Взам. инв. №

Подп. и дата

Инв. № подл.

Привязан

Инв. №

ТП 709-9-97.88 АС : ВМZ

Лист 6

Копировал Пиерция

Формат А4

Альбом I

№ строки	Наименование материала и единица измерения	Код: Материал	Код: Ед. изм.	Кол.	Примечание
1	к классам А-I и Ст3, т		168	0,246	0,246
2					
3	Цемент	573100	168		
4	Портландцемент	573110	168		
5	м300, т	573113	168	3,60	
6	м 400, т	573114	168	0,14	
7					
8	Итого цемента, приве-				
9	денного к марке 400, т	573114	168	3,38	3,38
10					
11	Инертные материалы:				
12					
13	Щебень, $м^3$	571110	113	22,20	22,20
14	Песок строительный				
15	природный, $м^3$	571104	113	16,70	16,70
16	Камень бутовый, $м^3$	571150	113	12,40	12,40
17					
18					
19					
20					
21					
22					
23					
24					
25					

Взам. инв. №

Подп. и дата

Инв. № подл.

Привязан

Инв. №

ТП 709-9-97.88 АС ВМ2 Лист 7

Копировал [illegible] Формат А4

Альбом I

№ строки	Наименование материала и единица измерения	Код: Материала	Код: Ед. изм.	Кол.	Примечание
1					
2	Пиломатериалы,				
3	необрезные, $м^3$	533100	113	2,1	
4	Расход пиломатериа-				
5	лов в круглом				
6	лесе, $м^3$	—	113	3,2	
7					
8	Кирпич керамичес-				
9	кий полнотелый,				
10	тыс. шт.	574120	798	17,7	
11	Цемент, приведен-				
12	ный к марке „400" т	573000	168	4,8	
13					
14	Рубероид, $м^2$	577402	055	562,0	
15					
16	Стекло оконное				
17	/заводской ассортимент/	591120	055	8,6	
18	$м^2$				
19					
20					

Взам. инв. №

Подп. и дата

Инв. № подл.

Привязан

Инв. №			
ГИП	Маричева	[illegible]	
Нач. отд.	Рогачев	[illegible]	
Н. контр.	Евстигнеев		
Гл. спец.	Сергеева	[illegible]	
Рук. гр.	Синавский	[illegible]	1988
Вед. инж.	Рязанова	[illegible]	1988
Рук. гр.	Сафина	[illegible]	

ТП 709-9-97.88 АС(АР).ВМ

ВМ по рабочим чертежам основного комплекта марки АР.

Стадия	Лист	Листов
Р	8	

СОЮЗГИПРОЛЕСХОЗ

Копировал [illegible] Формат А4

Альбом I

№ строки	Наименование материала и единица измерения	Код материала	Ед. изм.	Кол.	Примечание
1					
2	1. Трубы				
3					
4	Трубы защитные для				
5	электропроводок (при кабельном вводе)				
6	Труба водогазопроводная				
7	ГОСТ 3262-75 обыкновенная				
8	неоцинкованная с полностью				
9	сплющенным гратом,				
10	с резьбой и муфтой				
11	Д-м-32×3,2 м	13 8500 0000	006	2	
12	кг	13 8500 0000	166	6,2	
13					
14	2. Прокат черных металлов				
15					
16	Металлоконструкции для				
17	заземления (при воздушном вводе)				
18	Полоса 4×40 ГОСТ 103-76, кг	09 3300 0000	166		

Привязан

Инв. №

ГИП	Маричева		
Нач.отд.	Рогачев		
Н.контр.	Петунин		
Гл.спец.	Сергеева		
Рук.гр.	Разуваева		
Инж.	Лабыгина		1988

ТП 709-9-97.88 ЭО.ВМ

ВМ по рабочим чертежам основного комплекта марки ЭО.

Стадия	Лист	Листов
Р	1	2

СОЮЗГИПРОЛЕСХОЗ

Инв. № подл. | Подп. и дата | Взам. инв. №

Копировал Фиксуя

Формат А4

Альбом I

№ строки	Наименование материала и единица измерения	Код материала	Ед. изм.	Кол.	Примечание
1	Сталь круглая, ГОСТ 2590-71				
2	16, кг	09 3300 0000	166		
3	Катанка				
4	6, кг	12 5000 0000	166		
5					
6					
7					
8					
9					
10					
11					
12					
13					
14					
15					
16					
17					
18					
19					
20					

Привязан

Инв. №

ТП 709-9-97.88 ЭО.ВМ

Лист 2

Инв. № подл. | Подп. и дата | Взам. инв. №

Копировал Фиксуя

Формат А4

Альбом I

Позиция	Наименование и техническая характеристика оборудования и материалов. Завод-изготовитель (для импортного оборудования - страна, фирма).	Тип, марка оборудования. Обозначение документа и номер опросного листа	Единица измерения: Наименование	Единица измерения: Код	Код завода-изготовителя	Код оборудования, материала	Цена единицы оборудования, тыс. руб.	Количество	Масса единицы оборудования, кг
1	2	3	4	5	6	7	8	9	10
	1. Оборудование и материалы, поставляемые заказчиком								
	1.1. Оборудование и изделия, распределяемые по линии комплектующих организаций								
	1.1.1. Ящик с двухполюсным рубильником Р16-312 10 и предохранителями ПН2-100-11, ток плавкой вставки предохранителей 31,5А; ввод проводников в трубах	ЯРП 11-312-54 УХЛ1 ТУ16-656.065-85	шт.	796				1	
	1.1.2. Автоматический выключатель 220В; 50гц; 16×3,5 исполнение IP54	АП50Б-2МТ ТУ16-522.139-78	шт.	796				1	
	1.1.3. То же, 1,6×3,5	АП50Б-2МТ	шт.	796				1	
	1.1.4. Светильник подвесной для лампы накаливания мощностью до 200Вт, без отражателя, с рифленым колпаком.	НСП 11×200-334 УХЛ3	шт.	796				10	

Инв. №			
ГИП	Маричева		
Нач.отд.	Рогачев		
Н.контр.	Летунин		
Гл.спец.	Сергеева		
Рук.гр.	Разуваева		
Инж.	Ладыгина		1988

Привязан

ТП 709-9-97.88 ЭО.СО

Спецификация оборудования.

Стадия	Лист	Листов
Р	1	6

СОЮЗГИПРОЛЕСХОЗ

Инв. № подл. | Подп. и дата | Взам. инв. №

Копировал [signature]

Формат А3

Альбом I

Позиция	Наименование и техническая характеристика оборудования и материалов. Завод-изготовитель (для импортного оборудования - страна, фирма)	Тип, марка оборудования. Обозначение документа и номер опросного листа	Единица измерения		Код завода-изготовителя	Код оборудования, материала	Цена единицы оборудования, тыс. руб.	Количество	Масса единицы оборудования, кг
			Наименование	Код					
1	2	3	4	5	6	7	8	9	10
	1.1.5. Лампа накаливания общего назначения мощностью 150Вт 220-230В	Б220-230-150 ГОСТ 2239-79	шт.	796		346111 3106		10	

Инв. № подл. | Подп. и дата | Взам. инв. №

Привязан

Инв. №

ТП 709-9-97.88 ЭО.СО

Лист 2

Копировал Тикуля

Формат А3

Альбом I

Позиция	Наименование и техническая характеристика оборудования и материалов. Завод-изготовитель (для импортного оборудования - страна, фирма).	Тип, марка оборудования. Обозначение документа и номер опросного листа	Единица измерения: Наименование	Единица измерения: Код	Код завода-изготовителя	Код оборудования, материала	Цена единицы оборудования, тыс. руб.	Количество	Масса единицы оборудования, кг
1	2	3	4	5	6	7	8	9	10
	Кабельные изделия								
	Кабель силовой с алюминиевыми жилами	ГОСТ 16442-							
	без защитного покрова	-80,							
1.1.5.	2х6-0,66	АВВГ	м	006		352122 0000		3	
1.1.6.	3х2,5-0,66	АВВГ	м	006		352122 0000		15	
1.1.7.	2х2,5-0,66	АВВГ	м	006		352122 0000		50	

Инв. № подл. | Подпись и дата | Взам. инв. №

Привязан

Инв. №

ТП 709-9-97.88

30.СО

Лист 3.

Копировал

Формат А4

Альбом I

Позиция	Наименование и техническая характеристика оборудования и материалов. Завод-изготовитель (для импортного оборудования - страна, фирма)	Тип, марка оборудования. Обозначение документа и номер опросного листа	Единица измерения: Наименование	Единица измерения: Код	Код завода-изготовителя	Код оборудования, материала	Цена единицы оборудования, тыс. руб.	Количество	Масса единицы оборудования, кг
1	2	3	4	5	6	7	8	9	10
	2. Оборудование и материалы, поставляемые подрядчиком.								
	2.1. Материалы, поставляемые генподрядчиком								
	2.1.1. Труба обыкновенная неоцинкованная с полностью сплющенным гратом с цилиндрической резьбой на обоих концах Д-М 32х3,2 (при кабельном вводе)	ГОСТ 3262-75	м	006				2	3,09
	2.1.2. Полоса 4х40 (при воздушном вводе)	ГОСТ 103-76	кг	166					
	2.1.3. Круг 12 L = ☐ (при воздушном вводе)	ГОСТ 2590-71	кг	166					
			шт.	796					
	2.1.4. Скобка Б (при воздушном вводе)	ГОСТ 2590-71	кг	166					

☐ Заполняется при привязке проекта.

Привязан

Инв. №

ТП 709-9-97.88 ЭО.СО Лист 4

Инв. № подл. | Подп. и дата | Взам. инв. №

Формат А3

Копировал Филлуд

Альбом I

Позиция	Наименование и техническая характеристика оборудования и материалов. Завод-изготовитель (для импортного оборудования - страна, фирма)	Тип, марка оборудования. Обозначение документа и номер опросного листа	Единица измерения: Наименование	Единица измерения: Код	Код завода-изготовителя	Код оборудования, материала	Цена единицы оборудования, тыс. руб.	Количество	Масса единицы оборудования, кг
1	2	3	4	5	6	7	8	9	10
	2.2. Изделия, поставляемые электромонтажной организацией.								
	Электроустановочные изделия.								
	2.2.1. Выключатель однополюсный брызгозащищенного исполнения 250 В, 6А	инд. 02620 ГОСТ 7397-76	шт.	796		346405 0000		4	
	Изделия заводов ГЭМ								
	2.2.2. Кронштейн	У116 У3 ТУ36-2240--80	шт.	796		346473 1021		6	
	2.2.3. Коробка ответвительная	КОР-73У3 ТУ36 УССР--667-75	шт.	796		346474 2521		18	
	2.2.4. Полоса 4х40 L=600	ГОСТ 103-76	шт.	796				2	
	2.2.5. Профиль L=240	К 239 У2 ТУ36-1434-82	шт.	796				2	

Инв. № подл. | Подп. и дата | Взам. инв. №

Привязан

Инв. №

ТП 707-9-97.88

ЭО.СО

Лист 5

Копировал Филиппов

Формат А3

Альбом V

Позиция	Наименование и техническая характеристика оборудования и материалов. Завод-изготовитель (для импортного оборудования - страна, фирма)	Тип, марка оборудования. Обозначение документа и номер опросного листа	Единица измерения: Наименование	Единица измерения: Код	Код завода изготовителя	Код оборудования, материала	Цена единицы оборудования, тыс. руб.	Количество	Масса единицы оборудования, кг
1	2	3	4	5	6	7	8	9	10
	2.2.6. Фланок	Ф35 У2,5	шт.	796				1	
	2.2.7. Дюбель	У661 У3	шт.	796				4	
		ТУ36-941-79							
	2.2.8. Дюбель-винт 10х45	Д8	шт.	796				14	
		ТУ14-4-1375-86							
	2.2.9. Кронштейн	У116У3	шт.	796				6	
		ТУ36-224С 80							
	2.2.10. Болт М10х30	ГОСТ7798-70	шт.	796				4	
	2.2.11. Болт М10х25	ГОСТ7798-70	шт.					4	
	2.2.12. Гайка М10	ГОСТ5915-70	шт.	796				4	
	2.2.13. Шайба 10	ГОСТ11371-78	шт.	796				4	
	2.2.14. Шайба 10	ГОСТ6402-70	шт.	796				4	
	2.2.15. Шайба 8	ГОСТ11371-78	шт.	796				4	
	2.2.16. Шайба 8	ГОСТ6402-70	шт.	796				4	
	2.2.17. Шайба 6	ГОСТ6402-70	шт.	796				18	

Инв. № подл. | Подп. и дата | Взам. инв. №

Проверил

Инв. №

ТП 709-9-97.88 ЭО.СО Лист 6

Копировал Формат А3

Альбом I

Позиция	Наименование и техническая характеристика оборудования и материалов. Завод-изготовитель (для импортного оборудования - страна, фирма)	Тип, марка оборудования. Обозначение документа и номер опросного листа	Единица измерения: Наименование	Единица измерения: Код	Код завода-изготовителя	Код оборудования, материала	Цена единицы оборудования, тыс. руб.	Количество	Масса единицы оборудования, кг
1	2	3	4	5	6	7	8	9	10
	1. Оборудование и материалы, поставляемые заказчиком								
	1.1. Оборудование и изделия, распределяемые по линии комплектующих организаций.								
	1.1.1. Прибор приемно-контрольный Завод „Счетмаш", г. Лубны, Полтавской обл.	„Сигнал-31" ТУ25.15.555-73	шт.	796		665312 4100		1	
	1.1.2. Извещатель магнитоконтактный ПО „Магнит" г. Новочеркасск, Ростовской обл.	СМК-1 ТУ25-04.3274-77	шт.	796		665312 0400		6	
	1.1.3. Извещатель магнитоконтактный инерционный ПО „Электроприбор" г. Омск	ДИМК ТУ25-04-3187-76	шт.	796				9	
	1.1.4. Звонок громкого боя на напряжение 220В переменного тока	МЗ-1 ТУ25-05.1045-76	шт.	796				1	

Инв. № подл. | Подп. и дата | Взам. инв. №

Инв. №			
ГИП	Маричева	[signature]	
Нач. отд.	Могачев	[signature]	
Н. контр.	Сергеева		
Гл. спец.	Сергеева	[signature]	
Рук. гр.	Разуваева	[signature]	
Инж.	Ладыгина	[signature]	1988

Привязан

ТП 709-9-97.88 СС.СО

Спецификация оборудования.

Стадия	Лист	Листов
Р	1	4

СОЮЗГИПРОЛЕСХОЗ

Копировал [signature]

Формат А3

Альбом I

Позиция	Наименование и техническая характеристика оборудования и материалов. Завод-изготовитель (для импортного оборудования - страна, фирма)	Тип, марка оборудования. Обозначение документа и номер опросного листа	Единица измерения: Наименование	Единица измерения: Код	Код завода-изготовителя	Код оборудования, материала	Цена единицы оборудования, тыс.руб.	Количество	Масса единицы оборудования, кг
1	2	3	4	5	6	7	8	9	10
	1.1.4. Светильник подвесной для лампы накаливания мощностью до 60Вт, без отражателя ПО „Электролуч"	НСП03-60- ОСТ 160.535 046-79	шт.	796				1	
	1.1.5. Лампа накаливания общего назначения 220-230В 60Вт	Б220÷230-60 ГОСТ 2239-79	шт.	796				1	
	1.1.5. Резистор	МЛТ-0,25- -1,3кОм	шт.	796				1	
	1.1.7. Диод полупроводниковый	Д 226	шт.	796				1	

Инв.№ подл. | Подпись и дата | Взам.инв.№

Привязан

Инв.№

ТП 709-9-97.88 СС.СО Лист 2

Копировал Шевкун

Формат А3

Альбом I

Позиция	Наименование и техническая характеристика оборудования и материалов. Завод-изготовитель (для импортного оборудования - страна, фирма)	Тип, марка оборудования. Обозначение документа и номер опросного листа	Единица измерения: Наименование	Единица измерения: Код	Код завода-изготовителя	Код оборудования, материала	Цена единицы оборудования, тыс. руб.	Количество	Масса единицы оборудования, кг
1	2	3	4	5	6	7	8	9	10
	Кабели, провода								
	1.1.8. Провод телефонный 2×0,5	ТРП	т	006				50	
		ГОСТ 20575-75Е							
	1.1.9. Провод монтажный	НВт-0,35	т	006				30	
		I-500							
		ГОСТ 17515-72Е							
	1.1.10. Провод с эталевой изоляцией	ПЭВ-2-0,2	т	006				200	
		ГОСТ 7262-78							
	1.1.11. Кабель с алютиниевыми жилами 3×2,5-0,66	АВВГ-	т	006				7	
		ГОСТ 16442-80							

Инв. № подл. | Подп. и дата | Взам. инв. №

Привязан

Инв. №

ТП 709-9-97.88

СС.СО

Лист 3

Копировал Тимуся

Формат

Позиция	Наименование и техническая характеристика оборудования и материалов. Завод-изготовитель (для импортного оборудования - страна, фирма)	Тип, марка оборудования. Обозначение документа и номер опросного листа	Единица измерения: Наименование	Единица измерения: Код	Код завода-изготовителя	Код оборудования, материала	Цена единицы оборудования, тыс. руб.	Количество	Масса единицы оборудования, кг
1	2	3	4	5	6	7	8	9	10
	2. Оборудование и материалы, поставляемые подрядчиком								
	2.1. Коробка универсальная разветвительная	УК-2п ГОСТ 10140-75Е	шт.	796				18	
	2.2. Розетка	РТ-2-Н ГОСТ 8810-81	шт.	796				6	
	2.3. Кронштейн для подвески светильника	У116 У3 ТУ36-2240-80	шт.	796				1	
	2.4. Проволока медная	ПМ-1,0 ГОСТ 2112-79	м	006				2м	

Привязан

Инв. №

ТП 709-9-97.88 ОС.СО Лист 4

Инв. № подл. | Подп. и дата | Взам. инв. №

gost.e-ecolog.ru

Отпечатано в ин-те "Союзгипролесхоз" Зак. 7/12 Тир. 150

Копировал Формат А3