ТИПОВОЙ ПРОЕКТ

708-73.92

СКЛАД ЗАПОЛНИТЕЛЕЙ ЁМК. 550 $м^3$

ПРОИЗВОДСТВЕННОЙ БАЗЫ РЕМОНТНО-СТРОИТЕЛЬНОГО УПРАВЛЕНИЯ

АЛЬБОМ I

ТХ – ТЕХНОЛОГИЧЕСКИЕ ЧЕРТЕЖИ
АР – АРХИТЕКТУРНЫЕ РЕШЕНИЯ
КЖ – КОНСТРУКЦИИ ЖЕЛЕЗОБЕТОННЫЕ
КМ – КОНСТРУКЦИИ МЕТАЛЛИЧЕСКИЕ

gost.e-ecolog.ru

ТИПОВОЙ ПРОЕКТ

708-73.92

СКЛАД ЗАПОЛНИТЕЛЕЙ ЁМКОСТЬЮ 550 $м^3$

ПРОИЗВОДСТВЕННОЙ БАЗЫ РЕМОНТНО-СТРОИТЕЛЬНОГО УПРАВЛЕНИЯ

АЛЬБОМ I

АЛЬБОМ I - ТХ технологические чертежи. АР-архитектурные решения
КЖ-конструкции железобетонные. КМ-конструкции металлические
АЛЬБОМ II - КЖИ-строительные изделия
АЛЬБОМ III - ВК-внутренний водопровод и канализация. ОВ-отопление и вентиляция. ПС пароснабжение.
ЭМ-электрооборудование и электроосвещение
АТХ-автоматизация санитарно-технических систем
АЛЬБОМ IV - СО-спецификации оборудования
АЛЬБОМ V - ВМ- ведомости потребности в материалах
АЛЬБОМ VI - С - сметы

РАЗРАБОТАН
ПРОЕКТНЫМ ИНСТИТУТОМ
„ГИПРОКОММУНСТРОЙ"

ГЛАВНЫЙ ИНЖЕНЕР ИНСТИТУТА В.М.ЛЕВИН
ГЛАВНЫЙ ИНЖЕНЕР ПРОЕКТА В.Ф.КОРЕНКОВ

УТВЕРЖДЕН

ВВЕДЕН В ДЕЙСТВИЕ ПРОЕКТНЫМ ИНСТИТУТОМ
„ГИПРОКОММУНСТРОЙ"
ПРИКАЗ N 53 ОТ 10 АВГУСТА 1993 г.

Содержание альбома

NN листов	Наименование и назначение документов	NN стр.
	Наименование листа	
	Титульный лист	
	Содержание альбома	2
	Пояснительная записка	3÷5
	Технологические чертежи ТХ	
1.	Общие данные. План на отметке -3.550 и ±0.000	
	Разрезы А-А; Б-Б; В-В. Узел А	6
	Нестандартное оборудование ТХН	
	Конвейер ленточный горизонтальный	
	L 23,8 м. Эскизный чертеж общего вида.	7
	Архитектурные решения АР	
1.	Общие данные	8
2	Планы на отм. 5.550; -4.750; -1.150; -0.710	9
	Фрагмент плана N1 на отм. 0.000. Разрезы 1-1; 2-2	
3.	Разрезы 3-3; 4-4; Фасады Е-И; 5-4.	10
4.	План на отм. -0.150; -3.550; -1.450	11
	Разрезы 5-5 ÷ 7-7.	
	Конструкции железобетонные КЖ	
1.	Общие данные	12
2.	Схема расположения фундаментов разделительных стен и элементов подштабельной галереи. Схема расположения плит покрытия площадки	13
3.	Разрезы 2-2÷4-4	14
4.	Узлы 1÷5	15
5.	Элемент плана N1. Разрез 1-1.	16
6.	Фундаменты ФСМ-1; ФСМ-1а; Сечения 1-1; 2-2.	17
7.	Фундаменты ФСМ-1; ФСМ-1а. Сечения 3-3 ÷ 7-7	18
8.	Фундаменты ФСМ-2; ФСМ-2а. Сечения 1-1; 2-2	19
9.	Фундаменты ФСМ-2; ФСМа; Сечения 3-3 ÷ 7-7.	20
10.	Фундаменты ФСМ-3; ФСМ-4.	21
11.	Спецификация к монолитным изделиям	22
12.	Плиты покрытия ПМ-1 ÷ ПМ-6	23
13.	Плиты покрытия ПМ-7	24
14.	Балки БМ-1; БМ-1а; БМ-2; Сечения 10-10; а-а	25
15.	Балки БМ-1; БМ-1а; БМ-2; Сечения 1-1÷9-9	26
16.	Узлы 6; 6а; 7; 7а	27
17.	Тоннель ТМ-1; Спецификации.	28
18.	Тоннель ТМ-1. Сечения 8-8; 11-11; 14-14; 15-15. Узлы „А"; „Б"	29
19.	Тоннель ТМ-1; Сечения 1-1; 7-7; 9-9; 12-12	30
20.	Тоннель ТМ-1; Сечения 10-10.	31
21.	Тоннель ТМ-1; Сечения 13-13.	32
22	Пункт перегрузки. Схема расположения пункта перегрузки на отм. -5.500. Схема расположения плиты покрытия.	33
23	Пункт перегрузки. Армирование. План на отм. -5.500 Разрезы 1-1÷4-4	34
24	Пункт перегрузки. Плита ПМ1. Балки БМ1÷БМ3. Армирование.	35
25	Пункт перегрузки. Спецификация к монолитным изделиям.	36
26	Натяжной пункт. Схема расположения натяжного пункта на отм. -3.650. Схемы расположения перекрытий на отм. 0.850, отм. 2.330	37
27	Натяжной пункт. Армирование. План на отм. -3.550. Плита ПМ2 Разрезы 1-1 ÷ 3-3	38
28	Натяжной пункт. Армирование. Разрезы 4-4÷9-9. Балки БМ4÷БМ6 Плита ПМ3.	39
29	Натяжной пункт. Спецификация к монолитным изделиям	40
30	Натяжной пункт. Ведомость деталей.	41
31	Венткамера. Схемы расположения камеры на отм. -3.650 на отм. -0.220	42
32	Венткамера. Опалубка. Разрезы 2-2÷4-4. Спецификация	43
33	Венткамера. Планы раскладки нижней и верхней арматуры днища.	44
34	Венткамера. Армирование. Перекрытия на отм. -0.220	45
35.	Венткамера. Армирование балок БМ7, БМ8 и стен Разрезы 6-6÷9-9.	46
36	Венткамера. Спецификация к венткамере.	47
	Конструкции металлические КМ	
1.	Общие данные	48
2	Техническая спецификация стали	48
3	Схема расположения течек под штабельного тоннеля.	50
4	Течка Т-1	51
5	Схемы расположения лестниц натяжного пункта; пункта перегрузки. План съемного щита над монтажным проемом пункта перегрузки натяжного пункта Сечения 1-1÷9-9.	52

Т.п. 708-73.92 Ал.I

Общая часть

Типовой проект „Склад заполнителей емк. 550м³ производственной базы ремонтно-строительного управления" разработан в соответствии с результатом пересмотра фонда ТПД в 1990г. и на основании задания, выданного государственным предприятием-центром проектной продукции массового применения, утвержденного 19.11.1992 года.

Область применения.

В соответствии с инструкцией по типовому проектированию СН 227-82 рабочие чертежи разработаны применительно к следующим условиям строительства:

1. Климатические районы- II, III и подрайон 1В.
2. Расчетная температура наружного воздуха минус 20° (основное решение) 40°С.
3. Инженерно-геологические условия - обычные.
4. Грунтовые воды отсутствуют.
5. Площадка со спокойным рельефом.
6. Основанием под фундаменты служат грунты непросадочные со следующими нормативными характеристиками: $\varphi^H = 28°$; $C^w = 0{,}02$ мПа; $E = 15$ мПа; $\gamma^H = 1{,}8$ т/м³.
7. Нормативное значение веса снегового покрова $\frac{1{,}00\ кПа}{100\ кгс/м^2}$
8. Нормативное значение ветрового давления $\frac{0{,}23\ кПа}{23\ кгс/м^2}$
9. Здание не рассчитано на строительство в районах с сейсмичностью более 6 баллов и на территориях с подработкой горными выработками.

Если реальные условия строительства и эксплуатации склада заполнителей отличаются от принятых в проекте, при привязке должны быть выполнены необходимые расчеты, подтверждающие возможность применения конструкций типового проекта без изменений или внесения соответствующих изменений.

Назначение.

Склад предназначен для хранения и выдачи заполнителей (песок и щебень) в бетоносмесительное отделение цеха железобетонных изделий.

Состав склада:

Склад состоит из:

1. Открытой части склада с размерами в плане 21,0х24,0м разделенной железобетонными стенами для разносортных заполнителей;
2. Натяжного пункта; размерами в плане 4,0х5,310 м;
3. подземной подштабельной галереи с размерами в плане 25х2,15м
4. подземной венткамеры с размерами в плане 4,8х8,40
5. подземного пункта перегрузки с размерами в плане 3,85х6,0 м.

Санитарно-бытовое обслуживание работающих на открытом складе заполнителей предусматривается в бытовых помещениях цеха железобетонных изделий, а обеспечение общественным питанием- в административном корпусе.

Объемно-планировочные решения.

Степень огнестойкости здания- II. За условную отметку ±0.000 принят уровень чистого пола натяжного пункта.

Основные строительные показатели:

Площадь застройки	– 513,8 м²
в т.ч. пункт перегрузки	– 33,7 м²
натяжной пункт	– 25,1 м²
Венткамера	– 47,2 м²
Подштабельная галерея	– 65,8 м²
Открытая площадка	– 34,2 м²
Общая площадь	– 143,3 м²
в т.ч. пункт перегрузки	– 27,0 м²
натяжной пункт	– 19,4 м²
подштабельная галерея	– 56,4 м²
венткамера	– 40,5 м²
Строительный объем	– 611,1 м³
в т.ч. пункт перегрузки	156,7 м³
натяжной пункт	– 114,8 м³
подштабельная галерея	– 172,0 м³
венткамера	– 167,6 м³

Конструктивные решения.

Разделительные стены склада- монолитные железобетонные.

Фундаменты разделительных стен- монолитные железобетонные.

Подштабельная галерея, пункт перегрузки и натяжной пункт и монолитные железобетонные из бетона класса В-15.

В пункте перегрузки, натяжном пункте и венткамере-стены, днище и перекрытие выполнены из монолитных железобетонных конструкций. Стены лестничной клетки натяжного пункта выполнены из кирпича глиняного обыкновенного марки „75" на растворе „25". Перекрытие лестничной клетки-монолитная железобетонная плита.

Кровля скатная с наружным водостоком.

Ввиду многовариантности строительных решений в реальных условиях взаимного расположения склада заполнителей и БСУ проект разработан без галереи подачи заполнителей. Они разрабатываются при привязке проекта на конкретной площадке.

Для обеспечения учета потребных расходов воды, пара и электроэнергии соответствующие разделы проекта содержат необходимые данные по инженерному обеспечению и коммуникациям этой галереи.

Антикоррозийная защита.

Антикоррозийную защиту строительных конструкций выполнять в соответствии со СНиП 3.04.03-85 „Защита строительных конструкций и сооружений от коррозии"

Отделочные работы.

Кладку кирпичных стен вести с подбором кирпича на лицевую поверхность с расшивкой швов, соблюдением правильности перевязки рядов, горизонтальной и равномерной толщины швов.

Столярные изделия огрунтовываются и окрашиваются масляными красками за 2 раза.

Металлические конструкции окрашиваются лаконАЛ-177 за 2 раза. Внутренняя отделка помещений- известковая побелка.

		привязан:	
		708-73.92	ПЗ
ГИП	Коренков	Производственная база ремонтно-строительного управления.	
		Склад заполнителей емкостью 550 м³.	Стадия: Р; Лист: 1; Листов: 3
		Пояснительная записка	ГИПРОКОММУНСТРОЙ г. Москва

Инв.№подл. | Подп. и дата | Взам.инв.№

Режим работы.

Количество дней в году - 260

Количество смен - 1

Число часов в смене - 8.

Технологическая часть.

Заполнители, поступающие на базу автотранспортом, разгружаются на складе по соответствующим отсекам.

Транспортные операции на складе выполняет бульдозер, привлекаемый из парка механизмов реместройуправления.

Склад заполнителей открытый, бункерного типа с подштабельной галереей. В бункерах установлены регистры для подогрева заполнителей в зимнее время.

Из бункеров каждого отсека с помощью ленточных питателей ПЛ-1 системой ленточных конвейеров заполнители подаются в бетоносмесительное отделение.

Управление всеми механизмами склада осуществляется дистанционно с пультов.

Заполнители, поступающие со склада ленточным конвейером, с помощью поворотной воронки направляются в соответствующий отсек расходного бункера. Во всех бункерах установлены верхние и нижние указатели уровня, которые контролируют наличие материала в бункере и передают сигналы оператору надбункерного отделения. После получения сигнала от верхнего указателя уровня автоматически отключается ленточный конвейер.

Расчет склада заполнителей

NN п/п	Наименование	Ед. изм.	потребность, м³ в год	потребность, м³ в сутки	Кол-во суток хранения	Запас м³
1	Песок	м³	1589	6,6	30	198
2	Щебень, всего	"	2374	9,6	30	288
	в т.ч.					
	Фракций 5-10	"	949,6	3,85	30	115,5
	Фракций 10-20	"	1424,4	5,75	30	172,5
	Итого:					486

Исходя из площадей, занятых под заполнители, принимаем склада емкостью 550 м³.

Водопровод и канализация.

За источник водоснабжения принят городской водопровод, который обеспечивает здание по расходу и напору. В здание запроектирован ввод водопровода из чугунных напорных труб ф 65 мм.

Общий расход воды - 2,72 м³/сут. 2.02 м³/ч; 0.56 л/с.

Сброс случайных вод запроектирован в канализацию. Сток составляет - 5 м³/ч.

Отопление и вентиляция.

Рабочие чертежи разработаны на основании строительных и технологических чертежей в соответствии с санитарными нормами СН 245-71 и строительными нормами и правилами СНиП 2.04.05-91.

Теплоснабжение склада осуществляется от систем отопления бетоносмесительного цеха.

Теплоноситель для обогрева заполнителей и отопления натяжного пункта пар 0,4 МПа (4 ати), для вентиляции вода 423°-343°К (150°-70°С).

Отопление подштабельной галереи предусматривается за счет тепловыделений от пара и конденсатопроводов. Обогрев заполнителей предусматривается паровыми регистрами. Регистры приняты цельносварными из стальных бесшовных горячекатаных труб. При прокладке трубопроводов учтены следующие возможности отключение любого регистра в случае их неисправности без прекращения работы всей системы теплоснабжения склада, секционное дистанционное включение обогревающих устройств.

Вентиляция подштабельной галереи - приточно-вытяжная. вытяжка предусматривается естественная при помощи шахты с дефлекторами Д=315.00.000-03.

Трубопроводы теплоснабжения вентустановки и паропроводы изолируются пухшнуром из минеральной ваты в оплетке хлопчатобумажной тканью марки 200.

Монтаж систем теплоснабжения и вентиляции производить в соответствии со СНиП.2.04.05-91.

Суммарный расход тепла составляет - 27670 Вт; 23850 ккал/ч, расход пара на обогрев заполнителей составляет 0,8 т/ч.

Электрооборудование и электроосвещение.

Проект электрооборудования и электроосвещения разработан на основании чертежей АР, ТХ, ВК, ОВ и инструктивных указаний института „Тяжпромэлектропроект" СН 305-77, СН 227-82 и ПУЭ.

Электроснабжение осуществляется от местных электросетей 380/220В.

Подсчет нагрузок произведен методом коэффициента использования. В качестве распределительного пункта принят шкаф типа ШР-11.

Распределительные сети выполнены кабелем марки АВВГ открытого на скобках и проводом марки АПВ в винипластовых трубах, проложенных скрыто в подготовке пола.

Для защиты от поражения электрическим током предусматривается защитное зануление. Занулению подлежат корпуса электродвигателей и электрооборудования, металлические корпуса светильников, пусковых аппаратов, щитков, распределительных шкафов, нормально не находящихся под напряжением, но могущие оказаться под напряжением, вследствие нарушения изоляции.

Монтаж всего электрооборудования должен быть выполнен в соответствии с ПУЭ и действующими нормами.

Основные показатели.

1. Установленная мощность квт - 24,9
2. Потребная электрическая мощность квт - 18,8
3. Годовой расход электроэнергии кв.ч. - 28580

Автоматизация.

В проекте разработаны автоматизация и управление механизмами склада заполнителей. Схемами автоматизации предусматривается автоматическое дистанционное и местное управление механизмами с учетом следующих принципов:

- запуску системы предшествует подача звукового предупредительного сигнала;
- запуск механизмов системы производится в направлении обратном направлению технологического потока;
- при остановке любого механизма системы, автоматически останавливаются механизмы, расположенные по потоку до него;
- все автоматически и дистанционно управляемые механизмы имеют местное управление, которое используется при ремонтных и пусконаладочных работах.

Противопожарные мероприятия

Группы возгорания и пределы огнестойкости принятых в проекте конструкций соответствует требованиям СНиП 2.01.02-85* „Противопожарные нормы."

В качестве эвакуационных выходов служат выходы из натяжного пункта и наклонной галереи заполнителей.

Применение достижений науки и техники.

Объемно-планировочные и технологические решения принимались с использованием традиционных методов с заменой устаревшего оборудования и строительных конструкций на новые в соответствии с действующими строительными нормами и правилами.

За расчетный показатель принят 1 м³ емкости склада.

Основные технико-экономические показатели

№№ п/п	Наименование показателей	Един. изм.	Показатели: проектируемый, типовой проект	Примечание
1	2	3	4	5
1	Емкость склада	м³	550,0	
2	Площадь застройки			
	(включая открытую площадь			
	хранения заполнителей)	м²	513,8	
3	Общая площадь сооружений,			
	(включая подштабельную			
	галерею, натяжной пункт,			
	пункт перегрузки,			
	венткамеру)	м²	143,3	
4	Строительный объем	м³	611,1	
5	Сметная стоимость			
	строительства	тыс.		
		руб	87,47	
	в том числе:			
	строительно-монтажных			
	работ	"	78,01	
	оборудования	"	9,46	
6	Сметная стоимость			
	общая на расчетный			
	показатель	руб	159,04	
7	Стоимость строительно-			
	монтажных работ 1 м²			
	площади застройки	"	152,00	
8	Потребная электрическая			
	мощность	кВт	18,8	
9	Расход тепла	ккал/ч	61870	
10	Расход воды	м³/ч	2,02	
11	Расход стали общий			
	(приведенный к стали А1)	т	6,75	
	на расчетный показатель	"	0,012	
	То же, на 1 м²			
	площади застройки	"	0,013	
12	Расход цемента (приведен-	"	11,85	
	ного к марке М400)			
	на расчетный показа-			
	тель	"	0,022	
13.	Расход пиломатериалов			
	(приведенных к круглому			
	лесу)	м³	1,54	
	показатель	"	0,028	

Типовой проект 708-73.92 Альбом I

Ведомость основных комплектов рабочих чертежей

Обозначение	Наименование	Примечан.
ТХ	Технологическая часть	
АР	Архитектурная часть	
КЖ	Конструкции железобетонные	
КМ	Конструкции металлические	
ВК	Внутренний водопровод и канализация	
ОВ	Отопление и вентиляция	
ПС	Пароснабжение	
Э	Электроснабжение	
А	Автоматизация	

Ведомость рабочих чертежей основного комплекта ТХ

Лист	Наименование	Примечан.
ТХ-1	Общие данные. План на отм.-3.550 и ±0.000	
	Разрезы А-А; Б-Б; В-В. Узел А	

Ведомость прилагаемых документов

Обозначение	Наименование	Примечан.
ТХ. СО	Спецификация оборудования	Альбом
ТХН-1	Конвейер ленточный горизонтальный L = 23800 мм	

Общие указания

По своей конструкции склад открытый бункерного типа с подштабельной галереей. Склад имеет три бункера для песка, щебня фракции 5-10 и щебня фракции 10-20. В каждом бункере установлены регистры для обогрева заполнителей в холодное время года.

Заполнители доставляются на склад автотранспортом. Разгрузка производится в соответствующий отсек средствами механизации самого транспортного средства. Подача инертных материалов в зону разгрузки бункеров осуществляется с помощью бульдозера.

Подача материала из бункера каждого отсека осуществляется с помощью ленточных питателей типа ПЛ-1 на ленту конвейера ТХН-1 в подштабельной галерее который подает материалы, с последующей перегрузкой, потребителю.

Типовой проект разработан в соответствии с действующими нормами и правилами и предусматривает мероприятия, обеспечивающие взрывную, взрывопожарную и пожарную безопасность при эксплуатации здания.

Гл. инженер проекта В.Ф.Коренков.

План на отм.-3.550

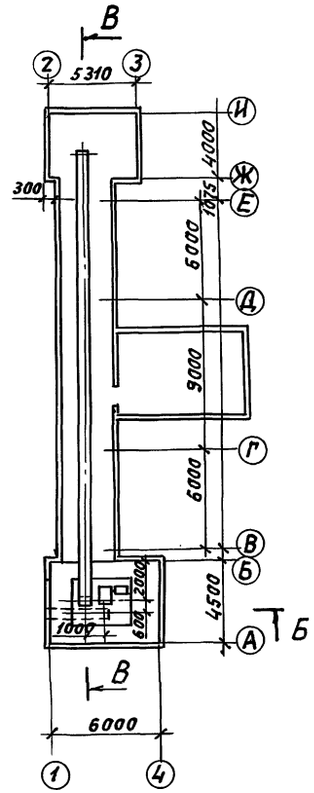

Разрез А-А

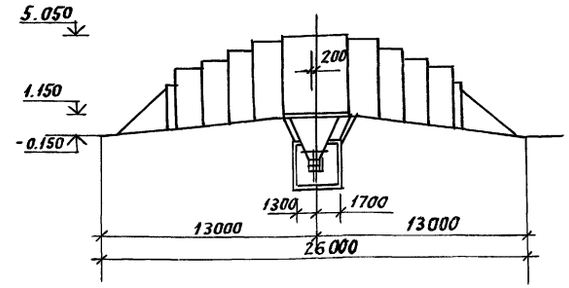

Разрез Б-Б

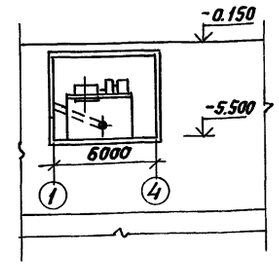

План на отм. 0.000

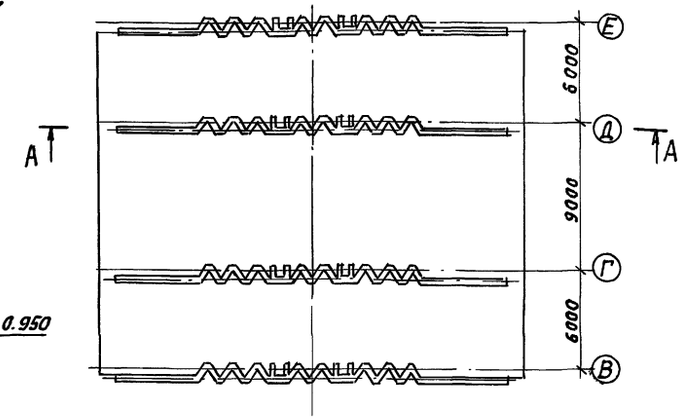

Узел „А"

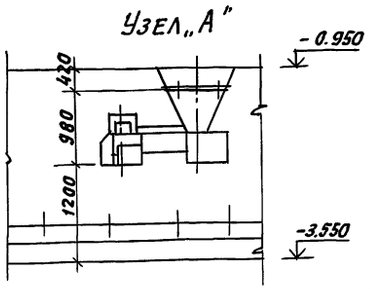

Разрез В-В

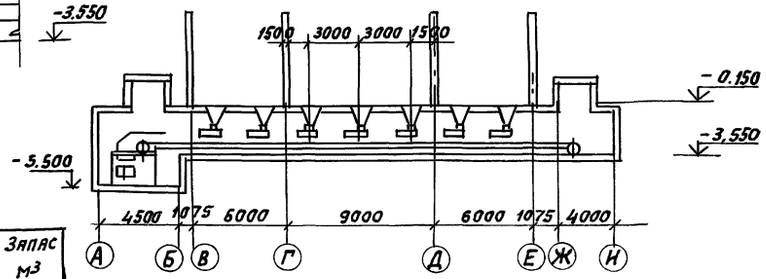

Расчет склада заполнителей

N п/п	Наименование	Ед. измер.	Потребность м³ в год	Потребность м³ в сутки	Кол-во суток хранения	Запас м³
1.	Песок	м³	1589	6,6	30	198
2.	Щебень, всего:	м³	2374	9,6	30	288
	в том числе:					
21	Фракций 5-10	м³	949,6	3,85	30	115,5
22	Фракций 10-20	м³	1424,4	5,75	30	172,5
	Итого:					486

Исходя из площадей, занятых под заполнители, принимаем склад емкостью 550 м³

Согласовано: Группа Э Панус; Группа А Пупков

Согласовано: Группа АР Лифшиц; Группа АС Шраер; Группа ОВ

Инв. N подл. | Подп. и дата | Взам. инв. N

Инв. N			
ГИП	Коренков		
Нач. гр.	Чижков		
Нач. отд.	Лаут		
Гл. спец.	Козлов		

Привязан:

708-73.92 ТХ

Производственная база ремонтно-строительного управления

Склад заполнителей емкостью 550 м³

Стадия	Лист	Листов
Р		1

Общие данные. План на отм. -3.550 и ±0.000. Разрезы А-А; Б-Б; В-В. Узел А

ГИПРОКОММУНСТРОЙ г. Москва

формат: А2

400092-01 7

708-73.92-ТХН-1

Альбом I

Типовой проект 708-73.92

N п/п	Наименование параметра	Ед. изм.	Кол.
1	Производительность расчетная	м³/час	233
2	Скорость движения ленты	м/сек	1,2
3	Ширина ленты	мм	800
4	Плотность груза (максимальная)	т/м³	2,0
5	Мощность привода	кВт	11

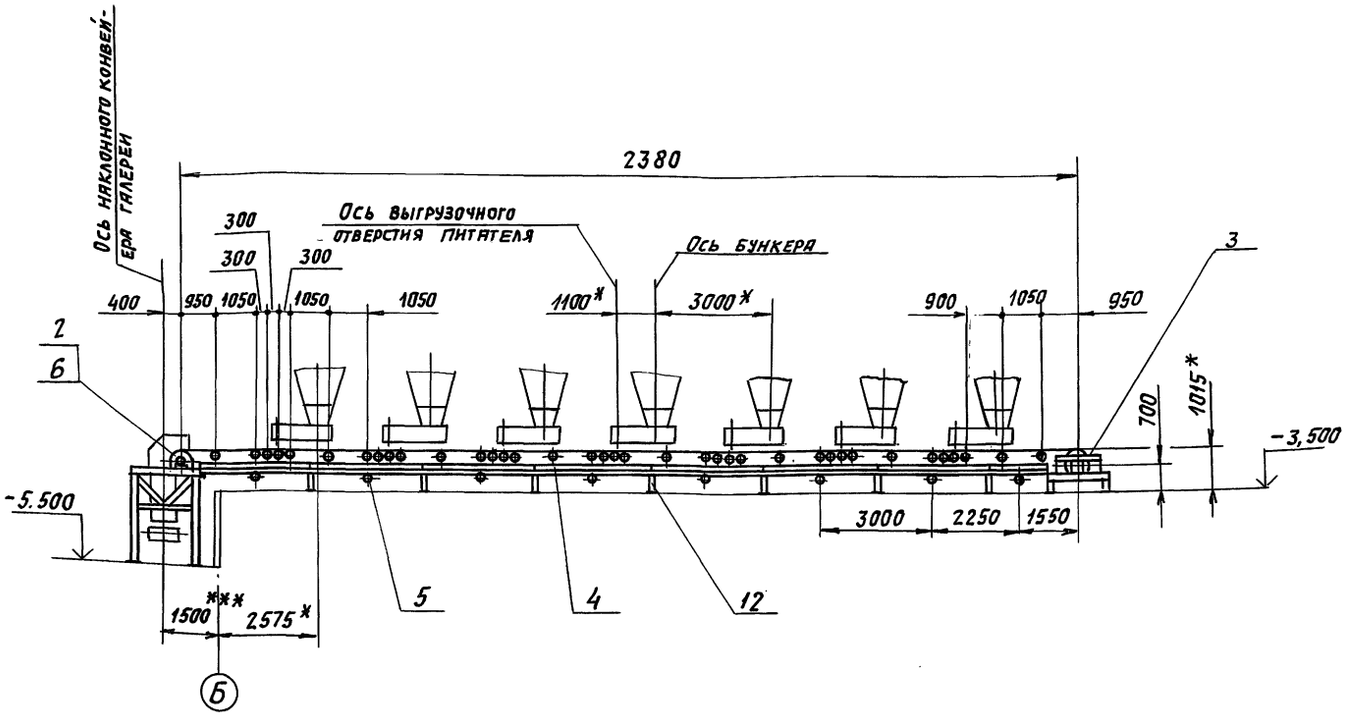

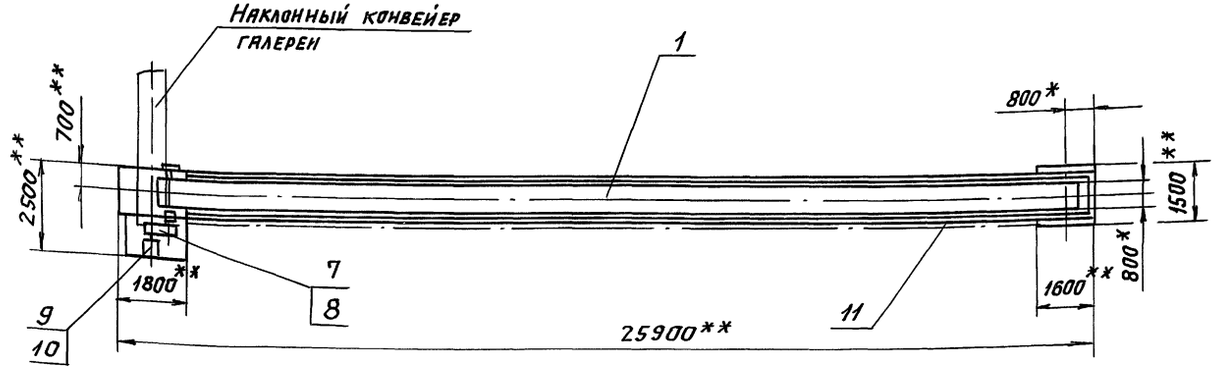

Техническая характеристика

1. Габаритные размеры, мм:
   - длина 25900
   - ширина 2500
   - высота 3015
2. Масса, кг 7000

Поз.	Наименование	Обозначение	Ед. изм.	Кол.	Масса	Прим.
1	Лента конвейерная	2-600-5-БКНЛ-65-2-4-2-С	п/м	50,4	464	
2	Барабан приводной	8063-100	шт	1	480	
3	Устройство натяжное винтовое	8063-100-80	шт	1	593	
4	Роликоопора верхняя	ЖГ80-127-30	шт	37	1332	
5	Роликоопора нижняя	НГ80-127	шт	8	212	
6	Скребок для очистки ленты	Скребок 800	шт	1	38	
7	Редуктор цилиндрический	Ц2У-250-40-12	шт	1	310	i=40
8	Муфта КДМ	4000-90-1.1-90-2.1	шт	1	68	
9	Электродвигатель N=11 кВт	4А132М4У3	шт	1	93	n=1500 исп.М100
10	Муфта МУВП	250-38-I.1-40-П.1	шт	1	10	
11	Устройство выключающее	ВК-24-6	шт	1	11	
12	Металлоконструкция	—	—	—	3353	

1.* Размеры для справок.
2.** Размеры уточняются при разработке рабочей конструкторской документации.
3.*** Размер уточняется при монтаже.

ГИП	Коренков	
Н.контр	Козлов	
Нач.отд	Лаут	
Разраб.	Ларичев	

708-73.92 ТХН1

Производственная база ремонтно-строительного управления

Конвейер ленточный горизонтальный L 23,8 м

Стадия	Лист	Листов
Р	1	1

Эскизный чертеж общего вида

ГИПРОКОММУНСТРОЙ г. Москва

Привязан:

Инв. №

Инв. № подл. | Подп. и дата | Взам. инв. №

Формат А2

Ц 00092-01 8

Альбом I

Типовой проект 708-73.92

Ведомость основных комплектов рабочих чертежей.

Обозначение	Наименование	Примечание
ТХ	Технологические чертежи	
АР	Архитектурные решения	
КЖ	Конструкции железобетонные	
КМ	Конструкции металлические	
ВК	Внутренний водопровод и канализация.	
ОВ	Отопление и вентиляция	
ЭМ	Электрооборудование и электроосвещение	
П	Пароснабжение	
ПСН	Чертежи нестандартизированного оборудования пароснабжения.	
А	Автоматизация санитарно-технических систем	

Ведомость чертежей основного комплекта АР

Формат	Лист	Наименование	Примечание
А2	1	Общие данные	
"	2	Планы на отм. -3.550; -4.750; 1.150; -0.710	
		Фрагмент плана №1 на отм. 0.000. Разрезы 1-1; 2-2	
"	3	Разрезы 3-3; 4-4. Фасады: Е-И; 5-4	
"	4	План на отм. -0.150; -3.550; -1.450	
		Разрезы 5-5 ÷ 7-7	

Ведомость ссылочных и прилагаемых документов

Обозначение	Наименование	Примечание
ГОСТ 14624-84	Двери деревянные для производственных зданий.	
ГОСТ 11214-86	Окна и балконные двери деревянные с двойным остеклением для жилых и общественных зданий.	
1.038.1-1 вып.1	Перемычки железобетонные	

Спецификация элементов заполнения проемов

Марка поз.	Обозначение	Наименование	Кол-во	Масса ед. кг	Примечание
1	ГОСТ 14624-84	Дверной блок ДНГ21-10П	1		
2	ГОСТ 14624-84	Дверной блок ДНГ21-15	1		
ОК-1	ГОСТ 11214-86	Оконный блок ОС12-15В	1		

Спецификация перемычек

Марка поз.	Обозначение	Наименование	Кол-во	Масса ед. кг	Примечание
	- 20°С; - 30°С; - 40°С				
ПР1	1.038.1-1.1.01.0000-04	1ПБ-13-1	2	25	
ПР2	1.038.1-1.1.03.0000	1ПБ-17-2	1	71	
	- 20° С				
ПР3	1.038.1-1.1 090000-02	3ПБ 16-37	1	102	
	1.038.1-1.1.01.0000-01	1ПБ 13-1	1	25	
ПР4	1.038.1-1.1.03.0000-02	2ПБ 19-3	2	81	
	- 30°С; - 40°С				
ПР3	1.038.1-1.1.09.0000-02	3ПБ 16-37	1	100	
	1.038.1-1.1.01.0000-01	1ПБ 13-1	2	25	
ПР4	1.038.1-1.1.03.0000-02	2ПБ 19-3	3	81	

Ведомость проемов дверей

Марка поз.	Размер проема В х h
1	1010 х 2070
2	1510 х 2070

Схема сооружений склада

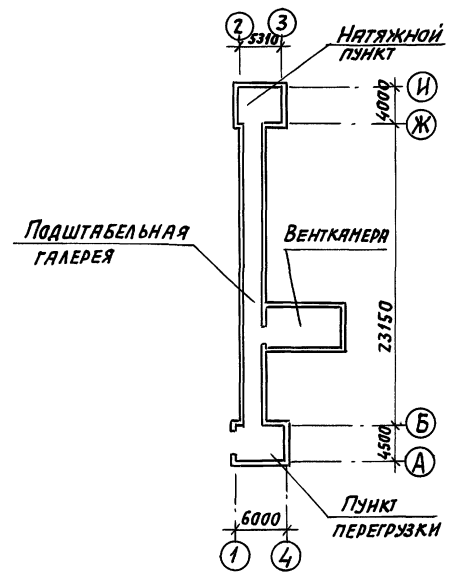

Экспликация полов

Наименование или номер помещения по проекту	Тип пола по проекту	Схема пола или номер узла по серии	Элементы пола и их толщина	Площадь пола м²
Пункт перегрузки, подштабельная галерея натяжной пункт, венткамера	1		Покрытие из бетона кл. В15 -20мм. Стяжка из бетона класса В 7,5 по уклону от 20мм до 80мм. Основание: ж.кл. бет. плита для пола типа 2а-стяжка 80мм без уклона.	

Типовой проект разработан в соответствии с действующими нормами и правилами и предусматривает мероприятия, обеспечивающие взрывную, взрывопожарную и пожарную безопасность при эксплуатации здания.

Главный инженер проекта /Коренков/

Инв.N подл. | Подп. и дата | Взам.инв.N

Инв.N			привязан
ГИП	Коренков		
Н.контр	Лифшиц		708-73.92 АР
Нач.отд	Лаут		Производственная база ремонтно-строительного управления
Гл.конс	Лаут		Склад заполнителей емкостью 550 м3 — Стадия: Р; Лист: 1; Листов: 4
Гл.спец	Лифшиц		
Исполн.	Шершукова		Общие данные — ГИПРОКОММУНСТРОЙ г. Москва

Формат А2

Ц00092-01 9

Альбом I

Типовой проект 708-73.92

План на отм. -3.550; -5.500

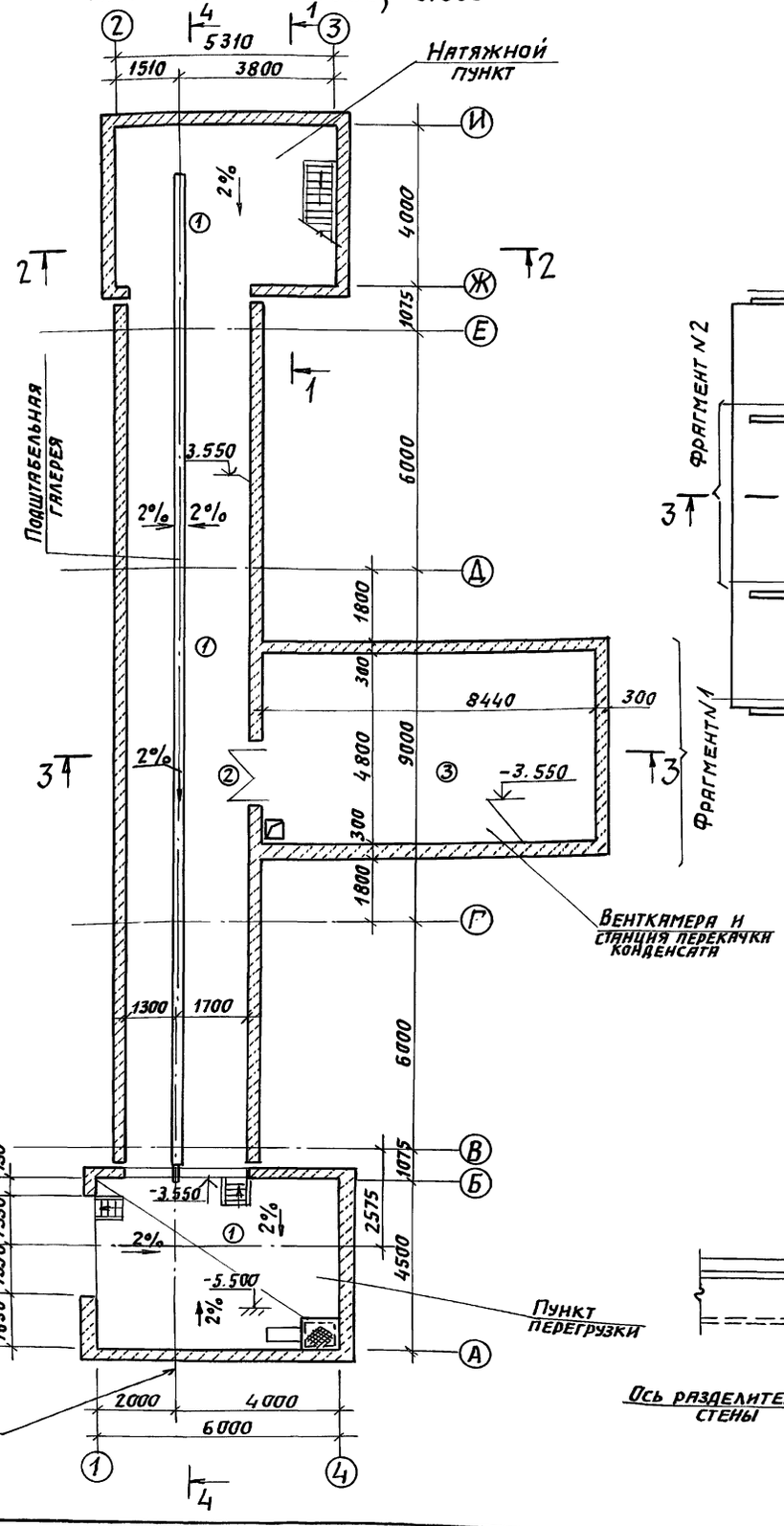

План на отм. 1.150; -0.710

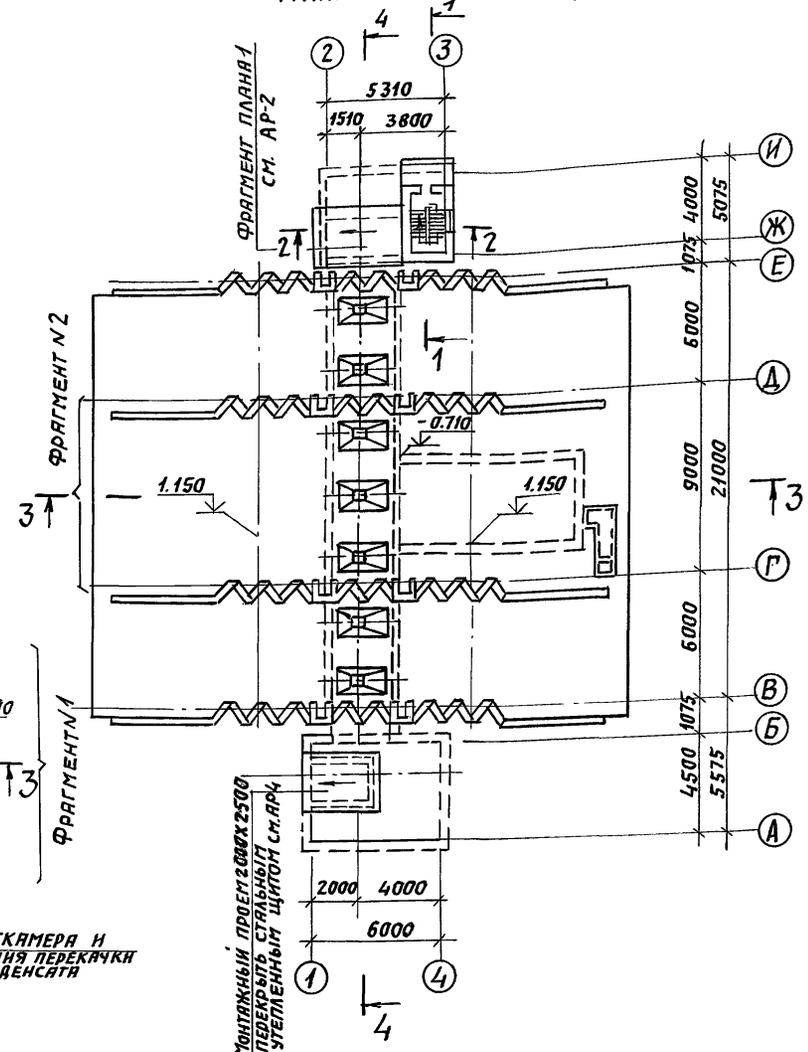

Разрез 1-1

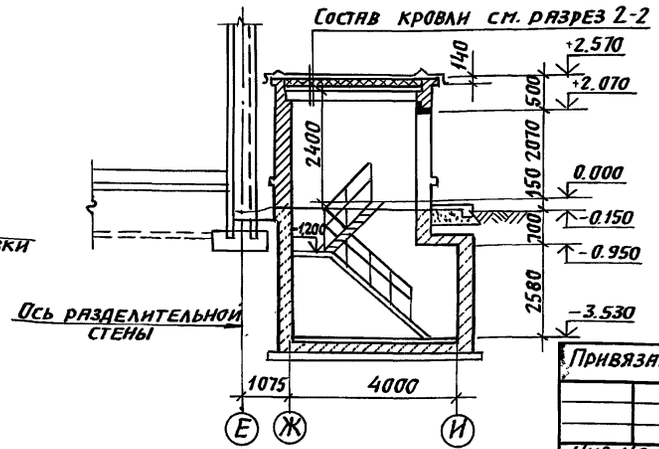

Фрагмент плана 1 на отм. 0.000

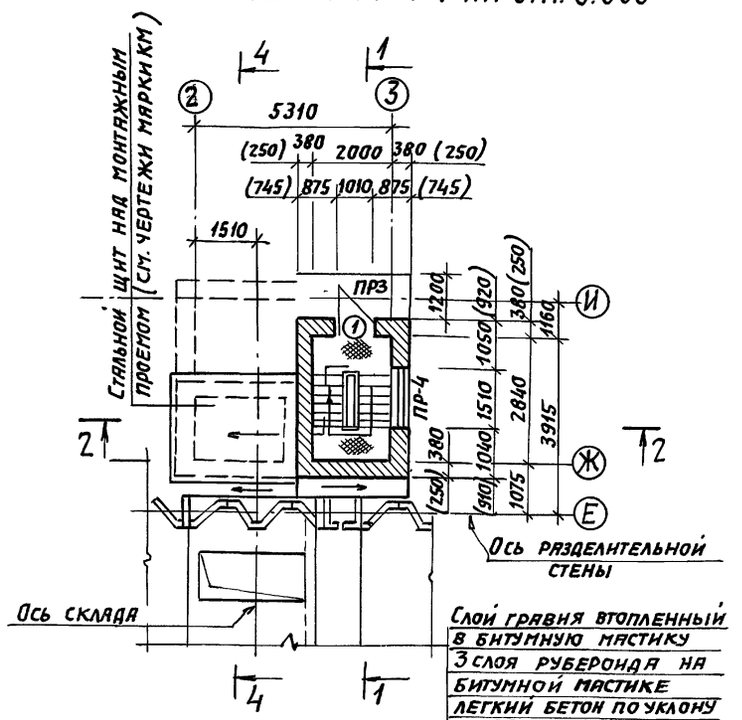

Слой гравия втопленный в битумную мастику
3 слоя рубероида на битумной мастике
Легкий бетон по уклону от 20 до 30 мм
Утеплитель γ = 400 кг/м³ - 110 мм
Монолитная жел. бет. плита п.м.3

Разрез 2-2

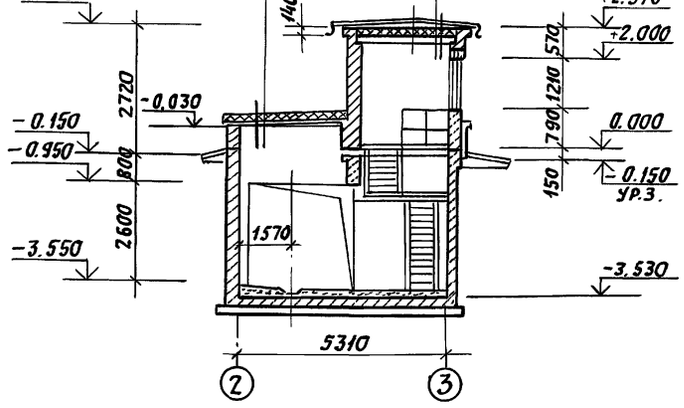

1. Экспликацию полов см. АР-1.
2. Ведомость перемычек см. АР-5.
3. Спецификацию перемычек и элементов заполнения проемов см. АР-1.
4. Размеры в скобках даны для $t^{\circ}_{н.в.}$ - 20°С.

ГИП	Коренков		
Н.контр.	Лифшиц		
Нач. отд.	Лаут		
Гл. конст.	Лаут		
Гл. спец.	Лифшиц		
Исполн.	Шершукова		

Привязан:

Инв. №

708-73.92 АР

Производственная база ремонтно-строительного управления

Склад заполнителей емкостью 550 м³

Стадия	Лист	Листов
Р	2	

План на отм. -3.550; 5.550; 1.150; -0.710 в осях 3-6 фрагмент плана 1. на отм. 0.000. Разрезы 1-1 ÷ 2-2

Гипрокоммунстрой г. Москва

Группа ТУ — Козлов
Группа ОВ — Шрайер
Группа ЭС — Ланус

Согласовано:

Инв. № подл. | Подп. и дата | Взам. инв. №

Формат: А2

Ц00092-21 10

Альбом I

Типовой проект 708-73.92

Разрез 3-3

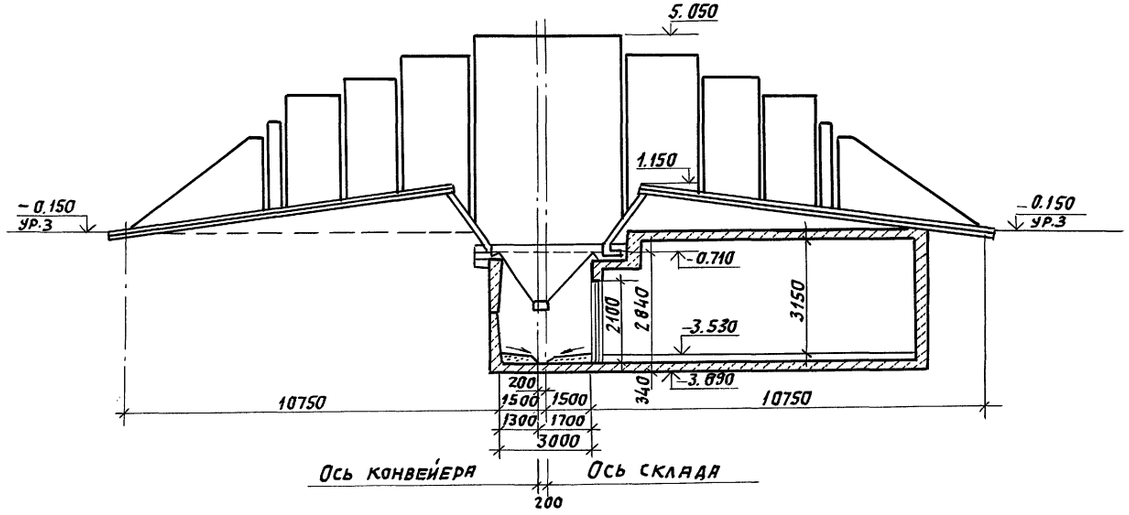

Фасад Е-И

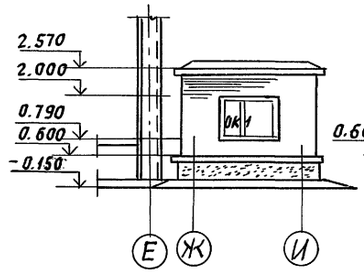

Фасад 3-2

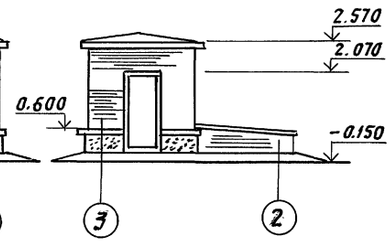

Схема заполнения оконных проемов ОК-1 (мест 1)

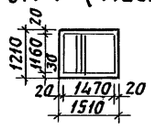

Ведомость перемычек

Тип	Схема сечения
	-20°С; -30°С; -40°С
ПР1	1ПБ-13-1
ПР2	2ПБ-17-2
	-20°С
ПР3	3ПБ-16-37 1ПБ-13-1
ПР4	2ПБ-19-3
	-30°С; -40°С
ПР3	3ПБ 16-37 1ПБ 13-1
ПР4	2ПБ 19-3

Разрез 4-4

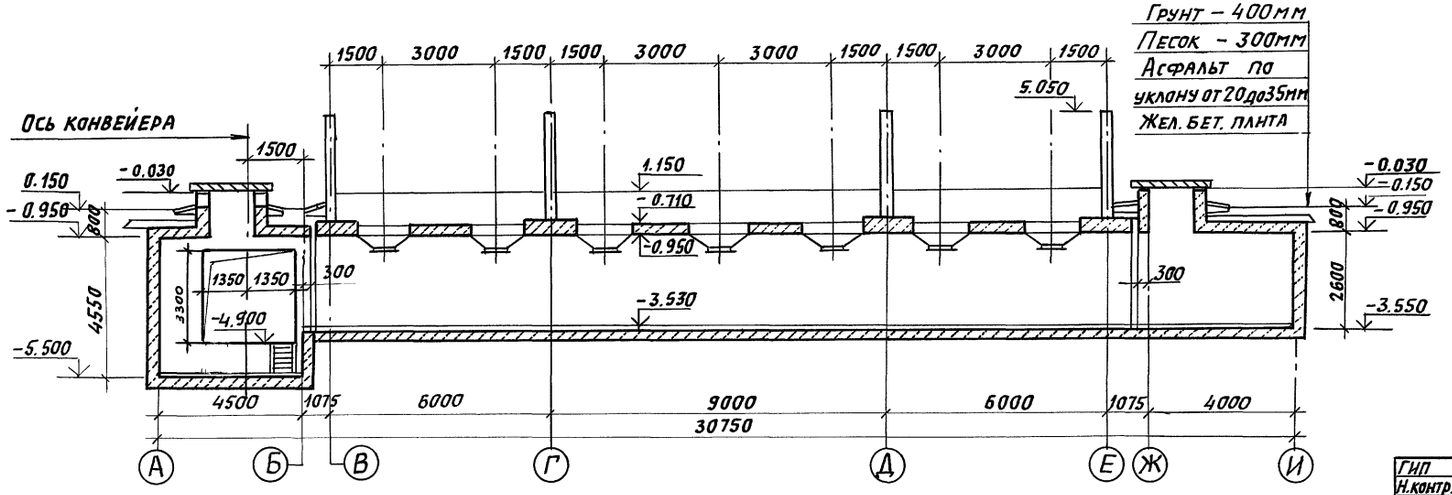

Гип	Коренков	
Н.контр.	Лифшиц	
Нач.отд.	Лаут	
Гл.конст.	Лаут	
Гл.спец.	Лифшиц	
Исполн.	Шершукова	

708-73.92 АР

Производственная база ремонтно-строительного управления.

Склад заполнителей емкостью 550 м³

Стадия	Лист	Листов
Р	3	

Разрезы 3-3; 4-4. Фасады: Е-И; 5-4

ГИПРОКОММУНСТРОЙ г. Москва

Формат: А2

Привязан:

Инв. №

Инв. № подл. | Подпись и дата | Взам. инв. №

400092-01

Альбом I

Типовой проект 708-73.92

Фрагмент №2
План на отметке - 0.150 (повернуто)

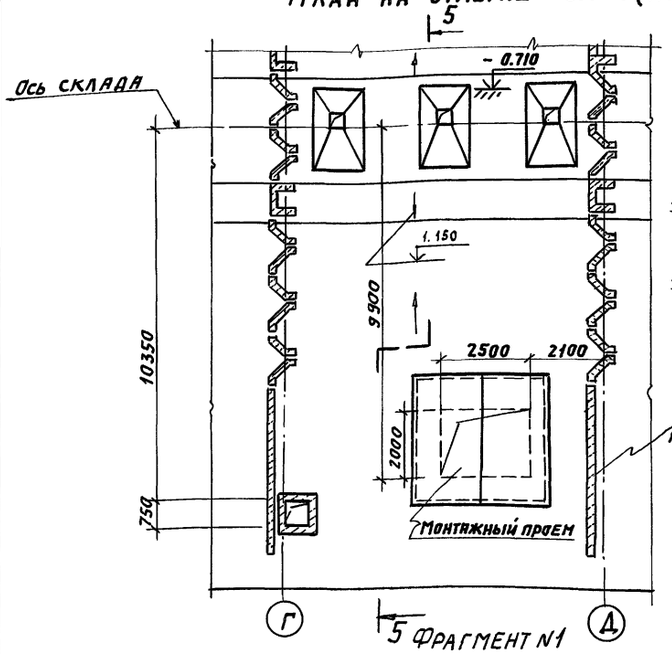

Разрез 5-5

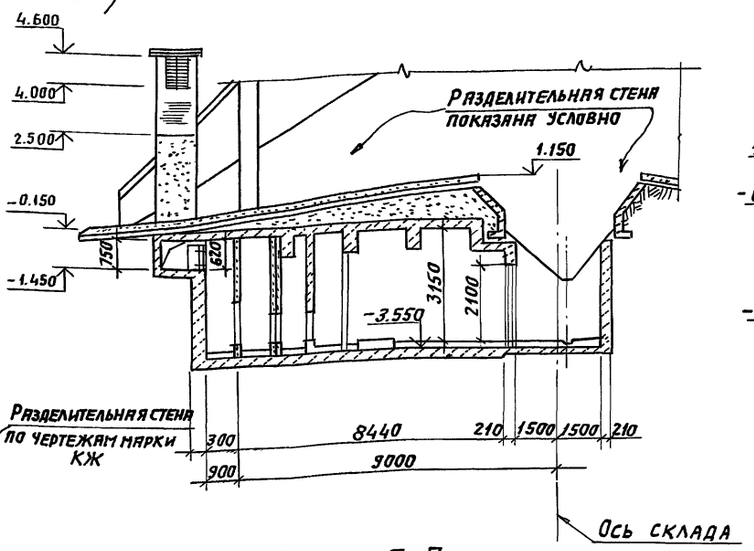

Разрез 6-6

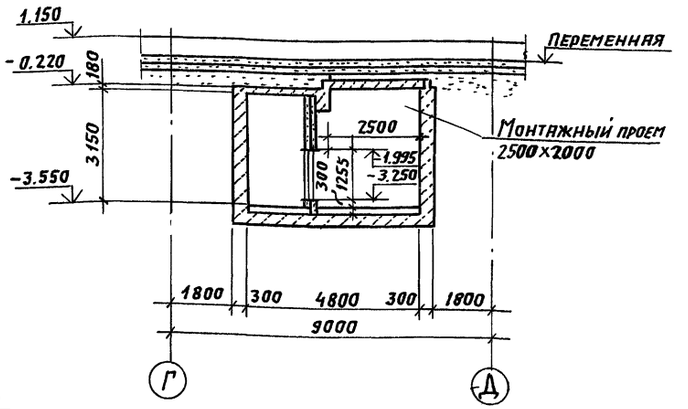

Фрагмент №1
План на отметке - 3.550 (повернуто)

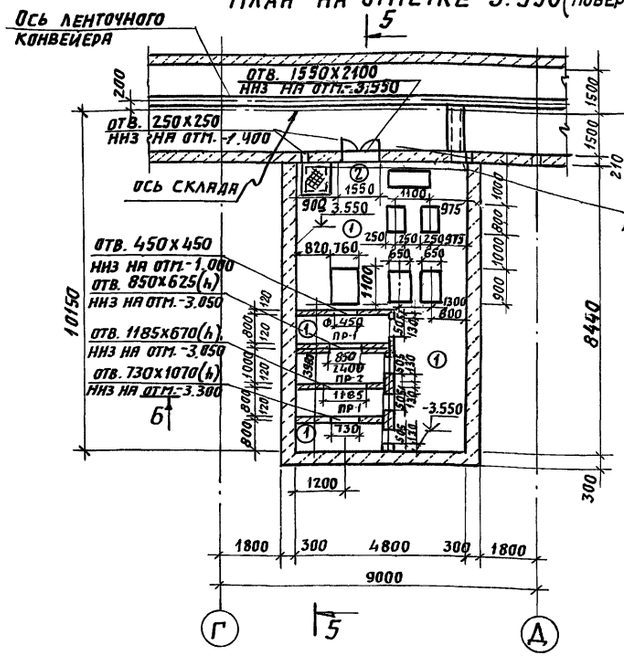

Разрез 7-7

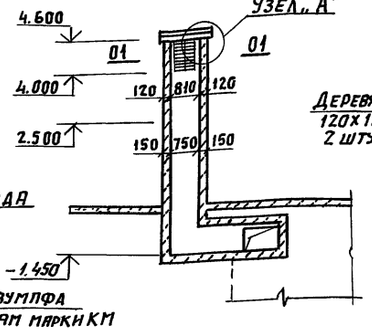

01-01

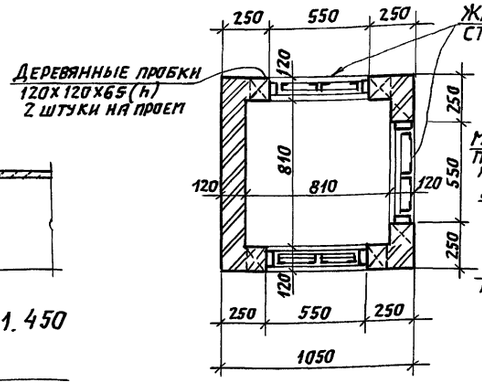

Узел „А"

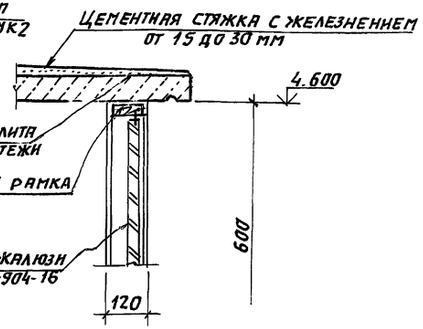

План на отметке - 1.450

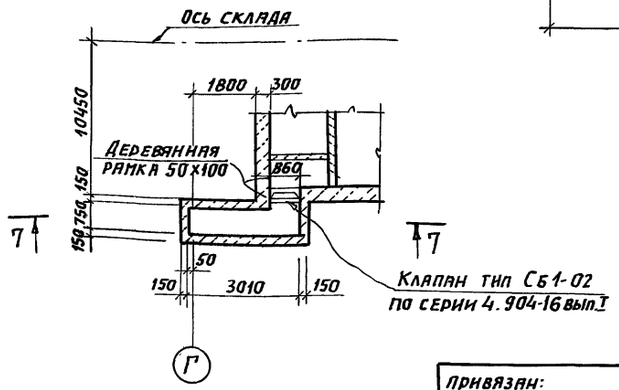

Экспликацию полов см. АР-1

ГИП	Коренков		
Н.контр	Лифшиц		
Нач.отд	Лаут		
Гл.конст	Лаут		
Гл.спец	Лифшиц		
Исполн.	Шершукова		

708-73.92 АР

Производственная база ремонтно-строительного управления

Склад заполнителей емкостью 550 м³

Стадия	Лист	Листов
Р	4	

План на отм. -0.150; -3.550; -1.450. Разрезы 5-5 ÷ 7-7

ГИПРОКОММУНСТРОЙ г. Москва

Привязан:

Инв. №

Согласовано:

Группа ОВ Шраер

Группа Э Александров

Взам. инв. №

Подп. и дата

Инв. № подл.

Формат А2

Ц00092-01 12

Типовой проект 708-73.92. Альбом I

Ведомость чертежей основного комплекта

Лист	Наименование	Примеч.
1	Общие данные	
2	Схема расположения фундаментов разделительных стен и элементов подштабельной галереи	
	Схема расположения плит покрытия площадки	
3	Разрезы 2-2÷4-4	
4	Узлы 1÷5	
5	Элемент плана №1. Разрез 1-1	
6	Фундаменты ФСМ-1; ФСМ-1а. Сечения 1-1; 2-2	
7	Фундаменты ФСМ-1; ФСМ-1а. Сечения 3÷3÷7÷7	
8	Фундаменты ФСМ-2; ФСМ-2а. Сечения 1-1; 2÷2	
9	Фундаменты ФСМ-2; ФСМ-2а. Сечения 3-3÷7-7	
10	Фундаменты ФСМ-3; ФСМ-4	
11	Спецификация к монолитным изделиям	
12	Плиты покрытия ПМ-1÷ПМ-6	
13	Плита покрытия ПМ-7	
14	Балки БМ-1; БМ-1а, БМ-2. Сечения 10-10; а-а	
15	Балки БМ-1; БМ-1а; БМ-2. Сечения 1-1÷9-9	
16	Узлы 6; 6а; 7; 7а	
17	Тоннель ТМ-1. Спецификации	
18	Тоннель ТМ-1. Сечения 8-8; 11-11; 14-14; 15-15. Узлы "А" "Б"	
19	Тоннель ТМ-1. Сечения 1-1÷7-7; 9-9; 12-12	
20	Тоннель ТМ-1. Сечения 10-10	
21	Тоннель ТМ-1. Сечения 13-13	
22	Пункт перегрузки. Схема расположения пункта перегрузки	
	на отм.-5.500. Схема расположения плиты покрытия	
23	Пункт перегрузки. Армирование. План на отм.-5.500. Разрезы 1-1÷4-4	
24	Пункт перегрузки. Плита ПМ1. Балки БМ1÷БМ3. Армирование	
25	Пункт перегрузки. Спецификация к монолитным изделиям	
26	Натяжной пункт. Схема расположения натяжного пункта на	
	отм.-3.650. Схемы расположения перекрытий на отм.-0.850, отм.2.330	
27	Натяжной пункт. Армирование. План на отм.-3.650. Плита ПМ2	
	Разрезы 1-1÷3-3	
28	Натяжной пункт. Армирование. Разрезы 4-4÷9-9. Балки БМ4÷БМ6	
	Плита ПМ3	
29	Натяжной пункт. Спецификация к монолитным изделиям	
30	Натяжной пункт. Ведомость деталей	
31	Венткамера. Схемы расположения камеры на отм.-3.650;	
	на отм.-0.220	
32	Венткамера. Опалубка. Разрезы 2-2÷4-4. Спецификация	
33	Венткамера. Планы раскладки нижней и верхней арматуры	
34	Венткамера. Армирование. Перекрытия на отм.-0,220	
35	Венткамера. Армирование балок БМ7; БМ8 и стен	
	Разрезы 6-6÷9-9	
36	Венткамера. Спецификация к венткамере	

Ведомость спецификаций

Лист	Наименование	Примечан.
2	Спецификация к схеме расположения сборных и монолитных элементов	
17	Спецификация к тоннелю ТМ-1	
22	Спецификация к схемам расположения пункта перегрузки и плиты покрытия	
25	Спецификация к монолитным изделиям пункта перегрузки	
28	Спецификация к схемам расположения натяжного пункта и перекрытия	
29	Спецификация к монолитным изделиям натяжного пункта	
31	Спецификация к схемам расположения венткамер	
36	Спецификация к венткамере	

Ведомость объемов сборных бетонных и железобетонных конструкций по рабочим чертежам основного комплекта

	Наименование группы элементов конструкций	Код	Кол-во м³	Примечан.
	Панели стен	583100	62,3	
	Лотки	585800	15,4	
	Плита перекрытия	584200	1.06	
	Всего бетона и железобетона		78,76	

Ведомость ссылочных и прилагаемых документов

Обозначение	Наименование	Примеч.
	Ведомость ссылочных документов	
3.400-6/76	Унифицированные закладные детали сборных железобетонных конструкций инженерных сооружений промышленных предприятий	
3.006.1-2.87	Сборные железобетонные каналы и тоннели из латковых элементов	
	Ведомость прилагаемых документов	
	Строительные изделия	Альбом II

Типовой проект соответствует действующим нормам и правилам и обеспечивает безопасную эксплуатацию здания при соблюдении предусмотренных проектом мероприятий

Главный инженер проекта /Коренков/

Взам. инв. №

Подпись и дата

Инв. № подл.

Привязан

Инв. №

ГИП	Коренков	
Н. контр.	Лифшиц	
Нач. отд.	Лаут	
Гл. констр	Лаут	
Гл. спец.	Лифшиц	
Исполн.	Шершукова	

708-73.92 КЖ

Производственная база ремонтно-строительного управления

Склад заполнителей емкостью 550 м³

Стадия	Лист	Листов
Р	1	36

Общие данные

ГИПРОКОММУНСТРОЙ г. Москва

Формат А2

400092-01 13

Типовой проект 708-73.92 Альбом -I

Схема расположения фундаментов разделительных стен и элементов подштабельной галереи

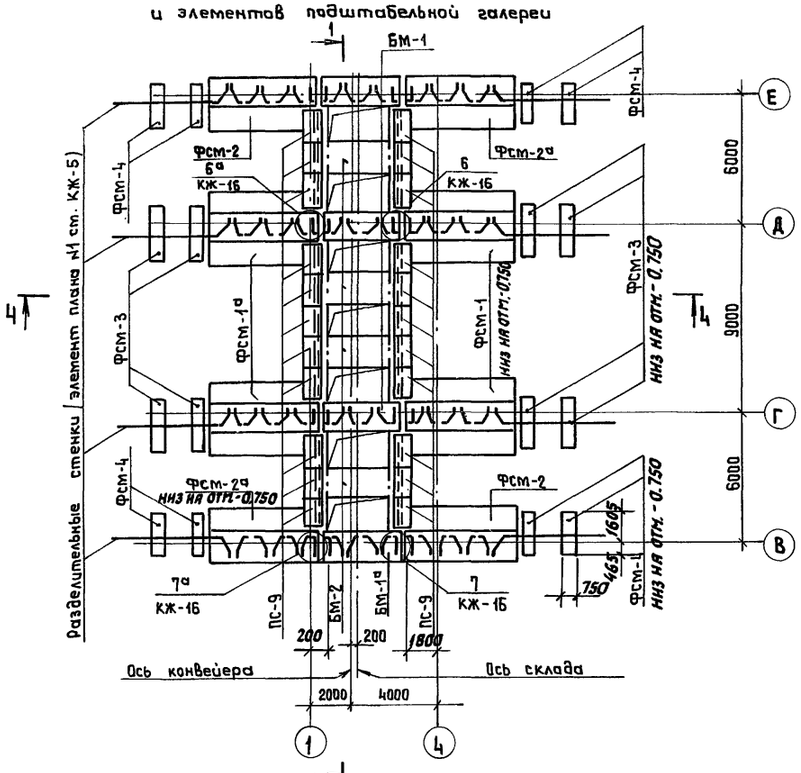

Схема расположения плит покрытия площадки

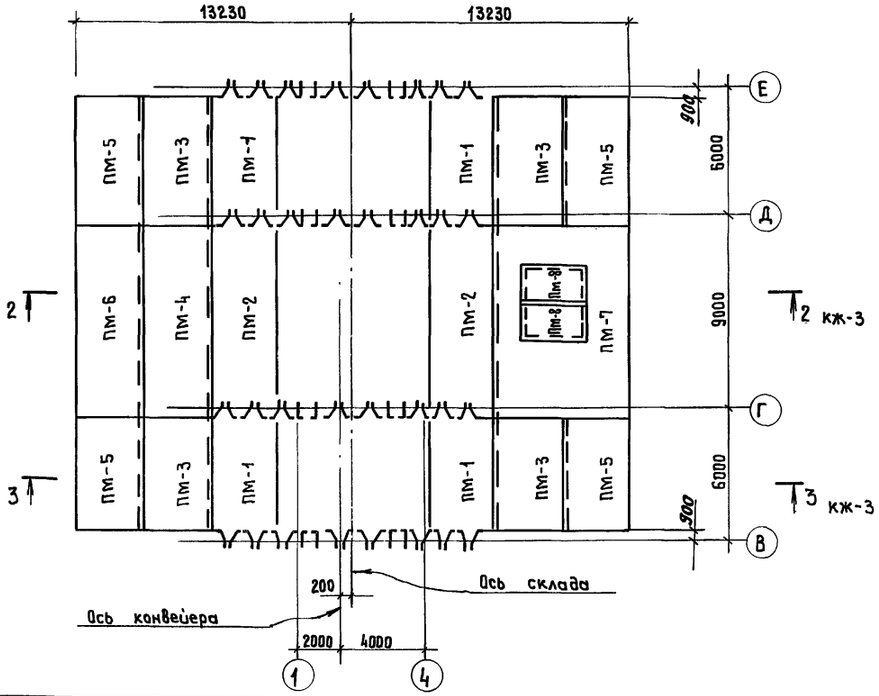

Схема расположения элементов подштабельной галереи на отм.-3.550

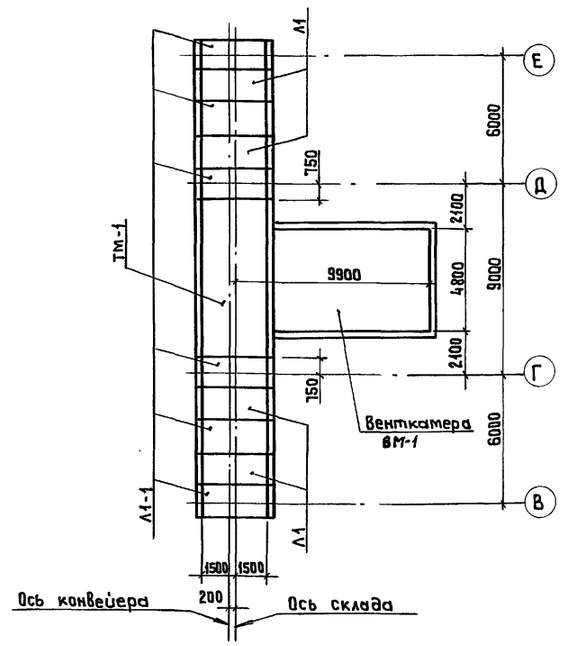

1-1

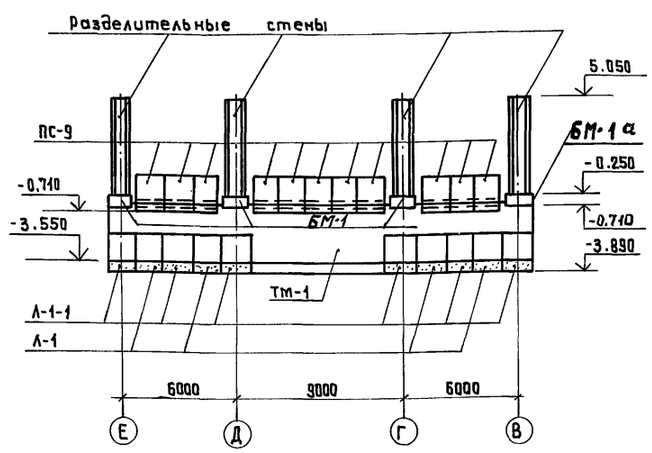

Спецификация к схемам расположения сборных и монолитных элементов

Марка	Обозначение	Наименование	Кол.	Масса ед. кг	Примеч.
ПС-1	КЖИ-04.00.0	Панель ПС-1	16	1300	
ПС-2	-01	ПС-2	16	1200	
ПС-3	-02	ПС-3	16	1000	
ПС-4	-03	ПС-4	16	900	
ПС-5	КЖИ-02.00.0	ПС-5	4	2300	
ПС-5а	-01	ПС-5а	4	2300	
ПС-6	-02	ПС-6	4	2200	
ПС-6а	-03	ПС-6а	4	2200	
ПС-7	КЖИ-03.00.0	ПС-7	8	400	
ПС-8	КЖИ-04.00.0	ПС-8	4	2400	
ПС-8а	-01	ПС-8а	4	2400	
ПС-9	КЖИ-05.00.0	ПС-9	22	1000	
Л-1	КЖИ-06.00.0	Лоток Л-1	4	4600	
Л-1-1	-01	Л-1-1	6	4600	
		Монолитные фундаменты			
Фсм-1	КЖ-6	Фсм-1	2		
Фсм-1а	КЖ-6	Фсм-1а	2		
Фсм-2	КЖ-8	Фсм-2	2		
Фсм-2а	КЖ-8	Фсм-2а	2		
Фсм-3	КЖ-10	Фсм-3	8		
Фсм-4	КЖ-10	Фсм-4	8		
		Монолитные балки			
БМ-1	КЖ-14	БМ-1	3		
БМ-1а	КЖ-14	БМ-1а	1		
БМ-2	КЖ-14	БМ-2	4		
		Монолитный тоннель			
ТМ-1	КЖ-18	ТМ-1	1		
		Монолитные плиты покрытия			
ПМ-1	КЖ-12	ПМ-1	4		
ПМ-2	КЖ-12	ПМ-2	2		
ПМ-3	КЖ-12	ПМ-3	4		
ПМ-4	КЖ-12	ПМ-4	1		
ПМ-5	КЖ-12	ПМ-5	4		
ПМ-6	КЖ-12	ПМ-6	1		
ПМ-7	КЖ-13	ПМ-7	1		
ПМ-8	КЖИ-117.00.0	ПМ-8	2		
ВМ-1	КЖ-31	ВЕНТКАМЕРА ВМ-1	1		

Согласовано: Козлов, Группа ТХ

Инв. № подл. | Подпись и дата | Взам. инв. №

ГИП	Коренков	
Н. контр.	Лифшиц	
Нач. отд.	Лаут	
Гл. констр.	Лаут	
Гл. спец.	Лифшиц	
Испалн.	Шершукова	

Привязан:

Инв. №

708-73.92 КЖ

Производственная база ремонтно-строительного управления

Склад заполнителей емкостью 550 м³

Стадия	Лист	Листов
Р	2	

Схема расположения фундаментов разделительных стен и элементов подштабельной галереи. Схема расположения плит покрытия площадки

ГИПРОКОММУНСТРОЙ г. Москва

формат А2

Типовой проект 708-73.92 Альбом I

2 - 2

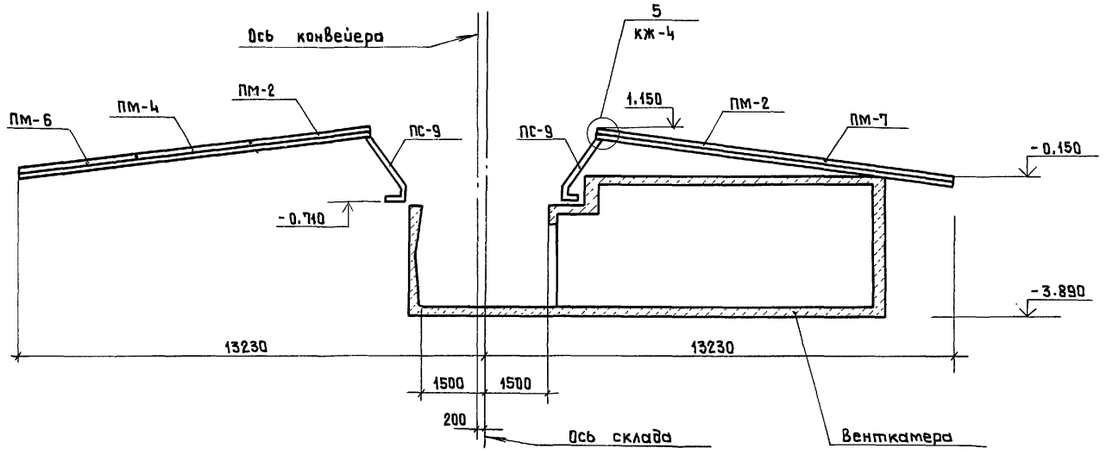

3 - 3

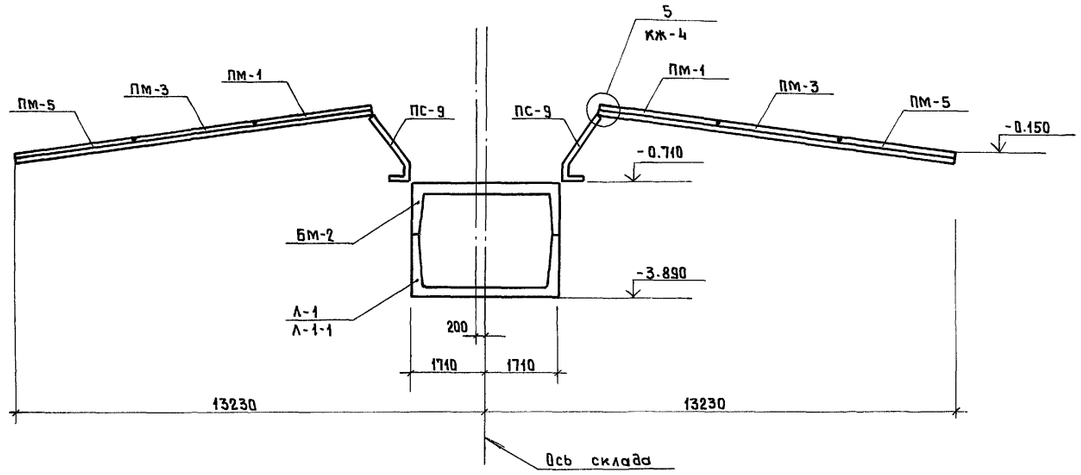

4 - 4

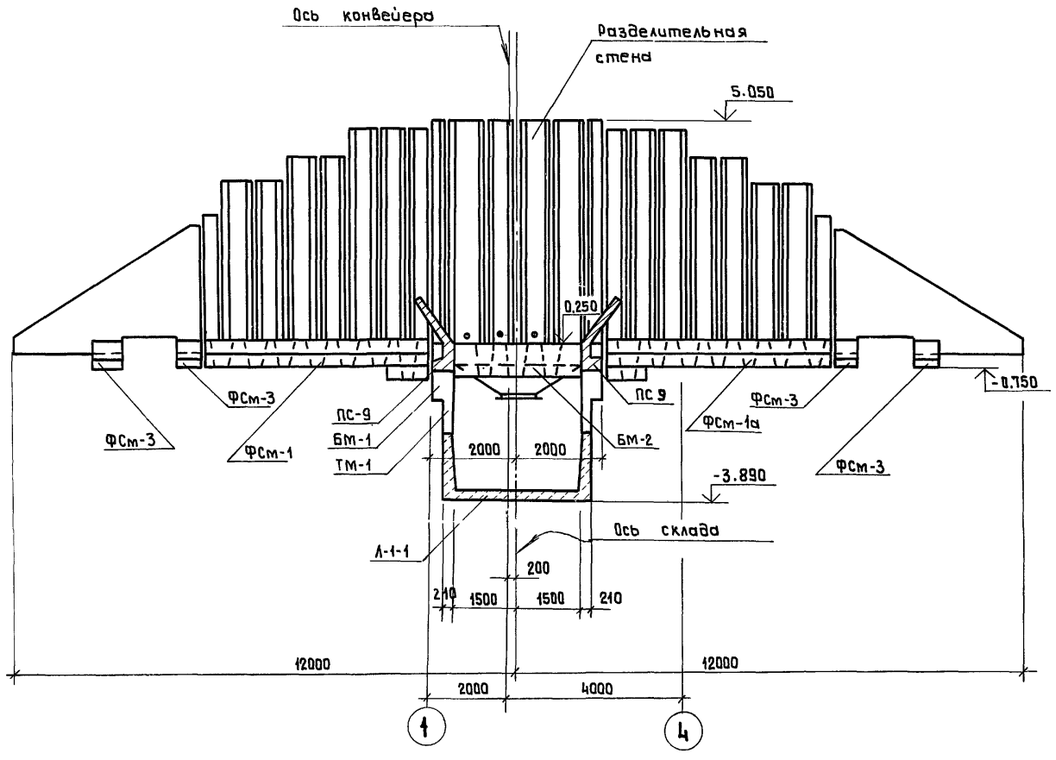

1. Данный лист см. совместно с листом КЖ-2.

ГИП	Коренков		
Н. контр.	Лифшиц		
Нач. отд.	Лаут		
Гл. констр.	Лаут		
Гл. спец.	Лифшиц		
Исполн.	Шершукова		

708-73.92 КЖ

Производственная база ремонтно-строительного управления

Склад заполнителей емкостью 550 м³

стадия	лист	листов
Р	3	

Разрезы 2-2 ÷ 4-4

ГИПРОКОММУНСТРОЙ г. Москва

Привязан:

Инв. №

Взам. инв. № | Подпись и дата | Инв. № подл.

Формат А2

Типовой проект 708-73.92 Альбом I

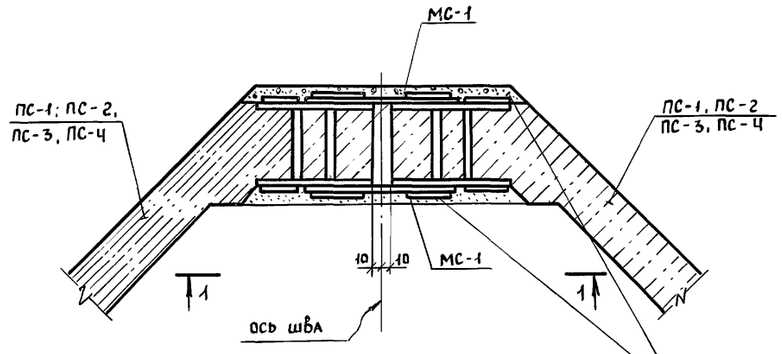

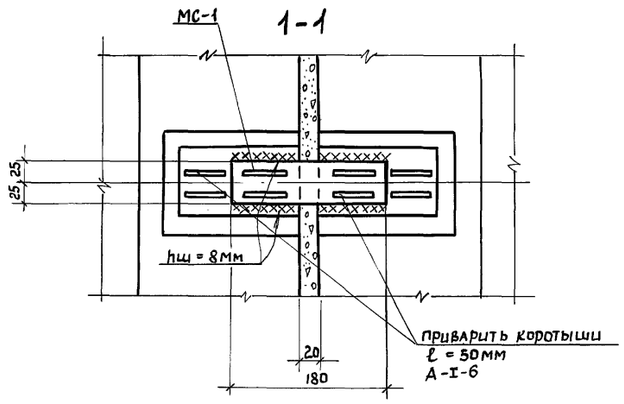

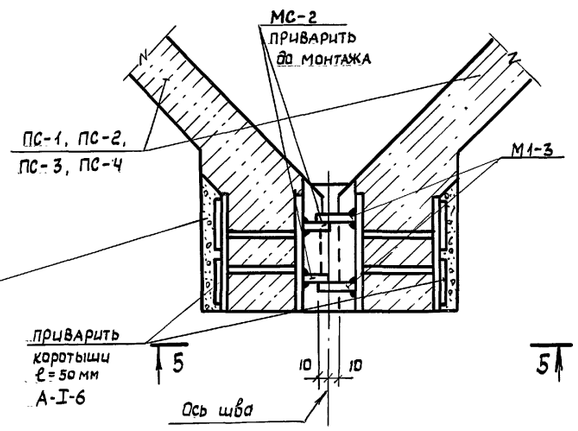

5-5

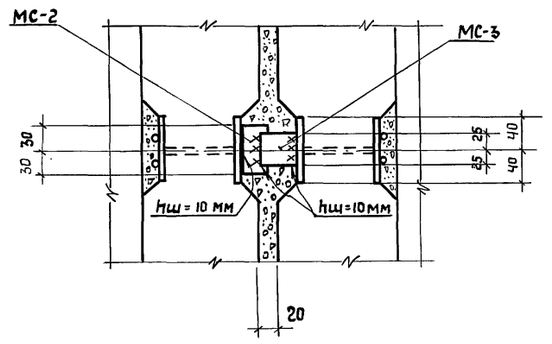

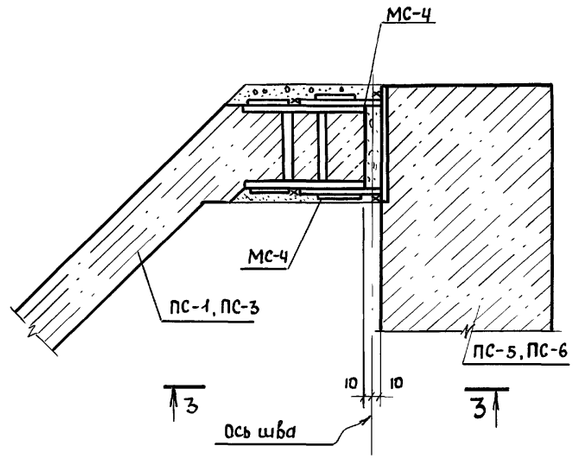

3-3

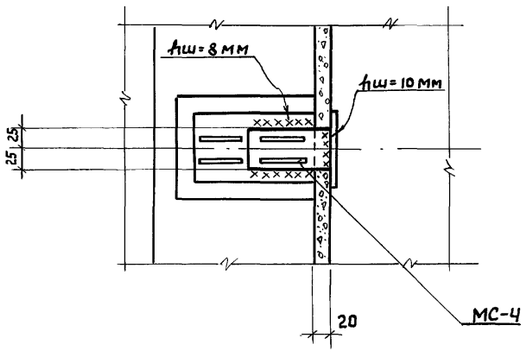

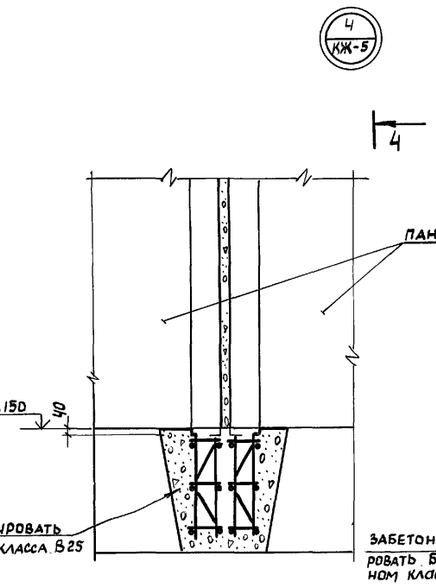

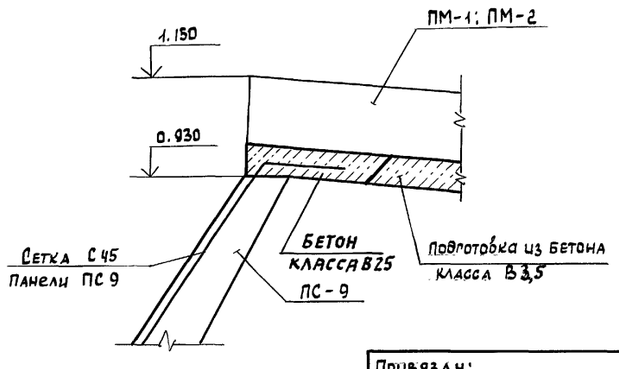

1. Вертикальные швы между панелями зачеканить цементным раствором марки 200
2. Бетон для заделки стыка по узлу „4" принять класса В25 на щебне с крупностью фракций до 10-20 мм. Укладку бетона производить с обязательным применением вибрирования.

ГИП	Коренков		
Н. контр.	Лифшиц		
Нач. отд.	Лаут		
Гл. констр	Лаут		
Гл. спец	Лифшиц		
Исполн.	Шершукова		

Привязан:

Инв. №

708-73.92 КЖ

Производственная база ремонтно-строительного управления

Склад заполнителей емкостью 550 м³

Стадия	Лист	Листов
Р	4	

Узлы „1" ÷ „5"

ГИПРОКОММУНСТРОЙ г. Москва

Инв. № подл. | Подпись и дата | Взам. инв. №

Ц00092-01 16

Альбом I

Типовой проект 708-73.92

1—1

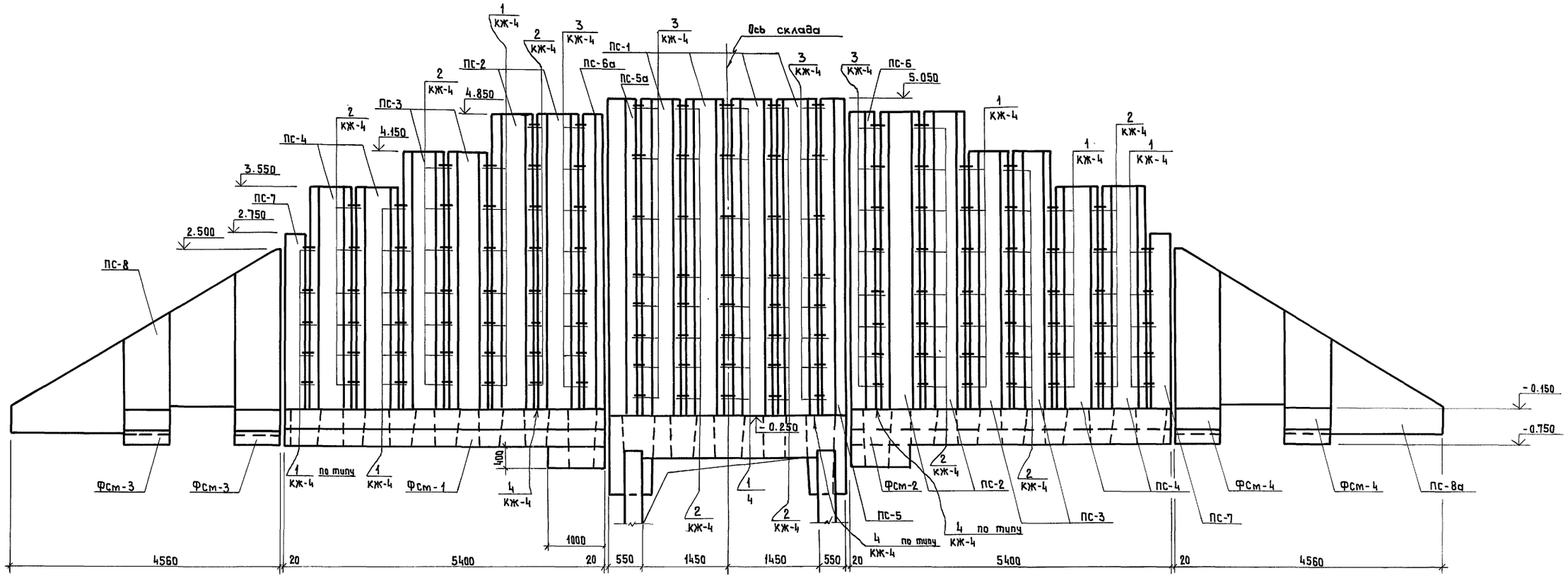

Элемент плана №1

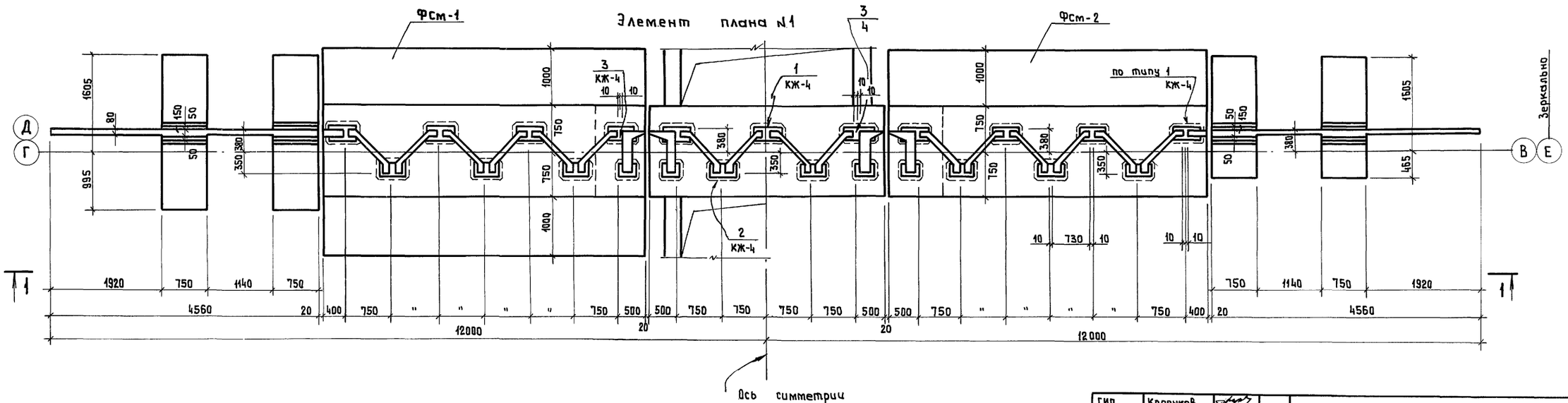

Данный лист см. совместно с листом КЖ-2; КЖ-4

ГИП	Коренков		
Н. контр.	Лифшиц		
Нач. отд.	Лаут		
Гл. констр.	Лаут		
Гл. спец.	Лифшиц		
Исполн.	Шершукова		

Привязан

Инв. №

708-73.92 КЖ

Производственная база ремонтно-строительного управления

Склад заполнителей емкостью 550 м³

Стадия	Лист	Листов
Р	5	

Элемент плана №1
Разрез 1-1

ГИПРОКОММУНСТРОЙ г. Москва

Формат А2

Ц00092-01 17

Инв. № подл. | Подпись и дата | Взам. инв. №

Альбом I

Типовой проект 708-73.92

ФСм-1 изображено

ФСм-1а зеркальное отражение (опалубка)

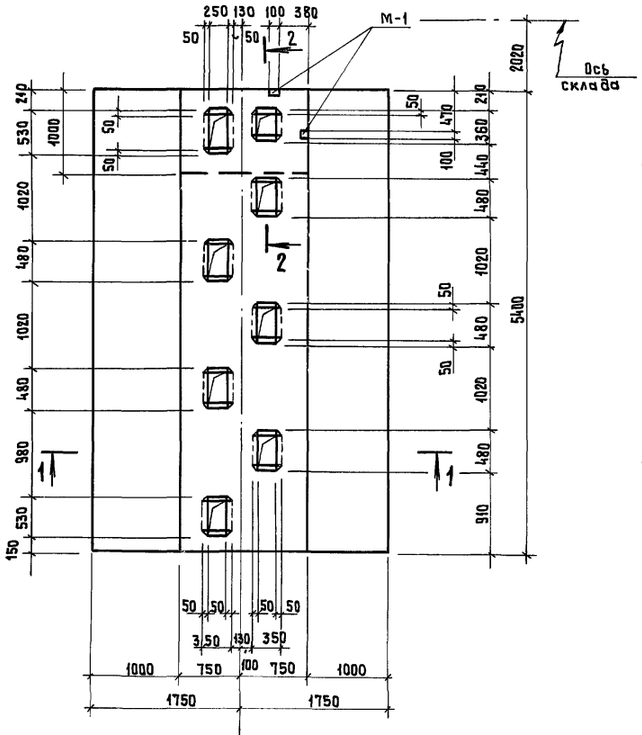

1 – 1

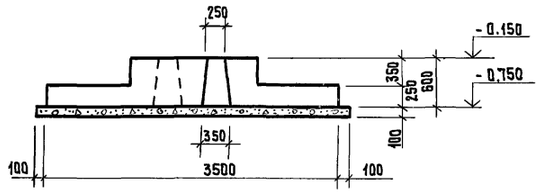

2 – 2. повернута

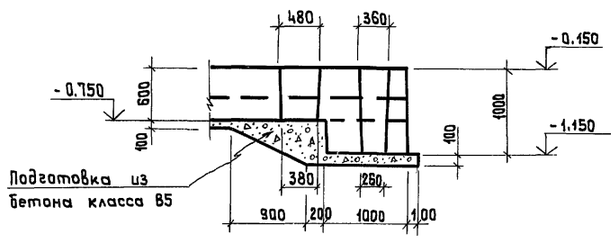

ФСм-1 изображено

ФСм-1а зеркальное отражение (армирование)

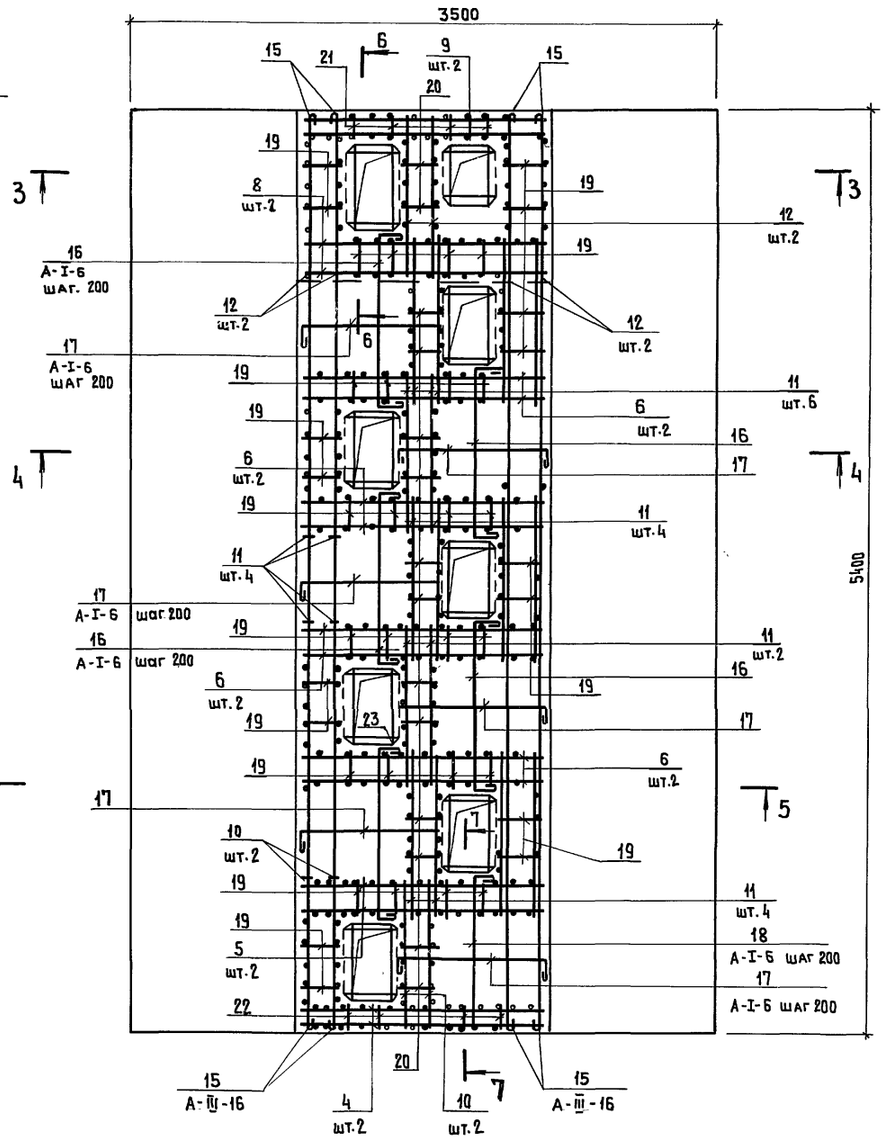

Формат	Зона	Поз.	Обозначение	Наименование	Кол.	Примеч.
				ФСм-1; ФСм-1а		
				Сборочные единицы		
				Сетки арматурные		
А4		1	КЖИ-49.00.0	С-1	1	
А4		2	КЖИ-50.00.0	С-2	2	
А4		3	КЖИ-51.00.0	С-3	2	
				Каркас плоский		
А4		4	КЖИ-07.00.0	КР-1	2	
А4		5	КЖИ-08.00.0	КР-2	2	
А4		6	КЖИ-09.00.0	КР-3	8	
А4		7	КЖИ-10.00.0	КР-4	4	
А4		8	КЖИ-11.00.0	КР-5	2	
А4		9	КЖИ-12.00.0	КР-6	2	
А4		10	КЖИ-13.00.0	КР-7	4	
А4		11	КЖИ-14.00.0	КР-8	20	
А4		12	КЖИ-15.00.0	КР-9	6	
				Изделие закладное		
А4		24	КЖИ-127.00.0	М-1	2	
				Детали		
				А-I-8 ГОСТ 5781-82		
БЧ		13		ℓ = 350	6	0,14 кг
БЧ		14		ℓ = 300	3	0,12 кг
БЧ		15		А-III-16 ГОСТ 5781-82 ℓ= 5600	4	9,0 кг
				А-I-6 ГОСТ 5781-82		
БЧ		16		ℓ = 1560	8	0,35 кг
БЧ		17		ℓ = 2000	18	0,46 кг
БЧ		18		ℓ = 1350	2	0,3 кг
БЧ		23		ℓ = 1410	2	0,32 кг
				А-I-8 ГОСТ 5781-82		
БЧ		19		ℓ = 250	104	0,1 кг
БЧ		20		ℓ = 210	28	0,09 кг
БЧ		21		ℓ = 190	8	0,08 кг
БЧ		22		ℓ = 140	8	0,32 кг
				Материалы		
				Бетон класса В15		7,5 м³

1. Схемы расположения фундаментов см. листы КЖ-2 и КЖ-5.
2. Данный лист рассматривать совместно с листом КЖ-7.

Привязан

Инв. №

ГИП	Коренков	
Н. контр.	Лифшиц	
Нач. отд.	Лаут	
Гл. констр.	Лаут	
Гл. спец.	Лифшиц	
Проект	Шершукова	

708-73.92 КЖ

Производственная база ремонтно-строительного управления

Склад заполнителей емкостью 550 м³

Стадия	Лист	Листов
Р	6	

Фундаменты ФСм-1 ФСм-1а. Сечения 1-1; 2-2

ГИПРОКОММУНСТРОЙ г. Москва

Формат А2

Ц00092-01 18

Взам. инв. № | Подпись и дата | Инв. № подл.

Альбом I

Типовой проект 708-73.92

3-3

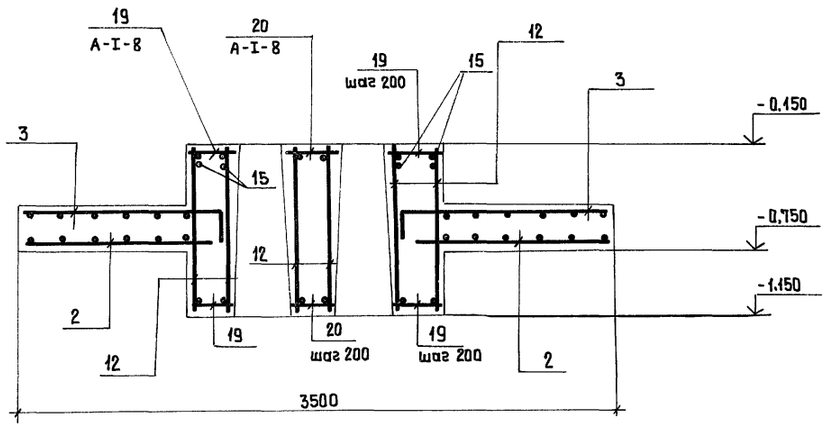

Б-Б, повернуто

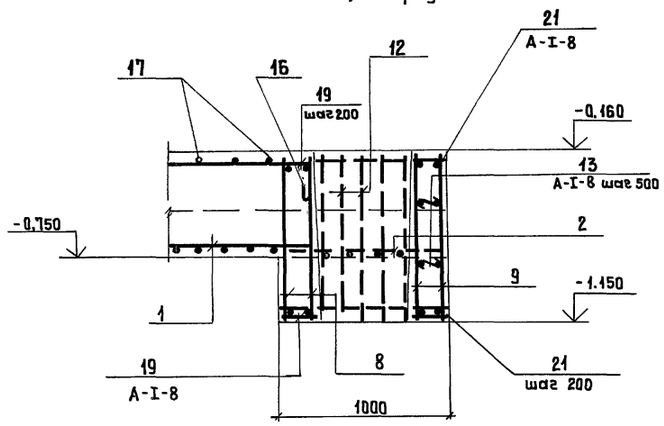

7-7, повернуто

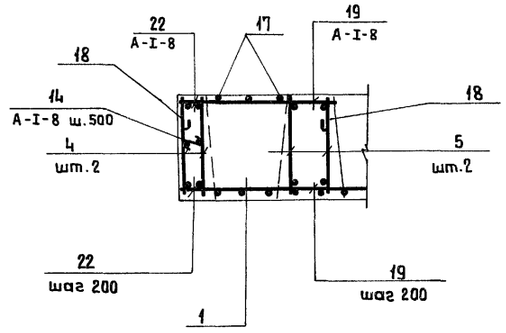

4-4

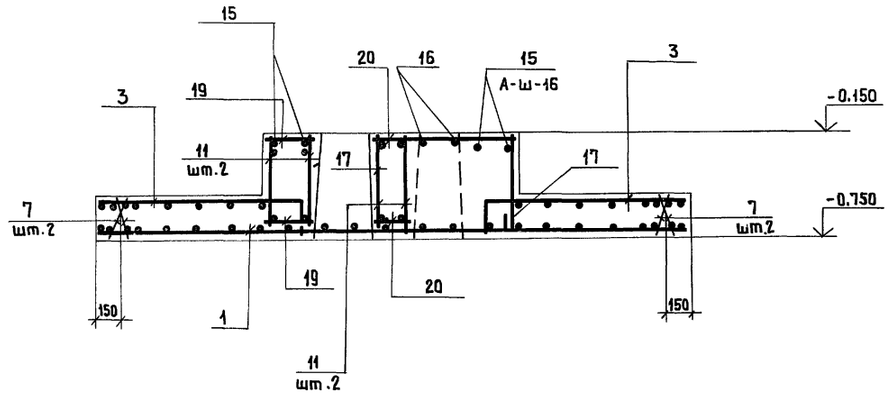

5-5

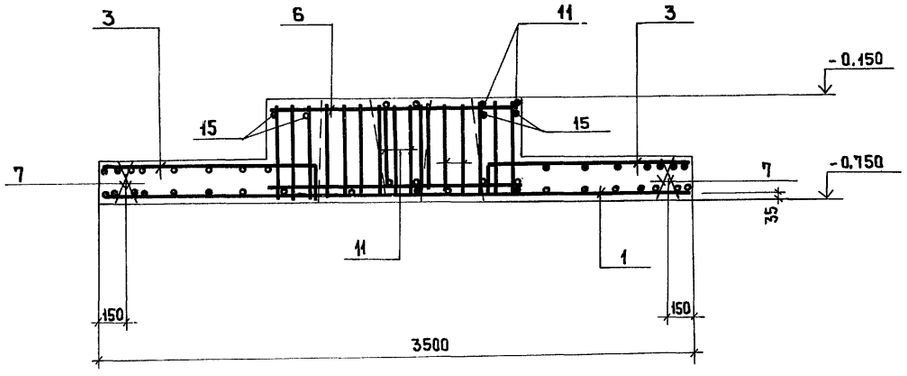

ФСм-1, ФСм-1а
План нижних сеток

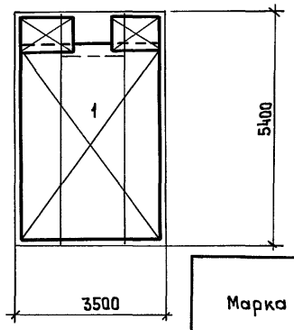

ФСм-1; ФСм-1а
План верхних сеток

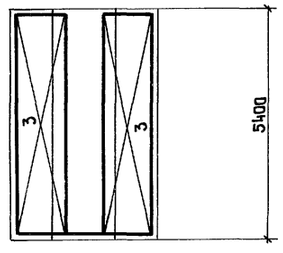

Ведомость деталей

Поз.	Эскиз
13	170
14	120
15	5370
16	980 (200, 200)
17	800 (550, 550)
18	870 (200, 200)

Поз.	Эскиз
19	250
20	210
21	190
22	140
23	940 (200, 200)

Ведомость расхода стали на элемент, кг

Марка элемента	Арматурные изделия: Арматура класса AI, ГОСТ 5781-82, ф6	ф8		Итого	AIII, ф10	ф12	ф16	ф20	Итого	Всего	Закладные изделия: Арматура класса AI, ГОСТ 5781-82, ф8	Итого	Прокат марки С235, ГОСТ 8510-72, L75×50×5	Итого	Всего	Общий расход
ФСм-1	50	30		80	52	301	144	335	832	912	1.12	1.12	0.8	0.8	1.92	913.92
ФСм-1а	50	30		80	52	301	144	335	832	912	1.12	1.12	0.8	0.8	1.92	913.92

1. Данный лист рассматривать совместно с листом КЖ-6.

ГИП	Коренков	
Н. контр.	Лифшиц	
Нач. отд.	Лаут	
Гл. констр.	Лаут	
Гл. спец.	Лифшиц	
Исполн.	Шершукова	

Привязан

Инв. №

Взам. инв. №

Подпись и дата

Инв. № подл.

708-73.92 КЖ

Производственная база ремонтно-строительного управления

Склад заполнителей емкостью 550 м³

Стадия	Лист	Листов
Р	7	

Фундаменты ФСм-1; ФСм-1а сечения 3-3 ÷ 7-7

ГИПРОКОММУНСТРОЙ г. Москва

Формат А2

Фсм-2 изображено

Фсм-2а зеркальное отражение

(опалубка)

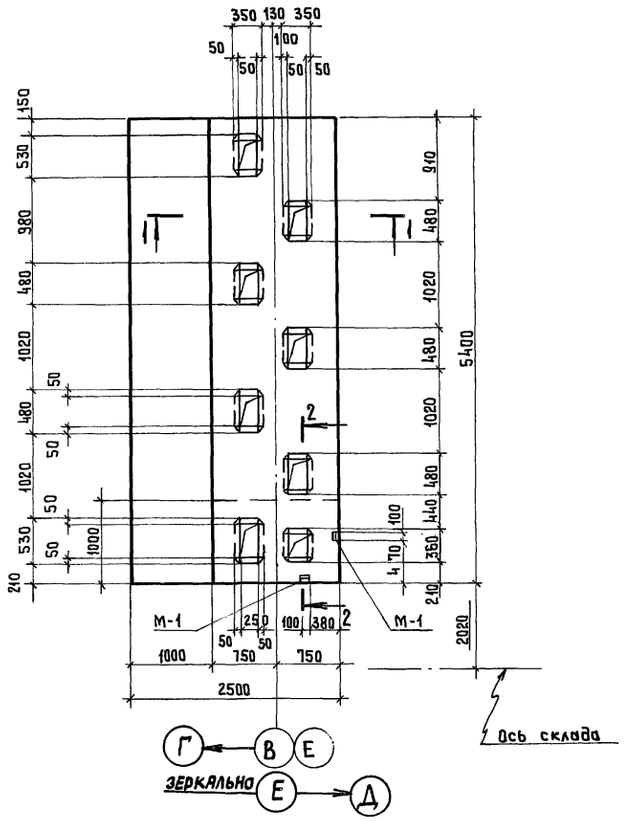

1 — 1

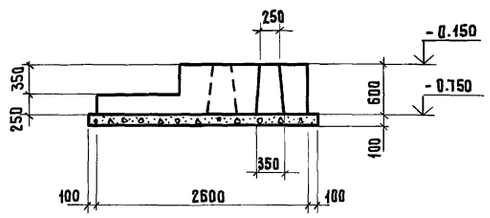

2 - 2, повернута

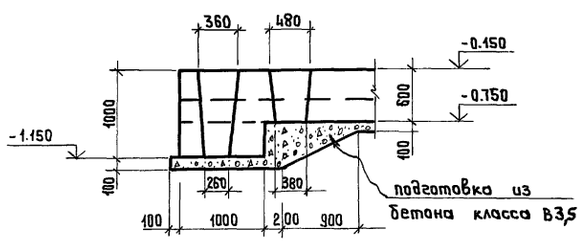

Фсм-2 изображено

Фсм-2а зеркально отражение

(Армирование)

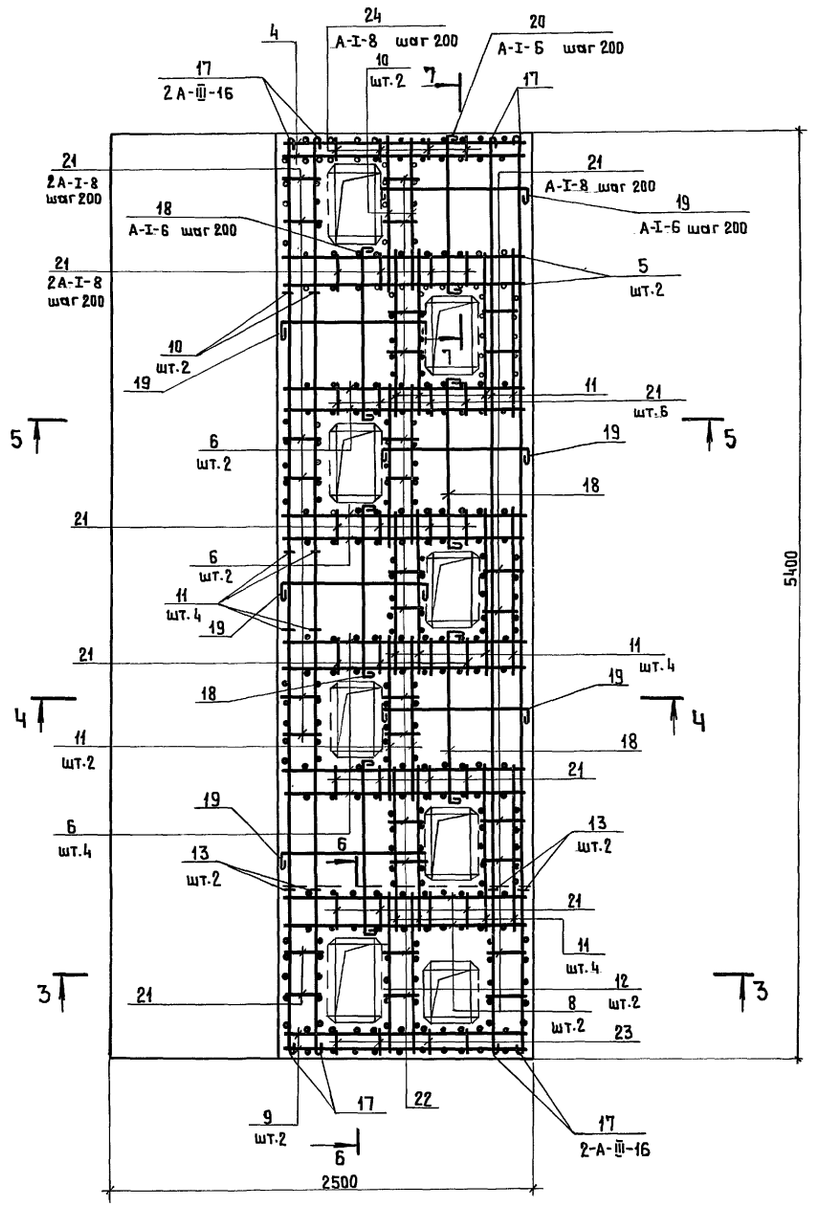

Фор-мат	Зона	Поз.	Обозначение	Наименование	Кол	Примеч.
				Фсм-2 ; Фсм-2а		
				Сборочные единицы		
				Сетки арматурные		
А4		1	КЖИ-50.00.0	С-2	1	
А4		2	КЖИ-51.00.0	С-3	1	
А4		3	КЖИ-52.00.0	С-4	1	
				Каркас плоский		
А4		4	КЖИ-07.00.0	КР-1	2	
А4		5	КЖИ-08.00.0	КР-2	2	
А4		6	КЖИ-09.00.0	КР-3	8	
А4		7	КЖИ-10.00.0	КР-4	2	
А4		8	КЖИ-11.00.0	КР-5	2	
А4		9	КЖИ-12.00.0	КР-6	2	
А4		10	КЖИ-13.00.0	КР-7	4	
А4		11	КЖИ-14.00.0	КР-8	20	
А4		12	КЖИ-15.00.0	КР-9	2	
А4		13	КЖИ-16.00.0	КР-10	4	
				Изделие закладное		
А4		14	КЖИ-127.00.0	М-1	2	
				Детали		
				А-I-8 ГОСТ 5781-82		
Бч		15		ℓ=350	6	0.14кг
Бч		16		ℓ=300	3	0.12кг
Бч		17		А-III-16 ГОСТ 5781-82 ℓ=5600	4	9кг
				А-I-6 ГОСТ 5781-82		
Бч		18		ℓ=1450	8	0.35кг
Бч		19		ℓ=2000	18	0.45кг
Бч		20		ℓ=1350	2	0.3кг
				А-I-8 ГОСТ 5781-82		
Бч		21		ℓ=250	104	0.1кг
Бч		22		ℓ=210	28	0.1кг
Бч		23		ℓ=190	8	0.08кг
Бч		24		ℓ=140	8	0.06кг
Бч		25		А-I-6 ГОСТ 5781-82 ℓ=1410	2	0.32кг
Бч		26		А-I-8 ГОСТ 5781-82 ℓ=400	14	0.28кг
				Материалы		
				Бетон класса В15		7.5кг

1. Схемы расположения фундаментов см. листы КЖ2 и КЖ5.
2. Данный лист рассматривать совместно с листом КЖ-9

Привязан

Инв. №

ГИП	Кореньков	
Н. контр.	Лифшиц	
Нач. отд.	Лаут	
Гл. констр.	Лаут	
Гл. спец.	Лифшиц	
Исполн.	Шершукова	

708-73.92 КЖ

Производственная база ремонтно-строительного управления

Склад заполнителей емкостью 550 м³

Стадия	Лист	Листов
Р	8	

Фундаменты Фсм-2; Фсм-2а

Сечения 1-1; 2-2

ГИПРОКОММУНСТРОЙ г. Москва

Альбом I

Типовой проект 708-73.92

Взам. инв. №

Подпись и дата

Инв. № подл.

Ц00092-01 20

Формат А2

Альбом I

Типовой проект 708-73.92

3-3

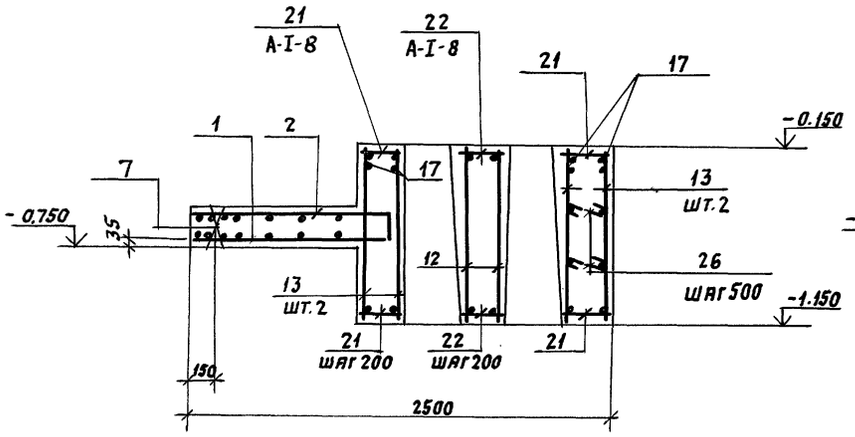

6-6, повернуто

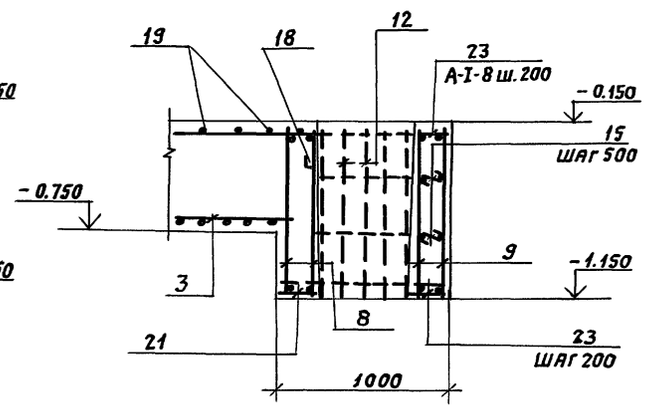

7-7, повернуто

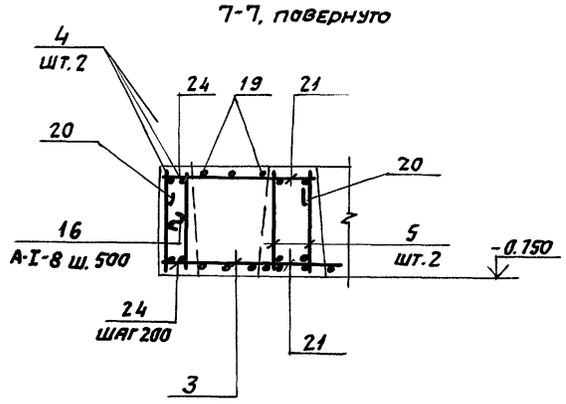

4-4

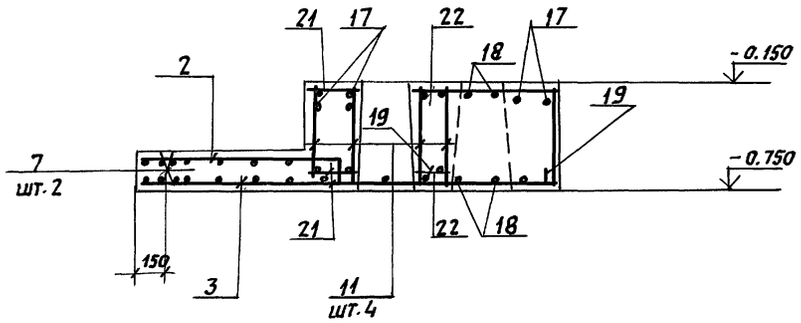

5-5

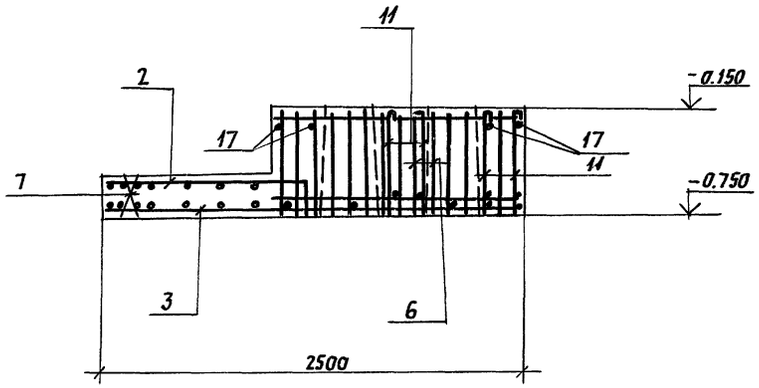

ФСМ-2, ФСМ-2а
План нижних сеток

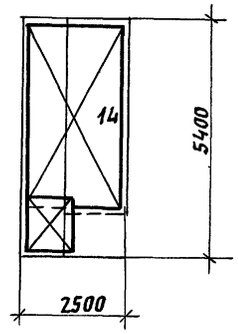

ФСМ-2. ФСМ-2а
План верхних сеток

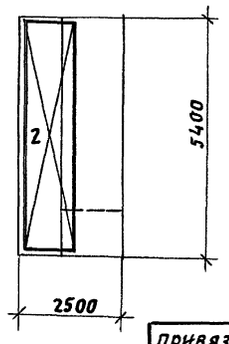

Ведомость деталей

Поз.	Эскиз
15	170
16	120
17	5370
18	980 (200, 200)
19	800 (550, 550)
20	870 (200, 200)
25	940 (200, 200)
26	230

Ведомость расхода стали на элемент, кг

Марка элемента	Арматурные изделия									Закладные изделия					Общий расход
	Арматура класса								Всего	Арматура класса		Прокат марки		Всего	
	AI			AIII						AI		C235			
	ГОСТ 5781-82									ГОСТ 5781-82		ГОСТ 8510-72			
	ф6	ф8	Итого	ф10	ф12	ф16	ф20	Итого		ф8	Итого	175х50 х5	Итого		
ФСМ-2	32,0	26,3	58,3	26,0	302,4	144,2	320	792,6	850,9	1,12	1,12	0,8	0,8	1,92	852,8
ФСМ-2а	32,0	26,3	58,3	26,0	302,4	144,2	320	792,6	850,9	1,12	1,12	0,8	0,8	1,92	852,8

Данный лист рассматривать совместно с листом КЖ-8.

ГИП	Коренков	
Н.контр.	Лифшиц	
Нач.отд.	Лаут	
Гл.конс.	Лаут	
Гл.спец.	Лифшиц	
Исполн.	Шершукова	

Привязан:

Инв. №

708-73.92 КЖ

Производственная база ремонтно-строительного управления.

Склад заполнителей емкостью 550 м³

Стадия	Лист	Листов
Р	9	

Фундаменты ФСМ-2, ФСМ-2а. Сечения 3-3 ÷ 7-7.

ГИПРОКОММУНСТРОЙ г. Москва

Инв.№ подл. | Подп. и дата | Взам. инв.№

400092-01 21

Формат: А2

Альбом I

Типовой проект 708-73.92

ФСМ-3

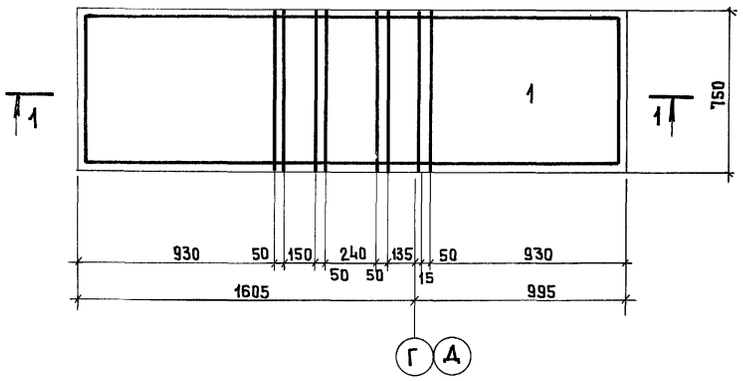

1 — 1

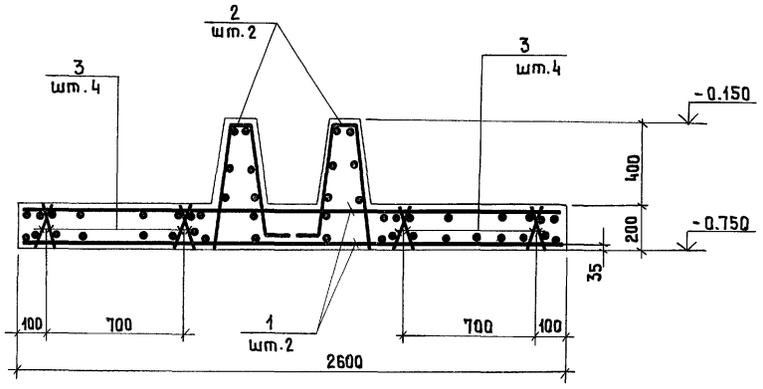

ФСМ-4

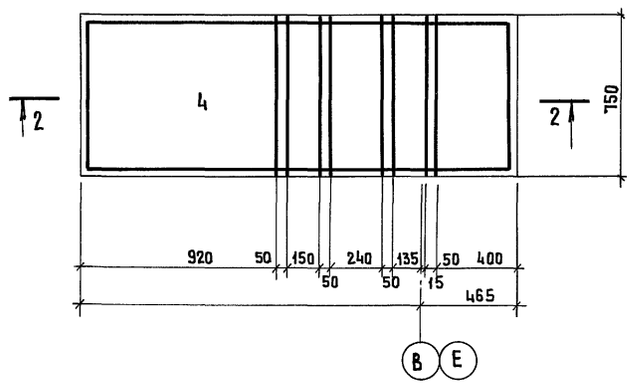

2 — 2

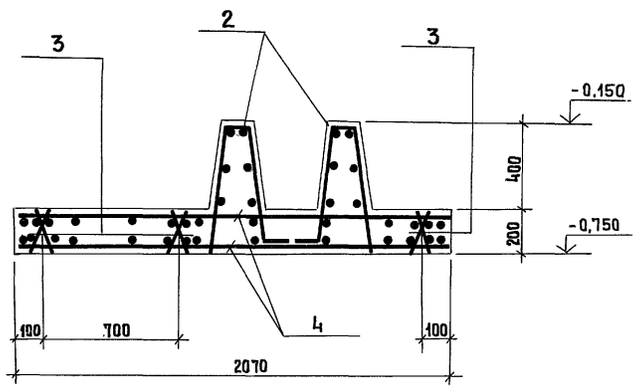

Спецификация к фундаментам

		Поз.	Обозначение	Наименование	К-во	Примеч.
				ФСМ-3		
				Сборочные единицы		
				Сетки арматурные		
А4		1	КЖИ-53.00.0	С-5	2	
А4		2	КЖИ-54.00.0	С-6	2	
				Каркас плоский		
А4		3	КЖИ-20.00.0	КР-14	8	
				Материалы		
				Бетон класса В15		0,51 м³
				ФСМ-4		
				Сборочные единицы		
				Сетки арматурные		
А4		2	КЖИ-54.00.0	С-6	2	
А4		4	КЖИ-55.00.0	С-7	2	
				Каркас плоский		
А4		3	КЖИ-20.00.0	КР-14	6	
				Материалы		
				Бетон класса В15		0,43 м³

Ведомость расхода стали на элемент, кг

Марка элемента	Изделия арматурные						Всего
	Арматура класса						
	А-I		А-III				
	ГОСТ 5781-82						
	Ф6	Итого	Ф8	Ф10	Ф12	Итого	
ФСМ-3	9	9	5,34	—	23	28,3	37,3
ФСМ-4	8	8	5,34	12	—	17,34	25,3

Данный лист рассматривать совместно с листами КЖ-5, КЖ-3.

Взам. инв. №

Подп. и дата

Инв. № подл.

Привяз

Инв. №

ГИП	Каренков	
Н.контр.	Лифшиц	
Нач.отд.	Лаут	
Гл.констр.	Лаут	
Гл.спец.	Лифшиц	
Исполн.	Шершукова	

708-73.92 КЖ

Производственная база ремонтно-строительного управления

Склад заполнителей емкостью 550 м³

Стадия	Лист	Листов
Р	10	

Фундаменты ФСМ-3, ФСМ-4

ГИПРОКОММУНСТРОЙ г. Москва

Ц00092-01 22

Формат А2

Типовой проект 708-73.92 Альбом I

Спецификация к монолитным изделиям

Формат	Зона	Поз.	Обозначение	Наименование	Кол.	Примеч.
				ПМ-1		
				Сборочные единицы		
				Сетка арматурная		
А4		1	КЖИ-58.00.0	С-10	1	
А4		2	КЖИ-59.00.0	С-11	1	
А4		3	КЖИ-25.00.0	Каркас плоский КР-19	18	
				Детали		
				А-III-10; ГОСТ 5781-82		
БЧ		4		ℓ=760	33	0,46 кг
БЧ		5		ℓ=720	33	0,44 кг
				Материалы		
				Бетон класса В15		3,07 м³
				ПМ-2		
				Сборочные единицы		
				Сетка арматурная		
А4		6	КЖИ-60.00.0	С-12	1	
А4		7	КЖИ-61.00.0	С-13	1	
А4		3	КЖИ-25.00.0	Каркас плоский КР-19	28	
				Детали		
				А-III-10; ГОСТ 5781-82		
БЧ		4		ℓ=760	53	0,46 кг
БЧ		5		ℓ=720	53	0,44 кг
				Материалы		
				Бетон класса В15		4,7 м³
				ПМ-3		
				Сборочные единицы		
				Сетка арматурная		
А4		1	КЖИ-58.00.0	С-10	1	
А4		2	КЖИ-59.00.0	С-11	1	
А4		3	КЖИ-25.00.0	Каркас плоский КР-19	18	
				Детали		
				А-III-10. ГОСТ 5781-82		
БЧ		4		ℓ=760	33	0,46 кг
БЧ		8		ℓ=805	66	0,49 кг
				Материал		
				Бетон класса В15		3,05 м³
				ПМ-4		
				Сборочные единицы		
				Сетка арматурная		
А4		6	КЖИ-60.00.0	С-12	1	
А4		7	КЖИ-61.00.0	С-13	1	
А4		3	КЖИ-25.00.0	Каркас плоский КР-19	28	
				Детали		
				А-III-10; ГОСТ 5781-82		
БЧ		4		ℓ=760	53	0,46 кг

Формат	Зона	Поз.	Обозначение	Наименование	Кол.	Примеч.
БЧ		8		ℓ=805	66	0,49 кг
				Материал		
				Бетон класса В15		4,7 м³
				ПМ-5		
				Сборочные единицы		
				Сетка арматурная		
А4		1	КЖИ-58.00.0	С-10	1	
А4		2	КЖИ-59.00.0	С-11	1	
А4		3	КЖИ-25.00.0	Каркас плоский КР-19	18	
				Детали		
				А-III-10 ГОСТ 5781-82		
БЧ		5		ℓ=720	33	0,44 кг
БЧ		8		ℓ=805	33	0,49 кг
				Материал		
				Бетон класса В15		3,07 м³
				ПМ-6		
				Сборочные единицы		
				Сетка арматурная		
А4		6	КЖИ-60.00.0	С-12	1	
А4		7	КЖИ-61.00.0	С-13	1	
А4		3	КЖИ-25.00.0	Каркас плоский Кр-19	28	
				Детали		
				А-III-10 ГОСТ 5781-82		
БЧ		5		ℓ=720	33	0,44 кг
БЧ		8		ℓ=805	66	0,49 кг
				Материал		
				Бетон класса В15		4,7 м³
				ПМ-7		
				Сборочные единицы		
А4		3	КЖИ-25.00.0	Каркас плоский КР-19	16	
				Детали		
				А-III-12 ГОСТ 5781-82		
БЧ		9		ℓ=7250	29	6,4 кг
БЧ		10		ℓ=1350	28	1,2 кг
БЧ		11		ℓ=7180	10	6,4 кг
БЧ		12		ℓ=870	23	0,8 кг
БЧ		13		ℓ=2270	28	2,0 кг
БЧ		14		ℓ=4470	5	3,9 кг
БЧ		15		ℓ=8870	16	3,4 кг
БЧ		16		ℓ=3870	30	3,4 кг
БЧ		17		ℓ=3170	19	2,8 кг

Формат	Зона	Поз.	Обозначение	Наименование	Кол.	Примеч.
БЧ		18		ℓ=805	159	0,7 кг
				А-III-16 ГОСТ 5781-82		
БЧ		19		ℓ=7250	23	11,4 кг
БЧ		20		ℓ=1350	28	2,1 кг
БЧ		21		ℓ=7180	10	11,2 кг
БЧ		22		ℓ=870	23	1,3 кг
БЧ		23		ℓ=2270	28	3,6 кг
БЧ		24		ℓ=4470	5	7,1 кг
БЧ		25		ℓ=8870	16	13,8 кг
БЧ		26		ℓ=3870	30	6,1 кг
БЧ		27		ℓ=3170	19	5,0 кг
				Материал		
				Бетон класс В15		8,0 м³

Привязан

Инв. №

Взам. инв. № | Подпись и дата | Инв. № подл.

ГИП	Каренков		708-73.92 КЖ
Н.контр.	Лифшиц		Производственная база ремонтно-строительного управления
Нач.отд.	Лаут		Склад заполнителей емкостью 550 м³ — Стадия: Р; Лист: 11; Листов:
Гл.констр.	Лаут		Спецификация к монолитным изделиям — ГИПРОКОММУНСТРОЙ г. Москва
Гл.спец.	Лифшиц		
Исполн.	Шершукова		

Формат А2

400092-01 23

Альбом I

Типовой проект 708-73.92

ПМ-1; ПМ-2

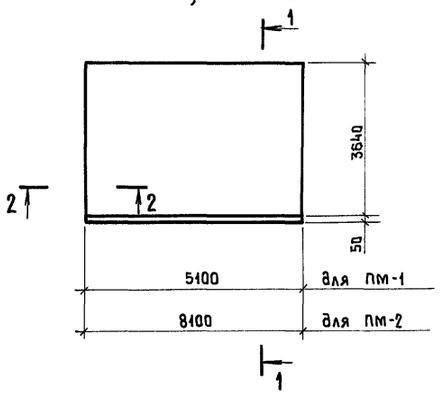

ПМ-3; ПМ-4

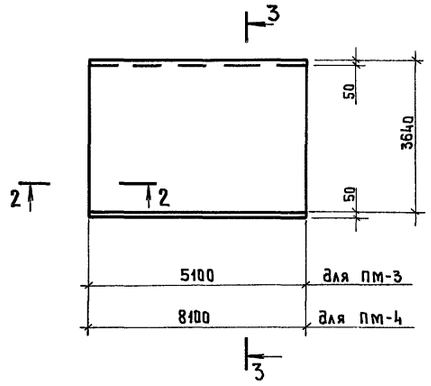

ПМ-5; ПМ-6

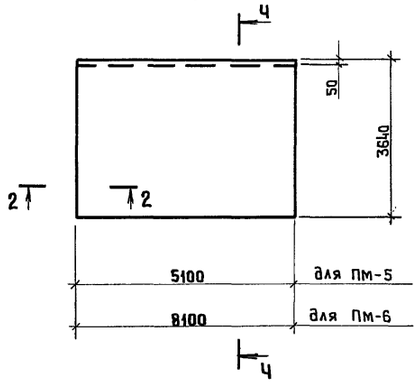

1-1

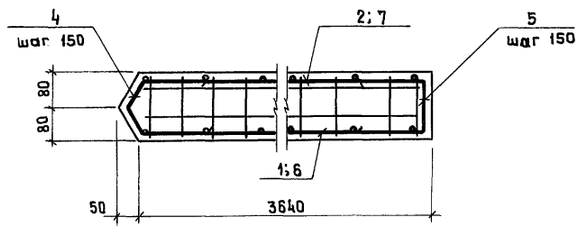

4-4

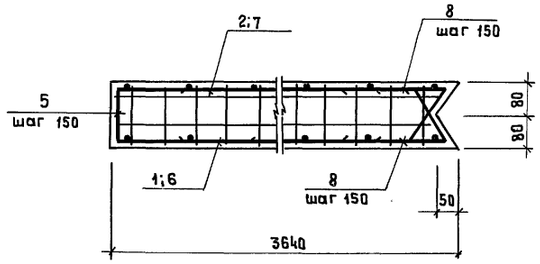

2-2

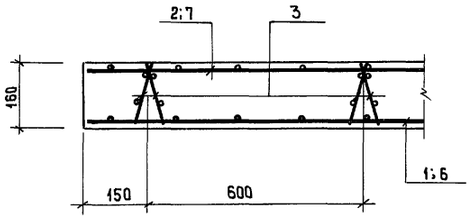

3-3

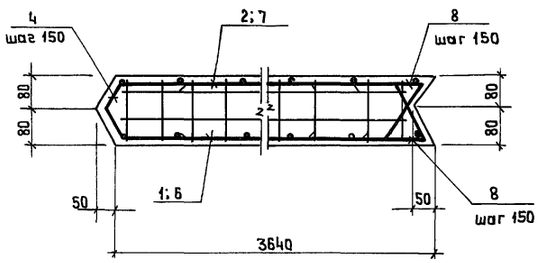

Ведомость деталей

Поз.	Эскиз
4	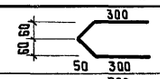
5	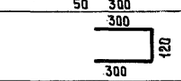
8;18	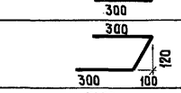
9	7250
10	1350
11	7180
12	870
13	2270
14	4470
15	8870
16	3870
17	3170

1. Данный лист рассматривать совместно с листом КЖ-13.
2. Защитный слой бетона принят-35мм.

ГИП	Каренков		
Н. контр.	Лифшиц		
Нач. отд.	Лачт		
Гл. констр.	Лачт		
Гл. спец.	Лифшиц		
Исполн.	Шершукова		

Привязан

Инв. №

708-73.92 КЖ

Производственная база ремонтно-строительного управления

Склад заполнителей емкостью 550 м³

Стадия	Лист	Листов
Р	12	

Плиты покрытия ПМ1 ÷ ПМ6

ГИПРОКОММУНСТРОЙ г. Москва

Формат А2

Инв. № подл. | Подпись и дата | Взам. инв. №

Ц00090-01 24

Типовой проект 708-73.92 Альбом I

ПМ-7 (опалубка)

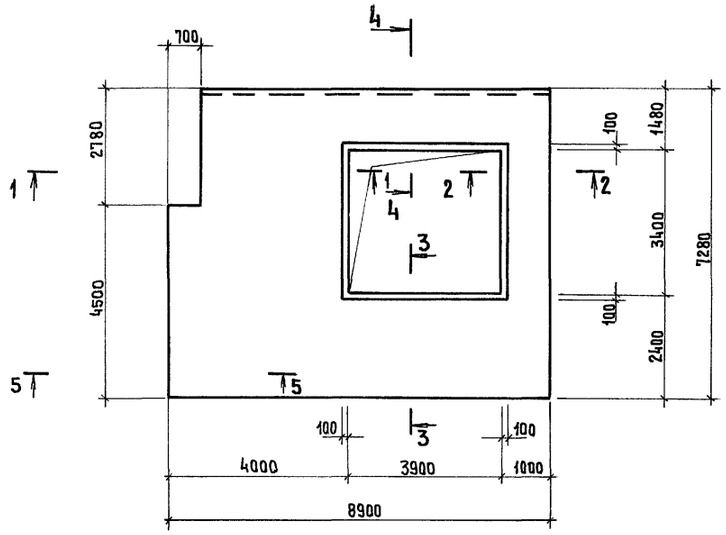

ПМ-7 (армирование)

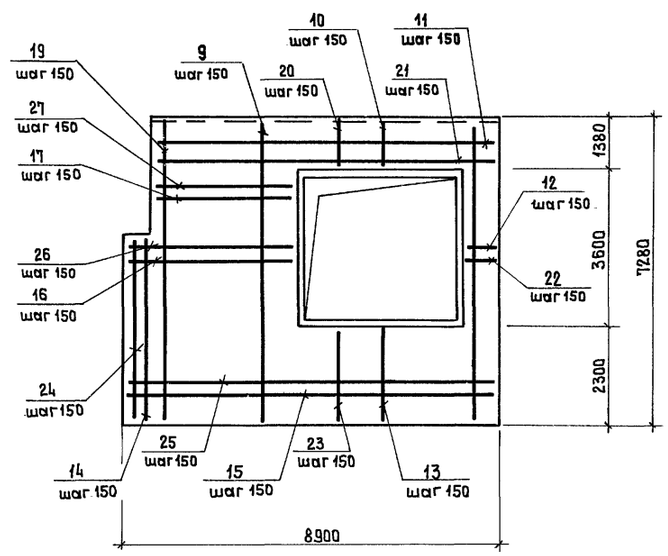

Ведомость расхода стали на элемент, кг

Марка элемента	Арматурные изделия: Арматура класса AI, ГОСТ 5781-82: ф6	ф10		Итого	Арматура класса AIII, ГОСТ 5781-82: ф10	ф12	ф16		Итого	Общий расход
ПМ-1	13,3	75,1		88,4	154,7	217,3	—		372	460,4
ПМ-2	20,7	116,8		137,5	47,7	353,5	608,4		1009,6	1147,1
ПМ-3	13,3	75,1		88,4	172,5	217,3	—		389,8	478,2
ПМ-4	20,7	116,8		137,5	47,7	353,5	608,4		1009,6	1147,1
ПМ-5	13,3	75,1		88,4	155,5	217,3	—		372,8	461,2
ПМ-6	20,7	116,8		137,5	46,8	353,5	608,4		1008,7	1146,2
ПМ-7	11,8	66,7		78,5	—	682,8	1386,6		2069,4	2147,9

3-3

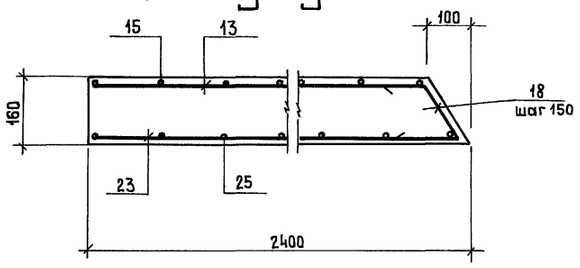

1-1

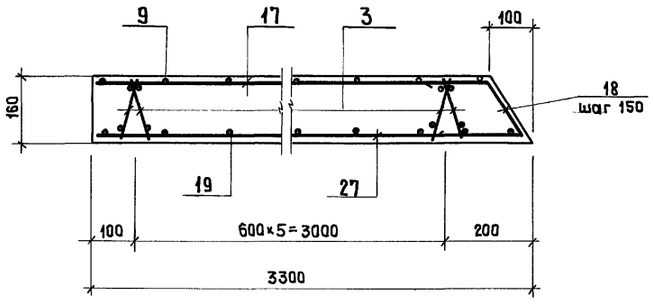

4-4

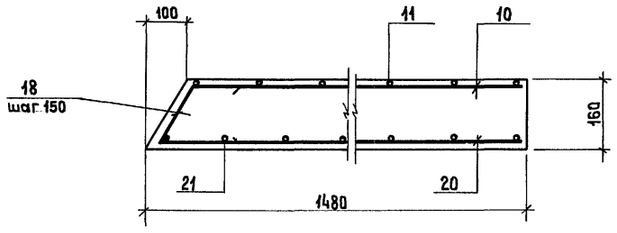

2-2

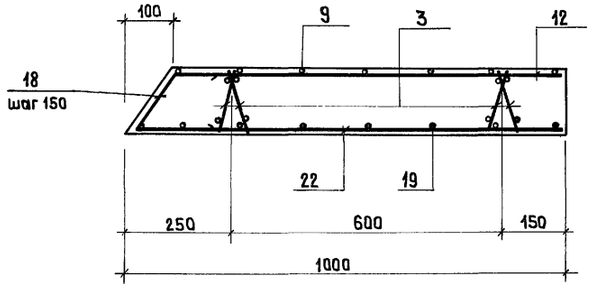

5-5

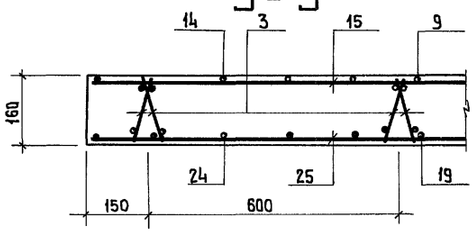

1. Наклонные поверхности плиты, ПМ-7 в месте отверстия, покрыть раствором битума (1 часть) в бензине (3 части) и проложить слой толя.
2. Узлы примыкания плит покрытия с конструкциями см. лист КЖ-16.
3. Данный лист рассматривать совместно с листами КЖ-2, КЖ-11.

ГИП	Коренков	
Н. контр.	Лифшиц	
Нач. отд.	Лаут	
Гл. констр.	Лаут	
Гл. спец.	Лифшиц	
Исполн.	Шершукова	

708-73.92 КЖ

Производственная база ремонтно-строительного управления

Склад заполнителей емкостью 550 м³

Стадия	Лист	Листов
Р	13	

Плита покрытия ПМ7

ГИПРОКОММУНСТРОЙ г. Москва

формат А2

Инв. № подл. | Подп. и дата | Взам. инв. №

Альбом I

Типовой проект 708-73.92

БМ-1 изображено
БМ-1а зеркальное отражение
(опалубка)

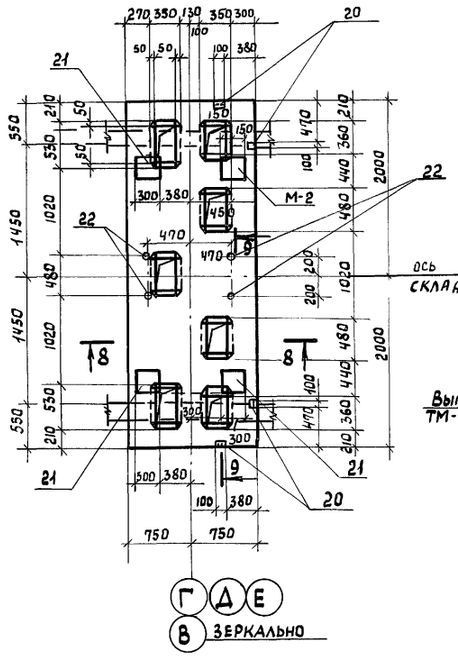

БМ-1 изображено
БМ-1а зеркальное отражение
(армирование)

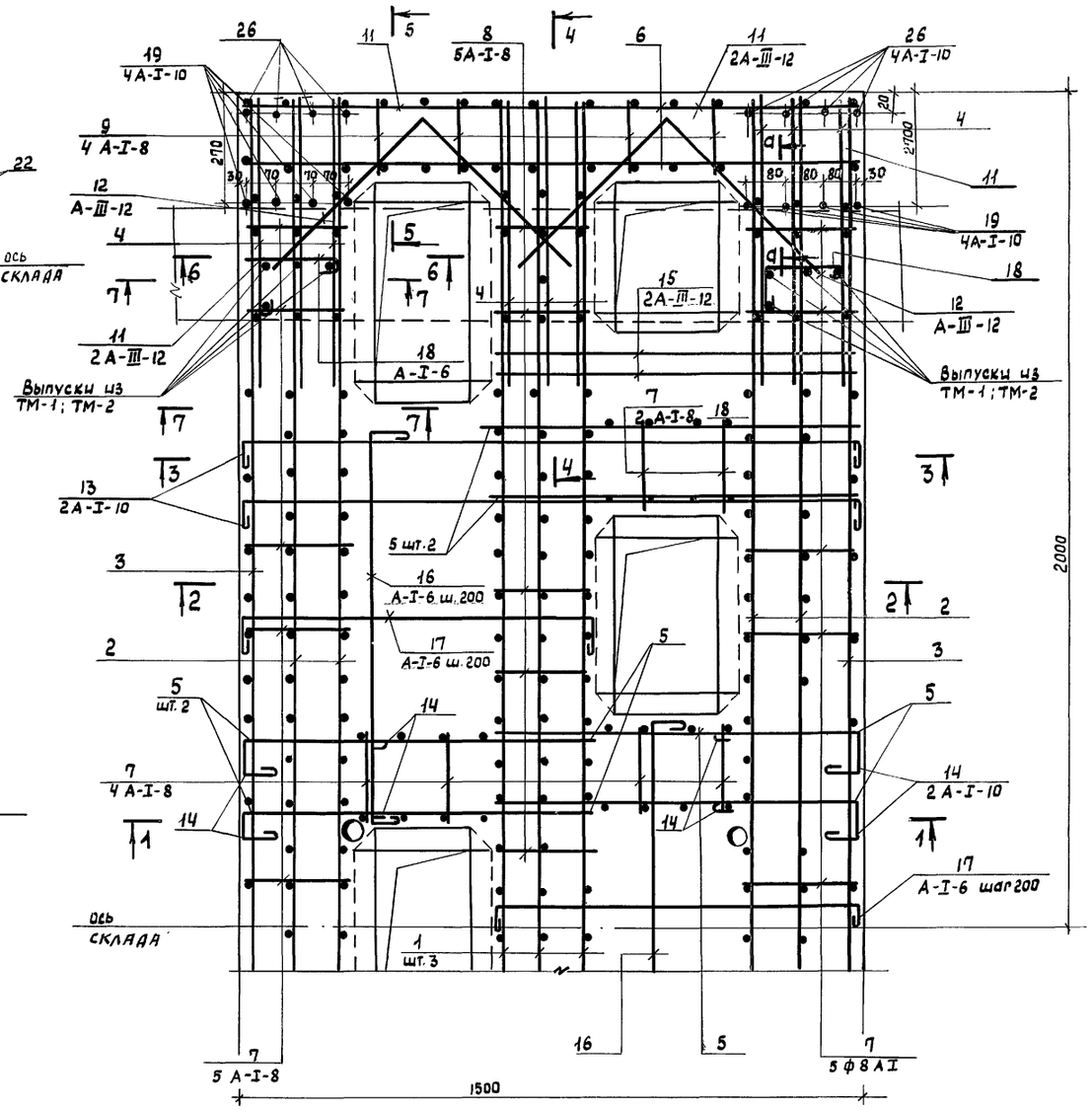

БМ-2
(опалубка)

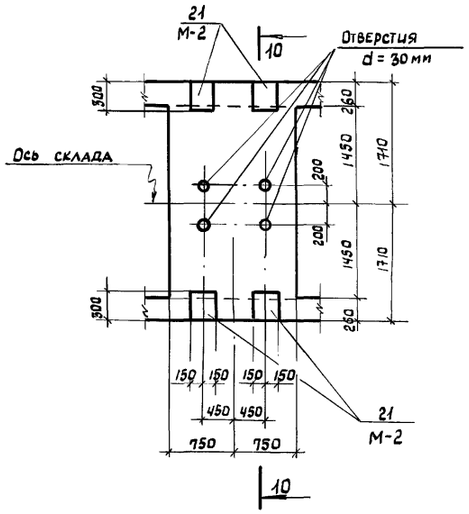

10-10, повернуто

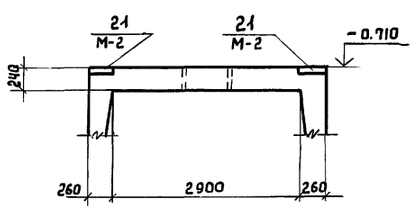

а-а

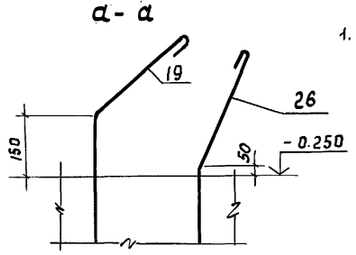

1. Сечение 1-1 ÷ 9-9 см. лист КЖ-15

Формат	Зона	Поз	Обозначение	Наименование	Кол.	Примеч.
				БМ-1; БМ-1а		
				Сборочные единицы		
А4		1	КЖИ - 17.00.0	Каркас плоский КР-11	3	
А4		2	КЖИ - 18.00.0	КР-12	4	
А4		3	КЖИ - 21.00.0	КР-15	2	
А4		4	КЖИ - 22.00.0	КР-16	18	
А4		5	КЖИ - 23.00.0	КР-17	12	
А4		6	КЖИ - 24.00.0	КР-18	4	
А4		20	КЖИ - 127.00.0	Изделие закладное М-1	4	
А4		21	КЖИ - 128.00.0	Изделие закладное М-2	4	
		22		Газовая трубка 50 х 3,5		
				ГОСТ 3262-75 ℓ=700	4	
				Детали		
				А-I-8 ГОСТ 5781-82		
Б4		7		ℓ = 250	64	0,1 кг
Б4		8		ℓ = 210	20	0,09 кг
Б4		9		ℓ = 190	16	0,08 кг
Б4		10		ℓ = 400	32	0,18 кг
				А-III-12 ГОСТ 5781-82		
Б4		11		ℓ = 900	8	0,8 кг
Б4		12		ℓ = 1000	4	0,89 кг
Б4		15		ℓ = 850	4	0,91 кг
				А-I-10 ГОСТ 5781-82		
Б4		13		ℓ = 2200	8	1,14 кг
Б4		14		ℓ = 1150	16	0,59 кг
				А-I-6 ГОСТ 5781-82		
Б4		16		ℓ = 1450	12	0,33 кг
Б4		17		ℓ = 2000	12	0,45 кг
Б4		18		ℓ = 390	8	0,09 кг
Б4		19		ℓ = 990	16	0,22 кг
Б4		26		ℓ = 890	16	0,2 кг
				Материалы		
				Бетон класса В15		1,98 м³
				БМ-2		
				Сборочные единицы		
А4		23	КЖИ - 56.00.0	Сетка арматурная С-8	1	
А4		24	КЖИ - 57.00.0	Сетка арматурная С-9	1	
А4		25	КЖИ - 19.00.0	Каркас плоский КР-13	20	
А4		21	КЖИ - 128.00.0	Изделие закладное М-2	4	
				Материалы		
				Бетон класса В25		1,1 м³

ГИП	Коренков		708-73.92 КЖ
Н.контр.	Лифшиц		
Нач. отд.	Лаут		Производственная база ремонтно-строительного управления
Гл. констр.	Лаут		Склад заполнителей емкостью 550 м³ — Стадия Р; Лист 14; Листов
Гл. спец.	Лифшиц		Балки БМ-1; БМ-1а; БМ-2. Сечение 10-10; а-а — ГИПРОКОММУНСТРОЙ г. Москва
Исполн.	Шершукова		

Привязан

Инв. №

Взам. инв. | Подпись и дата | Инв. № подл.

400092-01 26

Альбом I

Типовой проект 708-73.92

1-1

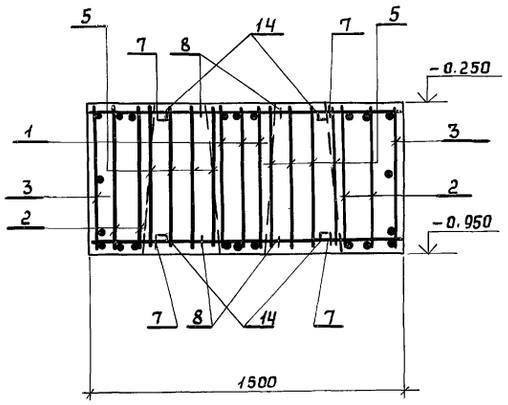

2-2

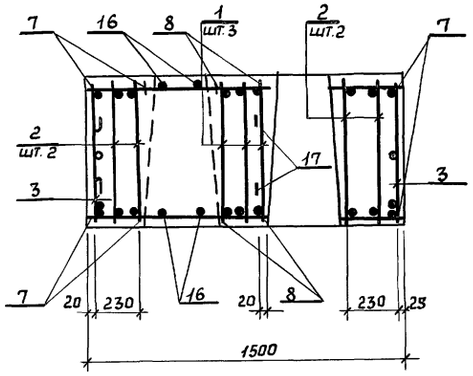

3-3

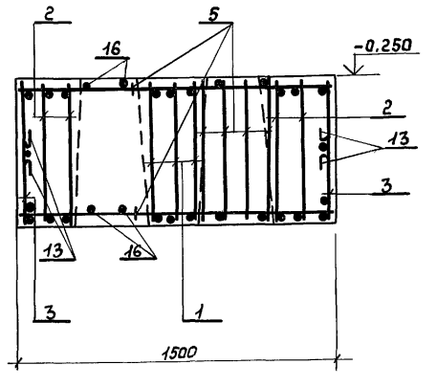

4-4

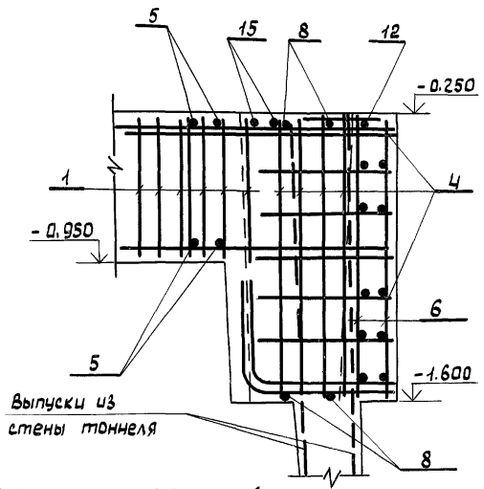

5-5

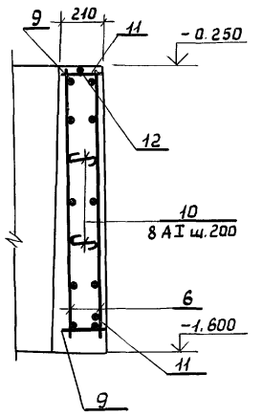

6-6

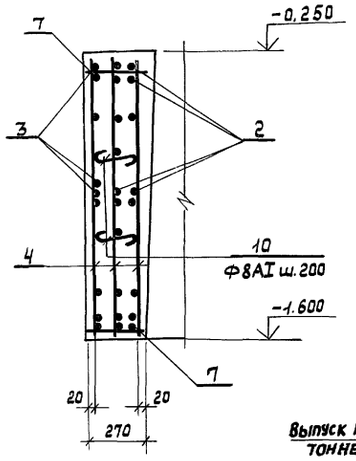

7-7

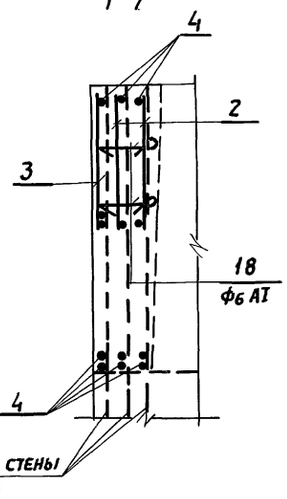

БМ-2 (армирование)

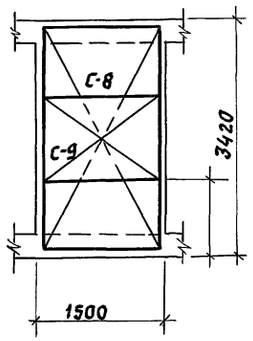

9-9, повернуто

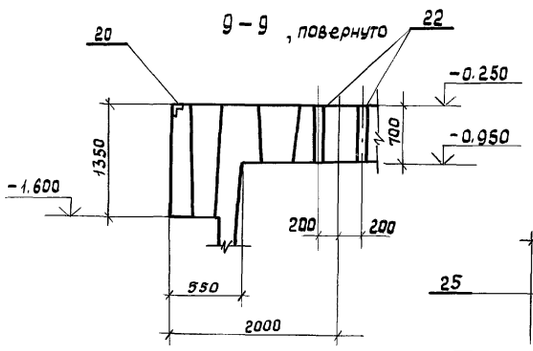

11-11, повернуто

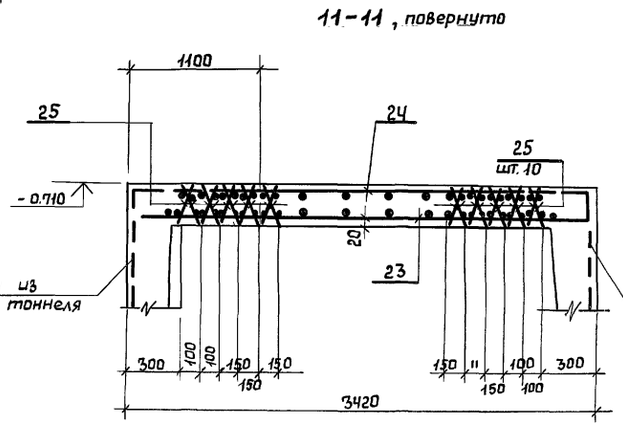

8-8

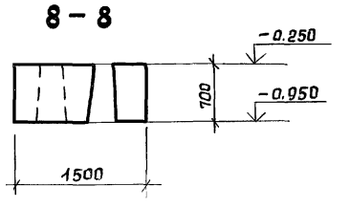

Ведомость деталей

Поз	Эскиз
7	250
8	210
9	190
10	230
11	450, 450
12	500, 500, 355
13	1460, 300, 300
14	400, 200, 250

Поз	Эскиз
15	850
16	800, 550, 550
17	870, 200, 200
18	140, 70
19	240, 300, 600
26	240, 300, 500

Ведомость расхода стали на элемент, кг

Марка элемента	Арматурные изделия: Арматура класса AI ГОСТ 5781-82 Ф6	Ф8	Ф10	Итого	Арматура класса AIII ГОСТ 5781-82 Ф12	Ф16	Ф20	Ф22	Ф25	Ф28	Итого	Всего	Закладные изделия: Прокат марки с 235 ГОСТ 8510-72 ∠75×50×5	Итого	ГОСТ 103-76 -6:8	Итого	ГОСТ 3262-75 Гальп 50×3,5	Итого	Арматура класса AI ГОСТ 5781-82 Ф8	Итого	Всего	Общий расход
БМ-1	16,8	15,3	18,6	50,7	118	210	850	95	—	116	1389	1440	1,6	1,6	22,8	22,8	13,6	13,6	3,68	3,68	41,7	1481,7
БМ-1а	16,8	15,3	18,6	50,7	118	210	850	95	—	116	1389	1440	1,6	1,6	22,8	22,8	13,6	13,6	3,68	3,68	41,7	1481,7
БМ-2	—	15	—	15	—	166	—	—	250,0	—	416,0	431,0	—	—	22,8	22,8	—	—	1,5	1,5	24,3	455,3

ГИП	Коренков		КЖ
Н. контр.	Лифшиц		Производственная база ремонтно-строительного управления
Нач. отд.	Лаут		Склад заполнителей емкостью 550 м³
Гл. констр.	Лаут		Стадия Р; Лист 15; Листов
Гл. спец.	Лифшиц		Балки БМ-1, БМ-1а, БМ-2. Сечения 1-1÷9-9
Исполн.	Шершукова		ГИПРОКОММУНСТРОЙ г. Москва

Привязан

Инв. №

Инв. № подл. | Подп. и дата | Взам. инв. № | Группа 08 | Согласовано

Типовой проект 708-73.92 Альбом I

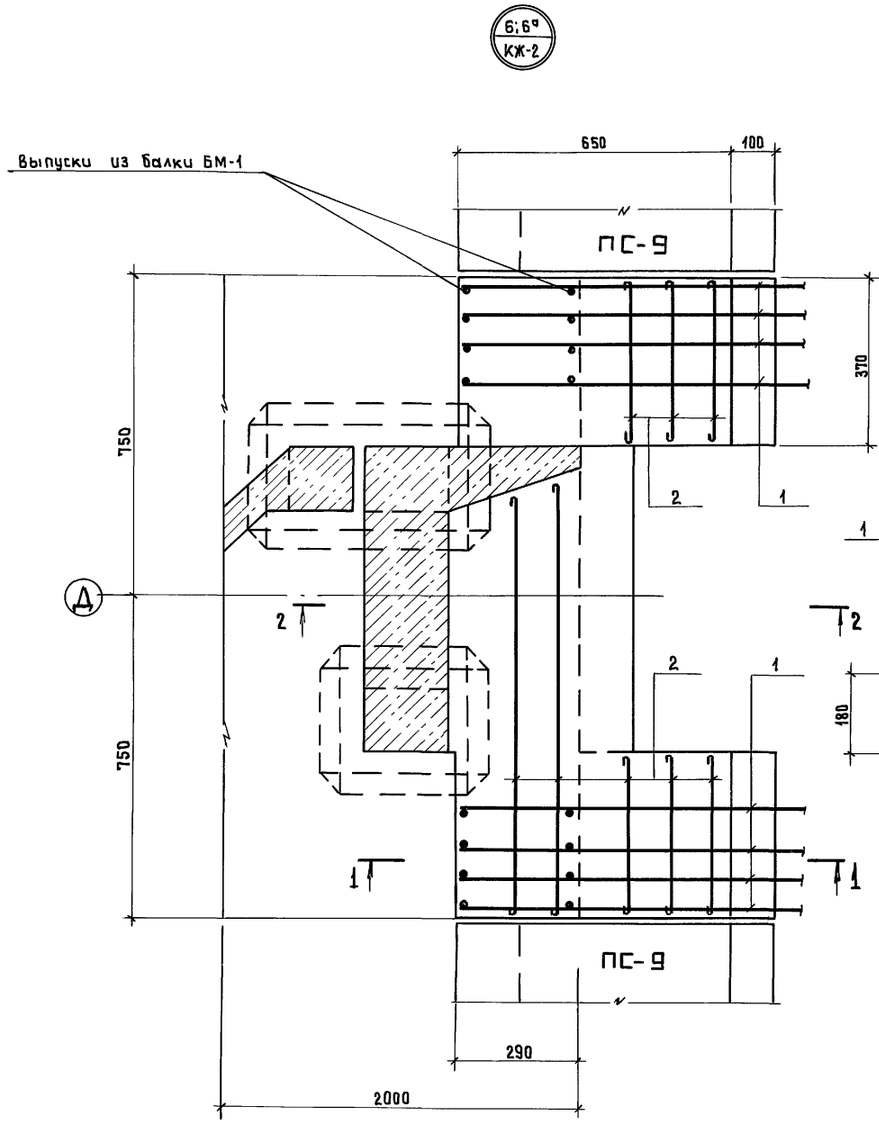

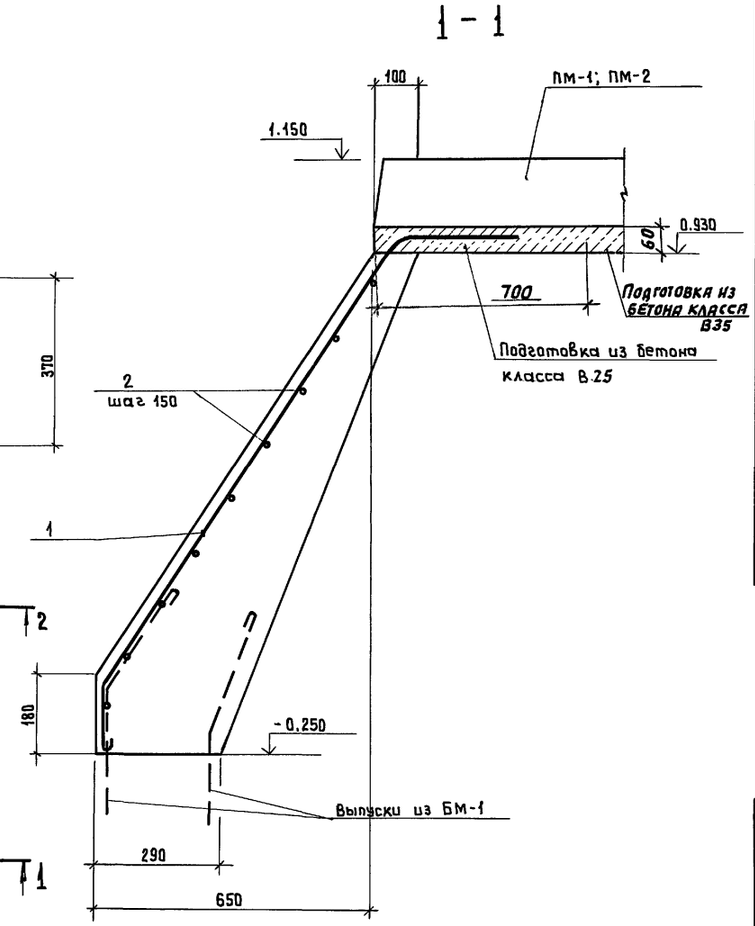

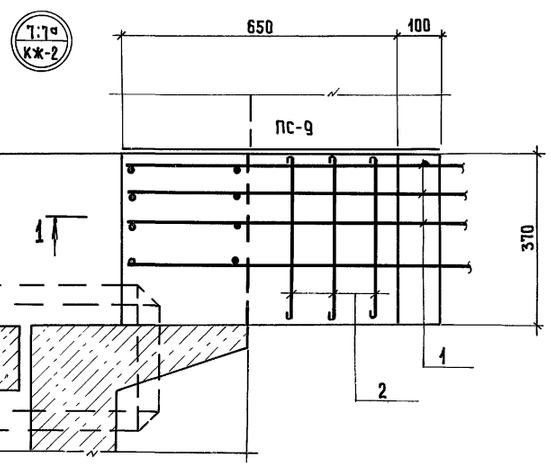

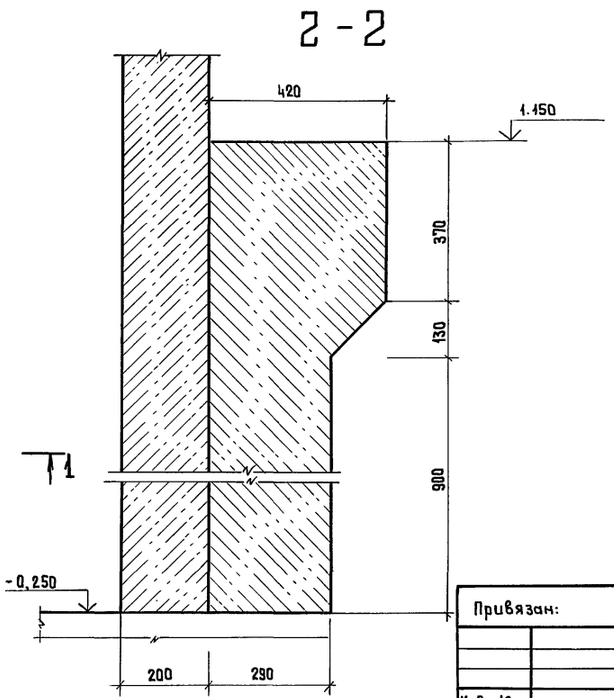

Спецификация к монолитным узлам

Формат	Зона	Поз.	Обозначение	Наименование	Кол.	Примеч.
				Узел 6; 6а		
				Детали		
БЧ		1		А-I-10 ГОСТ 5781-82 ℓ=1720	8	1.1 кг
БЧ		2		А-I-6 ГОСТ 5781-82 ℓ= 11.0 пм	-	0.222 кг
				Материал		
				Бетон класса В15		3.48 м³
				Узел 7; 7а		
				Детали		
БЧ		1		А-I-10 ГОСТ 5781-82 ℓ=1720	4	1.1 кг
БЧ		2		А-I-6 ГОСТ 5781-82 ℓ=4.1 пм	-	0.222 кг
				Материал		
				Бетон класса В15		0.11 м³

Ведомость расхода стали на элемент, кг

Марка элемента	Арматурные изделия				Всего
	Арматура класса				
	AI				
	ГОСТ 5781-82				
	ф6	ф10		Итого	
Узел 6; 6а	2,4	8,8		11.2	11.2
Узел 7; 7а	0,9	4,4		5,3	5,3

Ведомость деталей

Поз.	Эскиз
1	650 300 1250 170

1. Бетонирование монолитных участков по узлам 6; 6а; 7; 7а производить после установки и замоноличивания сборных элементов разделительных стен.
2. В изображениях узлов 6; 6а; 7; 7а на плане плиты покрытия условно не показаны.

ГИП	Коренков	
Н. контр.	Лифшиц	
Нач. отд.	Лаут	
Гл. констр	Лаут	
Гл. спец.	Лифшиц	
Исполн.	Шершукова	

Привязан:

Инв. №

708-73.92 КЖ			
Производственная база ремонтно-строительного управления			
Склад заполнителей емкостью 550 м³	Стадия	Лист	Листов
	Р	16	
Узлы 6; 6а; 7; 7а	ГИПРОКОММУНСТРОЙ г. Москва		

Инв. № подл. | Подпись и дата | Взам. инв. №

формат А2

Альбом I

Типовой проект 708-73.92

Спецификация к тоннелю ТМ-1

Формат	Зона	Поз.	Обозначение	Наименование	Кол.	Примечание
				Сборочные единицы		
				Изделие закладное		
А4		58	КЖИ-129.00.0	М-3	14	
А4		59	КЖИ-119.00.0	М-4	20	
		60	3.400-6/76	МИ1-8	11	
		61	3.400-6/76	МИ1-24	4	
				Сетка арматурная		
А4		1	КЖИ-80.00.0	С-32	6	
А4		2	КЖИ-81.00.0	С-33	8	
А4		3	КЖИ-66.00.0	С-18	8	
А4		4	КЖИ-67.00.0	С-19	8	
А4		5	КЖИ-68.00.0	С-20	1	
А4		6	КЖИ-69.00.0	С-21	1	
А4		7	КЖИ-70.00.0	С-22	1	
А4		8	КЖИ-71.00.0	С-23	1	
А4		9	КЖИ-72.00.0	С-24	1	
А4		10	КЖИ-73.00.0	С-25	1	
А4		11	КЖИ-74.00.0	С-26	1	
А4		12	КЖИ-75.00.0	С-27	1	
А4		13	КЖИ-76.00.0	С-28	1	
А4		14	КЖИ-77.00.0	С-29	1	
А4		15	КЖИ-78.00.0	С-30	1	
А4		16	КЖИ-79.00.0	С-31	1	
				Каркас плоский		
А4		17	КЖИ-26.00.0	КР-20	8	
А4		18	КЖИ-27.00.0	КР-21	4	
				Детали		
				А-I-6 ГОСТ 5781-82		
БЧ		22		ℓ-500	150	0.11кг
БЧ		23		ℓ-1890	200	0,42 кг
БЧ		24		ℓ-250	130	0,06кг
БЧ		26		ℓ-40 м.п.	40м.п.	8.85 кг
БЧ		31		ℓ-200	300	0,04кг
				А-I-8 ГОСТ 5781-82		
БЧ		27		ℓ-3750	3	1,48кг
БЧ		28		ℓ-4000	3	1.58кг
БЧ		29		ℓ-150	120	0.059кг
БЧ		30		ℓ-1340	10	0,42 кг
БЧ		37		ℓ-2100	22	0.83кг
БЧ		41		ℓ-1800	20	0.71кг
БЧ		42		ℓ-2800	12	1.11кг
БЧ		46		ℓ-5850	3	2.31кг
БЧ		48		ℓ-3600	3	1.45кг
БЧ		54		ℓ-2550	5	1.01кг
БЧ		55		ℓ-2300	3	0,91кг
БЧ		57		ℓ-1100	28	0,44кг
				А-I-10 ГОСТ 5781-82		
БЧ		36		ℓ-1250	7	0,78кг
БЧ		43		ℓ-1050	4	0,65кг
БЧ		44		ℓ-1080	5	0,67кг
БЧ		52		ℓ-1750	17	1,09кг
БЧ		53		ℓ-2200	22	1,37кг
БЧ		40		ℓ-1350	30	0.83
				А-III-10 ГОСТ 5781-82		
БЧ		20		ℓ-1430	20	0,88кг
				А-III-12 ГОСТ 5781-82		
БЧ		19		ℓ-525	4	0,47кг
БЧ		25		ℓ-930	11	0,83кг
БЧ		50		ℓ-1550	30	1,38кг
				А-III-16 ГОСТ 5781-82		
БЧ		32		ℓ-2300	30	3,64кг
БЧ		33		ℓ-2030	6	3,18кг
БЧ		35		ℓ-1800	35	2,85кг
БЧ		47		ℓ-1860	2	1,67кг
				А-III-20 ГОСТ 5781-82		
БЧ		21		ℓ-1890	64	4,67кг
БЧ		38		ℓ-1260	10	3,11кг
				А-III-25 ГОСТ 5781-82		
БЧ		39		ℓ-8000	8	30,9кг
БЧ		45		ℓ-3500	3	13,5кг
БЧ		49		ℓ-1670	5	6,18кг
БЧ		51		ℓ-2080	17	8,05кг
				А-III-28 ГОСТ 5781-82		
БЧ		34		ℓ-22480	4	10,1кг
БЧ		56		ℓ-8000	8	30,8кг
БЧ		62		ℓ-1050	23	5.0кг
БЧ		63		ℓ-750	35	3.6 кг
				Материал		
				Бетон класса В15	17.5	м³

Ведомость деталей

Поз.	Эскиз
19	250, 30, 100, 80, 60
22	400
23	200, 130, 200
24	от 170 до 200
25	80, 200, 80, 250, 115, 115, 250
26	п. м.
27	3550
28	3900
29	от 140 до 160
31	80
36	480, 165, 480
37	2000
38	260, 1055
39	8000
40	1200
41	1700

Поз	Эскиз
42	2700
43	900
44	700, 165, 700
46	5750
47	1060
48	3500
49	1075, 700
50	1070, 480
51	1075, 115
52	1600
53	2050
54	2450
55	2200
57	1000
30	480, 230, 480

Ведомость расхода стали на элемент, кг.

Марка элемента	Арматурные изделия												Закладные изделия									Общий расход
	Арматура класса											Всего	Прокат марки						Арматура класса		Всего	
	AI				A III								С 3						A III			
	ГОСТ 5781-82				ГОСТ 5781-82								ГОСТ 8510-72	ГОСТ 8509-72	ГОСТ 103-76				ГОСТ 5781-82			
	ф6	ф8	ф10	Итого	ф10	ф12	ф16	ф20	ф22	ф25	ф28	Итого	L100×63×8	L63×63×6	Итого	δ=8	δ=6	Итого	ф8	ф10	Итого		
ТМ-1	129,2	440,2	251.1	820,5	214,9	320,0	592,7	1139.4	268,8	1110,0	1063.1	4708,9	5529,4	20	289	313	335	7.6	341	40	8	48	702	6231,4

ГИП	Журенков	
Нач.отд.	Лауг	
Н.контр.	Лифшиц	
Гл.констр.	Лауг	
Гл.спец.	Лифшиц	
Проект	Ушкевич	

Привязан:

Инв. №

708-73.92 КЖ

Производственная база ремонтно-строительного управления

Склад заполнителей емкостью 550 м³

Тоннель ТМ-1 Спецификации

Стадия	Лист	Листов
Р	17	

ГИПРОКОММУНСТРОЙ г. Москва

Взам. инв. № | Подп. и дата | Инв. № подл.

формат А2

Альбом I

Типовой проект 708-73.92

ТМ-1
(нижняя арматура днища)

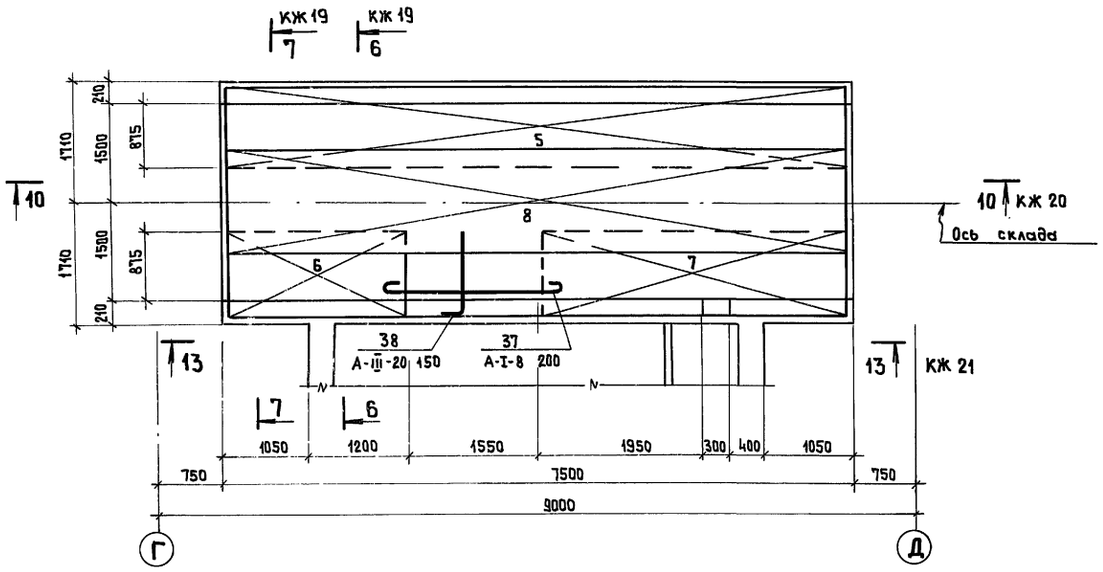

ТМ-1
(Верхняя арматура днища)

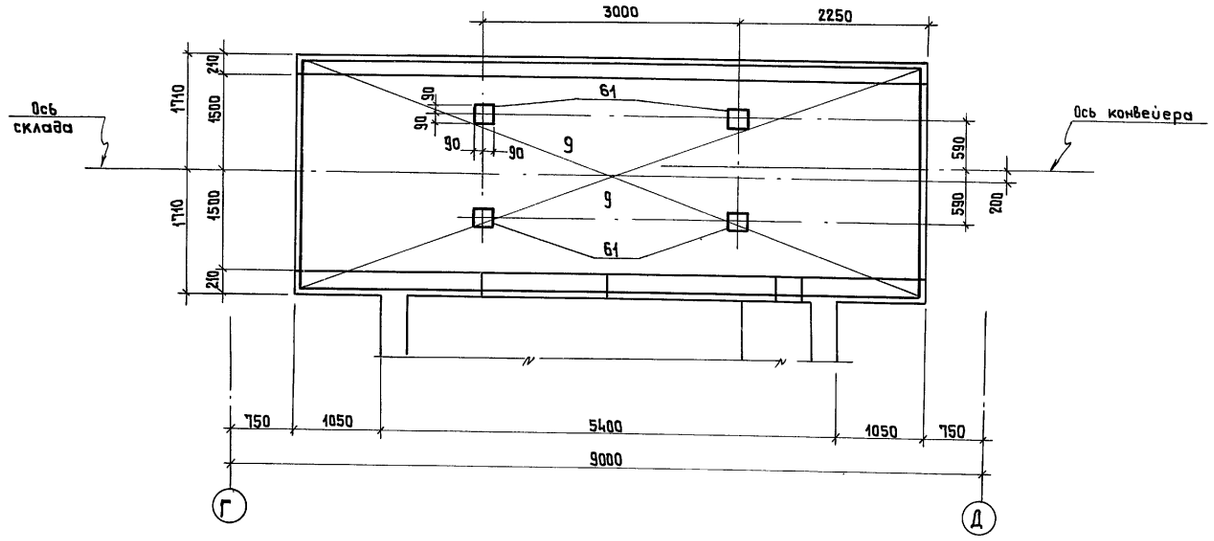

8 - 8

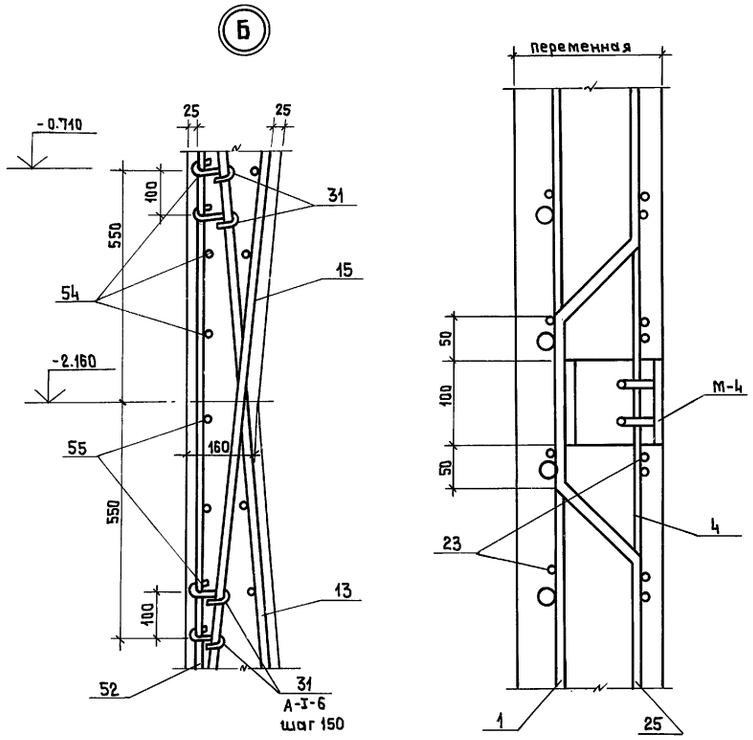

15 - 15

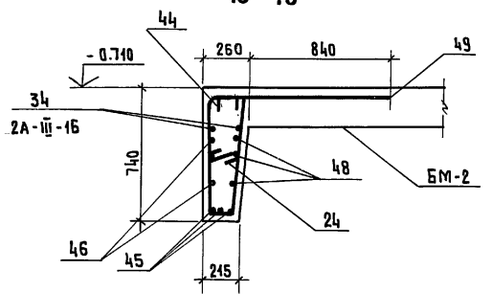

14 - 14

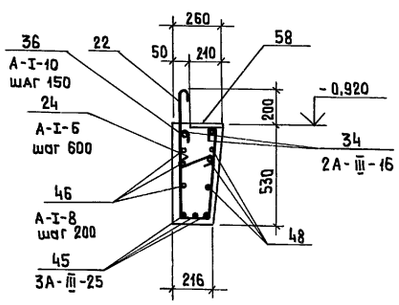

11 - 11

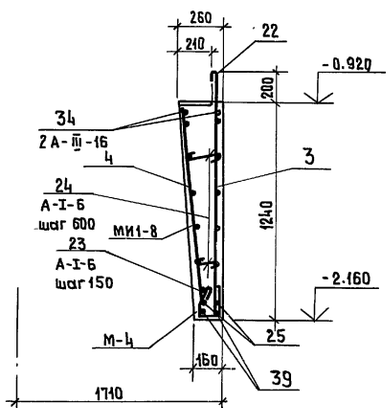

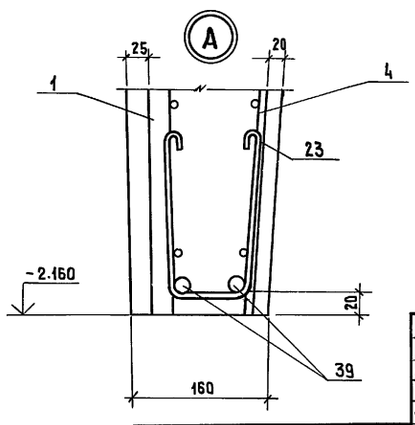

Узлы А и Б замаркированы на листе КЖ-19.

ГИП	Коренков		
Нач. отд.	Лаут		
Н. контр.	Лифшиц		
Гл. констр.	Лаут		
Гл. спец.	Лифшиц		
Проект.	Ушкевич		

Привязан:

Инв. №

708-73.92		КЖ	
Производственная база ремонтно-строительного управления			
Склад заполнителей емкостью 550 м³	Стадия	Лист	Листов
	Р	18	
Тоннель ТМ-1 Сечения 8-8; 11-11; 14-14; 15-15 Узлы „А", „Б"	ГИПРОКОММУНСТРОЙ г. Москва		

Взам. инв. №

Подп. и дата

Инв. № подл.

Формат А2

Ц00092-01 30

Альбом I

Типовой проект 708-73.92

6 - 6, повернуто

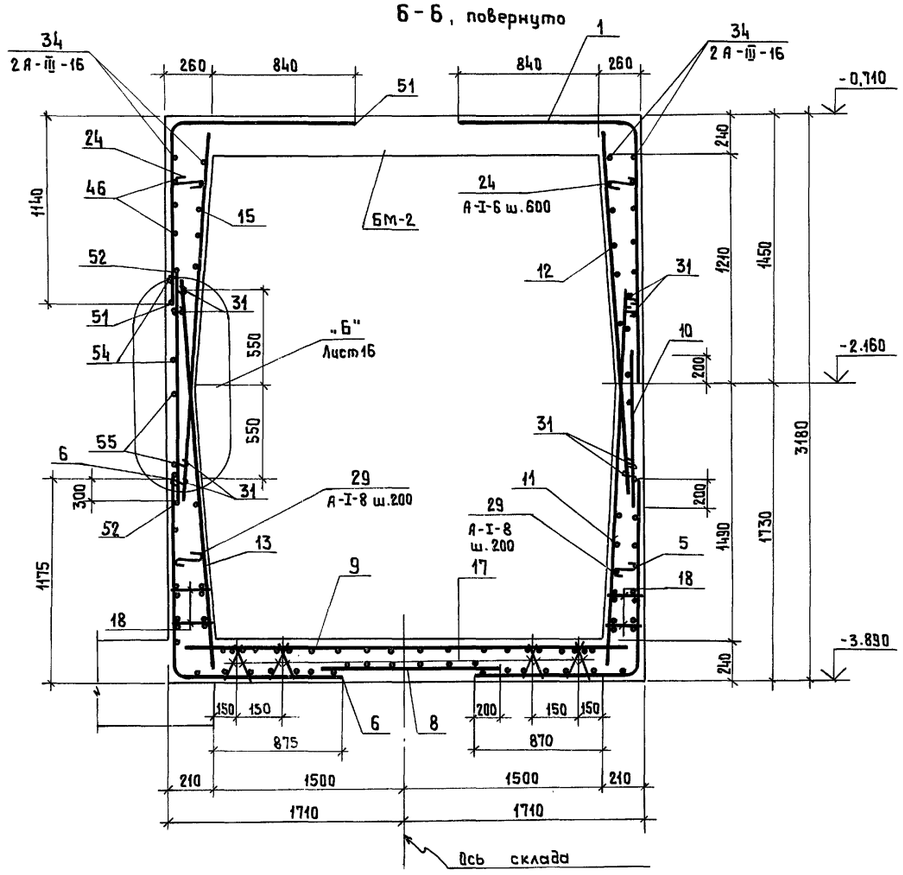

7 - 7, повернуто

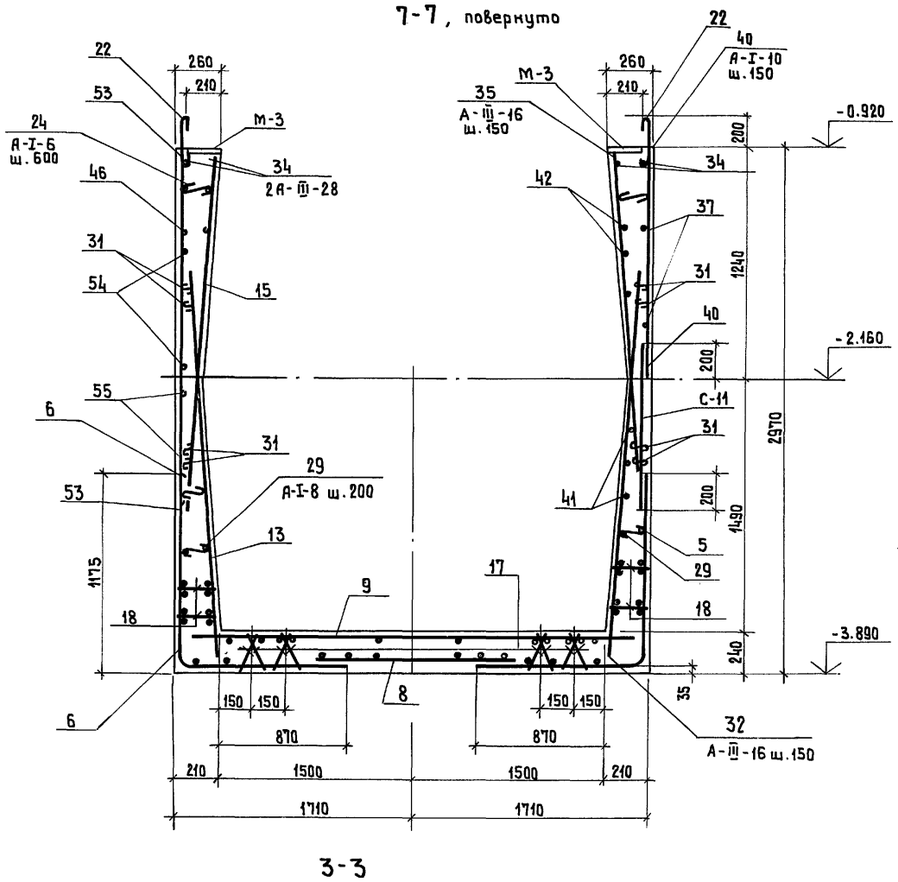

4 - 4

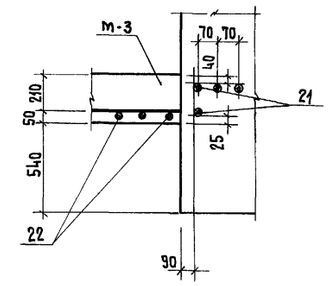

5 - 5

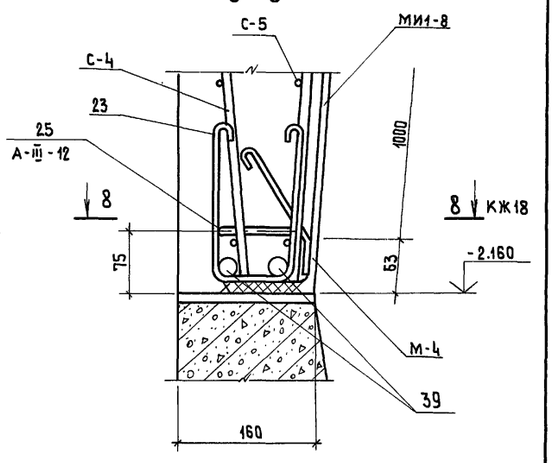

3 - 3

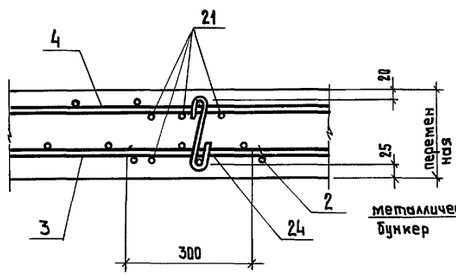

Деталь замоноличивания металлического бункера

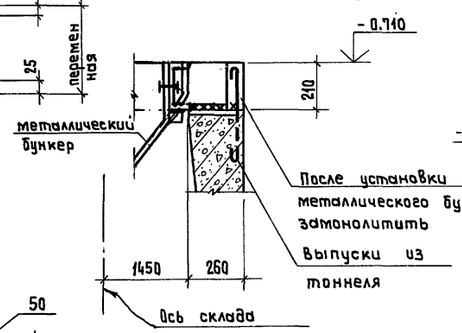

12 - 12

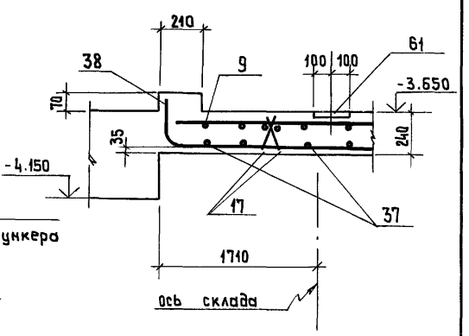

1 - 1

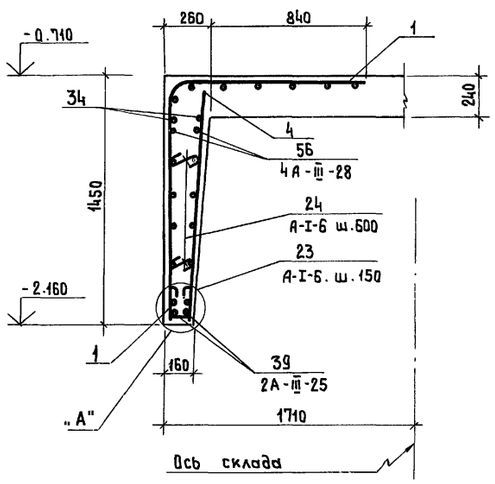

2 - 2

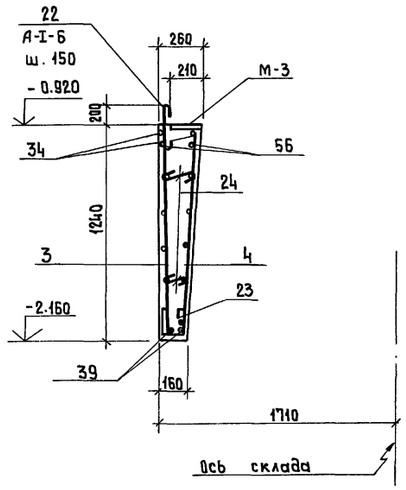

9 - 9

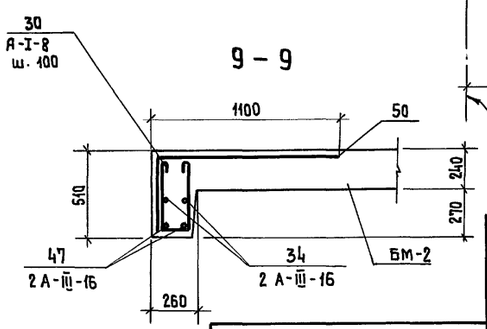

Узлы А и Б см. КЖ-18

ГИП	Коренков		708-73.92	КЖ	
Нач. отд.	Лаут		Производственная база ремонтно-строительного управления		
Н. контр.	Лифшиц		Склад заполнителей емкостью 550 м³	Стадия: Р	Лист: 19
Гл. констр.	Лаут				Листов:
Гл. спец.	Лифшиц		Тоннель ТМ-1 Сечения 1-1 ÷ 7-7; 9-9; 12-12	ГИПРОКОММУНСТРОЙ г. Москва	
Проект.	Ушкевич				

Привязан:

Инв. №

Взам. инв. №

Подпись и дата

Инв. № подл.

Формат А2

Ц00092-01 31

Альбом I

Типовой проект 708-73-92

10-10
(внутренняя арматура)

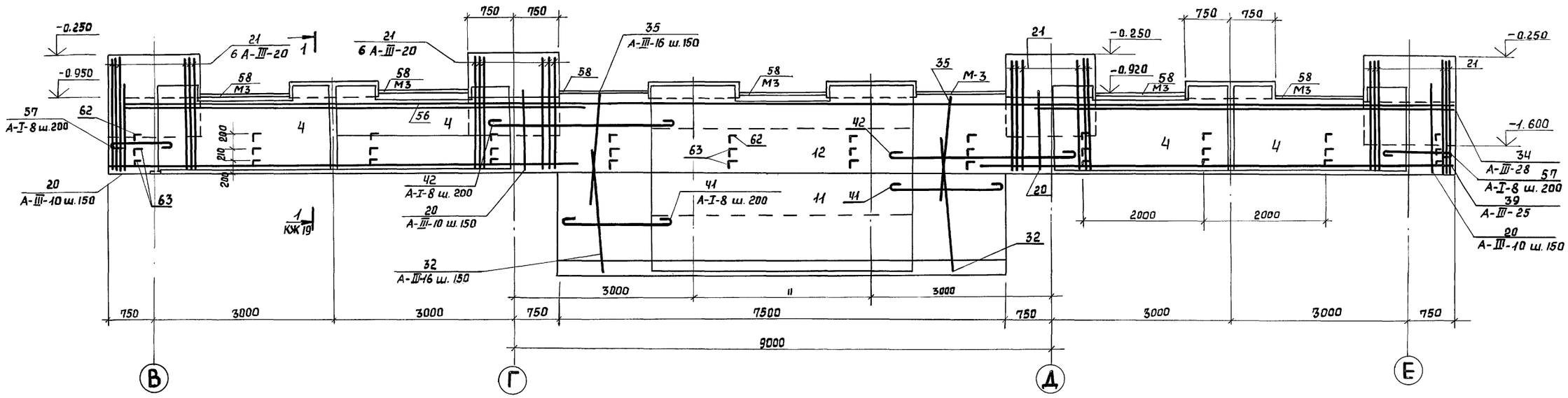

10-10 (наружная арматура)

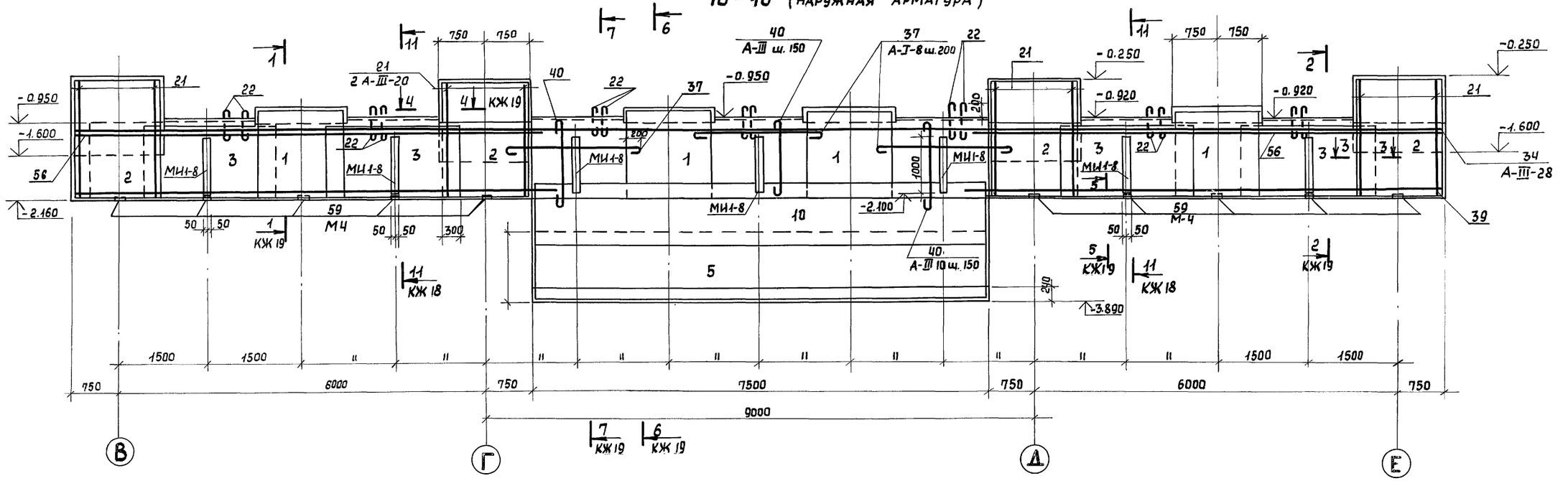

ГИП	Коренков		
Нач отд.	Лаут		
Н. контр.	Лифшиц		
Гл. констр.	Лаут		
Гл. спец.	Лифшиц		
проект.	Ушкевич		

Привязан:

Инв. N

708-73.92 КЖ

Производственная база ремонтно-строительного управления

Склад заполнителей емкостью 550 м³

Стадия	Лист	Листов
Р	20	

Тоннель ТМ-1 сечения 10-10

ГИПРОКОММУНСТРОЙ г. Москва

Согласовано

Группа 08 | Опарина

Взам инв. N | Подп и дата | Инв. N подл.

400092-01 32

13-13
(Внутренняя арматура)

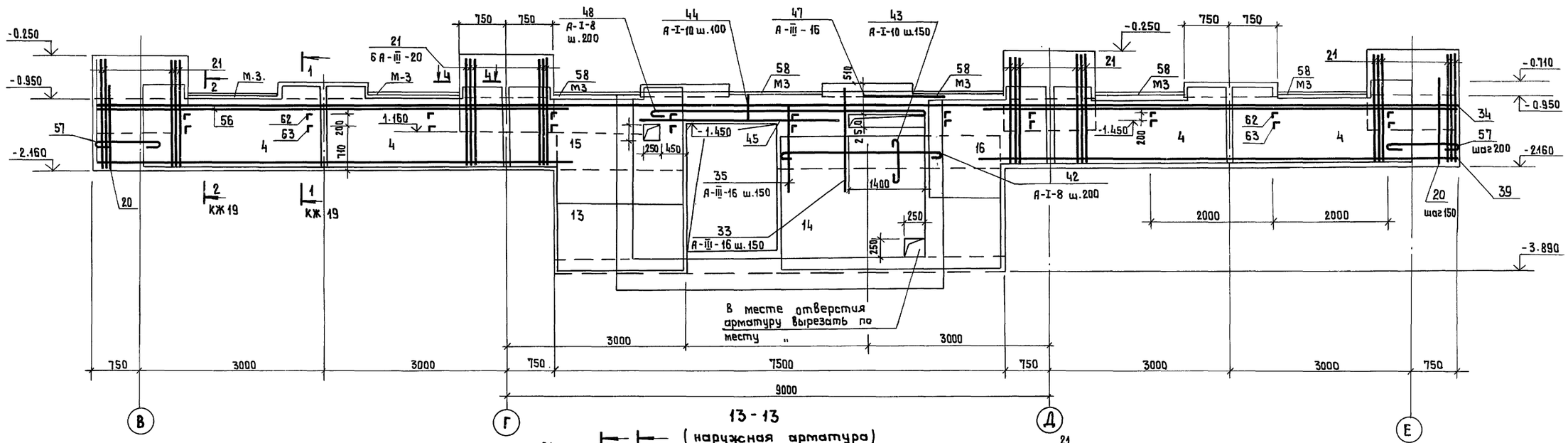

13-13
(наружная арматура)

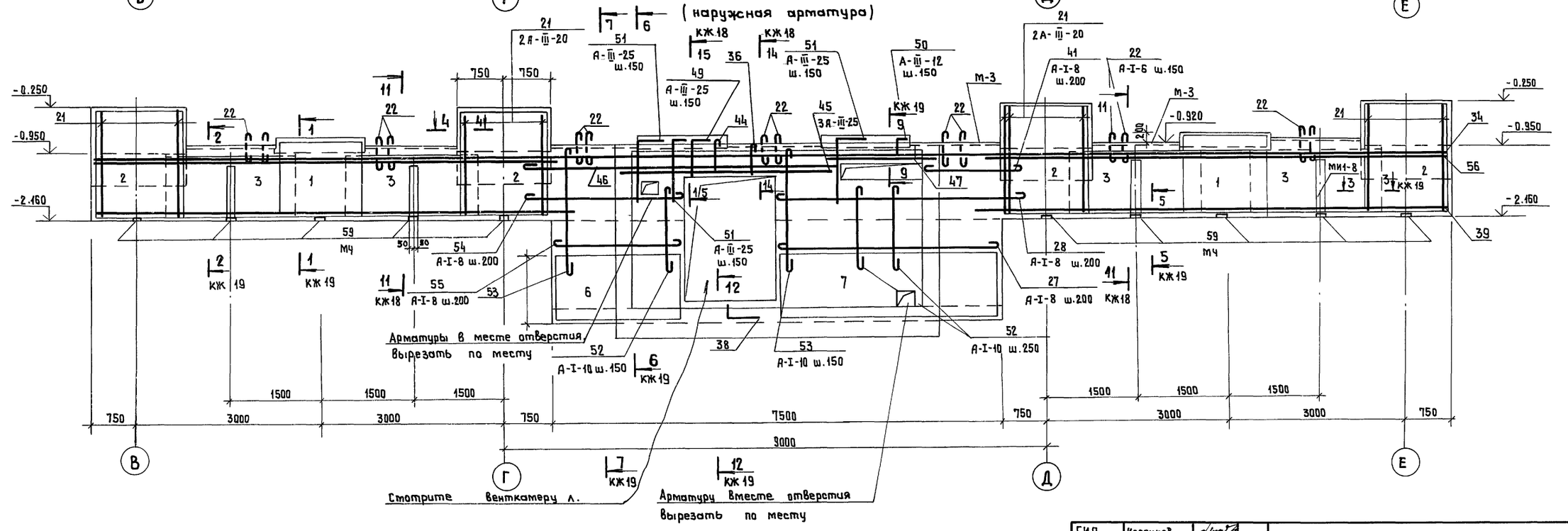

ГИП	Коренков	
Нач. отд.	Лаут	
Н. контр.	Лифшиц	
Гл. констр.	Лаут	
Гл. спец.	Лифшиц	
Проект	Ушкевич	

Привязан:

Инв. №

708-73.92 КЖ

Производственная база ремонтно-строительного управления

Склад заполнителей емкостью 550 м³

Стадия	Лист	Листов
Р	21	

Тоннель Тм-1
Сечения 13-13

ГИПРОКОММУНГТРОЙ
г. Москва

Формат А2

Альбом I

Типовой проект 708-73.92

Согласовано

Группа 08 Шарина

Взам. инв. № | Подпись и дата | Инв. № подл.

400092-01 33

Типовой проект 708-73.92 Альбом I

Схема расположения пункта перегрузки на отм. -5.500

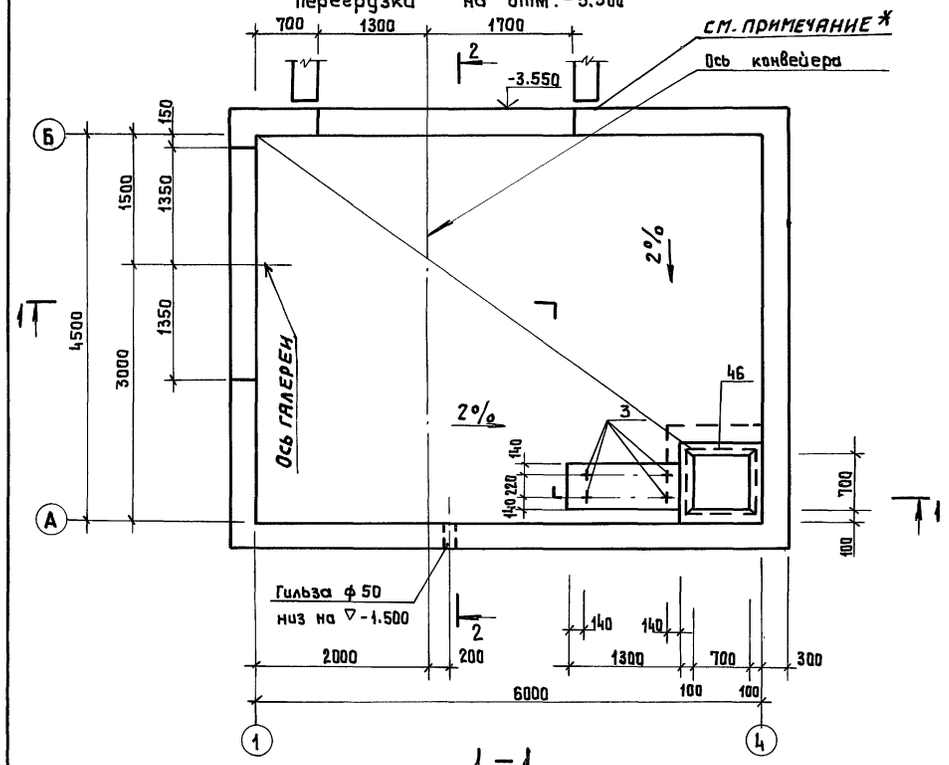

1-1

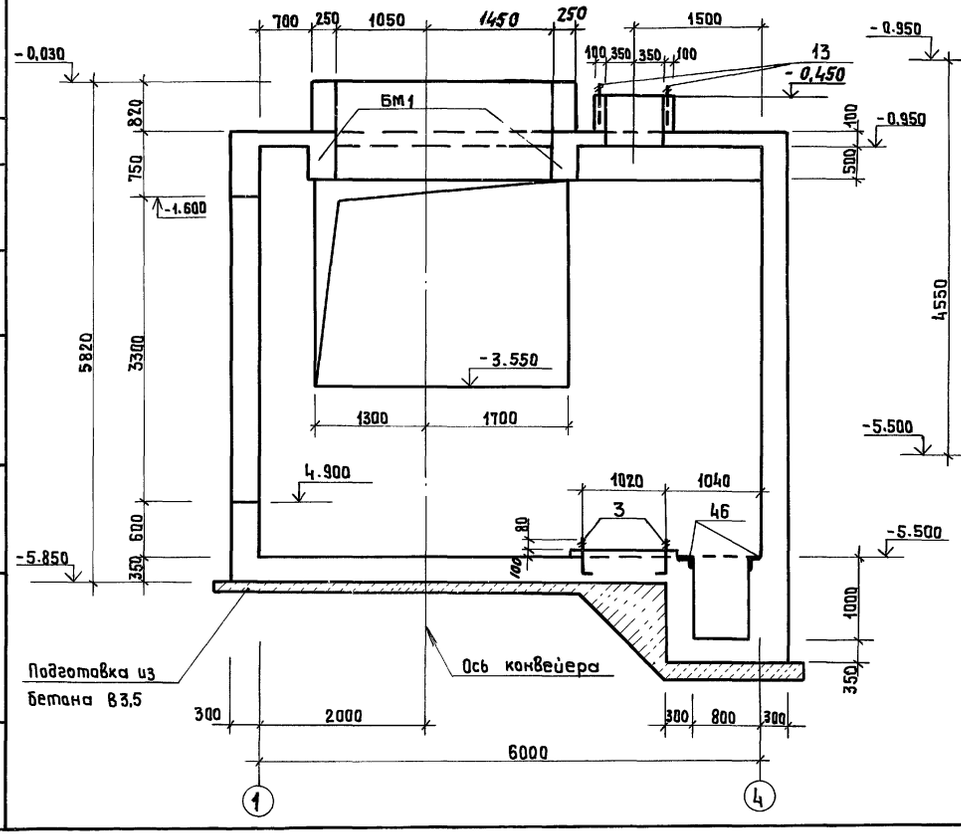

Схема расположения плиты покрытия

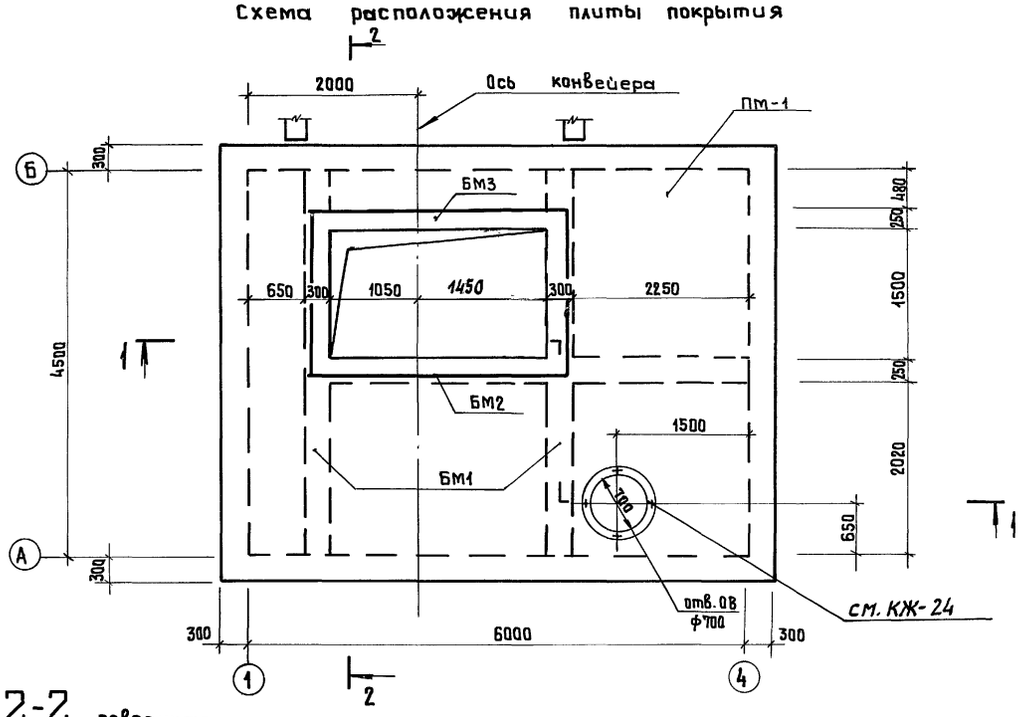

2-2, повернуто

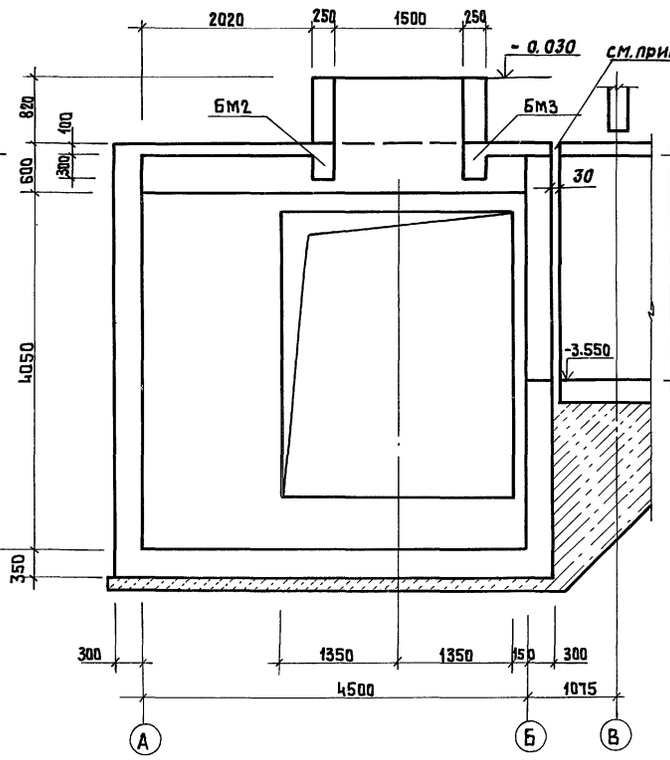

Спецификация к схемам расположения пункта перегрузки и плиты покрытия

Марка	Обозначение	Наименование	Кол.	Масса ед. кг	Примеч.
ПМ-1	КЖ-24	Плита ПМ-1	1		
		Балки			
БМ-1	КЖ-24	БМ1	2		
БМ-2	КЖ-24	БМ2	1		
БМ3	КЖ-24	БМ3	1		
Днище и стены	КЖ-23	Днище и стены	1		

1. Заделку шва выполнять из битумной эластичной мастики.
2. Полезная нагрузка на плиту покрытия – 800 кг/м2

Согласовано: Группа ТХ Козлов; Группа ОВ Шрайер

Взам. инв. № | Подпись и дата | Инв. № подл.

Гип	Коренков	
Н. контр.	Лифшиц	
Нач. отд.	Лаут	
Гл. констр.	Лаут	
Гл. спец.	Лифшиц	
Исполн.	Шершукова	

Привязан:

Инв. №

708-73.92 КЖ

Производственная база ремонтно-строительного управления

Склад заполнителей емкостью 550 м³

Стадия	Лист	Листов
Р	22	

Пункт перегрузки
Схема расположения пункта перегрузки на отм. -5.500. Схема расположения плиты покрытия

ГИПРОКОММУНСТРОЙ г. Москва

формат А2

Типовой проект 708-73.92 Альбом I

Армирование. План на отм. -5.500

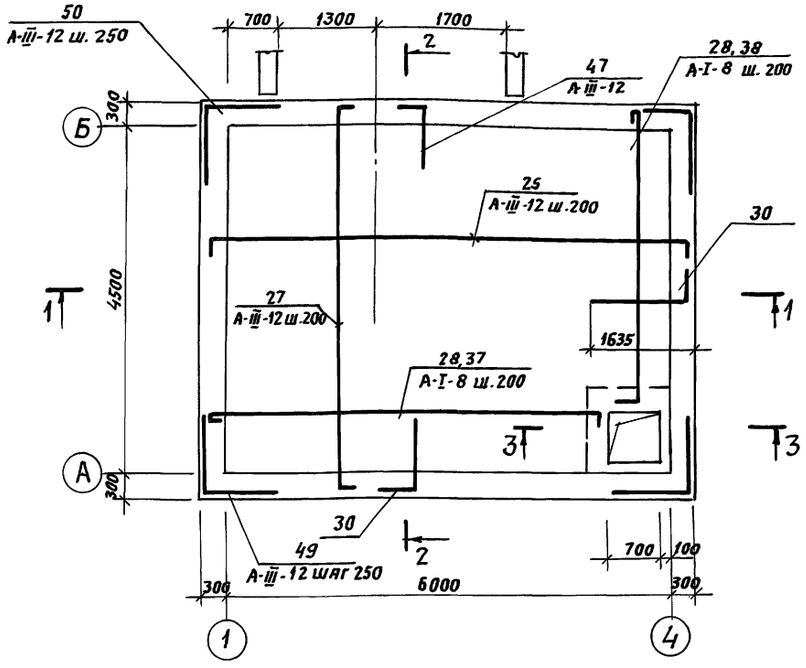

2-2 повернуто

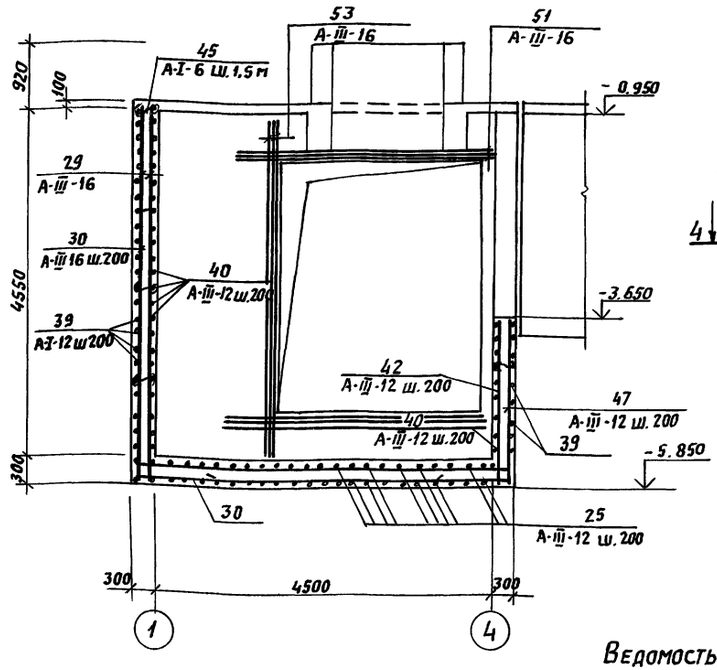

3-3

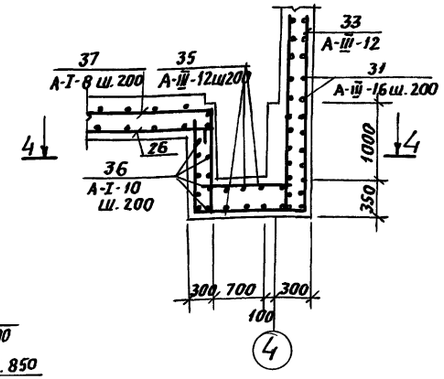

1-1

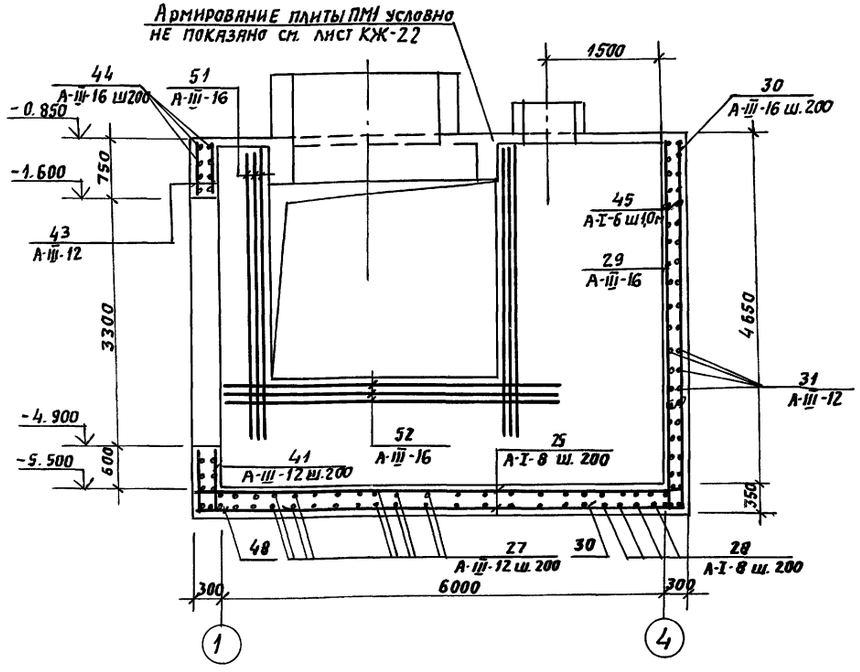

4-4

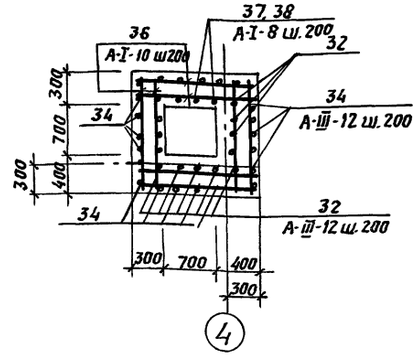

1. Защитный слой бетона 35 мм.
2. Опалубка монолитных конструкций см. лист КЖ-22.
3. Спецификацию арматуры см. лист КЖ-25

Ведомость деталей

Поз.	Эскиз
25	6530 (200 + 200)
26	5480 + 200
27	200 + 5030 + 200
28	3350 + 200
30	1600 + 4930
34	1300 + 1340
37	5700 + 1300
38	3350 + 1300
39	6530
45	250

Поз.	Эскиз
47	1500 + 2130
48	880 + 1500
49	1000 + 1000
50	430 + 530

Привязан:

Инв. №

Взам. инв. | Подп. и дата | Инв. № подл.

ГИП	Коренков	
Н.контр.	Анфиниц	
Нач. отд.	Лаут	
Гл. конст.	Лаут	
Гл. спец.	Анфиниц	
Исполн.	Шершакова	

708-73.92 КЖ

Производственная база ремонтно-строительного управления

Склад заполнителей емкостью 550 м³

Пункт перегрузки. Армирование. План на отм. -5.500 Разрезы 1-1 ÷ 4-4.

Стадия	Лист	Листов
Р	23	

Гипрокоммунстрой г. Москва

Формат: А2

Альбом I

Типовой проект 703-73.92

Плита ПМ1

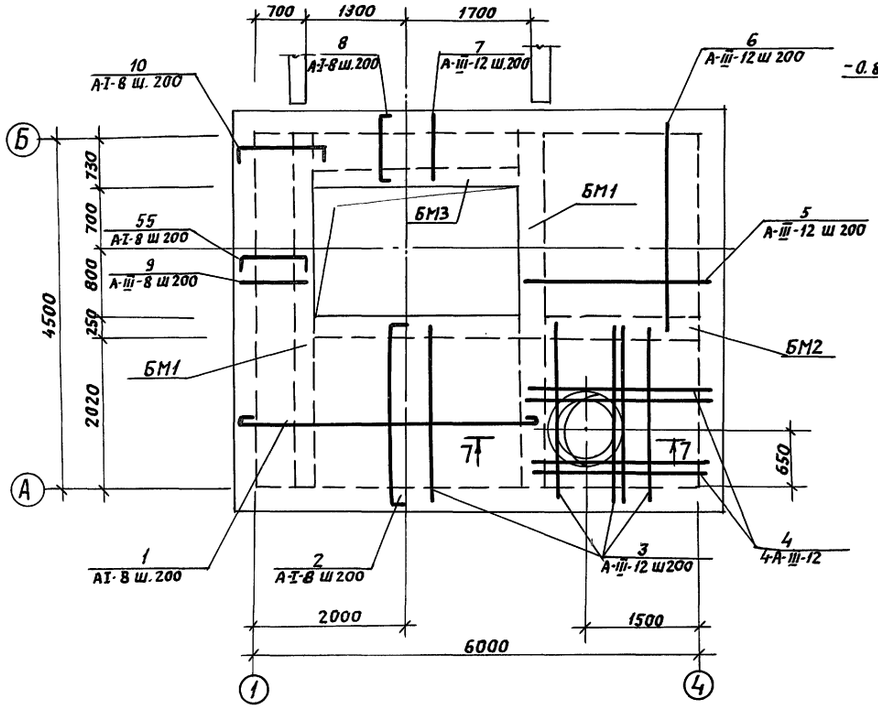

БМ-2

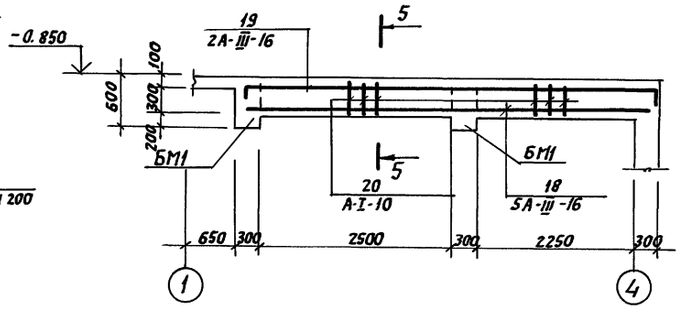

5-5

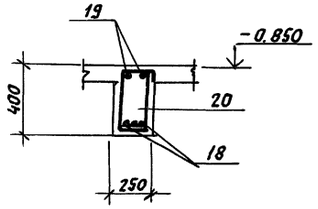

БМ-3

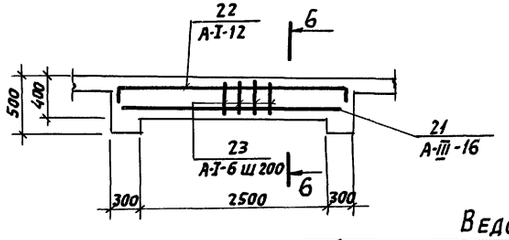

6-6

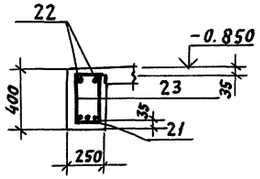

Ведомость деталей

Поз.	Эскиз
1	3900
2	90 2170 90
8	90 950 90
10	90 1200 90
11	⌀800
12	540 160
15	200 5000 200
16	350 200
19	90 5300 90

Поз.	Эскиз
20 23	350 200
22	90 3000 90
55	90 1200 90

БМ-1

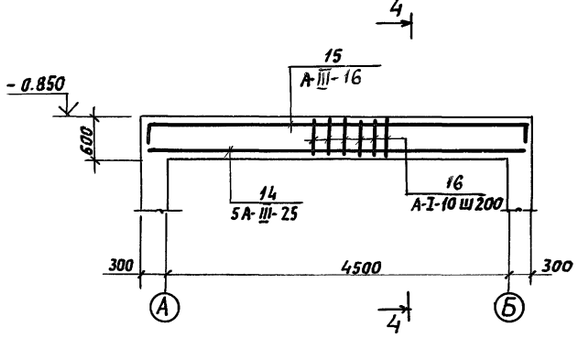

4-4

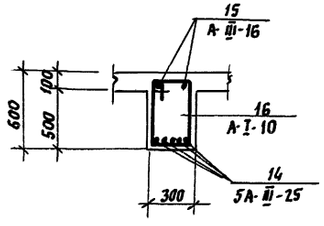

7-7

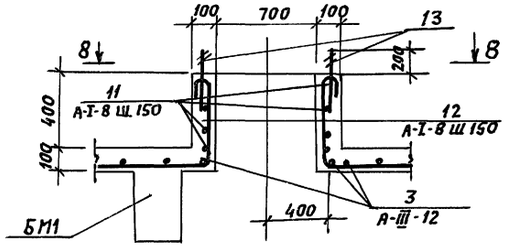

8-8

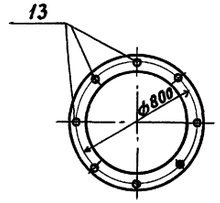

1. Данный лист рассматривать совместно с листами КЖ-23; КЖ-25.
2. Опалубку монолитных конструкций пункта перегрузки см. лист КЖ-21.
3. Защитный слой бетона-35 мм в балках, в плите 10 мм

ГИП	Коренков	
Н.контр.	Лифшиц	
Нач.отд.	Лаут	
Гл.конст.	Лаут	
Гл.спец.	Лифшиц	
Исполн.	Шершукова	

Привязан:

Инв. №

708-73.92 КЖ

Производственная база ремонтно-строительного управления.

Склад заполнителей емкостью 550 м³.

Стадия	Лист	Листов
Р	24	

Пункт перегрузки. Плита ПМ1. Балки БМ1-БМ3. Армирование

ГИПРОКОММУНСТРОЙ г. Москва

Инв № подл. | Подп. и дата | Взам. инв.

формат: А2

Ц00092-01 36

Альбом I

Типовой проект 708-73.92

Формат	Зона	Поз.	Обозначение	Наименование	кол.	Примечание
				ПМ-1		
				Сборочные единицы		
А4		13	КЖИ-63.00.0-01	Анкер А-1	8	0,4 кг
				Детали		
				А-I-8 ГОСТ 5781-82		
				ℓ=4500	12	1,78кг
БЧ		1		ℓ=2350	21	0,91кг
БЧ		2		ℓ=1130	12	0,62кг
БЧ		8		ℓ=1200	12	0,48кг
БЧ		9		ℓ=1380	12	0,55кг
БЧ		10		ℓ=2800	4	1,12кг
БЧ		11		ℓ=690	25	0,03кг
БЧ		12		ℓ=1380	8	0,53кг
БЧ		55		А-III-12 ГОСТ 5781-82		
				ℓ=2170	29	1,86кг
БЧ		3		ℓ=2750	9	2,45кг
БЧ		4		ℓ=3150	12	2,8кг
БЧ		5		ℓ=2800	15	2,48кг
БЧ		6		ℓ=950	12	0,85кг
БЧ		7				
				Материалы		
				Бетон класса В15		2,45м³
				БМ1		
				Детали		
				А-III-25 ГОСТ 5781-82		
				ℓ=5000	5	19,3кг
БЧ		14		А-III-16 ГОСТ 5781-82		
				ℓ=5400	2	8,5кг
БЧ		15		А-I-10 ГОСТ 5781-82		
				ℓ=1650	25	1,03кг
БЧ		16		Материалы		
				Бетон класса В15		0,78м³
				БМ2		
				Детали		
				А-III-16 ГОСТ 5781-82		
				ℓ=5300	5	8,4кг
БЧ		8		ℓ=5480	2	8,7кг
БЧ		9		А-I-8 ГОСТ 5781-82		
				ℓ=1150	27	0,41кг
БЧ		10		Материалы		
				Бетон класса В15		0,56м³

Формат	Зона	Поз.	Обозначение	Наименование	кол.	Примечание
				БМ3		
				Детали		
				А-III-16 ГОСТ 5781-82		
БЧ		21		ℓ=3000	3	4,75кг
				А-III-12 ГОСТ 5781-82		
БЧ		22		ℓ=3180	2	2,82кг
				А-I-6 ГОСТ 5781-82		
БЧ		23		ℓ=560	16	0,125кг
				Материалы		
				Бетон класса В15		0,19м³
				Днище и стены		
				Сборочные единицы		
				Изделие закладное		
		46	3400-6/76	МИЧ-46		2,8 п.м
А4		13	КЖИ-63.00.0	Анкер А-1	8	0,4кг
				Детали		
				А-I-6 ГОСТ 5781-82		
БЧ		45		ℓ=350	35	0,08 кг
				А-I-8 ГОСТ 5781-82		
БЧ		26		ℓ=5750	4	2,3кг
БЧ		28		ℓ=3550	4	1,4кг
БЧ		37		ℓ=7050	4	2,8кг
БЧ		38		ℓ=4650	4	1,85кг

Формат	Зона	Поз.	Обозначение	Наименование	кол.	Примечание
				А-I-10 ГОСТ 5781-82		
БЧ		36		ℓ=1340	48	0,83кг
				А-III-12 ГОСТ 5781-82		
БЧ		25		ℓ=6530	29	5,8кг
БЧ		27		ℓ=5150	61	4,5кг
БЧ		31		ℓ=5030	64	4,4кг
БЧ		32		ℓ=1310	16	1,2кг
БЧ		33		ℓ=5930	28	5,04кг
БЧ		34		ℓ=2640	24	2,34кг
БЧ		35		ℓ=1340	16	1,8кг
БЧ		39		ℓ=6680	43	4,15кг
БЧ		40		ℓ=6530	43	5,8кг
БЧ		41		ℓ=880	13	0,78кг
БЧ		42		ℓ=2070	16	1,83кг
БЧ		43		ℓ=680	26	0,6кг
БЧ		47		ℓ=3635	18	3,2кг
БЧ		48		ℓ=2380	13	2,1кг
БЧ		49		ℓ=2000	72	1,7кг
БЧ		50		ℓ=1360	24	1,2кг
				А-III-16 ГОСТ 5781-82		
БЧ		29		ℓ=4930	62	7,7кг
БЧ		30		ℓ=6530	62	10,3кг
БЧ		44		ℓ=5050	8	4,5кг
БЧ		51		ℓ=3600	12	5,7кг
БЧ		52		ℓ=3900	3	6,9кг
БЧ		53		ℓ=4200	3	7,4кг
				Материалы		
				Бетон класса В15		10,6м³
				Бетон класса В3,5		3,2м³

Ведомость расхода стали на элемент, кг

Марка элемента	Арматурные изделия									Всего	Закладные изделия					Общий расход
	Арматура класса										Арматура класса			Прокат марки		
	AI					AIII					A-III			С 235		
	ГОСТ 5781-82										ГОСТ 5781-82			ГОСТ 8509-86		
	ф6	ф8	ф10	ф12	Итого	ф12	ф16	ф25	Итого		ф12	ф8	Итого	L50х5	Итого	
ПМ1	—	53,7	—	—	53,7	156,6	—	—	156,6	210,3	32	—	3,2	—	—	3,2	213,5
БМ1	—	—	21,4	—	21,4	—	15,0	83,7	98,7	120,2	—	—		—	—	—	120,2
БМ2	—	12,3	—	4,3	16,6	—	41,9	—	41,9	58,5	—	—		—	—	—	58,5
БМ3	2,0	—	—	5,7	7,7	—	14,2	—	14,2	21,9	—	—		—	—	—	21,9
Днище и стены	2,9	36	40,0	—	78,9	16576	1263,3	—	2920,9	3709,9	1,6	1,8	3,4	9,2	9,2	12,6	3722,5

ГИП	Каренков		708-73.92 КЖ
Н.контр.	Лифшиц		Производственная база ремонтно-строительного управления.
Нач.отд.	Лаут		Склад заполнителей емкостью 550м³ — Стадия: Р; Лист: 25; Листов:
Гл.конс.	Лаут		Пункт перегрузки. Спецификация к монолитным изделиям. — ГИПРОКОММУНСТРОЙ г. Москва
Гл.спец.	Лифшиц		
Исполн.	Шершукова		

Привязан:

Инв. №

Взам. инв. № | Подп. и дата | Инв. № подл.

Ц000902-01 37

Формат А2

Альбом I

Типовой проект 708-73.92

Схема расположения натяжного пункта на отметке - 3.650

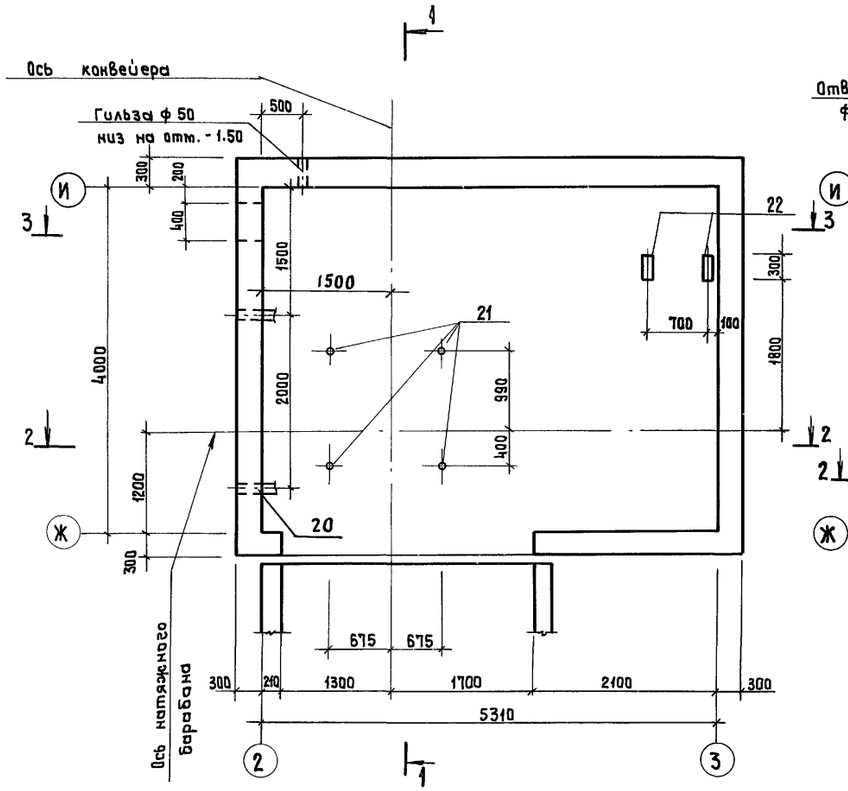

Схема расположения перекрытия на отметке - 0,850

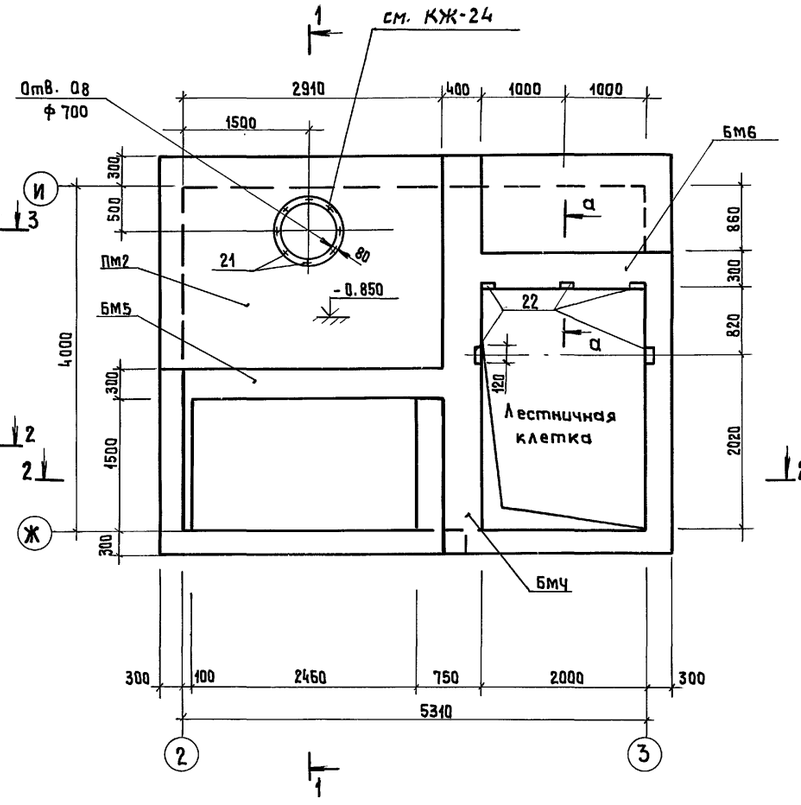

3 - 3

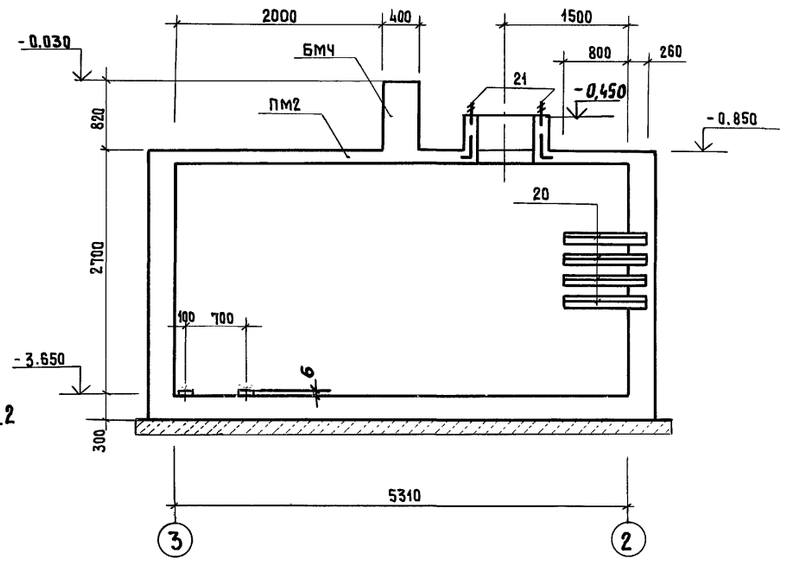

Схема расположения перекрытия на отм. 2.330

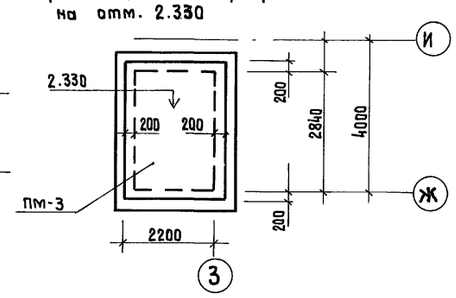

а - а

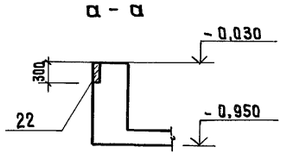

1 — 1, повернуто

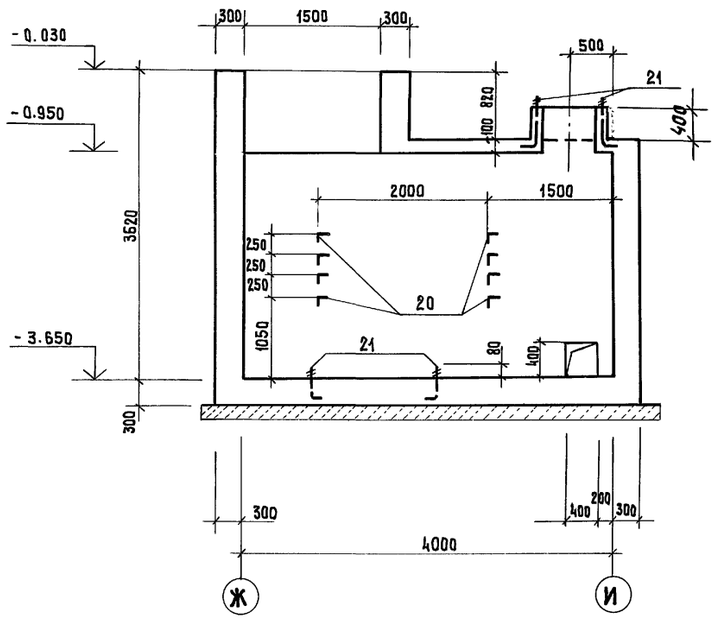

2 - 2

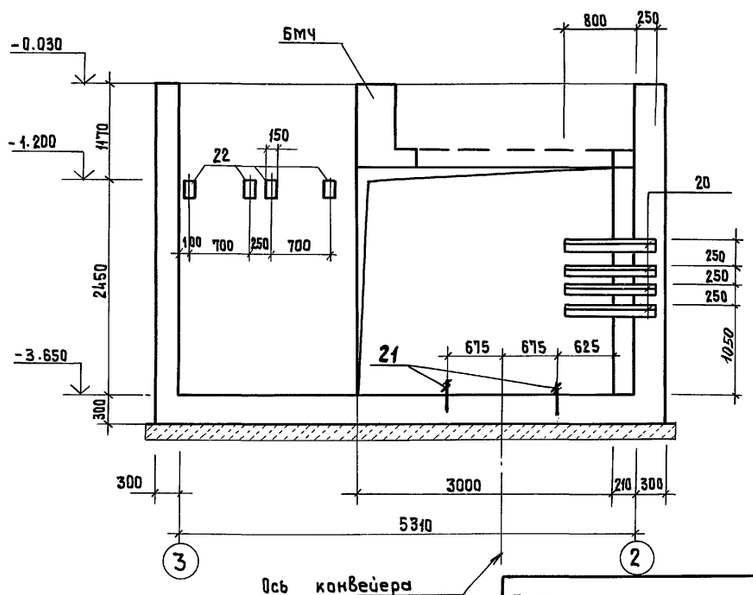

1. Перекрытие наружного пункта возводить после монтажа металлических и технологических конструкций ленточных конвееров.
2. Спецификацию к монолитным изделиям смотри лист КЖ-29.

ГИП	Коренков		
Н. контр.	Лифшиц		
Нач. отд.	Лаут		
Гл. констр.	Лаут		
Гл. спец.	Лифшиц		
Исполн.	Шершукова		

Привязан:

Инв. №

708-73.92 **КЖ**

Производственная база ремонтно-строительного управления

Склад заполнителей емкостью 550 м³

Стадия	Лист	Листов
Р	26	

Натяжной пункт
Схема расположения натяжного пункта на отм. -3.650. Схемы расположения перекрытий на отм. -0,850; отм. 2,330

ГИПРОКОММУНСТРОЙ
г. Москва

формат А2

Согласовано: Казлов, Шраер

Группа ТХ, Группа ОВ

Взам. инв. №

Подпись и дата

Инв. № подл.

400092-01 38

Альбом I

Типовой проект 708-73.92

План на отм. -3.650

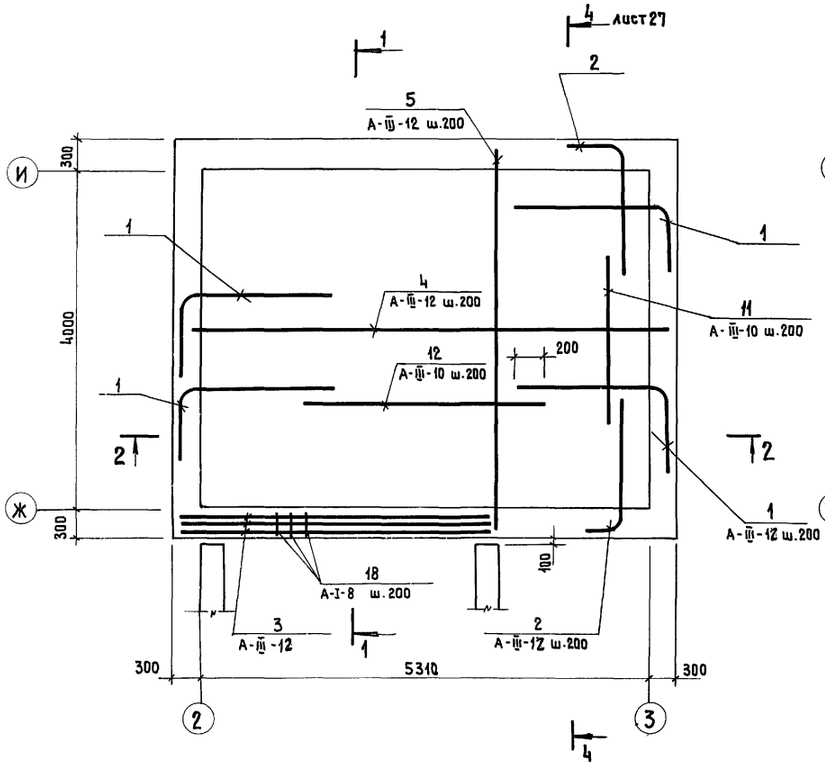

Плита ПМ2

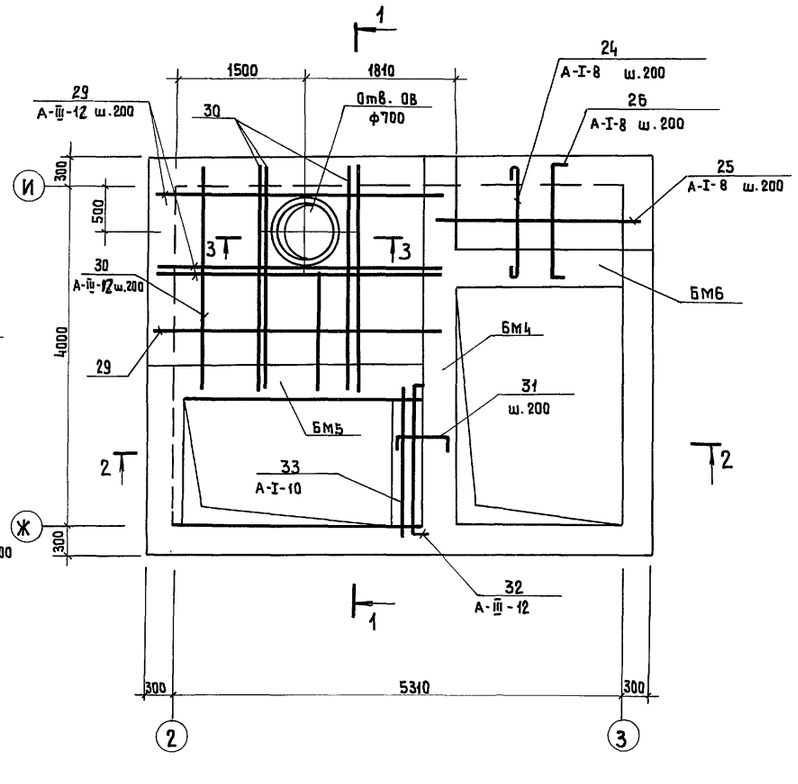

3 - 3

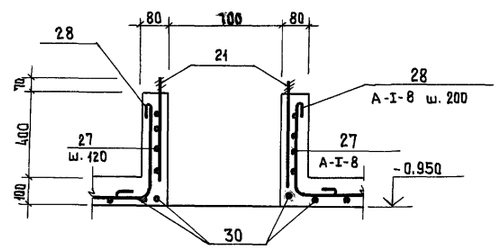

1 - 1, повернута

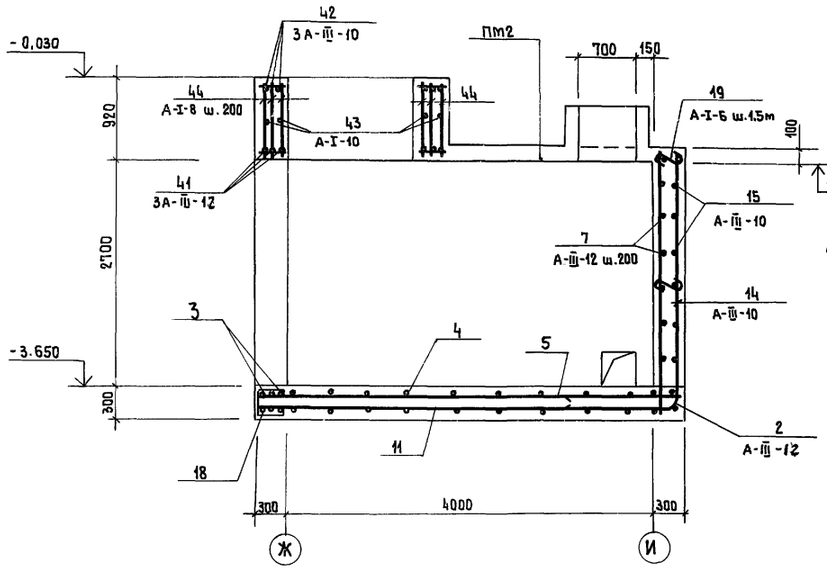

2 - 2

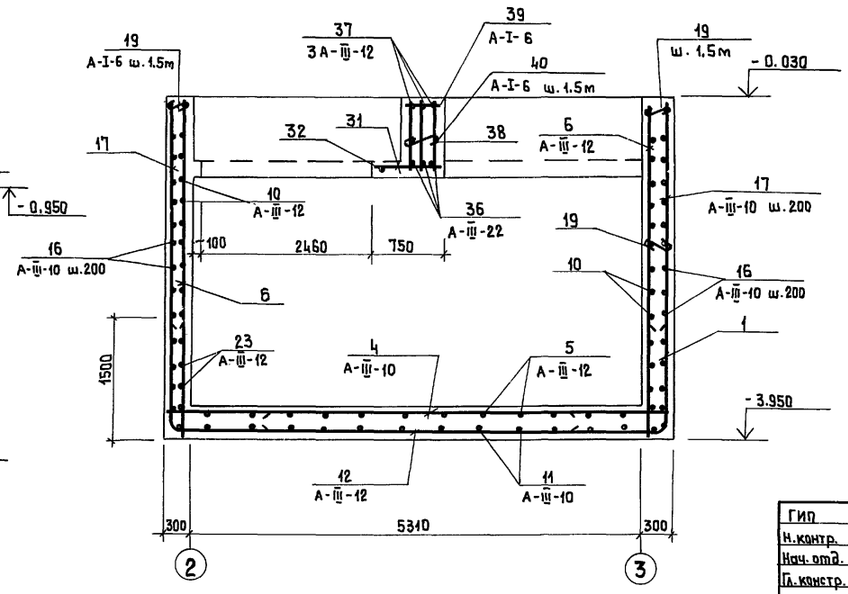

1. Данный лист рассматривать совместно с листом КЖ-26.
2. Защитный слой бетона 35мм для балок, для плиты-10 мм

ГИП	Коренков		
Н.контр.	Лифшиц		
Нач. отд.	Лаут		
Гл. констр.	Лаут		
Гл. спец.	Лифшиц		
Исполн.	Шершукова		

Привязан:

Инв. №

708-73.92 КЖ

Производственная база ремонтно-строительного управления

Склад заполнителей емкостью 550 м³

Стадия	Лист	Листов
Р	27	

Натяжной пункт
Армирование. План на отм. -3.650
Плита ПМ2. Разрезы 1-1÷3-3

ГИПРОКОММУНСТРОЙ г. Москва

Формат А2

Инв. № подл. | Подпись и дата | Взам. инв. №

400092-01 34

Альбом I

Типовой проект 708-73.92

4 - 4, повернута

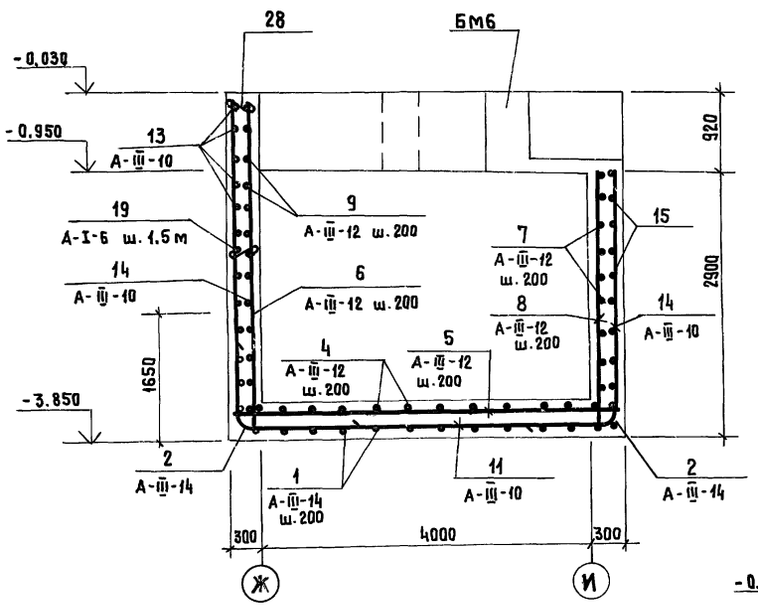

БМ4

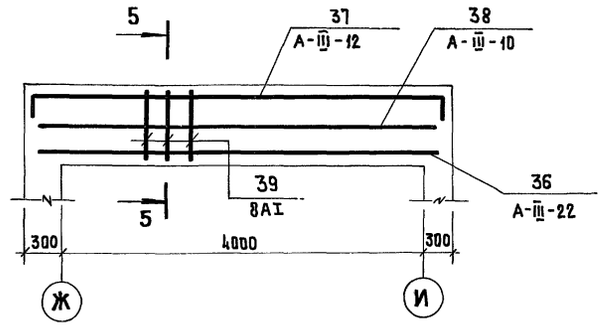

Спецификация к схемам расположения натяжного пункта и перекрытия

Марка	Обозначение	Наименование	К-во	Масса ед. кг	Примеч.
		Плиты			
ПМ2	КЖ-26	ПМ2	1		
ПМ3	КЖ-27	ПМ3	1		
		Балки			
БМ4	КЖ-27	БМ4	1		
БМ5	КЖ-27	БМ5	1		
БМ6	КЖ-27	БМ6	1		
Днище и стены	КЖ-26,27	Днище и стены			

ПМ3

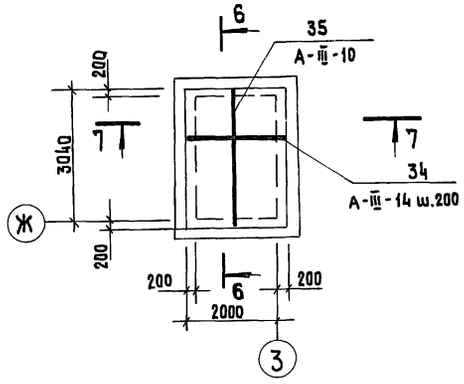

7 - 7

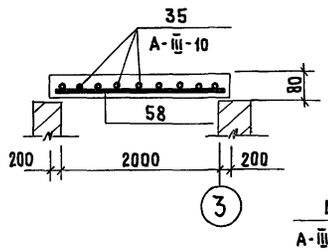

БМ5

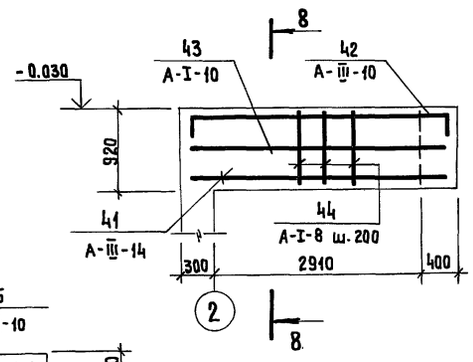

5 - 5

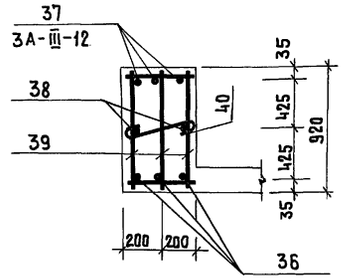

6 - 6

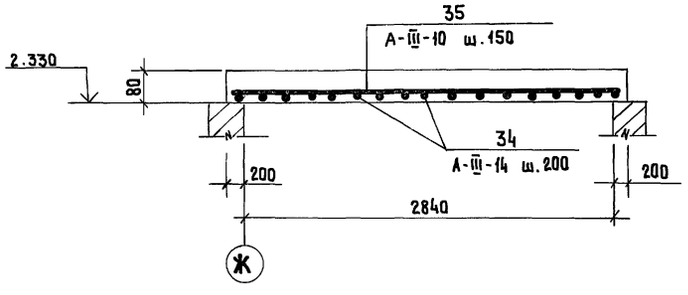

БМ6

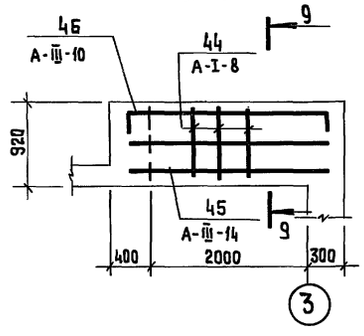

8 - 8 (9 - 9)

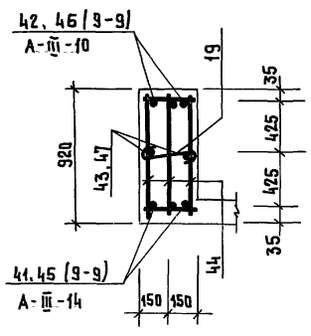

Данный лист смотреть совместно с листом КЖ-26.

ТИП	Коренков		
Н.контр.	Лифшиц		
Нач.отд.	Лаут		
Гл.констр.	Лаут		
Гл.спец.	Лифшиц		
Исполн.	Шершукова		

Привязан

Инв. №

708-73.92		КЖ	
Производственная база ремонтно-строительного управления			
Склад заполнителей емкостью 550 м³	Стадия	Лист	Листов
	Р	28	
Натяжной пункт. Армирование. Разрезы 4-4 ÷ 9-9 Блоки БМ4 ÷ БМ6. Плита ПМ3	ГИПРОКОММУНСТРОЙ г. Москва		

Инв. № подл. | Подп. и дата | Взам. инв. №

Формат А2

Альбом I

Типовой проект 708-73.92

Спецификация к монолитным изделиям натяжного пункта

Формат	Зона	Поз.	Обозначение	Наименование	Кол.	Примеч.
				Днище и стены		
				Документация		
				Сборочные единицы		
		22		Изделие закладн. МИЗ-9	2	
				Детали		
				А-III-12 ГОСТ 5781-82		
БЧ		1		ℓ=3590	46	3,18кг
БЧ		2		ℓ=3480	60	3,0 кг
БЧ		3		ℓ=3950	6	3,5 кг
БЧ		4		ℓ=5860	23	5,16 кг
БЧ		5		ℓ=4550	30	4,0 кг
БЧ		6		ℓ=3750	6	3,57кг
БЧ		7		ℓ=5860	16	5,16 кг
БЧ		8		ℓ=2850	30	3,42 кг
БЧ		9		ℓ=2350	21	2,09 кг
БЧ		10		ℓ=4550	35	4,05 кг
БЧ		23		ℓ=3650	3	3,21 кг
				А-III-10 ГОСТ 5781-82		
БЧ		11		ℓ=1700	30	1,05 кг
БЧ		12		ℓ=2050	24	1,27 кг
БЧ		13		ℓ=2350	21	1,45 кг
БЧ		14		ℓ=2850	30	1,91 кг
БЧ		15		ℓ=5860	16	3,62 кг
БЧ		16		ℓ=4550	40	2,81 кг
БЧ		17		ℓ=3750	46	2,38кг
БЧ		18		А-I-8 ГОСТ 5781-82		
				ℓ=1100	34	0,44кг
БЧ		19		А-I-6 ГОСТ 5781-82		
				ℓ=400	40	0,08 кг
БЧ		20		Уголок 75×75×6 ГОСТ 8509-86 / С235 ГОСТ 27772-88 ℓ=1050	8	7,26 кг
АИ		21	КЖИ-63.00.00	Анкер А-1	4	
				Материал		
				Бетон класса В15		27,2 м³
				Плита ПМ2		
				Документация		
				Сборочные единицы		

Формат	Зона	Поз.	Обозначение	Наименование	Кол.	Примеч.
		22		Изделие закладное		
				МИЗ-9	5	
				Детали		
				А-I-8 ГОСТ 5781-82		
БЧ		24		ℓ=1100	11	0,44кг
БЧ		25		ℓ=2250	6	0,88кг
БЧ		26		ℓ=1510	11	0,6 кг
БЧ		27		ℓ=2800	4	1,11 кг
БЧ		28		ℓ=690	12	0,03 кг
				А-III-12 ГОСТ 5781-82		
БЧ		29		ℓ=3550	12	3,16кг
БЧ		30		ℓ=2350	18	2,08кг
БЧ		31		ℓ=760	8	0,675кг
БЧ		32		ℓ=1860	2	1,64кг
				А-III-10 ГОСТ 5781-82		
БЧ		33		ℓ=1700	2	1,05 кг
АИ		21	КЖИ-63.00.0-02	Анкер А-1	8	
				Материал		
				Бетон класса В15		1,0 м³
				Плита ПМ3		
				Документация		
				Детали		
				А-III-12 ГОСТ 5781-82		
БЧ		34		ℓ=2350	16	2,02 кг
				А-III-10 ГОСТ 5781-82		
БЧ		35		ℓ=3190	12	1,96кг
				Материал		
				Бетон класса В15		0,75 м³
				БМЧ		
				Документация		
				Детали		
				А-III-22 ГОСТ 5781-82		
БЧ		36		ℓ=4550	3	13,6кг
				А-III-12 ГОСТ 5781-82		
БЧ		37		ℓ=4750	3	4,22кг
				А-III-10 ГОСТ 5781-82		

Формат	Зона	Поз.	Обозначение	Наименование	Кол.	Примеч.
БЧ		38		ℓ=4550	2	2,8 кг
				А-I-8 ГОСТ 5781-82		
БЧ		39		ℓ=880	23	1,35 кг
				А-I-6 ГОСТ 5781-82		
БЧ		40		ℓ=870	17	0,19кг
				Материал		
				Бетон марки В15		1,7 м³
				БМ5		
				Документация		
				Детали		
				А-III-12 ГОСТ 5781-82		
БЧ		41		ℓ=3310	3	2,42кг
				А-III-16 ГОСТ 5781-82		
БЧ		42		ℓ=3710	3	5,85 кг
				А-III-10 ГОСТ 5781-82		
БЧ		43		ℓ=3310	2	2,04кг
				А-I-8 ГОСТ 5781-82		
БЧ		44		ℓ=870	19	0,19кг
				А-I-6 ГОСТ 5781-82		
БЧ		19		ℓ=400	4	0,08 кг
				Материал		
				Бетон класса В15		1,03 м³
				БМ6		
				Документация		
				Детали		
				А-III-12 ГОСТ 5781-82		
БЧ		45		ℓ=2400	3	2,1 кг
				А-III-10 ГОСТ 5781-82		
БЧ		46		ℓ=2600	3	1,6 кг
				А-I-10 ГОСТ 5781-82		
БЧ		47		ℓ=2400	2	1,48кг
				А-I-8 ГОСТ 5781-82		
БЧ		44		ℓ=3210	12	1,27 кг
				А-I-6 ГОСТ 5781-82		
БЧ		19		ℓ=400	3	0,08 кг
				Материал		
				Бетон класса В15		0,64 м³

Взам. инв. №

Подпись и дата

Инв. № подл.

Привязан:

Инв. №

ГИП	Коренков	
Н. контр.	Лифшиц	
Нач. отд.	Лаут	
Гл. констр.	Лаут	
Гл. спец.	Лифшиц	
Исполн.	Шершукова	

708-73.92 КЖ

Производственная база ремонтно-строительного управления

Склад заполнителей емкостью 550 м³

Стадия	Лист	Листов
Р	29	

Натяжной пункт
Спецификация к монолитным изделиям

ГИПРОКОММУНСТРОЙ г. Москва

Формат А2

Альбом I

Типовой проект 708-73.93

Ведомость элементов

Поз.	Эскиз
1	1460, R=160, 1880
2	1600, R=160, 1630
3	250, 3700
4	5860
5	4550
6	3150
7	5860
8	2850
9	2350
10	4550
11	1700
12	2050
13	2350
14	2850
15	5860
16	4550
17	3750
18	250, 250
19	250
24	1000
25	2150
26	80, 1350, 80
27	800
28	340, 150
29	3550
30	2350
31	80, 600, 80
32	80, 1700, 80
33	1700
34	2350
35	3190
36	4550
37	100, 4550, 100
38	4550
39	880
40	350
41	3310
42	100, 3510, 100
43	3310
44	870
45	2400
46	80, 2440, 80
47	2400

1. Спецификацию элементов в монолитной конструкции натяжного пункта см. лист КЖ-29.
2. Защитный слой бетона - 35 мм.

Ведомость расхода стали на элемент (кг)

Марка элемента	Арматурные изделия											Всего	Закладные изделия							Всего	Общий расход
	Арматура класса												Прокат марки				Арматур. класса				
	A I					A III							С 235				A III				
	ГОСТ 5781-82												ГОСТ 8509-86		ГОСТ 19903-74		ГОСТ 5781-82				
	ф6	ф8	ф10		Итого	ф10	ф12	ф14	ф16	ф22		Итого	L75×6	Итого	-120×6	Итого	ф8	ф12	Итого		
ДНИЩЕ И СТЕНЫ	3.2	15.0	—		18,2	429.5	988,1		—	—		988,7	1417,6	58.1	58.1	3.4	3,4	0,8	1.6	2,4	63.9	2899,1
ПМ2	—	21,4	—		21.4	2.1	84,2		—	—		86,3	107,7	—	—	7.5	7.5	2,0	42,8	46,8	54.3	162,0
ПМ3	—	—	—		—	23.5	33,3		—	—		56,8	56,8	—	—	—	—	—	—	—	—	56,8
БМ4	3,3	31.1	—		34,4	5.6	12,6		—	40,8		93,4	127.8	—	—	—	—	—	—	—	—	127.8
БМ5	0,3	3.6	—		3,9	4.1	7,26		17.6	—		28,90	32,86	—	—	—	—	—	—	—	—	32,86
БМ6	0,3	15,3	2.96		18.6	4.8	6,3		—	—		11,1	29,7	—	—	—	—	—	—	—	—	50,7

ГИП	Коренков	
Н.контр.	Лифшиц	
Нач. отд.	Лаут	
Гл. констр.	Лаут	
Гл. спец.	Лифшиц	
Исполн.	Шершукова	

Привязан:

Инв. №

708-73.92		КЖ	
Производственная база ремонтно-строительного управления			
Склад заполнителей емкостью 550 м³	Стадия	Лист	Листов
	Р	30	
Натяжной пункт ведомость деталей	ГИПРОКОММУНСТРОЙ г. Москва		

Инв. № подл. | Подпись и дата | Взам. инв. №

формат А2

Альбом I

Типовой проект 708-73.92

Схема расположения камеры на отм. -3.650

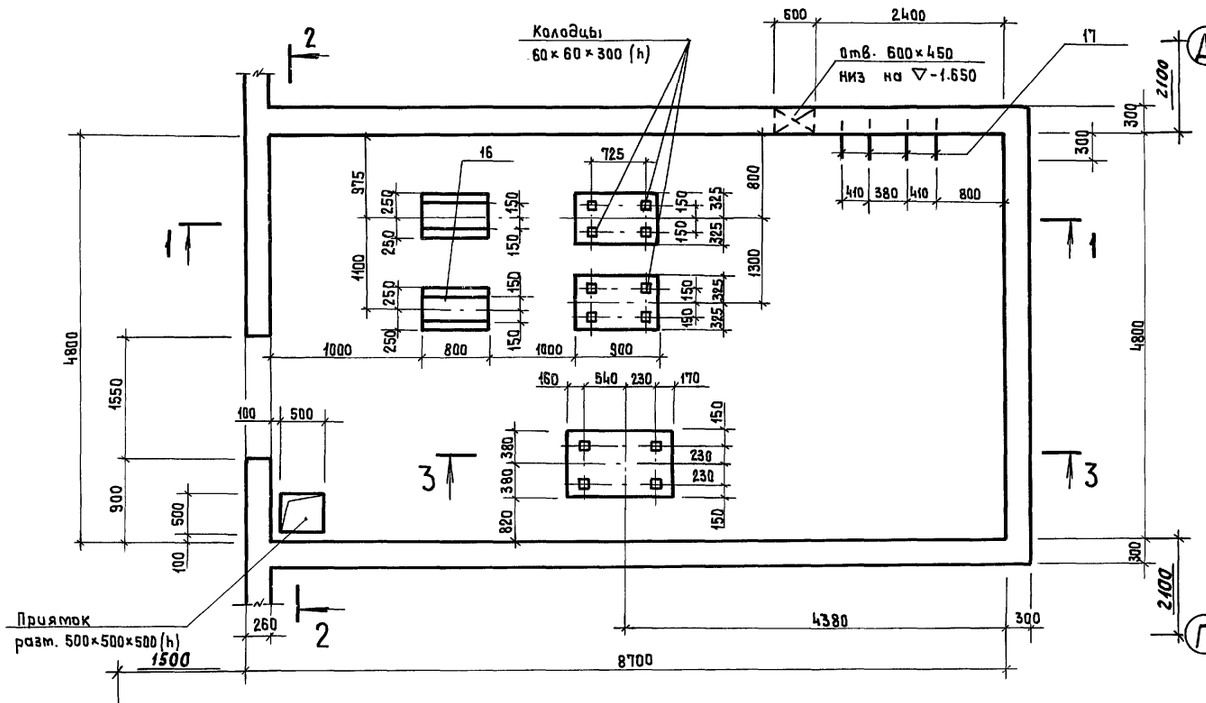

1 – 1

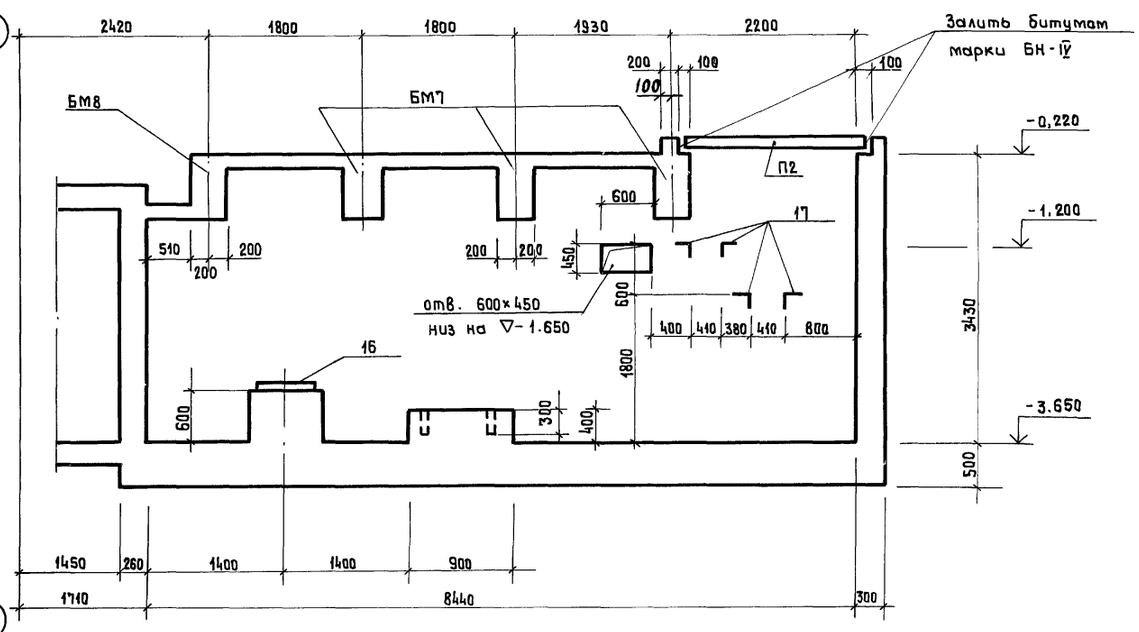

Схема расположения камеры на отм. -0.220

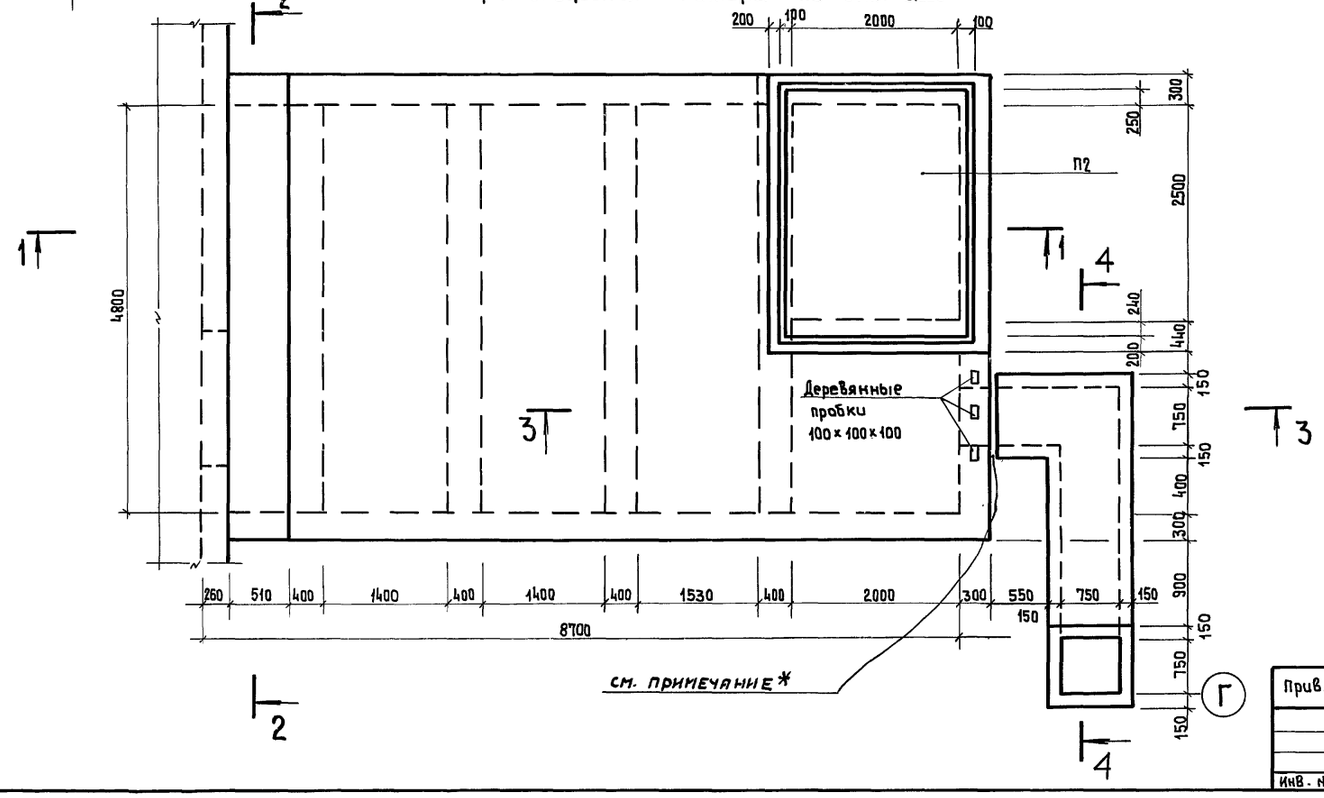

Спецификация к схемам расположения венткамеры ВМ-1

Марка	Обозначение	Наименование	К-во	Масса ед. кг	Примеч.
Днище стены перекрытия	КЖ-33; КЖ-35	Днище и стены	1		
		Балки			
БМ7	КЖ-35	БМ7	3		
БМ8	КЖ-35	БМ8	1		
		Плиты			
П1	3.006.1-2.87.2-7	ПТ8-3а	1	150	
П2	3.006.1-2.87.2-42	П18-8а	1	2420	

1. Данный лист см. совместно с листами КЖ-32 ÷ КЖ-36.
2. *Заделку шва выполнять из битумной эластичной мастики

Согласовано: Группа ТХ Козлов; Группа ОВ Опарина

Взам. инв. №

Подпись и дата

Инв. № подл.

Привязан

Инв. №

ГИП	Каренков	
Н. контр.	Лифшиц	
Нач. отд.	Лаут	
Гл. констр.	Лаут	
Гл. спец.	Лифшиц	
Исполн.	Шерешкова	

708-73.92 КЖ

Производственная база ремонтно-строительного управления

Склад заполнителей емкостью 550 м³

Венткамера ВМ-1

Схемы расположения камеры на отм. -3.650 и -0.220

Стадия	Лист	Листов
Р	31	

ГИПРОКОММУНСТРОЙ г. Москва

Формат А2

Альбом I

Типовой проект 708-73.92

3-3

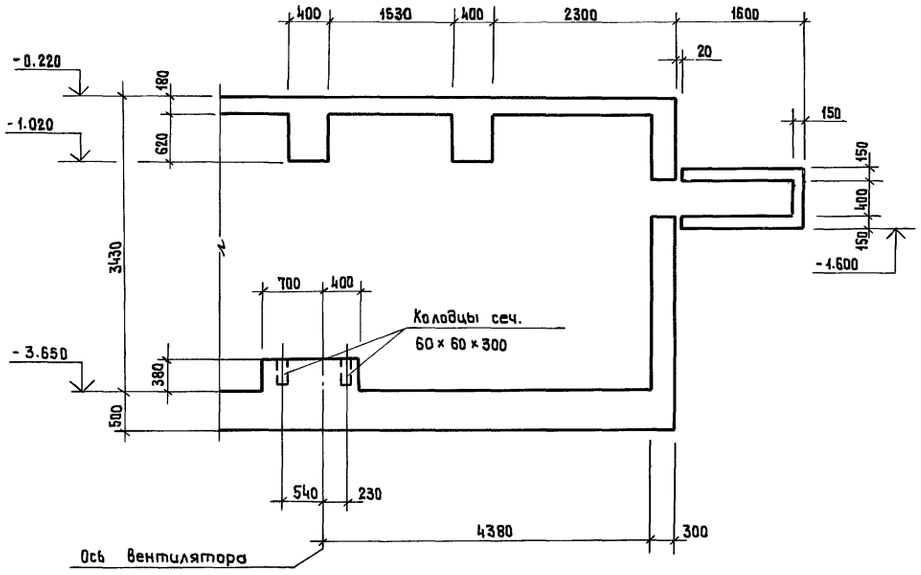

4-4

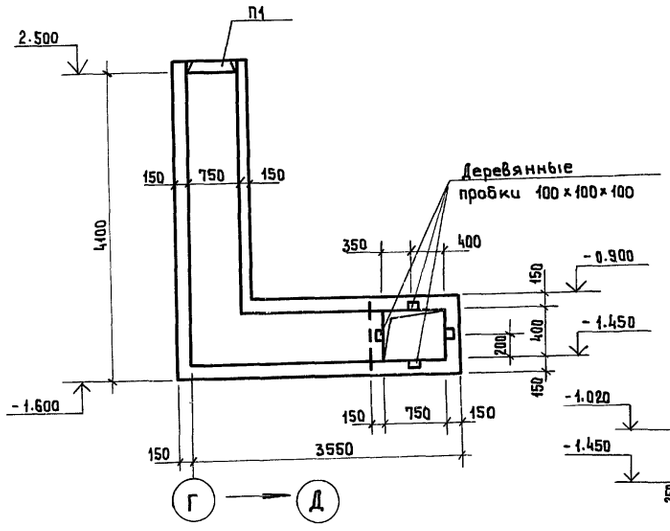

2-2

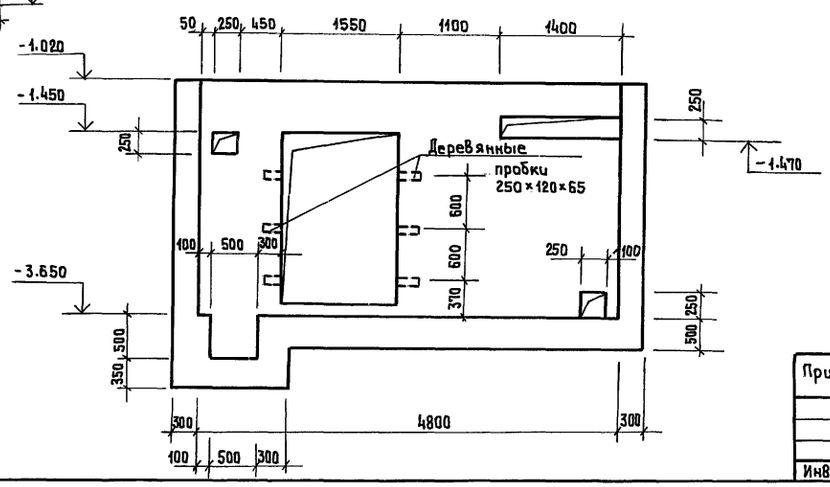

Ведомость деталей

Поз.	Эскиз
19	750, 600
20	800; 165, 165
21	1200; 80, 80
22	1100
23	2300
24	1650
25	1350
26	1800
27	1150, 1300
28	1300; 165, 165
29	3650
30	2500

Поз.	Эскиз
31	2200
32	1400
33	1500; 1500
34	2900
35	5400
36	780
37	3500
38	250
39	800; 1000
40	1650; 1900

Поз.	Эскиз
41	600, 1000, 600
42	500
43	1400, 250
44	3050
45	1675; 1875, R=250
46	900
47	900
48	2730
49	4280, 1100
50	780, 250
51	650, 1000, 650
52	780, 1080, 2150
53	2600

Поз.	Эскиз
54	200
55	350, 1150
56	п.м.
57	600, 1550
58	1550
59	100, 3600, 600
60	2700, 600
61	300, 3600
62	3400
63	980; 600, 600
64	3950, 600
65	390
66	350; 300, 300

Ведомость расхода стали на элемент, кг

Марка элемента	Арматурные изделия: Арматура класса AI ГОСТ 5781-82 ф6	ф8	ф10	ф12	Итого	Арматура класса AIII ГОСТ 5781-82 ф10	ф12	ф16	ф20	ф25		Итого	Всего	Изделия закладные: Прокат марки С235 ГОСТ 103-76 δ=6	δ=8	δ=20	Итого	С245 ГОСТ 8509-72 L75×6		Итого	С235 ГОСТ 8509-72			Арматура класса AII ГОСТ 5781-82 ф10		Итого	Всего	Общий расход
Днище стены перекрытия	91.0	875.0	226.0	1084.0	2276.0	340.0	1063.0	1160.0	872.0	333.0		3738.0	6014.0	12.0	30.2	—	42.2	16.0		16.0	4.8		4.8	63.0	6077.0
БМ7			50.4	25.8	76.2		—			108.3		108.3	184.5		15.3	15.3										200.0
БМ8			50.4	25.8	76.2		29.0			108.3		137.3	213.5		15.3	15.3										228.8

1. Данный лист смотреть совместно с листами КЖ-31; КЖ-33÷КЖ-36.

Привязан:

Инв. №

Гип	Коренков	
Н. контр.	Лифшиц	
Нач. отд.	Лаут	
Гл. констр.	Лаут	
Гл. спец.	Лифшиц	
Исполн.	Шершукова	

708-73.92 КЖ

Производственная база ремонтно-строительного управления

Склад заполнителей емкостью 550 м³

Венткамера ВМ-1
Опалубка. Разрезы 2-2÷4-4
Спецификация

Стадия	Лист	Листов
Р	32	

ГИПРОКОММУНСТРОЙ г. Москва

Взам. инв. № | Подп. и дата | Инв. № подл.

Ц00092-01 44

формат А2

Альбом I

Типовой проект 708-73.92

План раскладки нижней арматуры днища

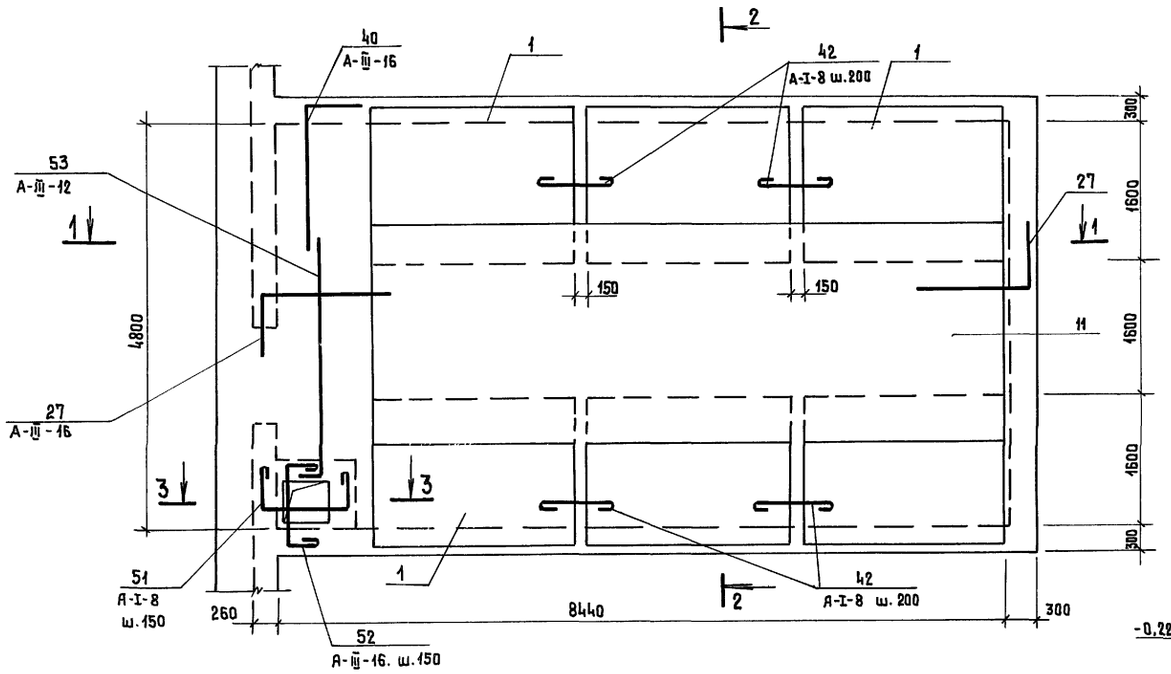

План раскладки верхней арматуры днища

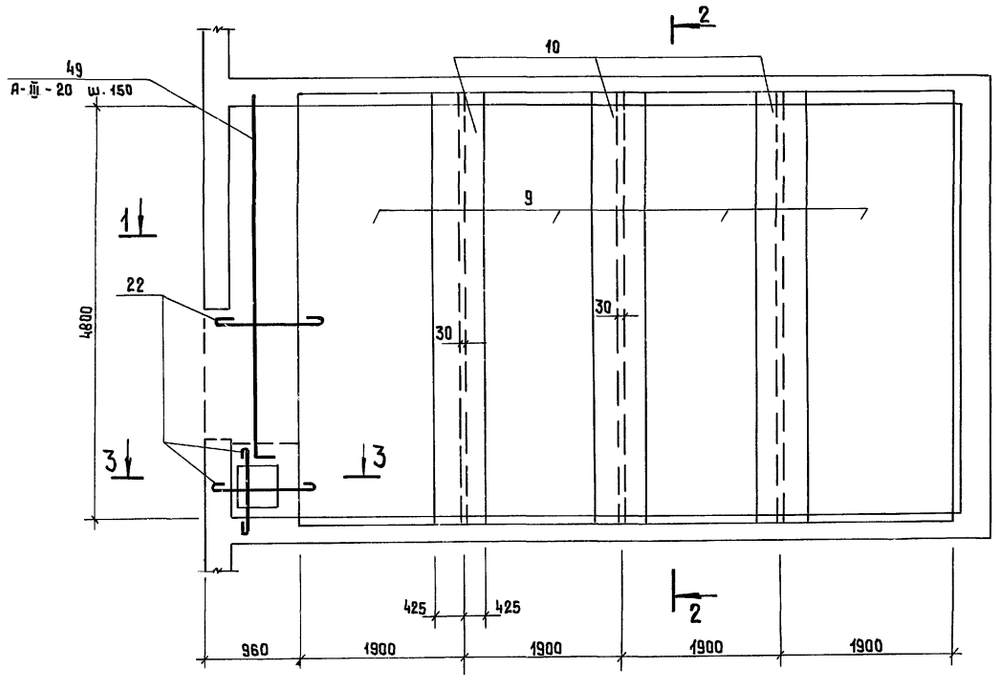

1 – 1

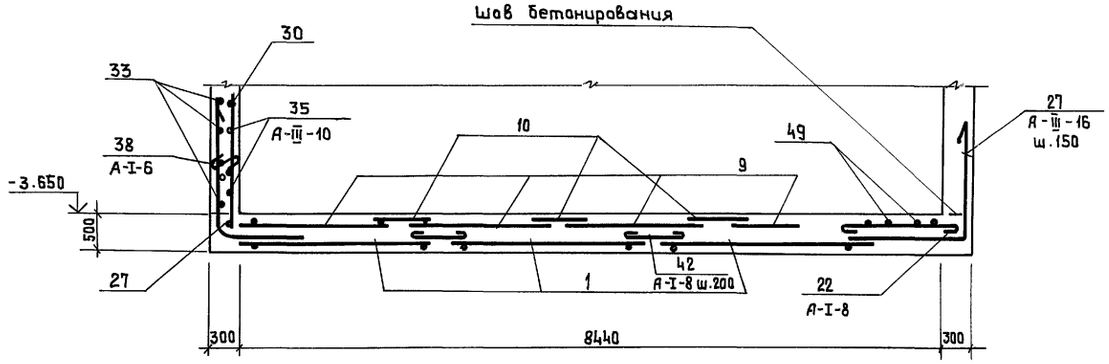

2 – 2, повернута

3 – 3

Армирование балок БМ7, БМ8
см. лист КЖ32

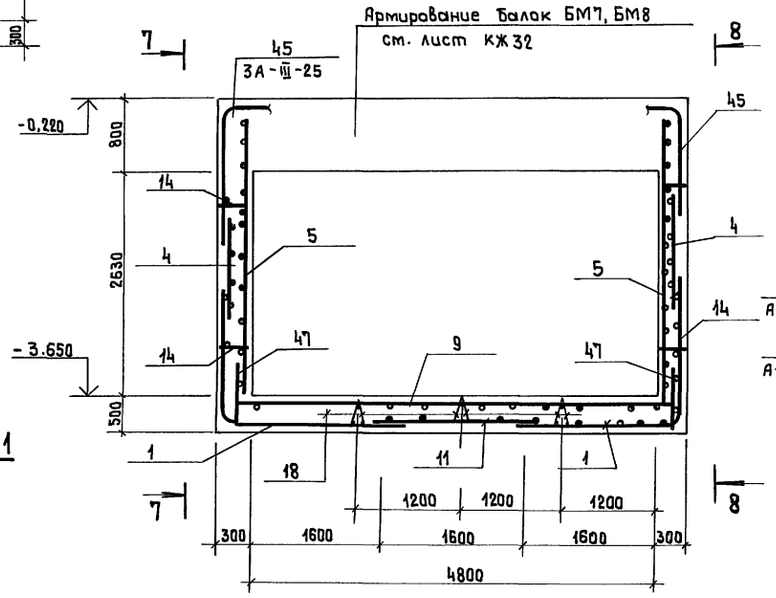

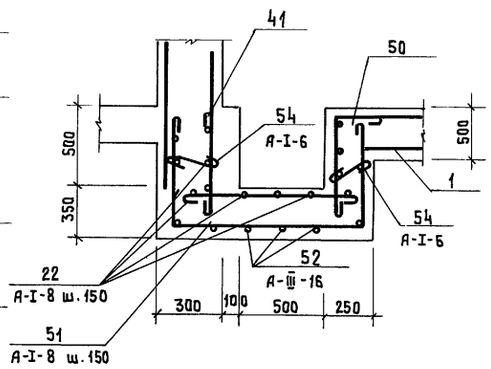

1. Данный лист рассматривать совместно с листами КЖ31, КЖ32, КЖ35.
2. Защитный слой бетона - 35 мм.
3. Позиции с 1÷18 см. спецификацию лист КЖ36.

Гип	Каренков		708-73.92 КЖ
Н. контр.	Лифшиц		Производственная база ремонтно-строительного управления
Нач. отд.	Лаут		Склад заполнителей емкостью 550 м3
Гл. констр.	Лаут		Стадия: Р; Лист: 33; Листов:
Гл. спец.	Лифшиц		Венткамера ВМ-1. Планы раскладки нижней и верхней арматуры днища
Исполн.	Шершнева		ГИПРОКОММУНСТРОЙ г. Москва

Привязан:

Инв. №

Взам. инв. № | Подп. и дата | Инв. № подл.

Альбом I

Типовой проект 708-73.92

План раскладки нижней арматуры перекрытия

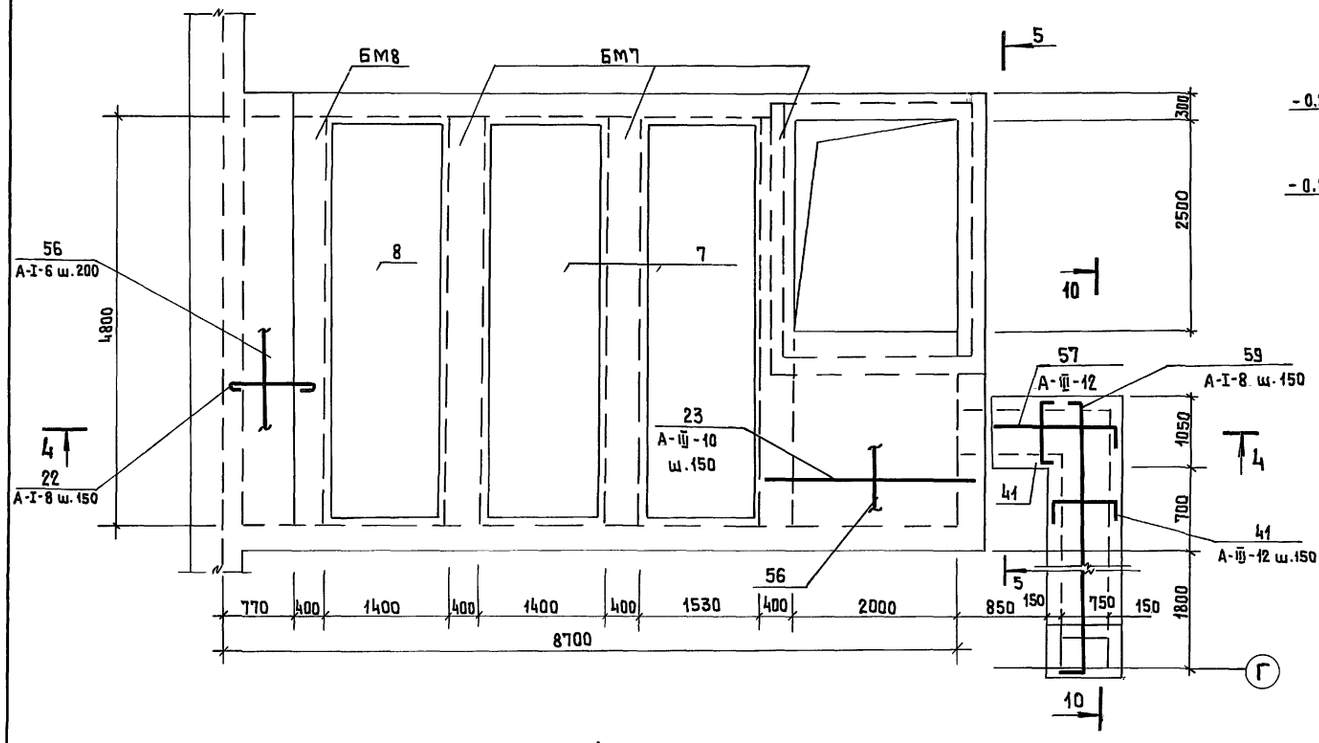

План раскладки верхней арматуры перекрытия

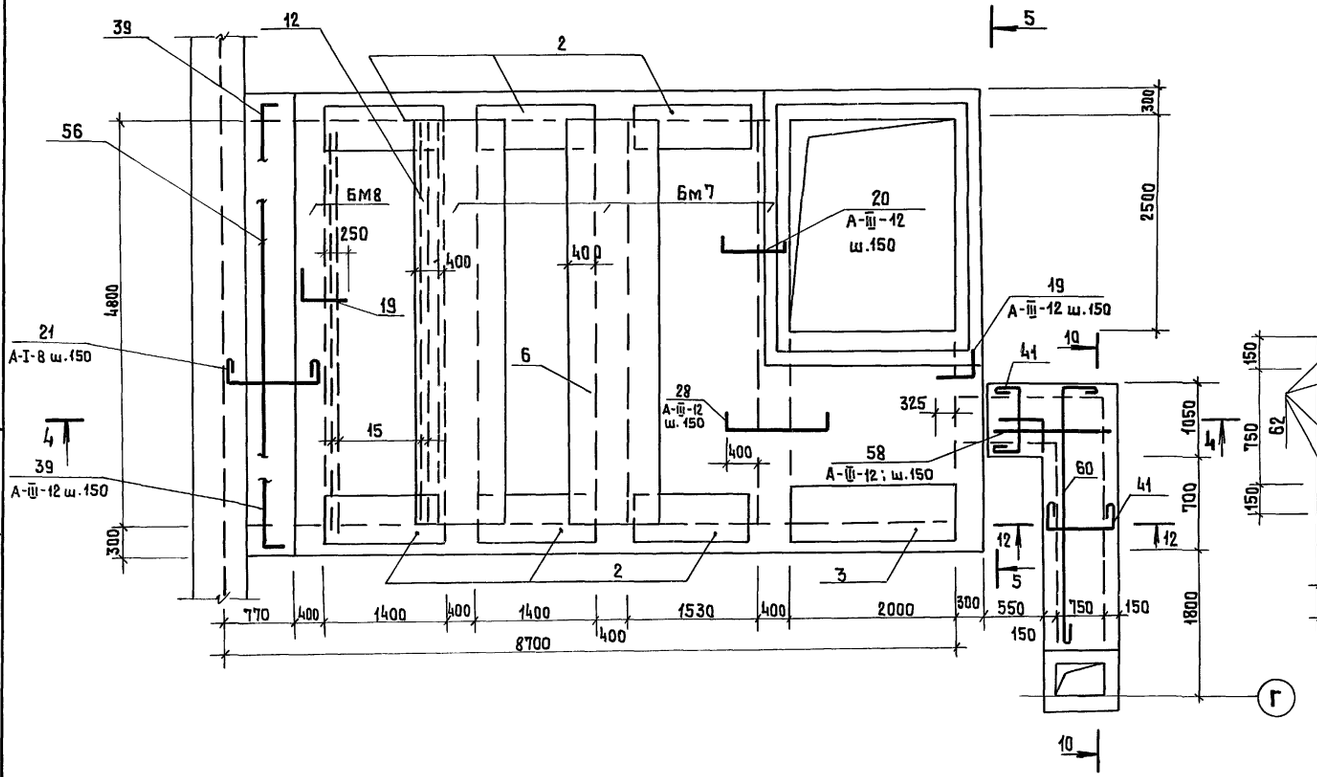

4 - 4

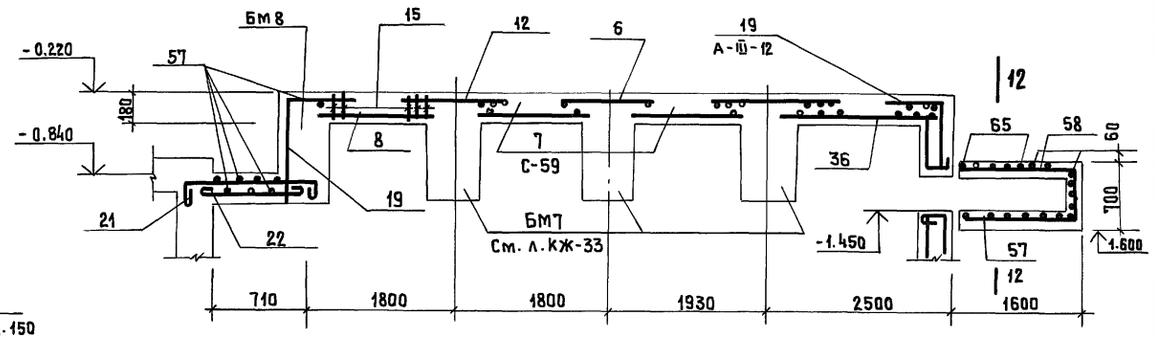

5 - 5, повернуто

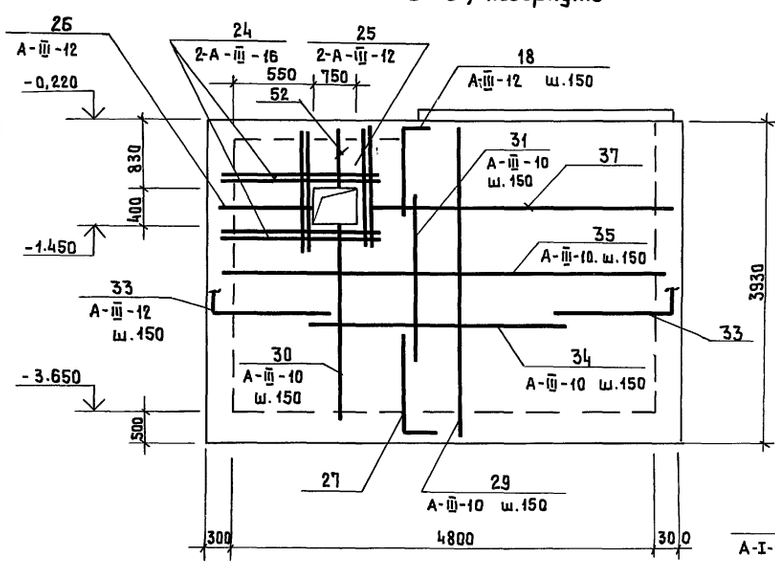

12 - 12

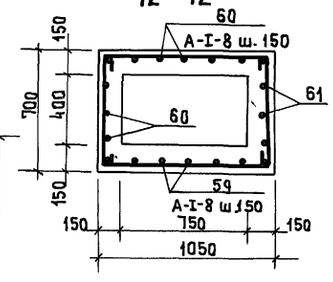

10 - 10

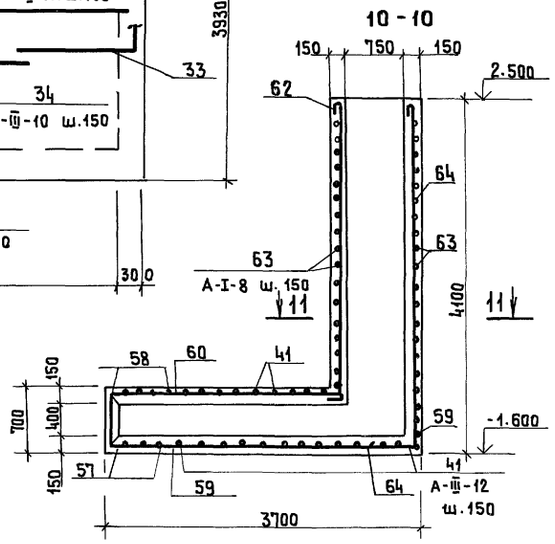

11 - 11

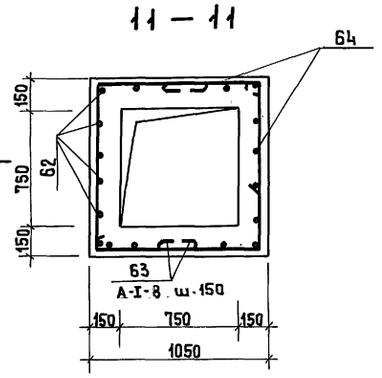

1. Данный лист читать совместно с листами КЖ-31; КЖ-32.

Гип	Каренков	
Н.контр.	Лифшиц	
Нач.отд.	Лаут	
Гл.констр.	Лаут	
Гл.спец.	Лифшиц	
Исполн.	Шершнкова	

Привязан:

Инв.№

708-73.92 КЖ

Производственная база ремонтно-строительного управления

Склад заполнителей емкостью 550 м³

Стадия	Лист	Листов
Р	34	

Венткамера ВМ-1
Армирование. Перекрытия на отм. - 0.220

ГИПРОКОММУНСТРОЙ
г. Москва

Инв.№ подл. | Подп. и дата | Взам.инв.№

Ц00092-01 46 формат А2

Альбом I

Типовой проект 708-73.92

Балка БМ7. (БМ8)

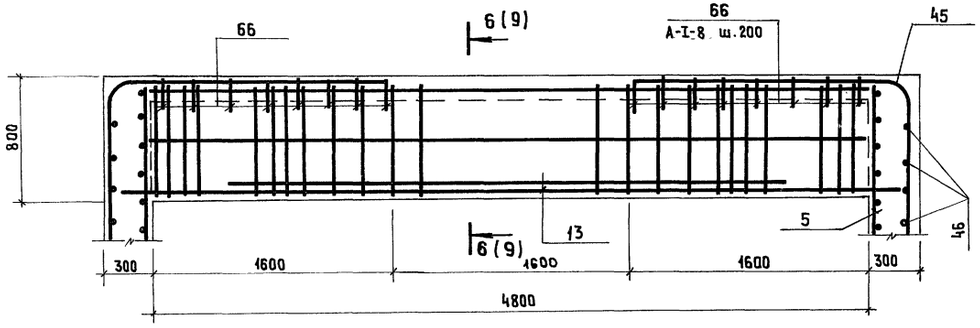

6 - 6

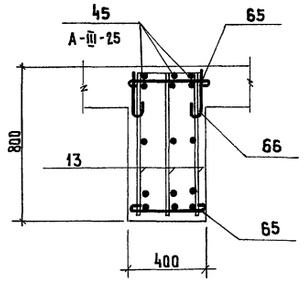

7 - 7
(Внутренняя арматура)

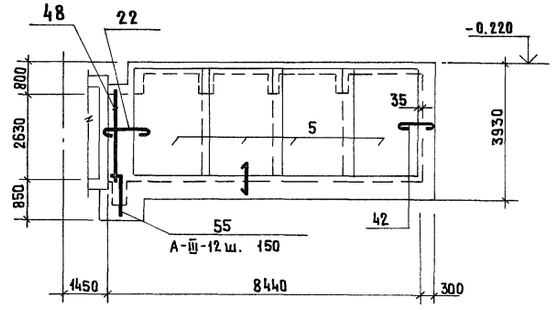

7 - 7
(Наружная арматура)

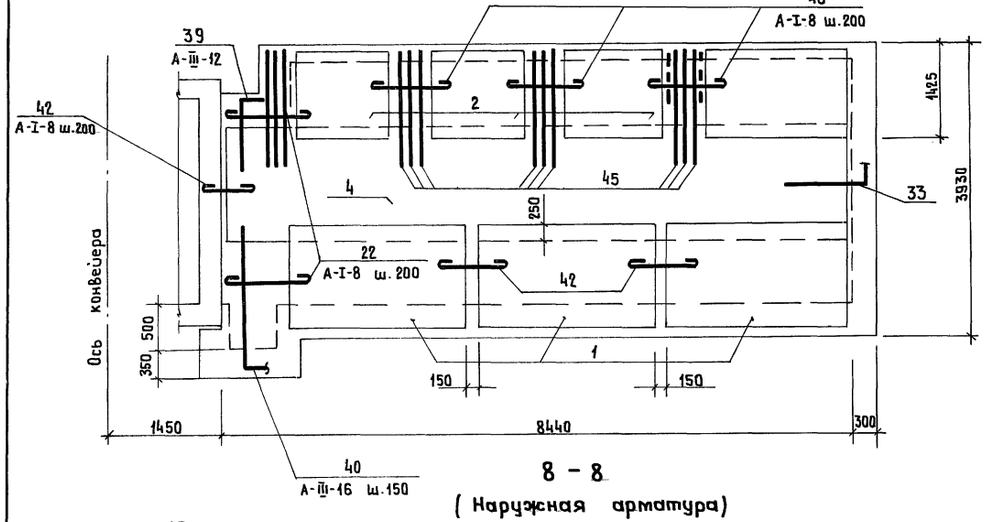

8 - 8
(Внутренняя арматура)

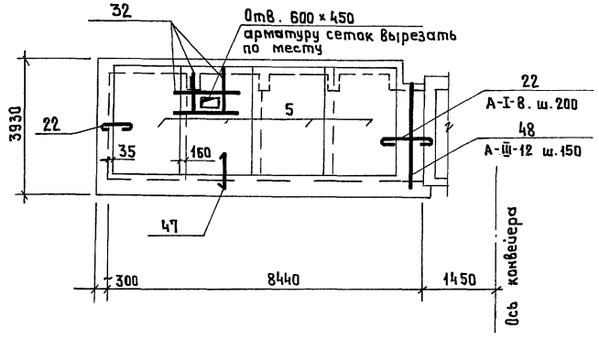

9-9 (для БМ8)

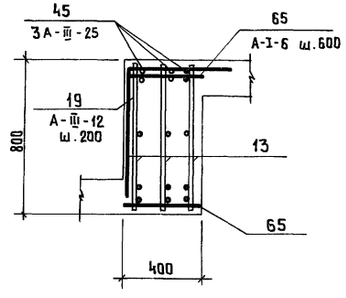

8 - 8
(Наружная арматура)

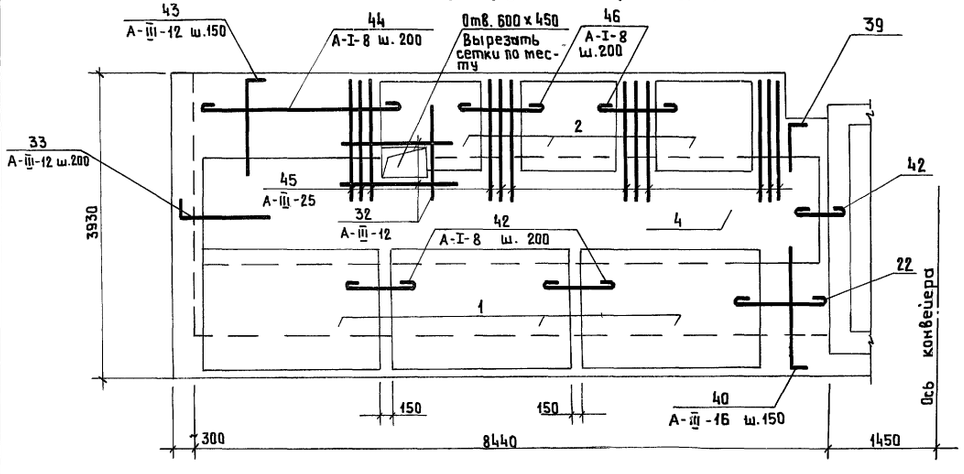

1. Данный лист читать совместно с листами КЖ-33, КЖ-34.
2. Защитный слой бетона 35 мм.
3. Позиции с 1÷18 см: спецификацию лист КЖ-36.

ГИП	Каренков	
Н. контр.	Лифшиц	
Нач. отд.	Лачт	
Гл. констр.	Лачт	
Гл. спец.	Лифшиц	
Исполн.	Шершукова	

Привязан:

Инв. №

708-73.92 КЖ

Производственная база ремонтно-строительного управления

Склад заполнителей емкостью 550 м³

Стадия	Лист	Листов
Р	35	

Венткамера ВМ-1
Армирование балок БМ7, БМ8 и стен. Разрезы 6-6÷9-9

ГИПРОКОММУНСТРОЙ
г. Москва

Взам. инв. № | Подп. и дата | Инв. № подл.

формат А2

Ц00092-01 47

Спецификация к венткамере ВМ-1

Формат	Зона	Поз.	Обозначение	Наименование	Кол.	Примечание
				Днище и стены		
				Сборочные единицы		
				Сетки		
А4		1	КЖИ-103.00.0	С-53	6	
А4		2	КЖИ-104.00.0	С-54	6	
А4		3	КЖИ-105.00.0	С-55	1	
А4		4	КЖИ-106.00.0	С-56	2	
А4		5	КЖИ-107.000	С-57	8	
А4		6	КЖИ-108.00.0	С-58	1	
А4		7	КЖИ-109.00.0	С-59	2	
А4		8	КЖИ-110.00.0	С-60	1	
А4		9	КЖИ-111.00.0	С-61	4	
А4		10	КЖИ-112.00.0	С-62	3	
А4		11	КЖИ-113.00.0	С-63	1	
А4		12	КЖИ-114.00.0	С-64	1	
				Каркасы		
А4		14	КЖИ-47.00.0	КР-41	6	
А4		15	КЖИ-48.00.0	КР-42	6	
А4		18	КЖИ-46.00.0	КР-40	6	
				Закладные изделия		
А4		16	КЖИ-62.00.0	М-8	2	
				Детали		
БЧ		17		Уголок 6-75×75×6 ГОСТ 8509-86 / С235 ГОСТ 27772-88 ℓ=550	4	3,8кг
				А-III-12 ГОСТ 5781-82		
БЧ		19		ℓ-1350	49	58,7кг
БЧ		20		ℓ-1130	2	21,1кг
				А-I-8 ГОСТ 5781-82		
БЧ		21		ℓ-1500	33	19,6кг
БЧ		22		ℓ-1200	119	56,4кг
				А-III-10 ГОСТ 5781-82		
БЧ		23		ℓ-2300	16	22,7кг
				А-III-16 ГОСТ 5781-82		
БЧ		24		ℓ-1650	4	10,4кг
				А-III-12 ГОСТ 5781-82		
БЧ		25		ℓ-1350	4	4,8кг
БЧ		26		ℓ-800	2	1,4кг
				А-III-16 ГОСТ 5781-82		
БЧ		27		ℓ-2450	33	127,6кг
				А-III-12 ГОСТ 5781-82		
БЧ		28		ℓ-1630	16	23,2кг
				А-III-10 ГОСТ 5781-82		
БЧ		24		ℓ-3550	23	50,4кг
БЧ		30		ℓ-2650	6	9,8кг
БЧ		31		ℓ-2200	33	44,8кг
				А-III-12 ГОСТ 5781-82		
БЧ		32		ℓ-1400	7	8,7кг
БЧ		33		ℓ-3000	36	95,9кг
				А-III-10 ГОСТ 5781-82		
БЧ		34		ℓ-2900	32	57,2кг
БЧ		35		ℓ-5100	14	44,05кг
				А-III-12 ГОСТ 5781-82		
БЧ		36		ℓ-780	6	4,2кг
				А-III-10 ГОСТ 5781-82		
БЧ		37		ℓ-3500	6	12,9кг
				А-I-6 ГОСТ 5781-82		
БЧ		38		ℓ-400	20	1,8кг
				А-III-12 ГОСТ 5781-82		
БЧ		39		ℓ-1800	8	12,8кг
				А-III-16 ГОСТ 5781-82		
БЧ		40		ℓ-3550	8	44,8кг
				А-III-12 ГОСТ 5781-82		
БЧ		41		ℓ-200	52	101,6кг
				А-I-8 ГОСТ 5781-82		
БЧ		42		ℓ-600	174	41,2кг
				А-III-12 ГОСТ 5781-82		
БЧ		43		ℓ-1650	14	20,5кг
				А-I-8 ГОСТ 5781-82		
БЧ		44		ℓ-3150	7	8,7кг
				А-III-25 ГОСТ 5781-82		
БЧ		45		ℓ-3450	24	319,0кг
				А-I-8 ГОСТ 5781-82		
БЧ		46		ℓ-1000	30	11,8кг
				А-III-12 ГОСТ 5781-82		
БЧ		47		ℓ-900	110	87,9кг
БЧ		48		ℓ-2730	10	24,2кг
				А-III-20 ГОСТ 5781-82		
БЧ		49		ℓ-5380	5	66,3кг
				А-I-8 ГОСТ 5781-82		
БЧ		50		ℓ-1030	5	2,0кг
БЧ		51		ℓ-2400	5	4,7кг
				А-III-16 ГОСТ 5781-82		
БЧ		52		ℓ-3010	6	28,5кг
БЧ		53		А-III-12 ГОСТ 5781-82 ℓ-2600	5	11,5кг
БЧ		54		А-I-6 ГОСТ 5781-82 ℓ-350	10	0,8кг
БЧ		55		А-III-12 ГОСТ 5781-82 ℓ-1500	5	1,3кг
				А-III-12 ГОСТ 5781-82		
БЧ		56		А-I-6 ГОСТ 5781-82	180п.	m 39,9кг
				А-III-12 ГОСТ 5781-82		
БЧ		57		ℓ-2150	6	11,5кг
БЧ		58		ℓ-1550	6	8,3кг
				А-I-8 ГОСТ 5781-82		
БЧ		59		ℓ-4400	6	10,4кг
БЧ		60		ℓ-3400	10	13,4кг
БЧ		61		ℓ-4000	5	7,9кг
БЧ		62		ℓ-3550	5	7,0кг
БЧ		63		ℓ-2300	52	47,2кг
БЧ		64		ℓ-4650	19	34,9кг
				Материал		
				Бетон класса В15	63м³	
				БМ1		
				Сборочные единицы		
А4		13	КЖИ-45.00.0	Каркас КР39	3	
				Детали		
БЧ		45		А-III-25 ГОСТ 5781-82 ℓ-3450	24	319,0кг
БЧ		65		А-I-6 ГОСТ 5781-82 ℓ-450	48	4,8кг
БЧ		66		А-I-8 ГОСТ 5781-82 ℓ-1150	48	21,8кг
				Материал		
				Бетон класса В15	4,6	м³
				БМ8		
				Сборочные единицы		
				Каркас		
А4		13	КЖИ-45.000	КР39	3	
				Детали		
				А-I-6 ГОСТ 5781-82		
БЧ		65		ℓ-450	16	1,6кг
				А-I-8 ГОСТ 5781-82		
БЧ		66		ℓ-1150	16	7,3кг
				А-III-25 ГОСТ 5781-82		
БЧ		45		ℓ-3450	24	319,0кг
				А-III-12 ГОСТ 5781-82		
БЧ		19		ℓ-1350	49	58,7кг
				Материал		
				Бетон класса В15	1,6	м³

Альбом I

Типовой проект 708-73.92.

Взам. инв.№ | Подпись и дата | Инв.№ подл.

Привязан:

Инв.№

ГИП	Каренков		
Н.контр.	Лифшиц		
Нач.отд.	Лаут		
Гл.констр.	Лаут		
Гл.констр.	Лифшиц		
Исполн.	Шершукова		

708-73.92 КЖ

Производственная база ремонтно-строительного управления

Склад заполнителей емкостью 550 м³

Стадия	Лист	Листов
Р	36	

Венткамера ВМ-1

Спецификация к венткамере

ГИПРОКОММУНСТРОЙ г. Москва

Формат А2

Альбом I

Типовой проект 708-73.92

Ведомость рабочих чертежей основного комплекта КМ

Лист	Наименование	Примечание
1	Общие данные	
2	Техническая спецификация стали	
3	Схема расположения течек под штабельного	
	тоннеля.	
4	Течка Т-1	
5	Схемы расположения лестниц натяжного пункта,	
	пункта перегрузки. План съемного щита над монтаж-	
	ным проемом пункта перегрузки натяжного пункта.	
	Сечения 1-1÷9-9.	

Ведомость металлоконструкций по видам профилей

Наименование конструкции по номенклатуре прейскуранта № 01-09	Позиция по прейскуранту № 01-09	№ п/п	Код конструкций	Масса конструкций, т. по видам профилей стали: Всего стали высокой прочности	Балки и швеллеры	Крупносортная сталь	Среднесортная сталь	Мелкосортная сталь	Толстолистовая ст.	Универсальная сталь	Тонколистовая сталь	Гнутые и гнутосварные	Трубы	Прочие	Всего	Количество, шт.	Серия типовых конструкций
Нетиповые конструкции																	
Течка					1,047	2,58									3,627		
Щиты и панели покрытий и стен					0,298	0,718									1,016		
Итого					1,345	3,298									4,643		
С учетом массы наплавленного металла в разл. 1%					0,013	0,033									0,046		
Итого с учетом 3% на уточнения массы в чертежах КМД					0,04	0,098									0,138		
Контрольная сумма					1,398	3,429									4,827		
Типовые конструкции																	
лестницы, площ. ограж.															0,440		

Ведомость ссылочных документов

Обозначение	Наименование	Примечание
Серия 1.450.3-6 Вып. 1	Стальные лестницы, площадки, стремянки и ограждения.	

1. Стальные конструкции разработаны на стадии КМ и являются исходным материалом для разработки чертежей марки КМД.
2. Для стальных конструкций применена сталь марок С 235; С 245.
   Указания о применении марки стали в технической спецификации стали.
3. Изготовление конструкций производить в соответствии со СНиП III-18-75 „Металлические конструкции," монтаж по СНиП 3.03.01-87
4. Все заводские соединения сварные, монтажные соединения выполняются на болтах нормальной точности М12 и на монтажной сварке.
5. Для ручной сварки на монтаже применяются электроды типа Э-42 и Э-42А по ГОСТ 9467-75.
6. За условную отметку 0.000 принята отметка чистого пола цеха.
7. Стальные конструкции окрасить масляной краской за 2 раза по масляному грунту с железным суриком.

Условные обозначения.

- Видимый заводской шов.
- Невидимый заводской шов.
- Видимый монтажный шов.
- Невидимый монтажный шов.
- Монтажный болт.

Типовой проект разработан в соответствии с действующими нормами и правилами и предусматривает мероприятия, обеспечивающие взрывную, взрывопожарную и пожарную безопасность при эксплуатации здания.

Главный инженер проекта /Коренков/

Инв. № подл. | Подпись и дата | Взам. инв. №

Инв. №			
ГИП	Коренков		
Н. контр.	Лифшиц		
Нач. отд.	Лаут		
Гл. конс.	Лаут		
Гл. спец.	Лифшиц		
Исполн.	Шершуков		

Привязан:

708-73.92 КМ

Производственная база ремонтно-строительного управления.

Склад заполнителей емкостью 550 м³

Стадия	Лист	Листов
Р	1	5

Общие данные.

Гипрокоммунстрой г. Москва

Формат А2

Ц00092-01 49

Альбом I

Типовой проект 708-73.92

Инв.№ подл. | Подпись и дата | Взам.инв.№

Техническая спецификация стали

Вид профиля и ГОСТ	Марка стали и ГОСТ	Обозначение и размер профиля мм	№№ п.п.	Код: Марка стали	Код: Вида профиля	Код: Размера профиля	Количество, шт.	Длина, мм	Масса стали по элементам конструкций, т: Течка (код элемента конструкц. 526393)	Масса стали по элементам конструкций, т: Шиты и панели покрытий и стен (код элемента конструкц. 526211)			Общая масса, т	Масса потребности в стали по кварталам (заполняется изготовителем): I	II	III	IV	Заполняется ВЦ
1	2	3	4	5	6	7	8	9										
Нетиповые конструкции			1															
Швеллеры по ГОСТ 8240-89	С245 ГОСТ 27772-88	С 20	2		24171				1,047				1,047					
		С 16	3		24147					0,06			0,06					
		С 10	4		24112					0,238			0,238					
	Итого		5						1,047	0,298			1,345					
Всего профиля			6						1,047	0,298			1,345					
Сталь угловая равнополочная по ГОСТ 8509-86	С235 ГОСТ 27772-88	L 50х5	7		21003				0,074	0,015			0,089					
	Итого		8															
			9						0,074	0,015			0,089					
Всего профиля			10						0,074	0,015			0,089					
Сталь толстолистовая по ГОСТ 19903-74	С235 ГОСТ 27772-88	– δ=6	11		71110				2,506				2,506					
	Итого		12															
			13						2,506				2,506					
Всего профиля			14						2,506				2,506					
Сталь рифленая по ГОСТ 8568-77	С235 ГОСТ 27772-88	Риф. δ=4	15		71315					0,703			0,703					
	Итого		16															
			17							0,703			0,703					
Всего профиля			18							0,703			0,703					
Итого металла			19						3,627	1,016			4,643					
Типовые конструкции			20															
Лестницы, площадки, огражд.			21										0,440					
Всего масса металла			22										1,944					
В том числе по маркам	С235		23						2,58	0,718			3,298					
	С245		24						1,047	0,298			1,345					
Масса поставки элементов по кварталам (заполняется заказчиком)		I	25															
		II	26															
		III	27															
		IV	28															

ГИП	Коренков	
Н.контр.	Лифшиц	
Нач.отд.	Лаут	
Гл.конст	Лаут	
Гл.спец	Лифшиц	
Исполн	Шершукова	

Привязан:

Инв.№

708-73.92 КМ

Производственная база ремонтно-строительного управления.

Склад заполнителей емкостью 550 м3

Стадия	Лист	Листов
Р	2	

Техническая спецификация стали.

Гипрокоммунстрой г. Москва

Формат: А2

Альбом I

Типовой проект 708-73.92

Схема расположения течек

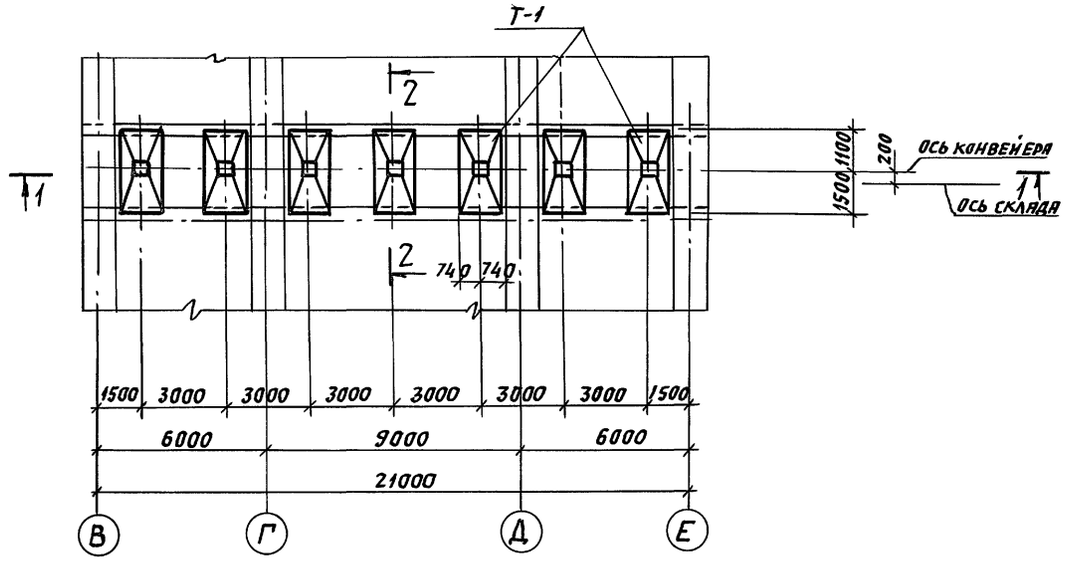

1-1

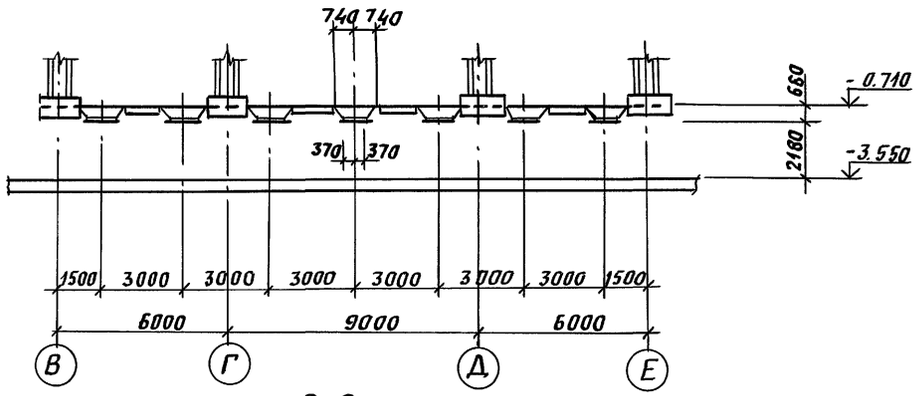

2-2

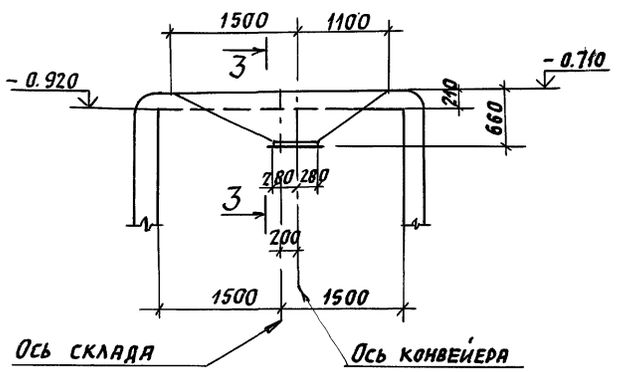

3-3

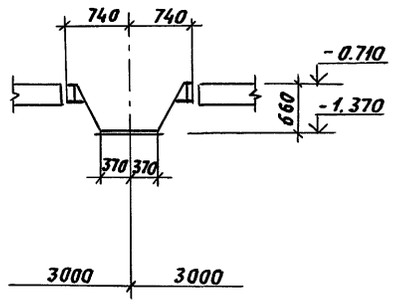

Марка	Обозначение	Наименование	Кол.	Масса кг	Прим.
Т-1	КМ-4	Течка Т-1	7		

1. Конструкции подлежат окраске масляной краской за 2 раза по масляному грунту с железным суриком.
2. Конструкцию течки Т-1 см. лист КМ-4

Согласовано: Козлов

Группа ТХ

Инв. N подл. | Подпись и дата | Взам. инв. N

ГИП	Коренков		702-73.92 КМ
Н.контр.	Лифшиц		Производственная база ремонтно-строительного управления.
Нач.отд.	Лаут		Склад заполнителей емкостью 550 м³. Стадия Р; Лист 3; Листов
Гл.конст.	Лаут		Схема расположения течек подштабельного тоннеля. ГИПРОКОММУНСТРОЙ г. Москва
Гл.спец.	Лифшиц		
Исполн.	Шершукова		

Привязан

Инв. No

Формат: А2

Ц00092-01 5/

Альбом I

Типовой проект 708-73.92

Течка Т-1

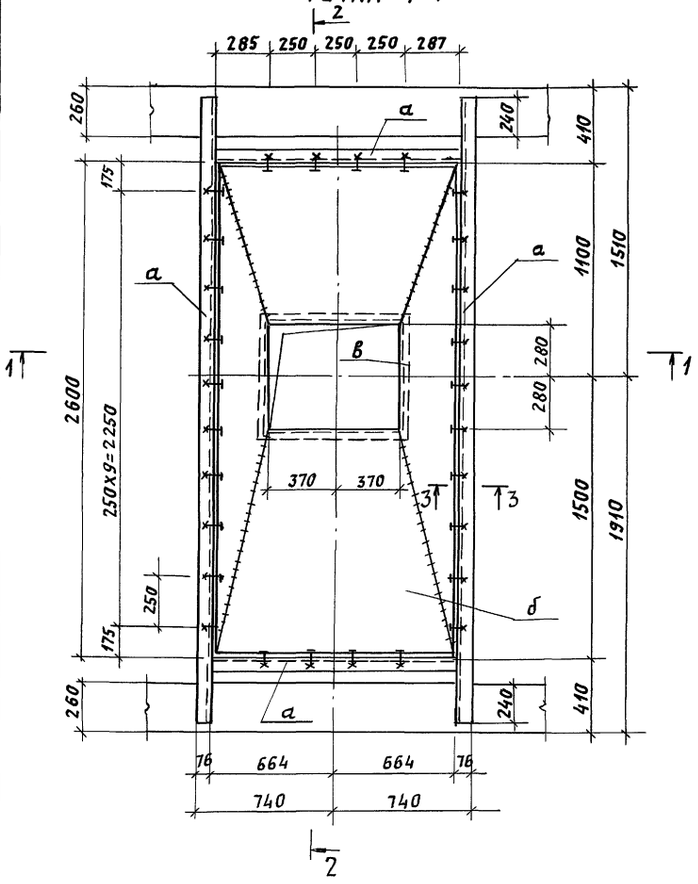

2 — 2

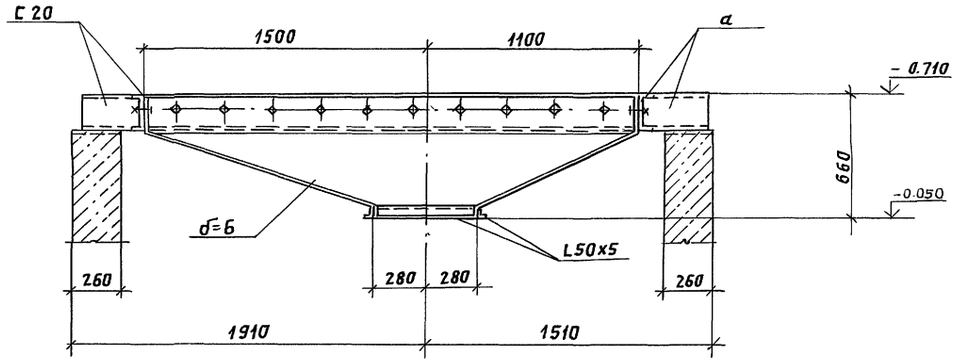

4 — 4

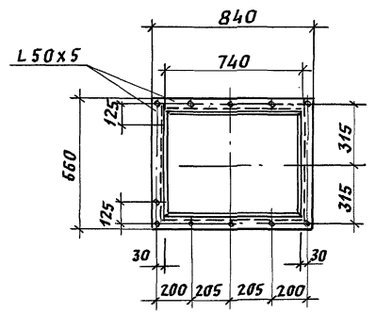

1 — 1

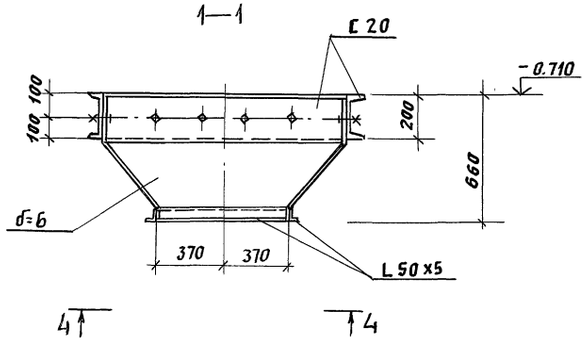

3 — 3

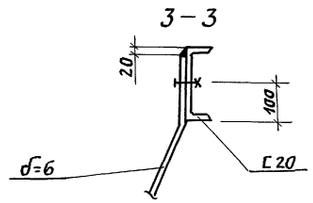

Ведомость элементов

Марка	Сечение: Эскиз	Поз.	Состав	Опорные усилия: M тс.м	N тс.м	Q тс	Группа конструк.	Марка металла	Примеч.
а	С		С 20				1	С 245	
б	—		- б=6				1	С 235	
в	L		L 50х5				1	С 235	

Схему расположения течек см. лист КМ-3

ГИП	Коренков		708-73.92 КМ
Н.контр.	Лифшиц		Производственная база ремонтно-строительного управления
Нач.отд.	Лаут		Склад заполнителей емкостью 550 м³
Гл.конст.	Лаут		Стадия: Р; Лист: 4; Листов:
Гл.спец.	Лифшиц		Течка Т-1.
Исполн.	Шершукова		Гипрокоммунстрой г. Москва

Привязан

Инв.№

Инв.№ подл. | Подпись и дата | Взам. инв.№ | Группа ТХ | Козлов

Формат: А2

Альбом I

Типовой проект 708-73.92

Схема расположения лестницы натяжного пункта

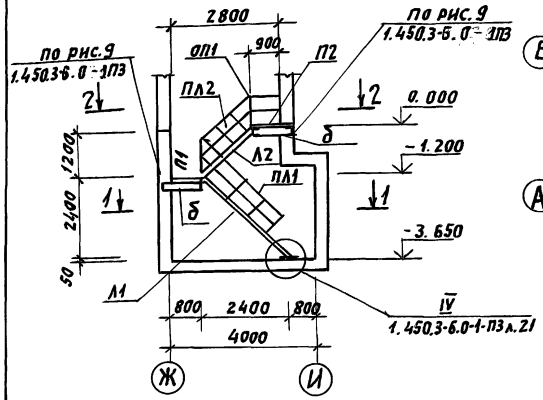

План съемного щита над монтажным проемом пункта перегрузки

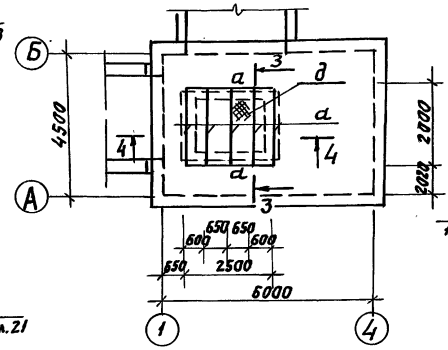

2—2

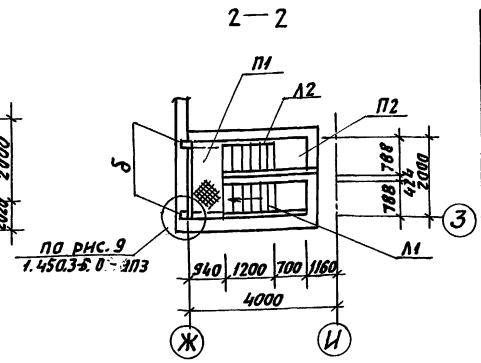

Ведомость элементов

Марка	Сечение Эскиз	Поз.	Состав	Опорные усилия M	N	R	Группа констр.	Марка стали	Примечание
а	⊏		⊏10	конструктивно			4	С245	
б	⊏		⊏16	конструктивно			4	С245	
в	L		L50х5	конструктивно			4	С235	10,6
д	—		РИФЛ.СТ. δ=4	конструктивно			4	С235	

1—1

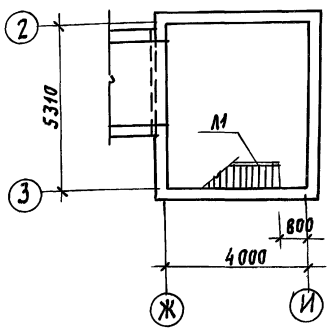

4—4

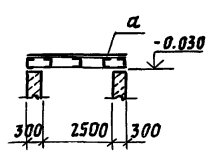

3—3

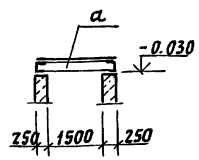

7—7

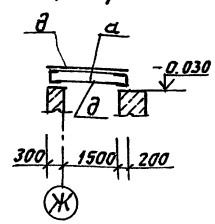

8—8

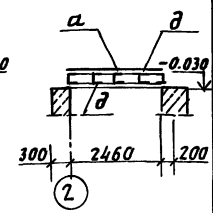

Схема расположения лестницы пункта перегрузки

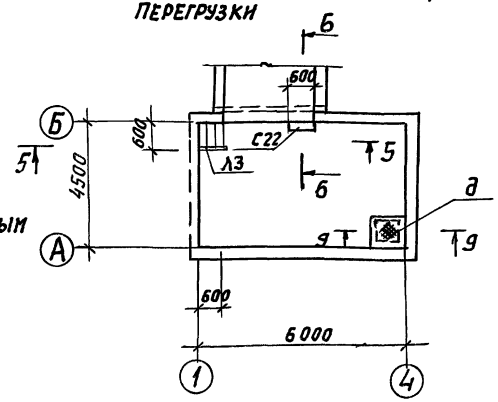

5-5

6-6

План съемного щита над монтажным проемом натяжного пункта

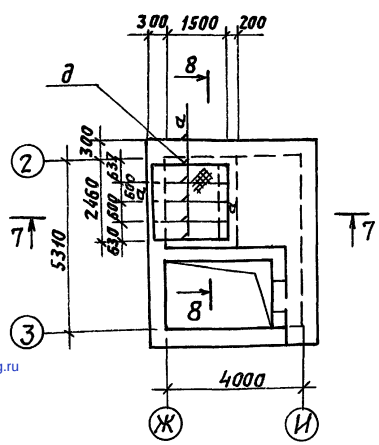

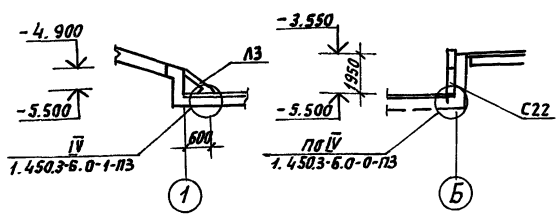

9—9

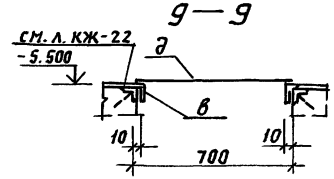

Марка поз.	Обозначение	Наименование	кол.	Масса, кг	Примечание
Л1	1.450.3-6.1.11.01.00-02	ЛХФ45.24.7	1	94,6	
Л2	1.450.3-6.1.12.0.1.0.0	ЛХФ60.18.7	1	51,9	обрезать по месту
Л3	1.450.3-6.1.11.0.1.0.0	ЛХФ45-18.7	1	70,9	обрезать по месту
С22	1.450.3-6.1.3.0.01.00	СХ-22	1	37,5	
П1	1.450.3-6.1.2.0.0.1.0.0-09	ПХФ-24.9	1	72,0	
П2	1.450.3-6.1.2.0.0.1.0.0	ПХФ-9,7	1	24.3	
ПЛ1	1.450.3-6-1	СЛХ.ЭПЛХ45.ЭСЛХ45	—		
ПЛ2	1.450.3-6.1	СЛХ;ЭПЛХ60;ЭСЛХ60	—	59,4	выполнить по месту
ОП1	1.4.50.3-6.1	СЛХ;ЭПЛХ;ЭСЛХ;ЭБЛК	—		

1. Сварку металлоконструкций производить электродами типа Э-42. Высота шва 6 мм.
2. После монтажа все металлоконструкции окрасить краской за 2 раза.

ГИП	Коренков		
Н.контр.	Лифшиц		
Нач.отд.	Лаут		
Гл.конст.	Лаут		
Гл.спец.	Лифшиц		
Исполн.	Шершукова		

708-73.92 КМ

Производственная база ремонтно-строительного управления.

Склад заполнителей емкостью 550 м3

Стадия	Лист	Листов
Р	5	

Схемы расположения лестниц монтажного пункта, пункта перегрузки, план съемного щита над монтажным проемом пункта перегрузки и натяжного пункта. Сеч. 1-1 — 9-9

ГИПРОКОММУНСТРОЙ г. Москва

Привязан

Инв. №

Инв. № подл. | Подп. и дата | Взам. инв. № | Группа ТК

gost.e-ecolog.ru

Формат: А2