ТИПОВОЙ ПРОЕКТ

704-4-43.91

ТАРНЫЙ СКЛАД ДЛЯ МАСЛА НА 12 БОЧЕК

Альбом 1

ПЗ	Пояснительная записка	стр	3÷4
ТХ	Технология производства	стр	5÷6
АС	Архитектурно - строительные решения	стр	7÷15
ОВ	Вентиляция	стр	16
ЭО	Электроосвещение	стр	17÷18
СО	Спецификации оборудования	стр	19÷23
ВМ	Ведомости потребности в материалах	стр	24÷27

25120-01

ЦЕНА
ОТПУСКНАЯ ЦЕНА
НА МОМЕНТ РЕАЛИЗАЦИИ
УКАЗАНА В СЧЕТ-НАКЛАДНОЙ

gost.e-ecolog.ru

Типовой проект

704-4-43.91

ТАРНЫЙ СКЛАД ДЛЯ МАСЛА НА 12 БОЧЕК

Альбом 1

ПЕРЕЧЕНЬ АЛЬБОМОВ

Альбом 1	ПЗ	Пояснительная записка
	ТХ	Технология производства
	АС	Архитектурно-строительные решения
	ОВ	Вентиляция
	ЭО	Электроосвещение
	СО	Спецификации оборудования
	ВМ	Ведомости потребности в материалах
Альбом 2	С	Сметы

Разработан институтом
„Союзгипролесхоз"

Главный инженер института В.М.Нагаев
Главный инженер проекта А.В.Маричева

Утвержден и введен в действие
институтом „Союзгипролесхоз"
приказ от 5 декабря 1991 N 91

Содержание альбома 1

№№ листов	Наименование и обозначение документов. Наименование листа	Стр.
1	2	3
	Титульный лист	1
	Содержание альбома	2
	Пояснительная записка	3,4
	Технология производства	
	704-4-43.91-ТХ	
1	Общие данные	5
2	План на отм. 0,000. Разрез 1-1	6
	Архитектурно-строительные решения	
	704-4-43.91-АС	
1	Общие данные (начало)	7
2	Общие данные (окончание)	8
3	План на отм. 0,000. Разрезы 1-1, 2-2. Узлы	9
4	Фасады	10
5	Планы кровли и полов. Ведомости	
	перемычек, проемов дверей. Спецификации	11
6	Схема расположения фундаментов.	12
	Сечения.	
7	Схема расположения плит покрытия.	13
	Анкер А-1	
8	Монолитный участок УМ-1. Разрезы 1-1, 2-2	14
9	Монолитный участок УМ-1. Фрагмент 1	15
	Сетка С-1	

1	2	3
	Вентиляция 704-4-43.91-ОВ	
	Общие данные. Вентиляция.	16
	План на отм. 0,000	
	Электроосвещение 704-4-43.91-ЭО	
1	Общие данные	17
2	План расположения электрического	18
	оборудования	
	Спецификации оборудования	19-23
	Ведомости потребности в материалах	24-27

Альбом 1

Типовой проект 704-4-43.91

Инв. № подл. | Подп. и дата | Взам. инв. №

Копировал Фисенко Формат А2

Альбом 1

1. Общая часть.

1.1. Основание для разработки.

Типовой проект тарного склада для масла на 12 бочек разработан в соответствии с тематическим планом Госстроя СССР на 1991г. раздел ТФЗ, заданием Гослесхоза СССР от 15 января 1991 года взамен т.п. № 704-4-36.86.

1.2. Назначение и область применения.

Тарный склад для масла на 12 бочек предназначается для обеспечения смазочными материалами автотранспортного парка предприятий лесного хозяйства и рассчитан на тарное хранение техничеческих масел.

Область применения I–III строительно-климатических зон.

Строительство его предполагается на территориях производственных зон лесничеств, нижних складов лесхозов и леспромхозов.

1.3. Исходные расчетные данные.

Рельеф - спокойный, грунтовые воды отсутствуют; грунты непучинистые, непросадочные с нормативными характеристиками согласно СН-227-82 п. 2, 3; сейсмичность - не свыше 6 баллов, территория без подработки горными выработками, скоростной напор ветра для I географического района, вес снегового покрова для III района по СНиП 2.01.07-85.

Сметная стоимость строительства определяется для I территориального района подрайон 1-а в соответствии с СН 227-82.

Сметная документация составлена в нормах и ценах 1984г. с переводом в цены 1991г. согласно индексам.

2. Технологическая часть.

2.1. Емкость склада рассчитана на хранение технических масел в металлических бочках емк. 50л. в закрытом помещении.

2.2. Режим работы:

- рабочих дней в году - 260
- количество смен в сутки - 1
- продолжительность смены в часах - 8.

2.3. Краткое описание технологического процесса

Технические масла поступают на склад в затаренном виде (металлические бочки).

Транспортировка бочек на склад производится электропогрузчиком ЭПВ-1,25 на специальных деревянных поддонах, на которых бочки ставятся вертикально в один ряд по высоте и пробкати вверх.

Охрана труда

2.4. Охрана труда должна производиться согласно „Правил техники безопасности при транспортировке, хранении нефтепродуктов, заправке машин."

ГИП	Маричева	[подпись]
Нач.отд.	Рогачев	[подпись]
Н.контр.	Маричева	[подпись]
Гл.спец.	Глебова	[подпись]
Зав.г.р.	Синадский	[подпись]
Зав.г.р.	Разуваева	[подпись]

ТП 704-4-43.91 ПЗ

Тарный склад для масла на 12 бочек

Стадия	Лист	Листов
Р	1	2

Пояснительная записка

СОЮЗГИПРОЛЕСХОЗ

Привязан

Инв. №

Инв. № подл. | Подп. и дата | Взам. инв. №

25120-01 4

Копировал [подпись]

Формат А3

Альбом 1

1. Ширина проходов и проездов принятаго по нормам технологического проектирования.

2. Для сбора разлившейся жидкости предусмотрен приямок с уклоном пола в сторону приямка.

3. Бочки в складе ставятся вертикально на специальные деревянные поддоны.

4. В складе предусмотрена вытяжная вентиляция.

Пожарная безопасность.

Склад по пожарной опасности относится к категории „Б".

В соответствии с „Противопожарными нормами проектирования и строительства сельских населенных пунктов ч. 1. 1982 г., число первичных средств пожаротушения следующее:

- огнетушители ОХВ-10 – 2 шт.
- ящики объемом 0,5 m^3 с песком и лопатой. – 1 шт.

3. Архитектурно-строительные решения.

3.1. Здание склада - однопролетное, одноэтажное, неотапливаемое, прямоугольной формы с размерами в осях 4,0×3,0 м и высотой до низа плит покрытия - 3,0 м.

3.2. Характеристика здания.

Степень огнестойкости – II.

Конструктивная часть.

- стены - кирпичные
- фундаменты - ленточные бутобетонные
- покрытие - сборные ж. б. плиты
- кровля - рулонная
- пол - бетонный, искронедающий.

3.3. Антикоррозионная защита строительных конструкций.

Антикоррозийная защита стен и потолков обеспечивается отделочными работами, приведенными на листе АС-2.

Антикоррозийные мероприятия для сборных бетонных изделий осуществляются заводом-изготовителем.

Столярные изделия окрашиваются масляными красками за два раза.

4. Вентиляция.

Вентиляция помещения склада - естественно-вытяжная.

Основные вредности - пары нефтепродуктов, удаляются естественным путем через встроенный на крыше дефлектор.

5. Электроосвещение.

Проект разработан в соответствии с ПУЭ и Инструкцией РД 34.21.122-87. Согласно классификации ПУЭ помещение склада отнесено к пожароопасным зонам П-1.

Расчетная нагрузка - 0,1 кВт.

Ввод в здание - кабелем марки АВВГ.

Основные технико-экономические показатели.

№№ п/п	Наименование	Един. измер.	Рассматриваемый проект	Проект аналог 704-4-36.86
1.	Площадь застройки	m^2	16,7	16,7
	Общая площадь	—"—	11,0	11,0
	Строительный объем	m^3	53,0	53,0
2.	Сметная стоимость			
	Общая, в том числе	тыс. руб.	3,99	1,96
	строительно-монтажных работ	—"—	3,87	1,96
3.	Построечные трудовые затраты			
	На возведение	чел. час.	426	277
4.	Расход строительных материалов.			
	Цемент, приведенный к марке 400	т	5,37	5,37
	Сталь, приведенная к классам А-I и Ст 3	—"—	0,617	0,617
	Бетон и железобетон, в том числе	m^3	7,94	7,34
	монолитный	—"—	7,1	6,55
	сборный	—"—	0,84	0,79
	Лесоматериалы, приведенные к круглому лесу	—"—	0,42	0,42
	Кирпич	тыс. шт.	6,7	6,7
	Рубероид	m^2	67,7	67,7
	Эксплуатационные показатели			
	Потребная электрическая мощность	кВт	0,1	0,1

Инв. № подл. | Подп. и дата | Взам. инв. №

Альбом 1

Ведомость чертежей основного комплекта ТХ

Лист	Наименование	Примечание
1	Общие данные	
2	План размещения бочек на отм. 0,000	

Ведомость основных комплектов рабочих чертежей

Обозначение	Наименование	Примечание
ТХ	Технология производства	
АС	Архитектурно-строительные решения	
ОВ	Вентиляция	
ЭО	Электроосвещение	

Ведомость прилагаемых документов

Обозначение	Наименование	Примечание
Альбом 1 ТХ.СО	Спецификация оборудования	

Показатели склада

№ п/п	Наименование	Ед. изм.	Показатели
1	Емкость склада рассчитана на хранение технических масел в металлических бочках емк. 200 л.	шт.	12
2	Количество работающих	чел.	1
3	Режим работы		
	Количество рабочих дней	дн.	260
	Количество рабочих смен	см.	1
	Продолжительность смены	час	8
4	Потребная электрическая мощность	квт	0,1

Типовой проект разработан в соответствии с действующими нормами и правилами и предусматривает мероприятия, обеспечивающие взрывную, взрывопожарную и пожарную безопасность при эксплуатации здания.

Главный инженер проекта Фолиф А.В. Маричева

Инв. № подл. | Подп. и дата | Взам. инв. №

Привязан

Инв. №

ГИП	Маричева	Фолиф
Нач. отд.	Рогачев	Фолиф
Н. контр.	Маричева	Фолиф
Гл. спец.	Гребова	Гребова
Рук. гр.	Гребова	Гребова
Конст. 1 кат.	Гурьятова	Гурьятова

ТП 704-4-43.91 ТХ

Тарный склад для масла на 12 бочек

Стадия	Лист	Листов
Р	1	2

Общие данные

СОЮЗГИПРОЛЕСХОЗ

25120-01 6

Копировал Гребова

Формат А2

Альбом 1

Разрез 1-1

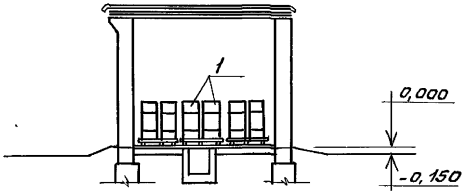

План на отм. 0,000

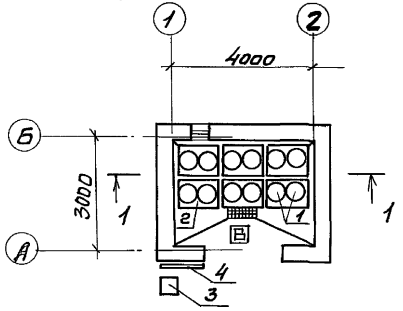

№ по плану	Наименование	Кол.	Примечание
1	Место установки бочек		
	емкостью 200 литров	12	
2	Поддон 1200×800 ГОСТ 9078-74	6	
3	Ящик с песком	1	
4	Стенд пожарный СПМ-1	1	

ГИП	Марчуева		ТП 704-4-43.91		ТХ
Нач. отд.	Рогачев				
Н. контр.	Марчуева				
Гл. спец.	Глебова				
Рук. гр.	Глебова				
Конст. Ин.	Сурнакова				
привязан			Тарный склад для масла на 12 бочек	Стадия: Р	Лист: 2	Листов:
Инв. №			План на отм. 0,000. Разрез 1-1.	СОЮЗГИПРОЛЕСХОЗ		

25120-01 7

Инв. № подл. | Подп. и дата | Взам. инв. №

Копировал Фигурная

Формат А2

Альбом 1

ВЕДОМОСТЬ РАБОЧИХ ЧЕРТЕЖЕЙ ОСНОВНОГО КОМПЛЕКТА

Лист	Наименование	Примечание
1	Общие данные /начало/	
2	Общие данные /окончание/	
3	План на отм. 0,000. Разрезы 1-1; 2-2. Узлы 1 и 2.	
4	Фасады	
5	Планы кровли и полов. Ведомости перемычек, проемов, дверей. Спецификации.	
6	Схема расположения фундаментов. Разрезы 1-1 ÷ 2-2	
7	Схема расположения плит покрытия. Анкер А-1	
8	Монолитный участок УМ-1. Разрезы 1-1 ÷ 2-2	
9	Монолитный участок УМ-1. Фрагмент 1. Сетка С-1	

ВЕДОМОСТЬ ОСНОВНЫХ КОМПЛЕКТОВ РАБОЧИХ ЧЕРТЕЖЕЙ

Обозначение	Наименование	Примечание
АС	Архитектурно-строительные решения	
ОВ	Вентиляция	
ЭО	Электроосвещение	

ВЕДОМОСТЬ СПЕЦИФИКАЦИЙ

Лист	Наименование	Примечание
5	Спецификация перемычек. Спецификация элементов заполнения проемов	
6	Спецификация к схеме расположения фундаментов	
7	Спецификация к схеме расположения плит покрытия.	
8	Спецификация монолитного участка УМ-1	
9	Спецификация элементов монолитного участка УМ-1	

Типовой проект разработан в соответствии с действующими нормами и правилами и предусматривает мероприятия, обеспечивающие взрывную, взрывопожарную, и пожарную безопасность при эксплуатации зданий и сооружений.

Главный инженер проекта А.В. Маричева

ВЕДОМОСТЬ ССЫЛОЧНЫХ И ПРИЛАГАЕМЫХ ДОКУМЕНТОВ

Обозначение	Наименование	Примечание
Ссылочные документы		
Серия 1.436.2-22; вып. 1 и 3	Двери металлические противопожарные для производственных зданий и сооружений	
Серия 1.038.1-1	Перемычки железобетонные для зданий с кирпичными стенами	
Серия ПК-01-88	Сборные железобетонные плиты для покрытий	
	производственных зданий	
Серия 1.494-24 вып. 1	Стаканы для крепления крышных вентиляторов	
	дефлекторов и зонтов	
Прилагаемые документы		
Альбом 1 АС.ВМ	Ведомости потребности в материалов	

Инв. №			
ГИП	Маричева		
Нач.отд.	Рогачев		
Н.контр.	Евстигнеев		1991
Зав.гр.	Синодский		1991
Вед.инж.	Рязанова		1991

Привязан

ТП 704-4-43-91 АС

Тарный склад для масла на 12 бочек	Стадия	Лист	Листов
	Р	1	9

Общие данные /начало/. СОЮЗГИПРОЛЕСХОЗ

Инв. № подл. | Подп. и дата | Взам. инв. №

251 20-01 8

Копировал Фабрик

Формат А2

Альбом 1

Ведомость отделки помещений

Наименование или номер помещения	Потолок		Стены или перегородки		Низ стен или перегородок (панель)			Примечания
	Площадь m^2	Вид отделки	Площадь m^2	Вид отделки	Площадь m^2	Вид отделки	Высота	
Склад	11,0	Затирка швов Известковая побелка	40,4	Расшивка швов Известковая побелка на всю высоту	—	—	—	—

Технические характеристики

Наименование	Един. изм.	Количество
Строительный объем	m^3	53,0
Площадь застройки	m^2	16,7
Общая площадь	m^2	11,0

Общие данные

1. Архитектурно-строительная часть проекта разработана на основании задания на проектирование.
2. Степень огнестойкости - II.
3. За условную отметку 0,000 принят уровень чистого пола первого этажа здания, что соответствует абсолютной отметке
4. Кладку наружных стен выполнять из обыкновенного глиняного кирпича марки „75" на растворе марки - 25.
5. Горизонтальная гидроизоляция кирпичных стен на отм. - 0,030 и - 0,200 из цементного раствора состава 1:2 толщиной - 30мм.
6. Планировочная отм. земли - 0,150.
7. Вокруг здания устраивается асфальтовая оттостка толщиной - 25 мм, шириной - 750мм на щебеночном основании.

Наружная отделка

Кладку стен выполнять с подбором кирпича под расшивку швов с наружной стороны.
Цоколь штукатурится цементным раствором марки „50" с последующей покраской силикатной краской.
Дверные и оконные откосы штукатурятся известково-цементным раствором.
Все столярные изделия, металлические решетки окрашиваются масляной краской за 2 раза.

Мероприятия по производству работ в зимнее время.

Зимние условия для возведения кирпичной кладки определяются среднесуточной температурой наружного воздуха - 5°С и ниже и минимальной суточной температурой 0°С и ниже.
Кладку из кирпича в зимних условиях допускается возводить двумя способами:
на растворах с противоморозными химическими добавками, замораживанием растворов и прогревом кладки. При способе кладки на растворах с противоморозными химическими добавками следует применять растворы марки не ниже М 50 с добавками. При способе замораживания растворов кладка должна выполняться на растворе марки не ниже „М25" без химических добавок.
В зимнее время при отрицательной температуре стяжку под кровлю следует делать из литого песчаного асфальтобетона.

Ведомость объемов сборных бетонных и железобетонных конструкций

№ строки	Наименование группы элементов конструкций	Код	Кол-во m^3	Примечание
1	Перемычки	582800	0,28	—
2	Плиты покрытий	584100	0,50	—

Привязан

Инв. №

ГИП	Маричева		
Нач.отд.	Рогачев		
Н.контр.	Евстигнеев		1991
Зав.гр.	Синадский		1991
Вед.инж.	Рязанова		1991

ТП 704-4-43.91 АС

Тарный склад для масла на 12 бочек.

Стадия	Лист	Листов
Р	2	

Общие данные (окончание)

СОЮЗГИПРОЛЕСХОЗ

25120-01 9

Инв. № подл. | Подп. и дата | Взам. инв. №

Формат А2

Копировал Фисюк

Альбом 1

Разрез 1-1

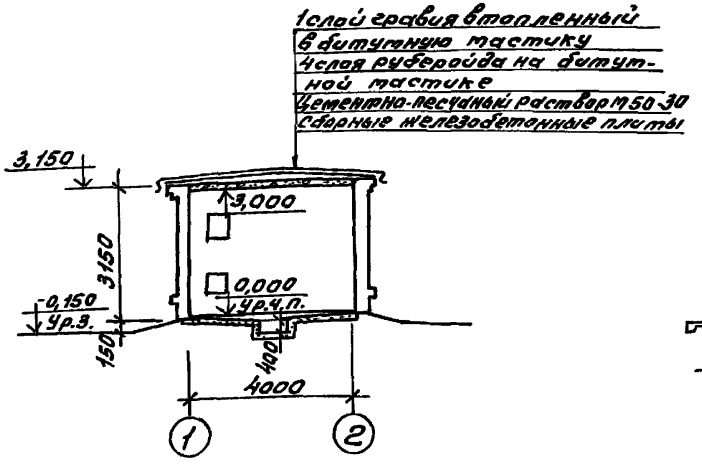

Разрез 2-2

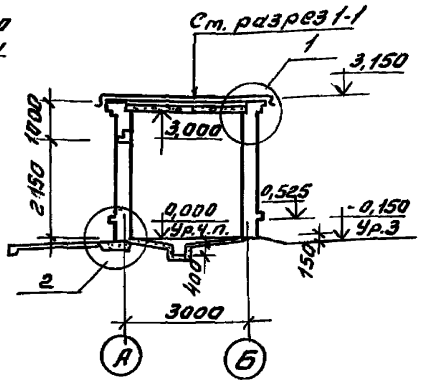

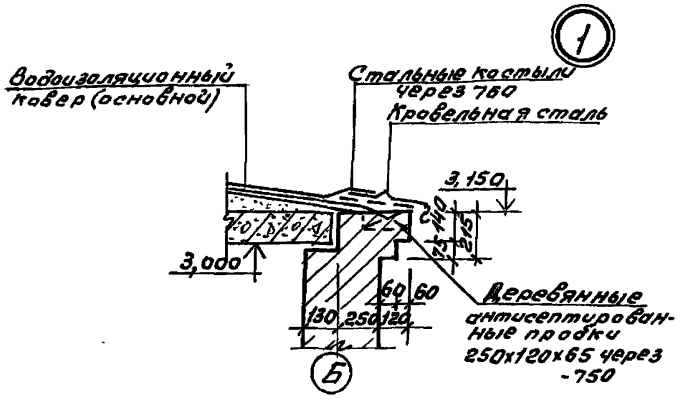

В разрезе 1-1 дефлектор условно не показан.

План на отм. 0,000

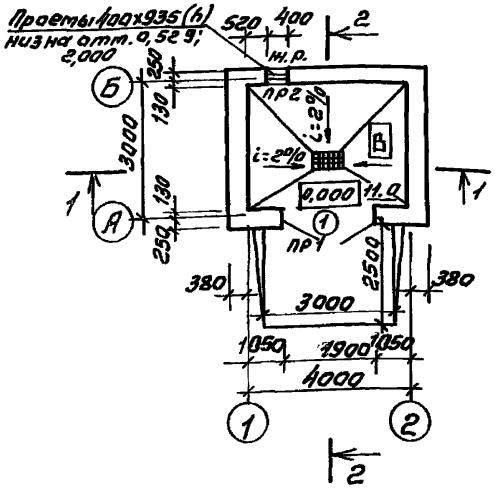

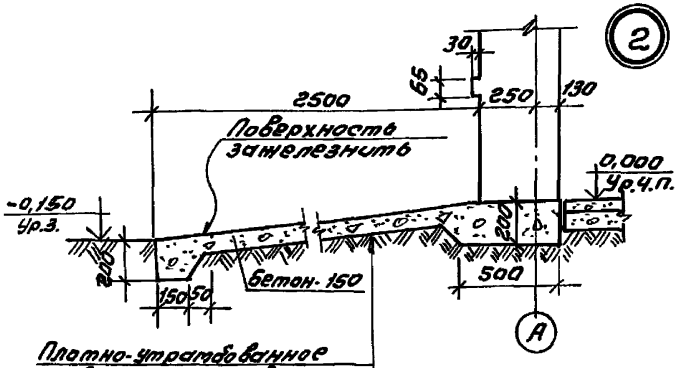

Плотно-утрамбованное щебеночное основание
Плотно-утрамбованный грунт

ГИП	Наричева		
Нач.отд.	Рогачев		
Н.контр.	Евстигнеев		1991
Зав.гр.	Синайский		1991
Вед.инж.	Разанова		1991

ТП 704-4-43.91 АС

привязан

Инв.№

Тарный склад для масла на 12 бочек

Стадия	Лист	Листов
Р	3	

План на отм. 0,000. Разрезы 1-1, 2-2. Узлы.

СОЮЗГИПРОЛЕСХОЗ

25120-01 10

Инв.№подл. | Подп. и дата | Взам.инв.№

Копировал Упаков

Формат А2

Альбом 1

Фасад 1-2

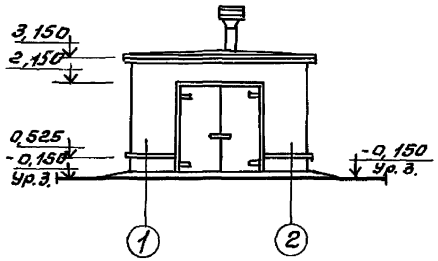

Фасад А-Б

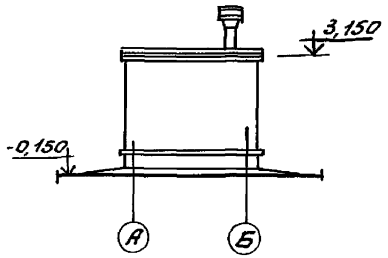

Фасад 2-1

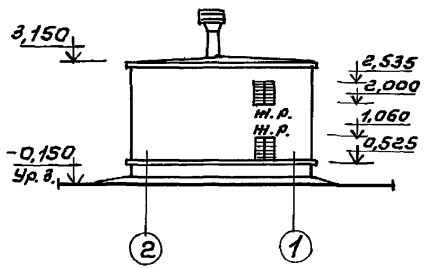

Фасад Б-А

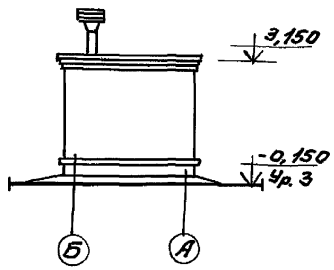

ГИП	Марчуева			ТП 704-4-43.91	АС
Нач.отд.	Рогачев				
Н.контр.	Евстигнеев		1991		
Зав.гр.	Синайский		1991		
Вед.инж.	Рязанова		1991		
Привязан				Тарный склад для масла на 12 бочек	Стадия: Р; Лист: 4; Листов:
Инв.№				Фасады	СОЮЗГИПРОЛЕСХОЗ

Инв.№подл. | Подп. и дата | Взам.инв.№

25120-01 11

Копировал Шерудь

Формат А4

Альбом 1

План кровли

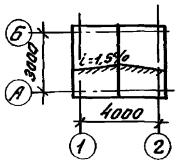

План полов

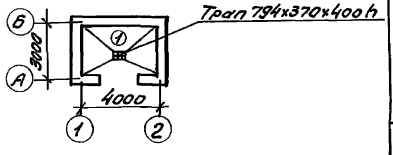

Ведомость перемычек

Марка позиция	Схема сечения
пр1	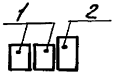
пр2	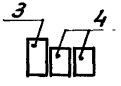

Экспликация полов

Наименование помещения	Тип пола по проекту	Схема пола	Элементы пола и их толщина	Площадь м²
Тарный склад	1	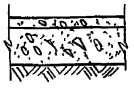	Покрытие-бетонное на известковых наполнителях – 25 мм / бетон класса В25 / Подстилающий слой бетон класса В10 – 100мм Основание-грунт уплотненный щебнем или гравием крупностью 40-60мм – 100мм	

Спецификация элементов заполнения проемов

Марка поз.	Обозначение	Наименование	Кол.-во	Масса ед. кг	Примечание
1	серия 1.436.2-22 вып. 1	противопожарная дверь ДМП 21х18/1,5-К	1	160,8	

Спецификация перемычек

Марка поз.	Обозначение	Наименование	Кол.-во	Масса ед. кг	Примечание
1	Серия 1.038.1-1	2ПБ22-3-п	2	92	
2		3ПБ25-8-п	1	152	пр1
3		3ПБ13-37-п	2	85	пр2
4		2ПБ10-1-п	4	43	

Ведомость проемов дверей

Марка позиция	Размер проема в кладке мм
1	1900 х 2150

Привязан

Инв. №

ГИП	Марчева		
Нач.отд.	Розачев		
Н.контр.	Евстигнеев		1991
Зав.ед.	Симадский		1991
Вед.инж.	Рязанова		1991

ТП 704-4-43.91 АС

Тарный склад для масла на 12 бочек

Стадия	Лист	Листов
Р	5	

Планы кровли и полов. Ведомости перемычек, проемов, дверей. Спецификации.

СОЮЗГИПРОЛЕСХОЗ

25120-01 12

Копировал Филькин

Формат А2

Альбом 1

Схема расположения фундаментов

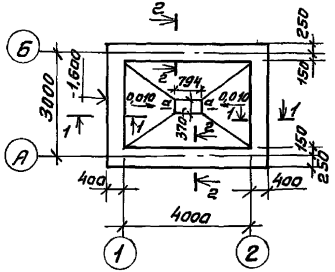

а-а

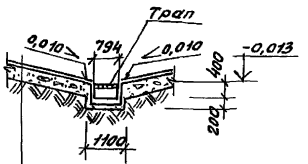

Цементный раствор марки 300-30
Бетон класса В7,5 - 100
Уплотненный щебнем грунт

Спецификация к схеме расположения фундаментов

Марка поз.	Обозначение	Наименование	Кол.	Масса ед. кг	Примечание
		Материалы			
		Бетон класса В7,5; F50			6,85 м³
		Бут марки 200			4,25 м³

1. Характеристику грунтов см. пояснительную записку.
2. За относительную отметку 0,000 принята отметка чистого пола склада, что соответствует абсолютной отметке [ ]
3. Фундаменты выполняются из бутобетона (бут марки 200, бетон класса В7,5).
4. Гидроизоляция стен на отм. -0,030 и -0,350 состоит из слоя цементного раствора состава 1:2 толщиной 30 мм.
5. Кладку стен ниже отм. -0,030 выполнять из кирпича марки 100 на растворе марки 50.
6. Под фундаменты устраивается подготовка из щебня толщиной 100 мм.
7. Кирпичные стены, соприкасающиеся с грунтом, обмазать горячим битумом за 2 раза.

1-1

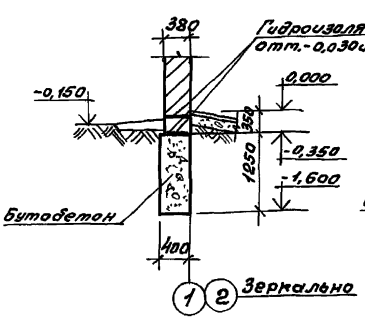

2-2

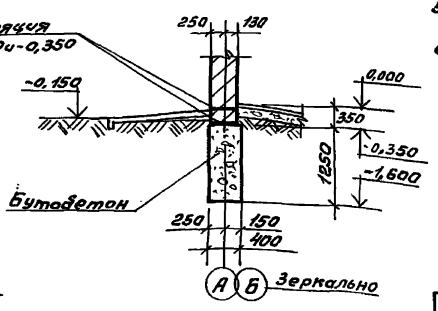

Привязан

Инв. №

ГИП	Маричева		ТП 704-4-43.91	АС
Нач.отд.	Росачев			
Н.контр.	Четодурова			
Зав.сект.	Сафина		Тарный склад для масла на 12 бочек.	Стадия: Р; Лист: 6; Листов:
Инж.-тех.	Черкасова		Схема расположения фундаментов. Сечения.	СОЮЗГИПРОЛЕССХОЗ

25120-01 13

Инв. № подл. | Подп. и дата | Взам. инв. №

Копировал Филиппов

Формат А2

Альбом 1

Схема расположения плит покрытия

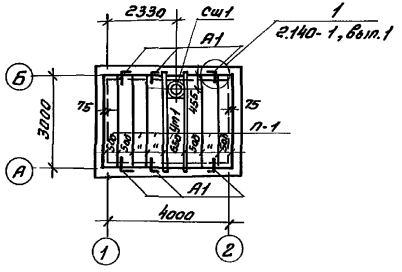

Анкер А-1

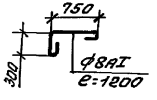

Спецификация к схеме расположения плит покрытия

Марка поз.	Обозначение	Наименование	Кол.	Масса ед.кг	Примечание
		Плиты покрытия			
П-1	ПК-01-88	ПЖ1-1	7	178	F50
Сш1	1.494-24, вып.1	Стаканы СБ4Б-1	1	160	
Ум-1	АС-8	Монолитные участки Ум1	1		
		Стальные изделия			
А1	АС-7	Ф8АI ГОСТ 5781-82* e=1200	6	0,47	2,82 кг

1. Швы между панелями, а так же между панелями и стеной тщательно заполнить цементным раствором марки 100 или бетоном класса В15.
2. Сварку анкеров производить электродами типа Э42 по ГОСТ 9467-75.*
3. Анкеры защитить от коррозии слоем цементного раствора марки 100.

ГИП	Маричева		ТП 704-4-43.91 АС
Нач.отд.	Рогачев		
Н.контр.	Чемодурова		
Зав.гр.	Сафина		
Инж.I к.	Черкасова		

Привязан

Инв.№

Тарный склад для масла на 12 бочек	Стадия	Лист	Листов
	Р	7	

Схема расположения плит покрытия. Анкер А1.

СОЮЗГИПРОЛЕСХОЗ

Инв.№ подл. | Подп. и дата | Взам.инв.№

25120-01 14

Копировал Фигуры

Формат А

Альбом 1

Ум-1

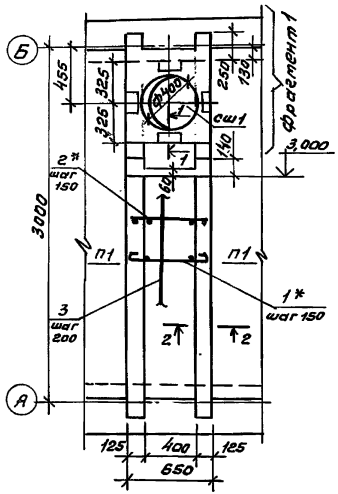

1-1

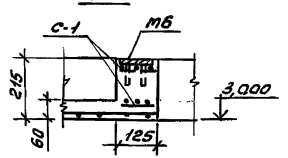

Ведомость деталей

Поз.	Эскиз
1	630
2	50 630 50
5	145 130 100 85

2-2

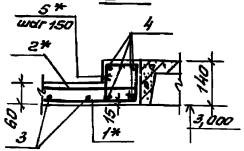

Спецификация монолитного участка

Формат	Зона	Поз.	Обозначение	Наименование		Примечание
12				Ум1- шт.1		
"				Сборочные единицы		
"			АС-9	Сетка С-1	2	
"			ГОСТ 22701.5-77	Закладная деталь М6	4	1,3кг
"						
"				Детали		
"		1*	АС-8	Ф6АI ГОСТ5781-82* ℓ=730	18	0,16кг
"		2*	То же	ℓ=730	18	0,16кг
"		3	"	$\ell_{общ}$=15,6м		3,4кг
"		4	"	Ф12АII; ГОСТ5781-82*; ℓ=3220	8	2,66кг
"		5*	"	Ф6АI; ГОСТ5781-82*; ℓ=460	42	0,12кг
				Материалы		
				Бетон класса В15		0,25м³

Ведомость расхода стали на элемент, кг

Марка элемента	Изделия арматурные									Изделие закладное					Общий расход
	Арматура класса								Всего	Арматура класса		Прокат марки		Всего	
	А II				А I					А III		Ст3кп2			
	ГОСТ 5781-82*				ГОСТ 5781-82*					ГОСТ 5781-82*		ГОСТ 103-76*			
	Ф12	Ф10		Итого	Ф6			Итого		Ф10	Итого	-8=8	Итого		
Ум-1	22,9	5,4		28,3	14,2			14,2		1,6	1,6	3,6	3,6	5,2	48,0

1. Схему расположения монолитного участка Ум-1 см. лист АС-7.
2. Расчетная нагрузка на Ум1 принята 400 кг/м².

ГИП	Маричева	[подпись]
Нач.отд.	Рогачев	[подпись]
Н.контр.	Чемодурова	[подпись]
Зав.гр.	Сафина	[подпись]
Инж.I к.	Черкасова	[подпись]

ТП 704-4-43.91 АС

Тарный склад для масла на 12 бочек

Стадия	Лист	Листов
Р	8	

Монолитный участок Ум-1. Разрезы 1-1; 2-2.

СОЮЗГИПРОЛЕСХОЗ

Привязан

Инв.№

Инв.№ подл. | Подп. и дата | Взам.инв.№

25120-01 15

Копировал [подпись]

Формат А2

Альбом 1

Фрагмент 1

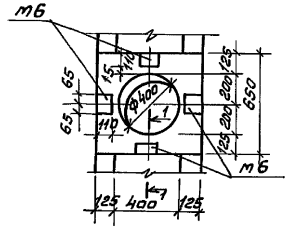

Спецификация элементов монолитного участка УП-1

Марка поз.	Обозначение	Наименование	Кол.	Масса ед.кг	Примечание
		Сетка С-1			
		Детали			
1	АС-9	ф10 AII; ГОСТ 5781-82*; L=630	12	0,17	
2*	То же	ф10 AII; ГОСТ 5781-82*; L=245	4	0,16	

Ведомость деталей

Поз.	Эскиз
2*	50 145 50

С-1

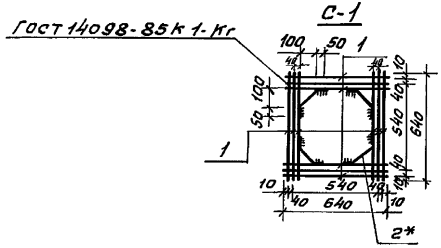

1. Данный лист см. совместно с листом АС-8.

ГИП	Маричева		
Нач.отд.	Рогачев		
Н.контр.	Чемодурова		
Зав.гр.	Сафина		
Инж. Тн.	Уркасова		

ТП 704-4-43.91 АС

Тарный склад для масла на 12 бочек

Стадия	Лист	Листов
Р	9	

Монолитный участок УП-1. Фрагмент 1. Сетка С-1.

СОЮЗГИПРОДЕСХОЗ

привязан

Инв. №

Инв. № подл. | Подп. и дата | Взам. инв. №

25120-01 16

Копировал Фигура

Формат А2

Альбом 1

План на отм. 0.000

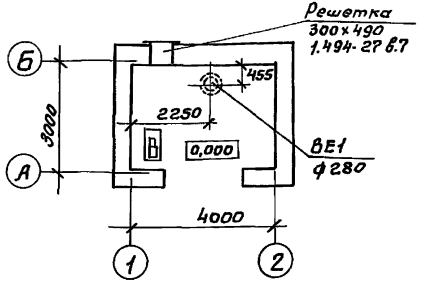

Ведомость рабочих чертежей основного комплекта марки ОВ

Лист	Наименование	Примечание
1	Общие данные.	
	Вентиляция. План на отм. 0,000	

Общие указания.

Вентиляция склада естественная приточно-вытяжная.

Установку решеток см. листы АС-4.

Ведомость ссылочных и прилагаемых документов

Обозначение	Наименование	Примечание
	Ссылочные документы	
1.494-32	Зонты и дефлекторы вентиляционных систем	
5.904-45	Узлы прохода вентиляционных вытяжных шахт через покрытия зданий	
1.494-27 в.7	Воздухоприемные устройства с подвесными утепленными клапанами	
	Прилагаемые документы	
Альбом 1 ОВ.СО	Спецификация оборудования	
Альбом 1 ОВ.ВМ	Ведомость потребности в материалах	

Типовой проект разработан в соответствии с действующими нормами и правилами и предусматривает мероприятия, обеспечивающие взрывную, взрывопожарную и пожарную безопасность при эксплуатации здания.

Главный инженер проекта [подпись] А.В. Маричева

Инв. №			
ГИП	Маричева	[подпись]	
Нач.отд.	Рогачев	[подпись]	
Н.контр.	Маричева	[подпись]	
Зав.гр.	Шатис	[подпись]	
Инж.	Лобжанидзе	[подпись]	

Привязан

ТП 704-4-43.91 ОВ

Тарный склад для масла на 12 бочек.	Стадия	Лист	Листов
	Р		1

Общие данные. Вентиляция. План на отм. 0,000.

СОЮЗГИПРОЛЕСХОЗ

Взам. инв. № | Подп. и дата | Инв. № подл.

25120-01 17

Копировал [подпись]

Формат А2

Альбом 1

Ведомость рабочих чертежей основного комплекта марки ЭО

Лист	Наименование	Примечание
1	Общие данные	
2	План расположения электрического оборудования и прокладки электрической сети.	

Ведомость ссылочных и прилагаемых документов

Обозначение	Наименование	Примечание
	Ссылочные документы	
5.407-91	Установка светильников с ртутными лампами высокого давления и лампами накаливания в производственных помещениях.	
4.407-265	Установка навесных и протяжных ящиков, клеммных коробок, щитков освещения и токопровода.	
	Прилагаемые документы	
Альбом 1 ЭО.СО	Спецификация оборудования	
Альбом 1 ЭО.ВМ	Ведомость потребности в материалах	

Типовой проект разработан в соответствии с действующими нормами и правилами и предусматривает мероприятия, обеспечивающие взрывную, взрывопожарную и пожарную безопасность при эксплуатации зданий и сооружений.

Главный инженер проекта А.В.Маричева

Общие указания

Питание склада предусматривается от осветительного щитка, установленного в помещении заправщика.

На вводе предусматривается установка выключателя в нише стены.

Инв. № подл. | Подп. и дата | Взам. инв. №

Привязан

Инв. №

ГИП	Маричева		
Нач.отд.	Рогачев		
Н.контр.	Разувалева		
Зав.сект.	Разувалева		
Инж.	Румянцева		1991

ТП 704-4-43.91 ЭО

Тарный склад для масла на 12 бочек

Стадия	Лист	Листов
Р	1	2

Общие данные

СОЮЗГИПРОЛЕСХОЗ

25120-01 18

Копировал

Формат А2

Альбом 1

План на отм. 0,000

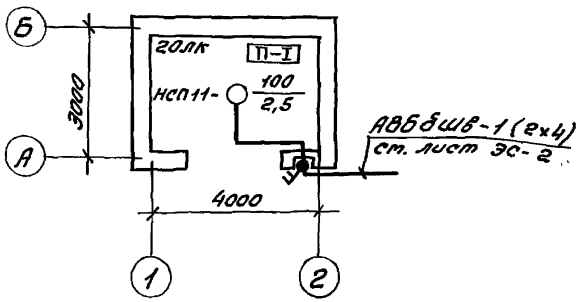

Групповая сеть выполняется кабелем марки АВВГ на скобах.

Высота установки выключателя в нише - 1,5 м (низ ниши).

Корпус светильника занулить путем присоединения к нулевой жиле кабеля.

Ведомость узлов установки электрического оборудования на плане расположения

Поз.	Обозначение	Наименование	Кол.	Примечание
1	5.407-91.1.120М4	Установка светильника с лампой накаливания на крюке под перекрытием. Монтажный чертеж.	1	
2	ТУ16.545.340-81	Светильник с лампой накаливания мощностью до 100Вт, НСП11-100	1	
3	ТУ16-642.051-86	Выключатель пакетный, 2х полюсный, 220В, 16А, IP56, ПВ2-16	1	
		Материалы		
4		Кабель АВВГ-1(2×2,5)-0,66 ГОСТ 16442-80	5м	
5		Уголок 50×50×5 L=1500, ГОСТ 8509-86	1	Для защиты вводного кабеля

ГИП	Маричева	[подпись]	
Нач.отд.	Рогачев	[подпись]	
Н.контр.	Разуваева	[подпись]	
Зав.гр.	Разуваева	[подпись]	
Инж.	Румянцева	[подпись]	1991

ТП 704-4-43.91 ЭО

Тарный склад для масла на 12 бочек.

Стадия	Лист	Листов
Р	2	

План расположения электрического оборудования и прокладки электрической сети.

СОЮЗГИПРОЛЕСХОЗ

Привязан

Инв. №

Взам. инв. №

Подп. и дата

Инв. № подл.

25120-01 19

Копировал [подпись]

Формат А2

Альбом 1

Позиция	Наименование и техническая характеристика оборудования и материалов. Завод-изготовитель (для импортного оборудования - страна, фирма)	Тип, марка оборудования. Обозначение документа и номер опросного листа	Единица измерения: Наименование	Единица измерения: Код	Код завода-изготовителя	Код оборудования, материала	Цена единицы оборудования, тыс.руб.	Количество	Масса единицы оборудования, кг
1	2	3	4	5	6	7	8	9	10
	Оборудование, поставляемое заказчиком								
1	Поддон	ГОСТ 9078-74	шт.	796				6	
	Габариты: 1200×800мм								
	(Изготавливается из досок по тесту)								
2	Ящик с песком и совковой лопатой		шт.	796				1	
3	Стенд пожарный в составе:	СПМ-1	компл.	671				1	
	а) огнетушитель ОХВ-10 ТУ22-4720-80 - 2шт.								
	б) лом пожарный ЛПЛ ГОСТ 16714-71 - 1шт.								
	в) багор пожарный БПМ ГОСТ 16714-71 - 1шт.								
	г) совок пожарный ТУ 220. УССР. 104-78 - 2шт.								
	в) ведро пожарное ВПМК ТУ220. УССР 89-76 - 2шт.								

Инв.№ подл. | Подп. и дата | Взам. инв.№

Инв.№			
ГИП	Марычева		ТП 704-4-43.91 ТХ. СО
Нач.отд.	Рогачев		
Н.контр.	Марычева		
Гл.спец.	Следова		Спецификация оборудования
Рук.гр.	Следова		Стадия: Р; Лист: ; Листов: 1
Инж.Тк.	Гурьякова		СОЮЗГИПРОЛЕСХОЗ

25120-01 20

Копировал Фигурс

Формат А3

Альбом 1

Позиция	Наименование и техническая характеристика оборудования и материалов. Завод-изготовитель (для импортного оборудования - страна, фирма)	Тип, марка оборудования. Обозначение документа и номер опросного листа	Единица измерения: Наименование	Единица измерения: Код	Код завода-изготовителя	Код оборудования, материала	Цена единицы оборудования, тыс.руб.	Количество	Масса единицы оборудования, кг
1	2	3	4	5	6	7	8	9	10
	Оборудование и материалы, поставляемые подрядчиком								
	Вентиляция								
	1. Дефлектор	Д00.000-01	шт.	796				1	12,5
		1.494-32							
	2. Узел прохода	УП1-02	шт.	796				1	57,4
		5.904-45							
	3. Воздуховод из тонколистовой кровельной стали по ГОСТ 19903-74 δ=0,6 ф 280		м	006				1,5	4,16
	4. Краска масляная	ГОСТ8292-85	кг	116				2	

Инв. № подл. | Подп. и дата | Взам. инв. №

Инв. №		
Гип	Маричева	
Нач.отд	Рогачев	
Н.контр.	Маричева	
Зав.гр.	Шамис	
Инж.	Лобжанидзе	

Привязан

ТП 704-4-43.91 ОВ.СО

Спецификация оборудования

Стадия	Лист	Листов
Р		1

СОЮЗГИПРОЛЕСХОЗ

25120-01 21

Копировал [signature]

Формат А3

Альбом 1

Позиция	Наименование и техническая характеристика оборудования и материалов. Завод-изготовитель (для импортного оборудования - страна, фирма)	Тип, марка оборудования. Обозначение документа и номер опросного листа	Единица измерения: Наименование	Единица измерения: Код	Код завода-изготовителя	Код оборудования, материала	Цена единицы оборудования, тыс. руб.	Количество	Масса единицы оборудования, кг
1	2	3	4	5	6	7	8	9	10
	1. Оборудование и материалы, поставляемые заказчиком								
	1.1. Оборудование и изделия, распределяемые по линии комплектующих организаций								
	1.1.1. Пакетный выключатель, 2 полюсный IP56	ПВ2-16 ТУ16-642.051-86	шт.	796		342461		1	
	1.1.2. Светильник для лампы накаливания мощностью до 100 Вт	НСЛ11-100 ТУ16-545.340-81	шт.	796				1	
	1.1.3. Лампа накаливания 220В, 100Вт	Б220-230-100 ГОСТ 2239-79	шт.	796				1	

Инв. № подл. | Подп. и дата | Взам. инв. №

Инв. № подл. | Подп. и дата

Привязан

Инв. №

ГИП	Маричева	
Нач.отд.	Рогачев	
Н.контр.	Разуваева	
Зав.гр.	Разуваева	
Инж.	Румянцева	1994

ТП 704-4-43.91 ЭО.СО

Спецификация оборудования

Стадия	Лист	Листов
Р	1	3

СОЮЗГИПРОЛЕСХОЗ

25120-01 22

Копировал Фалфиз

Формат А3

Альбом 1

Позиция	Наименование и техническая характеристика оборудования и материалов. Завод-изготовитель (для импортного оборудования - страна, фирма)	Тип, марка оборудования. Обозначение документа и номер опросного листа	Единица измерения: Наименование	Единица измерения: Код	Код завода-изготовителя	Код оборудования, материала	Цена единицы оборудования, тыс.руб.	Количество	Масса единицы оборудования, кг
1	2	3	4	5	6	7	8	9	10
	Кабельные изделия								
	Заводы МЭТП								
	1.1.4. Кабель с алюминиевыми жилами, без защитного покрова, сечением 2×2,5-0,66.	ГОСТ 16442-80 АВВГ	км	008				0,05	

Инв. № подл. | Подпись и дата | Взам. инв. №

Привязан

Инв. №

ТП 704-4-43.91 ЭО.СО Лист 2

25120-01 23

Копировал Федуев

Формат А3

Альбом 1

Позиция	Наименование и техническая характеристика оборудования и материалов. Завод-изготовитель (для импортного оборудования - страна, фирма)	Тип, марка оборудования, обозначение документа и номер опросного листа	Единица измерения: Наименование	Единица измерения: Код	Код завода-изготовителя	Код оборудования, материала	Цена единицы оборудования, тыс. руб.	Количество	Масса единицы оборудования, кг
1	2	3	4	5	6	7	8	9	10
	2. Оборудование и материалы, поставляемые подрядчиком								
	2.1. Материалы, поставляемые генподрядчиком								
	Прокат черных металлов								
	2.1.1. Уголок 50х50х5, L = 1500	ГОСТ 8509-86	т	168				0,006	

Инв.№ подл. | Подп. и дата | Взам. инв.№

привязан

Инв.№

ТП 704-4-43.91 ЭО.СО

Лист 3

25120-01 24

Копировал

Формат А3

Альбом 1

№ строки	Наименование материала и единица измерения	Код материала	Код ед. изм.	Кол.	Примечание
1					
2	Пиломатериалы				
3	качественные, $м^3$	533100	113	0,21	
4	Круглый лес, $м^3$	531400	113	0,42	
5					
6	Расход кирпича,				
7	тыс. штук	574120	798	6,7	
8	Цемент, приведенный				
9	к марке „400", т	573000	168	1,4	
10					
11	Рубероид, $м^2$	577402	055	67,7	
12					
13					
14					
15					
16					
17					
18					
19					
20					

Взам. инв. №

Подп. и дата

Инв. № подл.

Привязан

Инв. №

ГИП	Маричева	[signature]	
Нач. отд.	Рогачев	[signature]	
Н. контр.	Евстигнеев	[signature]	1991
Зав. гр.	Синадский	[signature]	1991
Вед. инж.	Рязанова	[signature]	1991

ТП 704-4-43.91 АС1. ВМ

ВМ по рабочим чертежам основного комплекта марки АС

Стадия	Лист	Листов
Р		1

СОЮЗГИПРОЛЕСХОЗ

Копировал [signature] Формат А4

№ строки	Наименование материала и единица измерения	Код материала	Код ед. изм.	Кол.	Примечание
1	Сталь для армирования				
2	ж. б. конструкций	093000			
3					
4	Сталь арматурная класса А I, т	093009	168	0,028	
5	ф6	093009	168	0,02	
6	ф8	093009	168	0,006	
7	ф12	093009	168	0,002	
8	Сталь арматурная класса А II, т	093003	168	0,065	
9	ф6	093003	168	0,009	
10	ф10	093003	168	0,005	
11	ф12	093003	168	0,051	
12	Сталь арматурная класса А III, т	093004	168	0,023	
13	ф6	093004	168	0,002	
14	ф8	093004	168	0,003	
15	ф12	093004	168	0,018	
16	Всего стали для армирова-				
17	ния ж. б. конструкций, т		168	0,116	
18					
19	Сталь сортовая конструкцион-				
20	ная и прокат листовой, т		168	0,406	

Взам. инв. №

Подп. и дата

Инв. № подл.

Привязан

Инв. №

ГИП	Маричева	[signature]	
Нач. отд.	Рогачев	[signature]	
Н. контр.	Чемодурова	[signature]	
Зав. гр.	Сафина	[signature]	
Инж. I к.	Черкасова	[signature]	

ТП 704-4-43.91 АС. ВМ.1

ВМ по рабочим чертежам основного комплекта марки АС Сборные конструкции

Стадия	Лист	Листов
Р	1	4

СОЮЗГИПРОЛЕСХОЗ

25120-01 25

Копировал [signature] Формат А4

№ строки	Наименование материала и единица измерения	Код Материала	Код Ед. изм.	Кол.	Примечание
1	Всего стали для армирования				
2	ж.б. конструкций, сортовой				
3	конструкционной и проката				
4	листового в натуральной				
5	массе, т		168	0,522	
6					
7	В том числе по укрупнен-				
8	ному сортаменту:				
9	катанка, т	093400	168	0,040	
10	Сталь толсосортная, т	093300			
11		093300	168	0,130	
12	Сталь среднесортная, т	093200			
13		095200	168	0,222	
14	Сталь крупносортная, т	093100			
15		095100	168	0,081	
16	Сталь толстолистовая				
17	рядовых марок (от 4 мм), т	097100	168	0,019	
18					
19	Металлоизделия промышлен-				
20	ного назначения (метизы)	120000			
21	Проволока стальная низко-				
22	углеродистая обыкновенного				
23	качества для железобето-				
24	на класса BI, т	121300		0,030	
25					

Инв. № подл. | Подп. и дата | Взам. инв. №

Привязан

Инв. №

ТП 704-4-43.91 АС. ВМ.1 Лист 2

Копировал Формат А4

№ строки	Наименование материала и единица измерения	Код Материала	Код Ед. изм.	Кол.	Примечание
1	Итого стали для армиро-				
2	вания ж.б. конструкций,				
3	сортовой конструкционной,				
4	проката листового и мети-				
5	зы в натуральной массе, т		168	0,522	
6					
7	Итого стали, приведенной				
8	к классу AI, т		168	0,141	
9	Итого стали, приведенной				
10	к стали Ст. 3, т		168	0,476	
11					
12	Итого стали, приведенной				
13	к классам AI и Ст. 3, т		168	0,617	
14					
15					
16					
17					
18					
19					
20					
21					
22					
23					
24					
25					

Инв. № подл. | Подп. и дата | Взам. инв. №

Привязан

Инв. №

ТП 704-4-43.91 АС. ВМ.1 Лист 3

Копировал Формат А4

Альбом

№ строки	Наименование материала и единица измерения	Код Материала	Код Ед. изм.	Кол	Примечание
1	Цемент	573 000			
2	Портландцемент	573110			
3	м 300, т	573 151	168	3,40	
4	м 400, т	573 112	168	0,23	
5	м 500, т	573 113		0,62	
6	Итого цемента, приведен-				
7	ного к марке м400, т		168	3,97	
8					
9	Инертные материалы				
10	Гравий, m^3	571120	113	11,6	
11	Песок строительный				
12	природный, m^3	571140	113	9,1	
13	Камень бутовый, m^3	571150	113	7,9	
14					
15					
16					
17					
18					
19					
20					
21					
22					
23					
24					
25					

Взам. инв. № | Подп. и дата | Инв. № подл.

Привязан

Инв. №

ТП 704-4-43.91 АС.ВМ 1 Лист 4

№ строки	Наименование материала и единица измерения	Код Материала	Код Ед. изм.	Кол.	Примечание
1	Сталь сортовая конструк-				
2	ционная и прокат листовой				
3	в натуральной массе, т				
4	в том числе по укрупнен-				
5	ному сортаменту:				
6	сталь мелкосортная, т	095 300	168	0,018	
7	сталь среднесортная, т	095 200	168	0,007	
8	сталь крупносортная, т	095 100	168	0,005	
9	сталь тонколистовая				
10	толщиной от 1,9 до 3,9 мм, т	097200	168	0,010	
11	сталь толстолистовая				
12	рядовых марок (от 4 мм), т	097100	168	0,012	
13	сталь кровельная листо-				
14	вая (от 0,5 до 0,8 мм), т	097400	168	0,012	
15	Краска масляная, кг.	231700	116	2	
16					
17					
18					
19					
20					

Взам. инв. № | Подп. и дата | Инв. № подл.

Привязан

Инв. №

ГИП	Маричева	[подпись]
Нач. отд.	Рогачев	[подпись]
Н. контр.	Маричева	[подпись]
Зав. гр.	Шатис	[подпись]
Инж.	Лобжанидзе	[подпись]

ТП 704-4-43.91 ОВ.ВМ

ВМ по рабочим чертежам основного комплекта марки ОВ

Стадия	Лист	Листов
Р		1

СОЮЗГИПРОЛЕСХОЗ

25120-01 27

Копировал Гиглуя

Формат А4

Альбом 1

№ строк.	Наименование материала и единица измерения	Код материала	Код ед. изм.	Кол.	Примечание
1	Прокат черных металлов				
2					
3	Уголок, ГОСТ 8509-86				
4	50×50×5, кг	093100	166	6,0	
5					
6					
7					
8					
9					
10					
11					
12					
13					
14					
15					
16					
17					
18					
19					
20					

Взам. инв. №

Подп. и дата

Инв. № подл.

привязан

Инв. №

ГИП	Маричева		ТП 704-4-43.91 ЭО. ВМ
Нач. отд	Рассуев		
Н. контр.	Разубаева		
Зав. гр.	Разубаева		ВМ по рабочим чертежам основного комплекта марки ЭО.

1991

Стадия	Лист	Листов
Р		1

СОЮЗГИПРОЛЕСХОЗ

gost.e-ecolog.ru

Копировал Формат А4

25120-01 28

Формат А4