ТИПОВЫЕ КОНСТРУКЦИИ, ИЗДЕЛИЯ И УЗЛЫ ЗДАНИЙ И СООРУЖЕНИЙ

СЕРИЯ 03.005-6

ВХОДЫ, ПОДХОДНЫЕ ГАЛЕРЕИ, ТАМБУРЫ И ШЛЮЗЫ, АВАРИЙНЫЕ ВЫХОДЫ, ГРУЗОВЫЕ ВЪЕЗДЫ И РАМПЫ ИЗ СБОРНЫХ ЖЕЛЕЗОБЕТОННЫХ БЛОКОВ В УБЕЖИЩАХ II–IV КЛАССОВ

ВЫПУСК 1
МОНОЛИТНЫЕ УЧАСТКИ
ЧАСТЬ 1
МОНОЛИТНЫЕ УЧАСТКИ 1-11

РАБОЧИЕ ЧЕРТЕЖИ

Разработаны в/ч 14262

Гл. инженер в/ч 14262 А.Соломатин

Гл. специалист в/ч 14262 В.Шаргородский

Гл. инженер проекта В.Филиппов

УТВЕРЖДЕНЫ

ГОССТРОЕМ СССР ПРОТОКОЛ

ОТ 21 ФЕВРАЛЯ 1984 г. № ВА-8

gost.e-ecolog.ru

Обозначение	Наименование	Стр.
03.005-6.1.41 00 ТО	Техническое описание	2
03.005-6.1.41 01	Монолитный участок 1а в убежищах II класса	3
03.005-6.1.41 02	Монолитный участок 1 в убежищах III класса	5
03.005-6.1.41 03	Монолитный участок 1 в убежищах IV класса	7
03.005-6.1.41 04	Монолитный участок 2а в убежищах II класса	9
03.005-6.1.41 05	Монолитный участок 2 в убежищах III класса	11
03.005-6.1.41 06	Монолитный участок 2 в убежищах IV класса	13
03.005-6.1.41 07	Монолитный участок 3а в убежищах II класса	15
03.005-6.1.41 08	Монолитный участок 3а в убежищах III класса	17
03.005-6.1.41 09	Монолитный участок 3 в убежищах IV класса	19
03.005-6.1.41 10	Монолитный участок 4а в убежищах II класса	21
03.005-6.1.41 11	Монолитный участок 4а в убежищах III класса	23
03.005-6.1.41 12	Монолитный участок 4 в убежищах IV класса	25
03.005-6.1.41 13	Монолитный участок 5а в убежищах II класса	27
03.005-6.1.41 14	Монолитный участок 5 в убежищах III класса	30
03.005-6.1.41 15	Монолитный участок 5 в убежищах IV класса	33
03.005-6.1.41 16	Монолитный участок 6а в убежищах II класса	36
03.005-6.1.41 17	Монолитный участок 6а в убежищах III класса	39

Обозначение	Наименование	Стр.
03.005-6.1.41 18	Монолитный участок 6 в убежищах IV класса	42
03.005-6.1.41 19	Монолитный участок 7а в убежищах II класса	45
03.005-6.1.41 20	Монолитный участок 7 в убежищах III класса	47
03.005-6.1.41 21	Монолитный участок 7 в убежищах IV класса	49
03.005-6.1.41 22	Монолитный участок 8а в убежищах II класса	51
03.005-6.1.41 23	Монолитный участок 8а в убежищах III класса	53
03.005-6.1.41 24	Монолитный участок 8 в убежищах IV класса	55
03.005-6.1.41 25	Монолитный участок 9а в убежищах II класса	57
03.005-6.1.41 26	Монолитный участок 9 в убежищах III класса	60
03.005-6.1.41 27	Монолитный участок 9 в убежищах IV класса	63
03.005-6.1.41 28	Монолитный участок 10а в убежищах II класса	66
03.005-6.1.41 29	Монолитный участок 10а в убежищах III класса	69
03.005-6.1.41 30	Монолитный участок 10 в убежищах IV класса	72
03.005-6.1.41 31	Монолитный участок 11 в убежищах II класса	75
03.005-6.1.41 32	Монолитный участок 11 в убежищах III класса	76
03.005-6.1.41 33	Монолитный участок 11 в убежищах IV класса	77

Нач.отд.	Мрыкин		22.04
Зам.нач.отд.	Щербаков		22.04
Н.контр.	Маслова		20.04
Рук.гр.	Чуч		20.04
Разраб.	Маслова		20.04
Инженер	Земляк		20.04
Ст.техн.	Тонконогова		20.04

03.005-6.1.41 00

Содержание

Стадия	Лист	Листов
Р	1	7

в/ч 14262

Инв.№ подл. | Подпись и дата | Взам.инв.№

В настоящем выпуске приведены рабочие чертежи армирования монолитных участков входов, тамбуров и шлюзов аварийных выходов, грузовых въездов и рамп в убежищах II-IV классов и арматурные изделия к ним.

Расположение монолитных участков дано в выпуске О донной серии.

Толщины ограждающих конструкций монолитных участков в зависимости от класса сооружений приняты 200, 300 и 400 мм

Для организованного сбора и отвода воды, фильтрующей через ограждающие конструкции, в днищах монолитных участков устраиваются приямки.

В стенах монолитных участков предусмотрены закладные полосы для крепления оборудования и технического обустройства сооружений.

В монолитных участках предусмотрены закладные изделия для соединения их с примыкающими к ним сборными блоками

Возведение монолитных участков следует выполнять с учетом следующих нормативных документов:

а) СНиП II-21-75 „Бетонные и железобетонные конструкции"
СНиП III-15-76 „Бетонные и железобетонные конструкции монолитные"

б) указаний по сварке соединений арматуры и закладных деталей железобетонных конструкций (СН 393-78).

Бетонирование монолитных участков осуществлять из тяжёлого бетона М 300. Рабочая арматура принята из горячекатаной стали периодического профиля класса А-III (по ГОСТ 5781-82).

Армирование монолитных участков осуществлять плоскими каркасами и отдельными стержнями.

При изготовлении плоских каркасов и сеток следует применять контактную точечную сварку во всех пересечениях стержней „в крест".

Сварка стержней „в крест" должна обладать нормированной прочностью в соответствии с таблицей 46 СН 393-78.

Ручная электродуговая сварка „в крест" запрещается.

Плоские каркасы соединяются между собой распределительной арматурой с помощью вязальной проволоки. Допускается распределительную арматуру прихватывать ручной электродуговой сваркой к продольной арматуре каркасов.

Толщина защитного слоя принята в соответствии с действующими нормами и указывается на чертежах монолитных участков.

Нач.отд.	Мрыкин		27.87
Зам.н.отд.	Щербаков		27.87
Н.контр.	Маслова		
Рук.гр.	Гун		27.87
Вед.инж.	Маслова		
Инженер	Землях		
Ст.тех.	Тананаева		27.87

03 005-6.1.41 ВОТО

Техническое описание

Стадия	Лист	Листов
		1

в/ч 14262

Инв.№ подл. | Подпись и дата | Взам.инв.№

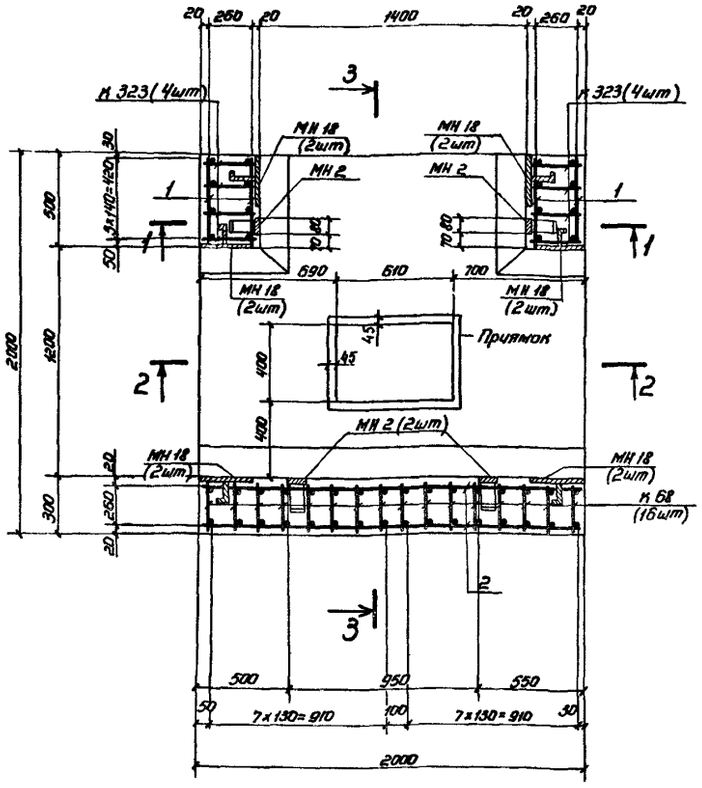

1-1

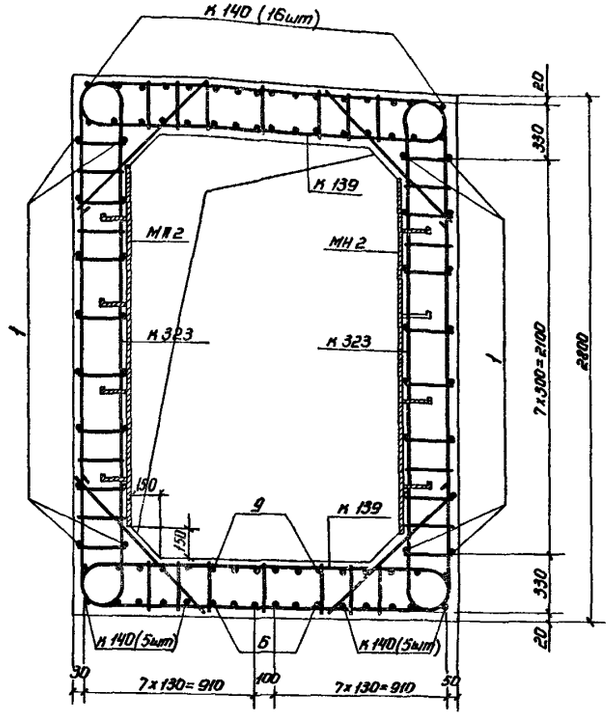

Ведомость металла

Марка элемента	поз.	Эскиз	Сечение, мм	Длина, мм	Кол., шт	Общая длина, м
К 323		03.005-6.1.42 69	16 А-III	3620	8	29,0
			12 А-III	2600		20,8
			10 А-III	3480		27,8
К 68		03.005-6.2 73	12 А-III	6180	16	98,9
			8 А-III	3480		55,7
К 139		03.005-6.1.42 23	16 А-III	2190	8	17,5
			12 А-III	3430		27,4
			10 А-III	4000		32,0
К 140		03.005-6.1.42 24	12 А-III	4750	28	123,5
			10 А-III	2820		73,3
Отдельные стержни	1	480	10 А-III	480	32	15,4
	2	1980	10 А-III	1980	45	89,1
	3	510 R50 670	10 А-III	1160	2	2,3
	4	720 810 720 45°	10 А-III	2250	3	6,8
	5	720 600 720 45°	10 А-III	2040	6	12,2
	6	1970 R50 390	10 А-III	2340	6	14,0
	7	800	10 А-III	800	4	3,2
	8	290	10 А-III	290	42	12,2
	9	810 R60 510	12 А-III	1350	6	8,1
	10	510 A60 670 R60 150	12 А-III	1290	6	7,7
	11	1040	10 А-III	1040	6	6,2
МН 2		03.005-6.2 82	-8х80	1900	4	7,6
			-5х50	600		2,4
МН 18		03.005-6.3 34	-8х80	270	12	3,2
			-5х50	150		1,8

Выборка металла

Сортамент, ГОСТ	Сечение, мм	Общая длина, м	Масса 1 м, кг	Общая масса, кг
Горячекатаная арматурная сталь класса А-III ГОСТ 5781-82	16 А-III	46,5	1,58	73,5
	12 А-III	286,4	0,888	254,2
	10 А-III	294,5	0,617	181,7
	8 А-III	55,1	0,395	22,0
Сталь прокатная полосовая ГОСТ 103-76	-8х80	10,8	5,02	54,2
Вст3пс6 ГОСТ 535-79	-5х50	4,2	1,96	8,2

1. Данный лист см. совместно с листом 2.
2. Закладные изделия МН 2 устанавливать только при необходимости крепления оборудования.

Инв.№ подл.	Подпись и дата	Взам. инв.№		

Нач.отд.	Мрыкин		27.84	03.005-6.1.41 01		
Зам.нач.отд.	Щербаков		27.84			
Н.контр.	Маслова		27.84			
Рук.гр.	Гун		27.84			
Ведущ.инж.	Маслова		27.84	Монолитный участок 1-й в убежищах II класса	Стадия: Р	Лист: 1	Листов: 2
Инженер	Земляк		10.84				
Ст.тех.	Тананаева		20.84		8/4 14262		

2-2

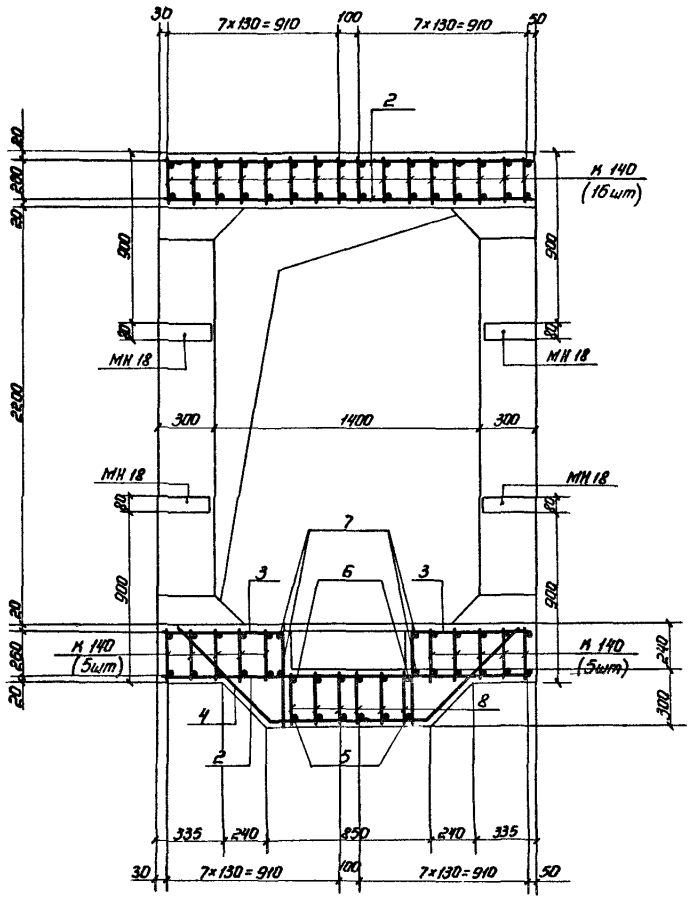

3-3

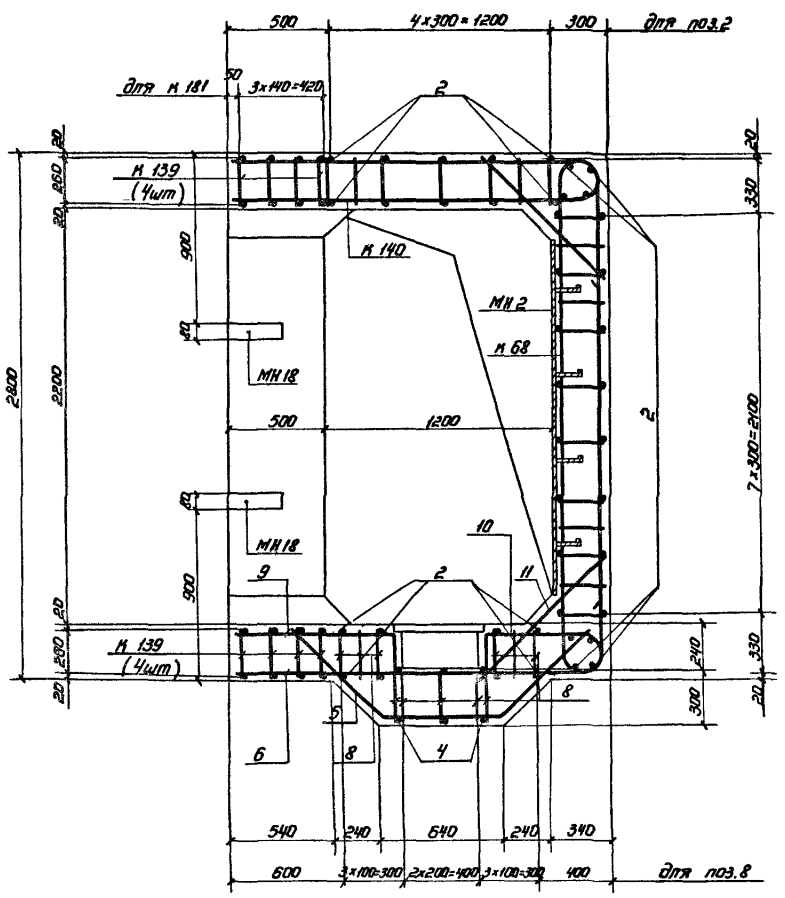

1. Расположение монолитного участка см. документ 03.005-6.0 02.
2. План, сечение 1-1, ведомость и выборку металла см. на листе 1.
3. Размеры даны по наружным граням рабочих стержней.
4. Бетон м-300. Объем бетона 4,6 м³.
5. Бетонирование монолитного участка производить после установки закладных.
6. Стержни плоских каркасов стен большего диаметра ориентировать к наружной грани конструкции.
7. Конструкцию притвора с металлической решетной см. документ 03.005-6.0 32.
8. Отдельные стержни позиций 5,6,8,9,10 перед установкой варить в плоские каркасы.
9. Соединение монолитного участка с блоками БВС-II-1,2×2,2 ПВ и БВС-II-1,4×2,2 производить аналогично узлу I (см. докум. 03.005-6.0 00 ПЗ).

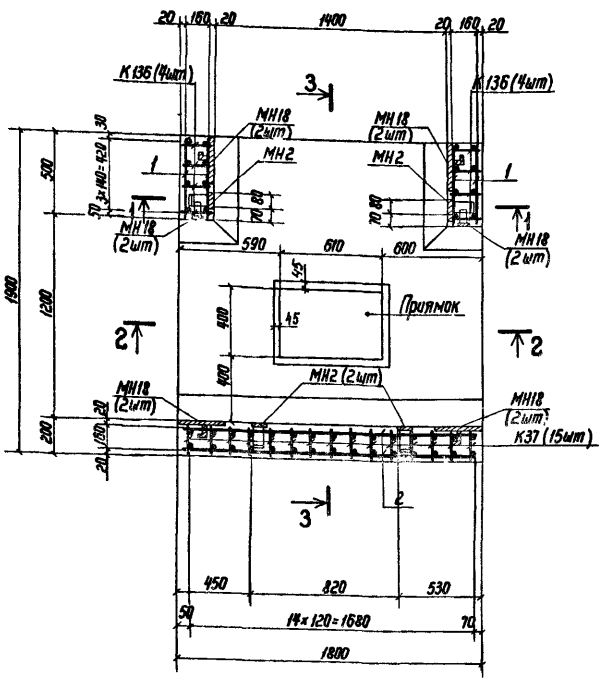

1-1

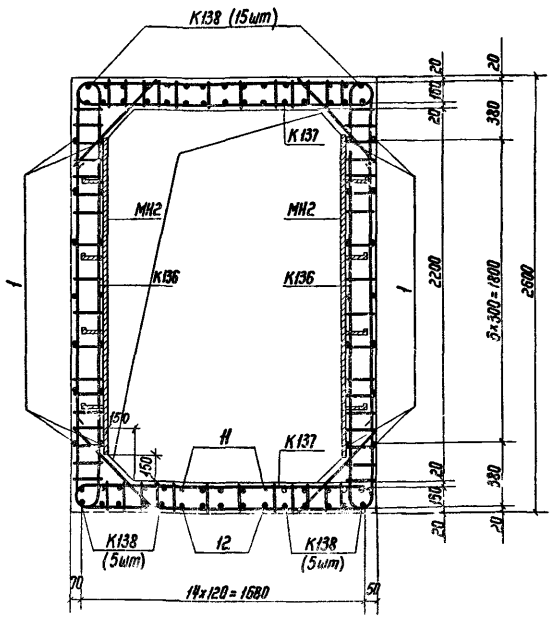

Ведомость металла

Марка элемента	Поз.	Эскиз	Сечение, мм	Длина, мм	Кол., шт.	Общая длина, м
К136		03.005-6.1.ч2 23	10А-III	8730	8	69,8
К37		03.005-6.2 65	12А-III	5540	15	83,1
			8А-III	3420		51,3
К137		03.005-6.1.ч2 23	12А-III	1930	8	15,4
			10А-III	6510		52,1
К138		То же	12А-III	4380	25	109,5
			10А-III	2430		60,8
Отдельные стержни	1	480	10А-III	480	28	13,4
	2	1780	10А-III	1780	36	64,1
	3	410 R50 570	10А-III	960	2	1,9
	4	570	10А-III	570	2	1,1
	5	1000	10А-III	1000	3	3,0
	6	590 740 590 45°	10А-III	1920	3	5,8
	7	590 520 590 45°	12А-III	1700	5	8,5
	8	780	12А-III	780	5	3,9
	9	190	10А-III	190	45	8,6
	10	720	10А-III	720	5	3,6
	11	410 R60 870	12А-III	1250	5	6,3
	12	880	12А-III	880	5	4,4
	13	570 R60 460	12А-III	1000	5	5,0
	14	410 R60 570 R60 120	12А-III	1110	5	5,6
МН2		03.005-6.2 82	-8×80	1900	4	7,6
			-5×50	600		2,4
МН18		03.005-6.3 34	-8×80	270	12	3,2
			-5×50	150		1,8

Выборка металла

Сортамент, ГОСТ	Сечение, мм	Общая длина, м	Масса 1 м, кг	Общая масса, кг
Горячекатаная арматурная сталь класса А-III ГОСТ 5781-82	12А-III	241,7	0,888	214,6
	10А-III	284,2	0,617	175,4
	8А-III	51,3	0,395	20,3
Сталь прокатная полосовая ГОСТ 103-76	-8×80	10,8	5,02	54,2
В ст3 пс6 ГОСТ 535-79	-5×50	4,2	1,96	8,2

1. Данный лист смотри совместно с листом 2.
2. Закладные изделия МН2 устанавливать только при необходимости крепления оборудования.
3. Низ МН18 устанавливать на высоте 600 мм и 1520 мм от верха фундаментной плиты (для разреза 3-3).

Нач.отд.	Мрыкин		27.4.84	03.005-6.1.ч1 02
Зам.н.отд.	Щербаков		27.4.84	
Н.контр.	Маслова		20.4.84	Монолитный участок 1 в убежищах III класса
Рук.гр.	Гун		20.4.84	
Вед.инж.	Маслова		20.4.84	
Инженер	Земляк		20.4.84	
Ст.тех.	Тананаева		20.4.84	

Стадия	Лист	Листов
Р	1	2

в/ч 14262

Инв. № подл. | Подпись и дата | Взам. инв. №

20014-02 7

2-2

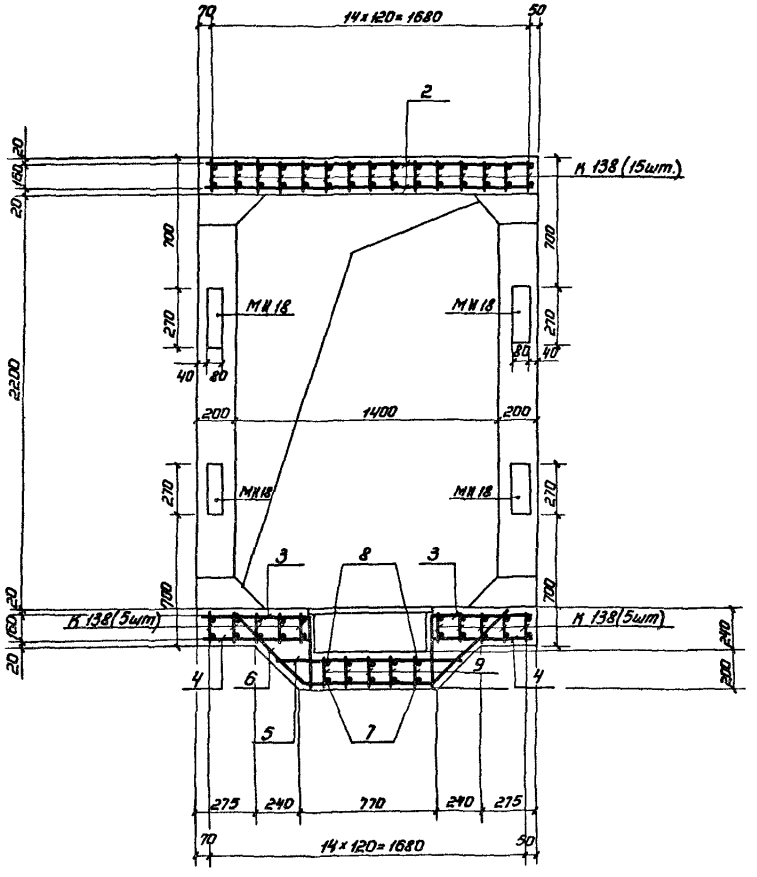

3-3

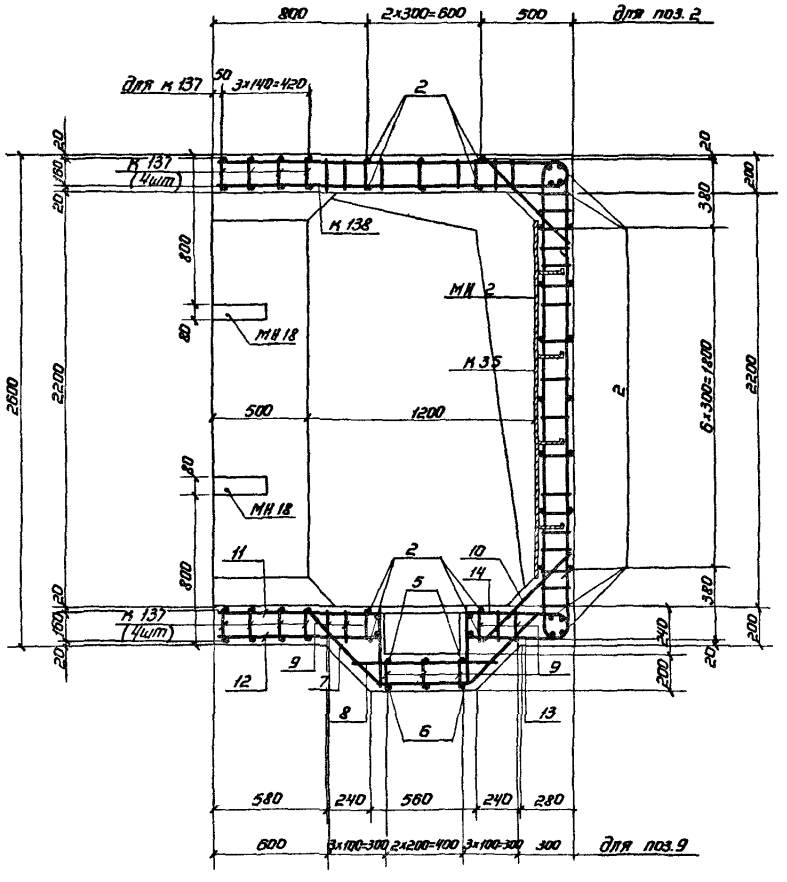

1. Расположение монолитного участка см докум 03.005-6.0 02.
2. План, сечение 1-1, ведомость и выборку металла см. лист 1.
3. Размеры даны по наружным граням рабочих стержней.
4. Бетон м-300. Объем бетона 2,8 м³.
5. Бетонирование монолитного участка производить после установки закладных изделий.
6. Конструкцию приямка с металлической решётной см. докум. 03.005-6.0. 32.
7. Отдельные стержни позиций 7,8,9,11,12,9 и 13,14,9 перед установкой варить в плоские каркасы.
8. Соединение монолитного участка с блоками БВС-III-1,2×2,2 пв и БВС-III-1,4×2,2 производить аналогично узлу I (см. докум. 03.005-6.0 00 ПЗ).

Инв.№ подл. | Подпись и дата | Взам.инв.№

1-1

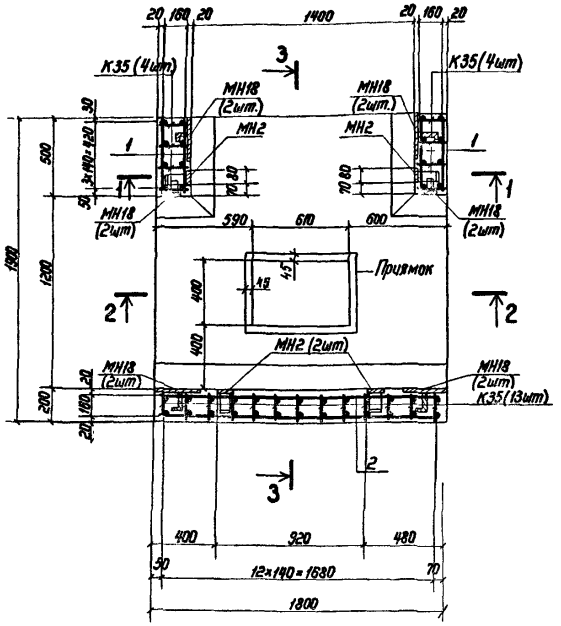

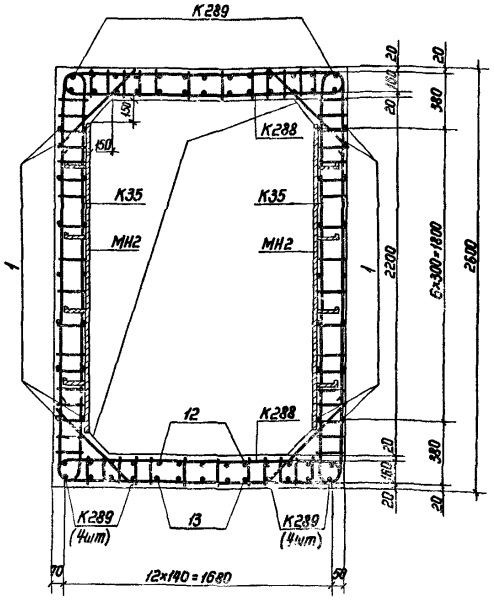

Ведомость металла

Марка элемента	Поз.	Эскиз	Сечение, мм	Длина, мм	Кол., шт.	Общая длина, м
К35		03.005-6.2 65	10А-III	5500	21	115,5
			8А-III	3420		71,8
К288		03.005-6.1.42 61	10А-III	8450	8	177,4
К289		То же	10А-III	6820	21	143,2
Отдельные стержни	1	480	10А-III	480	28	13,4
	2	1780	10А-III	1780	36	64,1
	3	410 R50 570	10А-III	960	2	1,9
	4	570	10А-III	570	2	1,1
	5	1000	10А-III	1000	3	3,0
	6	590 740 590 45°	10А-III	1920	3	5,8
	7	590 520 590 45°	10А-III	1700	5	8,5
	8	780	10А-III	780	5	3,9
	9	190	10А-III	190	45	8,5
	10	880	10А-III	880	4	3,5
	11	720	10А-III	720	5	3,6
	12	410 R50 870	10А-III	1260	5	6,3
	13	880	10А-III	880	5	4,4
	14	570 R50 350	10А-III	900	5	4,5
	15	410 R50 570 R50 350	10А-III	1120	5	5,6
МН2		03.005-6.2 82	-8×80	1900	4	7,6
			-5×50	600		2,4
МН18		03.005-63 34	-8×80	270	12	3,2
			-5×50	150		1,8

Выборка металла

Сортамент, ГОСТ	Сечение, мм	Общая длина, м	Масса 1 м, кг	Общая масса, кг
Горячекатаная арматурная сталь кл. А-III ГОСТ 5781-82	10А-III	574,3	0,617	354,3
	8А-III	71,8	0,395	28,4
Сталь прокатная полосовая ГОСТ 103-76	-8×80	10,8	5,02	54,2
В ст3 пс6 ГОСТ 535-79	-5×50	4,2	1,96	8,2

1. Данный лист см. совместно с листом 2.
2. Закладные изделия МН2 устанавливать только при необходимости крепления оборудования.
3. Низ МН18 устанавливать на высоте 600мм и 1520мм от верха фундаментной плиты (для разреза 3-3).

Нач.отд.	Мрыкин		27.4.84	03.005-6.1.41 03
Зам.н.отд.	Щербаков		27.4.84	
Н.контр.	Маслова		23.4.84	Монолитный участок 1 в убежищах IV класса
Рук.гр.	Гун		23.4.84	
Вед.инж.	Маслова		23.4.84	
Инженер	Земляк		20.4.84	
Ст.тех.	Тананаева		20.4.84	

Стадия	Лист	Листов
Р	1	2

в/ч 14262

Инв. № подл. | Подпись и дата | Взам. инв. №

2-2

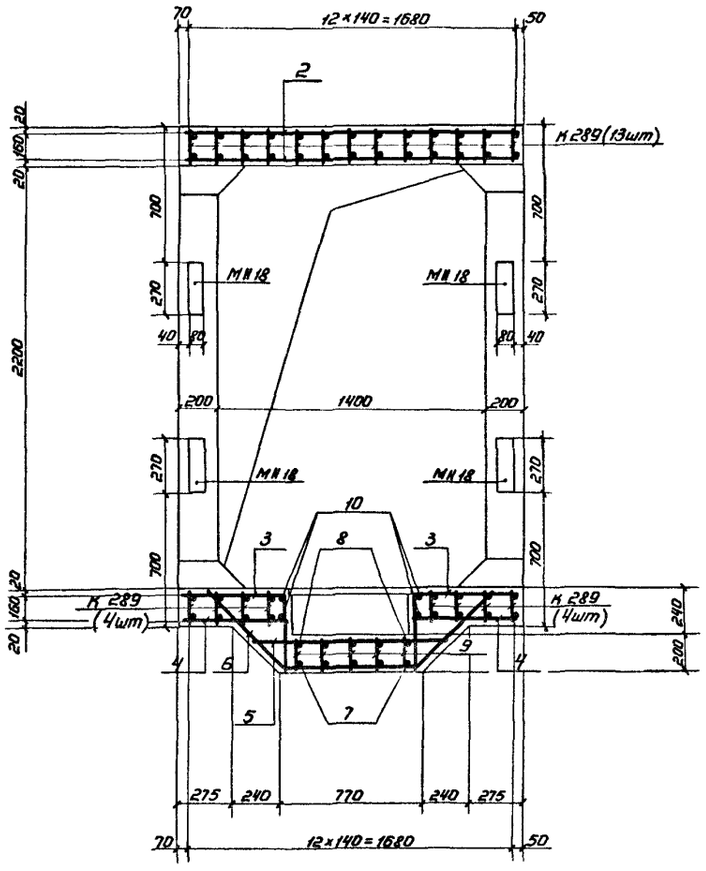

3-3

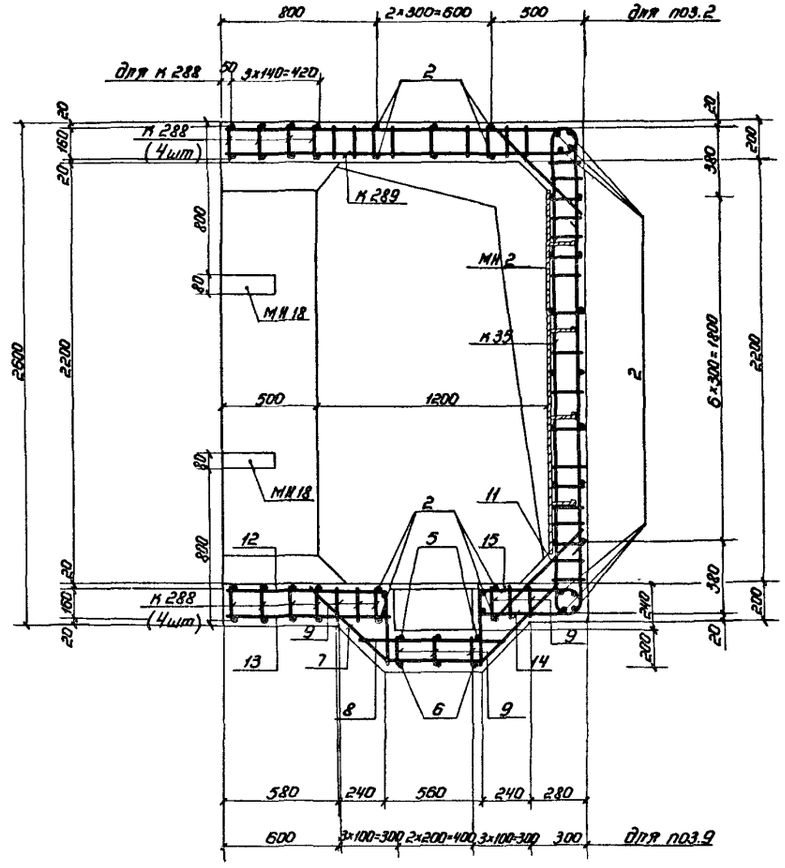

1. Расположение монолитного участка см. документ 03.005-6.0 02.
2. План, сечение 1-1, ведомость и выборку металла смотри лист 1.
3. Размеры даны по наружным граням рабочих стержней.
4. Бетон М 300. Объем бетона 2,8 м³.
5. Бетонирование монолитного участка производить после установки закладных изделий.
6. Отдельные стержни позиций 7, 8, 9, 12, 13, 9 и 14, 15, 9 перед установкой варить в плоские каркасы
7. Конструкцию приямка с металлической решеткой см. документ 03.005-6.0. 32.
8. Соединение монолитного участка с блоками БВС-IV-12×2,2 ПВ и БВС-IV-14×2,2 производить аналогично узлу I (см. документ 03.005-6.0 00 ПЗ).

Инв.№ подл. | Подпись и дата | Взам. инв.№

Ведомость металла

Марка элемента	Поз.	Эскиз	Сечение, мм	Длина, мм	Кол., шт.	Общая длина, м
К141		03.005-6.1 ч1 24	14А-III	3840	10	38,4
			10А-III	6650		66,5
К142		То же	14А-III	6560	22	144,3
			10А-III	3770		82,9
К143			18А-III	3000	5	15,0
			14А-III	4400		22,0
			10А-III	6980		34,9
К144		03.005-6.1 ч1 25	22А-III	3000	5	15,0
			16А-III	4100		20,5
			10А-III	5480		27,4
К145		То же	14А-III	2670	40	106,8
			10А-III	5090		203,6
Отдельные стержни	1	480	10А-III	480	46	22,1
	2	2780	10А-III	2780	38	105,6
	3	380 R50 2760 380	10А-III	3500	4	14,0
	4	1980	16А-III	1980	4	7,9
	5	510 R50 1060	10А-III	1550	2	3,1
	6	1000	10А-III	1000	4	4,0
	7	260 470	10А-III	1160	18	20,9
	8	720 810 720 45°	10А-III	2250	3	6,8
	9	390 R50 1970	10А-III	2340	4	9,2
	10	720 600 720 45°	14А-III	2040	6	12,2
	11	290	10А-III	290	20	5,8
	12	510 R50 870	10А-III	1360	4	5,4
	13	510 R50 670	10А-III	1160	4	4,6
МН3		03.005-6.2 82	-8×80	2100	5	10,5
			-5×50	750		3,8
МН18		03.005-6.3 34	-8×80	270	12	3,2
			-5×50	150		1,8

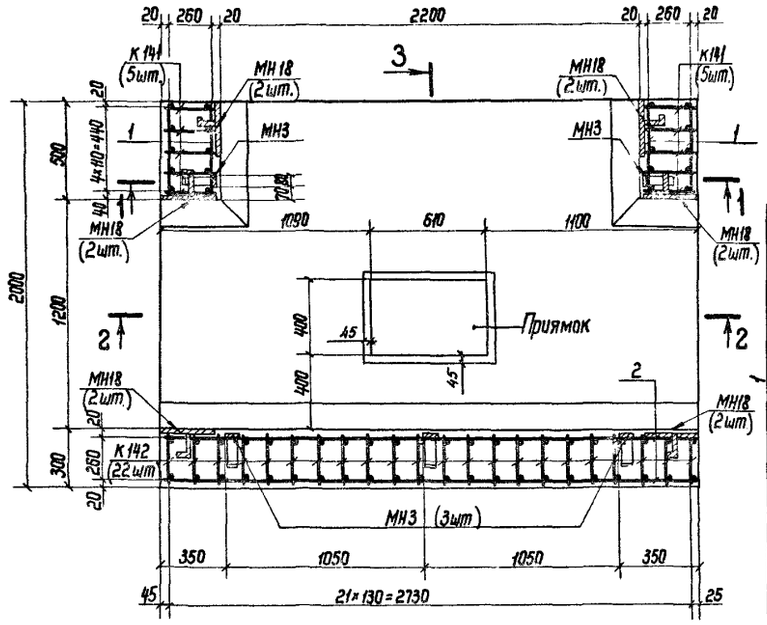

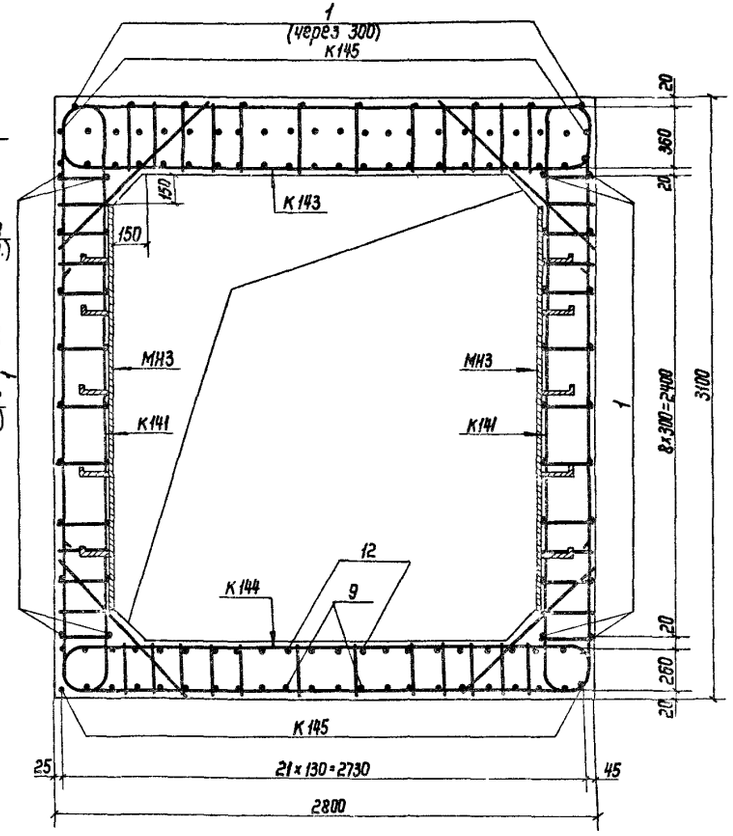

1 — 1

Выборка металла

Сортамент, гост	Сечение, мм	Общая длина, м	Масса 1м, кг	Общая масса, кг
Горячекатаная арматурная сталь кл. А-III гост 5781-82	22А-III	15,0	2,984	44,8
	18А-III	15,0	1,998	30,0
	16А-III	28,4	1,58	44,9
	14А-III	323,7	1,208	391,0
	10А-III	616,8	0,617	380,6
Сталь прокатная полосовая гост 103-76	-8×80	13,7	5,02	68,8
В ст3 пс6 гост 535-79	-5×50	5,2	1,96	10,2

1. Данный лист читать совместно с листом 2.
2. Соединение монолитного участка с блоками БВС-II-2,2×2,4, БВС-II-1,2×2,2 ПВ производить аналогично узлу I (см. докум. 03.005-6.0 ОО ПЗ).
3. Закладные изделия МН3 устанавливать только при необходимости крепления оборудования.

Нач.отд	Мрыкин		5.84
Зам.нач.отд	Щербаков		5.84
Н.контр	Маслова		23.4.84
Рук.гр.	Гун		5.5.84
Зав.лаб.	Маслова		23.4.84
Инженер	Земляк		20.4.84
Ст.тех.	Тарнавева		20.4.84

03.005-6.1.41 04

Монолитный участок 2а в убежищах II класса

Стадия	Лист	Листов
Р	1	2

в/ч 14262

Инв.№ подл. | Подпись и дата | Взам.инв.№

2-2

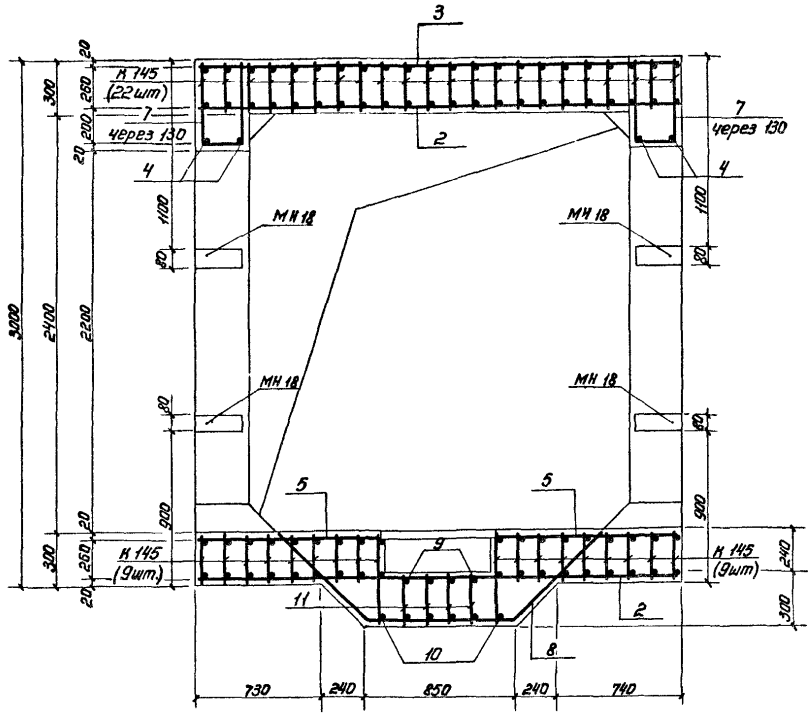

3-3

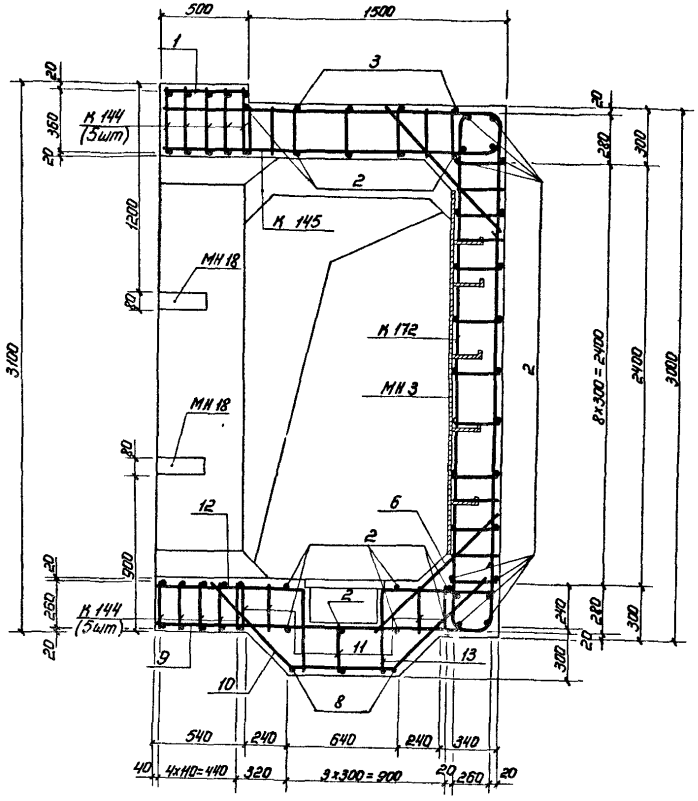

1. Расположение монолитного участка см. документы 03.005-6.0 05 и 03.005-6.0 06.
2. План, сечение 1-1 и Ведомость металла см. лист 1.
3. Размеры даны по наружным граням рабочих стержней.
4. Бетон М 300. Объем бетона 6,8 м³.
5. Бетонирование монолитного участка производить после установки закладных изделий.
6. Стержни большего диаметра в плоских каркасах стен ориентировать к наружной грани монолитного участка.
7. Конструкцию приямка с металлической решетной см. докум. 03.005-6.0 32.
8. Стержни поз. 9-13 перед установкой сварить в плоский каркас.

Инв. № подл. | Подпись и дата | Взам. инв. №

Ведомость металла

Марка элемента	Поз.	Эскиз	Сечение, мм	Длина, мм	Кол., шт.	Общая длина, м
К146		03.005-6.1.42 25	16А-III	3400	20	68,0
			12А-III	2580		51,6
			10А-III	3610		72,2
К147		То же	18А-III	3520	10	35,2
			10А-IV	6270		62,7
К148		03.005-6.1.42 26	18А-III	3020	5	15,1
			14А-III	3670		18,4
			10А-III	6940		34,7
К149		То же	18А-III	9510	5	47,6
			10А-III	4860		24,3
К150			16А-III	2430	36	88,2
			10А-III	4610		166,2
Отдельные стержни	1	480	10А-III	480	46	22,1
	2	2580	10А-III	2580	37	95,5
	3	300 R50 2580 300	10А-III	3300	4	13,2
	4	1880	16А-III	1880	4	7,5
	5	410 R50 970	10А-III	1360	2	2,7
	6	970	10А-III	970	5	4,9
	7	150 310 150	10А-III	900	18	16,2
	8	590 730 590 45°	10А-III	1910	3	5,7
	9	880	10А-III	880	6	5,3
	10	590 520 590 45°	16А-III	1700	6	10,2
	11	190	10А-III	190	44	8,4
	12	440 870 R50	10А-III	1250	4	5,0
	13	880	16А-III	880	4	3,5
	14	440 570 R50	10А-III	950	4	3,8
	15	570 R80 590	16А-III	940	4	3,8
	16	720	10А-III	720	4	2,9
МН3		03.005-6.2 82	-8×80	2100	5	10,5
			-5×50	750		3,8
МН18		03.005-6.3 34	-8×80	270	12	3,2
			-5×50	150		1,8

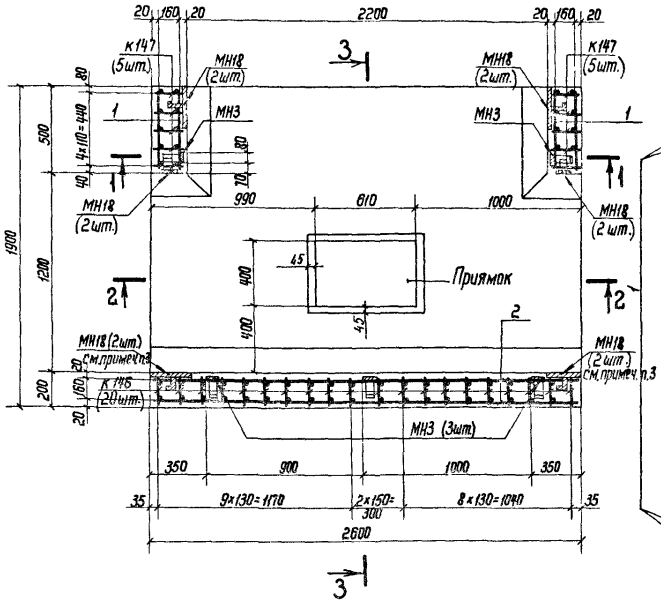

1 – 1

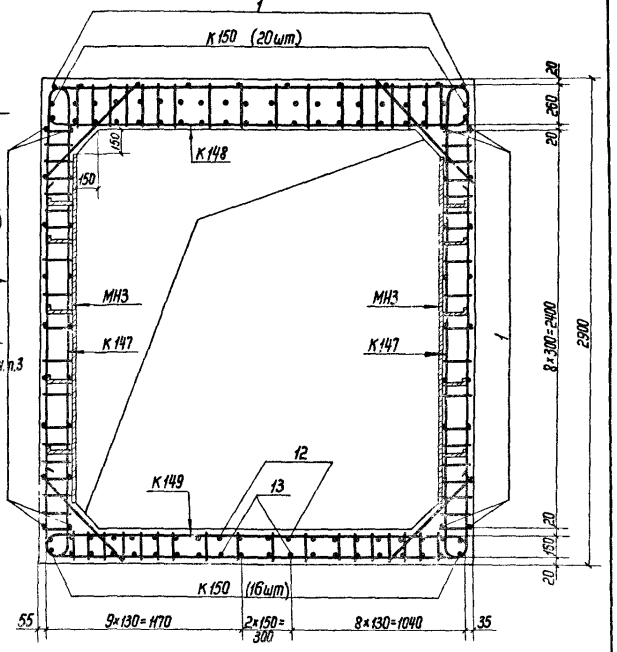

Выборка металла

Сортамент, гост	Сечение, мм	Общая длина, м	Масса 1м, кг	Общая масса, кг
Горячекатаная арматурная сталь кл. А-III ГОСТ 5781-82	18А-III	97,9	1,998	195,6
	16А-III	181,2	1,58	286,3
	14А-III	18,4	1,208	22,2
	12А-III	51,6	0,888	45,8
	10А-III	545,8	0,617	336,8
Сталь прокатная полосовая ГОСТ 103-76	-8×80	13,7	5,02	68,8
В ст3 пс6 ГОСТ 535-79	-5×50	5,6	1,96	11,0

1. Данный лист читать совместно с листом 2.
2. Соединение монолитного участка с блоками БВС-III-2,2×2,4 БВС-III-1,2×2,2 ПВ производить аналогично узлу 1 (03.005-6.0 00 ПЗ).
3. Низ МН18 устанавливать на высоте 600мм и 1520мм от верха фундаментной плиты.
4. Закладные изделия МН3 устанавливать только при необходимости крепления оборудования.

Нач.отд.	Мрыкин		5.84	03.005-6.1.41 05	
Зам.нач.отд.	Щербаков		5.84		
Н.контр.	Маслова		5.84		
Рук.гр.	Тун		5.84	Монолитный участок 2 в убежищах III класса	Стадия: — / Лист: 1 / Листов: 2
Вед.инж.	Маслова		5.84		
Инженер	Земляк		2.84		8/4 14262
Ст.техн.	Тананаева		2.84		

Инв.№ подл. | Подпись и дата | Взам.инв.№

2-2

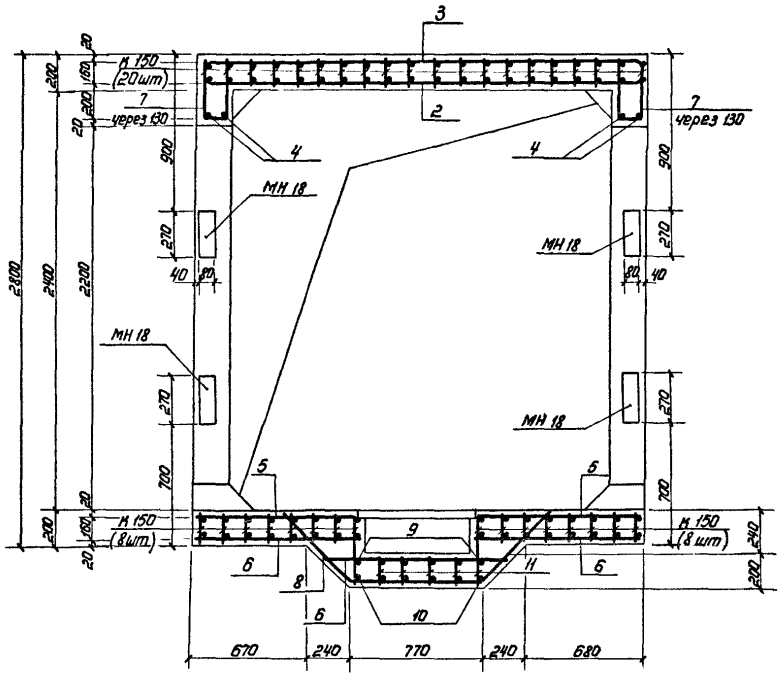

3-3

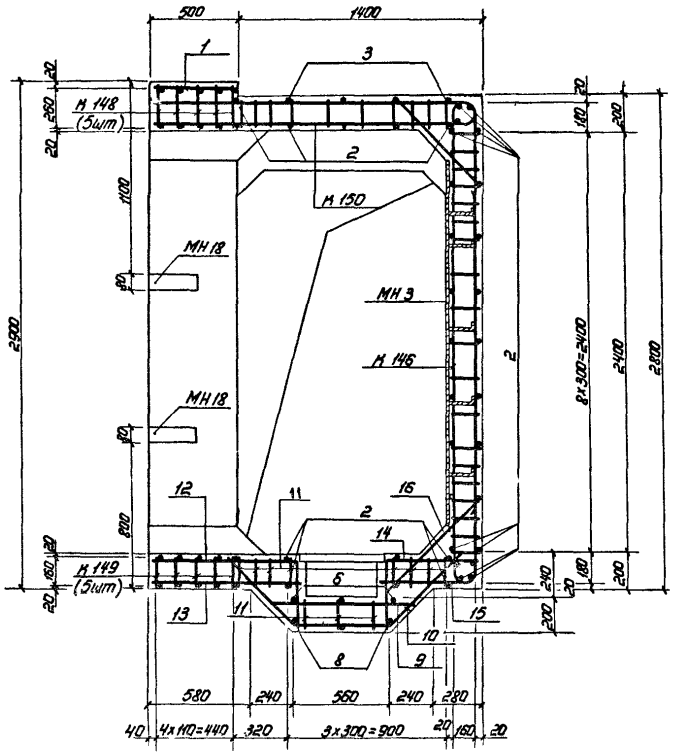

1. Расположение монолитного участка см. докум. 03.005-6.0 05 и 03.005-6.0 06.
2. План, сечение 1-1 и ведомость металла см. лист 1.
3. Размеры даны по наружным граням рабочих стержней.
4. Бетон м300. Объем бетона 4,0 м^3.
5. Бетонирование монолитного участка производить после установки закладных изделий.
6. Стержни большего диаметра в плоских каркасах стен ориентировать к наружной грани монолитного участка.
7. Конструкцию приямка с металлической решетной см. докум. 03.005-6.0 32.
8. Стержни поз. 9-15 перед установкой сварить в плоский каркас.

Инв.№ подл. | Подпись и дата | Взам.инв.№

1 – 1

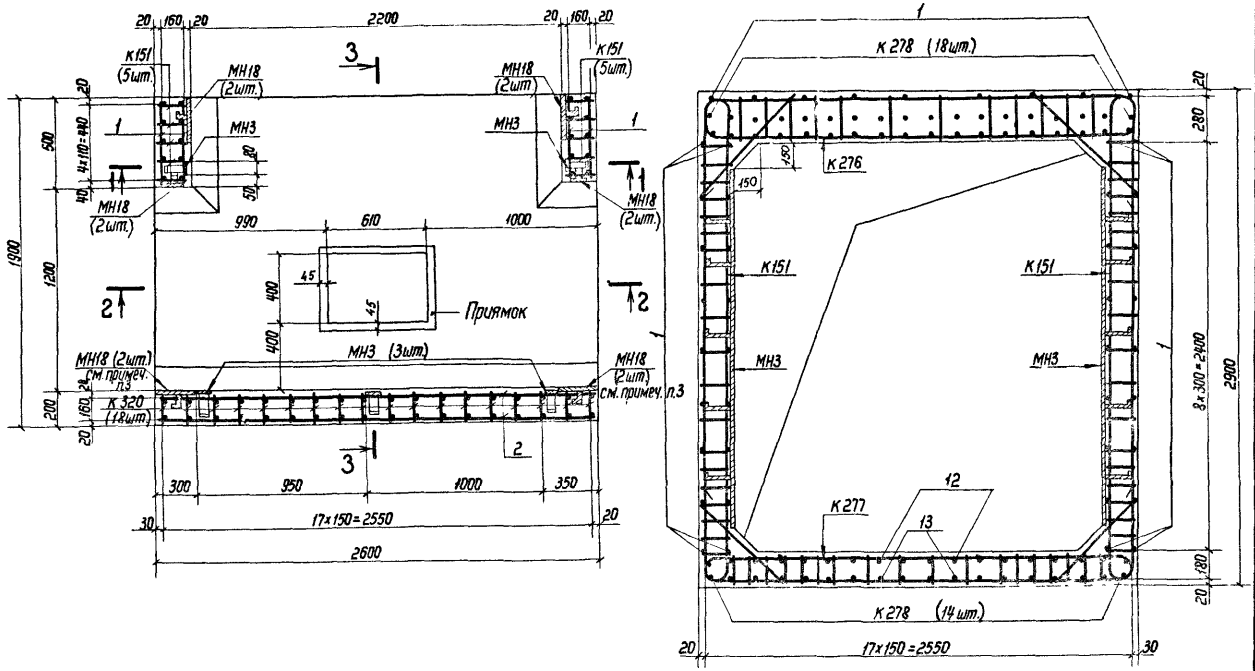

Спецификация металла

Марка элемента	Поз.	Эскиз	Сечение, мм	Длина, мм	Кол., шт.	Общая длина, м
К320		03.005-6.1.42 69	12А-III	3320	18	59,8
			10А-III	6190		111,4
К151		03.005-6.1.42 26	12А-III	3460	10	34,6
			10А-III	6290		63,0
К276		03.005-6.1.42 58	12А-III	2720	5	13,6
			10А-III	8940		44,7
К277		То же	16А-III	2850	5	14,3
			12А-III	3610		18,1
			10А-III	4860		24,3
К278			12А-III	2400	32	76,8
			10А-III	4610		147,5
Отдельные стержни	1	480	10А-III	480	45	21,6
	2	2580	10А-III	2580	37	95,5
	3	300 R50 2560 300	10А-III	3300	4	13,2
	4	1880	10А-III	1880	4	7,5
	5	410 R50 970	10А-III	1360	2	2,7
	6	980	10А-III	980	5	4,9
	7	160 900	10А-III	900	16	14,4
	8	500 730 500 45°	10А-III	1910	3	5,7
	9	880	10А-III	880	6	5,3
	10	500 520 500 45°	12А-III	1700	6	10,2
	11	190	10А-III	190	36	6,8
	12	410 R50 870	10А-III	1260	4	5,0
	13	880	12А-III	880	4	3,5
	14	410 R50 570	10А-III	960	4	3,8
	15	570 R50	12А-III	930	4	3,7
	16	720	10А-III	720	4	2,9
МН3		03.005-6.2 82	- 8×80	2100	5	10,5
			- 5×50	750		3,8
МН18		03.005-6.3 34	- 8×80	270	12	3,2
			- 5×50	150		1,8

Выборка металла

Сортамент, гост	Сечение, мм	Общая длина, м	Масса 1 м, кг	Общая масса, кг
Горячекатаная арматурная сталь класса А-III гост 5781-82	16А-III	14,3	1,58	22,6
	12А-III	220,3	0,888	195,8
	10А-III	580,2	0,617	358,0
Сталь прокатная полосовая гост 103-76	- 8×80	13,7	5,02	68,8
В ст3 пс6 гост 535-79	- 5×50	5,6	1,96	11,0

1. Данный лист читать совместно с листом 2
2. Соединение монолитного участка с блоками БВС-IV-1,2×2,2 ПВ; БВС-IV-2,2×2,4 производить аналогично узлу I (см. докум. 03.005-6.0 00 ПЗ).
3. Низ МН18 устанавливать на высоте 600мм и 1520мм от верха фундаментной плиты.
4. Закладные изделия МН3 устанавливать только при необходимости крепления оборудования.

Нач.отд.	Мрыкин		5.84
Зам.нач	Щербаков		5.84
Н.контр	Маслова		4.5.84
Рук.гр.	Гун		5.5.84
Вед.инж.	Маслова		4.5.84
Инженер	Земляк		20.4.84
Ст.тех.	Тананаева		20.4.84

03.005-6.1.41 06

Монолитный участок 2 в убежищах IV класса

Стадия	Лист	Листов
	1	2

8/4 14262

Инв.№ подл. | Подпись и дата | Взам.инв.№

2-2

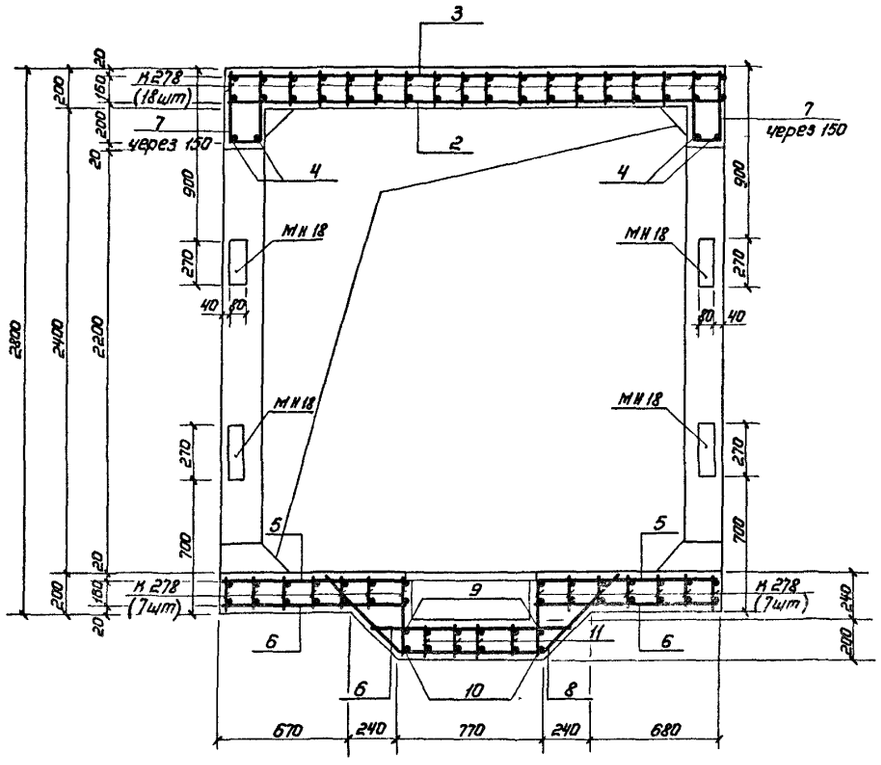

3-3

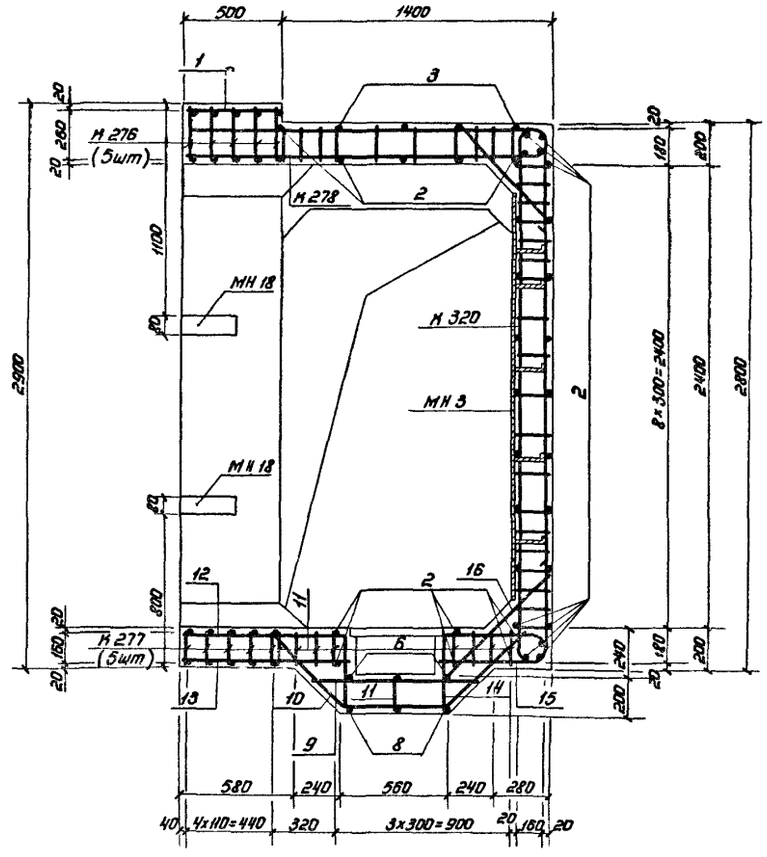

1. Расположение монолитного участка см. документ 03.005-6.0 05, 03.005-6.0 06.
2. План, спецификацию и выборку металла см. на листе 1.
3. Размеры даны по наружным граням рабочих стержней.
4. Стержни бо́льшего диаметра в плоских каркасах стен. ориентировать к наружной грани монолитного участка.
5. До бетонирования установить закладные изделия.
6. Бетон м 300. Объем бетона 4,0 м³.
7. Конструкцию приямка с металлической решеткой см. докум. 03.005-6.0 32.

Инв. № подл. | Подпись и дата | Взам. инв. №

1-1

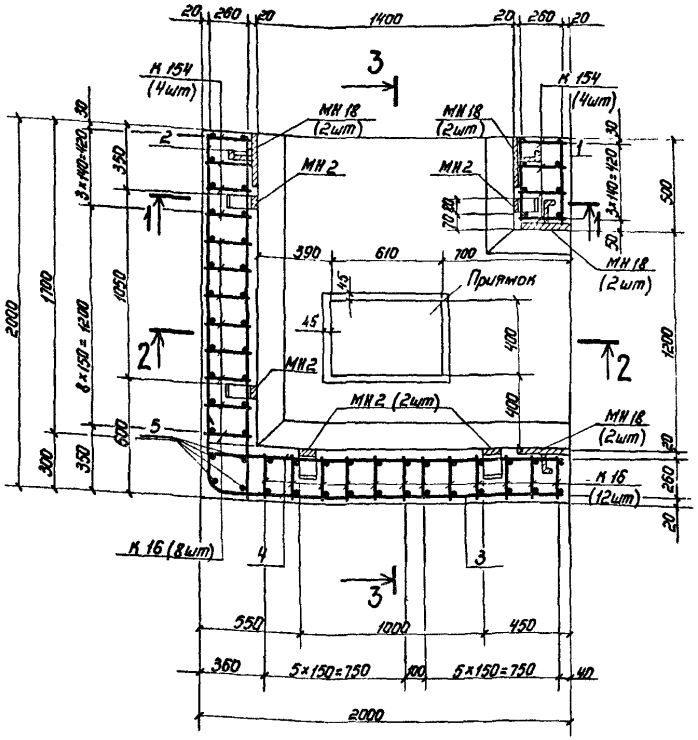

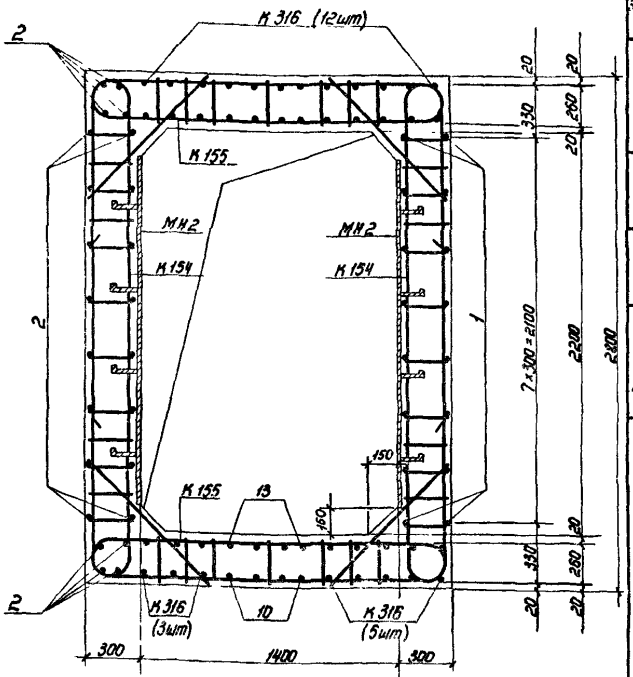

Ведомость металла

Марка элемента	поз.	Эскиз	Сечение, мм	Длина, мм	Кол., шт	Общая длина, м
К 154		03.005-6.1.42 27	25 А-III	3820	8	30,6
			22 А-III	2500		20,0
			10 А-III	3480		27,8
К 16		03.005-6.2 61	22 А-III	6220	20	124,4
			10 А-III	3480		69,6
К 155		03.005-6.1.42 27	25 А-III	2440	8	19,5
			20 А-III	3340		26,7
			10 А-III	4030		32,2
К 316		03.005-6.1.42 68	22 А-III	2150	20	43,0
			16 А-III	2670		53,40
			10 А-III	3030		60,6
Отдельные стержни	1	480	10 А-III	480	16	7,7
	2	1980	10 А-III	1980	24	47,5
	3	200 R50 1970	10 А-III	2150	24	51,6
	4	1970	10 А-III	1970	29	57,1
	5	2780	10 А-III	2780	4	11,1
	6	1000	10 А-III	1000	20	20,0
	7	670 510 R50	10 А-III	1160	6	7,0
	8	820 120 45	10 А-III	2260	3	6,8
	9	600 120 45	16 А-III	2040	4	8,2
	10	1970 R60 620	16 А-III	2560	4	10,2
	11	290	10 А-III	290	28	8,1
	12	510 670 R110 R25 290	22 А-III	1280	4	5,1
	13	470 R110 510	22 А-III	1330	4	5,3
МН 2		03 005-6 2 82	-8×80	1900	5	9,5
			-5×50	600		3,0
МН 18		03 005-6 3 34	-8×80	270	8	2,2
			-5×60	150		1,2

Выборка металла

Сортамент, ГОСТ	Сечение, мм	Общая длина, м	Масса 1 м, кг	Общая масса, кг
Горячекатаная арматурная сталь класса А-III ГОСТ 5781-82	25 А-III	50,1	3,85	192,9
	22 А-III	197,8	2,984	590,2
	20 А-III	26,7	2,47	65,9
	16 А-III	71,8	1,58	113,4
	10 А-III	407,1	0,617	251,2
Сталь прокатная полосовая ГОСТ 103-76	-8×80	14,7	5,02	58,7
Ст3 пс6 ГОСТ 535-79	-5×50	4,2	1,96	8,2

1. Данный лист см. совместно с листом 2.
2. Закладные изделия МН2 устанавливать только при необходимости крепления оборудования.
3. Соединение монолитного участка с блоками БВТ-II-1,2×2,2 и БВТ-II-1,4×2,2 производить аналогично узлу I (см. документ 03.006-6.0 00 ПЗ).

Нач.отд.	Мрыкин		27.VI.	03.005-6.1.41 07	
Зам.н.отд.	Щербаков		27.VI.		
Н.контр.	Муслава		23.5.84		Стадия / Лист / Листов: Р / 1 / 2
Рук.гр.	Гун		23.5.84		
Зав.лаб.	Маслова		23.5.84	Монолитный участок 3-й в убежищах II класса	8/4 14282
Инженер	Земляк		20.4.84		
Ст.техн.	Тиханаева		20.4.84		

20014-02 17

2-2

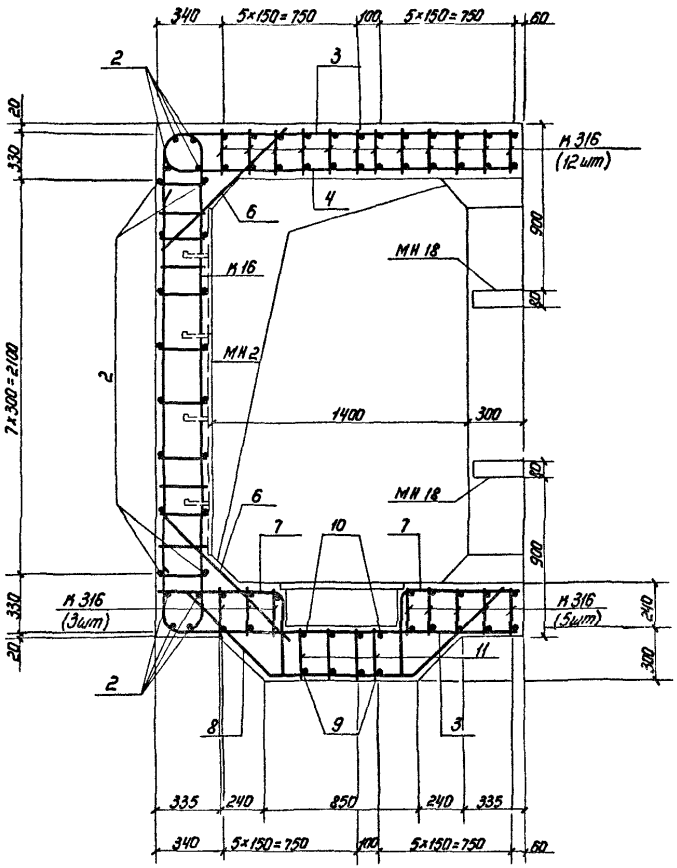

3-3

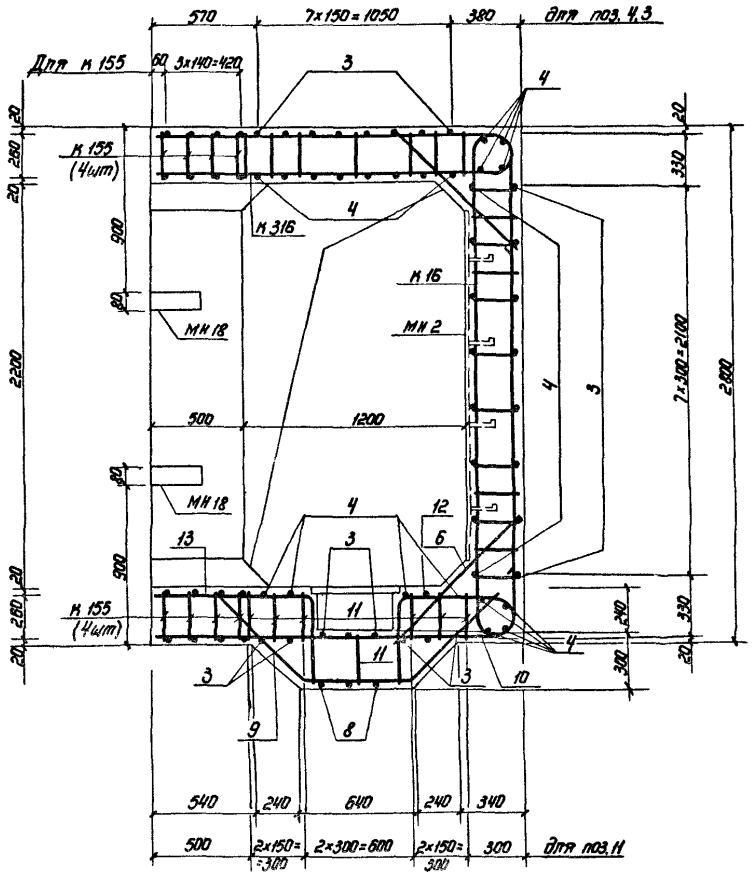

1. Расположение монолитного участка см. докум. 03.005-6.0 ОЧ.
2. План, сечение 1-1, ведомость и выборку металла см. на листе 1.
3. Размеры даны по наружным граням рабочих стержней.
4. Бетон М 300. Объем бетона 5,4 м³.
5. Бетонирование монолитного участка производить после установки закладных изделий.
6. Стержни плоских каркасов стен большего диаметра ориентировать к внутренней грани конструкции.
7. Конструкцию приямка с металлической решетной см. докум. 03.005-6.0 32.
8. Отдельные стержни позиций 9, 10, 11, 12, 13 перед установкой варить в плоские каркасы.

Инв. № подл. | Подпись и дата | Взам. инв. №

1-1

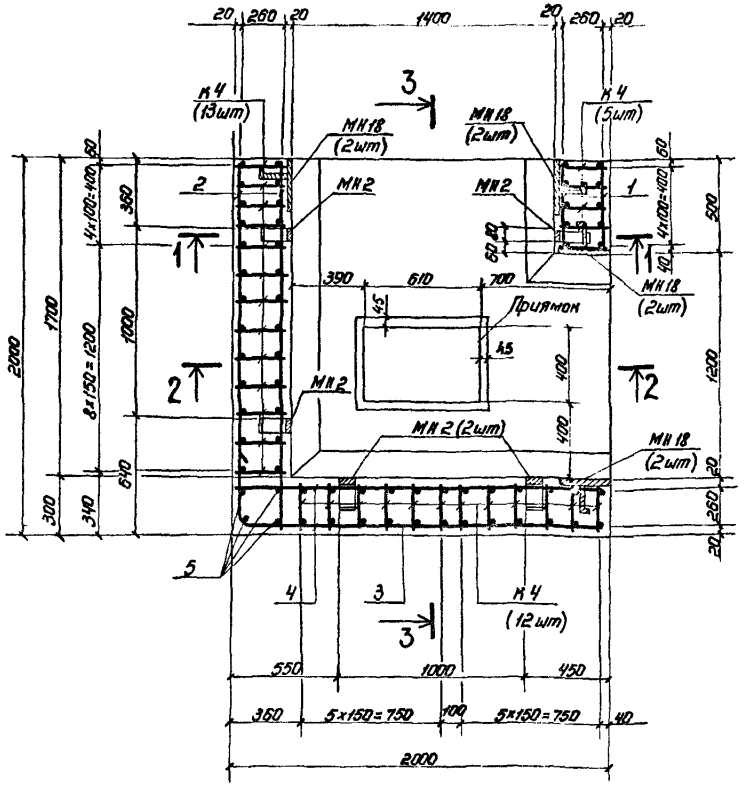

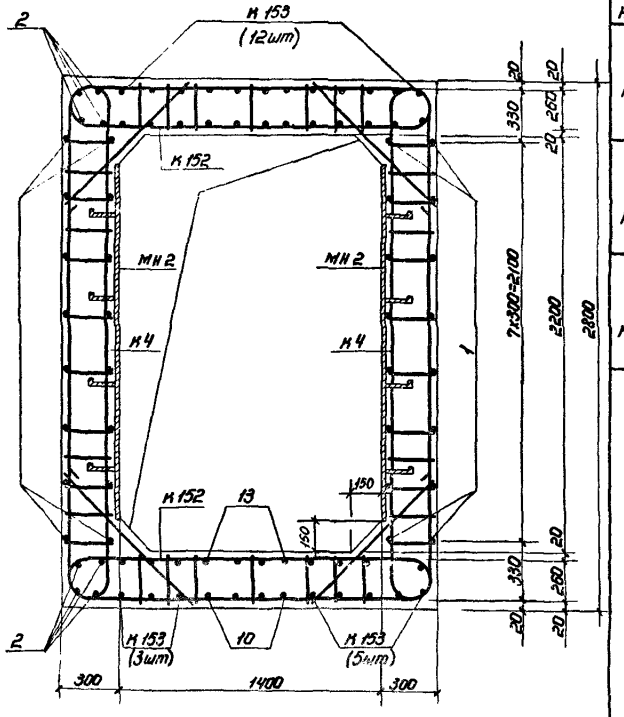

Ведомость металла

Марка элемента	поз.	Эскиз	Сечение, мм	Длина, мм	Кол., шт	Общая длина, м
К4		03.005-6.2 58	20АIII	3700	30	111,0
			16АIII	2480		74,4
			8АIII	5220		156,6
К152		03.005-6.1 27	20АIII	2200	10	22,0
			16АIII	3390		33,9
			10АIII	4030		40,3
К153		То же	20АIII	2150	20	43,2
			16АIII	2670		53,4
			10АIII	3030		60,6
Отдельные стержни	1	480	10АIII	480	16	7,7
	2	1980	10АIII	1980	24	47,5
	3	200 R50 1970	10АIII	2150	24	51,6
	4	1970	10АIII	1970	29	57,1
	5	2780	10АIII	2780	4	11,1
	6	1000	10АIII	1000	20	20,0
	7	510 R50 670	10АIII	1160	3	7,0
	8	320 820 45°	10АIII	2260	4	6,8
	9	320 600 45°	16АIII	2040	4	8,2
	10	1970 R80 420	16АIII	2360	28	9,4
	11	290	10АIII	290	4	8,4
	12	510 R100 670 R100 200	20АIII	1350	4	5,4
	13	870 R100 510	20АIII	1340	4	5,4
МН2		03.005-6.2 82	-8х80	1900	5	9,5
			-5х50	600		3,0
МН18		03.005-6.3 34	-8х80	270	8	2,2
			-5х50	150		1,2

Выборка металла

Сортамент, гост	Сечение, мм	Общая длина, м	Масса 1 м, кг	Общая масса, кг
Горячекатаная арматурная сталь класса АIII гост 5781-82	20АIII	187,0	2,47	461,9
	16АIII	179,3	1,58	283,3
	10АIII	317,8	0,617	196,1
	8АIII	156,6	0,395	61,9
Сталь прокатная полосовая гост 103-76	-8х80	11,7	5,02	58,7
Вст3пс6 гост 535-79	-5х50	4,2	1,96	8,2

1. Донный лист см. совместно с листом 2.
2. Соединение монолитного участка с блоками БВТ-III-1,2х2,2 и БВТ-III-1,4х2,2 производить аналогично узлу I (см. докум. 03.005-6.0.00 ПЗ).
3. Закладные изделия МН2 устанавливать только при необходимости крепления оборудования.

Нач.отд.	Мрыкин		7.94	03.005-6.1.41 08
Зам.нач.отд.	Щербаков		8.94	
Н.контр.	Маслова		23.5.84	
Рук.гр.	Гун		23.5.84	Монолитный участок 3-й в убежищах III класса
Ведущ.	Маслова		23.5.84	
Ст.тех.	Тимофеева		20.6.84	

Стадия Р | Лист 1 | Листов 2

В/4 14262

Инв.№ подл. | Подпись и дата | Взам.инв.№

2-2

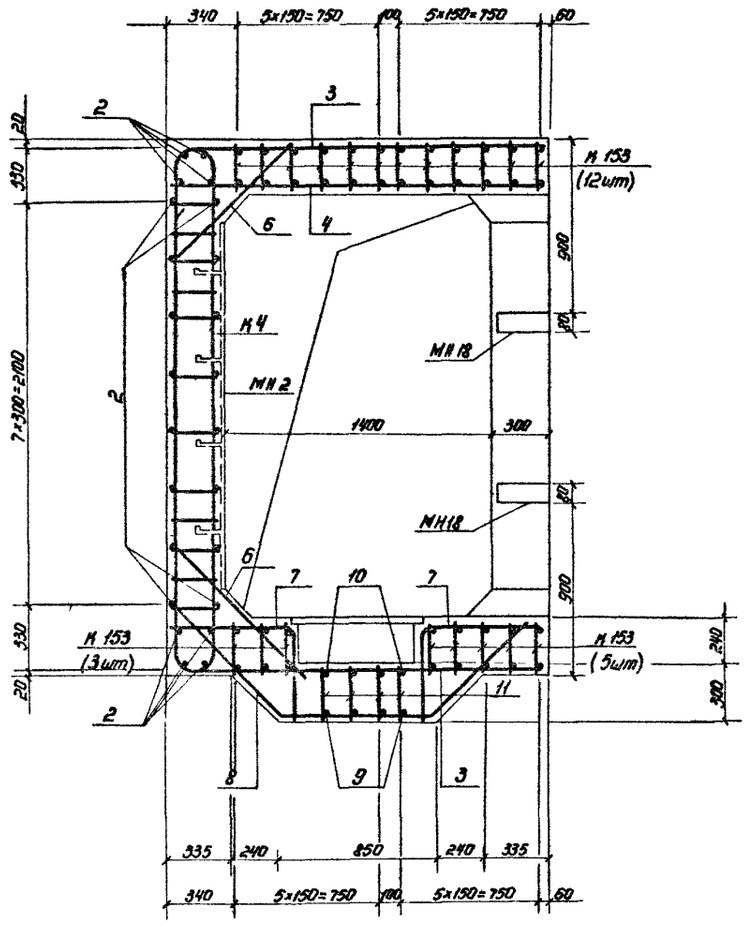

3-3

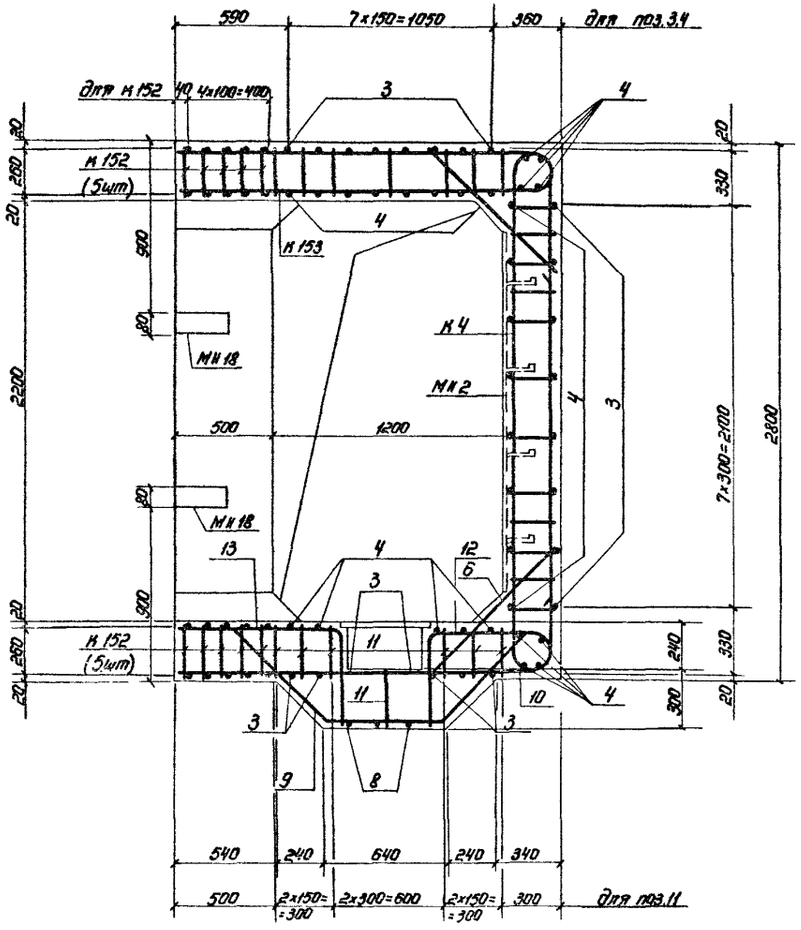

1. Расположение монолитного участка см. докум. 03.005-6.0 04.
2. План, сечение 1-1, ведомость и выборку металла см. на листе 1.
3. Размеры даны по наружным граням рабочих стержней.
4. Бетон М 300. Объём бетона 5,4 м³.
5. Бетонирование монолитного участка производить после установки закладных
6. Стержни плоских каркасов стен большего диаметра ориентировать к к внутренней грани конструкции.
7. Конструкцию приямка с металлической решетной см. докум. 03.005-6.0 32.
8. Отдельные стержни позиций 9,10,11,12,13 перед установкой варить в плоские каркасы

Инв.№ подл. | Подпись и дата | Взам.инв.№

Ведомость металла

Марка элемента	Поз.	Эскиз	Сечение, мм	Длина, мм	Кол., шт.	Общая длина, м
К39		03.005-6.2 65	16А-III	3220	8	25,8
			14А-III	2400		19,2
			8А-III	3420		27,4
К53		03.005-6.2 70	14А-III	5580	19	106,0
			8А-III	3420		65,0
К280		03.005-6.1.42 59	16А-III	2050	8	16,4
			14А-III	2780		22,2
			10А-III	3720		29,8
К281		То же	16А-III	2020	18	36,4
			12А-III	2390		43,0
			10А-III	2620		47,2
Отдельные стержни	1	480	10А-III	480	18	8,6
	2	1880	10А-III	1880	22	41,4
	3	200, К50, 1770	10А-III	1950	21	41,0
	4	1770	10А-III	1770	29	51,3
	5	2580	10А-III	2580	4	10,3
	6	720, 570	10А-III	720	20	14,4
	7	410, К50	10А-III	960	4	3,8
	8	200, К50, 570	10А-III	750	2	1,5
	9	580	10А-III	580	2	1,2
	10	590, 740, 590, 45°	10А-III	1920	4	7,7
	11	590, 520, 590, 45°	12А-III	1700	4	6,8
	12	1000	10А-III	1000	4	4,0
	13	780	16А-III	780	4	3,1
	14	190	10А-IV	190	40	7,6
	15	570, К60, 350	12А-III	890	4	3,6
	16	410, К80, К15, 150, 870, К15	16А-III	1140	4	4,6
	17	К80, 410	16А-III	1250	4	5,0
	18	880	12А-III	880	4	3,5
МН2		03.005-6.2 82	- 8×80	1900	5	9,5
			- 5×50	600		3,0
МН18		03.005-6.3 34	- 8×80	270	8	2,2
			- 5×50	150		1,2

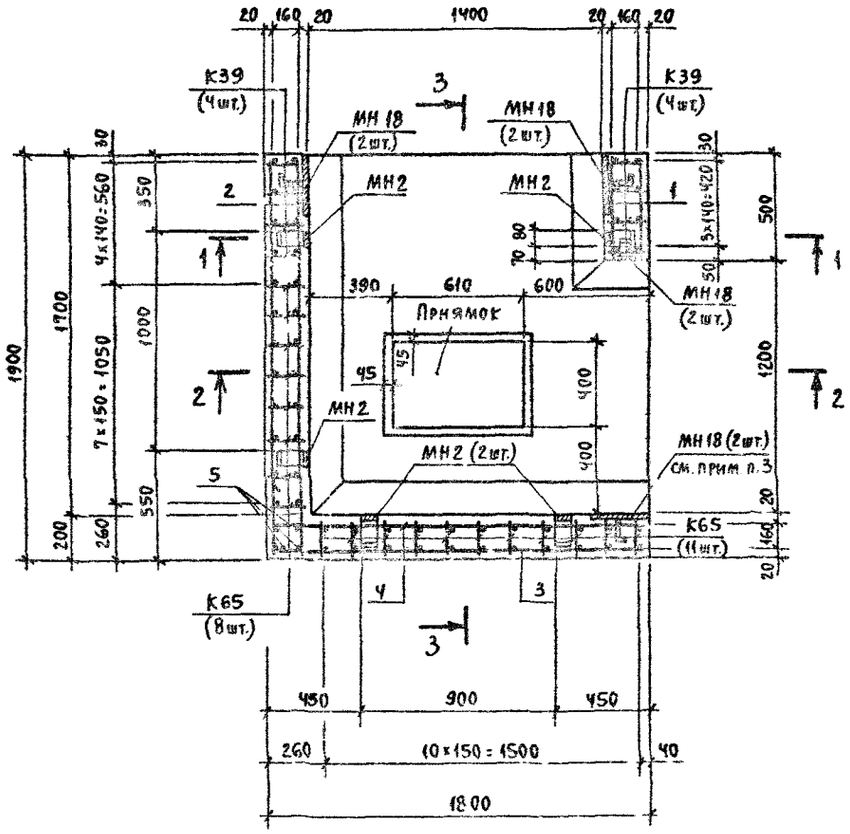

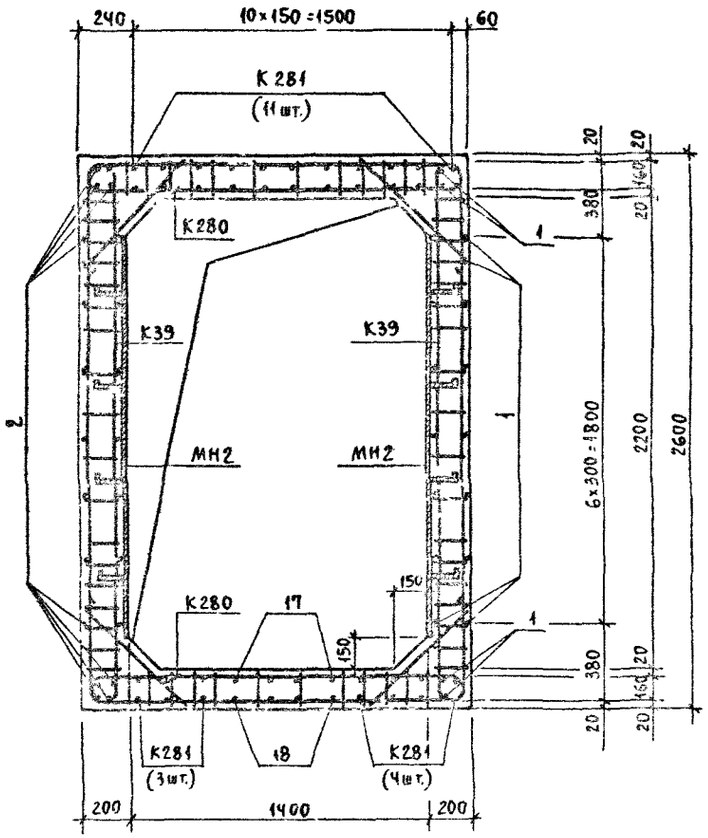

1. Данный лист см. совместно с листом 2
2. Соединение монолитного участка с блоками БВТ-IV-1,2×2,2 и БВТ-IV-1,4×2,2 производить аналогично узлу I (смотри докум. 03.005-6.0.00 ПЗ).
3. Низ МН18 устанавливать на высоте 600 мм и 1520 мм от верха фундаментной плиты.
4. Закладные изделия МН2 устанавливать только при необходимости крепления оборудования.

Выборка металла

Сортамент, ГОСТ	Сечение, мм	Общая длина, м	Масса 1 м, кг	Общая масса, кг
Горячекатаная арматурная сталь класса AIII ГОСТ 5781-82	16А-III	91,3	1,58	144,3
	14А-III	147,4	1,208	178,1
	12А-III	56,9	0,888	50,5
	10А-III	269,8	0,617	165,5
	8А-III	92,4	0,395	36,5
Сталь прокатная полосовая ГОСТ 103-76	- 8×80	11,7	5,02	58,7
В ст 3 пс 6 ГОСТ 535-79	- 5×50	4,2	1,96	8,2

Нач.отд.	Мрыкин	Подп.		03.005-6.1. ч.1 09		
Зам.нач.отд.	Щербаков	"				
Н.контр.	Маслова	"		Монолитный участок в убежищах IV класса	Стадия	Лист	Листов
Рук.гр.	Гун	"			Р	1	2
Вед.инж.	Маслова	"					
Инженер	Земляк	"			в/ч 14262		
Ст.техн.	Тананаева	"					

Инв. № подл. | Подпись и дата | Взам. инв. №

2-2

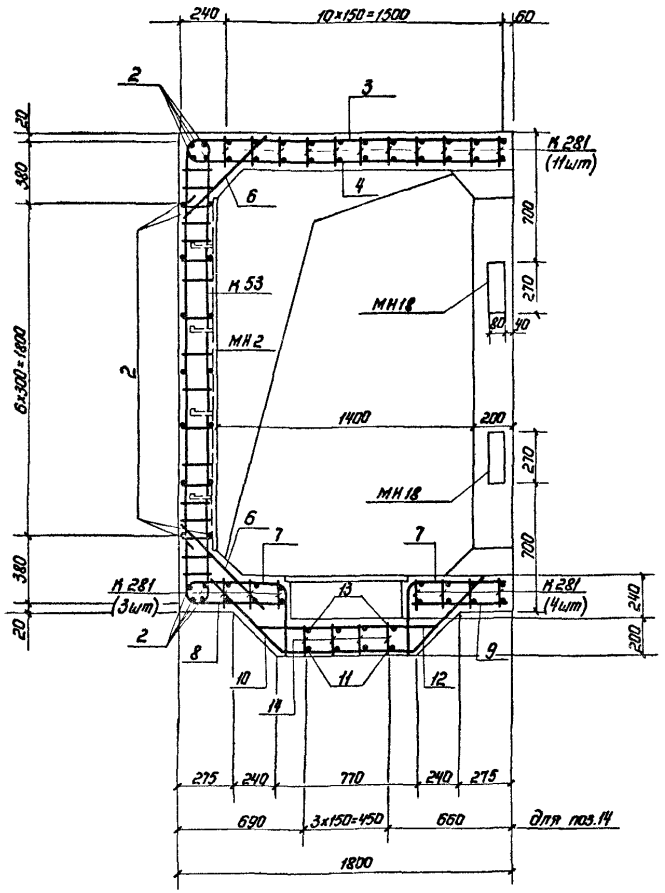

3-3

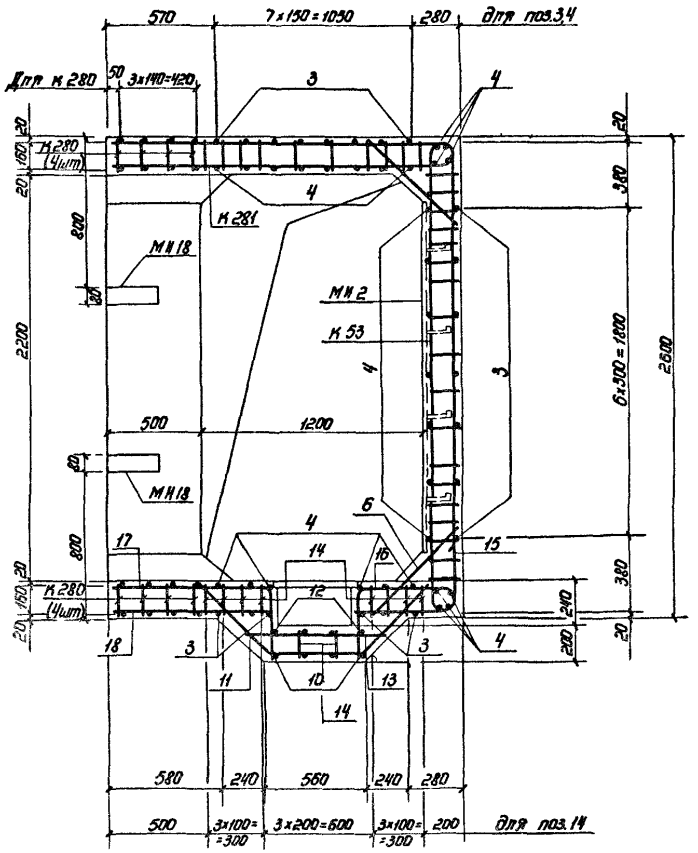

1. Расположение монолитного участка см документ 03.005-6.0 ОЧ.
2. План, сечение 1-1, ведомость и выборку металла см. на листе 1.
3. Размеры даны по наружным граням рабочих стержней.
4. Бетон М 300. Объем бетона 2,5 м³.
5. Бетонирование монолитного участка производить после установки закладных изделий.
6. Стержни плоских каркасов стен бо́льшего диаметра ориентировать к внутренней грани конструкции
7. Конструкцию приямка с металлической решетной см. документ 03.005-6.0 32.
8. Отдельные стержни позиций 11, 13, 14; 14, 17, 18 и 14, 15, 16 перед установкой варить в плоские каркасы.

Инв.№ подл. | Подпись и дата | Взам.инв.№

Ведомость металла

Марка элемента	поз.	Эскиз	Сечение, мм	Длина, мм	Кол., шт.	Общая длина, м
К162		03.005-6.1.ч2 29	25А-III	6860	10	68,6
			22А-III	2740		27,4
			10А-III	3770		37,7
К163		То же	32А-III	5130	5	25,7
			28А-III	3410		17,1
			12А-III	6980		34,9
К164		03.005-6.1.ч2 30	32А-III	4880	5	24,4
			20А-III	6380		31,9
			14А-III	7220		36,1
К165		То же	25А-III	2750	36	99,0
			14А-III	3230		116,3
			10А-III	3900		140,4
К166		"	25А-III	4000	34	136,0
			22А-III	2680		91,1
			10А-III	3770		128,2
Отдельные стержни	1	480	10А-III	480	38	18,2
	2	2580	10А-III	2580	26	67,1
	3	2780	10А-III	2780	37	102,9
	4	200 R50 2770	10А-III	2950	29	85,6
	5	200 R50 2770 R50 200	10А-III	3130	14	43,8
	6	2580	10А-III	2980	4	11,9
	7	260 470	20А-III	1110	14	15,5
	8	1460 R50 510	10А-III	1950	3	5,9
	9	510 R50 670	10А-III	1160	3	3,5
	10	720 810 720 45°	10А-III	2250	6	13,5
	11	720 600 720 45°	14А-III	2040	8	16,3
	12	2570 R70 540	14А-III	3080	4	12,3
	13	1170 R125 510	22А-III	1620	4	6,5
	14	510 R125 970 R130 260 200	22А-III	1770	4	7,1
	15	1000	10А-III	1000	32	32,0
	16	290	10А-III	290	36	10,4
МН3		03.005-6.2 82	-8×80	2100	5	10,5
			-5×50	750		3,8
МН18		03.005-6.3 34	-8×80	270	8	2,2
			-5×50	150		1,2

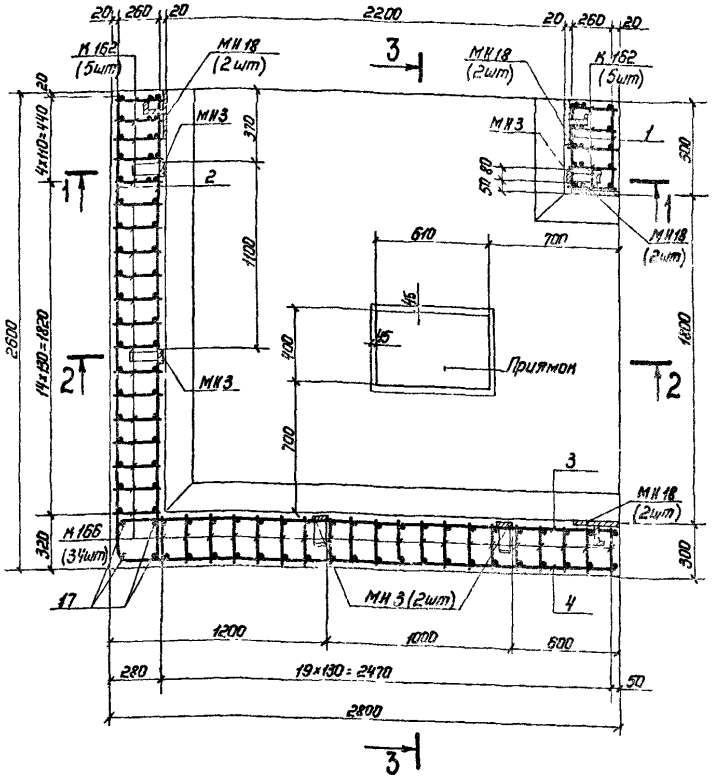

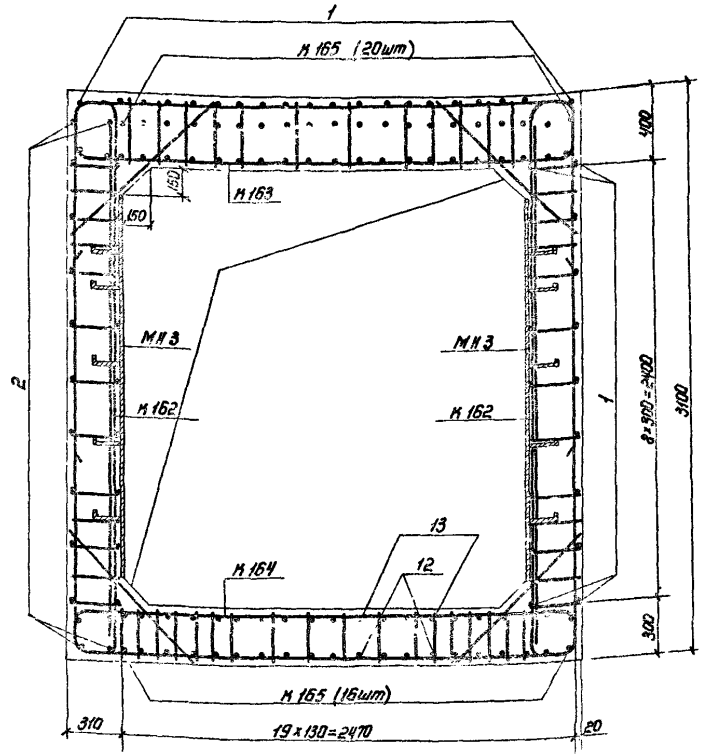

Выборка металла

Сортамент, гост	Сечение, мм	Общая длина, м	Масса 1 м, кг	Общая масса, кг
Горячекатаная арматурная сталь кл. А-III гост 5781-82	32А-III	50,1	6,31	316,1
	28А-III	17,1	4,83	82,6
	25А-III	303,6	3,85	1168,9
	22А-III	132,1	2,984	394,2
	20А-III	31,9	2,47	78,8
	14А-III	181,0	1,208	218,6
	12А-III	34,9	0,888	31,0
	10А-III	701,1	0,617	432,6
Сталь прокатная полосовая гост 103-76 / В ст3 пс6 гост 535-79	-8×80	12,7	5,02	63,8
	-5×50	5,0	1,96	9,8

1. Данный лист читать совместно с листом 2.
2. Закладные изделия МН3 устанавливать только при необходимости крепления оборудования.
3. Соединение монолитного участка с блоками БВТ-II-18×2,2ПВ. и БВТ-II-2,2×2,4 производить аналогично узлу I (см. докум. 03.005-6.0. 00 ПЗ).

Нач.отд.	Мрыкин		24.4.84	03.005-6.1. ч1 10
Зам.н.отд.	Щербаков		24.4.84	
Н.контр.	Маслова		23.5.84	Монолитный участок 4а в убежищах II класса
Рук.гр.	Гун		23.5.84	Стадия / Лист 1 / Листов 2
Вед.инж.	Маслова		23.5.84	
Инженер	Земляк		20.4.84	В/ч 14262
Ст.лаб.	Тананаева		20.4.84	

Инв.№ подл. | Подпись и дата | Взам.инв.№

2-2

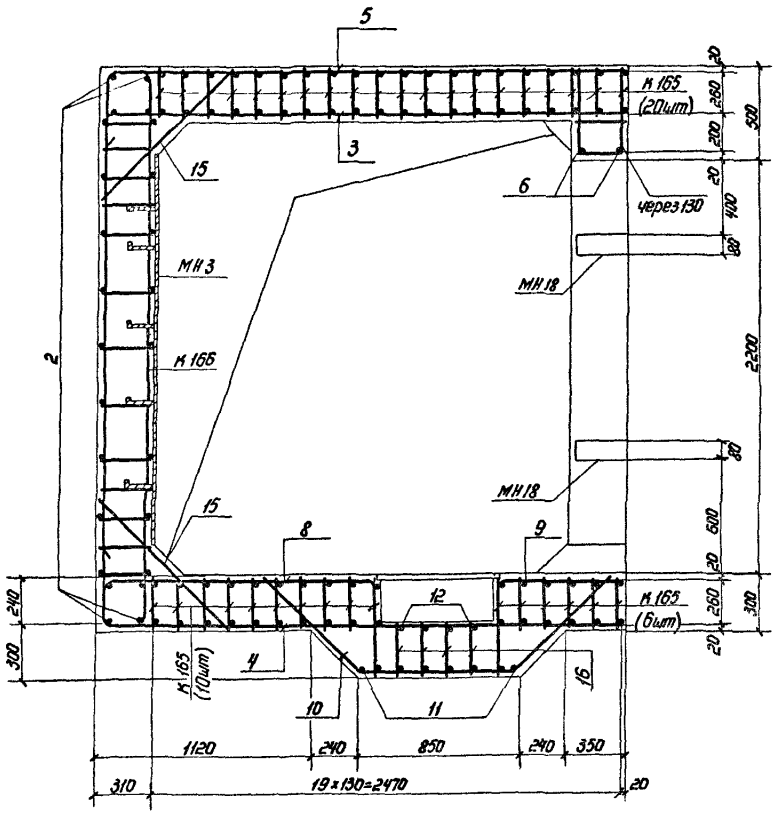

3-3

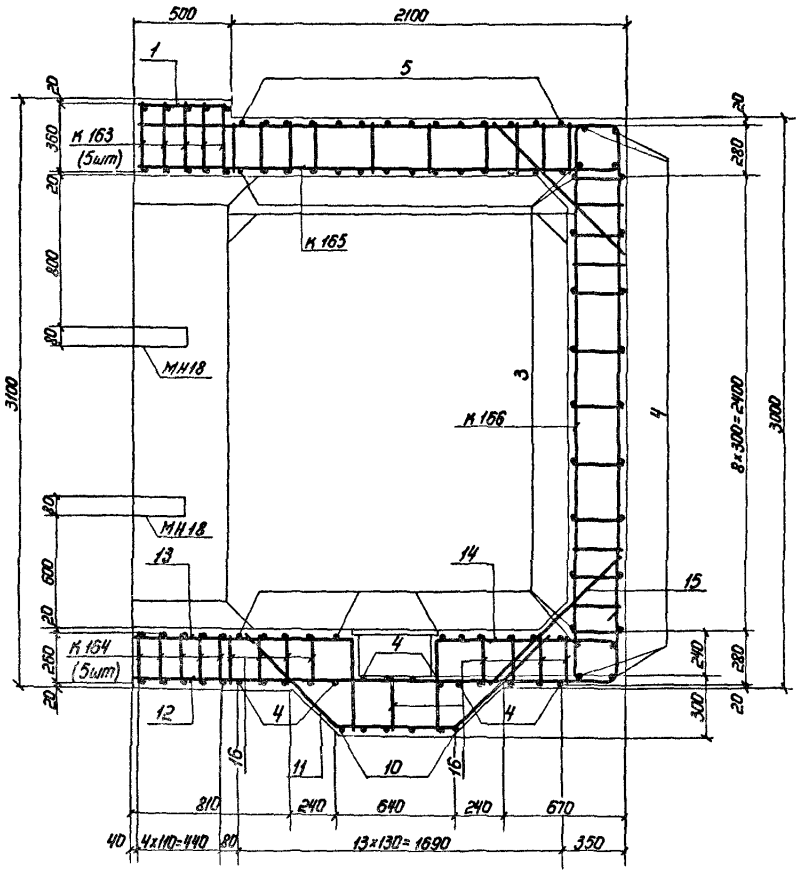

1. Расположение монолитного участка см. докум. 03.005-6.0. 08, 03.005-6.0 10.
2. План, сечение 1-1 и ведомость металла см. лист 1.
3. Размеры даны по наружным граням рабочих стержней.
4. Стержни большего диаметра в плоских каркасах стен ориентировать к внутренней грани.
5. До бетонирования монолитного участка установить закладные изделия.
6. Бетон м300. Объем бетона 8,9 м³.
7. Конструкцию приямка с металлической решетной см. документ 03.005-6.0 32.

Инв.№ подл. | Подпись и дата | Взам.инв.№

Ведомость металла

Марка элемента	поз.	Эскиз	Сечение, мм	Длина, мм	Кол., шт.	Общая длина, м
К 52		03.005-6.2 69	22 А-III	6640	24	159,4
			10 А-III	5510		132,2
К 158		03.005-6.1. ч2 28	28 А-III	4200	8	33,6
			25 А-III	2740		21,9
			10 А-III	3770		30,2
К 159		То же	25 А-III	7670	4	30,7
			10 А-III	6980		27,9
К 160		03.005-6.1. ч2 29	28 А-III	4600	4	18,4
			20 А-III	6380		25,5
			12 А-III	7220		28,9
К 161		То же	22 А-III	2720	25	68,0
			14 А-III	3230		80,8
			10 А-III	3900		97,5
Отдельные стержни	1	480	10 А-III	480	34	16,3
	2	2580	10 А-III	2580	26	67,1
	3	2780	10 А-III	2780	30	83,4
	4	200 R50 2770	10 А-III	2950	25	73,8
	5	200 R50 2770 R50 200	10 А-III	3130	10	31,3
	6	2580	10 А-III	2580	2	5,2
	7	260 470	10 А-III	1110	10	11,1
	8	1460 R50 510	10 А-III	1950	2	3,9
	9	510 R50 670	10 А-III	1160	2	2,3
	10	720 830 720 45°	10 А-III	2270	4	9,1
	11	720 600 720 45°	14 А-III	2040	5	10,2
	12	2570 R70 540	14 А-III	3080	3	9,2
	13	1170 R110 510	22 А-III	1640	3	4,9
	14	510 R100 970 R110 260 200	22 А-III	1770	3	5,3
	15	1000	10 А-III	1000	23	23,0
	16	290	10 А-III	290	30	8,7
	17	2980	10 А-III	2980	4	11,9
МН3		03.005-6.2 82	-8×80	2100	5	10,5
			-5×50	750		3,8
МН18		03.005-6.3 34	-8×80	270	8	2,2
			-5×50	150		1,2

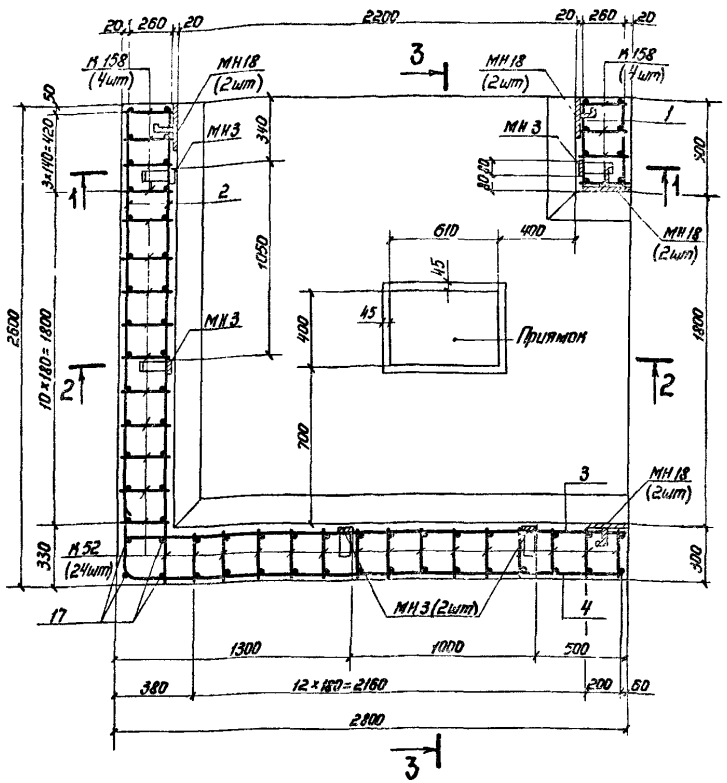

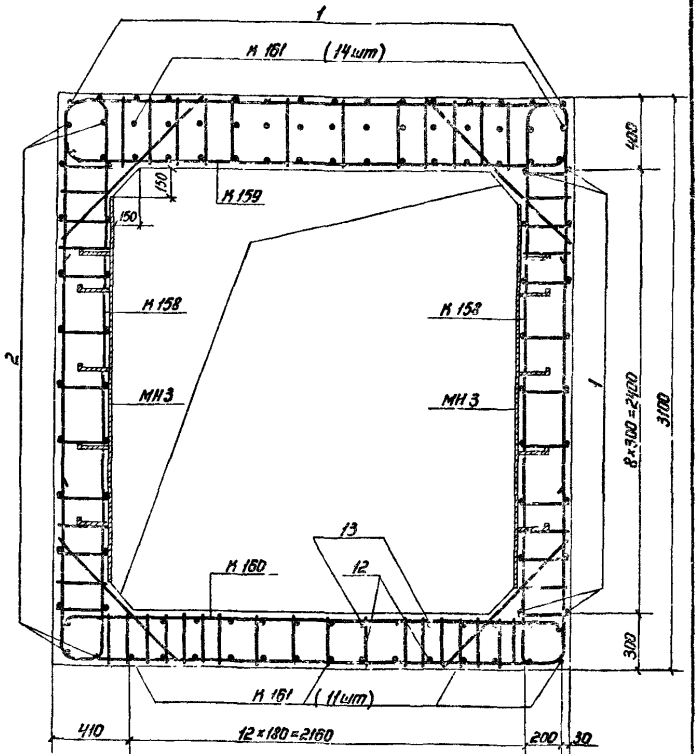

Выборка металла

Сортамент, гост	Сечение, мм	Общая длина, м	Масса 1 м, кг	Общая масса, кг
Горячекатаная арматурная сталь кл. А-III гост 5781-82	28 А-III	52,0	4,83	251,2
	25 А-III	52,6	3,85	202,5
	22 А-III	237,6	2,984	709,0
	14 А-III	100,2	1,208	121,0
	12 А-III	28,9	0,888	25,7
	10 А-III	634,9	0,617	391,7
Сталь прокатная полосовая гост 103-76 / В ст3 пс6 гост 535-79	-8×80	12,7	5,02	63,8
	-5×50	5,0	1,96	9,8

1. Данный лист читать совместно с листом 2.
2. Закладные изделия МН3 устанавливать только при необходимости крепления оборудования.
3. Соединение монолитного участка с блоками БВТ-III-18×2,2ПВ и БВТ-III-2,2×24 производить аналогично узлу I (см. докум. 03.005-6.0 00 ПЗ).

Нач.отд.	Мрыкин		24.4.84	03.005-6.1. ч1 11
Зам.н.отд.	Щербаков		24.4.84	
Н.контр.	Маслова		23.5.84	Стадия / Лист / Листов: Р / 1 / 2
Рук.гр.	Гун		23.5.84	
Вед.инж.	Маслова		23.5.84	Монолитный участок 4а в убежищах III класса
Инженер	Земляк		20.4.84	в/ч 14262
Ст.тех.	Тананаева		20.4.84	

Инв.№ подл. | Подпись и дата | Взам.инв.№

2-2

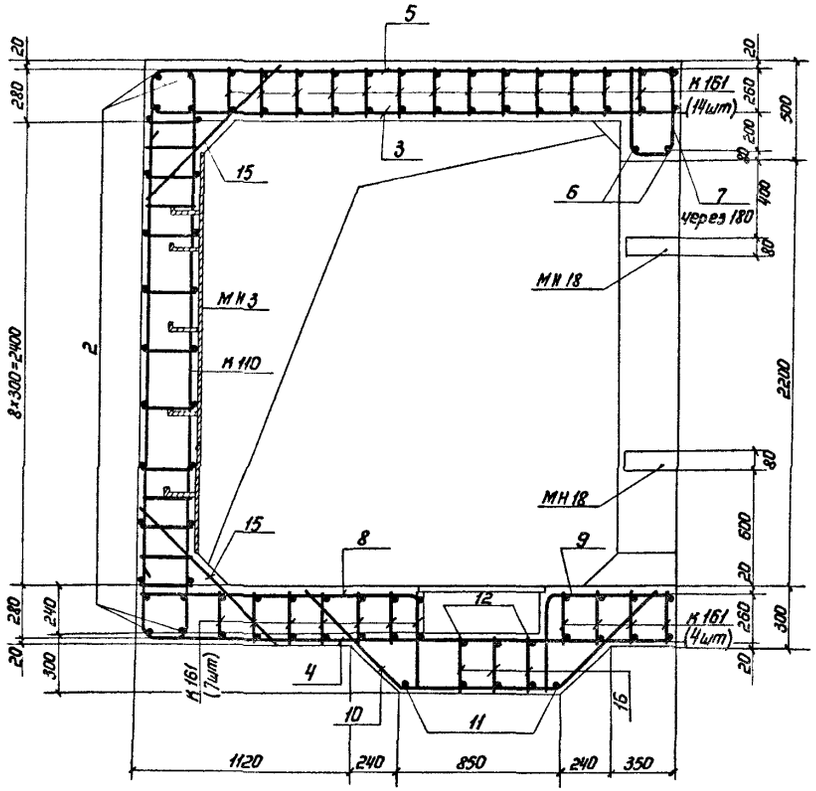

3-3

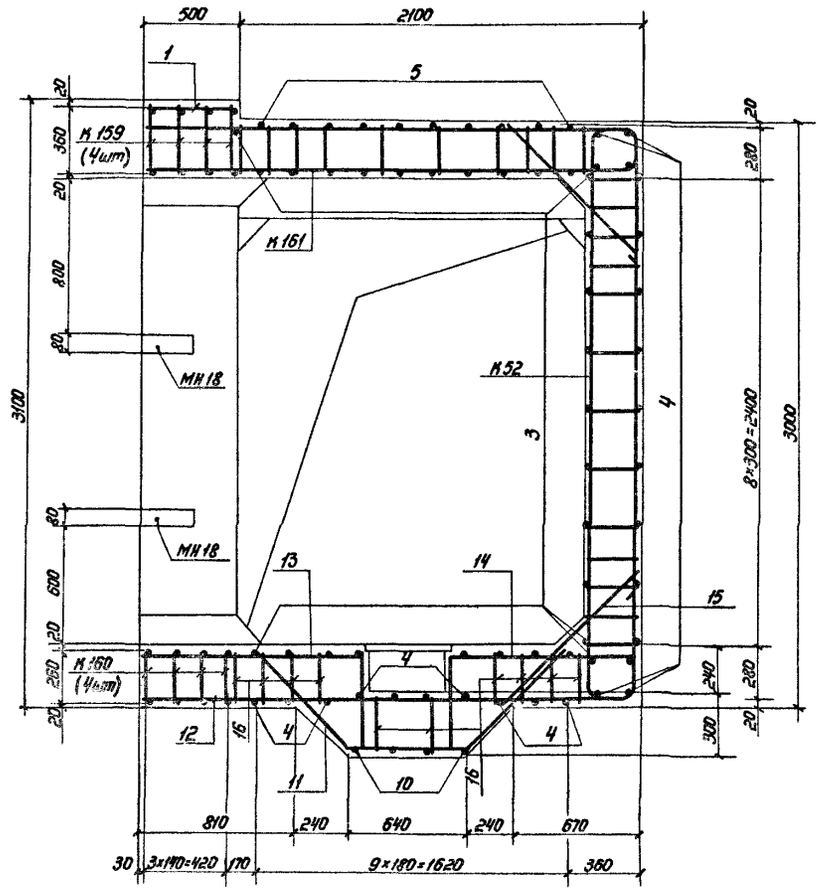

1. Расположение монолитного участка см. докум. 03.005-6.0.08, 03.005-6.0 10.
2. План, сечение 1-1 и ведомость металла см. на листе 1.
3. Размеры даны по наружным граням рабочих стержней.
4. Стержни большего диаметра в плоских каркасах стен ориентировать к внутренней грани монолитного участка.
5. До бетонирования монолитного участка установить закладные изделия
6. Бетон М 300. Объём бетона 8,9м^3.
7. Конструкцию приямка с металлической решеткой см. докум. 03.005-6.0 32.
8. Стержни поз. 12,13,14,16 перед установкой сварить в каркас.

Инв.№ подл. | Подпись и дата | Взам.инв.№

Ведомость металла

Марка элемента	поз.	Эскиз	Сечение, мм	Длина, мм	Кол., шт.	Общая длина, м
К319		03.005-6.1.42 68	22А-III	3680	10	36,8
			20А-III	2680		26,8
			10А-III	3610		36,1
К67		03.005-6.2 73	16А-III	6020	29	174,6
			8А-III	3610		104,7
К322		03.005-6.1.42 69	20А-III	2860	5	14,3
			16А-III	3780		18,9
			10А-III	5480		27,4
К156		03.005-6.1.42 28	22А-III	4140	5	20,7
			25А-III	5640		28,2
			10А-III	4860		24,3
К157		То же	16А-III	2580	30	77,4
			14А-III	3010		90,3
			10А-III	3570		107,1
Отдельные стержни	1	480	10А-III	480	28	13,4
	2	2480	10А-III	2480	26	64,5
	3	2580	10А-III	2580	33	85,1
	4	200 R50 2570	10А-III	2750	24	66,0
	5	200 R50 2560 R50 200	10А-III	2920	12	35,0
	6	2480	20А-III	2480	2	5,0
	7	160 370	16А-III	850	12	10,2
	8	1360 R50 410	10А-III	1750	3	5,3
	9	200 R50 1370	10А-III	1550	3	4,7
	10	410 R50 570	10А-III	960	3	2,9
	11	580	10А-III	580	3	1,7
	12	880	16А-III	880	5	4,4
	13	590 520 590 45°	14А-III	1700	6	10,2
	14	590 730 590 45°	10А-III	1910	3	5,7
	15	1000	10А-III	1000	3	3,0
	16	190	10А-III	190	52	98,8
	17	720	16А-III	720	28	20,2
	18	1170 R80 410	16А-III	1550	4	6,2
	19	1180	14А-III	1180	4	4,7
	20	410 R80 570	16А-III	1250	4	5,0
	21	880 R70 540	14А-III	1390	4	5,6
	22	2780	10А-III	2780	4	11,1
МН3		03.005-6.2 82	-8×80	2100	5	10,5
			-5×50	750		3,8
МН18		03.005-6.3 34	-8×80	270	8	2,2
			-5×50	150		1,2

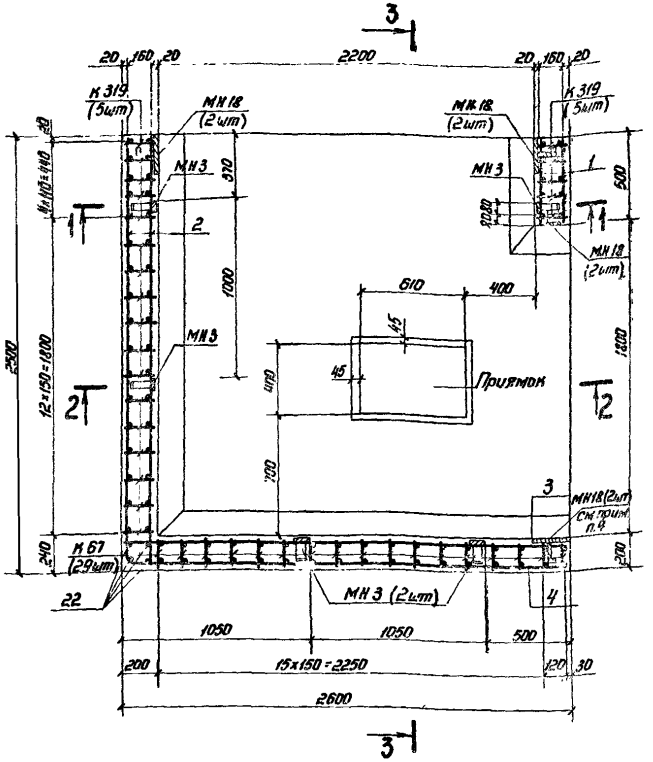

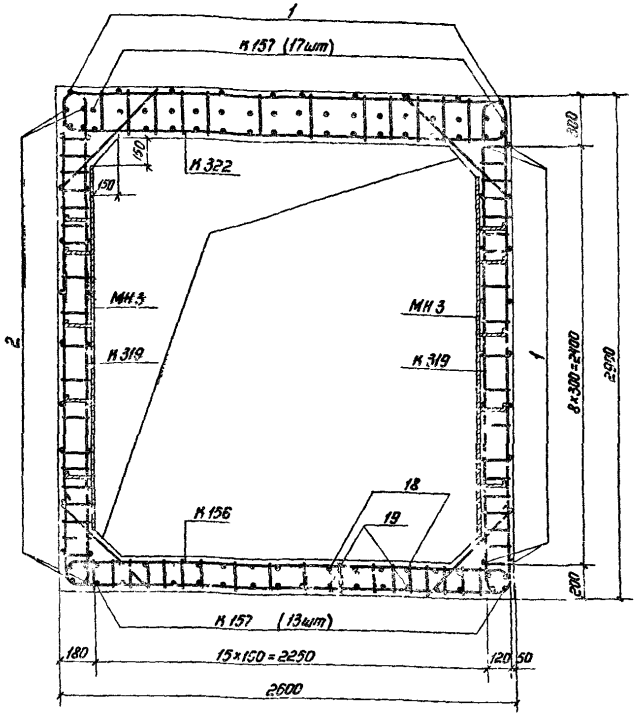

Выборка металла

Сортамент, ГОСТ	Сечение, мм	Общая длина, м	Масса 1 м, кг	Общая масса, кг
Горячекатаная арматурная сталь кл А-III ГОСТ 5781-82	25А-III	28,2	3,85	108,6
	22А-III	57,5	2,984	171,6
	20А-III	46,1	2,47	113,8
	16А-III	316,9	1,578	500,1
	14А-III	110,8	1,208	133,8
	10А-III	592,1	0,617	365,3
	8А-III	104,7	0,395	41,4
Сталь прокатная полосовая ГОСТ 103-76 / В ст 3 ПС6 ГОСТ 535-79	-8×80	12,7	5,02	63,8
	-5×50	5,0	1,96	9,8

1. Данный лист читать совместно с листом 2.
2. Закладные изделия МН3 устанавливать только при необходимости крепления оборудования.
3. Соединение монолитного участка с БВТ-IV-2,2×2,4 производить аналогично узлу I (см. документ 03.005-6.0 00 ПЗ).
4. Низ МН18 устанавливать на высоте 600 мм и 1520 мм от верха фундаментной плиты.

Нач. отд.	Мрыкин		22.4.84
Зам. н. отд.	Щербаков		24.4.84
Н. контр.	Маслова		23.5.84
Рук. гр.	Гин		23.5.84
Вед. инж.	Маслова		23.5.84
Инженер	Земляк		20.4.84
Ст. тех.	Тананаева		20.4.84

03.005-6.1.41 12

Монолитный участок 4 в убежищах IV класса

Стадия	Лист	Листов
Р	1	2

В/ч 14262

20014-02 27

Инв. № подл. | Подпись и дата | Взам. инв. №

2-2

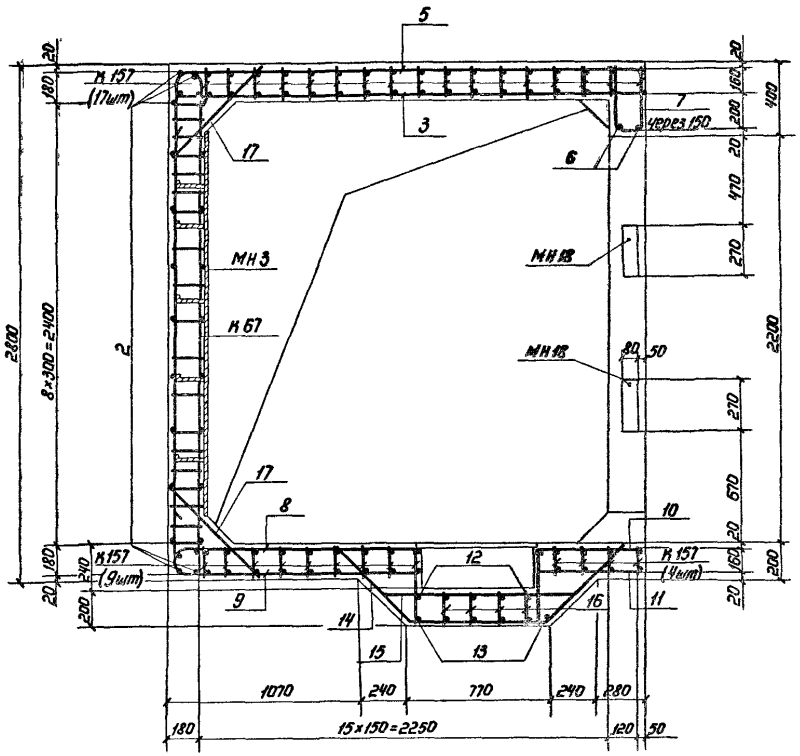

3-3

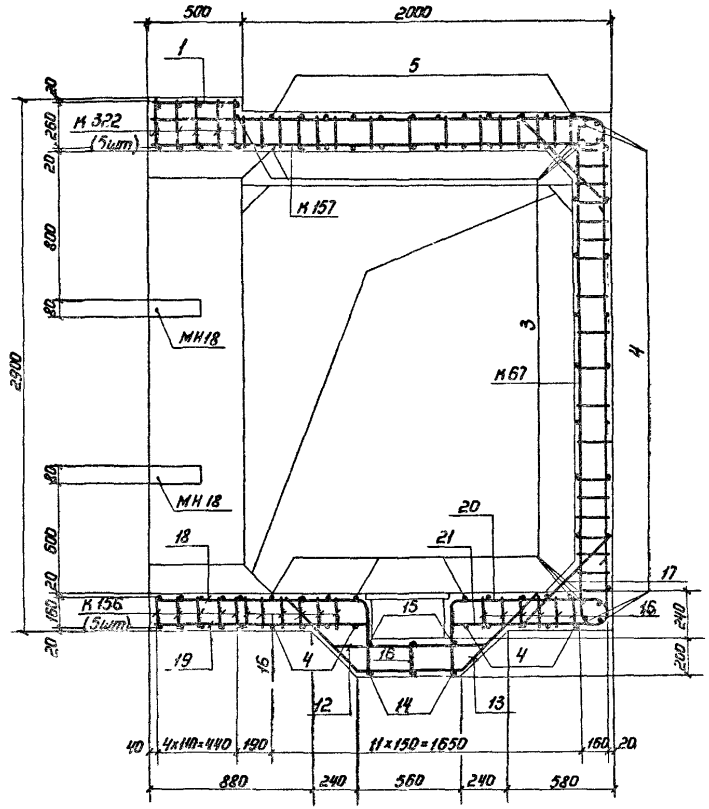

1. Расположение монолитного участка см. документ 03.005-6.0 08, 03.005-6.0 10.
2. План, сечение 1-1 и ведомость металла см. на листе 1.
3. Размеры даны по наружным граням рабочих стержней.
4. Стержни большего диаметра в каркасах стен ориентировать к наружней грани монолитного участка.
5. До бетонирования установить закладные изделия.
6. Бетон М300. Объем бетона 5,0 м³.
7. Конструкцию приямка с металлической решеткой см. документ 03.005-6.0 32.
8. Стержни поз. 12, 13, 16, 18, 19, 20, 21 перед установкой сварить в плоский каркас.

Инв.№ подл. | Подпись и дата | Взам.инв.№

Ведомость металла

Марка элемента	поз.	Эскиз	Сечение, мм	Длина, мм	Кол., шт.	Общая длина, м
К250		03.005-6.1.ч2 51	16А-III	6820	10	68,2
			10А-III	3770		37,7
К172		03.005-6.1.ч2 32	10А-III	3770	43	162,1
			14А-III	6560		282,1
К173		То же	16А-III	3250	82	266,5
			12А-III	2670		218,9
			10А-III	3900		319,8
К174		"	10А-III	17870	5	89,4
К175		"	28А-III	7600	5	38,0
			18А-III	5800		29,0
			10А-III	11660		58,3
К271		03.005-6.1.ч2 56	28А-III	9100	5	45,5
			20А-III	7060		35,3
			10А-III	8960		44,8
Отдельные стержни	1	480	10А-III	480	76	36,5
	2	5580	10А-III	5580	43	239,9
	3	5560 (200 R50 R50 200)	10А-III	5920	6	35,5
	4	470 (250)	10А-III	1130	28	31,6
	5	2580	10А-III	2580	4	10,3
	6	1170 (510 R50)	10А-III	1660	4	6,6
	7	2360 (510 R50 R50 510)	10А-III	3340	2	6,7
	8	810 (720 720 45°)	16А-III	2250	12	27,0
	9	600 (720 720 45°)	10А-III	2040	8	16,3
	10	1060 (R60 510)	12А-III	1540	4	6,2
	11	2570 (R80 620)	16А-III	3160	4	12,6
	12	870 (510 R60)	12А-III	1350	4	5,4
	13	290	10А-III	290	40	11,6
	14	1000	10А-III	1000	10	10,0
	15	1150	10А-III	1150	10	11,5
	16	1000	10А-III	1000	4	4,0
МН3		03.005-6.2 82	-8×80	2100	9	18,9
			-5×50	750		6,8
МН18		03.005-6.3 34	-8×80	270	16	4,3
			-5×50	150		2,4

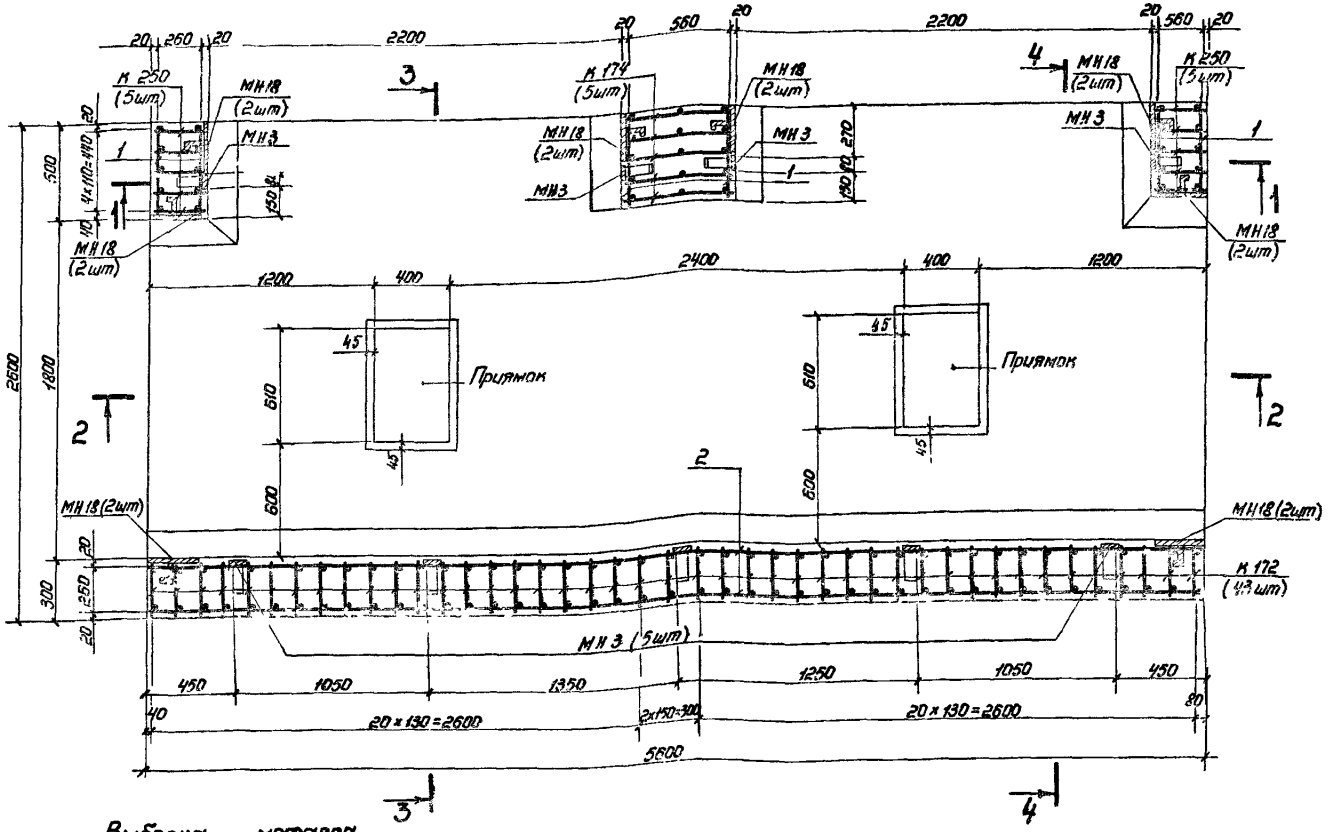

Выборка металла

Сортамент, гост	Сечение, мм	Общая длина, м	Масса 1 м, кг	Общая масса, кг
Горячекатаная арматурная сталь кл. А-III гост 5781-82	28А-III	83,5	4,83	403,3
	20А-III	35,3	2,47	87,2
	18А-III	29,0	1,998	57,9
	16А-III	3743	1,578	590,6
	14А-III	282,1	1,208	340,8
	12А-III	230,5	0,888	204,7
	10А-III	1132,6	0,617	698,8
Сталь прокатная полосовая гост 103-76 / В ст3 пс6 гост 535-79	-8×80	23,2	5,02	116,5
	-5×50	9,2	1,96	18,0

Данный лист читать совместно с листами 2 и 3.

Нач. отд.	Мрыкин		27.4.84
Зам. н. отд.	Щербаков		24.4.84
Н. контр.	Маслова		25.5.84
Рук. гр.	Гун		23.5.84
Вед. инж.	Маслова		23.5.84
Инженер	Земляк		20.4.84
Ст. тех.	Тананаева		20.4.84

03.005-6.1.ч1 13

Монолитный участок 5а в убежищах II класса

Стадия	Лист	Листов
Р	4	3

8/4 14262

20014-02 29

Инв. № подл. | Подпись и дата | Взам. инв. №

1 – 1

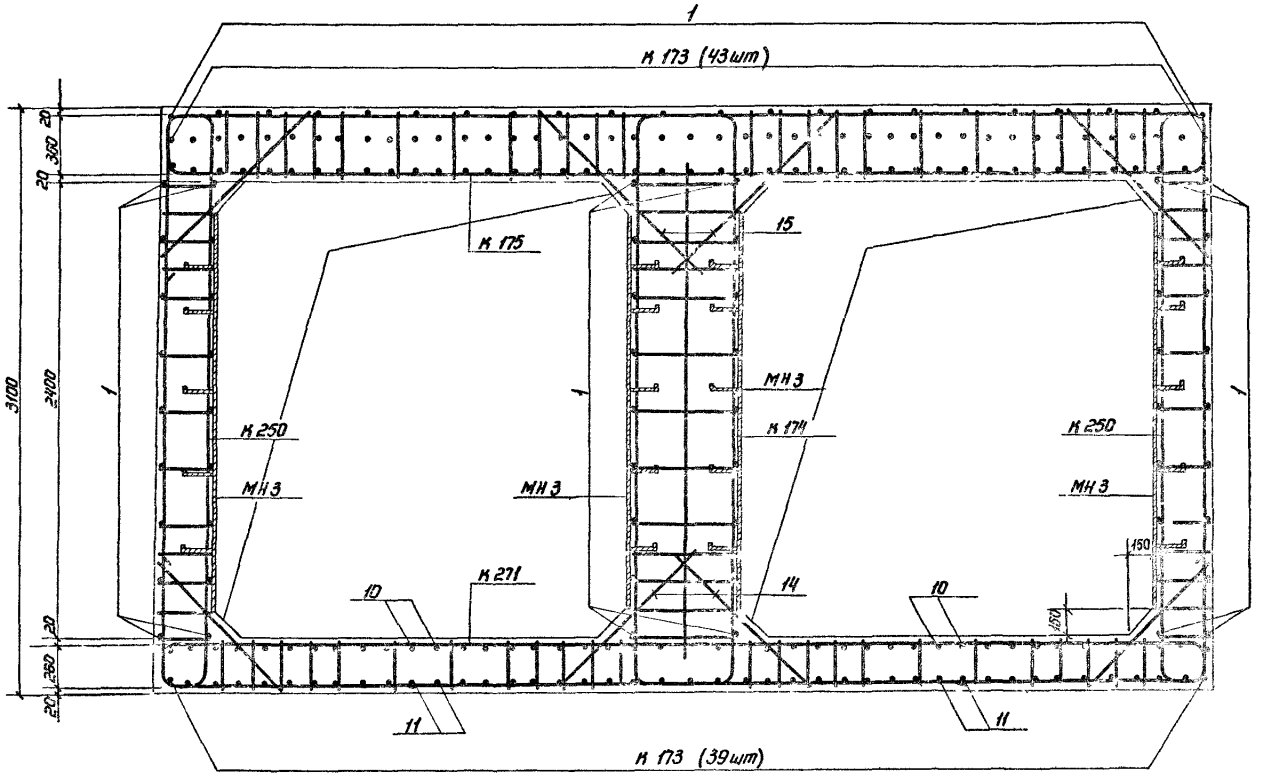

4 – 4

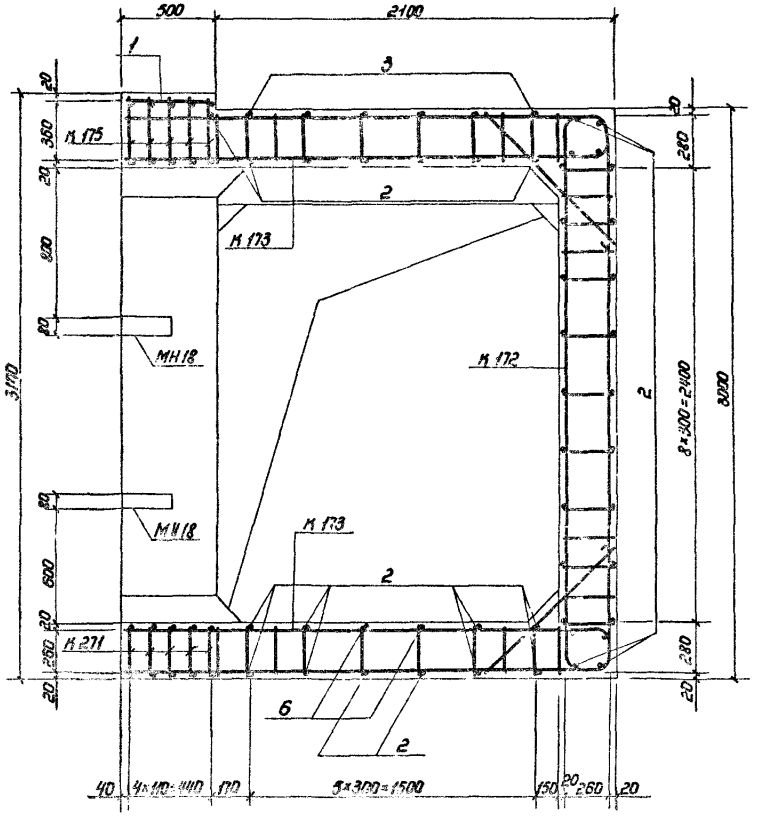

1. Расположение монолитного участка см. документы 03.005-6.0 11, 03.005-6.0 14.
2. План и ведомость металла см. на листе 1 сечения 2-2, 3-3 см. на листе 3.
3. Размеры даны по наружным граням рабочих стержней.
4. Стержни большего диаметра в плоских каркасах стен ориентировать к наружной грани монолитного участка.
5. До бетонирования установить закладные изделия.
6. Бетон м300. Объём бетона 15,0 м³.
7. Конструкцию приямка с металлической решетной см. документ 03.005-6.0 32.
8. Закладные изделия МН3 устанавливать только при необходимости крепления оборудования.
9. Соединение монолитного участка с блоками БВС-II-2,2×2,4 и БВС-II-1,8×2,2 лб производить аналогично узлу I (см. документ 03.005-6.0. ПО ПЗ).

Инв. № подл. | Подпись и дата | Взам. инв. №

2-2

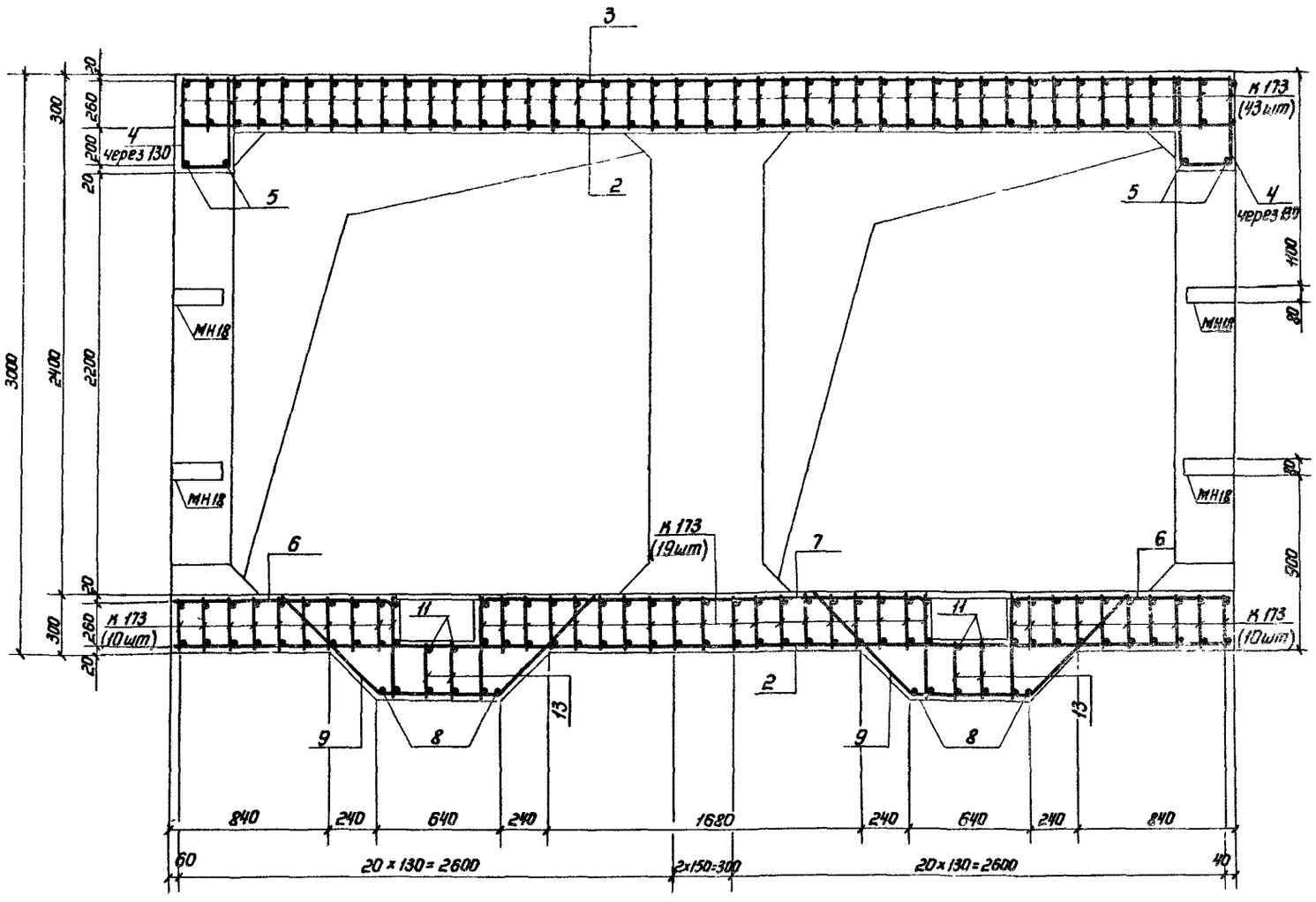

3-3

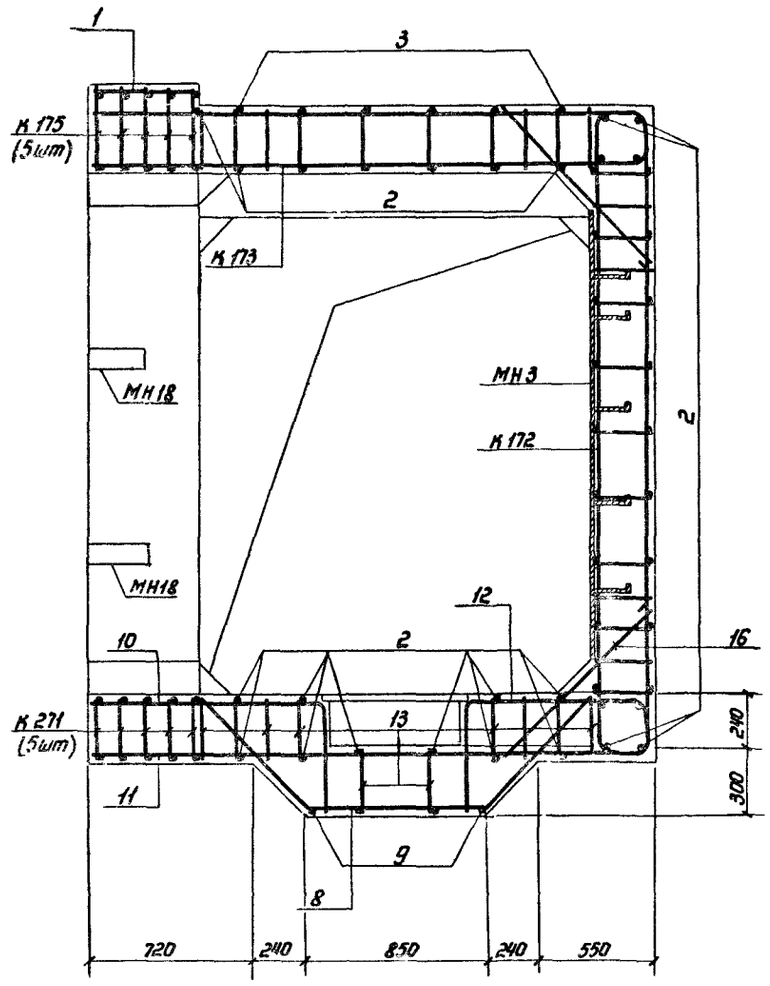

1. Данный лист смотреть совместно с листами 1,2.
2. Стержни поз. 8, 10, 11, 12, 13 перед установкой сварить в плоские каркасы.

Инв. № подл. | Подпись и дата | Взам. инв. №

Ведомость металла

Марка элемента	поз.	Эскиз	Сечение, мм	Длина, мм	Кол., шт.	Общая длина, м
К202		03.005-6.1.42 39	20А-III	6220	10	62,2
			10А-III	3610		36,1
К80		03.005-6.2 76	16А-III	3400	40	136,0
			12А-III	2580		103,2
			8А-III	3610		144,4
К167		03.005-6.1.42 30	10А-III	13930	5	69,6
К279		03.005-6.1.42 58	28А-III	7190	5	36,0
			18А-III	5640		28,2
			10А-III	8680		43,4
К305		03.005-6.1.42 65	28А-III	2660	5	13,3
			25А-III	5120		25,6
			20А-III	6620		33,1
			10А-III	8280		41,4
К199		03.005-6.1.42 38	16А-III	3040	64	194,6
			12А-III	2590		165,8
			10А-III	3570		228,5
Отдельные стержни	1	480	10А-III	480	75	36,0
	2	5180	10А-III	5180	43	222,7
	3	5120 R50 R50 200 300	10А-III	5520	6	33,1
	4	370 150	10А-III	900	28	25,2
	5	2480	10А-III	2480	4	9,9
	6	1070 R50 410	10А-III	1460	2	2,9
	7	2160 R50 R50 410 410	10А-III	2940	1	2,9
	8	730 45°	16А-III	1910	8	15,3
	9	520 45°	10А-III	1700	6	10,2
	10	1080	10А-III	1080	2	2,2
	11	2180	10А-III	2180	1	2,2
	12	880	10А-III	880	6	5,3
	13	970	12А-III	970	8	7,8
	14	1060 R80 410	12А-III	1440	4	5,8
	15	770 R80 410	12А-III	1150	4	4,6
	16	1070	16А-III	1070	4	4,3
	17	770 R80 350	16А-III	1100	4	4,4
	18	190	10А-III	190	60	11,4
	19	720	10А-III	720	14	10,1
	20	860	10А-III	860	10	8,6
МН3		03.005-6.2 82	-8×80	2100	9	18,9
			-5×50	750		6,8
МН18		03.005-6.3 34	-8×80	270	16	4,3
			-5×50	150		2,4

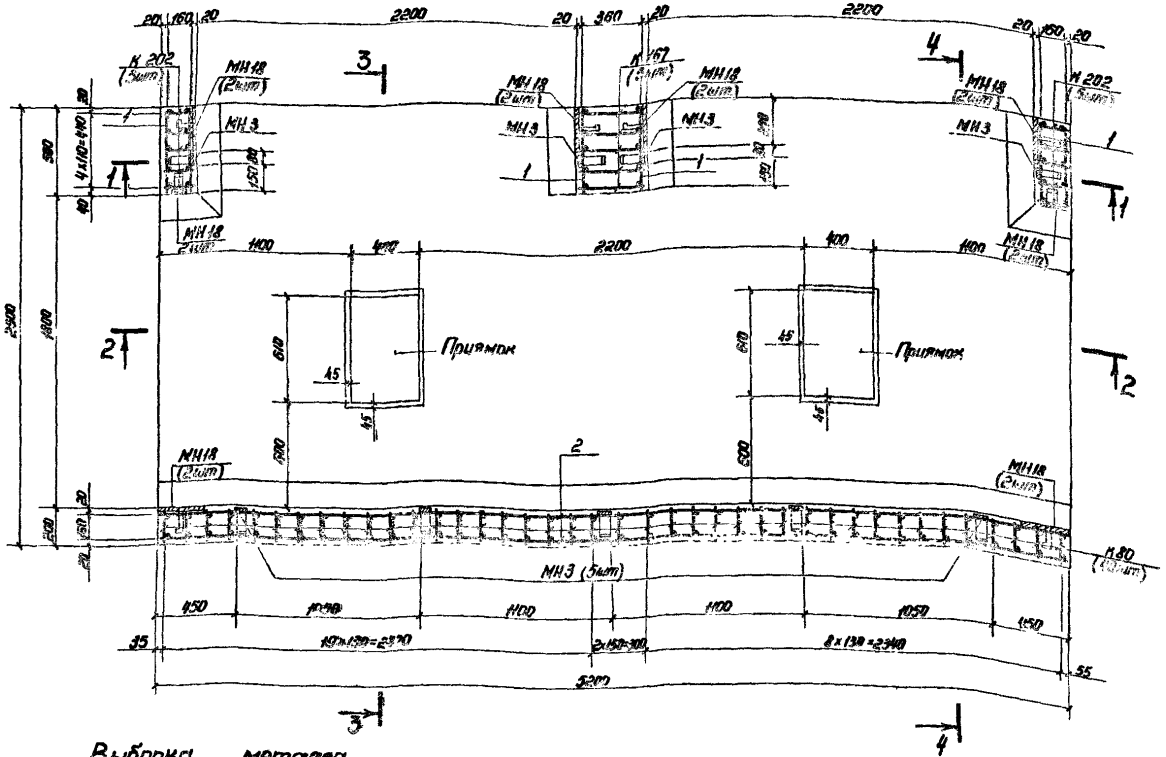

Выборка металла

Сортамент, гост	Сечение, мм	Общая длина, м	Масса 1 м, кг	Общая масса, кг
Горячекатаная арматурная сталь кл. А-III гост 5781-82	28А-III	49,3	4,83	238,1
	25А-III	25,6	3,85	98,6
	20А-III	95,3	2,47	235,4
	18А-III	28,2	1,998	56,3
	16А-III	354,6	1,58	560,3
	12А-III	287,2	0,888	255,0
	10А-III	802,0	0,617	494,8
	8А-III	144,0	0,395	57,0
Сталь прокатная полосовая гост 103-76 / В ст3 пс6 гост 535-79	-8×80	23,2	5,02	116,5
	-5×50	9,2	1,96	18,0

Данный лист читать совместно с листами 2,3

Нач.отд.	Мрыкин		21.4.84
Зам.н.отд.	Щербаков		2.4.84
Н.контр.	Маслова		23.5.84
Рук.гр.	Гун		23.5.84
Вед.инж.	Маслова		23.5.84
Инженер	Земляк		20.4.84
Ст.тех.	Тананаева		20.4.84

03.005-6.1.41 14

Монолитный участок 5 в убежищах III класса

Стадия	Лист	Листов
Р	1	3

В/4 14262

20014-02 32

Инв. № подл. | Подпись и дата | Взам. инв. №

1 — 1

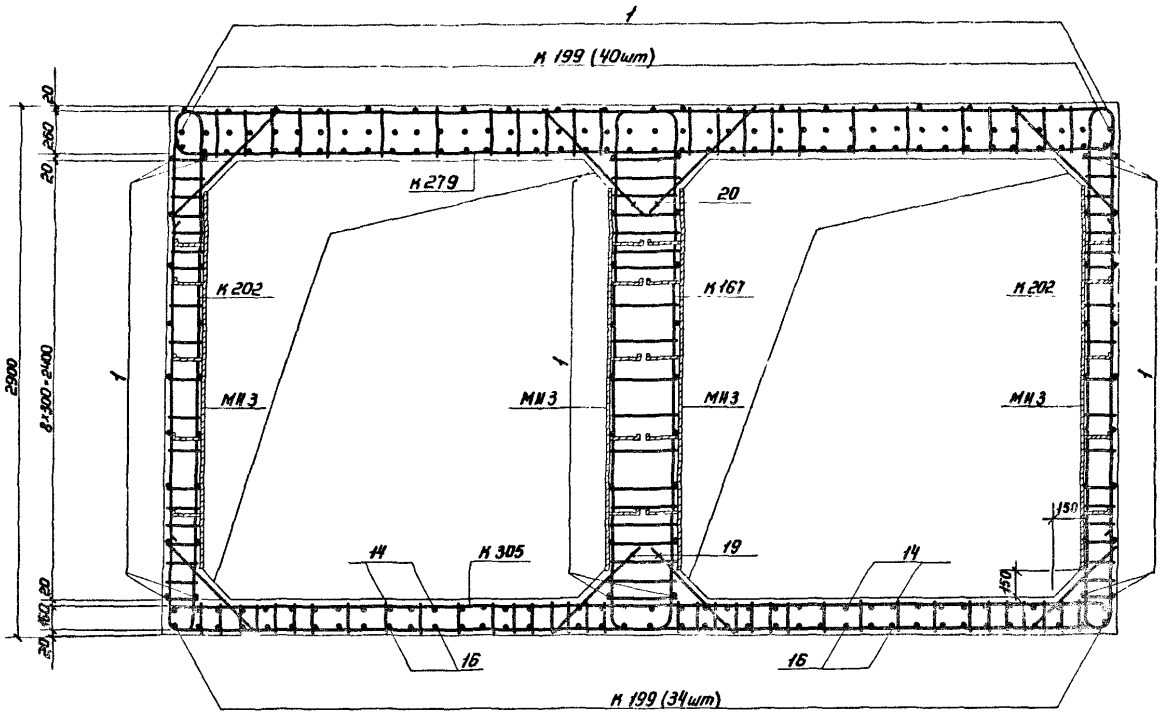

4 — 4

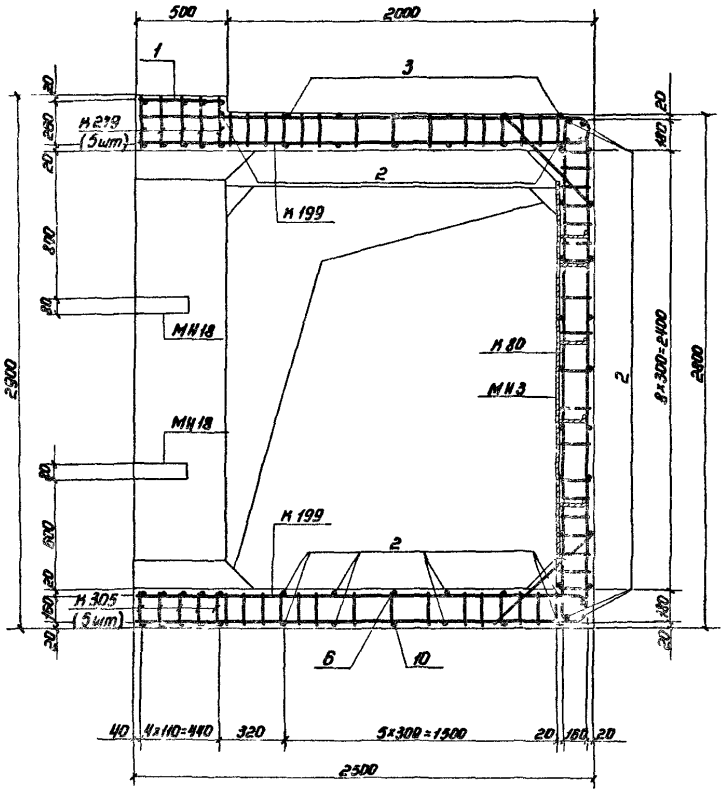

1. Расположение монолитного участка см. докум. 03.005-6.0 14.
2. План и ведомость металла см. на листе 1, сечения 2-2 и 3-3 см. на листе 3.
3. Размеры даны по наружным граням рабочих стержней.
4. Стержни большего диаметра в плоских каркасах стен ориентировать к наружной грани монолитного участка.
5. До бетонирования установить закладные изделия.
6. Бетон м300 Объем бетона 9,3 м³.
7. Приямок с металлической решетной см. докум. 03.005-6.0 32.
8. Закладные изделия МН3 устанавливать только при необходимости крепления оборудования.
9. Соединение монолитного участка с блоками ФВС-III-2,2×2,4 и ФВС-III-1,8×2,2 ПВ производить аналогично узлу I (см. докум. 03.005-6.0.00 ПЗ).

2 - 2

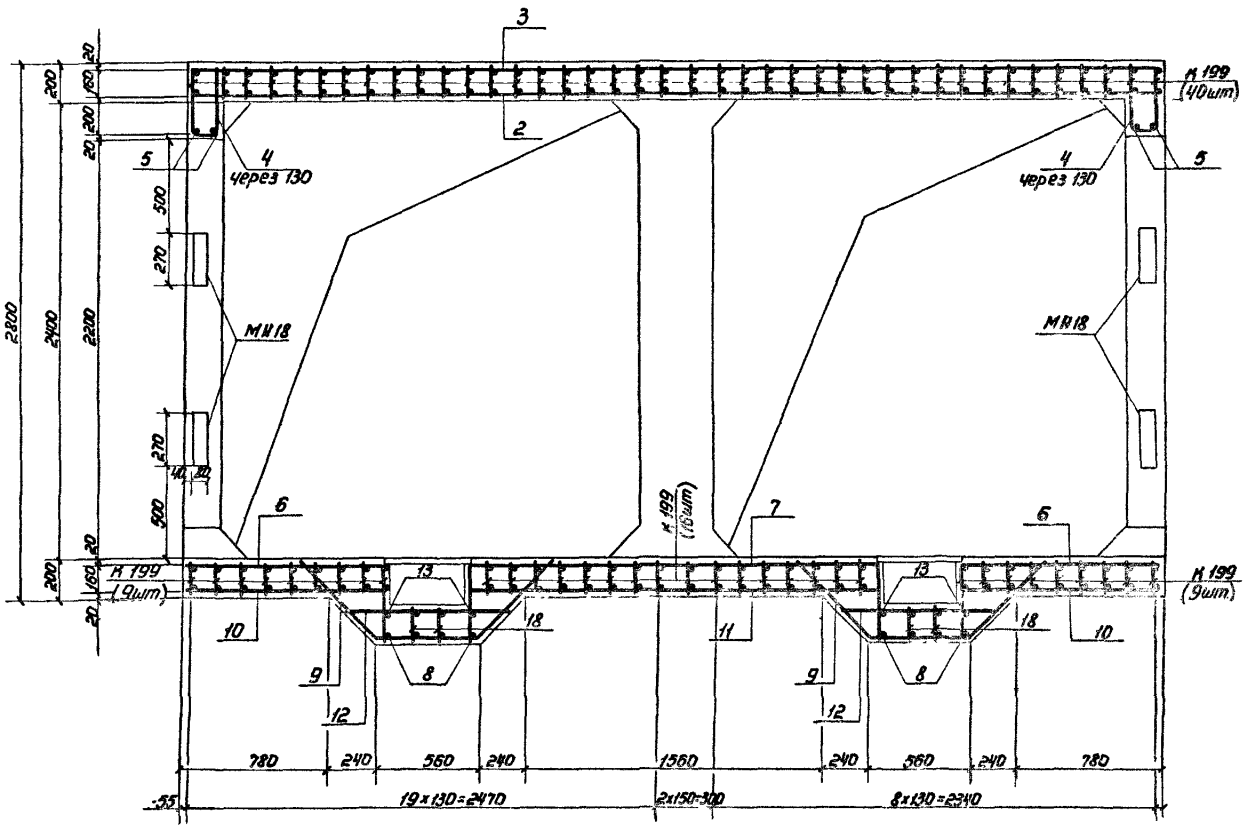

3 - 3

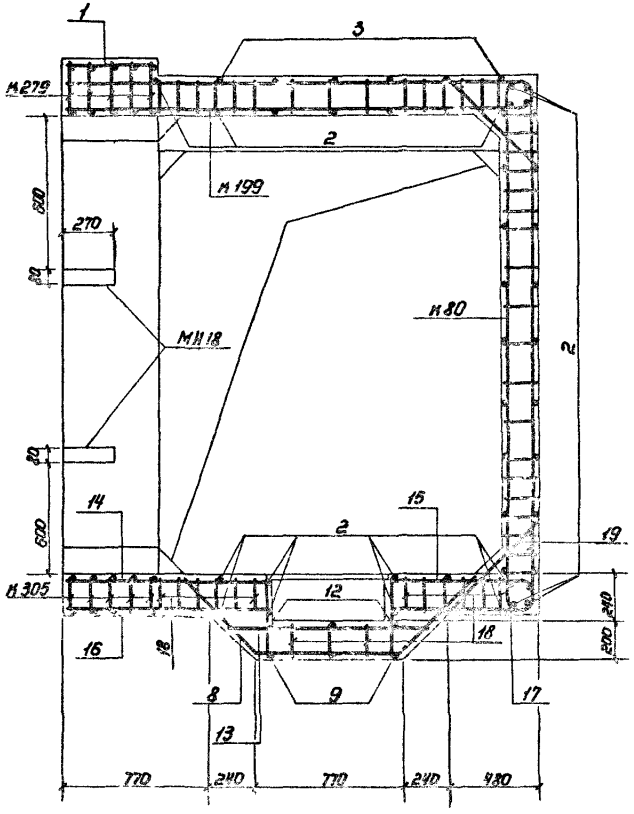

1. Данный лист смотреть совместно с листами 1,2.
2. Стержни поз. 8,13,18; 14,16,18 и 15, 17,18 перед установкой сварить в плоские каркасы.

Инв.№ подл. | Подпись и дата | Взам. инв.№

Ведомость металла.

Марка элемента	поз.	Эскиз	Сечение, мм	Длина, мм	Кол., шт.	Общая длина, м
К321		03.005-6.1.ч2 69	14 А-III	3380	35	118,3
			10 А-III	6210		217,4
К272		03.005-6.1.ч2 57	12 А-III	6100	10	61,0
			10 А-III	3610		36,1
К167		03.005-6.1. ч2 30	10 А-III	13930	5	69,6
К168		03.005-6.1. ч2 31	20 А-III	6610	5	33,1
			14 А-III	5400		270
			10 А-III	8680		43,4
К169		То же	28 А-III	7200	5	36,0
			16 А-III	5080		25,4
			10 А-III	8280		41,4
К170		"	12 А-III	3000	66	222,0
			10 А-III	6150		455,1
Отдельные стержни	1	480	10 А-III	480	72	34,6
	2	5180	10 А-III	5180	43	222,7
	3	200 R50 5160 R50 200	10 А-III	5520	6	33,1
	4	180 370	10 А-III	900	24	21,6
	5	2480	10 А-III	2480	4	9,9
	6	110 R50 1070	10 А-III	1460	2	2,9
	7	110 R50 2160 R50	10 А-III	2940	1	2,9
	8	530 730 530 45°	12 А-III	1910	8	15,3
	9	520 520 45°	10 А-III	1700	6	10,2
	10	1080	10 А-III	1080	2	2,2
	11	2180	10 А-III	2180	1	2,2
	12	880	10 А-III	880	6	5,3
	13	970	10 А-III	970	8	7,8
	14	1360 R50 110	10 А-III	1440	4	5,8
	15	770 110 R50	10 А-III	1150	4	4,6
	16	1070	12 А-III	1070	4	4,3
	17	770 860 360	12 А-III	1100	4	4,4
	18	190	10 А-III	190	56	10,6
	19	720	10 А-III	720	4	10,1
	20	860	10 А-III	860	10	8,6
МН3		03.005-6.2 82	-8×80	2100	9	18,9
			-5×50	750		6,8
МН18		03.005-6.3 34	-8×80	270	16	4,3
			-5×50	150		2,4

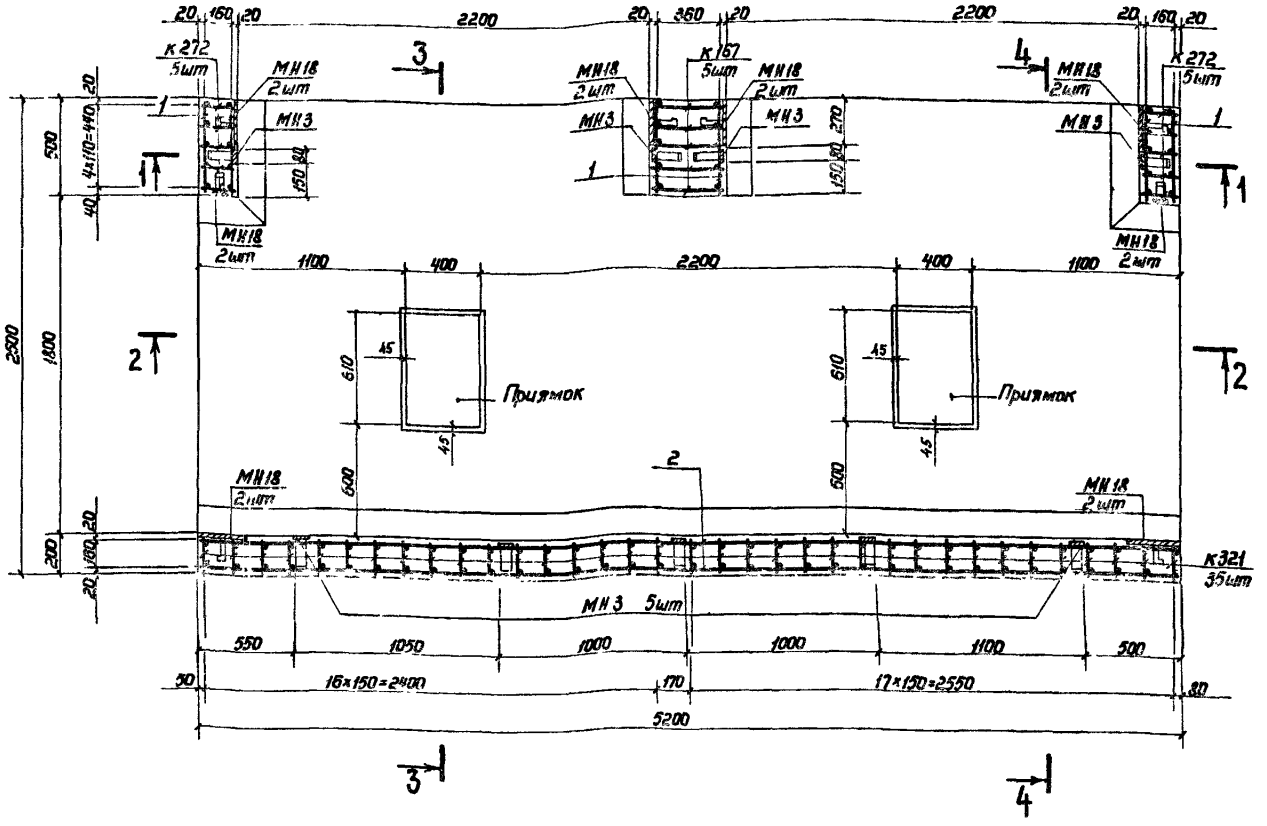

Выборка металла

Сортамент, ГОСТ	Сечение, мм	Общая длина, м	Масса 1 м, кг	Общая масса, кг
Горячекатаная арматурная сталь кл. А-III ГОСТ 5781-82	28 А-III	36,0	4,83	173,9
	20 А-III	33,1	2,47	81,8
	16 А-III	25,4	1,58	40,1
	14 А-III	145,3	1,208	175,5
	12 А-III	307,0	0,888	272,6
	10 А-III	1258,1	0,617	776,2
Сталь прокатная полосовая ГОСТ 103-76	-8×80	23,2	5,02	116,6
Вст3пс6 ГОСТ 535-79	-5×50	9,2	1,96	18,0

Данный лист читать совместно с листами 2,3.

				03.005-6.1.ч1 15			
Нач. отд.	Мрыкин		23.5.84				
Зам. н. отд.	Щербаков		23.5.84				
Н. контр.	Мантова		23.5.84				
Рук. гр.	Гун		23.5.84				
Ведущ. инж.	Маслова		23.5.84	Монолитный участок 5 в убежищах IV класса	Стадия	Лист	Листов
Инженер	Зенляк		20.6.84				
Ст. техн.	Тананаева		20.6.84		В/ч 14262		

Инв. № подл. | Подпись и дата | Взам. инв. №

1-1

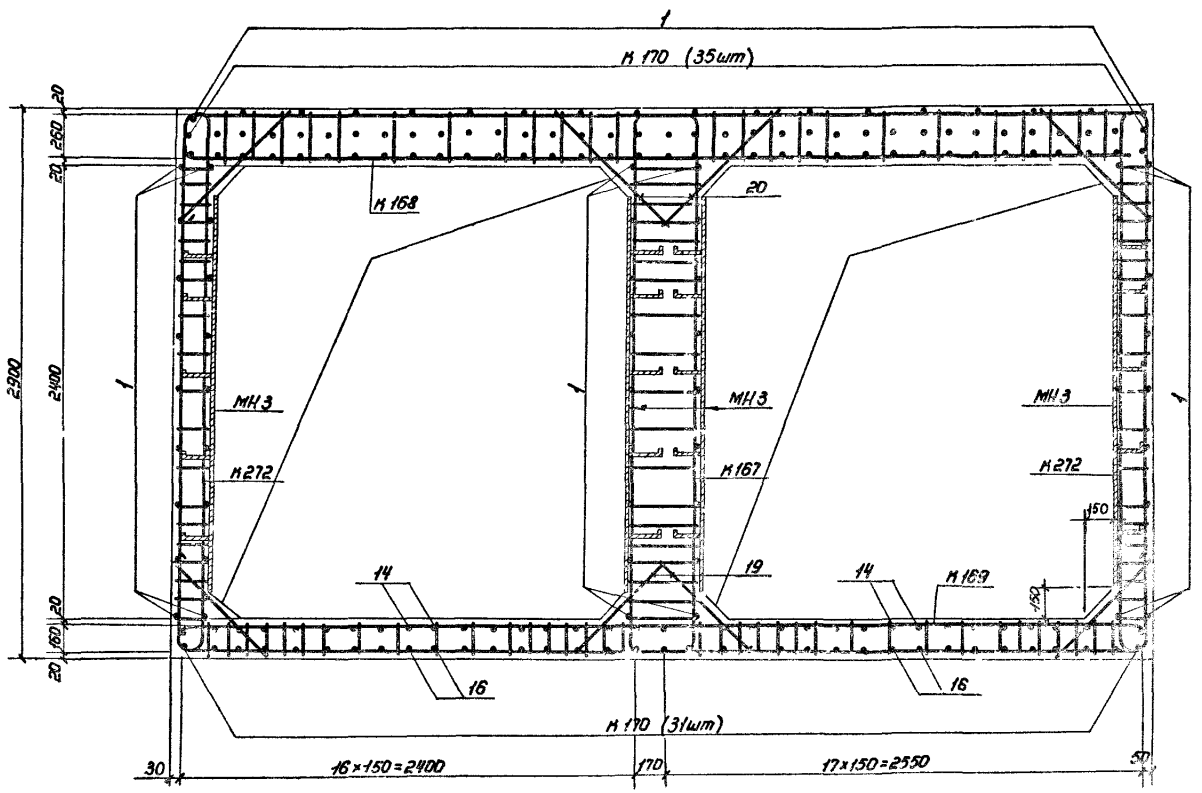

4-4

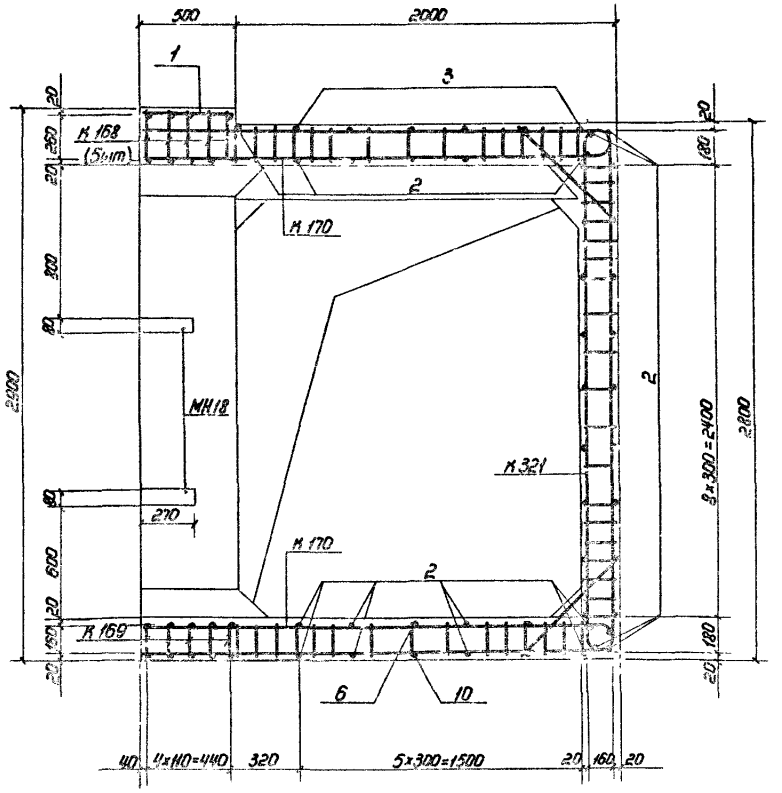

1. Расположение монолитного участка см. докум. 03.005-6.0 14.
2. План и ведомость металла см. на листе 1, сечения 2-2 и 3-3 см. на листе 3.
3. Размеры даны по наружным граням рабочих стержней.
4. Стержни большего диаметра в плоских каркасах стен ориентировать к наружной грани монолитного участка.
5. До бетонирования установить закладные изделия.
6. Бетон М300. Объем бетона 9,3 м³.
7. Конструкцию приямка и металлическую решетку см. докум. 03.005-6.0 32.
8. Закладные изделия МН3 устанавливать только при необходимости крепления оборудования.
9. Соединение монолитного участка с блоками БВС-IV-2,2×2,4 и БВС-IV-1,8×2,2 ПВ производить аналогично узлу I см документ 03 005-6.0. 00 ПЗ.

Инв.№ подл. | Подпись и дата | Взам.инв.№

2-2

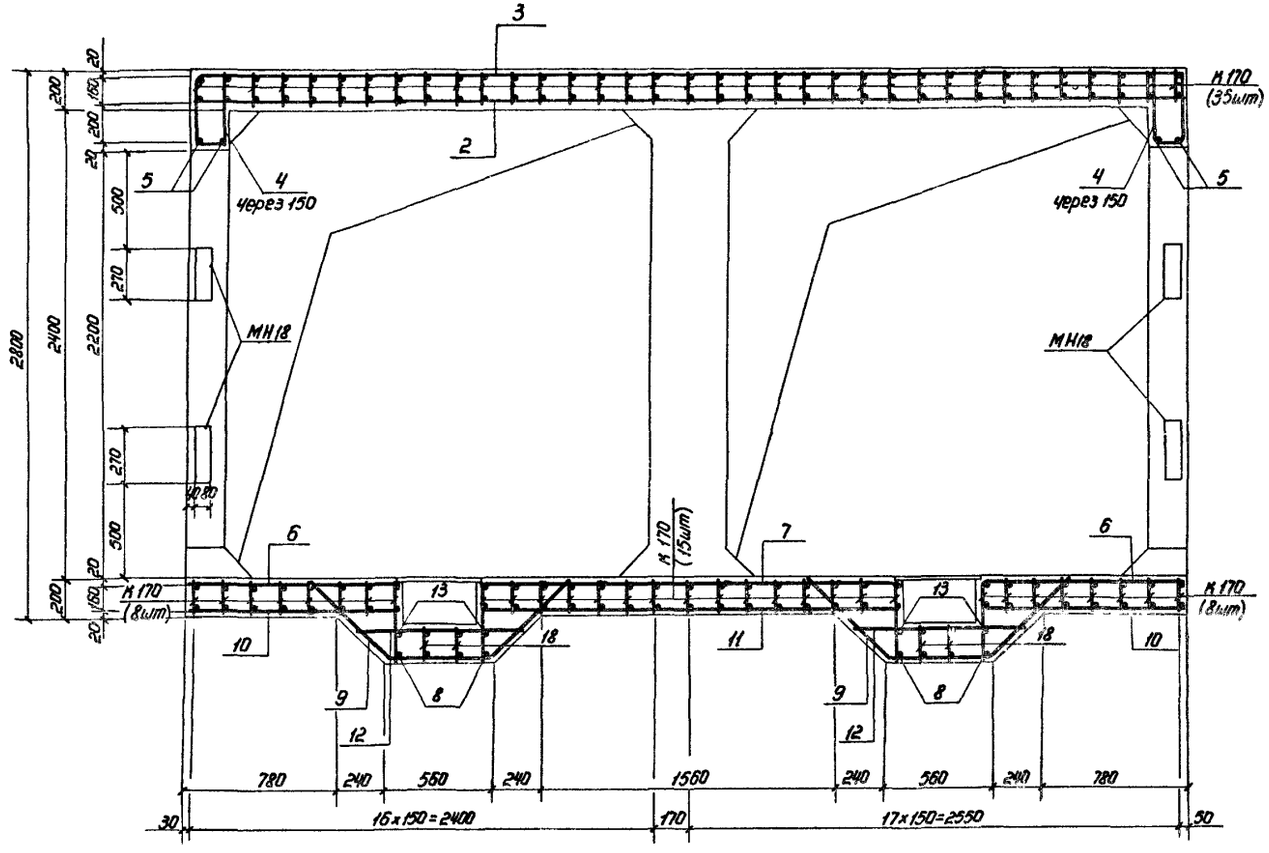

3-3

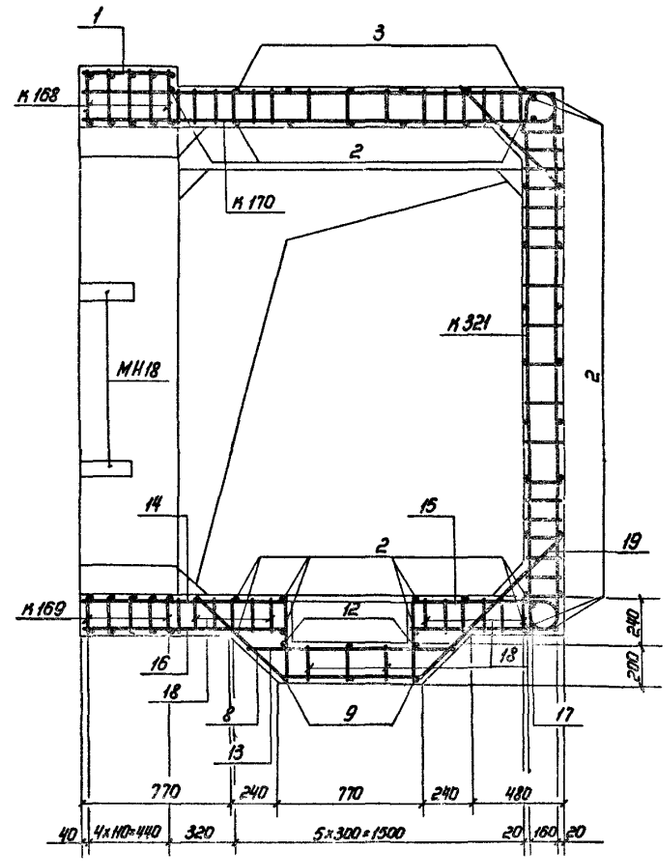

1. Данный лист смотреть совместно с листами 1,3.
2. Стержни поз. 8,13,18; 14,16,18 и 15,17,18 перед установкой сварить в плоские каркасы.

Инв.№ подл. | Подпись и дата | Взам. инв.№

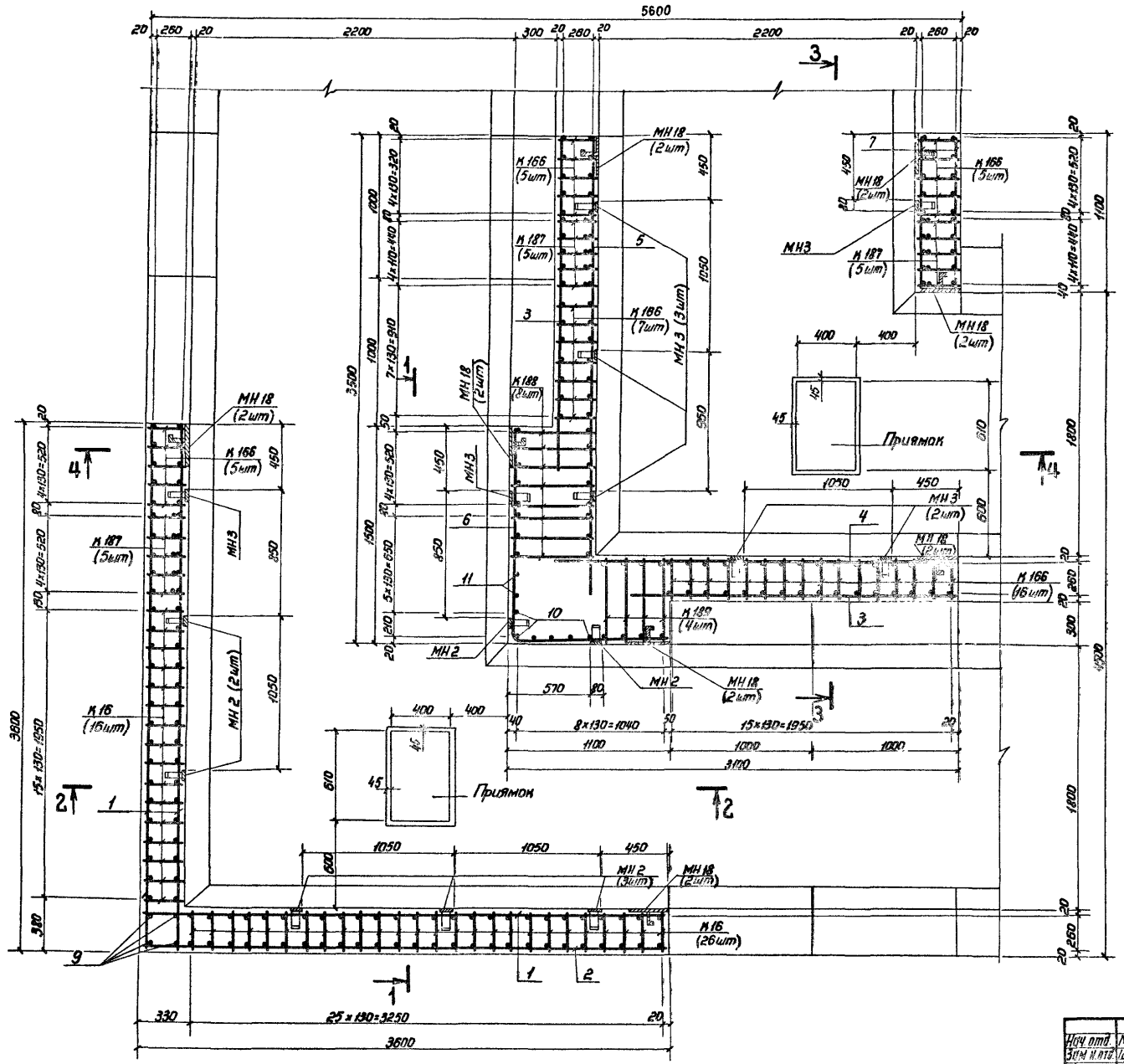

1. Расположение монолитного участка см. документ 03.005-6.0 13, 03.005-6.0 16.
2. Данный лист см. совместно с листами 2,3.
3. Бетонирование производить после установки закладных изделий МН2 и МН3, МН18.
4. Стержни плоских каркасов стен бо́льшего диаметра ориентировать к внутренней грани конструкций
5. Поз. 12, 13, 14, 16 и 7 перед установкой сварить в плоские каркасы.
6. Конструкции приямков с металлическими решетками см. документ 03.005-6.0 32.
7. Бетон М300. Объём бетона 24,2 м³.
8. Размеры даны по наружным граням рабочих стержней
9. Соединение монолитного участка с блоками БВТ-II-2,2×2,4 и БВТ-II-1,8×2,2ПВ производить аналогично узлу I (см. докум. 03.005-6.0 00 ПЗ).
10. Закладные изделия МН2 и МН3 устанавливать только при необходимости прокладки коммуникаций.

Нач. отд.	Мрыкин		22.7.84	03.005-6.1.ч1 16
Зам. н. отд.	Щербаков		24.4.84	
Н. контр.	Маслова		23.5.84	Стадия / Лист / Листов
Рук. гр.	Гун		23.5.84	1 / 3
Вед. инж.	Маслова		23.5.84	Монолитный участок 6а в убежищах II класса
Инженер	Земляк		20.4.84	8/ч 14262
Ст. тех.	Тананаева		20.4.84	

Инв. № подл. | Подпись и дата | Взам. инв. №

1-1

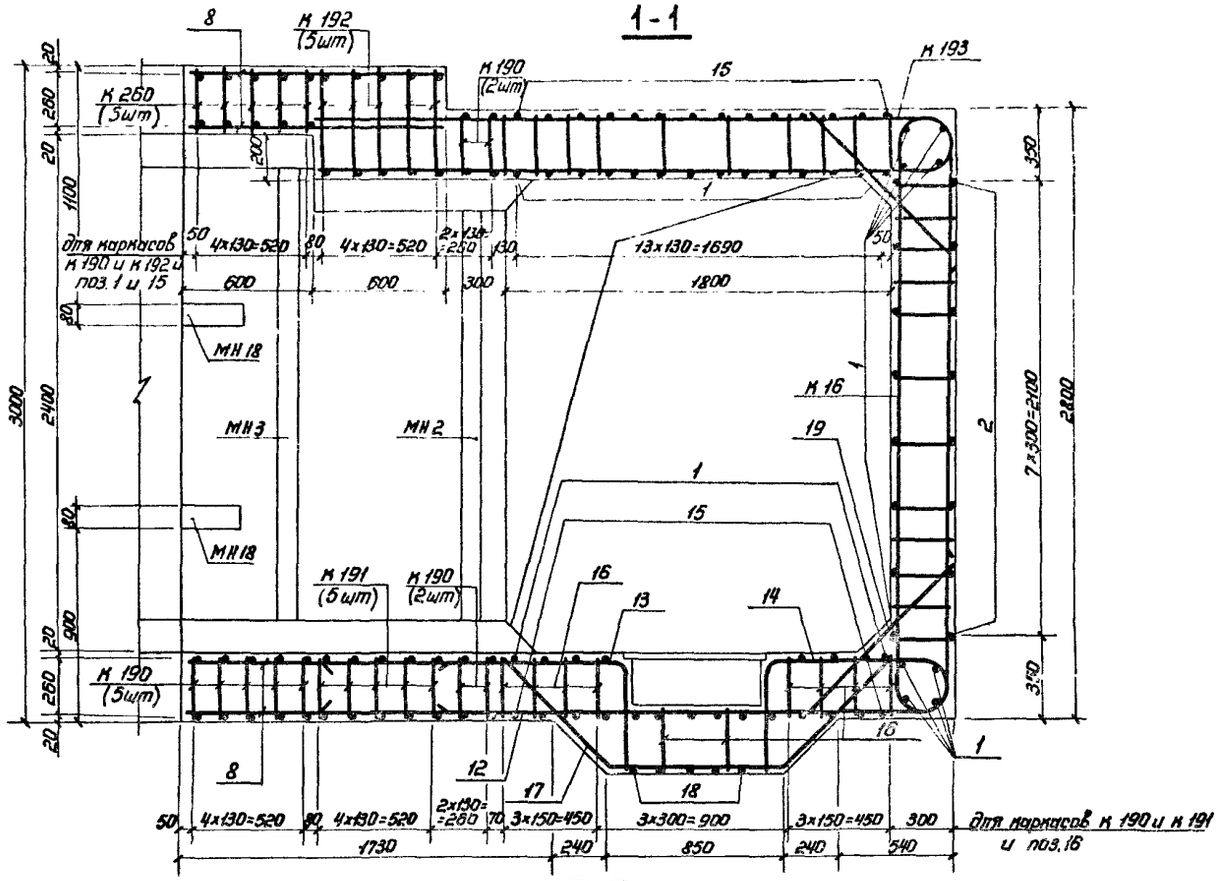

3-3

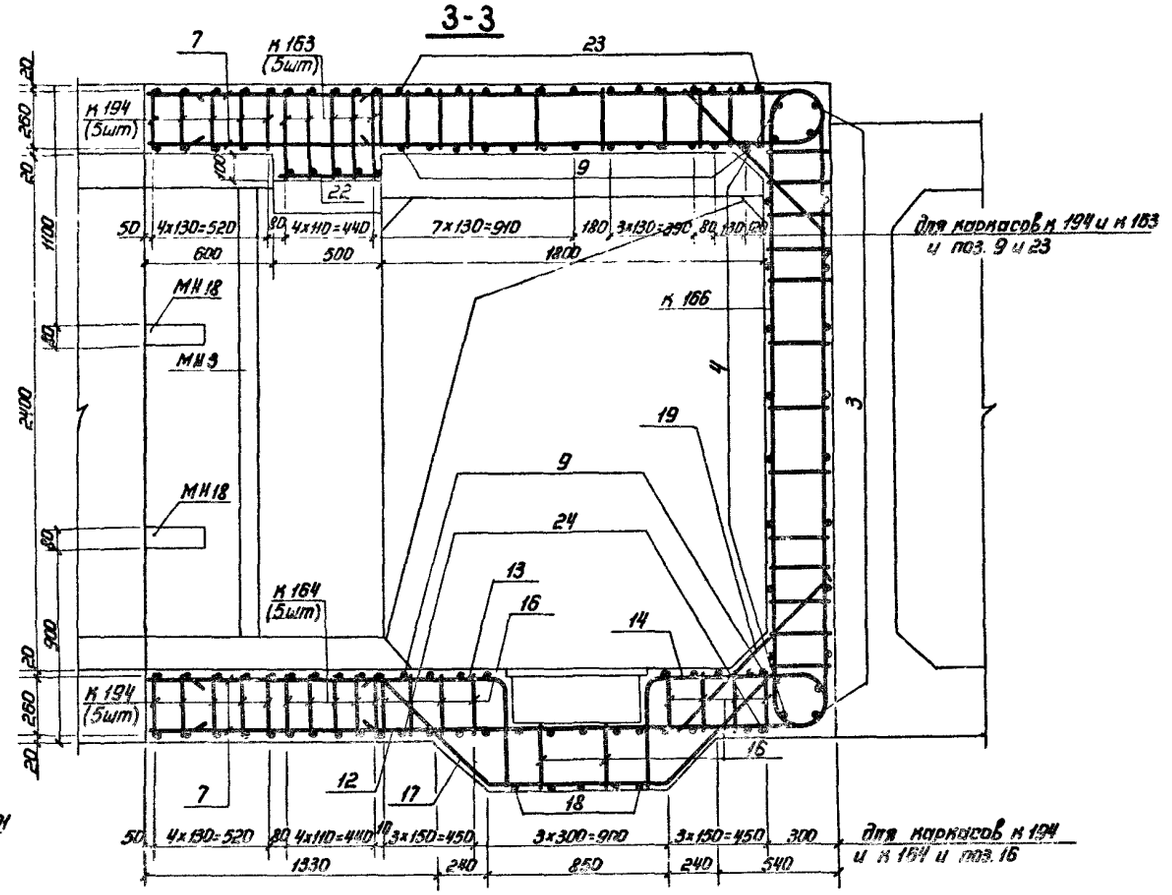

2-2

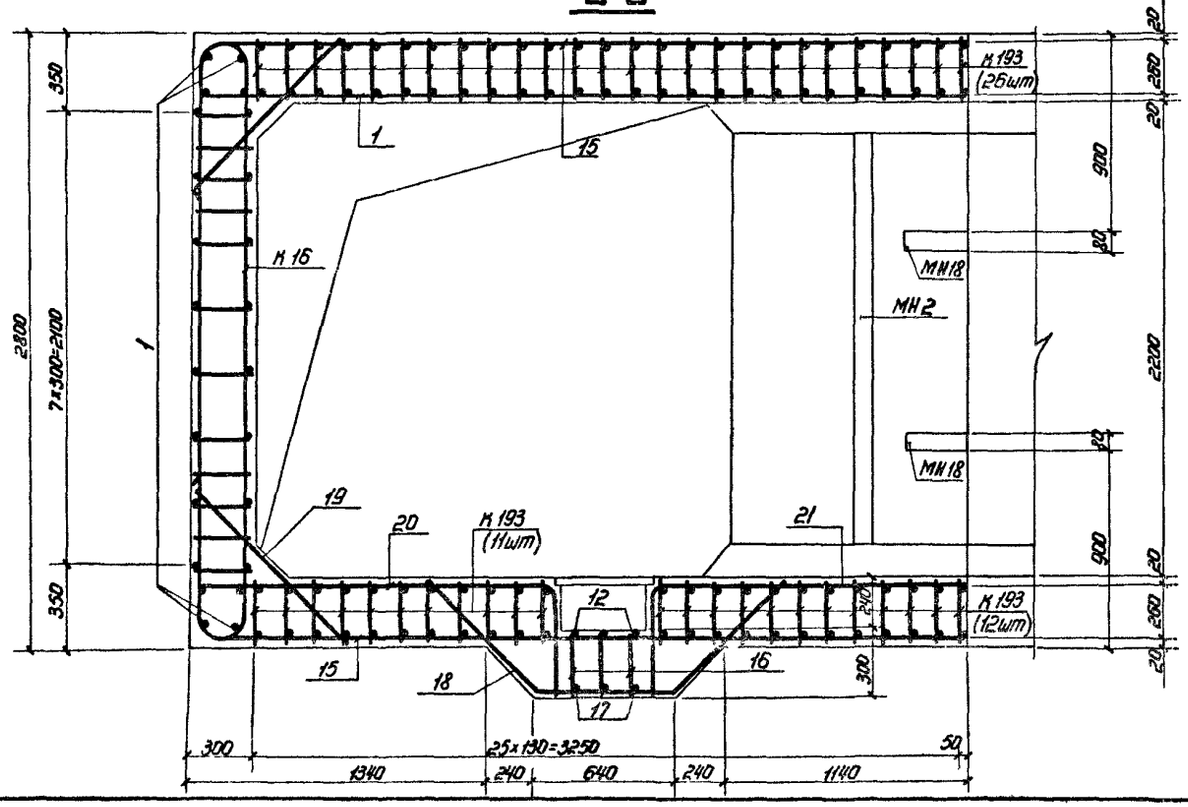

Общие примечания см. на листе 1.

Ведомость металла на монолитный участок

Марка элемента	поз.	Эскиз	Сечение, мм	Длина, мм	Кол., шт	Общая длина, м
1	2	3	4	5	6	7
К187		03.005-6.1.42 35	28 А-III	1380	15	20,7
			25 А-III	6740		101,1
			22 А-III	2700		40,5
			10 А-III	3770		56,6
К188		03.005-6.1.42 36	25 А-III	7320	8	58,6
			10 А-III	7670		61,4
К189		То же	25 А-III	8280	4	33,1
			10 А-III	7080		28,3
К190		"	25 А-III	3540	14	49,6
			14 А-III	4670		65,4
			10 А-III	5960		83,4
К191		"	32 А-III	5180	5	25,9
			20 А-III	6900		34,5
			14 А-III	7640		38,2
К192		03.005-6.1.42 37	28 А-III	5030	5	25,3
			25 А-III	3440		17,2
			12 А-III	8850		44,3
К193		То же	25 А-III	3150	85	267,8
			14 А-III	3630		308,6
			10 А-III	3900		331,5
К165		03.005-6.1.42 29	32 А-III	5130	5	25,7
			28 А-III	3410		17,1
			12 А-III	6980		34,9
К164		03.005-6.1.42 30	32 А-III	4880	5	24,4
			20 А-III	6380		31,9
			14 А-III	7220		36,1
К194		03.005-6.1.42 37	25 А-III	3210	10	32,1
			14 А-III	4040		40,4
			10 А-III	5480		54,8
К16		03.005-6.2 61	22 А-III	6220	42	261,2
			10 А-III	3480		146,2
К166		03.005-6.1.42 30	25 А-III	4000	38	152,0
			22 А-III	2680		101,8
			10 А-III	3770		143,3
Отдельные стержни	1	3580	10 А-III	3580	62	222,0
	2	300 R50 3580	10 А-III	3950	8	31,6
	3	2300	10 А-III	2300	24	55,2
	4	2800	10 А-III	2800	12	33,6
	5	3180	10 А-III	3180	12	38,2
	6	1080 R50 1440	10 А-III	2540	10	25,4
	7	1080	10 А-III	1080	56	60,5
	8	1180	10 А-III	1180	38	44,8
	9	2780	10 А-III	2780	27	75,1
	10	2780	25 А-III	2780	6	16,7
	11	2980	25 А-III	2980	2	6,0
	12	710 R70 2970	14 А-III	3350	7	25,6
	13	540 R125 1470	25 А-III	1930	7	13,5
	14	510 R120 850 R50 300 180	25 А-III	1620	7	11,3
	15	710 R50 3540	10 А-III	4270	28	119,6
	16	290	10 А-III	290	70	20,3

4-4

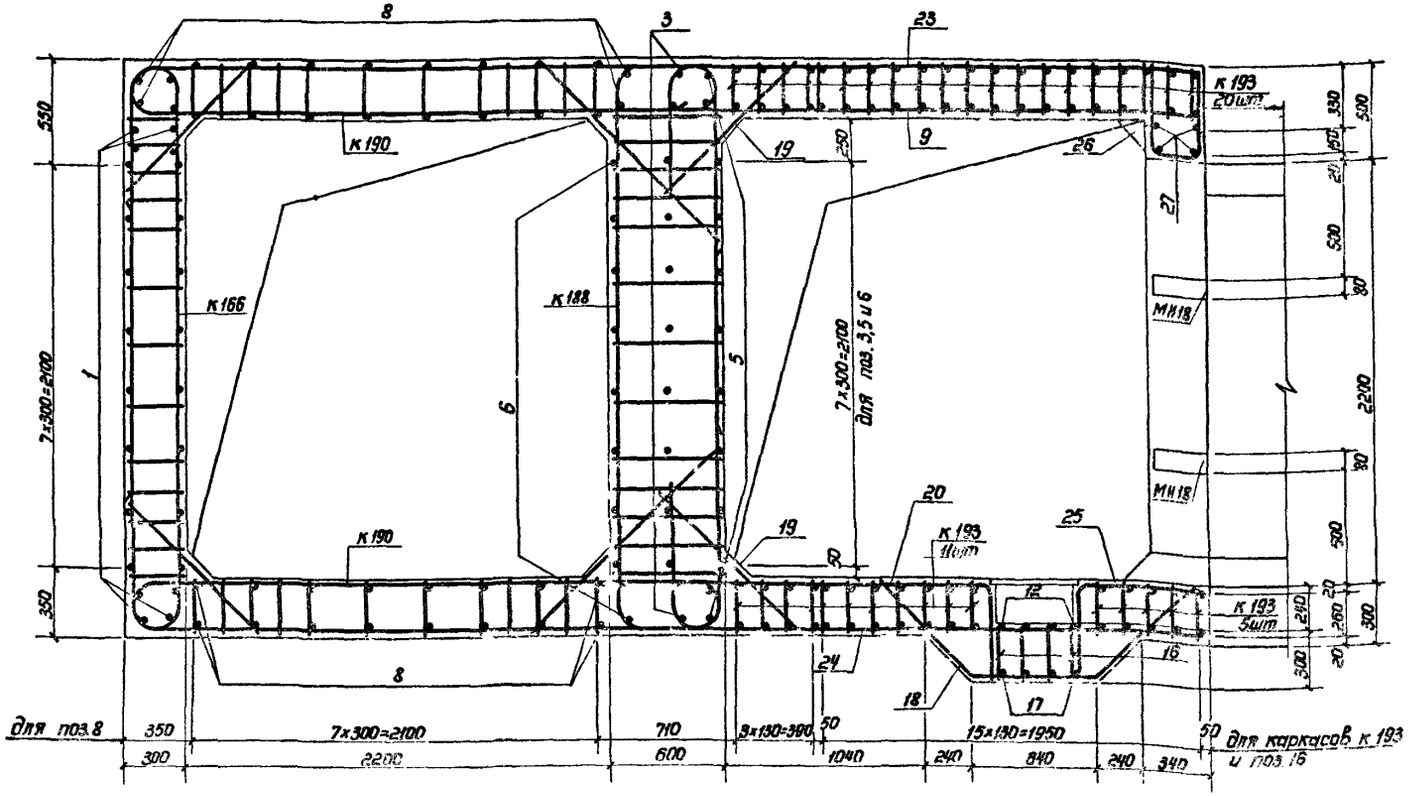

Ведомость металла на монолитный участок (продолжение)

1	2	3	4	5	6	7
Отдельные стержни	17	45° R50 820 120	14 А-III	2250	7	15,8
	18	45° R50 600 120	10 А-III	2040	10	20,4
	19	1000	10 А-III	1000	81	81,0
	20	510 R50 1570	10 А-III	2490	10	21,6
	21	510 R50 1470	10 А-III	1960	5	9,8
	22	480	10 А-III	480	8	3,8,4
	23	710 R50 2760 R50 170	10 А-III	3900	14	34,6
	24	710 R50 2770	10 А-III	3460	14	48,4
	25	510 R50 870	10 А-III	1160	5	5,8
	26	260 R50 400	10 А-III	1180	14	16,5
	27	2800	25 А-III	2800	4	11,2
МН2		03.005-6.2 82	-5×50	600	7	4,2
			-8×80	1900		13,3
МН3		То же	-5×50	750	8	6,0
			-8×80	2100		16,8
МН18		03.005-6.3 34	-5×50	150	16	2,4
			-8×80	270		4,3

Выборка металла на монолитный участок

Сортамент, гост	Сечение, мм	Общая длина, м	Масса 1 м, кг	Общая масса, кг
Горячекатаная арматурная сталь кл. А-III ГОСТ 5781-82	32 А-III	76,0	6,31	479,6
	28 А-III	63,1	4,83	304,8
	25 А-III	770,2	3,85	2965,3
	22 А-III	403,5	2,98	1204,0
	20 А-III	66,4	2,47	164,0
	14 А-III	530,1	1,208	640,4
	12 А-III	79,2	0,888	70,3
	10 А-III	1928,3	0,617	1189,8
Сталь прокатная полосовая ГОСТ 103-76 В Ст3 пс6 ГОСТ 535-79	-5×50	12,6	1,96	24,7
	-8×80	34,4	5,02	172,7

Инв.№ подл. | Подпись и дата | Взам.инв.№

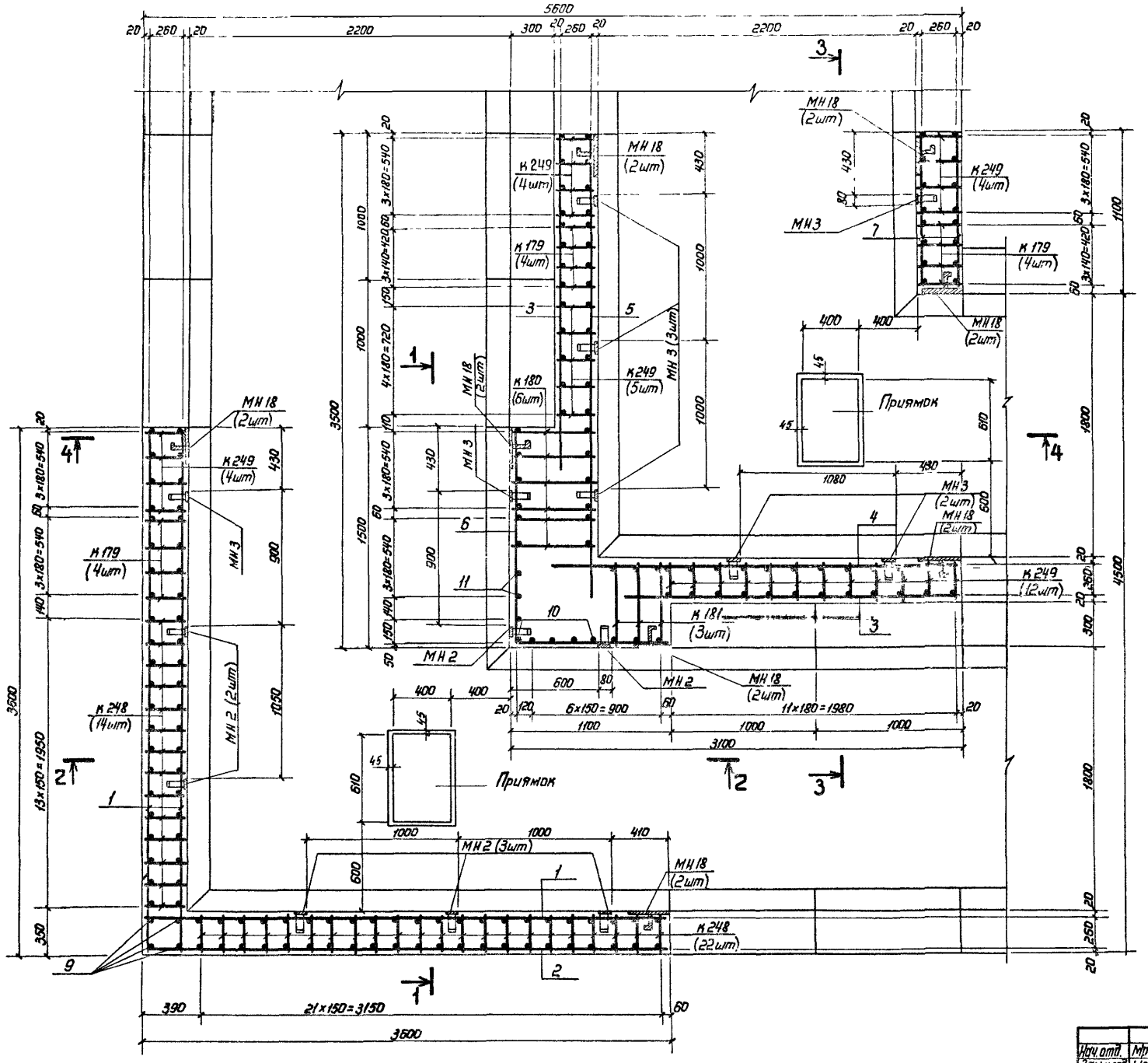

1. Расположение монолитного участка см. докум. 03.005-6.0 13, 03.005-6.0 16.
2. Данный лист см. совместно с листами 2,3
3. Бетонирование производить после установки закладных изделий МН2 и МН3, МН18.
4. Стержни плоских каркасов стен бо́льшего диаметра, кроме оговоренных, ориентировать к внутренней грани конструкции.
5. Стержни поз. 12, 13, 14, 16 и 17 перед установкой сварить в плоские каркасы.
6. Конструкцию приямков с металлической рвёткой см. докум 03.005-6.0 32.
7. Бетон м300. Объем бетона 24,2 м³.
8. Размеры даны по наружным граням рабочих стержней.
9. Соединение монолитного участка с блоками БВТ-III-1,8×2,2 ПВ и БВТ-III-2,2×2,4 производить аналогично узлу I (см. докум. 03.005-6.0 00 ПЗ).
10. Закладные изделия МН2 и МН3 устанавливать только при необходимости прокладки коммуникации.

Нач.отд.	Мрыкин		22.4.84	03.005-6.1 41 17	
Зам.нач.отд.	Щербаков		24.4.84		
Н.контр.	Мостова		23.5.84		Стадия / Лист / Листов: Р / 1 / 3
Рук.гр.	Гун		23.5.84		
Вед.инж.	Мостова		23.5.84	Монолитный участок 6м в убежищах III класса	8/4 14262
Инженер	Земляк		20.4.84		
Ст.тех.	Тонапетева		20.4.84		

Инв.№ подл. | Подпись и дата | Взам.инв.№

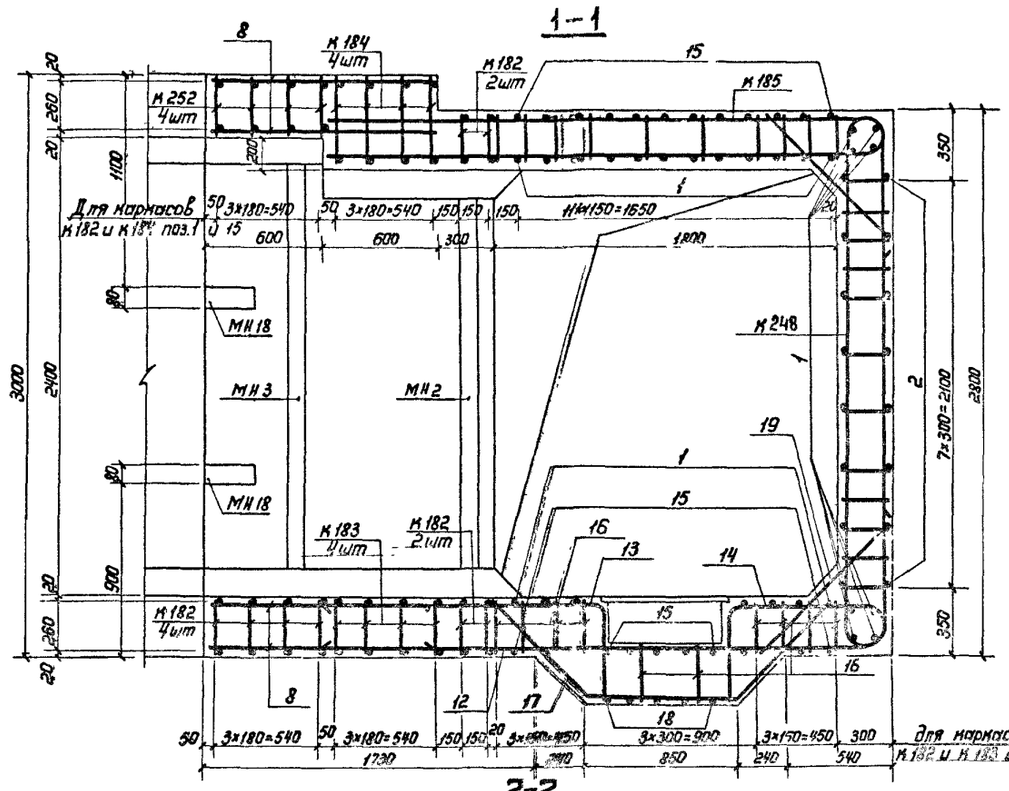

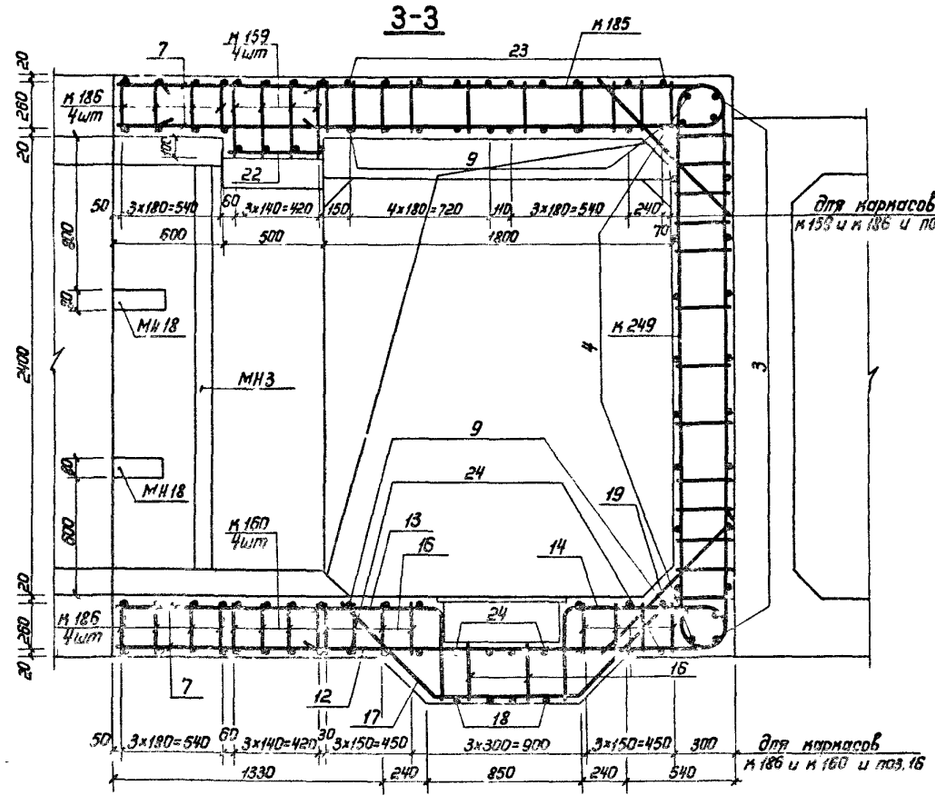

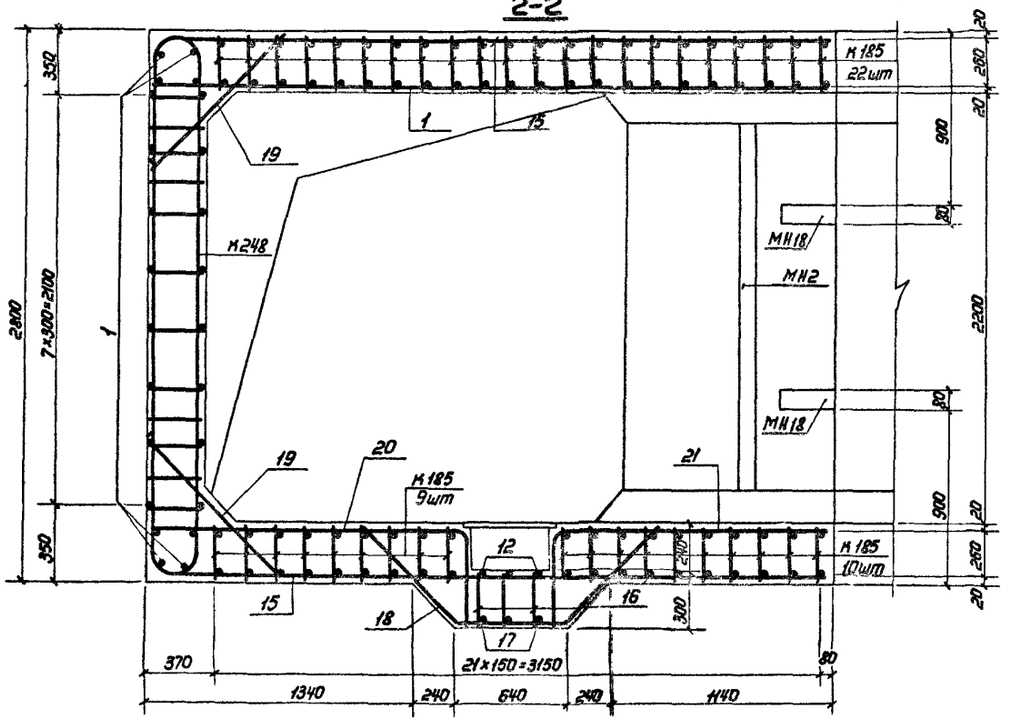

Общие примечания см. лист 1.

Инв. № подл. | Подпись и дата | Взам. инв. №

Ведомость металла на монолитный участок

Марка элемента	поз.	Эскиз	Сечение, мм	Длина, мм	Кол., шт.	Общая длина, м
1	2	3	4	5	6	7
К179		03.005-6.1.42 33	28 А-III	4050	12	49,0
			25 А-III	2700		32,4
			10 А-III	3770		45,2
К180		03.005-6.1.42 34	22 А-III	7280	6	43,7
			10 А-III	7670		46,0
К181		То же	22 А-III	8130	3	24,4
			10 А-III	7080		21,2
К182		"	22 А-III	3540	12	42,5
			14 А-III	4660		55,9
			10 А-III	5900		70,8
К183		"	28 А-III	4960	4	19,8
			20 А-III	7000		28,0
			12 А-III	7640		30,6
К184		03.005-6.1.42 35	22 А-III	8480	4	33,9
			10 А-III	8860		35,4
К185		То же	22 А-III	3160	68	214,9
			14 А-III	3640		247,5
			10 А-III	3900		265,2
К159		03.005-6.1.42 28	25 А-III	7670	4	30,7
			10 А-III	6980		27,9
К160		03.005-6.1.42 29	28 А-III	4600	4	18,4
			20 А-III	6380		25,5
			12 А-III	7220		28,9
К186		03.005-6.1.42 35	22 А-III	3240	8	25,9
			14 А-III	4060		32,5
			10 А-III	5480		43,8
К248		03.005-6.1.42 51	18 А-III	6140	36	221,0
			10 А-III	3480		125,3
К249		То же	22 А-III	6650	29	193,1
			10 А-III	3770		109,3
Отдельные стержни	1	3580	10 А-III	3580	59	211,2
	2	390 К30 3580	10 А-III	3950	8	31,5
	3	2300	10 А-III	2300	24	55,2
	4	2300	10 А-III	2800	12	33,6
	5	3180	10 А-III	3180	12	38,2
	6	1080 К30 1480	10 А-III	2540	10	25,4
	7	1080	10 А-III	1080	56	60,5
	8	1180	10 А-III	1180	38	44,8
	9	2780	10 А-III	2780	20	55,6
	10	2780	22 А-III	2780	6	16,7
	11	2980	22 А-III	2980	2	6,0
	12	710 К70 2970	14 А-III	3650	6	21,9
	13	510 К110 1470	22 А-III	1940	6	11,6
	14	180 К30 860 К110 510	22 А-III	1640	6	9,8
	15	710 К30 3580	10 А-III	4270	24	102,5

4-4

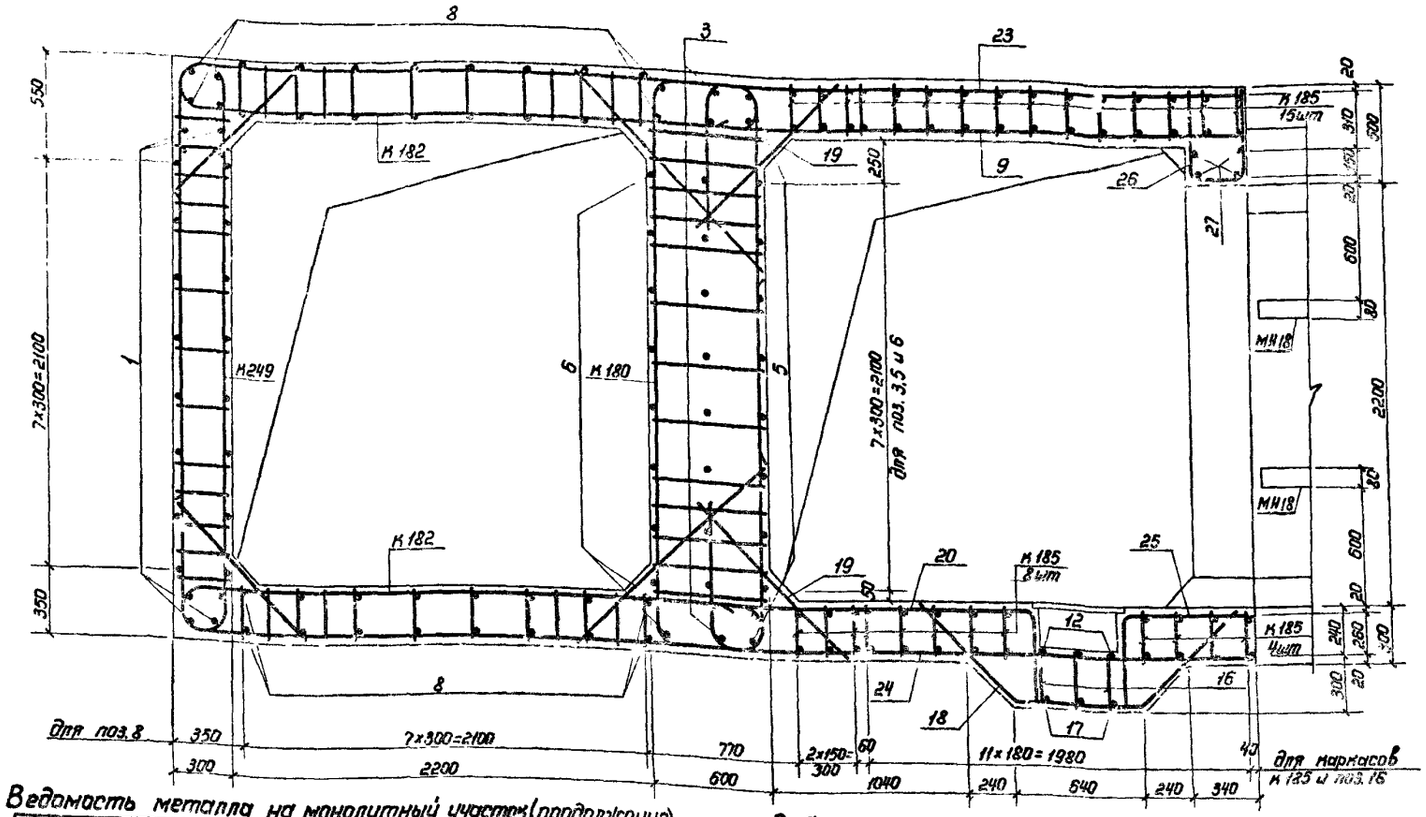

Ведомость металла на монолитный участок (продолжение)

1	2	3	4	5	6	7
Отдельные стержни	16	290	10 А-III	290	60	17,4
	17	45° 220 820 120 45°	14 А-III	2250	6	13,5
	18	45° 220 600 120 45°	10 А-III	2040	9	18,4
	19	1000	10 А-III	1000	66	66,0
	20	510 К30 1670	10 А-III	2160	9	19,4
	21	510 К30 1470	10 А-III	1960	5	9,8
	22	480	10 А-III	480	8	3,8
	23	710 К30 2760 К30 470	10 А-III	3900	10	39,0
	24	710 К30 2770	10 А-III	3460	10	34,6
	25	510 К30 670	10 А-III	1160	4	4,6
	26	260 К30 480 480	10 А-III	1180	10	11,8
	27	2800	22 А-III	2800	4	11,2
МН2		03.005-6.2 82	-5×50	600	7	4,2
			-8×80	1900		13,3
МН3		То же	-5×50	750	8	6,0
			-8×80	2100		16,8
МН18		03.005-6.3 34	-5×50	150	16	2,4
			-8×80	270		4,3

Выборка металла на монолитный участок

Сортамент, ГОСТ	Сечение, мм	Общая длина, м	Масса 1 м, кг	Общая масса, кг
Горячекатаная арматурная сталь кл. А-III ГОСТ 5781-82	28 А-III	87,2	4,83	421,2
	25 А-III	63,1	3,85	242,9
	22 А-III	633,7	2,984	1891,0
	20 А-III	53,5	2,466	131,9
	18 А-III	221,0	1,998	441,6
	14 А-III	371,3	1,208	448,5
	12 А-III	59,5	0,888	52,8
	10 А-III	1673,5	0,617	1032,5
Сталь прокатная полосовая ГОСТ 103-76 В Ст3 пс6 ГОСТ 535-79	-5×50	12,6	1,96	24,7
	-8×80	34,4	5,02	172,7

Общие примечания см. на листе 1.

Инв.№ подл. | Подпись и дата | Взам. инв.№

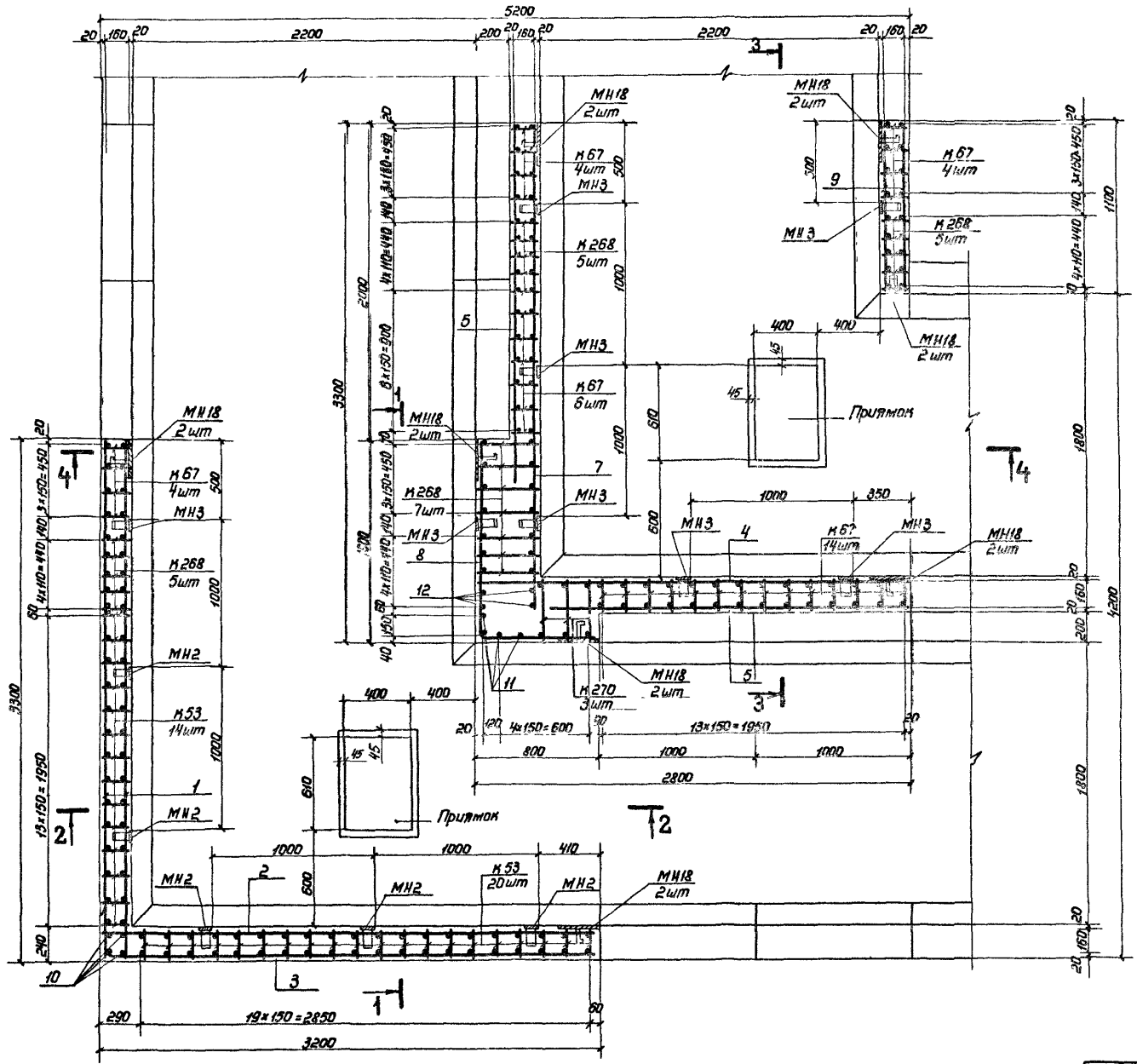

1. Расположение монолитного участка 6 см. докум 03.005-6.0 13, 03.005-6.0 16.
2. Данный лист см. совместно с листами 2,3.
3. Бетонирование производить после установки закладных изделий МН2, МН3 и МН18.
4. Стержни плоских каркасов стен бо́льшего диаметра ориентировать к наружной грани конструкции
5. Соединение монолитного участка с блоками БВТ-IV-1.8×2.2.ПВ и БВТ-IV-2.2×2.4 производить аналогично узлу1 (см. докум. 03.005-6.0 00 ПЗ).
6. Поз 14,15 и 19, поз. 16,17 и 19 и поз. 20,21 и 19 перед установкой сварить в плоские каркасы
7. Конструкцию приямков с металлической решеткой см. докум 03.005-6.0 32.
8. Бетон М300. Объем бетона 14,6 м³.
9. Размеры даны по наружным граням рабочих стержней.
10. Закладные изделия МН2 и МН3 устанавливать только при необходимости прокладки коммуникаций.

Нач.отд	Мрыкин		22.04
Гл.инж	Щербаков		22.04
Н.контр.	Маслова		22.04
Рук.гр.	Гун		23.04
Ведущ.	Маслова		23.04
Инженер	Земпак		20.04
Ст.тех.	Танашева		20.04

03.005-6.1.41 18

Монолитный участок 6 в убежищах IV класса

Стадия	Лист	Листов
	1	

в/ч 14262

Инв.№ подл. | Подпись и дата | Взам.инв.№

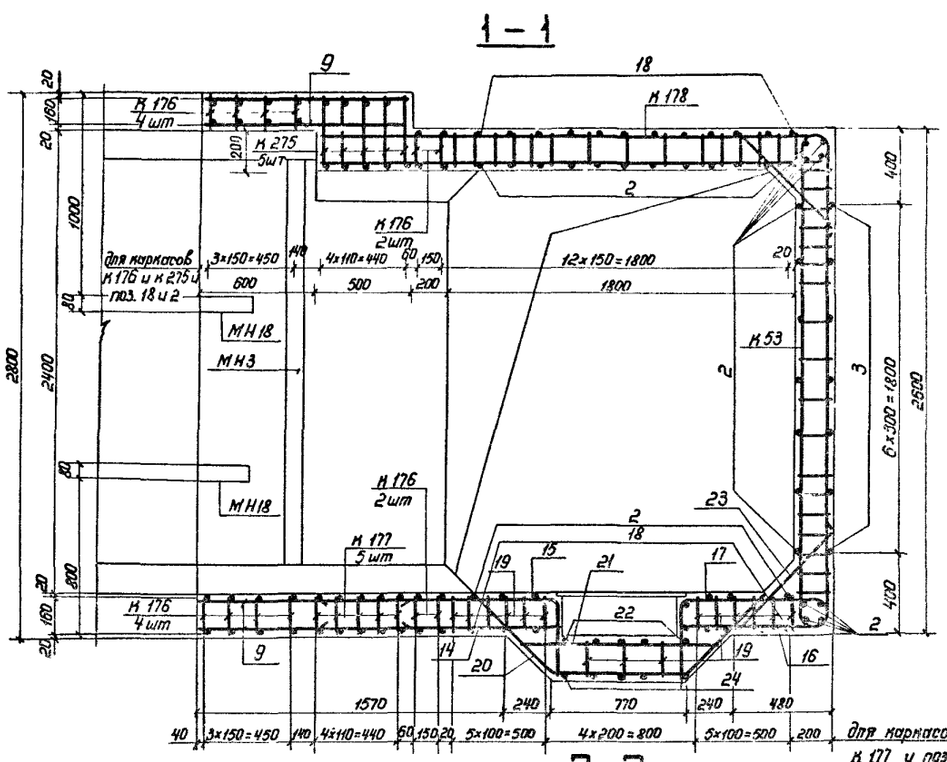

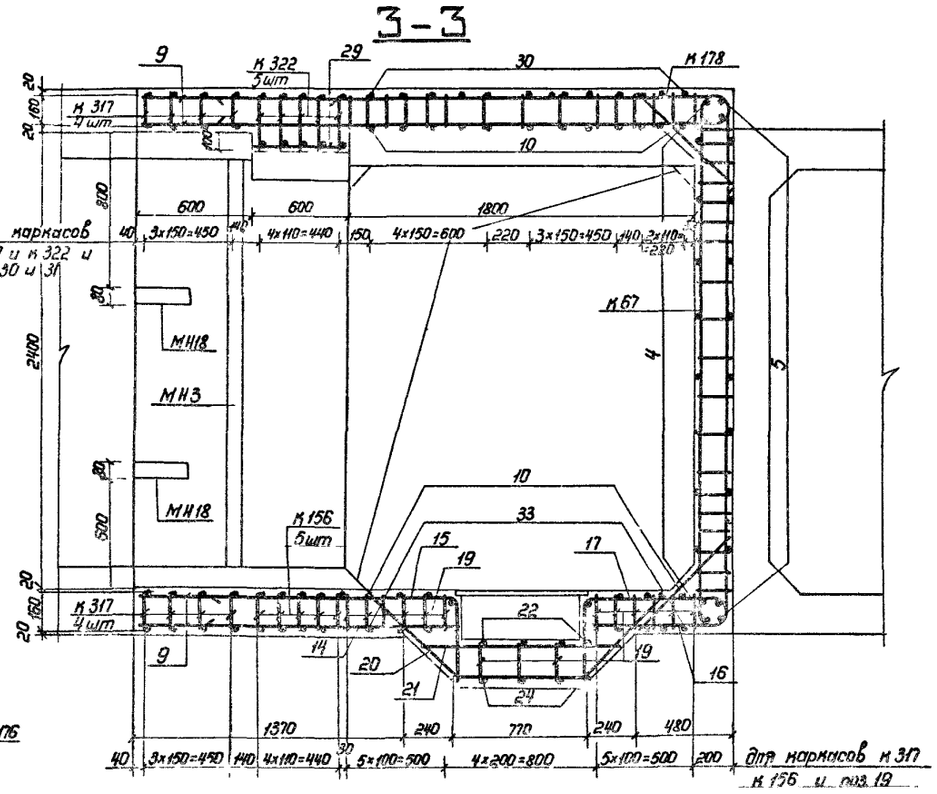

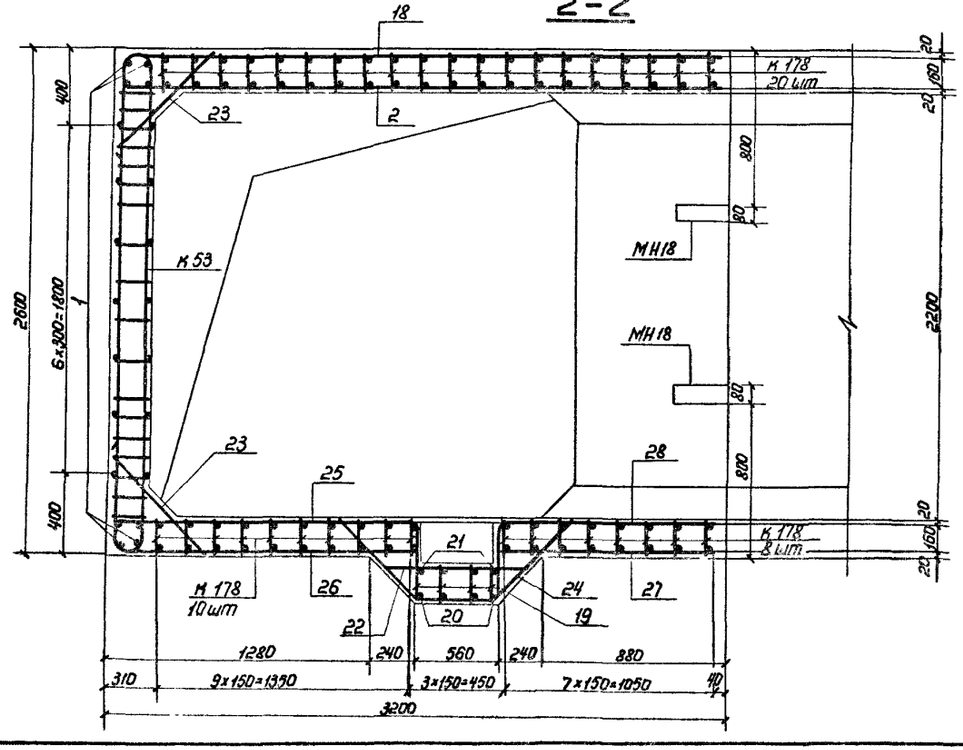

Общие примечания см. на листе 1.

Инв. № подл.	Подп. и дата	Взам. инв. №

Ведомость металла на монолитный участок

Марка элемента	поз	Эскиз	Сечение, мм	Длина, мм	Колич., шт	Общая длина, м
1	2	3	4	5	6	7
К268		03.005-6.1 ч2 56	22 A-III	3540	15	53,1
			20 A-III	2600		39,0
			10 A-III	3610		54,1
К269		То же	16 A-III	6420	7	44,9
			10 A-III	5070		35,5
К270		"	16 A-III	7110	3	21,3
			10 A-III	4680		14,0
К176		03.005-6.1 ч2 33	16 A-III	3040	12	36,5
			14 A-III	3950		47,4
			10 A-III	5140		61,7
К177		То же	25 A-III	6040	5	30,2
			22 A-III	4100		20,5
			10 A-III	5140		25,7
К275		03.005-6.1 ч2 57	16 A-III	2990	5	15,0
			14 A-III	4310		21,6
			10 A-III	6940		34,7
К178		03.005-6.1 ч2 33	16 A-III	2780	69	191,8
			14 A-III	3190		220,1
			10 A-III	3570		246,3
К322		03.005-6.1 ч2 69	20 A-III	2860	5	14,3
			16 A-III	3780		18,9
			10 A-III	5480		27,4
К156		03.005-6.1 ч2 28	25 A-III	5540	5	28,2
			22 A-III	4140		20,7
			10 A-III	3720		18,6
К317		03.005-6.1 ч2 68	16 A-III	2830	8	22,6
			14 A-III	3610		28,8
			10 A-III	4860		38,9
К53		03.005-6.2 10	14 A-III	5580	34	189,7
			8 A-III	3420		116,3
К67		03.005-6.2 73	16 A-III	6700	32	192,0
			8 A-III	3610		115,5
Отдельные стержни	1	3280	10 A-III	3280	22	72,2
	2	3180	10 A-III	3180	35	111,3
	3	390 К50 3180	10 A-III	3500	7	24,5
	4	2780	10 A-III	2780	12	33,4
	5	2300	10 A-III	2300	24	55,2
	6	2540	16 A-III	2540	4	10,2
	7	3080	10 A-III	3080	12	37,0
	8	780 К50 1280	10 A-III	2040	10	20,4
	9	1080	10 A-III	1080	86	92,9
	10	2580	10 A-III	2580	25	64,5
	11	2580	16 A-III	2580	4	10,3
	12	2780	16 A-III	2780	4	11,1
	13	160 К50 380 380	10 A-III	880	12	10,6
	14	1270	14 A-III	1270	5	6,4
	15	410 К50 1270	16 A-III	1650	5	8,3
	16	550 К50 770	14 A-III	1300	5	6,5
	17	410 К50 770 К25 110	16 A-III	1320	5	6,6
	18	550 К50 3170	10 A-III	3700	20	74,0
	19	190	10 A-III	190	81	15,4

4 – 4

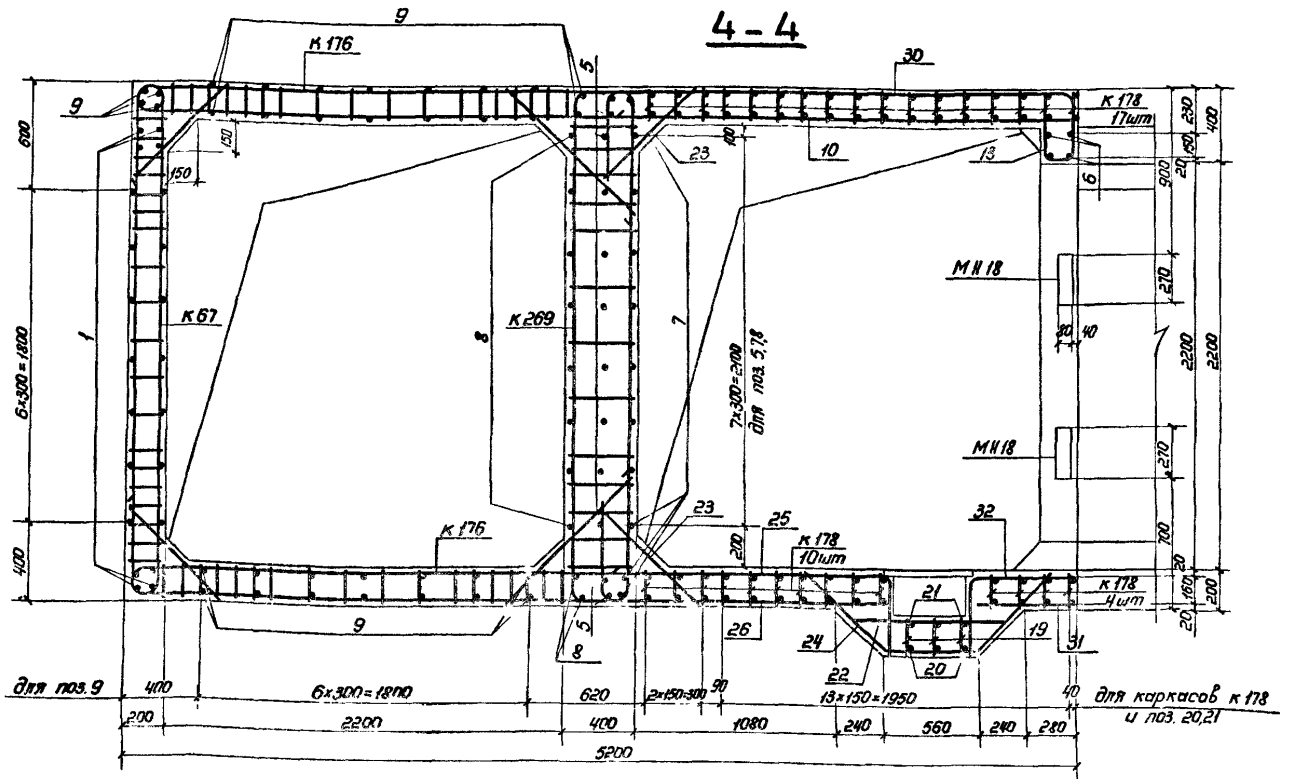

Ведомость металла на монолитный участок (продолжение)

1	2	3	4	5	6	7
Отдельные стержни	20	45° К50 730	14 A-III	1940	7	13,4
	21	1000	16 A-III	1000	7	7,0
	22	780	10 A-III	780	9	7,0
	23	720	10 A-III	720	53	38,2
	24	45° К50 520	10 A-III	1700	9	15,3
	25	410 К50 1570	10 A-III	1960	7	13,7
	26	550 К50 1570	10 A-III	2100	7	14,7
	27	1170	10 A-III	1170	4	4,7
	28	410 К50 1170	10 A-III	1560	4	6,2
	29	480	10 A-III	480	7	3,4
	30	550 К50 2560 630 380	10 A-III	3450	12	41,4
	31	570	10 A-III	570	3	1,7
	32	410 К50 570	10 A-III	960	3	2,9
	33	550 К50 2570	10 A-III	3100	9	27,9
МН2		03.005-6.2 28	-5×50	600	5	3,0
			-8×80	1900		9,5
МН3		То же	-5×50	750	8	6,0
			-8×80	2100		16,8
МН18		03.005-6.3 34	-5×50	150	16	2,4
			-8×80	270		4,3

Выборка металла на монолитный участок

Сортамент, ГОСТ	Сечение, мм	Общая длина, м	Масса 1 м, кг	Общая масса, кг
Горячекатаная арматурная сталь кл A-III ГОСТ 5781-82	25 A-III	58,4	3,84	224,2
	22 A-III	94,3	2,984	281,4
	20 A-III	53,3	2,466	131,4
	16 A-III	635,5	1,578	1002,8
	14 A-III	533,9	1,208	645,0
	10 A-III	1345,4	0,617	830,1
	8 A-III	231,8	0,395	91,6
Сталь прокатная полосовая ГОСТ 103-76 В ст3 пс6 ГОСТ 535-79	-5×50	11,4	1,96	22,3
	-8×80	30,6	5,02	153,6

Общие примечания см. на листе 1

Инв. № подл. | Подпись и дата | Взам. инв. №

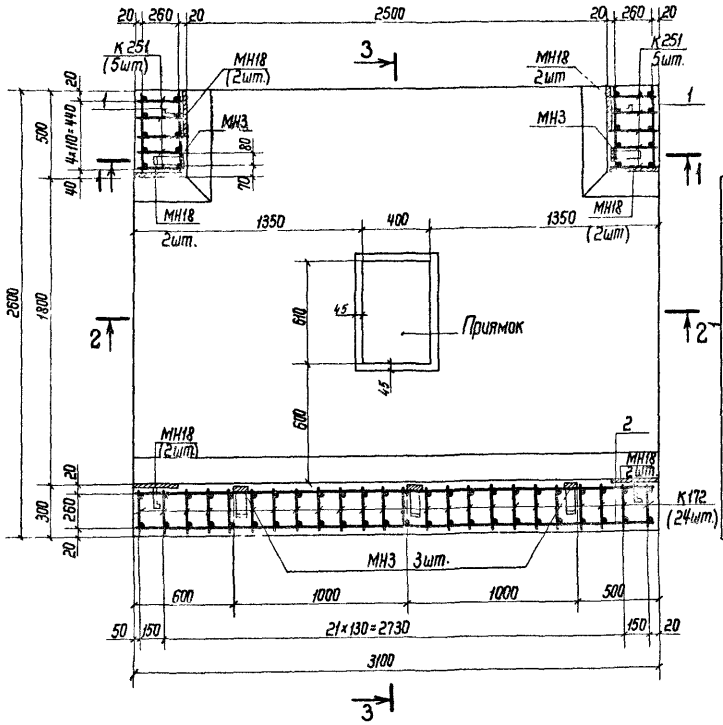

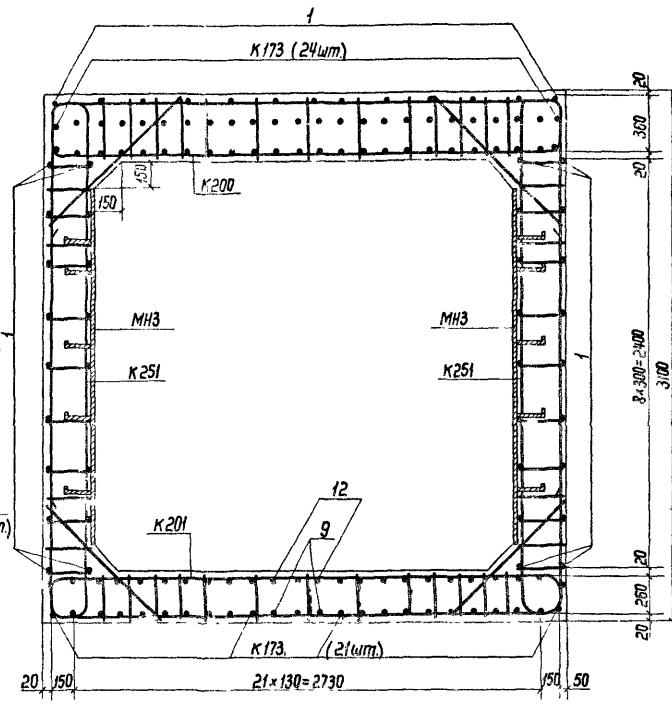

Ведомость металла

Марка элемента	Поз.	Эскиз	Сечение, мм	Длина, мм	Кол., шт.	Общая длина, м
К251		03.005-6.1.42 51	18А-III	4020	10	40,2
			12А-III	2840		28,4
			10А-III	3770		37,7
К172		03.005-6.1.42 32	14А-III	3760	24	90,2
			10А-III	6570		157,7
К200		03.005-6.1.42 39	22А-III	3360	5	16,8
			16А-III	4610		23,1
			10А-III	7370		36,8
К201		То же	22А-III	7810	5	39,0
			10А-III	5770		28,8
К173		03.005-6.1.42 32	16А-III	3250	45	146,2
			12А-III	2670		120,2
			10А-III	3900		175,5
Отдельные стержни	1	480	10А-III	480	49	23,5
	2	3080	10А-III	3080	43	132,4
	3	3060 390 R50 390	10А-III	3800	6	22,8
	4	2580	16А-III	2580	4	10,3
	5	1320 510 R50	10А-III	1810	4	7,2
	6	1000	10А-III	1000	3	3,0
	7	470 260	10А-III	1100	28	30,8
	8	720 600 720 45°	10А-III	2040	4	8,2
	9	2570 R80 620	16А-III	3160	3	9,5
	10	720 810 720 45°	16А-III	2250	5	11,3
	11	290	10А-III	290	30	8,7
	12	1060 R80 510	12А-III	1540	3	4,6
	13	870 610 R80 100	12А-III	1450	3	4,4
МН3		03.005-6.2 82	-8×80	2100	6	10,5
			-5×50	750		3,8
МН18		03.005-6.3 34	-8×80	270	12	3,2
			-5×50	150		1,8

Выборка металла

Сортамент, гост	Сечение, мм	Общая длина, м	Масса, 1м, кг	Общая масса, кг
Горячекатаная арматурная сталь кл А-III ГОСТ 5781-82	22А-III	55,8	2,984	166,5
	18А-III	40,2	1,998	80,3
	16А-III	200,4	1,58	316,6
	14А-III	90,2	1,208	109,0
	12А-III	157,6	0,888	139,9
	10А-III	673,1	0,617	415,9
Сталь прокатная полосовая ГОСТ 103-76 / В ст3 пс6 ГОСТ 535-79	-8×80	13,7	5,02	68,8
	-5×50	5,6	1,96	11,0

1. Данный лист читать совместно с листом 1.
2. Закладные изделия МН3 устанавливать только при необходимости крепления оборудования.

Нач.отд.	Мрыкин		4.4.84
Зам.н.отд.	Щербаков		4.4.84
Н.контр.	Маслова		23.3.84
Рук.гр.	Гун		4.4.84
Ред.инж.	Маслова		29.3.84
Инженер	Земляк		30.3.84
Ст.тех.	Тананаева		30.3.84

03.005-6.1 41 19

Монолитный участок 7а в убежищах II класса

Стадия	Лист	Листов
Р	1	2

в/ч 14262

20014-02 47

Инв.№ подл. | Подпись и дата | Взам.инв.№

2-2

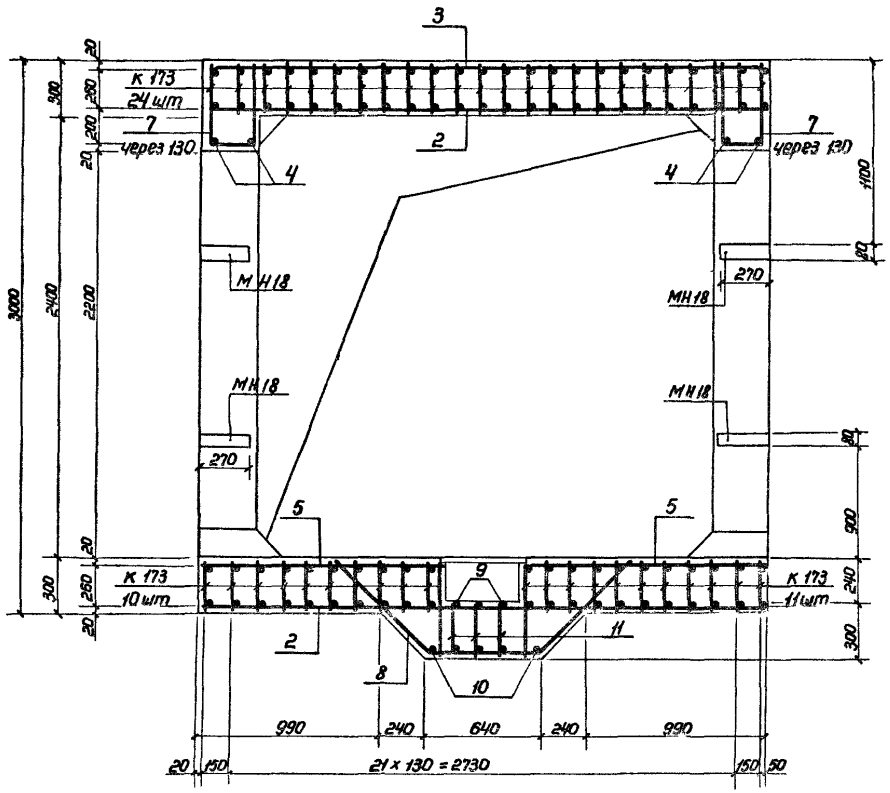

3-3

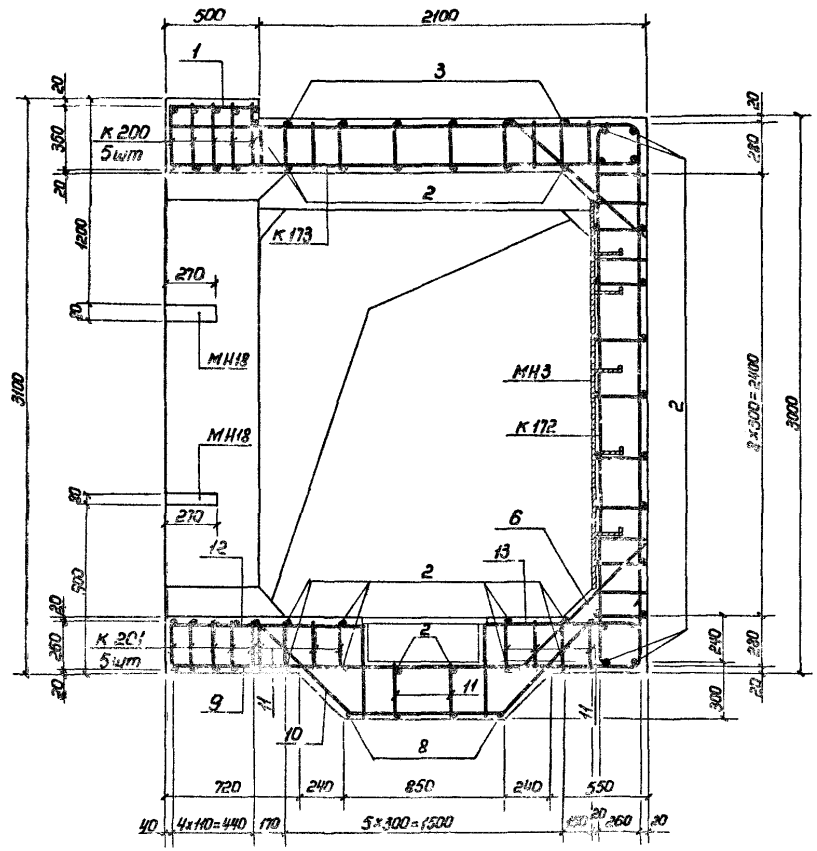

1. Расположение монолитного участка см. докум. 03. 005-6.0 17.
2. План, сечение 1-1 и ведомость металла см. на листе 2.
3. Размеры даны по наружным граням рабочих стержней.
4. Стержни бо́льшего диаметра в плоских каркасах стен ориентировать к наружной грани монолитного участка.
5. До бетонирования установить закладные изделия
6. Бетон м300. Объем бетона 8,3 м³.
7. Конструкцию приямка с металлической решеткой см. докум. 03.005-6.0 32.
8. Стержни поз. 9,10,11,12,13 перед установкой сварить в плоский каркас.

Инв. № подл. | Подпись и дата | Взам. инв. №

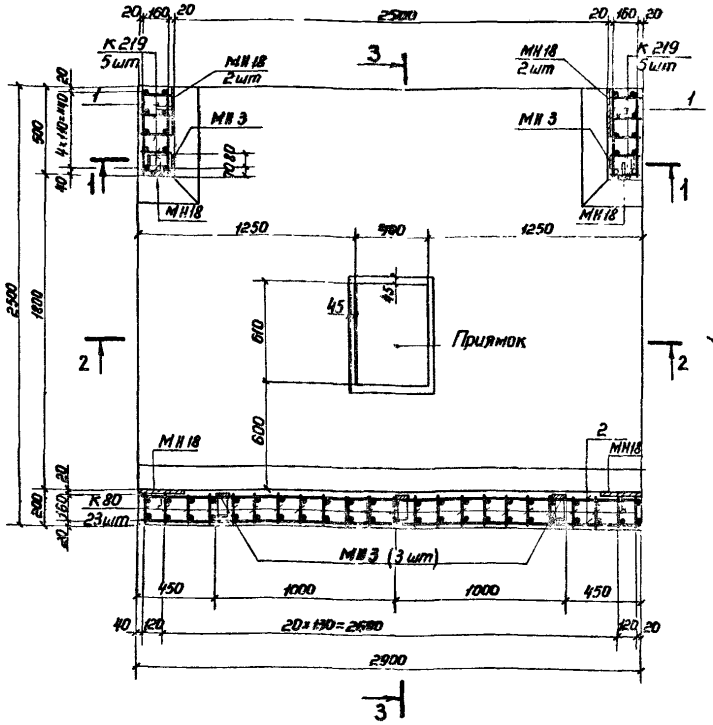

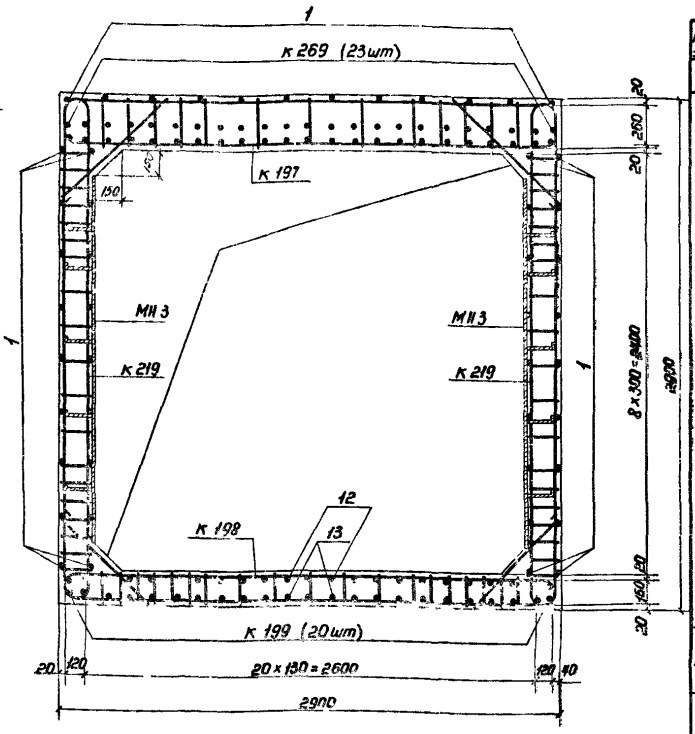

Ведомость металла (продолжение)

Марка элемента	поз	Эскиз	Сечение, мм	Длина, мм	Кол., шт.	Общая длина, м
Отдельные стержни	1	480	10А-III	480	48	23,0
	2	2880	10А-III	2880	41	118,1
	3	390 R50 390	10А-III	3600	6	21,6
	4	2480	16А-III	2480	4	9,9
	5	410 R30 1220	10А-III	1600	4	6,4
	6	1230	10А-III	1230	4	5,0
	7	160 370	10А-III	900	28	25,2
	8	590 520 590 45°	10А-III	1700	3	5,1
	9	1000	12А-III	1000	5	5,0
	10	590 730 590 45°	16А-III	1910	5	9,6
	11	190	10А-III	190	45	8,6
	12	410 R50 1060	12А-III	1440	3	4,3
	13	1070	16А-III	1070	3	3,2
	14	410 R60 760 160	12А-III	1310	3	3,9
	15	770 R80 620	16А-III	1360	3	4,1
	16	720	10А-III	720	3	2,2
	17	880	10А-III	880	3	2,6
МН3		03.005-6.2 82	-8×80	2100	5	10,5
			-5×50	750		3,8
МН18		03.005-6.3 34	-8×80	270	12	3,2
			-5×50	150		1,8

Выборка металла

Сортамент, гост	Сечение, мм	Общая длина, м	Масса 1 м, кг	Общая масса, кг
Горячекатаная арматурная сталь кл. А-III гост 5781-82	25А-III	75,6	3,85	290,3
	22А-III	16,3	2,984	48,6
	18А-III	21,2	1,998	42,4
	16А-III	235,7	1,578	371,9
	14А-III	26,6	1,208	32,1
	12А-III	183,9	0,888	163,3
	10А-III	457,8	0,617	282,5
	8А-III	83,0	0,395	32,8
Сталь прокатная полосовая гост 103-76 / В ст3 пс6 гост 535-79	-8×80	13,7	5,02	68,8
	-5×50	5,6	1,96	11,0

Ведомость металла

Марка элемента	поз.	Эскиз	Сечение, мм	Длина, мм	Кол., шт	Общая длина, м
К 80		03.005-6.2 76	16А-III	3400	23	76,2
			12А-III	2580		59,3
			8А-III	3610		83,0
К 219		03.005-6.1.42 43	25А-III	3680	10	36,8
			14А-III	2660		26,6
			10А-III	3610		36,1
К 197		03.005-6.1.42 38	22А-III	3250	5	16,3
			18А-III	4230		21,2
			10А-III	5490		27,4
К 198		То же	25А-III	7750	5	38,8
			10А-III	5050		25,2
К 199		"	16А-III	3040	43	130,7
			12А-III	2590		111,4
			10А-III	3570		153,5

Данный лист читать совместно с листом 2.

Нач.отд.	Мрыкин		22.7.84
Зам.н.отд.	Щербаков		24.4.84
Н.контр.	Маслова		23.5.84
Рук.гр.	Гун		23.5.84
Вед.инж.	Маслова		23.5.84
Инженер	Земляк		20.4.84
Ст.тех.	Тананаева		20.4.84

03.005-6.1.41 20

Монолитный участок 7 в убежищах III класса

Стадия	Лист	Листов
	1	2

В/4 14262

20014-02 49

Инв.№ подл. | Подпись и дата | Взам.инв.№

2-2

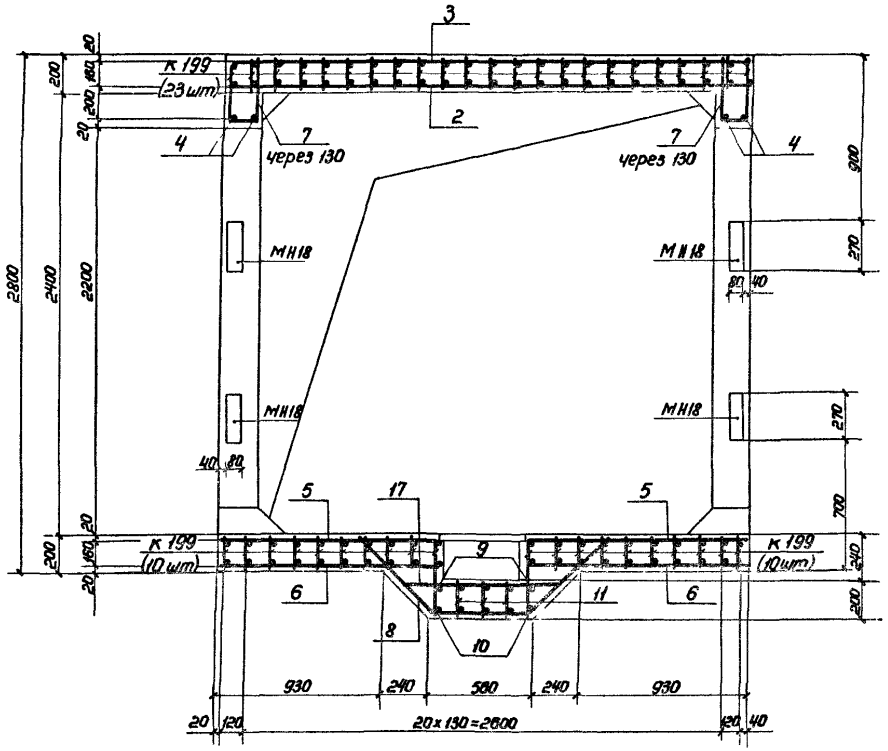

3-3

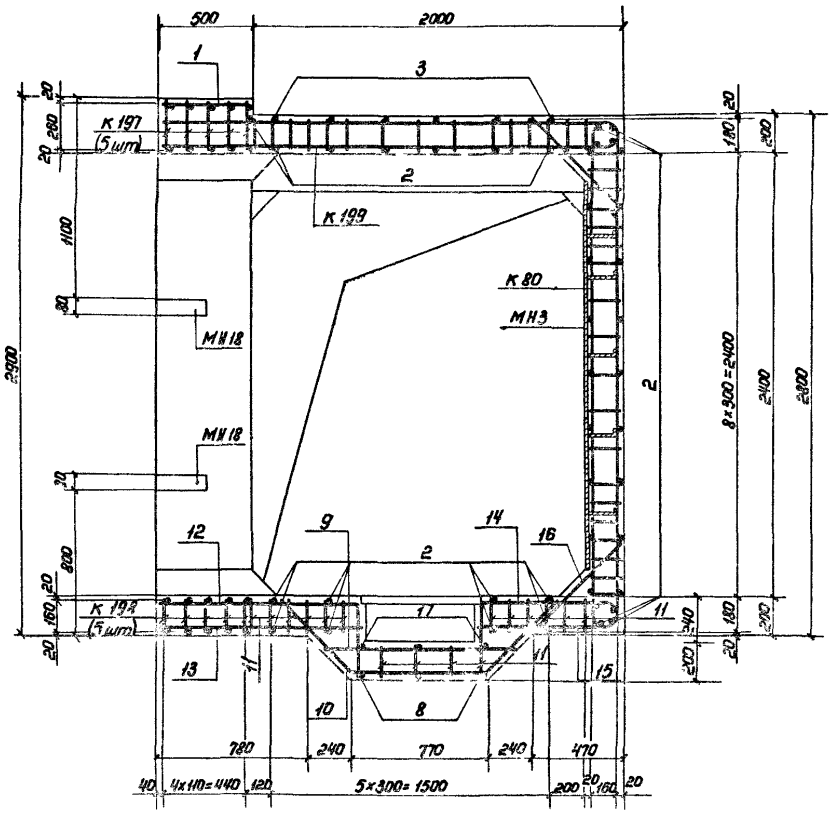

1. Расположение монолитного участка см. документ 03.005-6.0 17.
2. План, сечение 1-1 и ведомость металла см. на листе 1.
3. Размеры даны по наружным граням рабочих стержней.
4. Бетон м300. Объём бетона 5,2 м³.
5. Бетонирование монолитного участка производить после установки закладных.
6. Стержни бо́льшего диаметра в плоских каркасах стен ориентировать к наружной грани монолитного участка.
7. Конструкцию приямка с металлической решеткой см докум 03.005-6.0 32.
8. Стержни поз. 9,10,11,12,13,14,15 перед установкой сварить в плоский каркас.
9. Закладные изделия МН3 устанавливать только при необходимости крепления оборудования.
10. Соединение монолитного участка с блоками БВС-II-18-2,2ПВ и БВСЛ-II-25х24 производить аналогично узлу I (см. докум. 03.005-6.0 00 ПЗ).

Ведомость металла

Марка элемента	поз.	Эскиз	Сечение, мм	Длина, мм	Кол., шт	Общая длина, м
К 318		03.005-6.1 ч2 68	14 А-III	3000	18	54,0
			10 А-III	6150		110,7
К 171		03.005-6.1 ч2 31	16 А-III	3500	10	35,0
			10 А-III	6290		62,9
К 195		03.005-6.1 ч2 37	16 А-III	3200	5	16,0
			12 А-III	3960		19,8
			10 А-III	5490		27,4
К 196		03.005-6.1 ч2 38	22 А-III	3140	5	15,7
			18 А-III	4170		20,8
			10 А-III	5050		25,2
К 170		03.005-6.1 ч2 31	12 А-III	3000	20	60,0
			10 А-III	6150		123,0
К 321		03.005-6.1 ч2 69	14 А-III	3380	20	67,6
			10 А-III	6210		124,2
Отдельные стержни	1	480	10 А-III	480	47	22,6
	2	2880	10 А-III	2880	41	118,1
	3	2860 (360, R50, 360)	10 А-III	3640	6	21,8
	4	2480	12 А-III	2480	4	9,9
	5	1220 (R50, 410)	10 А-III	1600	6	9,6
	6	1220	10 А-III	1220	6	7,3
	7	370 (160)	10 А-III	900	24	21,6
	8	520 (590, 590, 45°)	10 А-III	1700	5	8,5
	9	1000	10 А-III	1000	4	4,0
	10	730 (590, 590, 45°)	12 А-III	1910	4	7,6
	11	190	10 А-III	190	30	5,7
	12	1070 (410, R60)	10 А-III	1460	2	2,9
	13	1070	12 А-III	1070	2	2,1
	14	770 (410, R60)	10 А-III	1160	2	2,3
	15	770 (R60, 460)	12 А-III	1200	2	2,4
	16	720	10 А-III	720	2	1,4
	17	880	10 А-III	880	2	1,7
МН3		03.005-6.2 82	-8×80	2100	5	10,5
			-5×50	750		3,8
МН18		03.005-6.3 34	-8×80	270	12	3,2
			-5×50	150		1,8

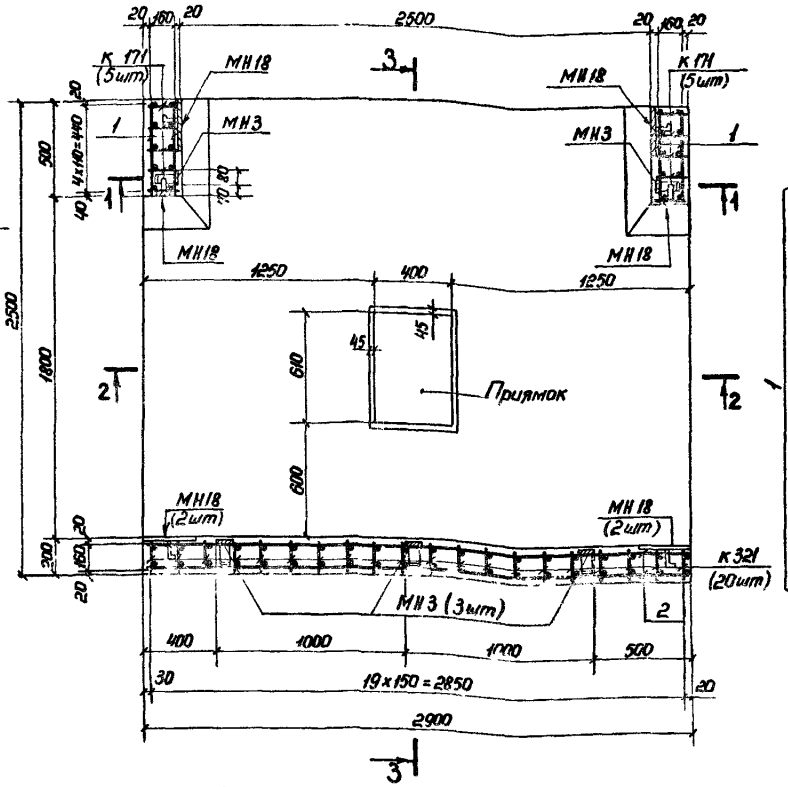

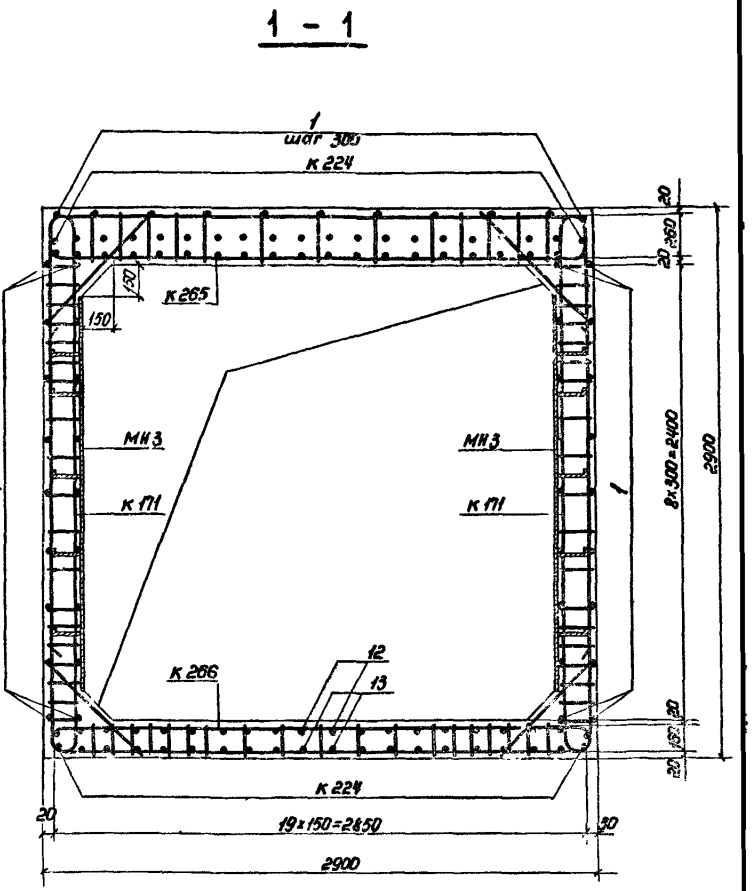

Выборка металла

Сортамент, гост	Сечение, мм	Общая длина, м	Масса 1 м, кг	Общая масса, кг
Горячекатаная арматурная сталь кл. А-III гост 5781-82	22 А-III	15,7	2,984	46,8
	18 А-III	20,8	1,998	41,6
	16 А-III	51,0	1,578	80,5
	14 А-III	121,6	1,208	146,9
	12 А-III	101,8	0,888	90,4
	10 А-III	700,9	0,617	432,4
Сталь прокатная полосовая гост 103-76 / В ст3 пс6 гост 535-79	-5×50	5,6	1,96	11,0
	-8×80	13,7	5,02	68,8

Данный лист читать совместно с листом 2.

Нач. отд.	Мрыкин		27.4.84
Зам.н.отд.	Щербаков		24.4.84
Н.контр.	Маслова		23.5.84
Рук.гр.	Гун		23.5.84
Вед.инж.	Маслова		23.5.84
Инженер	Земляк		20.4.84
Ст.тех.	Тананаева		20.4.84

03.005-6.1. ч1 21

Монолитный участок 7 в убежищах IV класса

Стадия	Лист	Листов
Р	1	2

8/4 14262

20014-02 51

Инв.№ подл. | Подпись и дата | Взам. инв.№

2-2

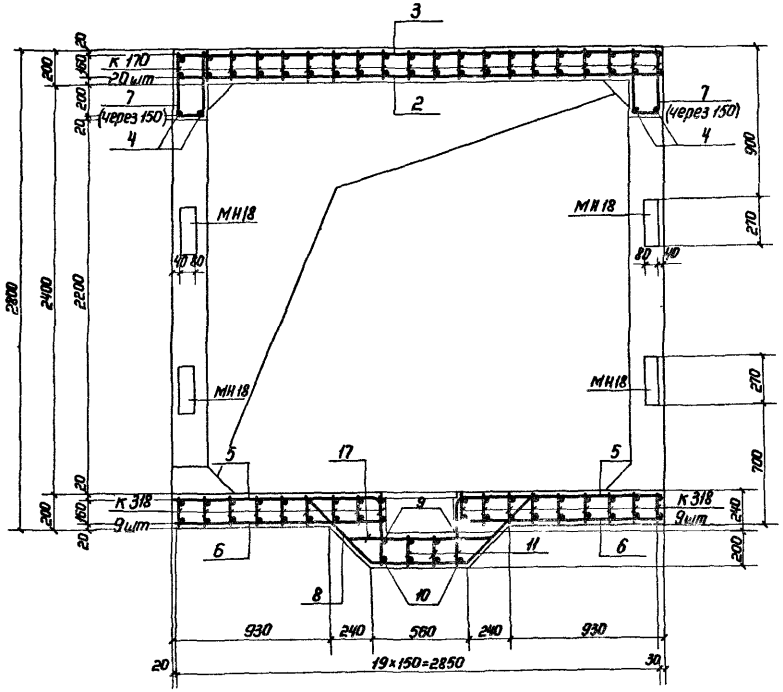

3-3

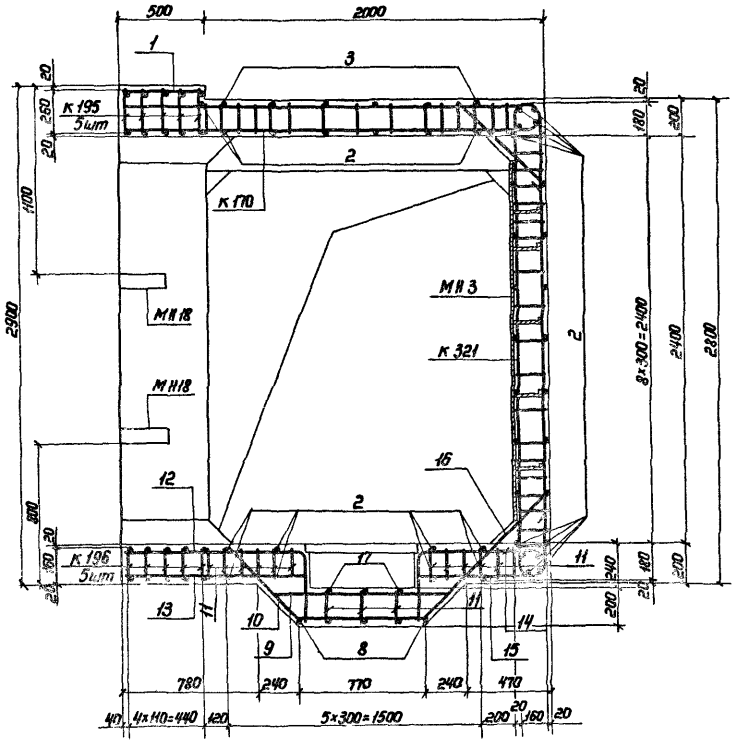

1. Расположение монолитного участка см. докум. 03.005-6.0 17.
2. План, сечение 1-1 и ведомость металла см. лист 1.
3. Размеры даны по наружным граням рабочих стержней.
4. Бетон М300. Объем бетона 5,2 м³.
5. Бетонирование монолитного участка производить после установки закладных.
6. Стержни бо́льшего диаметра в плоских каркасах стен ориентировать к наружной грани монолитного участка.
7. Конструкция приямка с металлической решеткой см. документ 03.005-6.0 32.
8. Стержни поз. 9, 10, 11, 12, 13, 14, 15 перед установкой сварить в плоский каркас.
9. Закладные изделия М13 устанавливать только при необходимости крепления оборудования.
10. Соединение монолитного участка с блоками БВС-II-1,8-2,2ПВ и БВСП-II-2,5×2,4 производить аналогично узлу I (см. докум. 03.005-6.0 00 ПЗ).

Инв. № подл. | Подпись и дата | Взам. инв. №

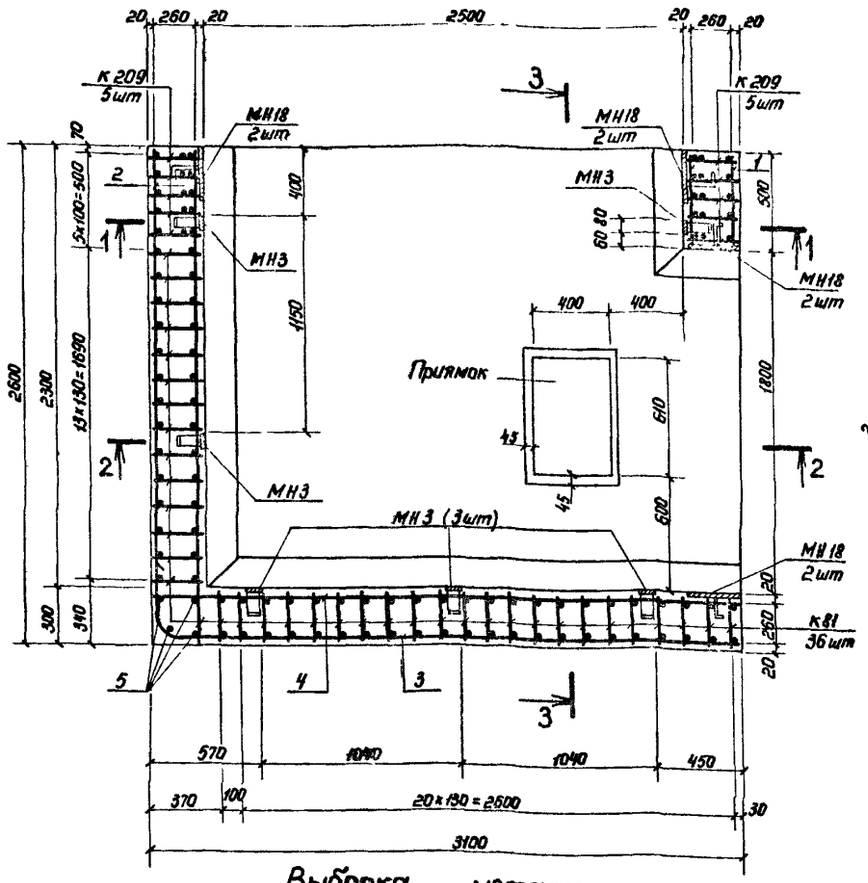

1-1

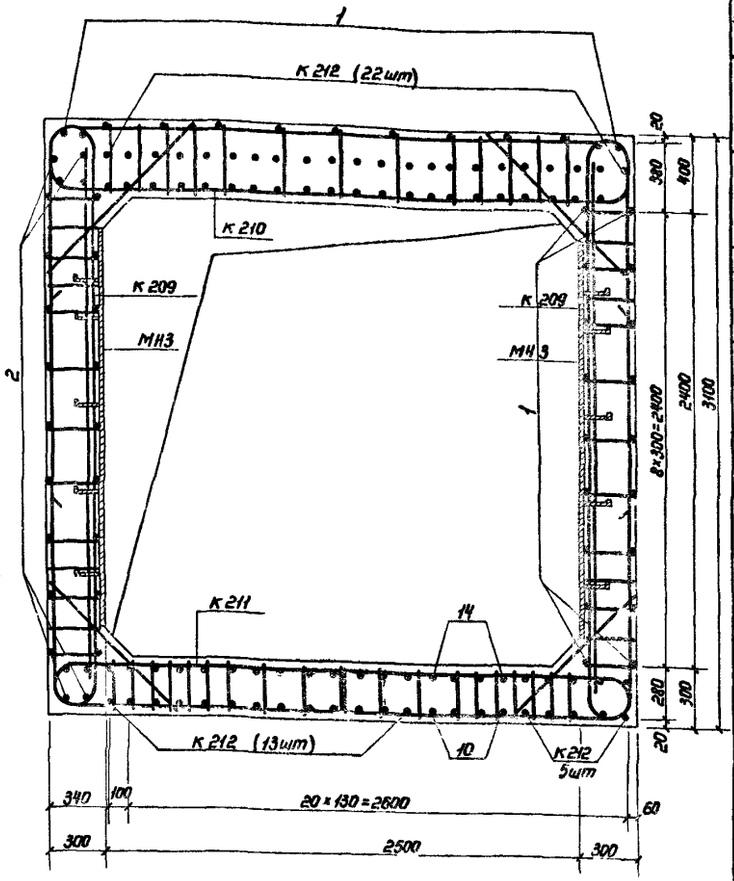

Выборка металла

Сортамент, гост	Сечение, мм	Общая длина, м	Масса 1 м, кг	Общая масса, кг
Горячекатаная арматурная сталь класса А-III гост 5781-82	32А-III	48,1	6,31	303,5
	28А-III	18,6	4,83	89,8
	25А-III	309,2	3,85	1190,4
	22А-III	28,0	2,984	83,6
	20А-III	42,1	2,47	104,0
	18А-III	223,2	1,998	446,0
	16А-III	112,2	1,58	177,3
	14А-III	139,8	1,208	168,9
	10А-III	751,0	0,617	463,4
Сталь прокатная полосовая гост 103-76 / В ст3 пс6 гост 535-79	-8×80	14,8	5,02	74,3
	-5×50	5,7	1,96	11,2

1. Данный лист см. совместно с листом 2.
2. Закладные изделия МН3 устанавливать только при необходимости крепления оборудования.
3. Соединение монолитного участка с блоками БВТ-II-18×22ПВ и БВТЛ-II-2,5×2,4 производить аналогично узлу I (см. докум. 03.005-6.0 00 ПЗ).

Ведомость металла

Марка элемента	поз.	Эскиз	Сечение, мм	Длина, мм	Кол., шт	Общая длина, м
К 209		03.005-6.1. 42 41	25А-III	6940	10	69,4
			22А-III	2800		28,0
			16А-III	3770		37,7
К 210		То же	32А-III	4650	5	23,3
			28А-III	3720		18,6
			16А-III	7370		36,9
К 211		"	32А-III	4960	5	24,8
			20А-III	3480		17,4
			16А-III	7510		37,6
К 212		03.005-6.1. 42 42	18А-III	5580	40	223,2
			14А-III	3270		130,8
			10А-III	3900		156,0
К 81		03.005-6.2 76	25А-III	6660	36	239,8
			10А-III	3770		135,7
Отдельные стержни	1	480	10А-III	480	31	14,9
	2	2580	10А-III	2580	30	77,4
	3	3070 R50	10А-III	3400	23	78,2
	4	3080	10А-III	3080	39	120,1
	5	2980	10А-III	2980	4	11,9
	6	1000	10А-III	1000	32	32,0
	7	1970 R50	10А-III	2460	6	14,8
	8	670 R60	10А-III	1160	6	7,0
	9	600	10А-III	2040	6	12,2
	10	2570 R100	20А-III	3090	4	12,4
	11	820	14А-III	2260	4	9,0
	12	1200	10А-III	1200	4	4,8
	13	290	10А-III	290	40	11,6
	14	1060 R125	20А-III	1520	4	6,1
	15	870 R100	20А-III	1540	4	6,2
	16	1000	10А-III	1000	4	4,0
	17	3060 R50 R50	10А-III	3850	14	53,9
	18	480 R50	10А-III	1180	14	16,5
МН3		03.005-6.2 82	-8×80	2100	6	12,6
			-5×50	750		4,5
МН18		03.005-6.3 34	-8×80	270	8	2,2
			-5×50	150		1,2

Нач.отд.	Мрыкин		22.4.84
Зам.н.отд.	Щербаков		24.4.84
Н.контр.	Маслова		23.5.84
Рук.гр.	Гун		23.5.84
Вед.инж.	Маслова		23.5.84
Инженер	Земляк		20.4.84
Ст.тех.	Тананаева		

03.005-6.1. 41 22

Монолитный участок 8а в убежищах II класса

Стадия	Лист	Листов
Р	1	2

В/4 14262

Инв.№ подл. | Подпись и дата | Взам. инв.№

20014-02 53

2-2

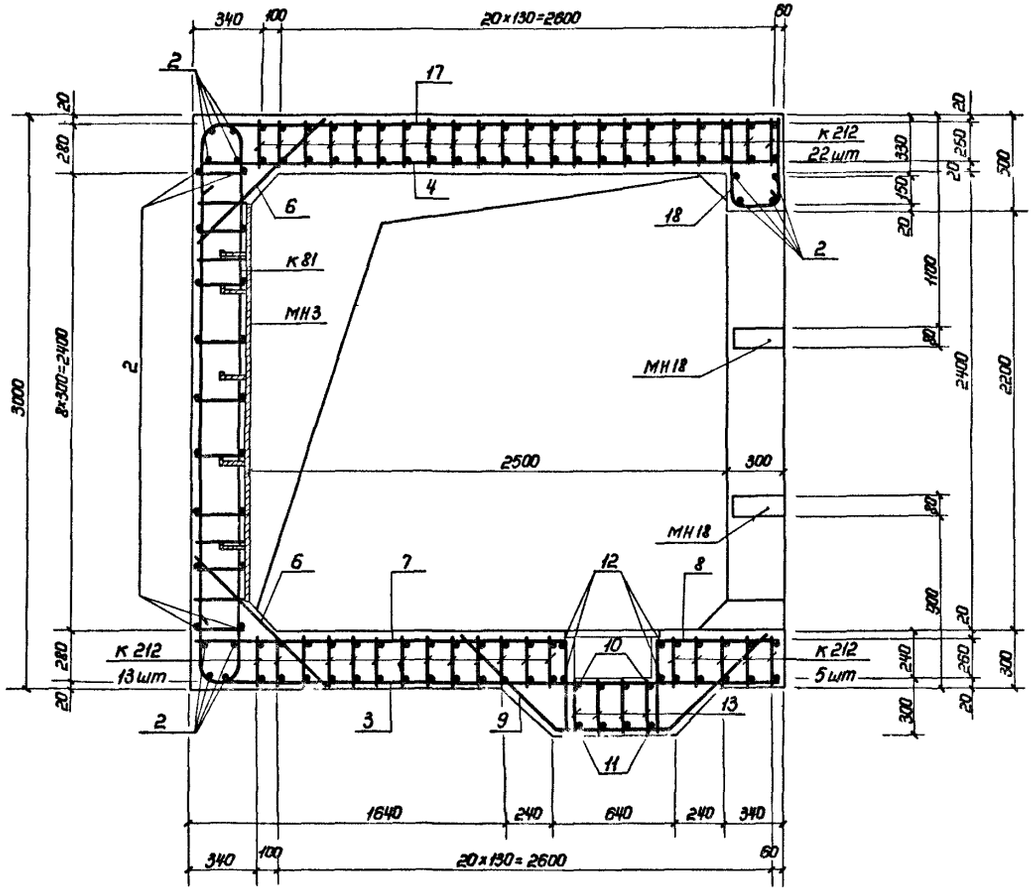

3-3

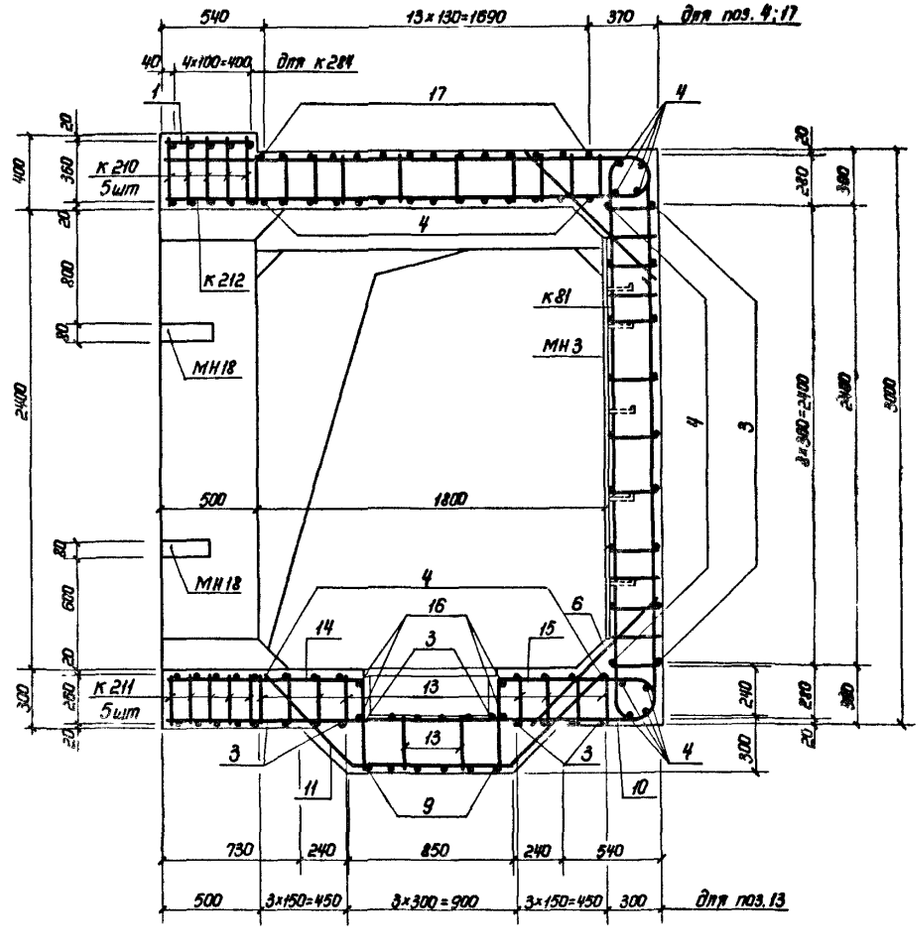

1. Расположение монолитного участка см. докум. 03.005-6.0 19.
2. План, сечение 1-1, ведомость и выборку металла см. на листе 1.
3. Размеры даны по наружным граням рабочих стержней.
4. Бетон м300. Объем бетона 9,7 м³.
5. Бетонирование монолитного участка производить после установки закладных изделий.
6. Стержни плоских каркасов стен бо́льшего диаметра ориентировать к внутренней грани конструкции.
7. Конструкцию приямка с металлической решеткой см. докум. 03.005-6.0. 32.
8. Отдельные стержни позиций 10, 11, 13, 14, 15 перед установкой варить в плоские каркасы.

Инв. № подл. | Подпись и дата | Взам. инв. №

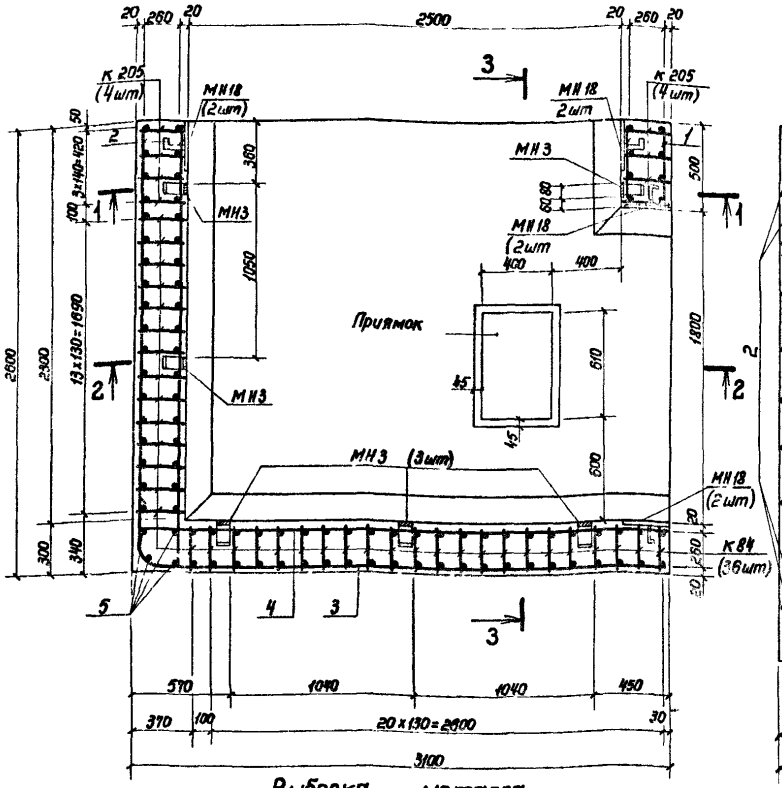

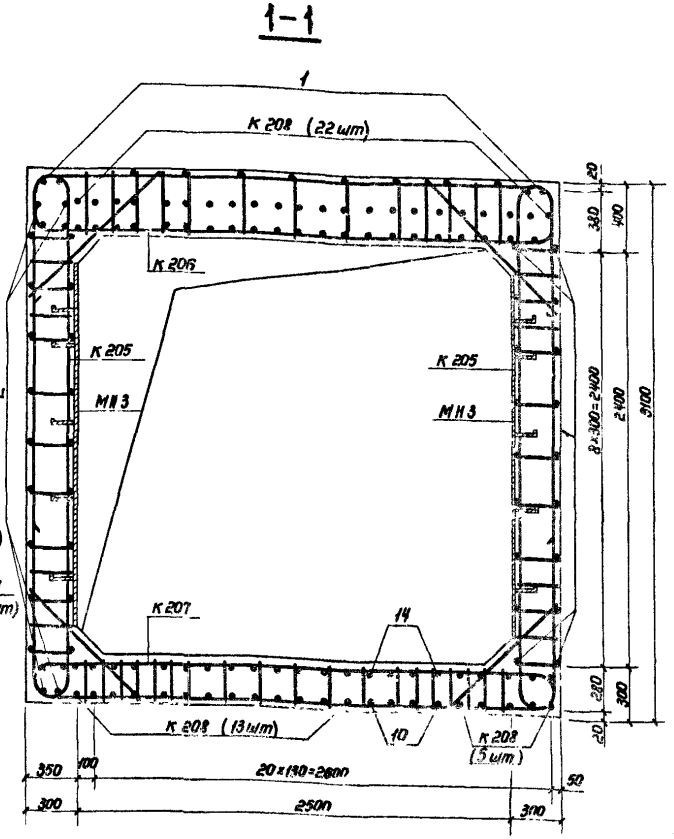

Выборка металла

Сортамент, гост	Сечение, мм	Общая длина, м	Масса 1 м, кг	Общая масса, кг
Горячекатаная арматурная сталь класса А-III гост 5781-82	28А-III	33,4	4,83	161,3
	25А-III	72,5	3,85	279,1
	20А-III	290,5	2,47	717,5
	18А-III	96,5	1,998	192,8
	12А-III	151,6	0,888	134,6
	10А-III	705,0	0,617	435,0
	8А-III	135,7	0,395	53,6
Сталь прокатная полосовая гост 103-76 / В ст3 пс6 гост 535-79	-8×80	14,8	5,02	74,3
	-5×50	5,7	1,96	11,2

1. Данный лист см. совместно с листом 2.
2. Соединение монолитного участка с блоками БВТ-III-18×2,2ПВ и БВТЛ-III-2,5×2,4 производить аналогично узлу I (см докум. 03.005-6.0 00 ПЗ).
3. Закладные изделия МН3 устанавливать только при необходимости крепления оборудования.

Ведомость металла

Марка элемента	поз.	Эскиз	Сечение, мм	Длина, мм	Кол., шт.	Общая длина, м
К 205		03.005-6.1.42 40	28А-III	4180	8	33,4
			25А-III	2800		22,4
			10А-III	3770		30,2
К 206		То же	25А-III	8070	4	32,3
			10А-III	7370		29,5
К 207		"	25А-III	4440	4	17,8
			20А-III	6980		27,9
			10А-III	7510		30,0
К 208		03.005-6.1.42 41	20А-III	2750	40	110,0
			12А-III	3270		130,8
			10А-III	3900		156,0
К 84		03.005-6.2 77	20А-III	3900	36	140,4
			18А-III	2680		96,5
			8А-III	3770		135,7
Отдельные стержни	1	480	10А-III	480	31	14,9
	2	2580	10А-III	2580	30	77,4
	3	3070 R50	10А-III	3400	23	78,2
	4	3080	10А-III	3080	39	120,1
	5	2980	10А-III	2980	4	11,9
	6	1000	10А-III	1000	32	32,0
	7	1970 R50 510	10А-III	2460	6	14,8
	8	670 R50	10А-III	1160	6	7,0
	9	600 720 45°	10А-III	2040	6	12,2
	10	2570 R60 420	12А-III	2960	4	11,8
	11	820 720 45°	12А-III	2260	4	9,0
	12	1200	10А-III	1200	4	4,8
	13	290	10А-III	290	40	11,6
	14	1060 R100 510	20А-III	1530	4	6,1
	15	870 R100 R90	20А-III	1530	4	6,1
	16	1000	10А-III	1000	4	4,0
	17	3060 R50 R50 430	10А-III	3850	14	53,9
	18	480 R50 440	10А-III	1180	14	16,5
МН3		03.005-6.2 82	-8×80	2100	6	12,6
			-5×50	750		4,5
МН18		03.005-6.3 34	-8×80	270	8	2,2
			-5×50	150		1,2

Нач. отд.	Мрыкин		24.4.84
Зам. н. отд.	Щербаков		24.4.84
Н. контр.	Маслова		23.5.84
Рук. гр.	Гун		23.5.84
Вед. инж.	Маслова		23.5.84
Инженер	Земляк		30.4.84
Ст. тех.	Тананаева		20.4.84

03.005-6.1.41 23

Монолитный участок 8а
В убежищах III класса

Стадия	Лист	Листов
	1	2

8/4 14262

20014-02 55

Инв. № подл. | Подпись и дата | Взам. инв. №

2-2

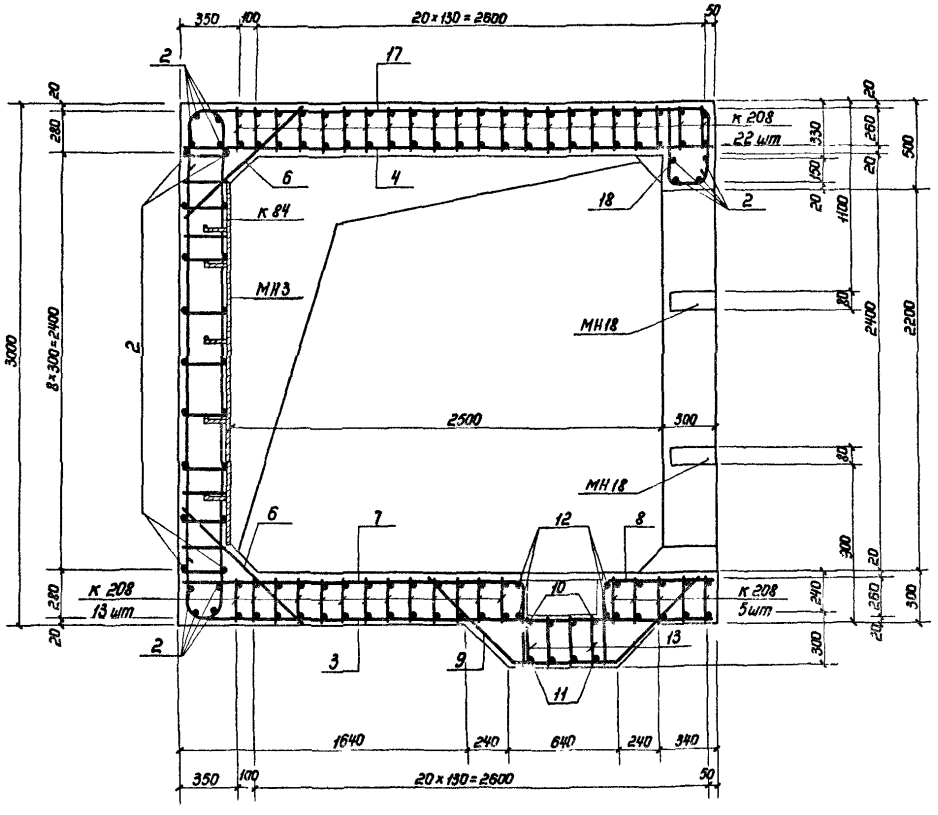

3-3

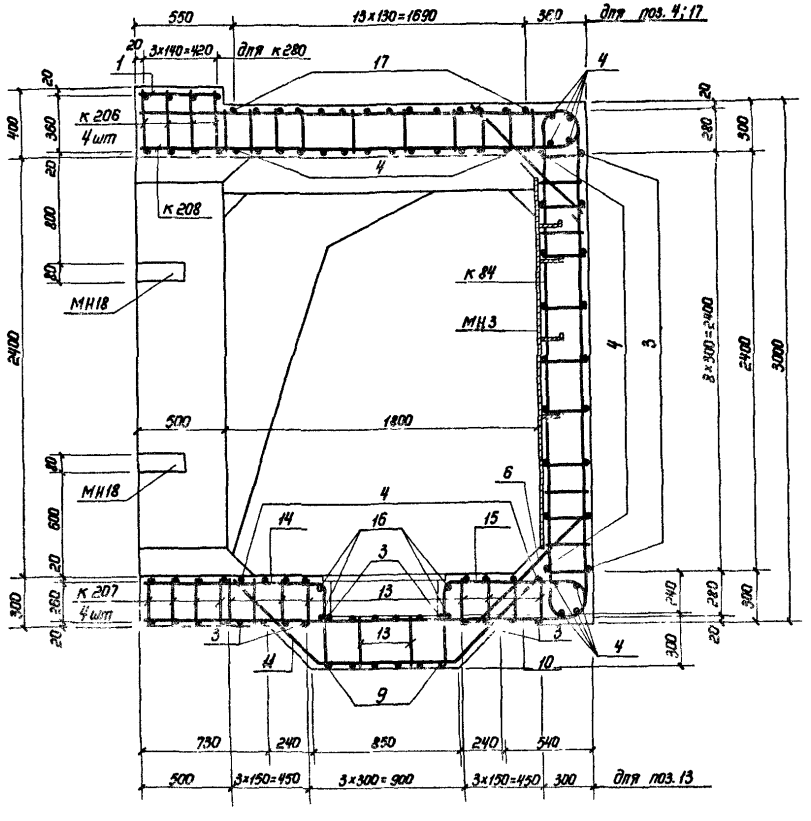

1. Расположение монолитного участка см. докум. 03.005-6.0 19.
2. План, сечение 1-1, ведомость и выборку металла см. на листе 1.
3. Размеры даны по наружным граням рабочих стержней.
4. Бетон м300. Объём бетона 9,7м³.
5. Бетонирование монолитного участка производить после закладных изделий.
6. Стержни плоских каркасов к 205 большего диаметра ориентировать к внутренней грани конструкции.
7. Конструкции приямка с металлической решеткой см. докум. 03.005-6.0 32.
8. Отдельные стержни позиций 10, 11, 13, 14, 15 перед установкой варить в плоские каркасы.

Инв. № подл. | Подпись и дата | Взам. инв. №

Ведомость металла

Марка элемента	поз.	Эскиз	Сечение, мм	Длина, мм	Кол., шт.	Общая длина, м
К 285		03.005-6.1.42 60	22 А-III	3640	10	36,4
			20 А-III	2700		27,0
			10 А-III	3610		36,1
К 203		03.005-6.1.42 39	20 А-III	3100	5	15,5
			16 А-III	4010		20,1
			10 А-III	5490		27,5
К 286		03.005-6.1.42 60	22 А-III	3880	5	19,4
			18 А-III	6240		31,2
			10 А-III	5050		25,3
К 204		03.005-6.1.42 40	16 А-III	2580	29	74,8
			14 А-III	2990		86,7
			10 А-III	3570		103,5
К 67		03.005-6.2 73	16 А-III	6020	27	162,5
			8 А-III	3610		97,5
Отдельные стержни	1	480	10 А-III	480	29	13,9
	2	2480	10 А-III	2480	30	74,4
	3	350 R50 2870	10 А-III	3200	16	51,2
	4	2880	10 А-III	2880	35	100,8
	5	2780	10 А-III	2780	4	11,1
	6	720	10 А-III	720	25	18,0
	7	1870 R50 410	10 А-III	2260	4	9,0
	8	410 R50 570	10 А-III	960	4	3,8
	9	350 R50 1870	10 А-III	2200	4	8,8
	10	580	10 А-III	580	4	2,3
	11	590 520 90 45°	10 А-III	1700	4	6,8
	12	780	10 А-III	780	4	3,1
	13	1000	16 А-III	1000	3	3,0
	14	590 730 90 45°	14 А-III	1910	3	5,7
	15	1100	10 А-III	1100	4	4,4
	16	190	10 А-III	190	45	8,6
	17	1060 R80 410	16 А-III	1440	3	4,3
	18	410 R80 770 R55 410	16 А-III	1260	3	3,8
	19	1060	10 А-III	1060	3	3,2
	20	770 R50 350	14 А-III	1100	3	3,3
	21	160 R50 380 380	10 А-III	880	11	9,7
	22	350 R50 2880 R50 380	10 А-III	3550	11	39,1
МН3		03.005-6.2 82	-8×80	2100	5	10,5
			-5×50	750		3,8
МН18		03.005-6.3 34	-8×80	270	8	2,2
			-5×50	150		1,2

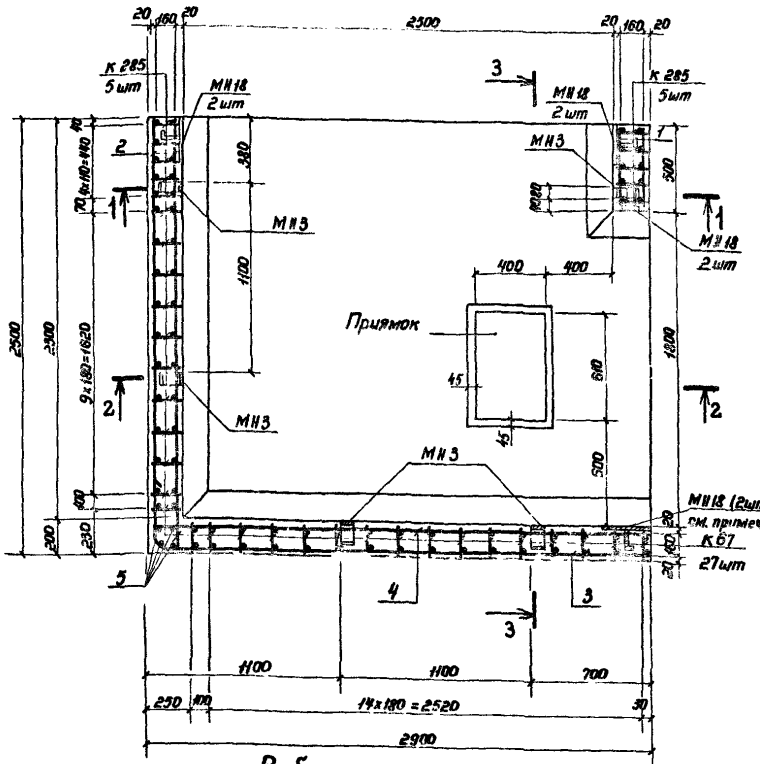

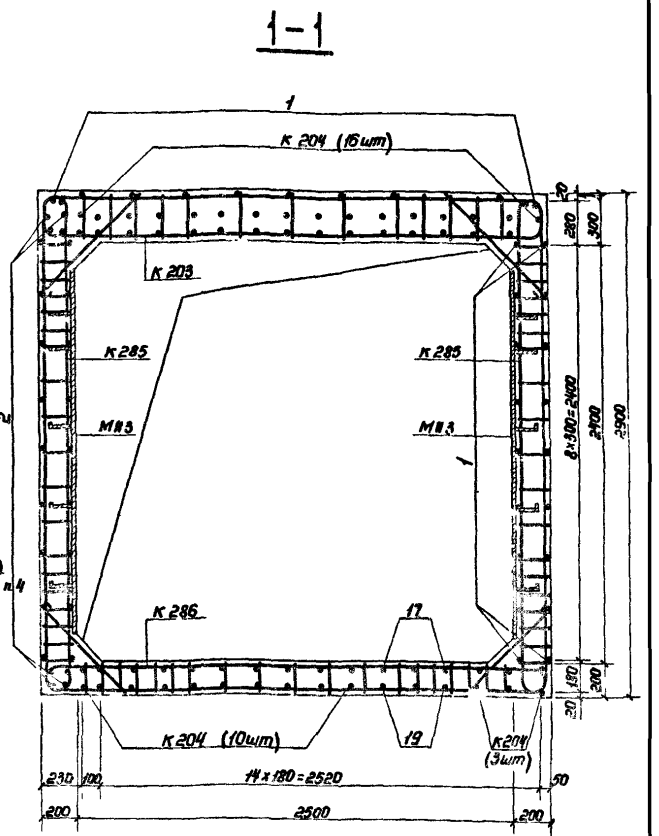

Выборка металла

Сортамент, гост	Сечение, мм	Общая длина, м	Масса 1 м, кг	Общая масса, кг
Горячекатаная арматурная сталь класса А-III гост 5781-82	22 А-III	55,8	2,984	166,5
	20 А-III	42,5	2,47	105,0
	18 А-III	31,2	1,998	62,3
	16 А-III	268,5	1,58	424,2
	14 А-III	95,7	1,208	115,6
	10 А-III	560,6	0,617	345,9
	8 А-III	97,5	0,395	38,5
Сталь прокатная полосовая гост 103-76 / В ст3 пс6 гост 535-79	-8×80	12,7	5,02	63,8
	-5×50	5,0	1,96	9,8

1. Данный лист см. совместно с листом 2.
2. Соединение монолитного участка с блоками БВТ-IV-1,8×2,2 ПВ и БВТЛ-IV-2,5×2,4 производить аналогично узлу I (см. докум. 03.005-6.0 00 ПЗ).
3. Закладные изделия МН3 устанавливать только при необходимости крепления оборудования.
4. Низ МН18 устанавливать на высоте 600мм и 1530 мм от верха фундаментной плиты.

Нач. отд.	Мрыкин	[signature]	22.4.84
Зам. н. отд.	Щербаков	[signature]	24.4.84
Н. контр.	Маслова	[signature]	25.5.84
Рук. гр.	Гун	[signature]	23.5.84
Вед. инж.	Маслова	[signature]	23.5.84
Инженер	Земляк	[signature]	20.4.84
Ст. т. х.	Тананаева	[signature]	24.3.84

03.005-6.1.41 24

Монолитный участок 8 в убежищах IV класса

Стадия	Лист	Листов
Р	1	2

В/ч 14262

20014-02 57

Инв. № подл. | Подпись и дата | Взам. инв. №

2-2

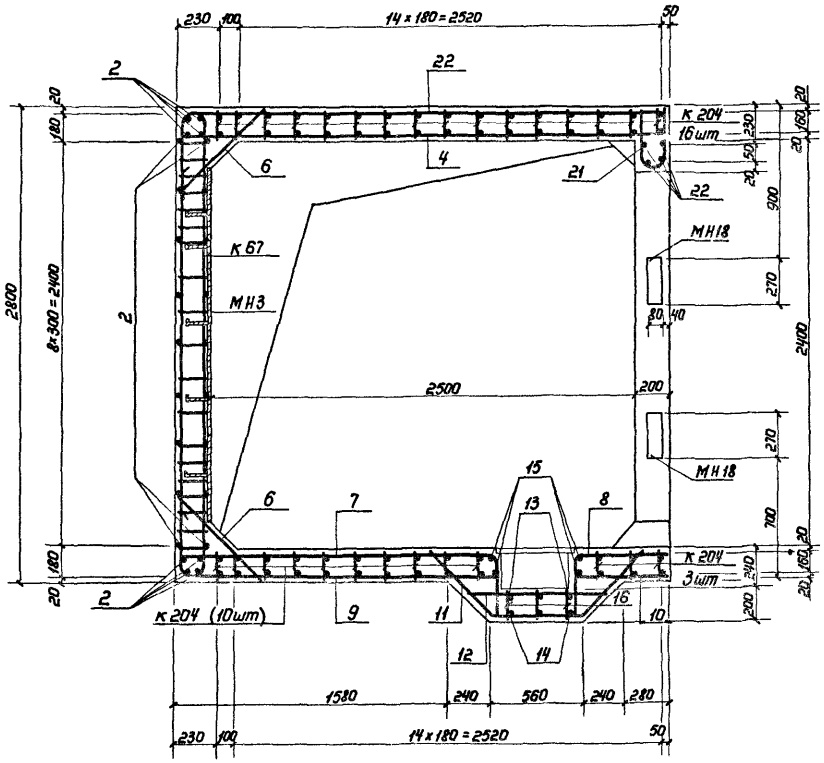

3-3

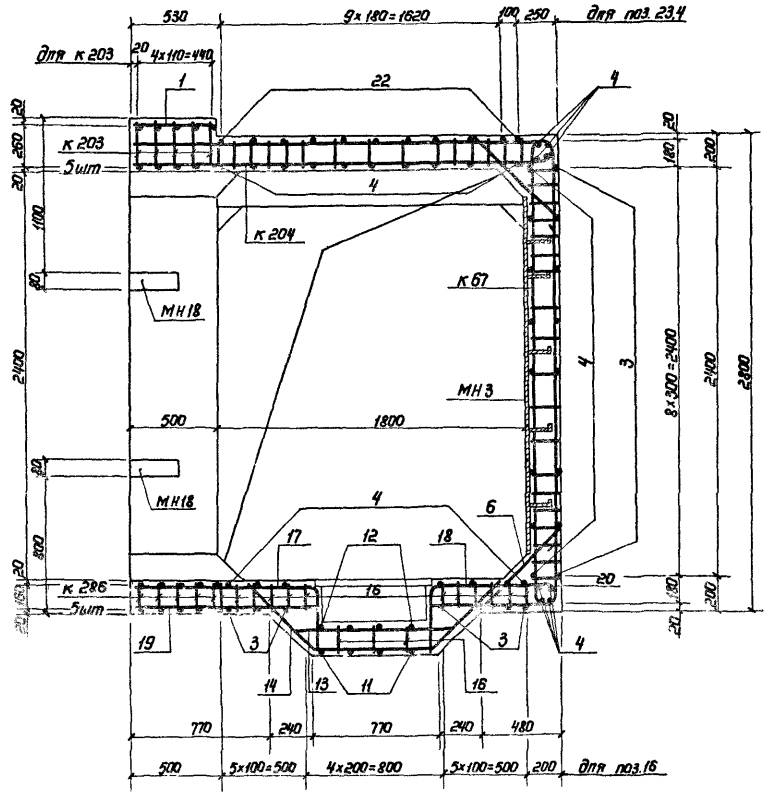

1. Расположение монолитного участка см. докум. 03.005-6.0 19.
2. План, сечение 1-1, Ведомость и выборку металла см. на листе 1.
3. Размеры даны по наружным граням рабочих стержней.
4. Бетон м300. Объём бетона 6,1 м³.
5. Бетонирование монолитного участка производить после установки закладных изделий.
6. Стержни плоских каркасов стен бо́льшего диаметра ориентировать к наружной грани конструкции.
7. Конструкцию приямка с металлической решеткой см. докум. 03.005-6.0 32.
8. Отдельные стержни позиций 13,14,16; 17,19,16 и 18,20,16 перед установкой варить в плоские каркасы.

Инв.№ подл. | Подпись и дата | Взам. инв.№

Ведомость металла

Марка элемента	поз.	Эскиз	Сечение, мм	Длина, мм	Кол., шт.	Общая длина, м.
К 250		03.005-6.1.42 51	16А-III	6820	10	68,2
			10А-III	3770		37,7
К 172		03.005-6.1.42 32	14А-III	3760	48	180,5
			10А-III	6570		315,4
К 173		То же	16А-III	3250	92	299,0
			12А-III	2670		245,6
			10А-III	3900		358,8
К 174		"	10А-III	17870	5	89,4
К 217		03.005-6.1.42 43	28А-III	8200	5	41,0
			18А-III	6400		32,0
			10А-III	12440		62,2
К 218		То же	28А-III	9630	5	48,2
			20А-III	7660		38,3
			10А-III	9540		47,7
Отдельные стержни	1	480	10А-III	480	79	37,9
	2	6180	10А-III	6180	43	265,7
	3	6160 (390 R50 R50 390)	10А-III	6900	6	41,4
	4	470 (260)	10А-III	1160	28	32,5
	5	2580	20А-III	2580	4	10,3
	6	1320 (510 R50)	10А-III	1810	4	7,2
	7	2660 (510 R50 R50 510)	10А-III	3640	2	7,3
	8	830 (720 720)	16А-III	2270	12	27,2
	9	600 (720 720)	10А-III	2040	8	16,3
	10	1060 (R60 510)	12А-III	1540	4	6,2
	11	2570 (R80 620)	16А-III	3160	4	12,6
	12	870 (510 R60)	12А-III	1350	4	5,4
	13	290	10А-III	2900	40	11,6
	14	1000	10А-III	1000	10	10,0
	15	1150	10А-III	1150	10	11,5
	16	1000	10А-III	1000	4	4,0
МН3		03.005-6.2 82	-8×80	2100	10	21,0
			-5×50	750		7,5
МН18		03.005-6.3 34	-8×80	270	16	4,3
			-5×50	150		2,4

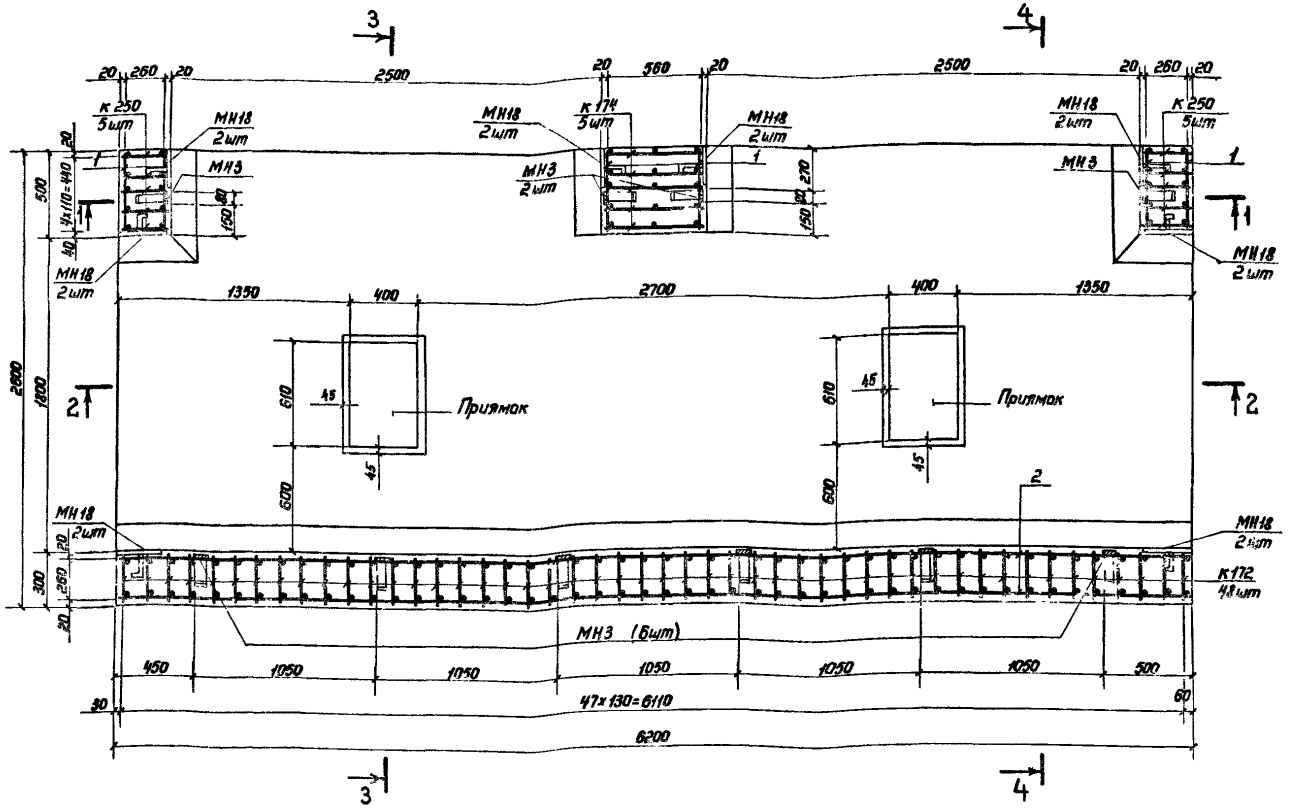

Выборка металла

Сортамент, ГОСТ	Сечение, мм	Общая длина, м	Масса 1 м, кг	Общая масса, кг
Горячекатаная арматурная сталь кл. А-III ГОСТ 5781-82	28А-III	89,2	4,83	430,8
	20А-III	48,6	2,47	120,0
	18А-III	32,0	1,998	63,9
	16А-III	407,0	1,58	643,1
	14А-III	180,5	1,208	218,0
	12А-III	257,2	0,888	228,4
	10А-III	1356,6	0,617	837,0
Сталь прокатная полосовая ГОСТ 103-76 / В ст3 пс6 ГОСТ 535-79	-8×80	25,3	5,02	127,0
	-5×50	9,9	1,96	19,4

Данный лист читать совместно с листами 2,3.

Нач.отд.	Мрыкин		24.4.84	03.005-6.1.41 25
Зам.н.отд.	Щербаков		24.4.84	
Н.контр.	Маслова		23.5.84	Монолитный участок 9а в убежищах II класса
Рук.гр.	Гун		23.5.84	
Вед.инж.	Маслова		23.5.84	
Инженер	Земляк		20.4.84	
Ст.тех.	Тананаева		20.4.84	

Стадия	Лист	Листов
	1	3

в/ч 14262

Инв.№ подл. | Подпись и дата | Взам.инв.№

20014-02 59

1 – 1

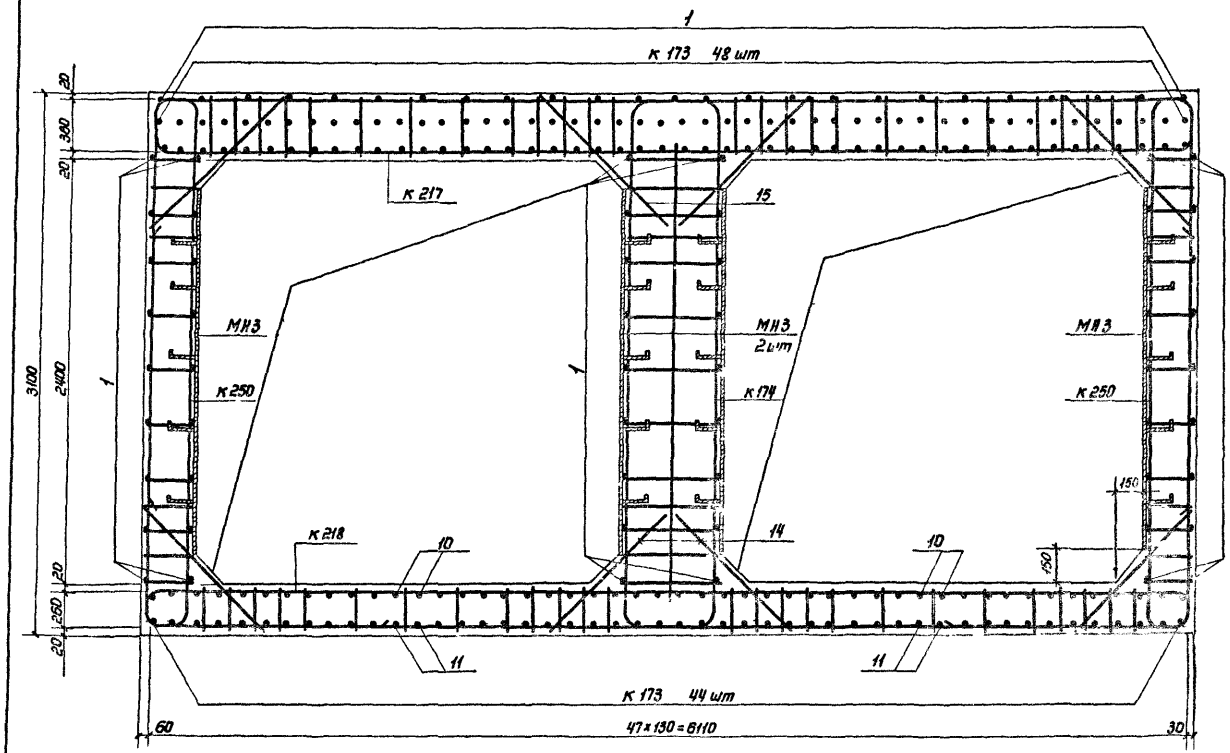

4 – 4

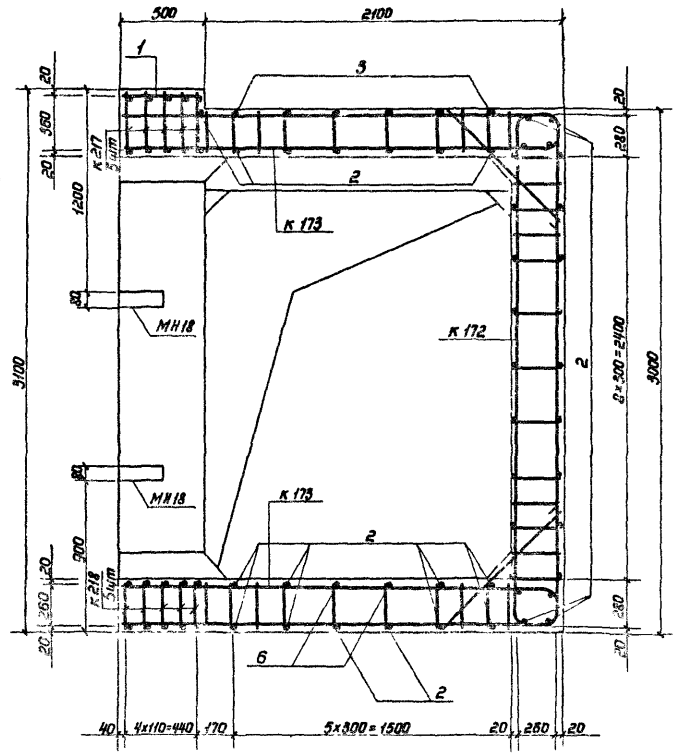

1. Расположение монолитного участка см докум. 03.005-6.0 20.
2. План и ведомость металла см на листе 1, сечения 2-2, 3-3 см. на листе 3.
3. Размеры даны по наружным граням рабочих стержней.
4. Стержни бо́льшего диаметра в плоских каркасах стен ориентировать к наружной грани монолитного участка.
5. До бетонирования установить закладные изделия.
6. Бетон м300 Объем бетона 16,4 м³.
7. Конструкцию приямка и металлическую решетку см. докум. 03.005-6.0 32.
8. Соединение монолитного участка с блоками БВС-II-12×2,2 пв и БВС-II-2,5×2,4 производить аналогично узлу I (см. докум. 03.005-6.0 00 ПЗ).
9. Закладные изделия МН3 устанавливать только при необходимости крепления оборудования.

Инв. № подл. | Подпись и дата | Взам. инв. №

20014-02 60

2-2

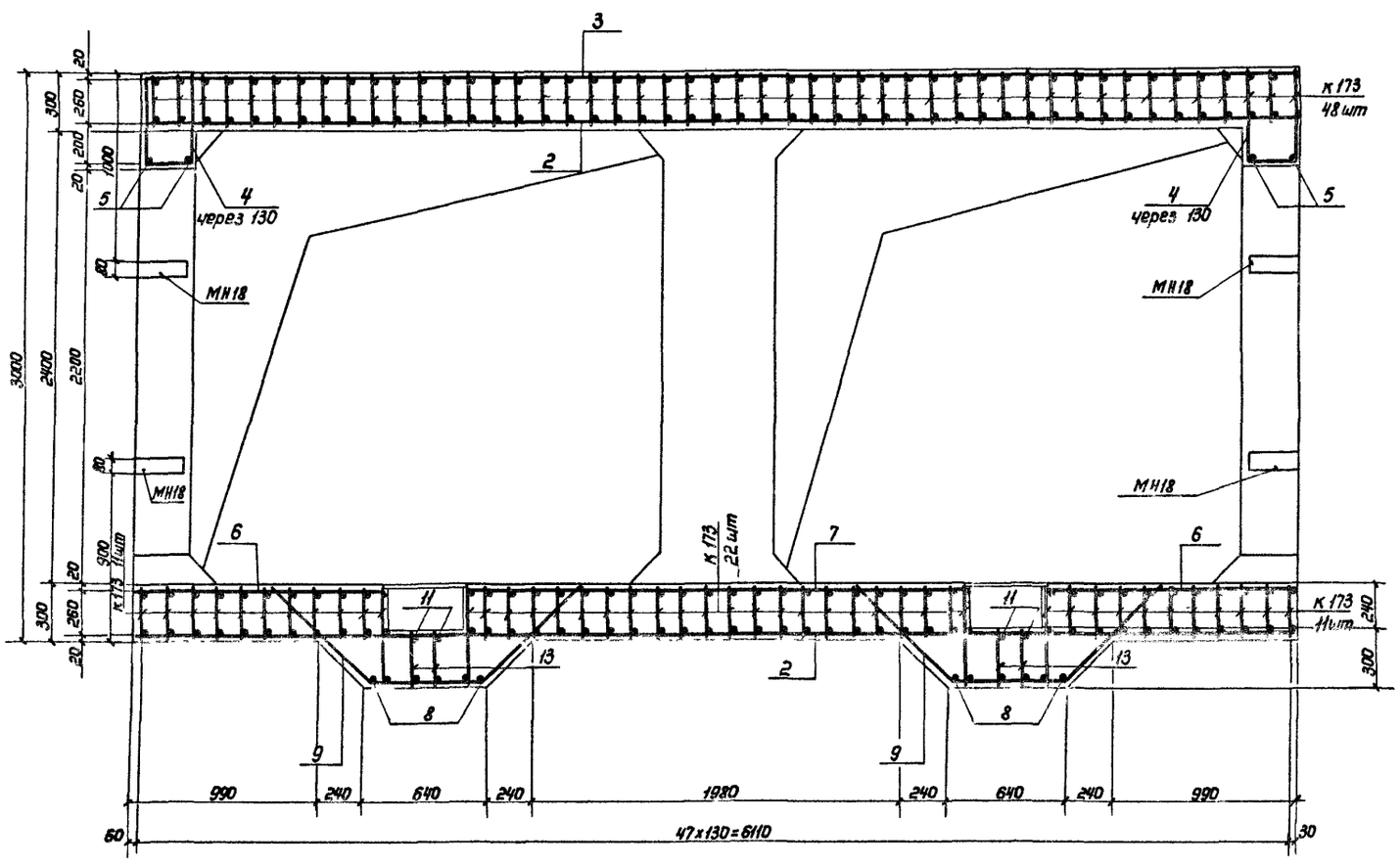

3-3

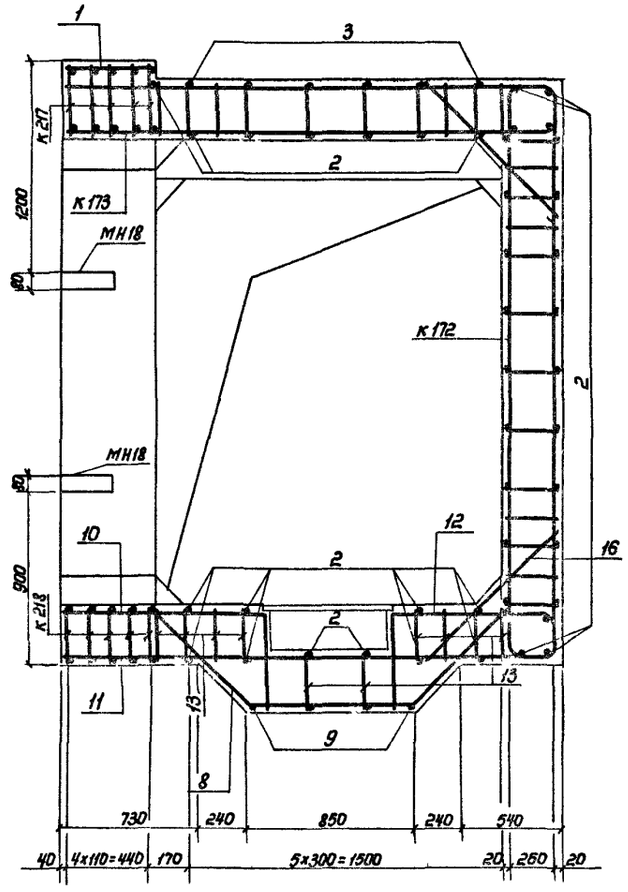

1. Данный лист читать совместно с листами 1,2.
2. Стержни поз. 9, 10, 11, 12, 13 перед установкой сварить в плоские каркасы.

Ведомость металла

Марка элемента	поз.	Эскиз	Сечение, мм	Длина, мм	Кол., шт.	Общая длина, м
к 202		03.005-6.1.42 39	20А-III	6220	10	62,2
			10А-III	3610		36,1
к 80		03.005-6.2 76	16А-III	3400	45	153,0
			12А-III	2580		116,1
			8А-III	3610		162,5
к 167		03.005-6.1.42 30	10А-III	13930	5	69,7
к 215		03.005-6.1.42 42	28А-III	7790	5	39,0
			18А-III	6110		30,6
			10А-III	9260		46,3
к 216		03.005-6.1.42 43	28А-III	2800	5	14,0
			25А-III	5720		28,6
			20А-III	7210		36,1
			10А-III	8660		43,3
к 199		03.005-6.1.42 38	16А-III	3040	84	255,4
			12А-III	2590		217,6
			10А-III	3570		299,9
Отдельные стержни	1	480	10А-III	480	77	37,0
	2	5780	10А-III	5780	43	248,5
	3	5750 (380, R50, R50, 380)	10А-III	6470	6	38,6
	4	370 (160)	10А-III	830	28	23,2
	5	2480	16А-III	2480	4	9,9
	6	1220 (410, R50)	10А-III	1610	2	3,2
	7	2460 (410, R50, R50, 410)	10А-III	3240	1	3,2
	8	730 (590, 590, 45°)	16А-III	1910	10	19,1
	9	520 (590, 590, 45°)	10А-III	1700	6	10,2
	10	1230	10А-III	1230	2	2,5
	11	2480	10А-III	2480	1	2,5
	12	880	10А-III	880	6	5,3
	13	970	12А-III	970	10	9,7
	14	1060 (R60, 410)	12А-III	1440	6	8,6
	15	770 (410, R60)	12А-III	1150	6	6,9
	16	1070	16А-III	1070	6	6,4
	17	770 (R80, 620)	16А-III	1350	6	8,1
	18	190	10А-III	190	90	17,1
	19	720	10А-III	720	16	11,5
	20	860	10А-III	860	10	8,6
МН3		03.005-6.2. 82	-8×80	2100	10	21,0
			-5×50	750		7,5
МН18		03.005-6.3 34	-8×80	270	16	4,3
			-5×50	150		2,4

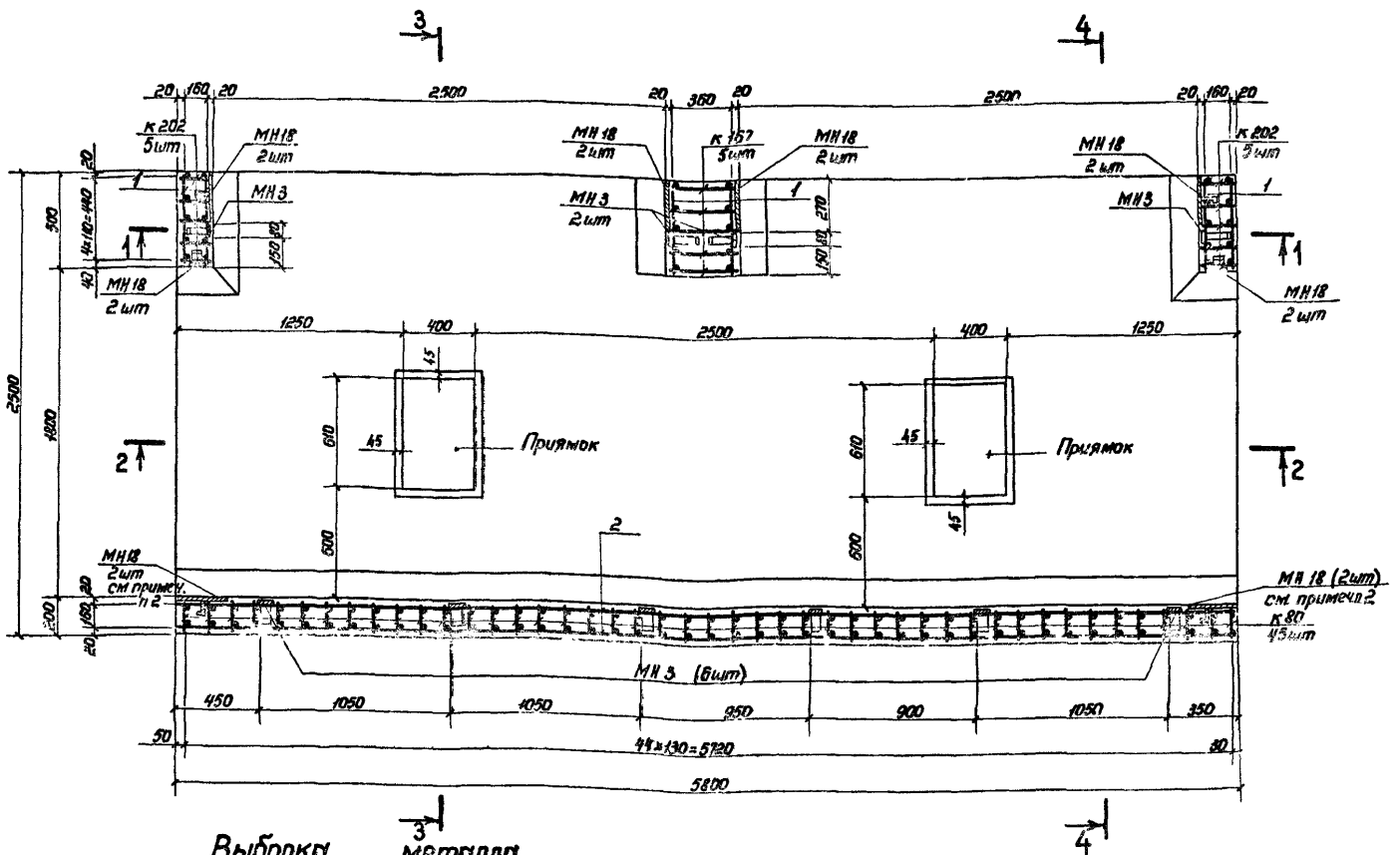

Выборка металла

Сортамент, гост	Сечение, мм	Общая длина, м	Масса 1 м, кг	Общая масса, кг
Горячекатаная арматурная сталь кл. А-III гост 5781-82	28А-III	53,0	4,83	256,0
	25А-III	28,6	3,85	110,1
	20А-III	98,3	2,47	242,8
	18А-III	30,6	1,998	61,1
	16А-III	451,9	1,58	714,0
	12А-III	358,9	0,888	318,7
	10А-III	906,9	0,617	559,6
	8А-III	162,5	0,395	64,2
Сталь прокатная полосовая гост 103-76 / В ст3 пс6 гост 535-79	-8×80	25,3	5,02	127,0
	-5×50	9,9	1,96	19,4

1. Данный лист читать совместно с листами 2 и 3.
2. Низ МН18 устанавливать на высоте 600мм и 1530мм от верха фундаментной плиты.

Нач. отд.	Мрыкин	[signature]	27.4.84
Зам. нач. отд.	Щербаков	[signature]	24.4.84
Н. контр.	Маслова	[signature]	23.5.84
Рук. гр.	Гун	[signature]	23.5.84
Вед. инж.	Маслова	[signature]	23.5.84
Инженер	Земляк	[signature]	20.4.84
Ст. тех.	Тананаева	[signature]	20.4.84

03.005-6.1.41 26

Монолитный участок 9 в убежищах III класса

Стадия	Лист	Листов
	1	3

8/4 14262

20014-02 62

Инв. № подл. | Подпись и дата | Взам. инв. №

1 – 1

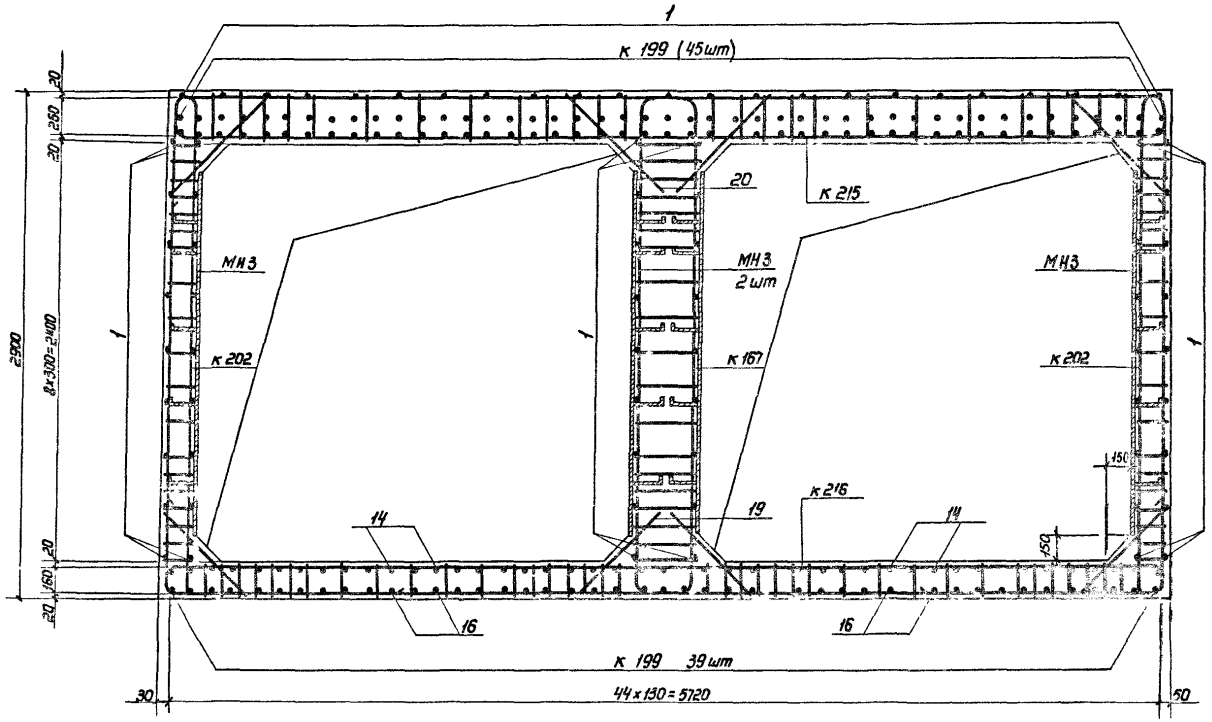

4 – 4

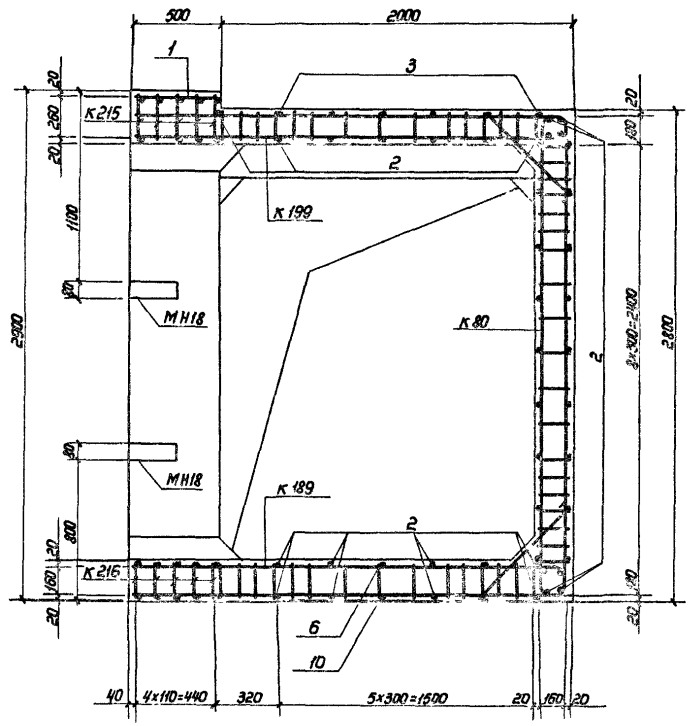

1. Расположение монолитного участка см. докум. 03.005-6.0 20.
2. План и Ведомость металла см. на листе 1 сечения 2-2, 3-3 см. на листе 3.
3. Размеры даны по наружным граням рабочих стержней.
4. Стержни большего диаметра в плоских каркасах стен ориентировать к наружной грани монолитного участка.
5. До бетонирования установить закладные изделия
6. Бетон м300. Объем бетона 10,2 м^3.
7. Конструкцию приямка с металлической решеткой см. докум. 03.005-6.0 32.
8. Соединение монолитного участка с блоками БВС-III-1,8×2,2 ПВ и БВСП-III-2,5×2,4 производить аналогично узлу I (см. докум. 03.005-6.0.00 ПЗ).
9. Закладные изделия МН3 устанавливать только при необходимости крепления оборудования.

Инв.№ подл. | Подпись и дата | Взам.инв.№

2 – 2

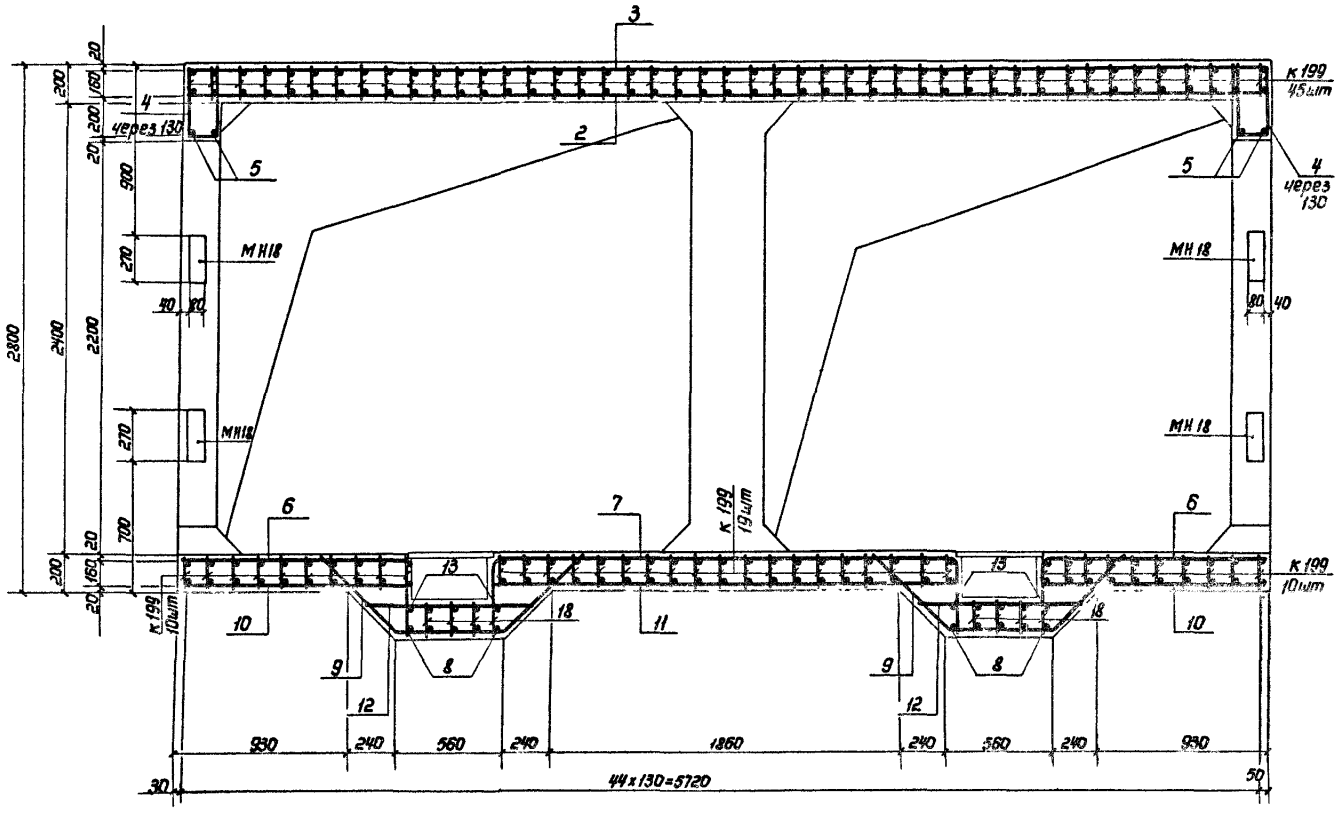

3 – 3

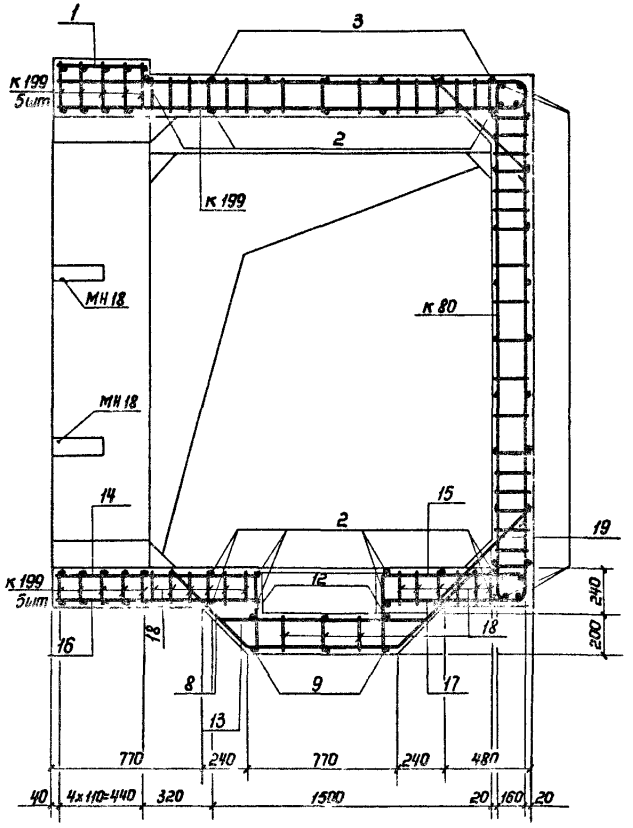

1. Данный лист читать совместно с листами 1.2.
2. Стержни поз. 8,13,14,15,16,17,18 перед установкой сварить в плоский каркас.

Инв.№ подл. | Подпись и дата | Взам. инв.№

Ведомость металла

Марка элемента	поз.	Эскиз	Сечение, мм	Длина, мм	Кол, шт.	Общая длина, м
К321		03.005-6.1. ч2 69	14 А-III	3380	39	131,8
			10 А-III	6210		242,2
К272		03.005-6.1. ч2 57	12 А-III	6100	10	61,0
			10 А-III	3610		36,1
К167		03.005-6.1. ч2 30	10 А-III	13930	5	69,7
К213		03.005-6.1. ч2 42	20 А-III	7210	5	36,1
			14 А-III	6000		30,0
			10 А-III	9260		46,3
К214		То же	28 А-III	7800	5	39,0
			16 А-III	5600		28,0
			10 А-III	8660		43,3
К170		03.005-6.1. ч2 31	12 А-III	3000	74	222,0
			10 А-III	6150		456,1
Отдельные стержни	1	480	10 А-III	480	74	35,5
	2	5780	10 А-III	5780	43	248,5
	3	390 5760 390	10 А-III	6500	6	39,0
	4	60 370	10 А-III	830	24	19,9
	5	2480	14 А-III	2480	4	9,9
	6	410 R50 1220	10 А-III	1600	2	3,2
	7	410 R50 2460 R50 410	10 А-III	3240	1	3,2
	8	500 730 630 45°	10 А-III	1910	8	15,3
	9	500 520 630 45°	10 А-III	1700	6	10,2
	10	1230	10 А-III	1230	2	2,5
	11	2480	10 А-III	2480	1	2,5
	12	880	10 А-III	880	6	5,3
	13	970	10 А-III	970	8	7,8
	14	1060 R50 410	10 А-III	1440	4	5,8
	15	410 R50 770	10 А-III	1150	4	4,6
	16	1070	12 А-III	1070	4	4,3
	17	770 R60 460	12 А-III	1200	4	4,8
	18	190	10 А-III	190	60	11,4
	19	720	10 А-III	720	4	2,9
	20	720	10 А-III	720	10	7,2
	21	860	10 А-III	860	10	8,6
МН3		03.005-6.2 82	-8×80	2100	10	21,0
			-5×50	750		7,5
МН18		03.005-6.3 34	-8×80	270	16	4,3
			-5×50	150		2,4

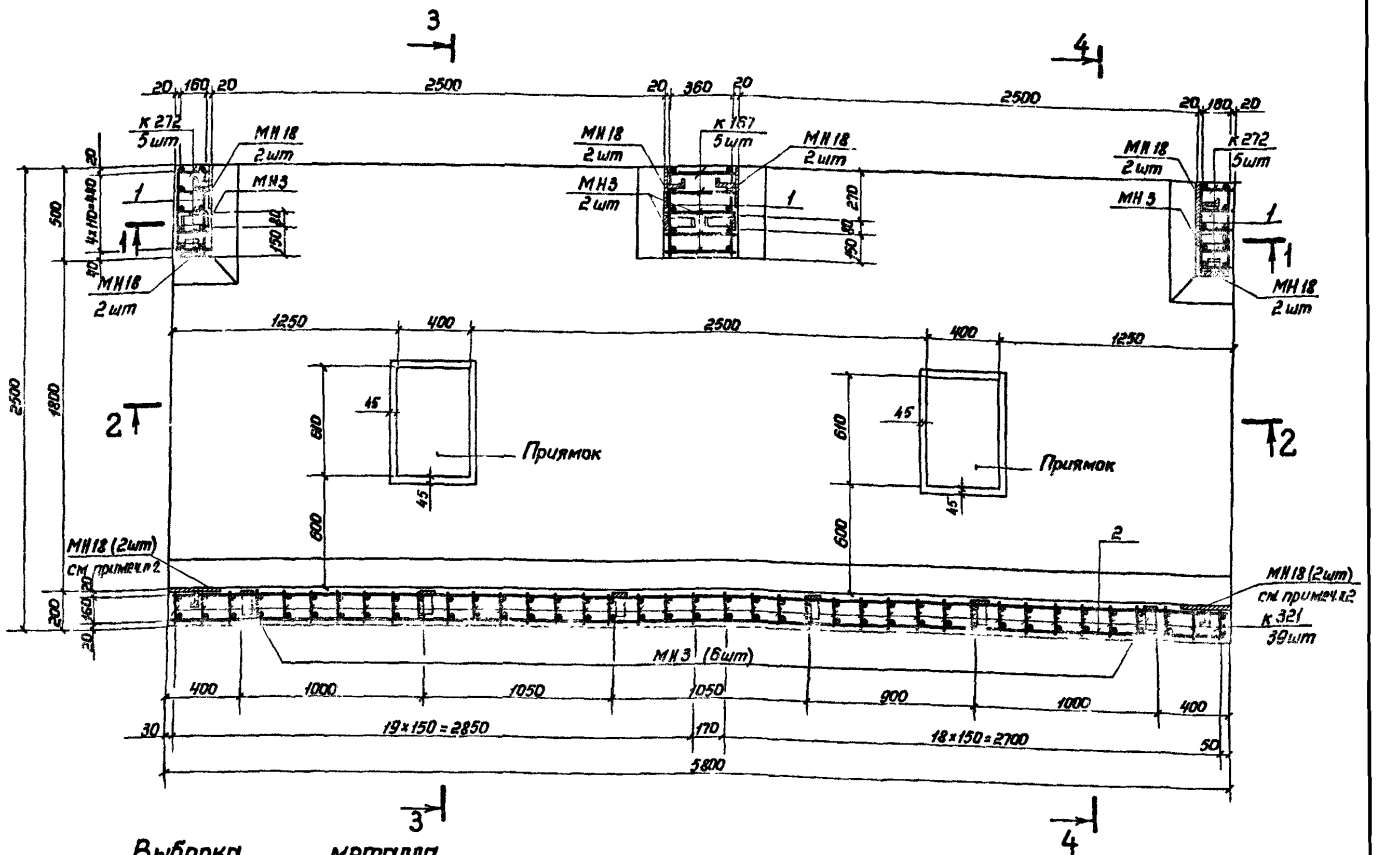

Выборка металла

Сортамент, ГОСТ	Сечение, мм	Общая длина, м	Масса 1 м, кг	Общая масса, кг
Горячекатаная арматурная сталь кл. А-III ГОСТ 5781-82	28 А-III	39,0	4,83	188,4
	20 А-III	36,1	2,47	89,2
	16 А-III	28,0	1,58	44,2
	14 А-III	171,7	1,208	207,4
	12 А-III	292,1	0,888	259,4
	10 А-III	1328,1	0,617	818,2
Сталь прокатная полосовая ГОСТ 103-76 / Вст3пс6 ГОСТ 535-79	-8×80	25,3	5,02	127,0
	-5×50	9,9	1,96	19,4

1. Данный лист читать совместно с листами 2,3.
2. Низ МН18 устанавливать на высоте 600 мм и 1530 мм от верха фундаментной плиты.

Нач.отд.	Крыкин		27.9.84	03.005-6.1. ч1 27
Зам.нач.отд.	Щербаков		27.9.84	
Н.контр.	Маслова		27.9.84	
Рук.гр.	Гун		27.9.84	
Вед.инж.	Маслова		27.9.84	Монолитный участок 9 в убежищах IV класса
Инженер	Земляк		20.9.84	
Ст.техн.	Тананаева		20.9.84	

Стадия	Лист	Листов
	1	3

в/ч 14262

Инв.№ подл. | Подпись и дата | Взам.инв.№

1 – 1

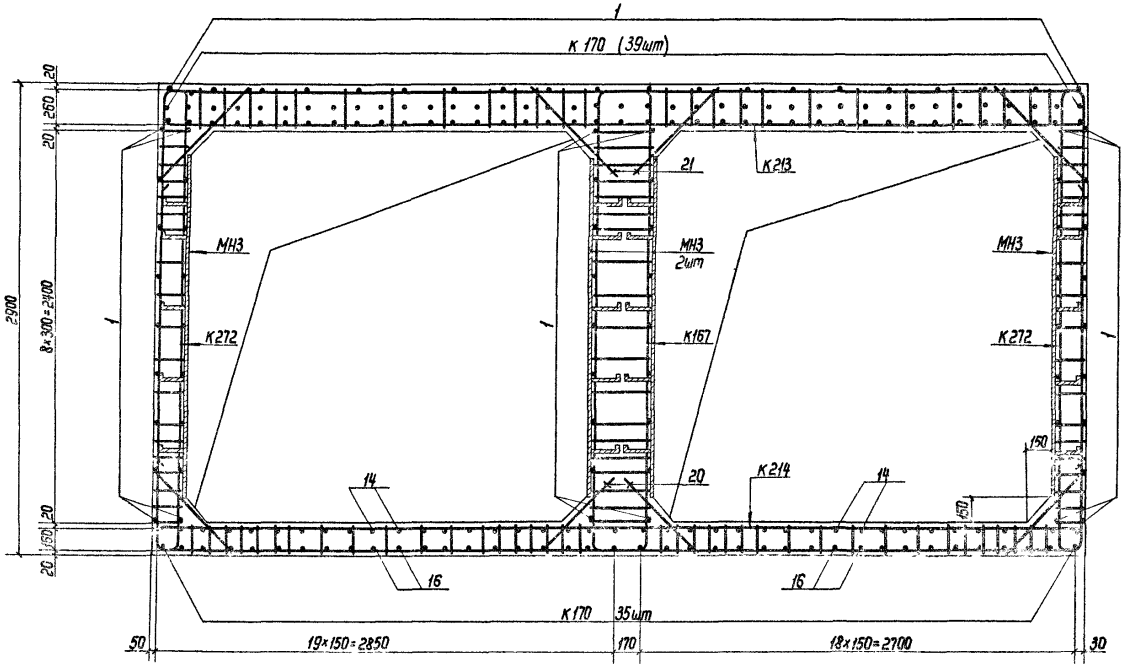

4 – 4

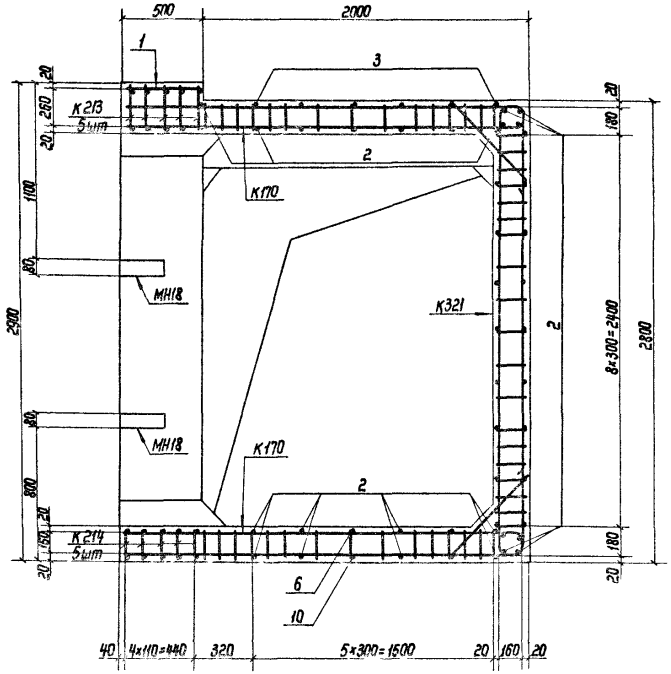

1. Расположение монолитного участка см. докум. 03.005-6.0 20.
2. План и ведомость металла см. на листе 1, сечения 2-2, 3-3 см. на листе 3.
3. Размеры даны по наружным граням рабочих стержней.
4. Стержни большего диаметра в плоских каркасах стен ориентировать к наружной грани монолитного участка.
5. До бетонирования установить закладные изделия.
6. Бетон М300. Объём бетона 10,2 м³.
7. Приямок с металлической решеткой см. докум. 03.005-6.0 32.
8. Соединение монолитного участка с блоками БВС-IV-1,8×2,2 ПБ и БВСЛ-IV-2,5×2,4 производить аналогично узлу I (см. докум. 03.005-6.0. 00 ПЗ).
9. Закладные изделия МН3 устанавливать только при необходимости крепления оборудования.

Инв.№ подл. | Подпись и дата | Взам.инв.№

20014-02 66

2-2

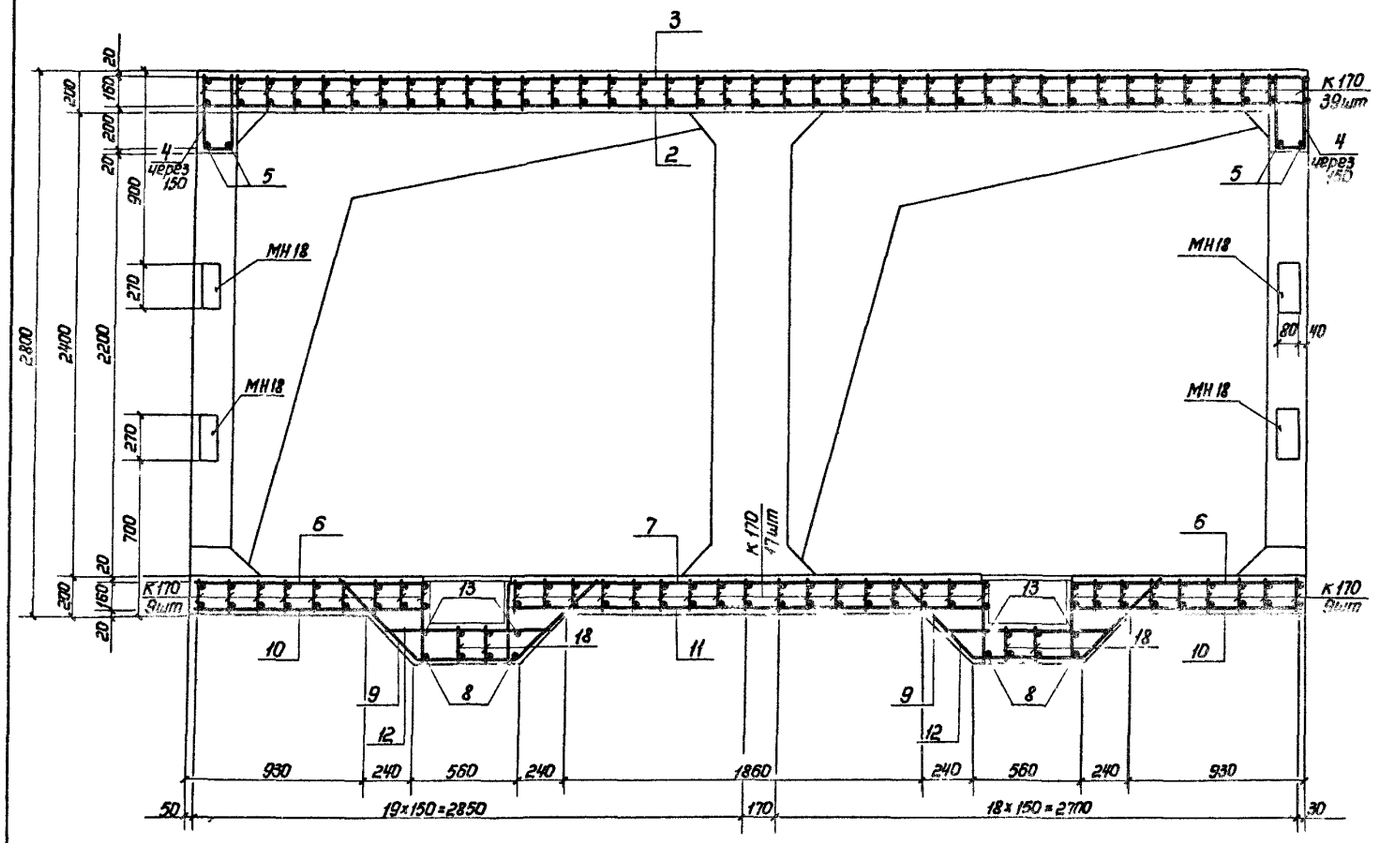

3-3

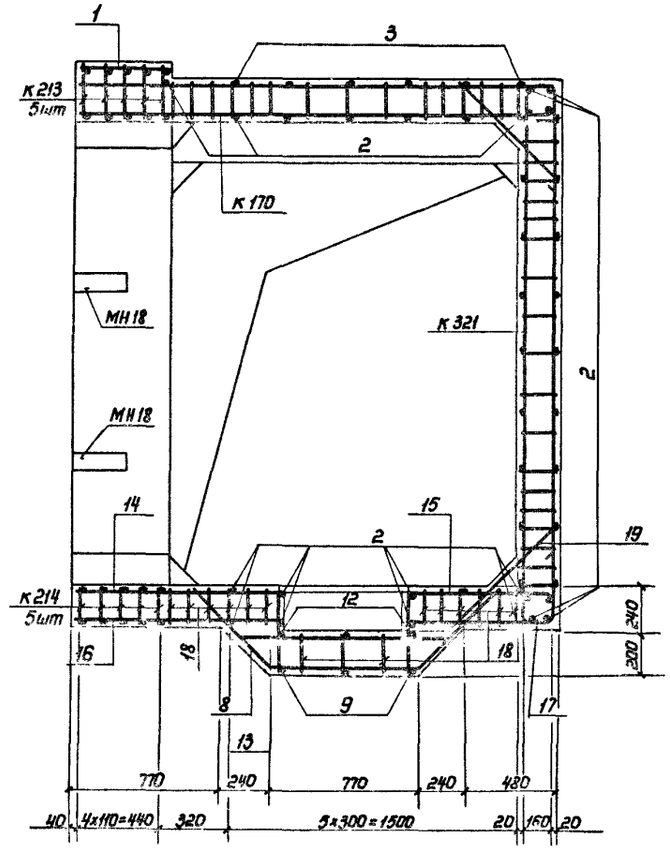

1. Данный лист читать совместно с листами 1.2.
2. Стержни поз. 8,13,14,15,16,17,18 перед установкой сварить в плоский каркас.

Инв.№ подл. | Подпись и дата | Взам.инв.№

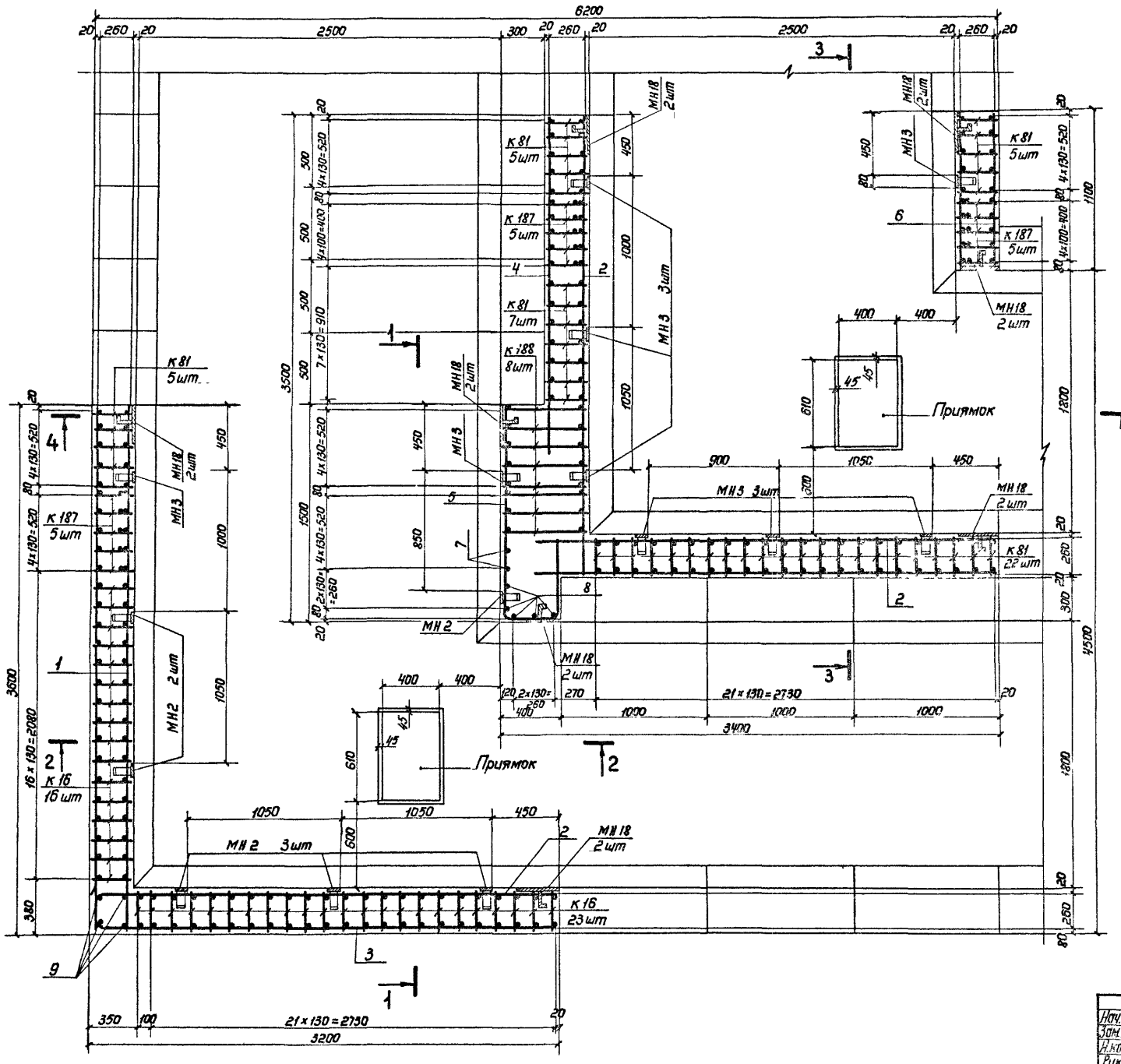

1. Расположение монолитного участка см. докум. 03.005-6.0 22.
2. Данный лист см. совместно с листами 2, 3.
3. Бетонирование производить после установки закладных изделия МН3; МН2; МН18.
4. Стержни плоских каркасов к 81 и к 187 бо́льшего диаметра ориентировать к внутренней грани конструкции.
5. Поз 11, 12, 13 и 17 перед установкой сварить в плоские каркасы.
6. Конструкции приямков с металлическими решетками см. докум. 03.005-6.0 32.
7. Бетон М300. Объём бетона 24,6 м³.
8. Размеры даны по наружным граням рабочих стержней.
9. Закладные изделия МН2 и МН3 устанавливать только при необходимости крепления оборудования.

Нач.отд.	Мрыкин		27.7.84	03.005-6.1.41 28		
Зам.н.отд.	Щербаков		24.4.84			
Н.контр.	Маслова		23.5.84		Стадия	Лист	Листов
Рук.гр.	Гун		23.5.84			1	3
Вед.инж.	Маслова		23.5.84	Монолитный участок 10ª в убежищах II класса			
Инженер	Земляк		20.4.84				
Ст.тех.	Тананаева		20.4.84				

в/ч 14262

Инв. № подл. | Подпись и дата | Взам. инв. №

20014-02 68

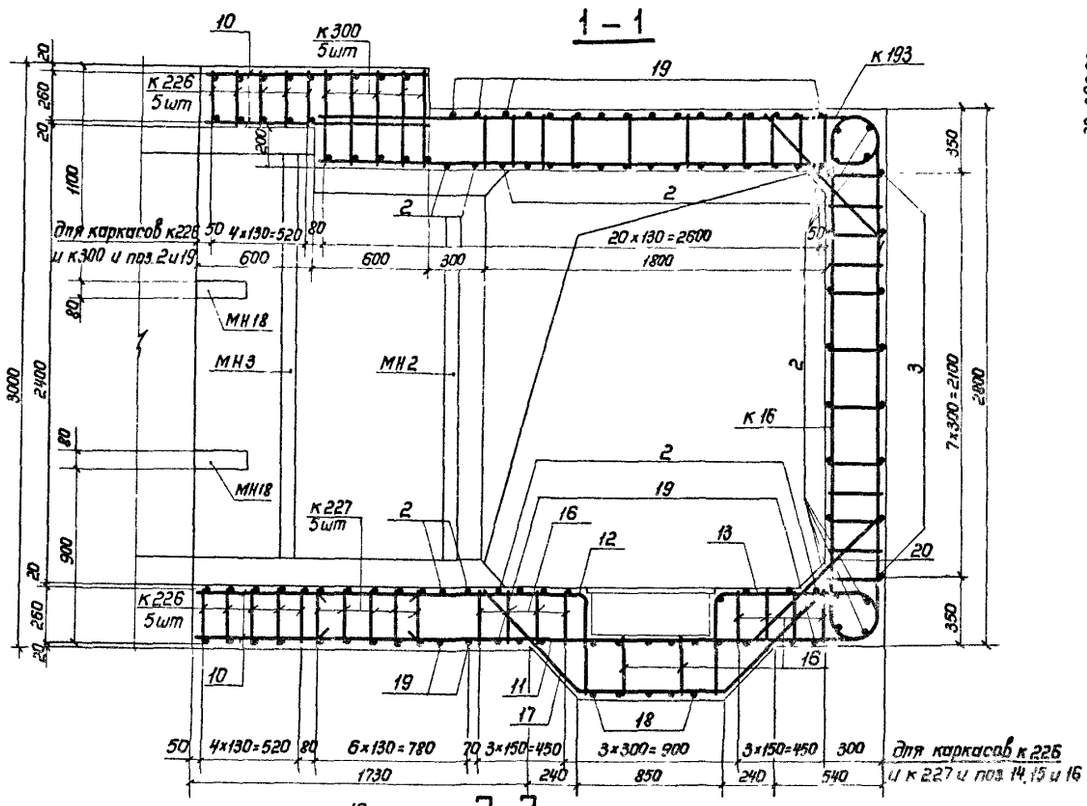

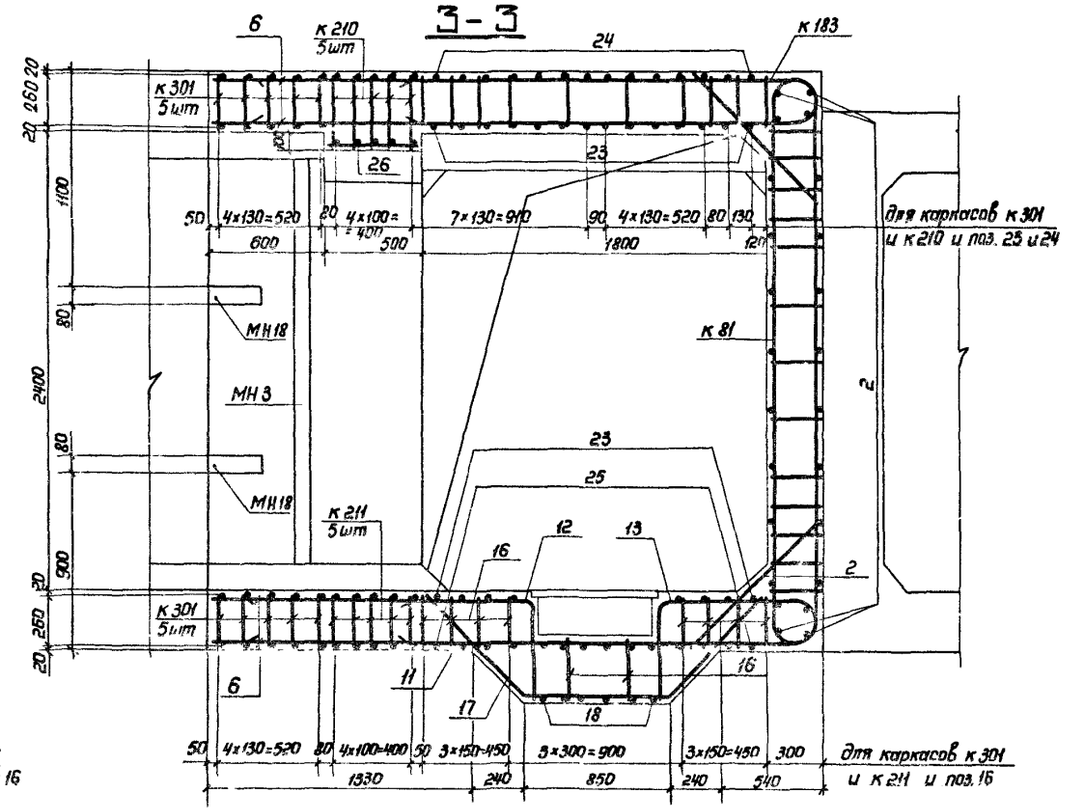

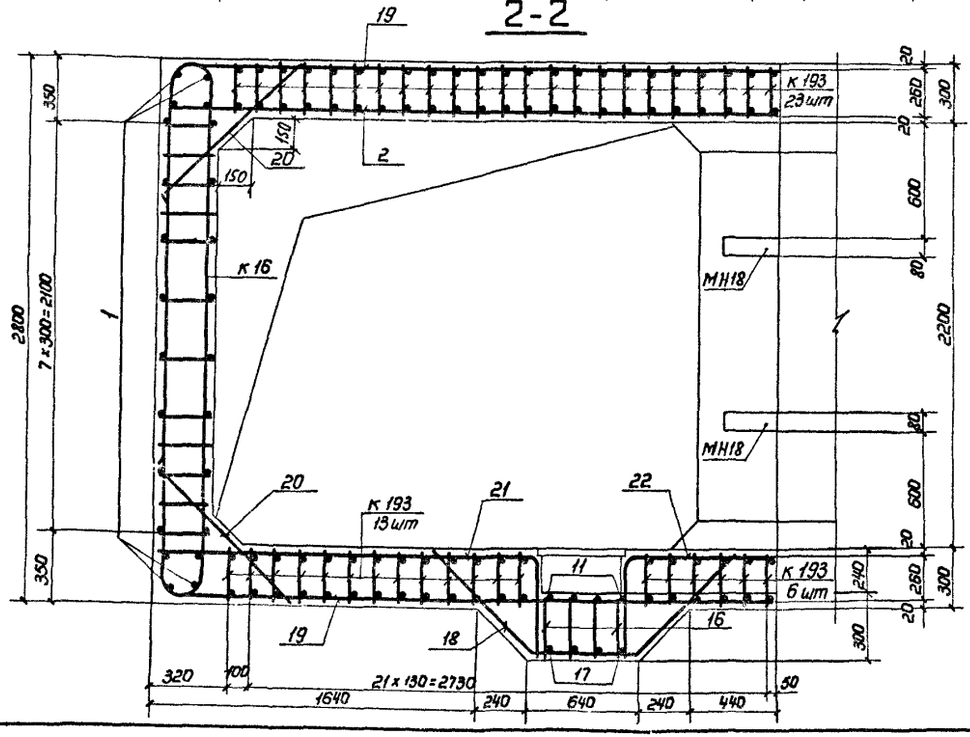

Общие примечания см. на листе 1.

Инв. № подл. | Подпись и дата | Взам. инв. №

Ведомость металла на монолитный участок

Марка элемента	поз.	Эскиз	Сечение, мм	Длина, мм	Кол., шт	Общая длина, м
1	2	3	4	5	6	7
К187		03.005-6.1.42 35	25 А-III	6740	15	101,1
			22 А-III	2700		40,5
			16 А-III	3770		56,6
К188		03.005-6.1.42 36	25 А-III	7320	8	58,6
			12 А-III	7670		61,4
К226		03.005-6.1.42 45	25 А-III	3840	10	38,4
			14 А-III	5050		50,5
			10 А-III	6190		61,9
К227		То же	32 А-III	5480	5	27,4
			20 А-III	7560		37,8
			16 А-III	7930		39,7
К300		03.005-6.1.42 64	28 А-III	5350	5	26,8
			25 А-III	3700		18,5
			16 А-III	9350		46,8
К193		03.005-6.1.42 37	18 А-III	6300	83	522,9
			14 А-III	3840		318,1
			10 А-III	3900		323,7
К210		03.005-6.1.42 41	32 А-III	4650	5	23,3
			28 А-III	3720		18,6
			16 А-III	7370		36,9
К211		То же	32 А-III	4960	5	24,8
			20 А-III	3480		17,4
			16 А-III	7510		37,6
К301		03.005-6.1.42 64	25 А-III	3550	10	35,5
			14 А-III	4370		43,7
			10 А-III	4770		47,7
К16		03.005-6.2 61	22 А-III	6220	39	242,6
			10 А-III	3480		135,7
К81		03.005-6.2 76	25 А-III	6660	44	293,0
			10 А-III	3770		165,9
Отдельные стержни	1	3580	10 А-III	3580	24	85,9
	2	3180	10 А-III	3180	79	251,2
	3	300 К50 3180	10 А-III	3460	8	27,7
	4	2300	10 А-III	2300	12	27,6
	5	1480 К50 380 580	10 А-III	2400	10	24,0
	6	1080	10 А-III	1080	60	64,8
	7	2980	25 А-III	2980	2	6,0
	8	2780	25 А-III	2780	5	13,9
	9	2780	10 А-III	2780	4	11,1
	10	1180	10 А-III	1180	42	49,6
	11	710 К12 2970	14 А-III	3650	7	25,5
	12	510 К12 1470 90	25 А-III	1930	7	13,5
	13	510 К12 860 К50 180	25 А-III	1510	7	10,6
	14	260 К50 480 180	10 А-III	1180	14	16,5
	15	2800	12 А-III	2800	4	11,2

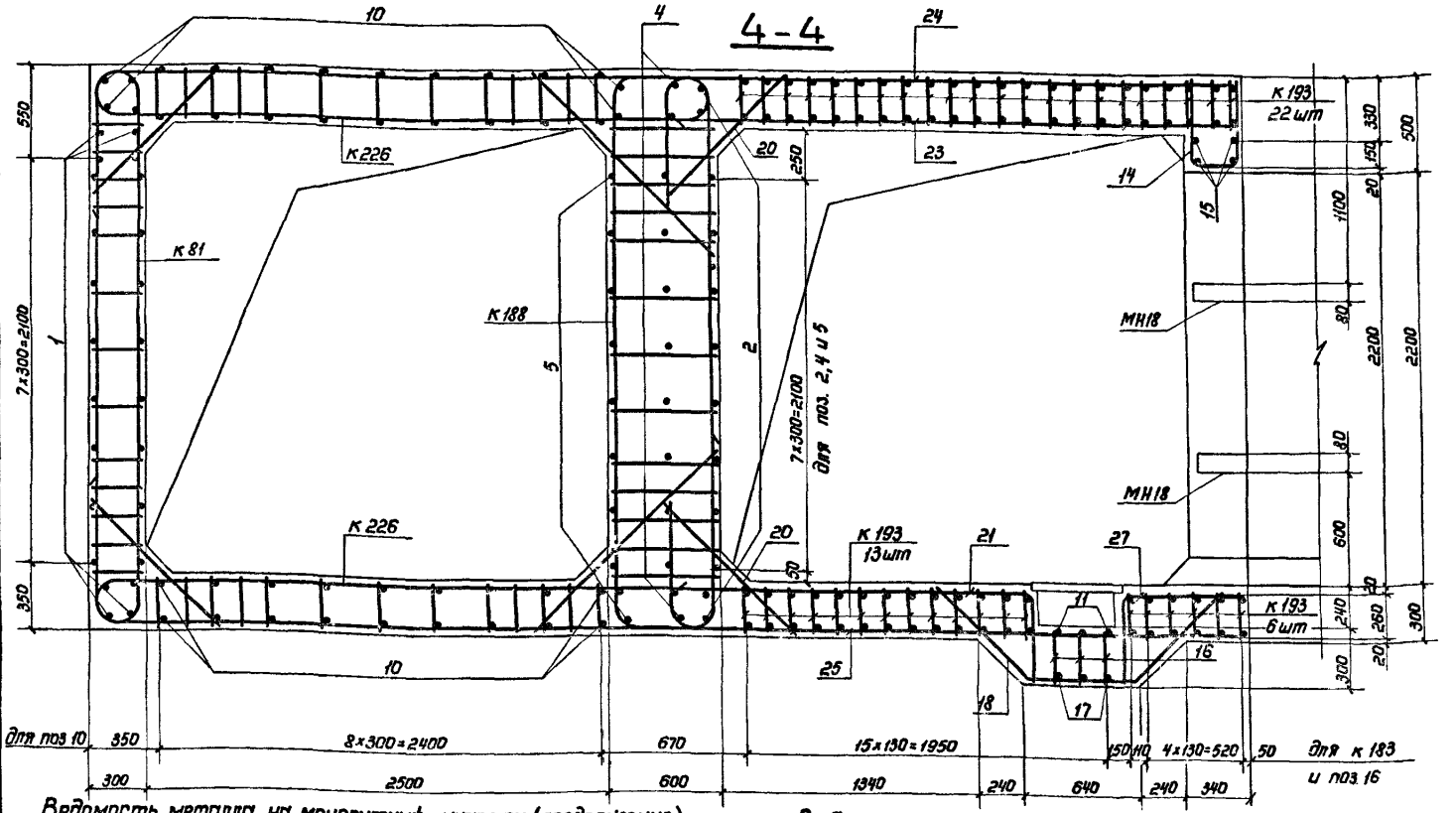

Ведомость металла на монолитный участок (продолжение)

1	2	3	4	5	6	7
Отдельные стержни	16	290	10 А-III	290	70	20,3
	17	820 120×45° 120×45°	14 А-III	2250	7	15,8
	18	600 120×45°	10 А-III	2040	11	22,4
	19	710 К50 3170	10 А-III	3860	32	123,5
	20	1000	10 А-III	1000	68	68,0
	21	510 К50 1970	10 А-III	2460	11	27,1
	22	510 К50 770	10 А-III	1260	5	6,3
	23	3080	10 А-III	3080	22	67,8
	24	710 К50 3050 К50 470	10 А-III	4200	14	58,8
	25	710 К50 3070	10 А-III	3760	14	52,6
	26	490	10 А-III	490	9	4,4
	27	510 К50 670	10 А-III	1160	6	7,0
МН2		03.005-6.2 82	-5×50	600	6	3,6
			-8×80	1900		11,4
МН3		То же	-5×50	750	9	6,8
			-8×80	2100		18,9
МН18		03.005-6.3 34	-5×50	150	16	2,4
			-8×80	270		4,3

Выборка металла на монолитный участок

Сортамент, гост	Сечение, мм	Общая длина, м	Масса 1 м, кг	Общая масса, кг
Горячекатаная арматурная сталь класса А-III ГОСТ 5781-82	32 А-III	75,5	8,31	476,4
	28 А-III	65,5	4,83	316,4
	25 А-III	589,1	3,85	2263
	22 А-III	283,1	2,984	844,8
	20 А-III	65,2	2,47	136,3
	18 А-III	522,9	1,998	1044,8
	16 А-III	217,6	1,578	343,4
	14 А-III	454,2	1,208	548,7
	12 А-III	72,6	0,888	64,5
	10 А-III	1934,2	0,617	1193,4
Сталь прокатная полосовая ГОСТ 103-76 Вст3 пс6 ГОСТ 535-79	-5×50	12,8	1,96	25,1
	-8×80	34,6	5,02	173,7

Общие примечания см. на листе 1.

Инв. № подл. | Подпись и дата | Взам. инв. №

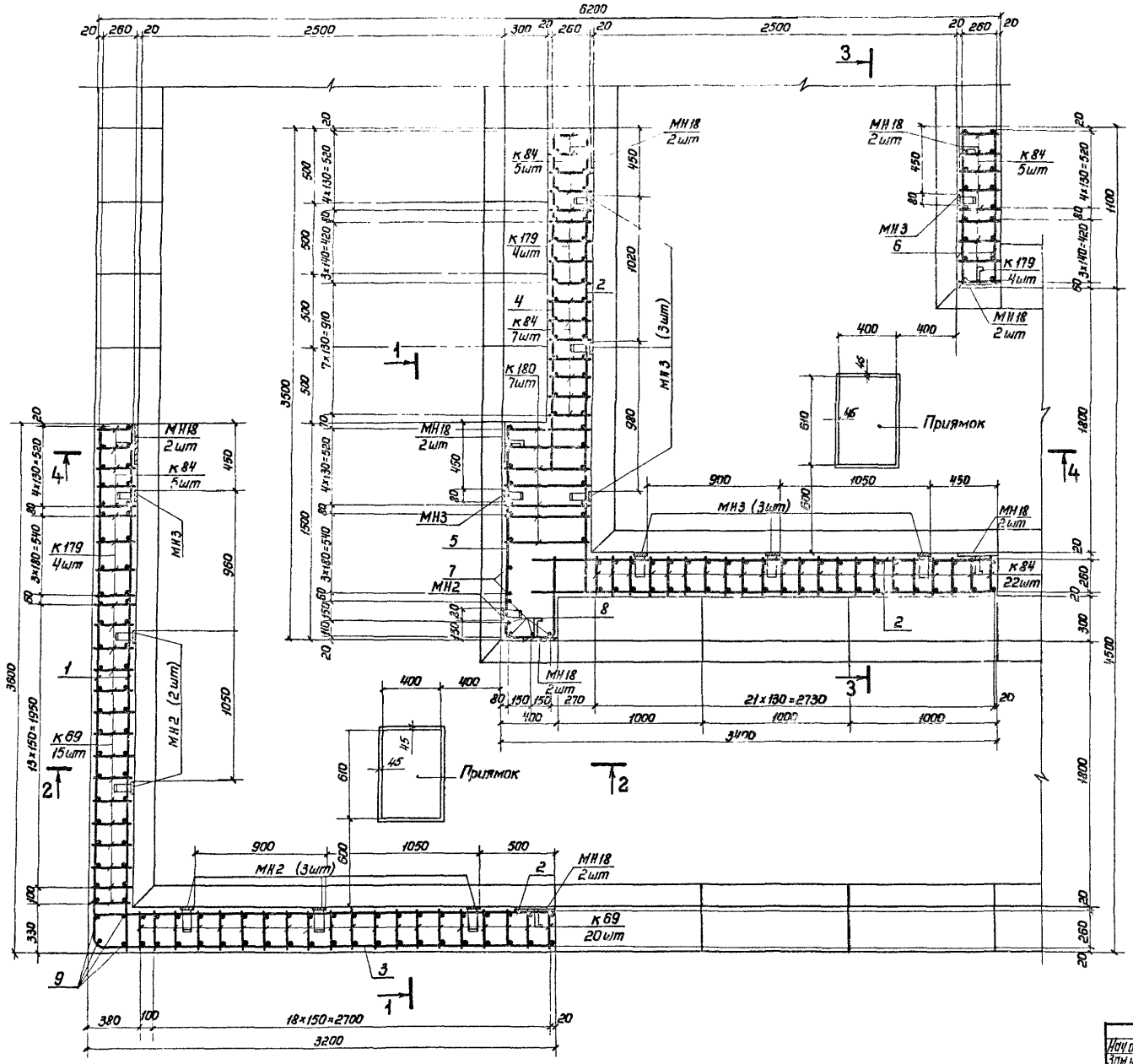

1. Расположение монолитного участка см. докум. 03.005-6.0 22.
2. Данный лист см совместно с листами 2,3.
3. Бетонирование производить после установки закладных изделий МН2, МН3 и МН18.
4. Стержни плоских каркасов К179 и К84 большего диаметра ориентировать к внутренней грани конструкции, К69 к наружней
5. Соединение монолитного участка с блоками БВТЛ-IV-2,5×2,4 и БВС-IV-1,8×2,2 ПВ производить аналогично узлу I (см. докум. 03.005-6.0 ОО ПЗ).
6. Поз. 11, 12, 13, 16, 17 перед установкой сварить в плоские каркасы.
7. Конструкции приямков с металлическими решетками см. докум. 03.005-6.0 32.
8. Бетон М300. Объем бетона 24,6 м³.
9. Размеры даны по наружным граням рабочих стеожней
10. Закладные изделия МН2 и МН3 устанавливать только при необходимости крепления оборудования.

Начотд.	Мрыкин		22.04	03.005-6.1. ч1 29	
Зам.нач.отд.	Щербаков		24.04		
Н.контр.	Маслова		25.04		
Рук.гр.	Гун		21.5.84		
Вед.инж.	Маслова		23.5.84	Монолитный участок 10а в убежищах III класса	Стадия Р; Листы 1; Листов 3
Инженер	Земляк		20.4.84		
Ст.тех.	Тананаева		20.4.84		8/4 14262

Инв. № подл. | Подпись и дата | Взам. инв. №

1 – 1

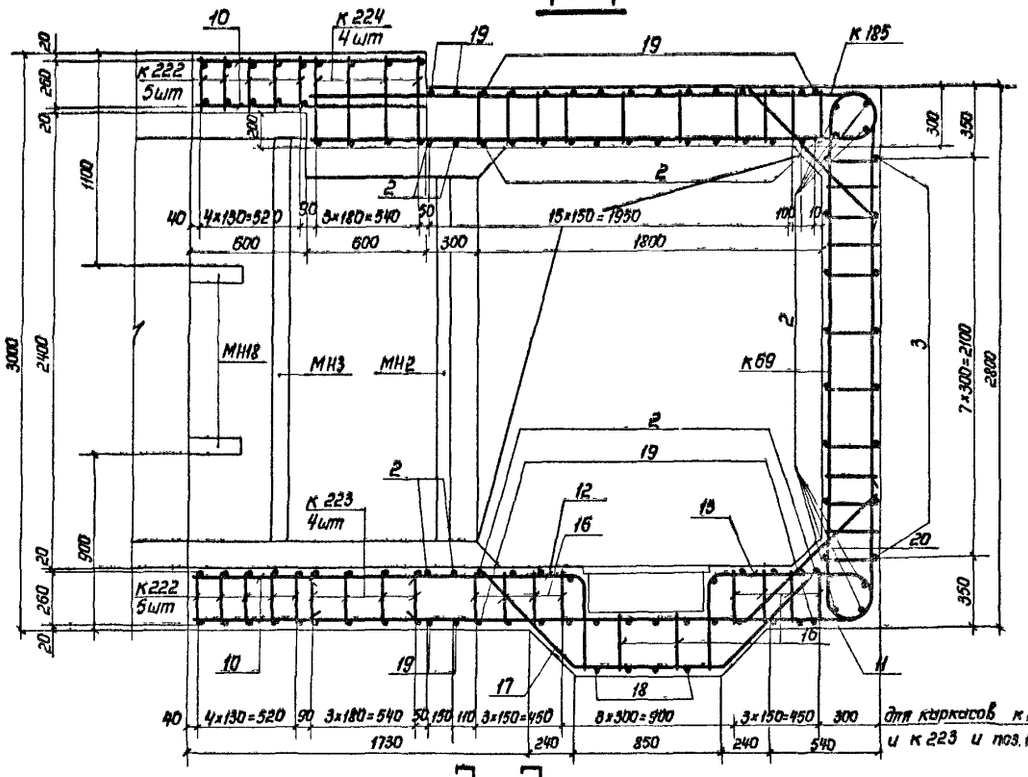

3 – 3

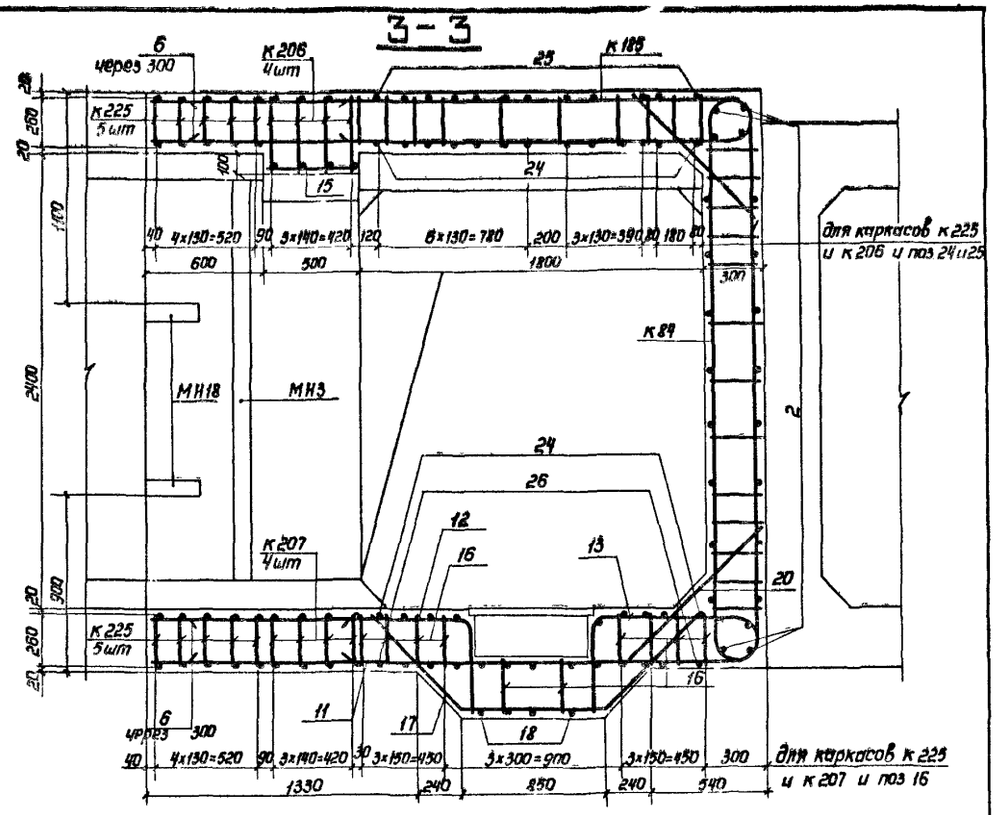

2 – 2

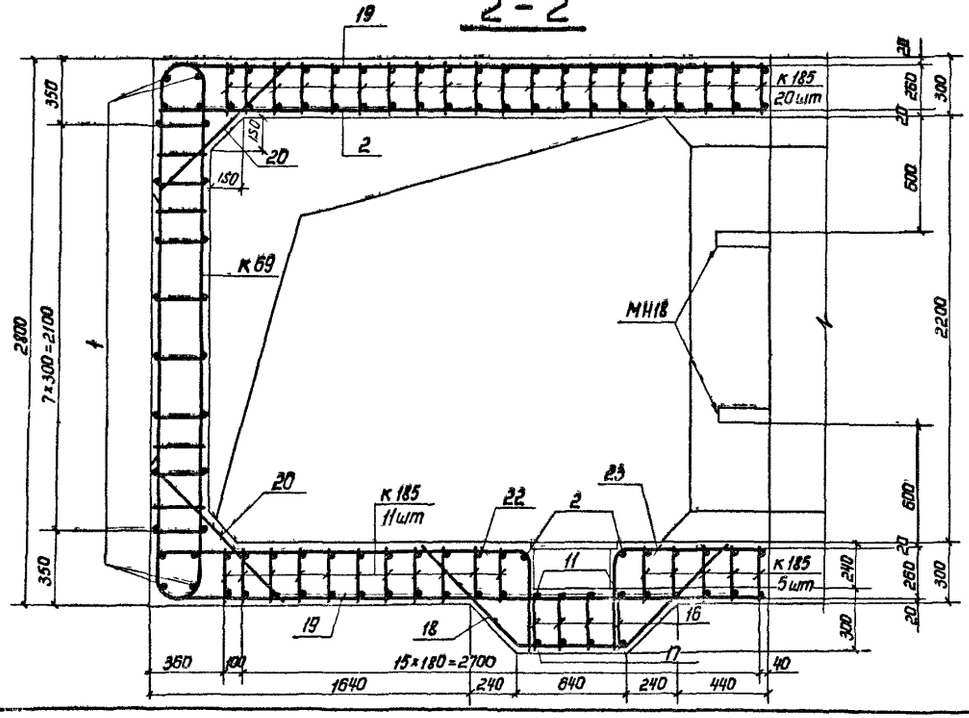

Общие примечания см. на листе 1.

Инв.№ подл. | Подпись и дата | Взам. инв.№

Ведомость металла на монолитный участок

Марка элемента	поз.	Эскиз	Сечение, мм	Длина, мм	Кол., шт	Общая длина, м
1	2	3	4	5	6	7
К179		03.005-6.1. ч2 33	28 А-III	4080	12	49,0
			25 А-III	2700		32,4
			10 А-III	3770		45,2
К180		03.005-6.1. ч2 34	20 А-III	7260	7	50,8
			10 А-III	7670		53,7
К222		03.005-6.1. ч2 44	20 А-III	3880	10	38,8
			12 А-III	4960		49,6
			10 А-III	6190		61,9
К223		То же	25 А-III	5260	4	21,0
			20 А-III	7600		30,4
			12 А-III	7930		31,7
К224		03.005-6.1. ч2 45	22 А-III	9050	4	36,2
			10 А-III	9350		37,4
К185		03.005-6.1. ч2 35	20 А-III	3160	77	243,3
			12 А-III	3640		280,3
			10 А-III	3900		300,3
К206		03.005-6.1. ч2 40	25 А-III	8070	4	32,3
			10 А-III	7310		29,5
К207		То же	25 А-III	4440	4	17,8
			20 А-III	6980		27,9
			10 А-III	7510		30,0
К225		03.005-6.1. ч2 45	20 А-III	3560	10	35,6
			12 А-III	4360		43,6
			10 А-III	5770		57,7
К59		03.005-6.2 74	22 А-III	3470	35	121,5
			14 А-III	2470		88,5
			10 А-III	4640		162,4
К84		03.005-6.2 77	20 А-III	3900	44	171,6
			18 А-III	2680		117,9
			8 А-III	3770		165,9
Отдельные стержни	1	3580	10 А-III	3580	24	85,9
	2	3183	10 А-III	3180	80	254,4
	3	300 R50 3180	10 А-III	3460	8	27,7
	4	2300	10 А-III	2300	16	36,8
	5	1480 R50 R50 330	10 А-III	2400	10	24,0
	6	1080	10 А-III	1080	60	64,8
	7	2980	20 А-III	2980	2	6,0
	8	2780	20 А-III	2780	5	13,9
	9	2180	10 А-III	2780	4	11,1
	10	1180	10 А-III	1180	42	49,6
	11	710 R100 2970	12 А-III	3650	7	25,6
	12	510 R100 1470	20 А-III	1940	7	13,6
	13	510 R100 860 R200 180	20 А-III	1540	7	10,7
	14	260 R50 480 480	10 А-III	1180	13	15,3
	15	490	10 А-III	490	9	4,4
	16	290	10 А-III	290	70	20,3
	17	45° R20 820 720	12 А-III	2250	7	15,8
	18	45° R20 600 720	10 А-III	2040	8	16,3
	19	200 R50 3170	10 А-III	3350	30	100,5

4 – 4

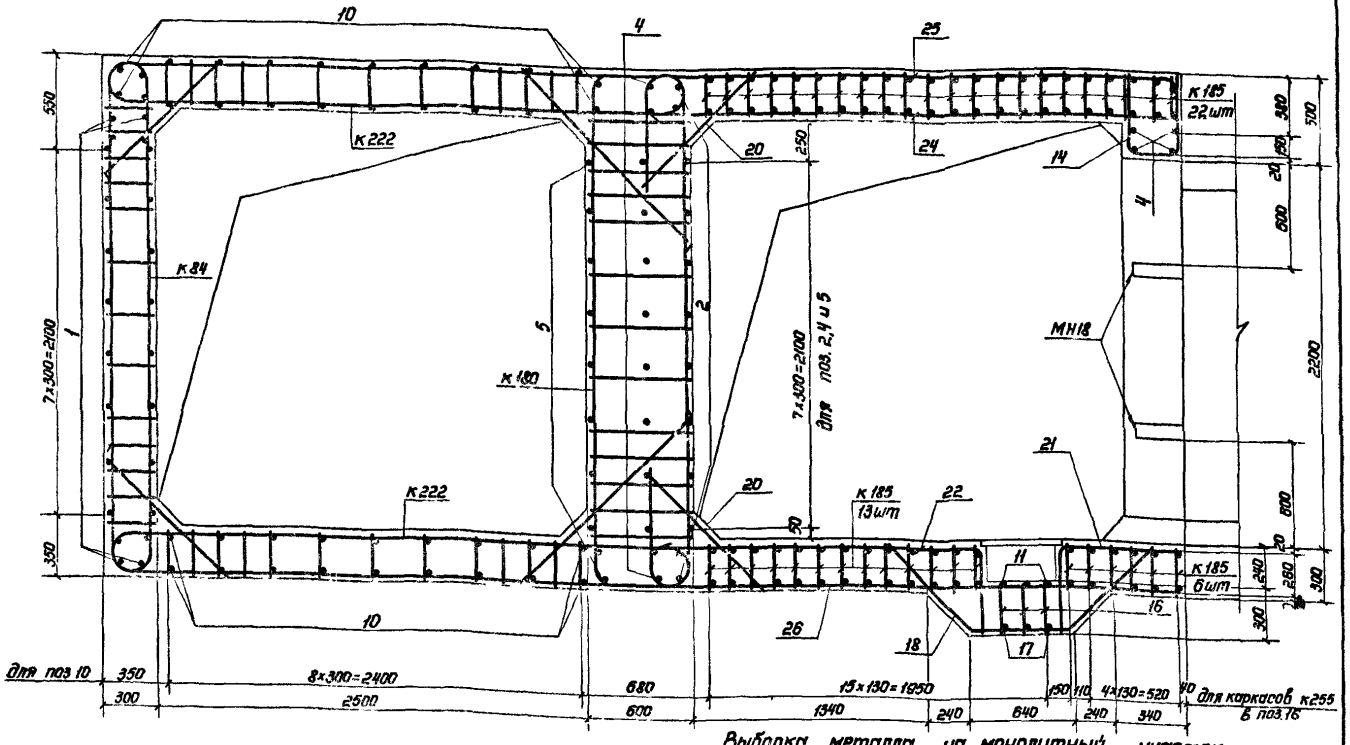

Общие примечания см. на листе 1

Ведомость металла на монолитный участок (продолжение)

1	2	3	4	5	6	7
Отдельные стержни	20	1000	10 А-III	1000	62	62,0
	21	510 R50 660	10 А-III	1160	4	4,6
	22	510 R50 1970	10 А-III	2460	8	19,7
	23	510 R50 770	10 А-III	1260	4	5,0
	24	3080	10 А-III	3080	22	67,8
	25	710 R50 3060 R50 470	10 А-III	4200	13	54,6
	26	710 R50 3070	10 А-III	3760	13	48,9
МН2		03.005-6.2 82	-5×50	600	6	3,6
			-8×80	1900		11,4
МН3		То же	-5×50	750	9	6,8
			-8×80	2100		18,9
МН18		03.005-6.3 34	-5×50	150	16	2,4
			-8×80	270		4,3

Выборка металла на монолитный участок

Сортамент, ГОСТ	Сечение, мм	Общая длина, м	Масса 1 м, кг	Общая масса, кг
Горячекатаная арматурная сталь кл А-III ГОСТ 5781-82	28 А-III	49,0	4,83	236,7
	25 А-III	103,5	3,85	398,5
	22 А-III	157,1	2,984	470,6
	20 А-III	642,6	2,466	1584,7
	18 А-III	117,9	2,00	235,8
	14 А-III	86,5	1,21	104,7
	12 А-III	446,6	0,888	396,6
	10 А-III	2287,1	0,617	1398,8
	8 А-III	165,9	0,395	65,5
Сталь прокатная полосовая ГОСТ 103-76 / В ст3 пс6 ГОСТ 535-79	-5×50	11,6	1,96	25,1
	-8×80	32,5	5,02	173,7

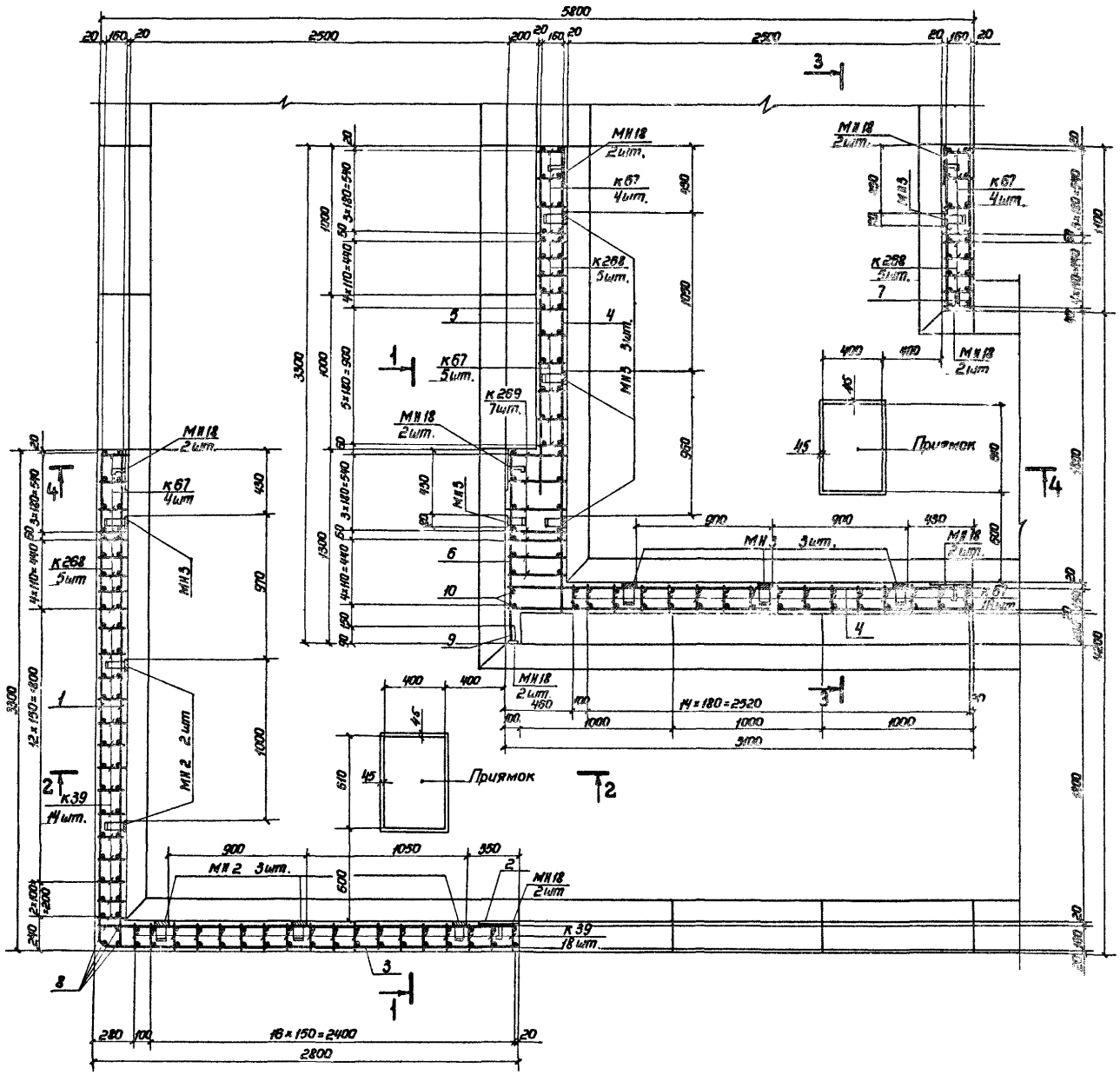

1. Расположение монолитного участка см. докум. 03.005-6.0 22.
2. Бетонирование производить после установки закладных изделий МН2, МН3 и МН18.
3. Данный лист см. совместно с листами 2,3.
4. Стержни плоских каркасов к268 большего диаметра ориентировать к наружной грани конструкции.
5. Соединение монолитного участка с блоками БВТЛ-IV-2,5×2,4 и БВС-IV-1,8-2,2ПВ производить аналогично узлу I (см. докум. 03.005-6.0 00 03).
6. Поз. 11, 12 и 16; поз. 13, 14 и 16 и поз. 16, 17 и 18 перед установкой сварить в плоские каркасы.
7. Конструкции приямков с металлическими решетками см. докум. 03.005-6.0 32.
8. Бетон М300. Объём бетона 14,7 м³.
9. Размеры даны по наружным граням рабочих стержней.
10. Закладные изделия МН2 и МН3 устанавливать только при необходимости крепления оборудования

Нач.отд.	Мрыкин		27.7.84	03.005-6.1.41 30
Зам.н.отд.	Щербаков		24.4.84	
Н.контр.	Маслова		23.5.84	Стадия / Лист / Листов
Рук.гр.	Гун		23.5.84	1 / 3
Вед.инж.	Маслова		23.5.84	Монолитный участок 10 в убежищах IV класса
Инженер	Земляк		20.4.84	в/ч 14262
Ст.тех.	Тананаева		20.4.84	

Инв.№ подл. | Подпись и дата | Взам.инв.№

20014-02 74

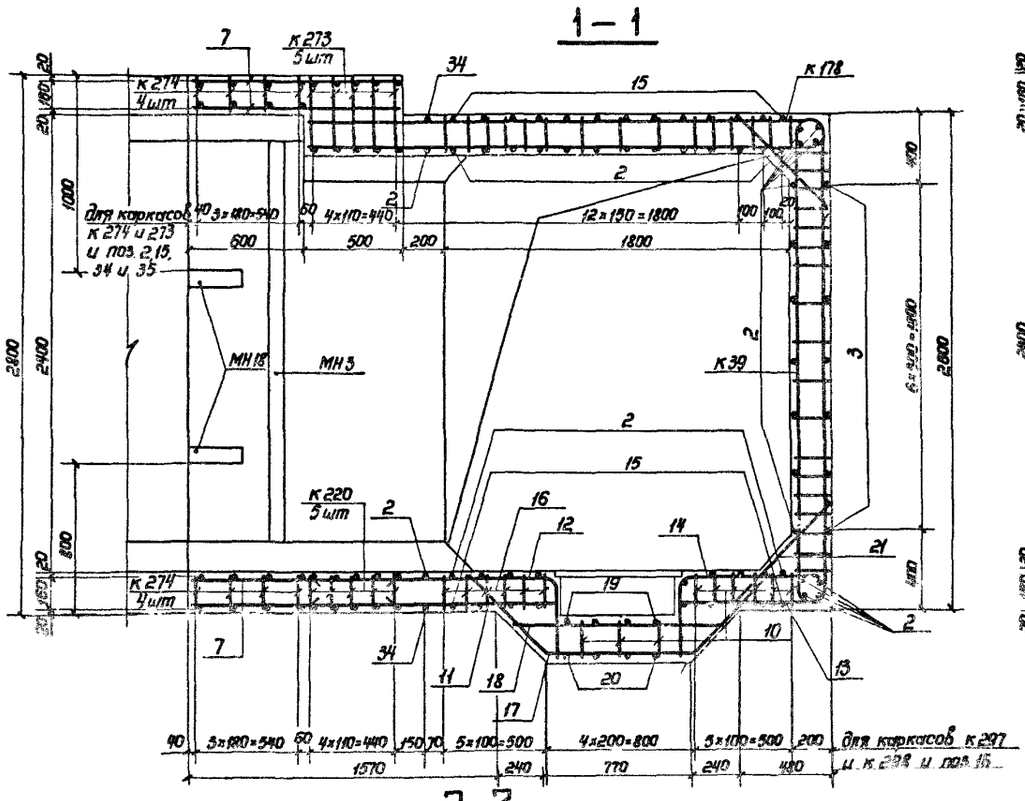

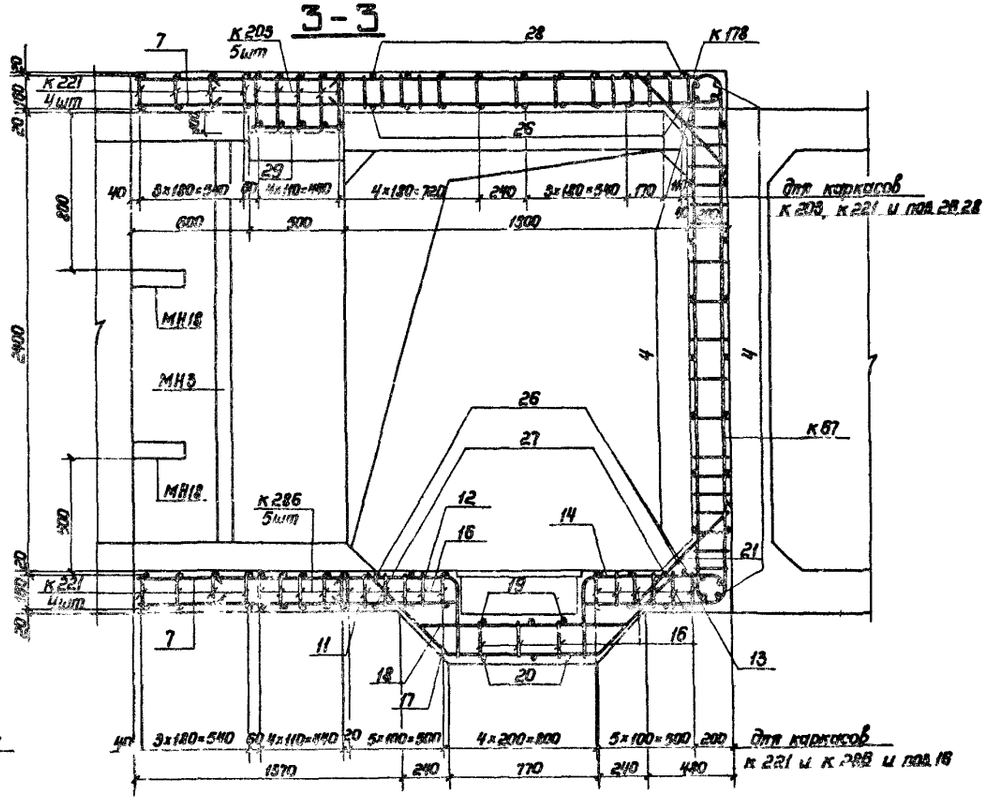

Общие примечания см. на листе 1.

Ведомость металла на монолитный участок

Марка элемента	поз.	Эскиз	Сечение, мм	Длина, мм	Кол., шт	Общая длина, м
1	2	3	4	5	6	7
К268		03.005-6.1. ч2 56	22 А-III	3540	15	53,1
			20 А-III	2600		39,0
			10 А-III	3610		54,1
К269		То же	16 А-III	6420	7	44,9
			10 А-III	5070		35,5
К274		03.005-6.1. ч2 57	16 А-III	3320	8	26,6
			14 А-III	4230		34,0
			10 А-III	5330		42,6
К220		03.005-6.1. ч2 44	22 А-III	4400	5	22,0
			18 А-III	6640		33,2
			10 А-III	5330		26,7
К273		03.005-6.1. ч2 57	18 А-III	3340	5	16,7
			14 А-III	4620		23,1
			10 А-III	7330		36,7
К178		03.005-6.1. ч2 33	16 А-III	2730	64	177,9
			14 А-III	3190		204,2
			10 А-III	3570		228,5
К203		03.005-6.1. ч2 39	20 А-III	3100	5	15,5
			16 А-III	4010		20,1
			10 А-III	5490		27,5
К286		03.005-6.1. ч2 60	22 А-III	3880	5	19,4
			18 А-III	6240		31,2
			10 А-III	5050		25,3
К221		03.005-6.1. ч2 44	16 А-III	3130	8	25,0
			14 А-III	3880		31,0
			10 А-III	5050		40,4
К39		03.005-6.2 65	16 А-III	3220	32	103,0
			14 А-III	2400		76,8
			8 А-III	3420		109,4
К67		03.005-6.2 73	16 А-III	6020	29	174,6
			8 А-III	3610		104,7
Отдельные стержни	1	3280	10 А-III	3280	22	72,2
	2	2780	10 А-III	2780	37	102,9
	3	300 R50 2780	10 А-III	3060	7	21,4
	4	3080	10 А-III	3080	36	110,9
	5	2300	10 А-III	2300	12	27,6
	6	1280	10 А-III	1280	10	12,8
	7	1080	10 А-III	1080	102	110,2
	8	2580	10 А-III	2580	4	10,3
	9	2580	16 А-III	2580	1	2,6
	10	2780	16 А-III	2780	2	5,6
	11	1270	14 А-III	1270	4	5,1
	12	410 R50 1270	16 А-III	1660	4	6,6
	13	550 R50 770	14 А-III	1300	4	5,2
	14	410 R50 760 R55 110	16 А-III	1290	4	5,2
	15	550 R50 2770	10 А-III	3320	22	72,5
	16	190	10 А-III	190	72	13,7
	17	45° 750 190	14 А-III	1910	6	11,5
	18	1000	16 А-III	1000	6	6,0
	19	780	10 А-III	780	7	5,5

4 – 4

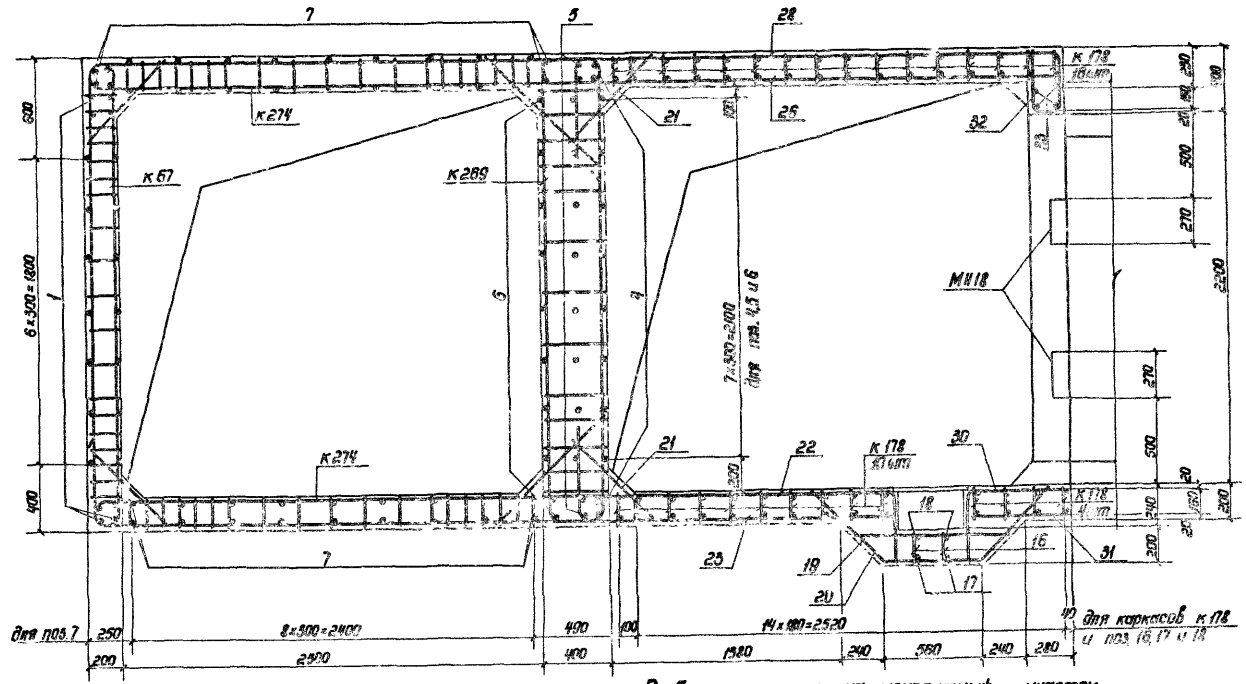

Общие примечания см. на листе 1

Ведомость металла на монолитный участок (продолжение)

1	2	3	4	5	6	7
Отдельные стержни	20	45° 250 820 590	10 А-III	1700	7	11,9
	21	720	10 А-III	720	51	36,9
	22	410 R50 1270	10 А-III	2250	7	15,8
	23	590 R50 1470	10 А-III	2400	7	16,8
	24	410 R50 410	10 А-III	860	4	3,4
	25	480	10 А-III	480	4	1,9
	26	2880	10 А-III	2880	17	48,0
	27	550 R50 2370	10 А-III	3400	7	23,8
	28	550 R50 2850 R50 3370	10 А-III	3740	10	37,4
	29	480	10 А-III	480	9	4,3
	30	410 R50 570	10 А-III	980	3	2,9
	31	580	10 А-III	580	3	1,7
	32	100 R50 380 310	10 А-III	880	10	8,8
	33	2640	10 А-III	2640	4	10,2
	34	200 R50 2760 200	10 А-III	3160	2	6,2
МН2		03.005-6.2 82	- 5×50	600	5	3,0
			- 8×80	1900		9,5
МН3		То же	- 5×50	750	9	6,8
			- 8×80	2400		18,0
МН18		03.005-6.3 34	- 5×50	150	16	2,4
			- 8×80	270		4,5

Выборка металла на монолитный участок

Сортамент, ГОСТ	Сечение, мм	Общая длина, м	Масса 1 м, кг	Общая масса, кг
Горячекатаная арматурная сталь кл. А-III ГОСТ 5781-82	22 А-III	94,5	2,984	282,0
	20 А-III	54,5	2,466	134,4
	18 А-III	71,1	1,998	142,2
	16 А-III	498,3	1,578	786,3
	14 А-III	390,9	1,208	473,0
	10 А-III	1315,1	0,617	812,0
	8 А-III	214,1	0,395	84,5
Сталь прокатная полосовая ГОСТ 103-76 Ст3 пс 6 ГОСТ 535-79	-5×50	12,2	1,96	23,9
	-8×80	32,7	3,02	164,2

Ведомость металла на монолитный участок 11

Марка элемента	поз.	Эскиз	Сечение, мм	Длина, мм	Кол., шт	Общая длина, м
К 233		03.005-6.1. ч2 47	10 А-III	7350	12	88,2
			16 А-III	8620		103,4
К 234		То же	10 А-III	7350	20	147,0
			12 А-III	8580		171,6
К 235		"	14 А-III	3580	6	21,5
			18 А-III	5060		30,4
			10 А-III	10780		64,7
К 296		03 005-6.1 ч2 63	10 А-III	3430	20	68,6
			14 А-III	2690		53,8
			18 А-III	2430		48,6
К 297		То же	10 А-III	6260	20	125,2
			12 А-III	2810		56,2
К 298		"	16 А-III	2930	8	23,4
			10 А-III	3920		31,4
К 312		03 005-6.1 ч2 67	16 А-III	2530	5	12,7
			10 А-III	1960		9,8
Отдельные стержни	1	1890	10 А-III	1890	90	170,1
	2	390 R50 1890	10 А-III	2260	24	54,2
	3	2380	10 А-III	2380	18	42,8
	4	4080	10 А-III	4080	8	32,6
	5	3780	10 А-III	3780	8	30,2
	6	488 R50 350	10 А-III	1140	9	10,3
	7	488 R50 650	10 А-III	1740	9	15,7
	8	488 R80 670	16 А-III	1750	8	14,0
	9	490	10 А-III	490	16	7,8
	10	540 R70 4070	14 А-III	4580	2	9,2
	11	180 R90 4060	18 А-III	4200	2	8,4
МН3		03 005-6.2 82	-8×80	2100	3	6,3
			-5×50	750		2,3

Выборка металла на монолитный участок 11

Сортамент, гост	Сечение, мм	Общая длина, м	Масса 1 м, кг	Общая масса, кг
Горячекатаная арматурная сталь кл А-III гост 5781-82	18 А-III	87,4	1,998	174,6
	16 А-III	153,5	1,578	242,2
	14 А-III	84,5	1,208	102,1
	12 А-III	227,8	0,888	202,3
	10 А-III	899,8	0,617	554,4
		Итого:		1276,3
Сталь прокатная полосовая гост 103-76	-8×80	6,3	5,02	31,6
	-5×50	2,3	1,96	4,5
В ст3 пс6 гост 535-79		Итого:		36,1

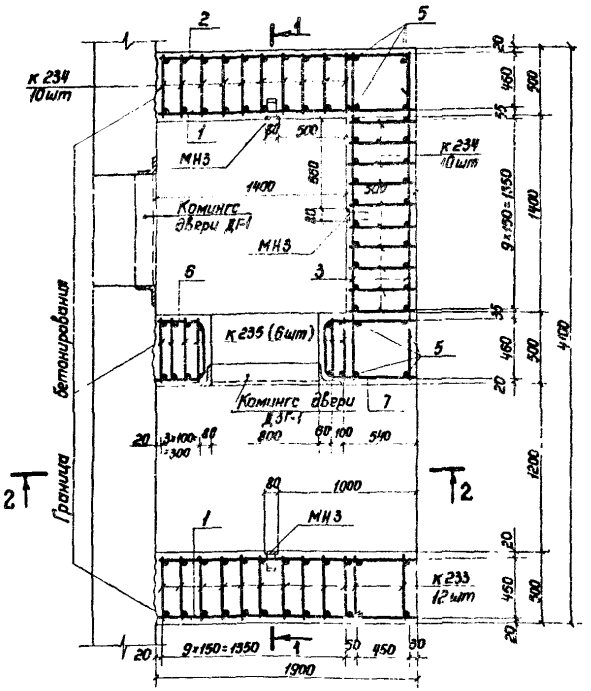

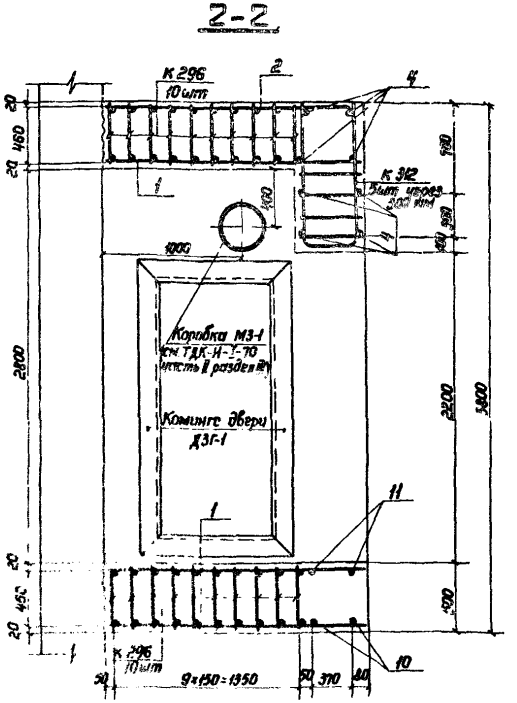

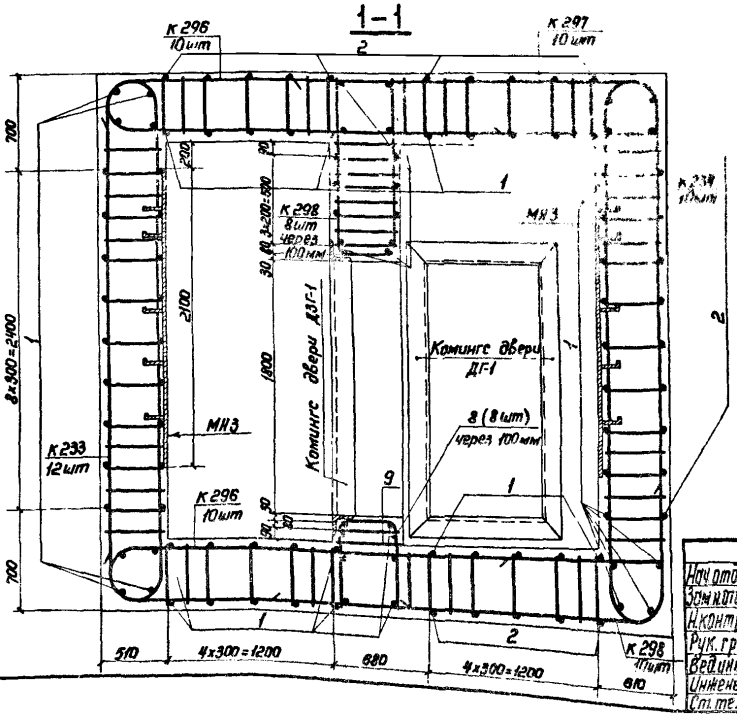

1. Расположение монолитного участка см. докум 03 005-60 23.
2. Бетонирование производить после установки закладных изделий, комингса двери ДЗГ-1 и коробки МЗ-1. При установке коробки МЗ-1 арматуру вырезать по месту и восстановить по контуру.
3. В месте примыкания монолитного участка в стене убежища предусмотреть выпуски из арматуры ф10 А-III.
4. Стержни плоских каркасов К 235 бо́льшего диаметра ориентировать к наружной грани стены.
5. Бетон М300. Объем 17,4 м³.

Нач.отд.	Мрыкин		24.4.84
Зам.н.отд.	Щербаков		24.4.84
Н.контр.	Маслова		23.5.84
Рук.гр.	Гун		23.5.84
Вед.инж.	Маслова		23.5.84
Инженер	Земляк		20.4.84
Ст.тел.	Тананаева		20.4.84

03.005-6.1. ч2 31

Монолитный участок 11 в убежищах II класса

Стадия	Лист	Листов
Р		

в/ч 14262

Инв.№ подл. | Подпись и дата | Взам.инв.№

Ведомость металла на монолитный участок 11

Марка элемента	поз	Эскиз	Сечение, мм	Длина, мм	Кол., шт	Общая длина, м
к315		03.005-6.1. ч2 67	10Л-III	5850	12	70,2
			14Л-III	8000		96,0
к309		03.005-6.1. ч2 66	10Л-III	13810	20	276,2
к314		03.005-6.1. ч2 67	12Л-III	3420	6	20,5
			10Л-III	9680		58,1
			14Л-III	4680		28,1
к311		03.005-6.1. ч2 66	10Л-III	2730	20	54,6
			12Л-III	2460		49,2
			16Л-III	2240		44,8
к299		03.005-6.1. ч2 63	10Л-III	5340	20	108,8
			12Л-III	2610		52,2
к290		03.005-6.1. ч2 61	14Л-III	2690	8	21,5
			10Л-III	3520		28,2
к232		03.005-6.1. ч2 47	14Л-III	2240	5	11,2
			10Л-III	1560		7,8
Отдельные стержни	1	1780	10Л-III	1780	90	160,2
	2	390 R50 1780	10Л-III	2150	24	51,6
	3	2230	10Л-III	2230	18	40,1
	4	3830	10Л-III	3830	8	30,6
	5	3580	10Л-III	3580	8	28,6
	6	350 R50 350	10Л-III	1090	9	9,8
	7	550 R50 550	10Л-III	1490	9	13,4
	8	510 R70 510	14Л-III	1490	8	11,9
	9	440	10Л-III	440	16	7,0
	10	460 R60 3820	12Л-III	4250	2	8,5
	11	160 R80 3810	16Л-III	3940	2	7,9
МН3		03.005-6.2 82	-8×80	2100	3	6,3
			-5×50	750		2,3

Выборка металла на монолитный участок 11

Сортамент, ГОСТ	Сечение, мм	Общая длина, м	Масса 1 м, кг	Общая масса, кг
Горячекатаная арматурная сталь кл. Л-III ГОСТ 5781-82	16Л-III	52,7	1,578	83,2
	14Л-III	168,7	1,208	203,8
	12Л-III	130,4	0,888	115,8
	10Л-III	943,2	0,617	582,0
		Итого:		984,8
Сталь прокатная полосовая ГОСТ 103-76 / В ст3 пс6 ГОСТ 535-79	-8×80	6,3	5,02	31,6
	-5×50	2,3	1,96	4,5
		Итого:		36,1

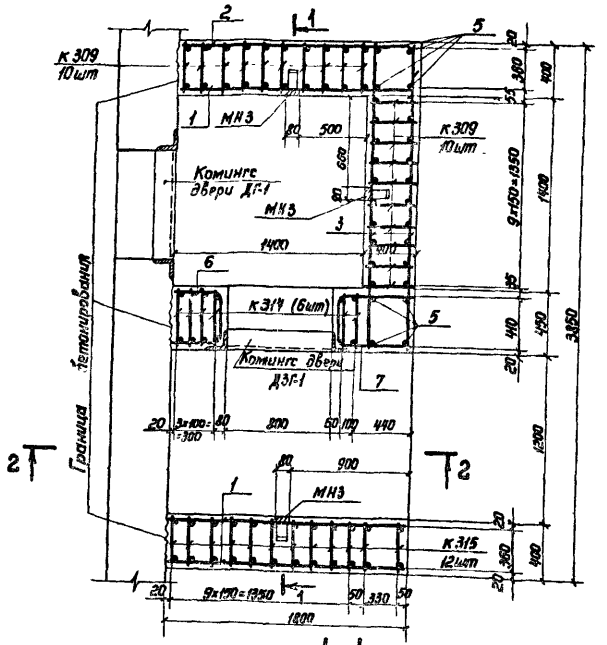

1-1

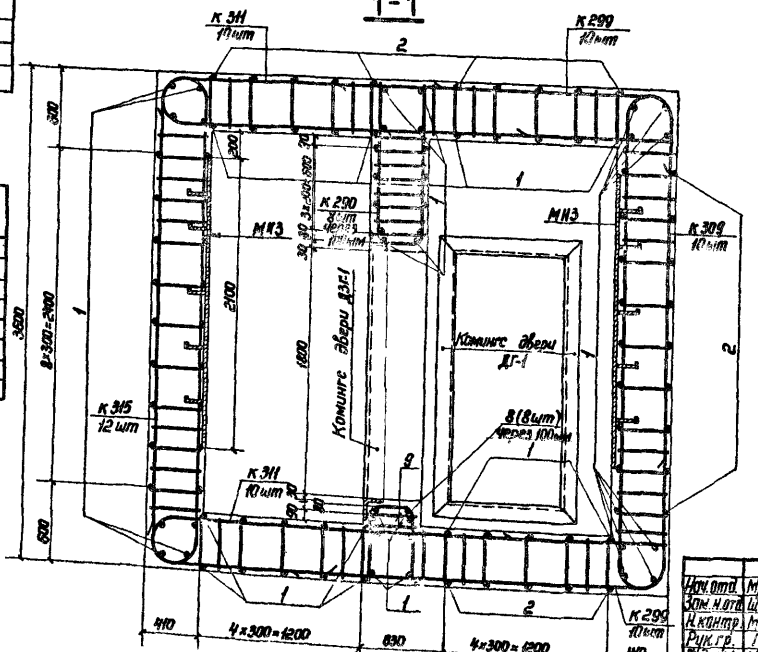

2-2

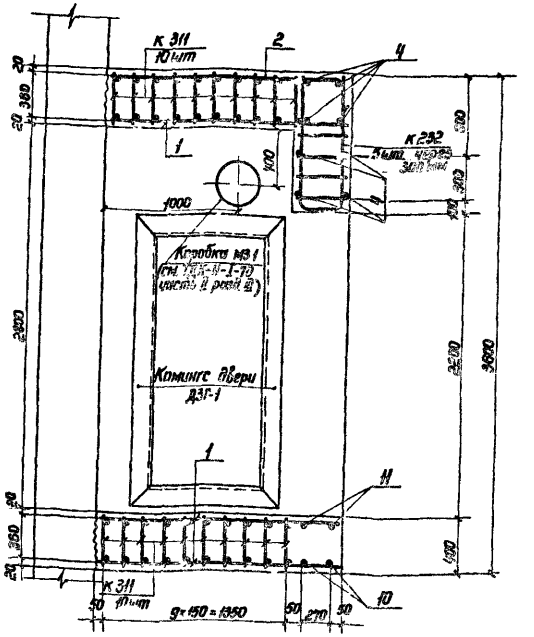

1. Расположение монолитного участка см. докум. 03.005-6.0 23.
2. Бетонирование производить после установки закладных изделий, комингса двери ДЗГ-1 и коробки МЗ-1. При установке коробки МЗ-1 арматуру вырезать по месту и восстановить по контуру.
3. В месте примыкания монолитного участка в стене убежища предусмотреть выпуски из арматуры ф 10Л-III.
4. Стержни плоских каркасов к314 бо́льшего диаметра ориентировать к наружной грани стены к311 к внутренней грани покрытия и днища
5. Бетон М300 Объем 13,1 м³.

Нач.отд.	Мрыкин		22.4.84	03.005-6.1. ч2 32
Зам.н.отд.	Щербаков		2.4.84	
Н.контр.	Маслова		23.5.84	
Рук.гр.	Гун		23.5.84	Монолитный участок 11 в убежищах III класса
Вед.инж.	Маслова		23.5.84	
Инженер	Земляк		20.4.84	
Ст.техн.	[illegible]		[illegible]	

Стадия	Лист	Листов

в/ч 14262

Ведомость металла на монолитный участок II

Марка элемента	Поз.	Эскиз	Сечение, мм	Длина, мм	Кол., шт.	Общая длина, м
К303		03.005-6.1. ч2 64	10А-III	4350	12	52.2
			12А-III	7380		88.6
К292		03.005-6.1. ч2 62	10А-III	11710	20	234.2
К293		То же	12А-III	4240	6	25.40
			10А-III	10720		64.3
К230		03.005-6.1. ч2 46	10А-III	4230	20	84.6
			12А-III	1960		39.2
К231		То же	10А-III	6810	20	136.2
К228		"	12А-III	2400	8	19.2
			10А-III	2720		21.8
К229		"	12А-III	1950	5	9.8
			10А-III	1160		5.8
Отдельные стержни	1	1680	10А-III	1680	90	151.2
	2	390 А50 1630	10А-III	2000	24	48.0
	3	2030	10А-III	2030	18	36.5
	4	3330	10А-III	3330	8	26.2
	5	3380	10А-III	3380	8	27.0
	6	350 К50 350	10А-III	990	9	8.9
	7	350 К50 456	10А-III	1190	9	10.7
	8	348 К100 478	12А-III	1230	8	9.8
	9	348	10А-III	340	16	5.4
	10	390 А50 3520	10А-III	3890	2	7.8
	11	100 К100 3530	12А-III	3600	2	7.2
МН3		03.005-6.2 82	-8×80	2100	3	6.3
			-5×50	750		2.3

Выборка металла на монолитный участок II

Сортамент, ГОСТ	Сечение, мм	Общая длина, м	Масса 1 м, кг	Общая масса, кг
Горячекатаная арматурная сталь кл. А-III ГОСТ 5781-82	12А III	199.2	0.888	176.9
	10А III	922.8	0.617	569.4
	Итого:			746.3
Сталь прокатная полосовая ГОСТ 103-76	-8×80	6.3	5.02	31.6
	-5×50	2.3	1.96	4.5
В ст3 пс6 ГОСТ 535-79	Итого:			36.1

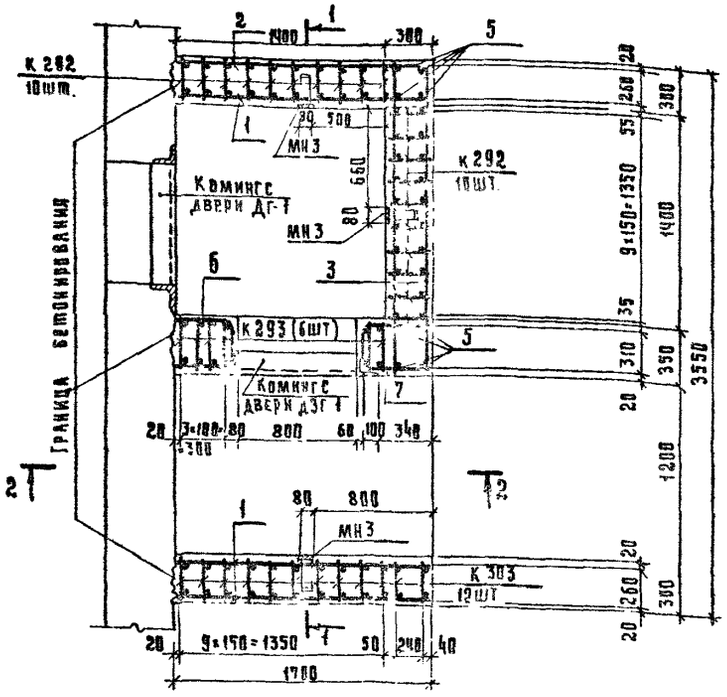

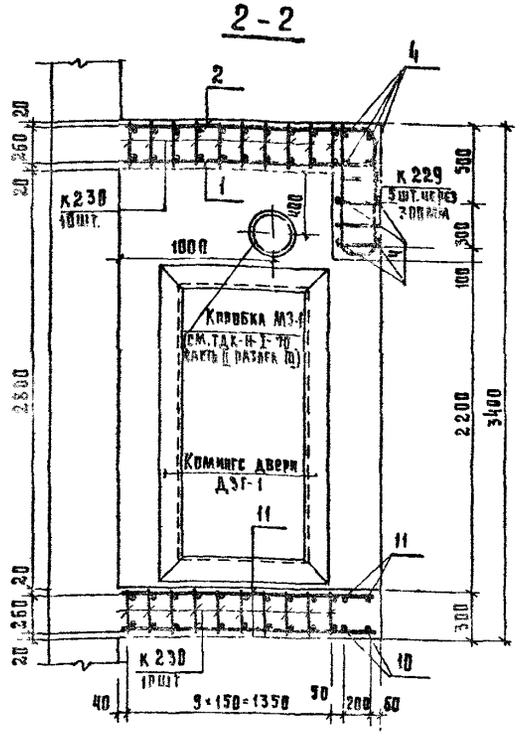

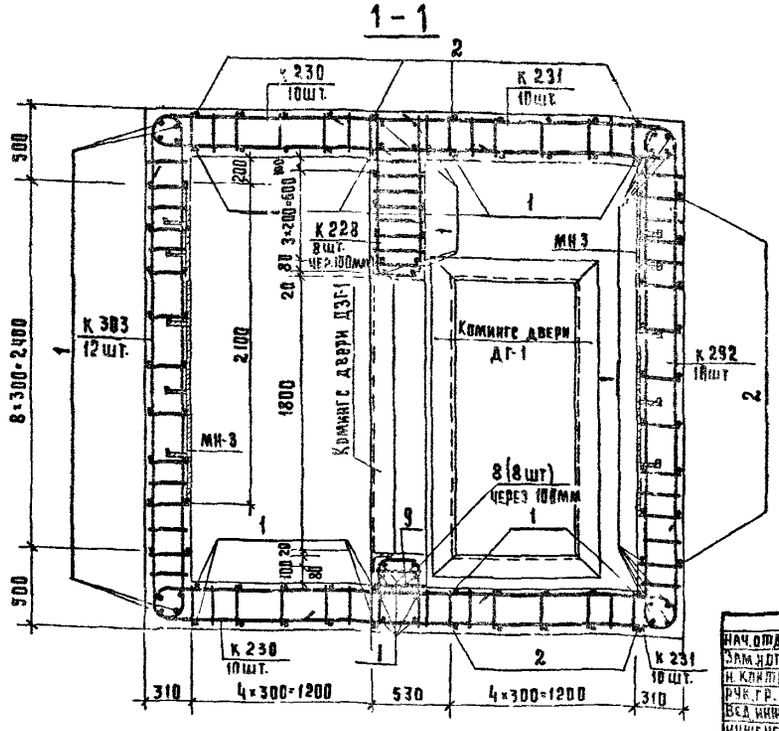

1. Расположение ~~монолитного~~ участка см. докум. 03.005-60 23
2. Бетонирование производить после установки закладных изделий коминге двери ДЗГ-1 и коробки М3-1. При установке коробки М3-1 арматуру вырезать по месту и восстановить по контуру.
3. В месте примыкания монолитного участка в стене убежища предусмотреть выпуски из арматуры ф10А-III
4. Стержни плоских каркасов К293 большего диаметра ориентировать к наружной грани стены.
5. Бетон М300. Объем. 9.1м³

Нач.отд	Мрыкин	Подпись	
Зам.нач	Щербаков		
Н.контр	Масалова		
Рук.гр.	Гэн		
Вед.инж.	Масалова		
Инженер	Земляк		
Ст.техн.	Ананьева		

03 005-6.1. ч.2 33

Монолитный участок II в убежищах IV класса

Стадия	Лист	Листов

в/ч 14262

Гл. подлинник ИЗДАНИЯ ГПИ ВЗАМЕН ИНВ. №
ИНВ. №
gost.e-ecolog.ru