ТИПОВОЙ ПРОЕКТ

701-4-164с.88

Главный производственный корпус

холодильника из легких металлических конструкцийемкостью 500 т единовременного хранения

Строительные изделия

2570-1/КЖ2

Привязан:

24/11

Инв. №

ТИПОВОЙ ПРОЕКТ
701-4-161с.88

Главный производственный корпус
холодильника из лёгких металлических конструкций ёмкостью 500т
единовременного хранения

АЛЬБОМ IУ

Строительные изделия

Разработан проектным институтом
Гипромясомолпромом
совместно с ЦНИИпромзданий и
ЦНИИпроектстальконструкция

Проект утвержден и введен
в действие Госагропромом СССР
Приказ № 20А от "20" МАЯ 1988 г.

Главный инженер Гипромясомолпрома — В.Н. Нараев
Главный инженер проекта — Г.М. Данилова

2570-1/КНН

Привязан:

25/III

Альбом


| Обозначение | Наименование | Стр. | Примеч. |
|---|---|---|---|
| КЖ.И 00 | Содержание | 2 | |
| ТУ | Технические условия | 3 | |
| -1 | Изделие закладное М1 | 4 | |
| -2 | М2 | 5 | |
| -3 | Анкер А1 | 4 | |
| -4 | Изделие соединительное МС1 | 6 | |
| -5 | МС2 | 6 | |
| -6 | Сетка арматурная С1 | 7 | |
| -7 | С2 | 8 | |
| -8 | С3 | 8 | |
| -9 | С4 | 9 | |
| -10 | С5 | 9 | |
| -11 | Анкер А3 | 10 | |
| -12 | А2 | 10 | |

| Обозначение | Наименование | Стр. | Примеч. |
|---|---|---|---|


Взам. инв. N | Подпись дата | Инв. N подл. | т.2570-1-КЖ.И

Привязан

Инв. N подл.

| Должность | Фамилия | Подпись | Дата |
|---|---|---|---|
| Исполн. | Карасева | | |
| Рук. гр. | Крашенинникова | | |
| Гл. спец. | Копылов | | |
| Гл. констр. | Авдеев | | |
| Нач. отд. | Кудряшов | | |

2570-1-КЖН. 00

Содержание

| Стадия | Масса | Масштаб |
|---|---|---|
| РП | | |

МОСКВА 1988 г

Альбом

3

# Технические условия

1. Изготовление арматурных и закладных деталей производить в соответствии с требованиями ГОСТ 10922-75 Арматурные изделия и закладные детали сварные для железобетонных конструкций. Технические требования и методы испытаний и „Инструкция по сварке соединений арматурных и закладных деталей железобетонных конструкций" СН 393-78.
2. Арматурные сетки следует изготавливать с помощью контактной точечной сварки. Сварку сеток производить во всех точках пересечения стержней.
3. Электросварку выполнять электродами типа Э42 по ГОСТ 9467-75*.
4. Высота сварных швов принята $h_ш$ = 6 мм, кроме оговоренных.
5. Защиту от коррозии стальных закладных и соединительных изделий осуществлять в соответствии со СН и П 2.03.11-85 цинковым покрытием толщиной не менее 120 мкм при металлизации распылением, 50 мкм при горячем цинковании и 30 мкм — гальваническим способом.

| Должность | Фамилия | Подпись | Дата |
|---|---|---|---|
| Ст. инж. | Кранц | | |
| Рук. гр. | Крашенинникова | | |
| Гл. констр. | Авдеев | | |
| Нач. отд. | Кудрявцев | | |
| Н. контр. | Авдеев | | |

Привязан:

Инв. №

2570-1- КЖИ. ТУ

Технические условия

| Стадия | Масса | Масштаб |
|---|---|---|
| РП | | |

Лист 1 | Листов 1

Госагропром СССР
Гипромясомолпро
г. Москва 1988

Инв. № подл. | Подпись и дата | Взам. инв. №
Тп 2570-1-КЖИ

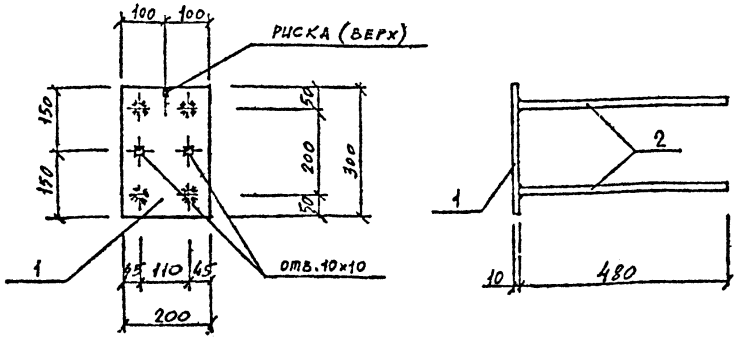


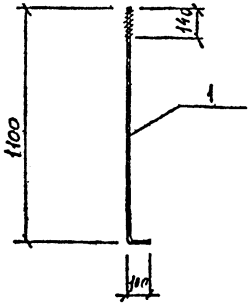


| Формат | Зона | Поз. | Обозначение | Наименование | Кол | Примечание |
|---|---|---|---|---|---|---|
| | | | | Документация | | |
| А3 | | | КЖИ-ТУ | Технические условия | | — |
| | | | | Детали | | |
| Б.Ч | | 1 | -01 | Лист $\frac{Б-260\times10\ ГОСТ\ 17703-74^*}{В\ ст\ 3кп\ 2\ ГОСТ\ 380-71^*}$ $l=300$ | 1 | 4,8кг |
| Б.Ч | | 2 | -02 | ф14АIII ГОСТ 5781-82* $l=480$ | 4 | 0,6кг |

| Формат | Зона | Поз. | Обозначение | Наименование | Кол | Примечание |
|---|---|---|---|---|---|---|
| | | | | Документация | | |
| А3 | | | КЖИ-ТУ | Технические условия | | |
| | | | | Детали | | |
| | | 1 | -01 | ф24АI ГОСТ 2590-71, $l=1200$ | 1 | 4,3кг |

Привязан:

Инв. №

| Должн. | Фамилия | Подпись | Дата |
|---|---|---|---|
| Ст. инж | Романова | | |
| Рук. гр. | Крашенинникова | | |
| Нач. отд. | Кудряшов | | |
| Н. контр | Авдеев | | |

2570-1- КЖИ.-1

Изделие закладное М 1

| Стадия | Масса | Масштаб |
|---|---|---|
| Р.П. | 7,2 | 1:10 |

Лист 1 Листов 1

Госагропром СССР Гипромясомолпром г. Москва 1987г.

Копировал Формат А4

Инв. № подл. | Подпись и дата | Взам. инв. №

Привязан:

Инв. №

| Должн. | Фамилия | Подпись | Дата |
|---|---|---|---|
| Ст. инж | Романова | | |
| Рук. гр. | Крашенинникова | | |
| Гл. конст. | Авдеев | | |
| Н. отд. | Кудряшов | | |
| Н. контр | Авдеев | | |

2570-1- КЖИ.-3

Анкер А 1

| Стадия | Масса | Масштаб |
|---|---|---|
| Р.П. | 4,3 | 1:20 |

Лист 1 Листов 1

Госагропром СССР Гипромясомолпром г. Москва 1988г.

Копировал Формат А4

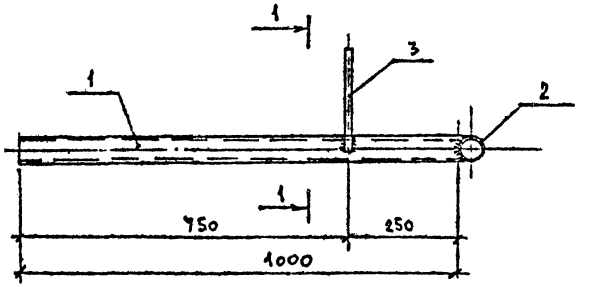


1 - 1

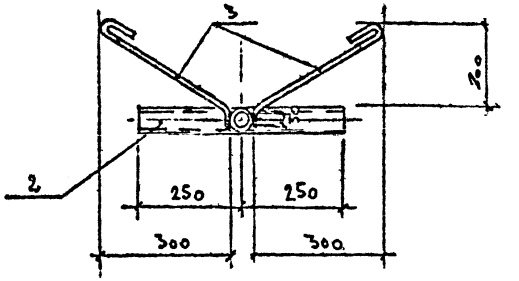


| Формат | Зона | Поз. | Обозначение | Наименование | Кол. | |
|---|---|---|---|---|---|---|
| | | | | Документация | | |
| | | | КЖ.И ТУ | Технические условия | | |
| | | | | Детали | | |
| Б.Ч | | 1 | -01 | Труба 27х2,5х1000 ГОСТ 10704-76 / Вст 5пс 2 ГОСТ 380-71* | 1 | 3.4кг |
| Б.Ч | | 2 | -02 | Труба 57х2,5х500 ГОСТ 10704-76 / Вст 5пс 2 ГОСТ 380-71* | 1 | 1.7кг |
| Б.Ч | | 3 | -03 | Ф10АI ГОСТ 5781-82* ℓ=550 | 2 | 6.4кг |

Инв. № подл. | Подпись и дата | Взам. инв. № 2570-1-АОВ

| Должн. | Фамилия | Подпись | Дата |
|---|---|---|---|
| Ст.инж | Кранц | | |
| Рук.гр. | Крапивницкова | | |
| Гл.констр. | Авдеев | | |
| Нач.отд. | Кудрявцев | | |
| Н.контр. | Авдеев | | |

2570-1-КЖ.И-2

Изделие закладное М2

| Стадия | Масса | Масштаб |
|---|---|---|
| Р.П. | 17.9кг | 1:10 |
| Лист 1 | Листов 1 | |

ГОСАГРОПРОМ СССР Гипромясомолпром г. Москва

Формат А4

Альбом

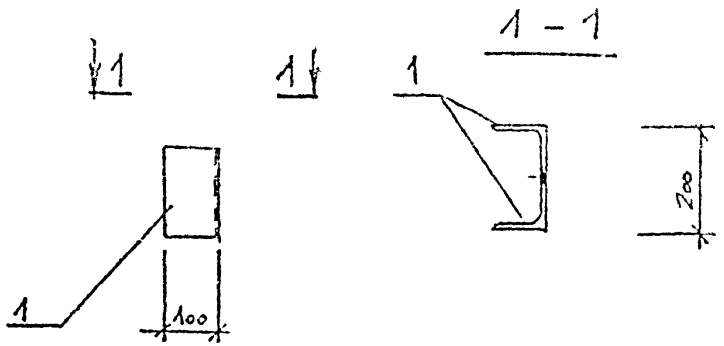


| Формат | Зона | Поз. | Обозначение | Наименование | Кол. | Прим. |
|---|---|---|---|---|---|---|
| | | | | Документация | | |
| А3 | | | КЖ.И. ТУ | Технические условия | | |
| | | | | Детали | | |
| Б4 | | 1 | -01 | Уголок 100х7 ГОСТ 8509-72 / Вст3кп2 ГОСТ 380-71* L=170 | 2 | 1,8 кг |

Привязан

Инв. №

| Должн. | Фамилия | Подп. | Дата |
|---|---|---|---|
| Ст.инж. | Селезнева | | |
| Рук.гр. | Крашенинникова | | |
| Гл.конст | Авдеев | | |
| Нач.отд. | Кудряшов | | |
| Н.контр. | Авдеев | | |

2570-1-КЖ.И.-4

Изделие соединительное МС1

| Стадия | Масса | Масштаб |
|---|---|---|
| Р.П | 3,6 кг | 1:10 |
| Лист 1 | Листов 1 | |

Госагропром СССР Гипромясомолпром г. Москва 1987 г

Формат А4

| Формат | Зона | Поз. | Обозначение | Наименование | Кол. | Прим. |
|---|---|---|---|---|---|---|
| | | | | Документация | | |
| А3 | | | КЖ.И. ТУ | Технические условия | | |
| | | | | Детали | | |
| Б4 | | | -01 | Лист 10х100 ГОСТ 19903-74* / Вст3кп2 ГОСТ 380-71* L=200 | 1 | 1,6 кг |

Привязан

Инв. №

| Должн. | Фамилия | Подп. | Дата |
|---|---|---|---|
| Ст.инж. | Селезнева | | |
| Рук.гр. | Крашенинникова | | |
| Гл.конст | Авдеев | | |
| Нач.отд. | Кудряшов | | |
| Н.контр. | Авдеев | | |

2570-1-КЖ.И.-5

Изделие соединительное МС2

| Стадия | Масса | Масштаб |
|---|---|---|
| Р.П | 1,6 кг | 1:10 |
| Лист 1 | Листов 1 | |

Госагропром СССР Гипромясомолпром г. Москва 1988 г

Формат А4

Альбом

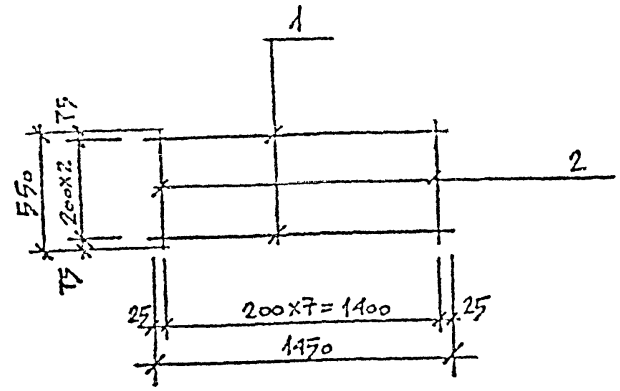


| Формат | Зона | Поз. | Обозначение | Наименование | Кол. | Прим. |
|---|---|---|---|---|---|---|
| | | | | Документация | | |
| А4 | | | КЖИ.ТУ | Технические условия | | |
| | | | | Детали | | |
| | | | | ⌀10 AII ГОСТ 5781-82* | | |
| Б4 | | 1 | -01 | L = 1450 | 7 | 989 кг |
| Б2 | | 2 | -02 | L = 550 | 8 | 0,34 кг |

Привязан

Инв. № подл. | Подп. и дата | Взам. инв. №

| Должн. | Фамилия | Подп. | Дата |
|---|---|---|---|
| Гл. инж. | Селезнев | | |
| Рук. гр. | Арутюнян | | |
| Гл. конст. | Дегтев | | |
| Нач. отд. | Кулешов | | |
| Н. контр. | Авдеев | | |

2570-1- КЖИ-6

Сетка арматурная С1

| Стадия | Масса | Масштаб |
|---|---|---|
| Р.П. | 5,4 кг | 1:20 |
| Лист | Листов | |

ГОСАГРОПРОМ СССР
Гипромясомолпром
г. Москва 1987г

Альбом



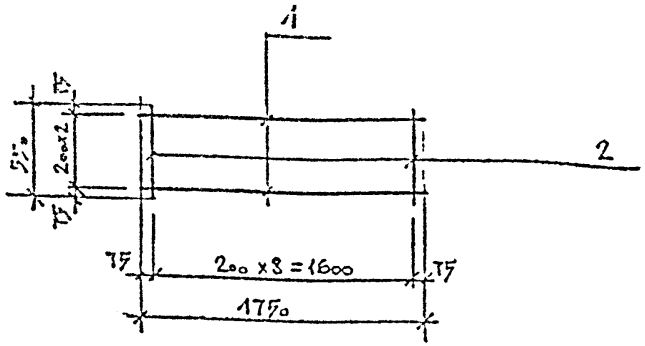


| Формат | Зона | Поз. | Обозначение | Наименование | Кол. | Прим. |
|---|---|---|---|---|---|---|
| | | | | Документация | | |
| А3 | | | КЖ.И.ТУ | Технические условия | | |
| | | | | Детали | | |
| | | | | ⌀10 А II ГОСТ 5781-82* | | |
| Б.Н | | 1 | -01 | l = 1750 | 3 | 1,08 кг |
| Б.Н | | 2 | -02 | l = 550 | 9 | 0,34 кг |

Привязан:

Инв. №

Взам. инв. №

Подпись и дата

Инв. № подл.

Тп.2570-1-КЖИ

| Должн. | Фамилия | Подпись | Дата |
|---|---|---|---|
| Ст. инж. | Селезнева | | |
| Рук. гр. | Крашенинникова | | |
| Гл. конст. | Авдеев | | |
| Нач. отд. | Кудряшов | | |
| Н. контр. | Авдеев | | |

2570-1-КЖИ. 7

Сетка арматурная С 2

| Стадия | Масса | Масштаб |
|---|---|---|
| РП | 6,7 кг | |
| Лист | Листов | |

Госагропром СССР
Гипромясомолпром
г. Москва 1988г.

Формат А4



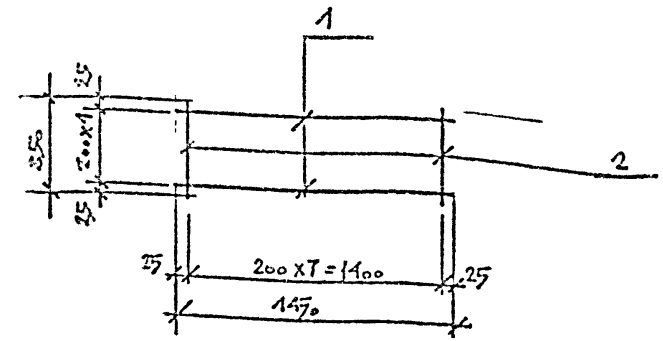


| Формат | Зона | Поз. | Обозначение | Наименование | Кол. | Прим. |
|---|---|---|---|---|---|---|
| | | | | Документация | | |
| А3 | | | КЖ.И.ТУ | Технические условия | | |
| | | | | Детали | | |
| | | | | ⌀10 А II ГОСТ 5781-82* | | |
| Б.Н | | 1 | -01 | l = 1450 | 5 | 0,9 кг |
| Б.Н | | 2 | -02 | l = 850 | 8 | 0,52 кг |

Привязан:

Инв. №

Взам. инв. №

Подпись и дата

Инв. № подл.

Тп.2570-1-КЖИ

| Должн. | Фамилия | Подпись | Дата |
|---|---|---|---|
| Ст. инж. | Селезнева | | |
| Рук. груп. | Крашенинникова | | |
| Гл. конст. | Авдеев | | |
| Нач. отд. | Кудряшов | | |
| Н. контр. | Авдеев | | |

2570-1-КЖИ. 8

Сетка арматурная С 3

| Стадия | Масса | Масштаб |
|---|---|---|
| РП | 8,7 кг | |
| Лист | Листов | |

Госагропром СССР
Гипромясомолпром
г. Москва 1988г.

Формат А4

Альбом



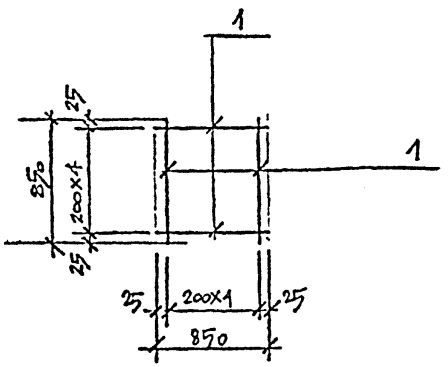


| Формат | Зона | Поз. | Обозначение | Наименование | Кол. | Прим. |
|---|---|---|---|---|---|---|
| | | | | Документация | | |
| А3 | | | КЖИ.ТУ | Технические условия | | |
| | | | | Детали | | |
| | | | | ф10 AII ГОСТ 5781-82* | | |
| Б4 | | 1 | -01 | l = 850 | 10 | 0,52 кг |

Привязан

Инв. № подл.

| Должн. | Фамилия | Подп. | Дата |
|---|---|---|---|
| Ст. инж. | Селезнева | | |
| Рук. гр. | Крашенинникова | | |
| Гл. конс. | Авдеев | | |
| Нач. отд. | Кудряшов | | |
| Н. контр. | Авдеев | | |

2570-1-КЖИ.9

Сетка арматурная С4

| Стадия | Масса | Масштаб |
|---|---|---|
| Р | 5,2 кг | |
| Лист | Листов | |

Госагропром СССР Гипромясомолпром г. Москва 1983 г

Инв. № подл. | Подп. и дата | Тп 2570-1-КЖИ



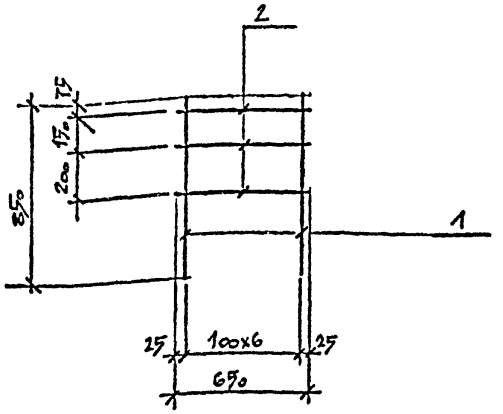


| Формат | Зона | Поз. | Обозначение | Наименование | Кол. | Прим. |
|---|---|---|---|---|---|---|
| | | | | Документация | | |
| А3 | | | КЖИ.ТУ | Технические условия | | |
| | | | | Детали | | |
| | | | | ф10 AII ГОСТ 5781-82* | | |
| Б4 | | 1 | -01 | l = 850 | 7 | 0,52 кг |
| | | | | ф8 AI ГОСТ 5781-82* | | |
| Б4 | | 2 | -02 | l = 650 | 3 | 0,26 кг |

Привязан

Инв. №

| Должн. | Фамилия | Подпись | Дата |
|---|---|---|---|
| Ст. инж. | Селезнева | | |
| Рук. грэп. | Крашенинникова | | |
| Гл. конс. | Авдеев | | |
| Нач. отд. | Кудряшов | | |
| Н. контр. | Авдеев | | |

2570-1 КЖ.И.-10

Сетка арматурная С5

| Стадия | Масса | Масштаб |
|---|---|---|
| РП | 4,42 кг | |
| Лист | Листов | |

Госагропром СССР Гипромясомолпром г. Москва 1983 г

Инв. № подл. | Подпись и дата | Взам. инв. № | Тп 2570-1-КЖИ

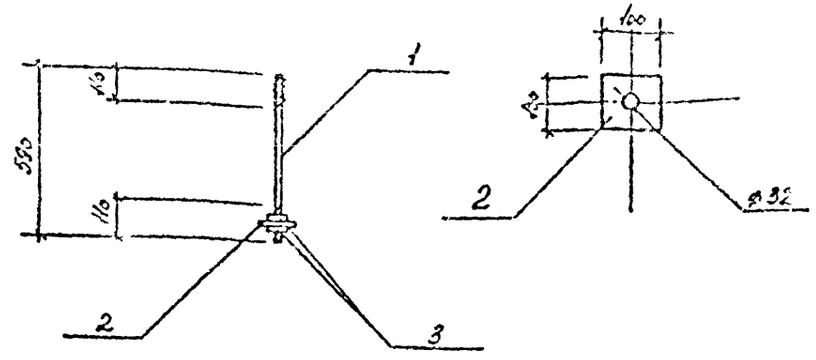


| Формат | Зона | Позиц. | Обозначение | Наименование | Кол. | Прим. |
|---|---|---|---|---|---|---|
| | | | | Документация | | |
| А3 | | | КЖ.И.-74 | Технические условия | | |
| | | | | Детали | | |
| Б.Ч | | 1 | -01 | Ø24 AI ГОСТ 2590-71* l=590 | 1 | 2,12 кг |
| Б.Ч | | 2 | -02 | Лист Б-II х100 ГОСТ 19903-74* Вст3пс6-1 ТУ 14-1-3023-80 l=100 | 1 | 1,41 кг |
| Б.Ч | | 3 | -03 | Сайка 2М24-6Н.5 ГОСТ 5915-70 | 2 | 0,1 кг |

Привязан

Инв. №

| Должн. | Фамилия | Подп. | Дата |
|---|---|---|---|
| Инженер | Фролов | | |
| Инженер | Петрова | | |
| Рук.гр. | Онищенкова | | |
| Гл.конс. | Авдеев | | |
| Н.отд. | Куприцов | | |
| Н.контр. | Авдеев | | |

2570-1-КЖ.И.11

Анкер А3

| Стадия | Масса | Масштаб |
|---|---|---|
| Р | 3,73 кг | 1:20 1:10 |
| Лист | Листов | |

Госагропром СССР Гипромясомолпром г. Москва 1988г.

Формат А4

gost-e-ecolog.ru



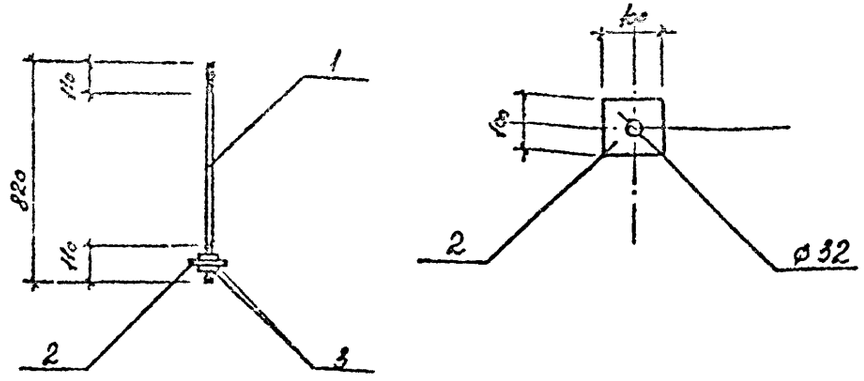


| Форм | Зона | Позиц. | Обозначение | Наименование | Кол. | Прим. |
|---|---|---|---|---|---|---|
| | | | | Документация | | |
| А3 | | | КЖ.И.-74 | Технические условия | | |
| | | | | Детали | | |
| Б.Ч | | 1 | -01 | Ø24 AI ГОСТ 2590-71* l=820 | 1 | 2,95 кг |
| Б.Ч | | 2 | -02 | Лист Б-II х140 ГОСТ 19903-74* Вст3пс6-1 ТУ 14-1-3023-80 l=100 | 1 | 1,11 кг |
| Б.Ч | | 3 | -03 | Сайка 2М24-6Н.5 ГОСТ 5915-70 | 2 | 0,1 кг |

Привязан

Инв. №

| Должн. | Фамилия | Подп. | Дата |
|---|---|---|---|
| Инженер | Фролов | | |
| Инженер | Петрова | | |
| Рук.гр. | Онищенкова | | |
| Гл.конс. | Авдеев | | |
| Н.отд. | Куприцов | | |
| Н.контр. | Авдеев | | |

2570-1-КЖ.И.12

Анкер А2

| Стадия | Масса | Масштаб |
|---|---|---|
| Р | 4,56 кг | 1:20 1:10 |
| Лист | Листов | |

Госагропром СССР Гипромясомолпром г. Москва 1988г.