КАТАЛОГ
УНИФИЦИРОВАННЫХ
ИНДУСТРИАЛЬНЫХ
ИЗДЕЛИЙ ДЛЯ
СТРОИТЕЛЬСТВА
В г. МОСКВЕ

РИ 2303-86

СБОРНЫЕ ЖЕЛЕЗОБЕТОННЫЕ ПЛИТЫ ПЕРЕКРЫТИЯ КАНАЛОВ И КАМЕР ВОДОСТОЧНЫХ И КАНАЛИЗАЦИОННЫХ СЕТЕЙ

РАБОЧИЕ ЧЕРТЕЖИ ИЗДЕЛИЙ

МОСКВА — 1986

gost.e-ecolog.ru

Мосгорисполком
ГлавАПУ МОСИНЖПРОЕКТ

РК 2303-86

СБОРНЫЕ ЖЕЛЕЗОБЕТОННЫЕ ПЛИТЫ ПЕРЕКРЫТИЯ КАНАЛОВ И КАМЕР ВОДОСТОЧНЫХ И КАНАЛИЗАЦИОННЫХ СЕТЕЙ

РАБОЧИЕ ЧЕРТЕЖИ ИЗДЕЛИЙ

Утверждены
решением Исполкома Моссовета
№ 43/35 от 19/X-73 г.
Откорректированы
в соответствии с договором № 86-6723
Введен в действие указанием по институту
№ 42а от 15 декабря 1986 г

Заказ № 86-6723

Самохвалов
Козеева
Афонин

Зам. глав. инж. института
Руководитель сектора
Глав. инж. проекта

Мосинжпроект
Проектный сектор

Наименование	Стр.
Пояснительная записка	4-6
Основные показатели сборных железобетонных элементов	7-8
Схема испытания сборных железобетонных элементов	9
Опалубочный чертеж плит перекрытия ВП-16-6 ÷ ВП-34-12	10
Опалубочный чертеж плит перекрытия ВП-37-12 ÷ ВП-55-6	11
Опалубочный чертеж плит перекрытия ВП-16-18 ÷ ВП-40-18	12
Опалубочный чертеж плит перекрытия ВП-25-12к ÷ ВП-46-12к	13
Опалубочный чертеж плит перекрытия ВП-25-18к ÷ ВП-40-18к	14
Опалубочный чертеж плит перекрытия ВПН-49-10, ВПН-49-10у	15
Армирование плиты перекрытия ВП-16-6. Разрезы	16
Армирование плиты перекрытия ВП-16-6. Арматурные изделия	17
Армирование плиты перекрытия ВП-19-6. Разрезы	18
Армирование плиты перекрытия ВП-19-6. Арматурные изделия	19
Армирование плиты перекрытия ВП-22-6. Разрезы	20
Армирование плиты перекрытия ВП-22-6. Арматурные изделия	21
Армирование плиты перекрытия ВП-25-12. Разрезы	22
Армирование плиты перекрытия ВП-25-12. Арматурные изделия	23
Армирование плиты перекрытия ВП-28-12. Разрезы	24
Армирование плиты перекрытия ВП-28-12. Арматурные изделия	25
Армирование плиты перекрытия ВП-31-12. Разрезы	26
Армирование плиты перекрытия ВП-31-12. Арматурные изделия	27

Наименование	Стр.
Армирование плиты перекрытия ВП-34-12. Разрезы	28
Армирование плиты перекрытия ВП-34-12. Арматурные изделия	29
Армирование плиты перекрытия ВП-37-12. Разрезы	30
Армирование плиты перекрытия ВП-37-12. Арматурные изделия	31
Армирование плиты перекрытия ВП-40-12. Разрезы	32
Армирование плиты перекрытия ВП-40-12. Арматурные изделия	33
Армирование плиты перекрытия ВП-43-12. Разрезы	34
Армирование плиты перекрытия ВП-43-12. Арматурные изделия	35
Армирование плиты перекрытия ВП-46-12. Разрезы	36
Армирование плиты перекрытия ВП-46-12. Арматурные изделия	37
Армирование плиты перекрытия ВП-49-6. Разрезы	38
Армирование плиты перекрытия ВП-49-6. Арматурные изделия	39
Армирование плиты перекрытия ВП-55-6. Разрезы	40
Армирование плиты перекрытия ВП-55-6. Арматурные изделия	41
Армирование плиты перекрытия ВП-16-18. Разрезы	42
Армирование плиты перекрытия ВП-16-18. Арматурные изделия	43

			Сборные железобетонные плиты перекрытия каналов и камер водосточных и канализационных сетей
Нач. отд.	Козеева		Содержание
Гл. инж.	Афонин		
ГИП	Шапин		

РК 2303-86		
Стадия	Масса	Арх. №
Р.Ч.		14458а взамен 14458
ОНСК	МОСИНЖПРОЕКТ г. Москва	

Наименование	Стр.
Армирование плиты перекрытия ВП-19-18. Разрезы	44
Армирование плиты перекрытия ВП-19-18. Арматурные изделия	45
Армирование плиты перекрытия ВП-22-18. Разрезы	46
Армирование плиты перекрытия ВП-22-18. Арматурные изделия	47
Армирование плиты перекрытия ВП-25-18. Разрезы	48
Армирование плиты перекрытия ВП-25-18. Арматурные изделия	49
Армирование плиты перекрытия ВП-28-18. Разрезы	50
Армирование плиты перекрытия ВП-28-18. Арматурные изделия	51
Армирование плиты перекрытия ВП-34-18. Разрезы	52
Армирование плиты перекрытия ВП-34-18. Арматурные изделия	53
Армирование плиты перекрытия ВП-40-18. Разрезы	54
Армирование плиты перекрытия ВП-40-18. Арматурные изделия	55
Армирование плиты перекрытия ВП-25-12к. Разрезы	56
Армирование плиты перекрытия ВП-25-12к. Арматурные изделия	57
Армирование плиты перекрытия ВП-28-12к. Разрезы	58
Армирование плиты перекрытия ВП-28-12к. Арматурные изделия	59
Армирование плиты перекрытия ВП-34-12к. Разрезы	60
Армирование плиты перекрытия ВП-34-12к. Арматурные изделия	61
Армирование плиты перекрытия ВП-40-12к. Разрезы	62
Армирование плиты перекрытия ВП-40-12к. Арматурные изделия	63
Армирование плиты перекрытия ВП-46-12к. Разрезы	64
Армирование плиты перекрытия ВП-46-12к. Арматурные изделия	65

Наименование	Стр.
Армирование плиты перекрытия ВП-25-18к. Разрезы	66
Армирование плиты перекрытия ВП-25-18к. Арматурные изделия	67
Армирование плиты перекрытия ВП-28-18к. Разрезы	68
Армирование плиты перекрытия ВП-28-18к. Арматурные изделия	69
Армирование плиты перекрытия ВП-34-18к. Разрезы	70
Армирование плиты перекрытия ВП-34-18к. Арматурные изделия	71
Армирование плиты перекрытия ВП-40-18к. Разрезы	72
Армирование плиты перекрытия ВП-40-18к. Арматурные изделия	73
Армирование плиты перекрытия ВПН-49-10. Разрезы	74
Армирование плиты перекрытия ВПН-49-10. Арматурные изделия	75
Армирование плиты перекрытия ВПН-49-10у. Разрезы	76
Армирование плиты перекрытия ВПН-49-10у. Арматурные изделия	77

Содержание

I. ОБЩАЯ ЧАСТЬ

Территориальным каталогом для строительства в г. Москве разделом 2, части "Инженерные сооружения и коммуникации", сборника ТК I-5 предусматривается изготовление плит перекрытия, предназначенных для сооружения водосточных и канализационных каналов большого сечения и камер на них. Рабочие чертежи плит перекрытия представлены в альбоме РК 2303-83. В настоящем альбоме РК 2303-86 представлены рабочие чертежи плит перекрытия, частично откорректированные с учетом технологических особенностей заводов-изготовителей и изменений нормативных документов (введение в действие с I января 1986 г. СНиП'а 2.05.03-84 "Мосты и трубы"). Альбом также дополнен рабочими чертежами двух плит перекрытия.

2. КОНСТРУКТИВНАЯ ХАРАКТЕРИСТИКА ИЗДЕЛИЙ

В составе альбома приведены рабочие чертежи плит перекрытия каналов и камер водосточных и канализационных сетей.

Предусмотрено 22 марки плоских плит: I5 плит без отверстий и 7 плит с отверстием для горловины, а также 9 плит с опорными выступами, служащих для восприятия горизонтального распора. Плиты с опорными выступами могут применяться в камерах и общих городских коллекторах.

Для возможности устройства спуска в камеру или коллектор 4 плиты с выступами запроектированы с отверстиями. Плиты имеют длину от I600 мм до 5500 мм. Ширина плит в зависимости от длины и назначения меняется от 600 мм до I800 мм. Плиты перекрытия имеют шпонку для лучшего объединения друг с другом.

Включенные в альбом плиты ВПН-49-I0 и ВПН-49-I0у разработаны с учетом имеющейся технологической оснастки и производства на заводе ЖБИ № 22.

Максимальная масса плит составляет примерно 5 тонн.

3. ТЕХНИЧЕСКИЕ ТРЕБОВАНИЯ

3.I. Конструкции приняты из тяжелого бетона, соответствующего ГОСТ 25I92-82. Класс бетона по прочности на сжатие принят В 22,5. Марка бетона по морозостойкости принята F 75. Водонепроницаемость бетона плит должна соответствовать марке водонепроницаемости W-4.

3.2. Материалы для приготовления бетона должны соответствовать действующим стандартам или техническим условиям на эти материалы.

3.3. Величина отпускной прочности бетона изделий должна быть не менее 90% в зимнее время и не менее 70% в летнее время.

3.4. Арматура принята класса А-I и А-III по ГОСТ 578I-82, класса Вр-I по ГОСТ 6727-80. Для подъемных (монтажных) петель следует принять горячекатанную арматурную сталь класса Ас-II марки I0ГТ и класса А-I марок ВСт3сп2 и ВСт3пс2. В случае, если возможен монтаж конструкций при расчетной зимней температуре ниже минус 40°С, для монтажных петель не допускается применять сталь марки ВСт3пс2.

3.5. Армирование железобетонных элементов предусмотрено сварными сетками и каркасами, объединяемыми в пространственный каркас при помощи сварочных клещей или вязальной проволоки.

3.6. Толщина защитного слоя рабочей арматуры принята 20 мм, для распределительной - I5 мм.

3.7. Проектное положение арматурных изделий и толщину защитного слоя бетона следует фиксировать при помощи бетонных или пластмассовых фиксаторов. Фиксация расстояния между сетками обеспечивается при помощи плоских каркасов.

3.8. Плиты перекрытия предусматривается изготовлять в стальных формах, удовлетворяющих требованиям ГОСТ I8886-73*.

3.9. При изготовлении железобетонных изделий допускаемые отклонения от проектных размеров не должны превышать по длине и ширине ±I0 мм, толщине и размерам вырезов и выступов ±5 мм. Разность длин диагоналей изделий не должна превышать 8 мм.

3.I0. Обнажение арматуры на поверхности изделий не допускается.

3.II. В бетоне изделий, поставляемых потребителю не допускается образование трещин, кроме усадочных, ширина которых не должна превышать 0,I мм.

3.I2. Изготовление арматурных изделий должно производиться в

				Сборные железобетонные плиты перекрытия каналов и камер водосточных и канализационных сетей	РК 2303-86		
					Стадия	Масса	Арх.№
Нач.отд	Козеева				Р.ч.		I4460а взамен I4460
Гл.спец	Афонин						
				Пояснительная записка	ОИСК	МОСИНИПРОЕКТ г.Москва	

соответствии с требованиями ГОСТ 10922-75 "Арматурные изделия и закладные детали сварные для железобетонных конструкций. Технические требования и методы испытаний" и "Инструкции по сварке соединений арматуры и закладных деталей железобетонных конструкций" (СН-393-78).

3.13. Арматурные изделия следует изготавливать с помощью контактной точечной сварки на многоточечных и одноточечных машинах.

4. ПРАВИЛА ПРИЕМКИ

4.1. Изделия должны приниматься техническим контролем предприятия-изготовителя в соответствии с требованиями ГОСТ 13015.1-81 и техническими требованиями, приведенными в настоящих технических описаниях.

4.2. Приемка изделий должна производиться партиями не менее 5 изделий.

4.3. Геометрические размеры, формы, качество поверхностей следует проверять осмотром и измерением.

4.4. Отпускная прочность бетона, прочность бетона по морозостойкости проверяется по данным лабораторных журналов.

4.5. Результаты приемочного контроля должны быть записаны в журналах ОТК или заводской лаборатории.

5. МЕТОДЫ КОНТРОЛЯ И ИСПЫТАНИЙ, МАРКИРОВКА

5.1. Размеры, непрямолинейность изделий, вес, толщину защитного слоя бетона до арматуры, качество поверхности и внешний вид изделий следует проверять по ГОСТ 13015-75, по ГОСТ 13015.0-83.

5.2. Испытание сварных соединений арматурных изделий и оценка их прочности и качества производится по ГОСТ 10922-75.

5.3. Прочность бетона на сжатие следует определять по ГОСТ 10180-78. Допускается определять фактическую прочность бетона в изделиях ультразвуковым методом по ГОСТ 17624-78 с учетом однородности и прочности бетона.

5.4. Морозостойкость бетона определяется по ГОСТ 10060-76 (не реже одного раза в шесть месяцев).

5.5. Перед началом массового изготовления конструкций и в дальнейшем при их изменении или изменении технологии изготовления должны производиться испытания нагружением, на прочность и трещиностойкость в соответствии с ГОСТ 8829-85. Схемы испытания, величины контрольных разрушающих нагрузок при испытании на прочность и контрольных нагрузок при испытании по ширине раскрытия трещин приведены в альбоме.

5.6. Маркировка изделий должна отвечать требованиям ГОСТ 13015.2-81.

5.7. Маркировка плит перекрытия принята по буквенно-цифровой системе.

Например:

ВП-16-6 - водосточно-канализационные плиты, цифры после буквенного обозначения показывают длину и ширину плиты в дециметрах. Плиты с выступами, предназначенными для применения в камерах, коммуникационных коллекторах и имеют дополнительный индекс "к".

5.8. Предприятие-изготовитель должно сопровождать каждую принятую техническим контролем партию изделий или часть партии паспортом, оформленным в соответствии с ГОСТ 13015.3-81 "Конструкции и изделия бетонные и железобетонные. Документ о качестве".

6. ХРАНЕНИЕ, ТРАНСПОРТИРОВКА И МОНТАЖ ЖЕЛЕЗОБЕТОННЫХ ИЗДЕЛИЙ

6.1. Готовые изделия должны храниться на специально оборудованных складах (площадках) рассортированными по маркам. Изделия, не принятые ОТК, требующие ремонта или дополнительной выдержки бетона, должны храниться отдельно от изделий, принятых ОТК и разрешенных к отпуску. Складирование железобетонных изделий должно производиться не более, чем в 6 ÷ 8 рядов по высоте с постановкой деревянных прокладок.

6.2. Сборные железобетонные изделия должны поставляться с завода-изготовителя к месту монтажа с соблюдением следующих требований:

- изделия должны поставляться на объекты по спецификации, в которой должно быть указано количество изделий каждой марки;
- железобетонные плиты должны быть тщательно раскреплены для предохранения от продольного и поперечного смещения.

6.3. Монтаж железобетонных плит должен производиться

в соответствии с проектом организации работ при соблюдении следующих требований:

а) монтаж железобетонных плит должен производиться за монтажные петли;

б) швы между плитами перекрытия тщательно заполняют цементным раствором.

При хранении, транспортировании и монтаже железобетонных плит помимо требований настоящего альбома необходимо соблюдать требования ГОСТ 13015.4-84, СНиП III-4-80 "Техника безопасности в строительстве".

7. ОСНОВНЫЕ РАСЧЕТНЫЕ ПОЛОЖЕНИЯ

Плиты перекрытия рассчитаны на временную нагрузку по схеме НК-80 при глубине засыпки над верхом 0,2÷4,0 м, за исключением плит ВП-37-12 ÷ ВП-46-12, которые рассчитаны на засыпку 0,2÷6,0 м, и ВПН-49-10у, рассчитанной на засыпку 4,0÷6,0 м. Полезная расчетная нагрузка составляет для плит с засыпкой до 4-х метров - 11,9 тс/м2, для плит с засыпкой до 6 метров - 15,6 тс/м2.

Давление (нормативное) от временной нагрузки определялось в соответствии с СНиП 2.05.03-84 "Мосты и трубы".

Для расчетных нагрузок коэффициенты перегрузок приняты следующими:

- от собственного веса конструкций - 1,1;
- от давления грунта - 1,1;
- от колесной нагрузки НК-80 - 1,1.

Динамический коэффициент для нагрузки по схеме НК-80 принят: $1 + \mu = 1,0$.

Плиты без отверстий рассчитаны как балочные с большим пролетом. Плиты с отверстиями могут применяться как балочные с большим пролетом, а также как опертые по контуру (плита ВП-16-18 рассчитана как балочная в направлении меньшего пролета). Расчетная величина опирания для всех плит принята равной 20 см.

Расчет на прочность плит перекрытия произведен в соответствии с СНиП 2.03.01-84 "Бетонные и железобетонные конструкции".

Эскиз	Марка	Размеры, мм Длина А	Ширина Ш	Высота В	Объем бетона на 1 изд. м³	Масса изделия, т	Расход металла, кг на 1 изделие	на 1 м³ бетона	Нормативная нагрузка	Арх. N N
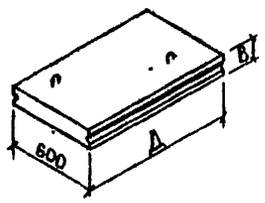	ВП-16-6	1610	600	160	0,15	0,38	17,28	115,2	НК-80. Нзас.=0,2÷4,0м Временная нагрузка по схеме НК-80.	14466а 14470а 14471а
	ВП-19-6	1910	600	160	0,17	0,43	25,16	148,0		14465а 14472а 14473а
	ВП-22-6	2210	600	160	0,20	0,50	38,19	191,0		14465а 14474а 14475а
	ВП-25-12	2520	1200	220	0,65	1,82	49,45	76,1		14465а 14476 14477
	ВП-28-12	2820	1200	220	0,73	1,82	65,37	89,5		14465а 14478 14479
	ВП-31-12	3130	1200	260	0,95	2,38	72,28	76,1		14465а 14480 14481
	ВП-34-12	3430	1200	260	1,04	2,60	100,04	96,2		14465а 14482 14483
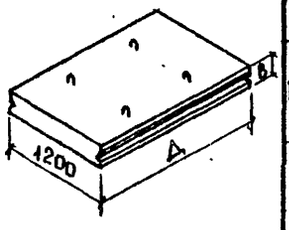	ВП-37-12	3740	1200	320	1,39	3,48	113,11	81,4	Нзас.=0,2÷6,0м. Временная нагрузка по схеме НК-80.	14466а 14484 14485
	ВП-40-12	4040	1200	320	1,51	3,78	161,07	106,7		14466а 14486 14487
	ВП-43-12	4300	1200	360	1,82	4,55	170,70	93,8		14466а 14488 14489
	ВП-46-12	4600	1200	380	1,95	4,88	221,69	113,7		14466а 14490 14491

Эскиз	Марка	Размеры, мм Длина А	Ширина Ш	Высота В	Объем бетона на 1 изд. м³	Масса изделия, т	Расход металла, кг на 1 изделие	на 1 м³ бетона	Нормативная нагрузка	Арх. N N
	ВП-49-6	4900	600	360	1,01	2,52	141,10	138,7	Нзас.=0,2-4,0м. Временная нагрузка по схеме НК-80	14466а 14493а 14493а
	ВП-55-6	5500	600	400	1,27	3,18	176,17	138,7		14466а 14494а 14495а
	ВП-16-18	1610	1800	160	0,39	0,98	45,73	117,3		14467 14496 14497
	ВП-19-18	1910	1800	160	0,47	1,18	59,88	127,4		14467 14498 14499
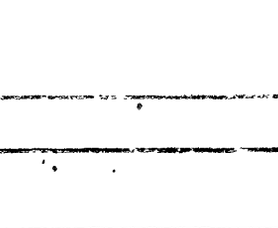	ВП-22-18	2210	1800	160	0,56	1,40	98,26	125,5		14467 14500 14501
	ВП-25-18	2520	1800	220	0,89	2,22	100,61	113,0		14467 14502 14503
	ВП-28-18	2820	1800	220	1,01	2,52	132,19	130,9		14467 14504 14505
	ВП-34-18	3430	1800	260	1,47	3,68	180,24	122,6		14467 14506 14507
	ВП-40-18	4040	1800	320	2,14	5,35	229,71	107,4		14467 14508 14509

Нач.отд.	Козеева		Сборные железобетонные плиты перекрытия каналов и камер водосточных и канализационных сетей
Гл.спец.	Афонин		
Н. контр.	Щепин		Основные показатели сборных железобетонных элементов
ГИП.	Щепин		
Инж.	Щербатенко		
Провер.	Щепин		

РК 2303 - 86

Стадия	Масса	Арх. N
Р.Ч		14463а Взамен 14463
ОНСК	Мосинжпроект г. Москва	

Инв.№подл. | Подпись и дата | Взам.инв.№

Эскиз	Марка	Размеры, мм: Длина Д	Ширина Ш	Высота	Объем бетона на 1 изд. м³	Масса изделия т	Расход металла, кг: на 1 изделие	на 1 м³ бетона	Нормативная нагрузка	Арх. N N
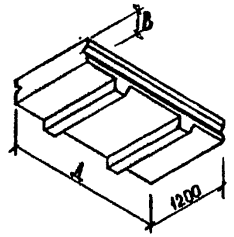	ВП-25-12к	2520	1200	220	0,66	1,65	51,16	77,5	Нзж = 0,2 + 4,0м. Временная нагрузка по схемам НК-80	14468 14510 14511
	ВП-28-12к	2820	1200	260	0,74	1,85	67,08	90,6		14468 14512 14513
	ВП-34-12к	3430	1200	260	1,06	2,65	101,75	96,0		14468 14514 14515
	ВП-40-12к	4040	1200	320	1,52	3,80	137,75	90,6		14468 14516 14517
	ВП-46-12к	4600	1200	360	1,96	4,90	194,87	99,4		14468 14518 14519
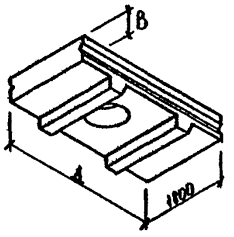	ВП-25-18к	2520	1800	220	0,91	2,28	102,02	112,1		11469 14520 14521
	ВП-28-18к	2820	1800	220	1,03	2,58	133,21	129,3		14469 14522 14523
	ВП-34-18к	3430	1800	260	1,49	3,72	181,26	121,7		14469 14524 14525
	ВП-40-18к	4040	1800	320	2,16	5,40	230,80	106,9		14469 14526 14527

Эскиз	Марка	Размеры, мм: Длина Д	Ширина Ш	Высота В	Объем бетона на 1 изд. м³	Масса изделия т	Расход металла, кг: на 1 изделие	на 1 м³ бетона	Нормативная нагрузка	Арх. N N
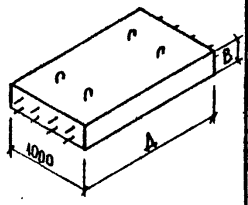	ВПН-49-10	4900	1000	360	1,76	4,41	232,84	132,3	Нзж = 0,2 + 4,0м. НК-80	14469а 14527а 14527б
	ВПН-49-10у	4900	1000	360	1,76	4,41	312,95	177,8	Нзж = 4,0 + 6,0м. НК-80	14469а 14427в 14427г

Основные показатели сборных железобетонных элементов

Арх N 14463а, взамен 14463

Инв. № подл. | Подпись и дата | Взам. инв. №

Схема испытаний

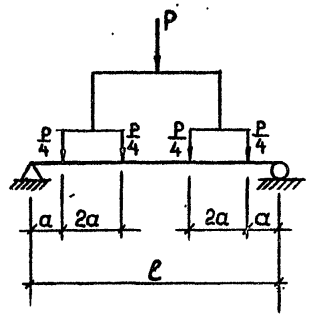

Марка элемента	Размеры		Контрольные разрушающие нагрузки	
	ℓ, мм	a, мм	P_1, т	P_2, т
ВП-16-6	1400	175	18,50	10,18
ВП-19-6	1700	210	21,49	11,82
ВП-22-6	2000	250	25,85	14,22
ВП-25-12	2300	280	42,46	23,35
ВП-25-12к				
ВП-28-12	2600	325	46,77	25,72
ВП-28-12к				
ВП-31-12	2900	360	52,40	28,82
ВП-34-12	3200	400	57,41	31,57
ВП-34-12к				
ВП-37-12	3500	430	83,60	45,98
ВП-40-12	3800	475	89,21	49,07
ВП-40-12к	3800	475	68,29	37,56
ВП-43-12	4100	510	96,79	53,23
ВП-46-12	4400	550	103,39	56,86
ВП-46-12к	4400	550	79,14	43,52
ВП-49-6	4700	590	46,38	25,51

Продолжение таблицы

Марка элемента	Размеры		Контрольные разрушающие нагрузки	
	ℓ, мм	a, мм	P_1, т	P_2, т
ВП-55-6	5300	660	51,78	28,48
ВП-16-18	1400	175	37,57	20,66
ВП-19-18	1700	210	46,25	25,44
ВП-22-18	2000	250	53,75	29,56
ВП-25-18	2300	280	63,71	35,04
ВП-25-18к				
ВП-28-18	2600	325	70,15	38,58
ВП-28-18к				
ВП-34-18	3200	400	86,09	47,35
ВП-34-18к				
ВП-40-18	3800	475	102,45	56,35
ВП-40-18к				
ВПН-49-10	4700	590	70,28	38,65
ВПН-49-10у			96,89	53,29

Испытание конструктивных элеменов

1. Испытание элементов вести в соответствии с ГОСТ 8829-85.
2. Контрольные нагрузки приведены на всю ширину элементы.

Примечания:

P_1 - контрольная разрушающая нагрузка при испытании на прочность

P_2 - контрольная нагрузка при испытании на трещиностойкость (по ширине раскрытия трещин).

Нач. отд.	Казеева	
Гл. инж.	Афонин	
ГИП	Щепин	
Проект	Нефедова	
Провер.	Щепин	

Сборные железобетонные плиты перекрытия каналов и камер водосточных и канализационных сетей

Схема испытания сборных железобетонных элементов

РК2303-86

Стадия	Масса	Арх. N
Р.ч		14464а взамен 14464
ОНСК	Мосинжпроект г. Москва	

Опалубочный чертеж плит перекрытия ВП-16-6÷ВП-22-6

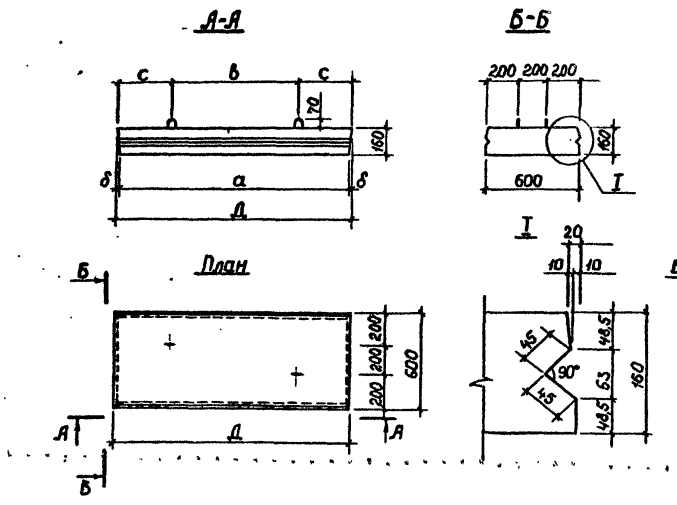

Опалубочный чертеж плит перекрытия ВП-25-12÷ВП-34-12

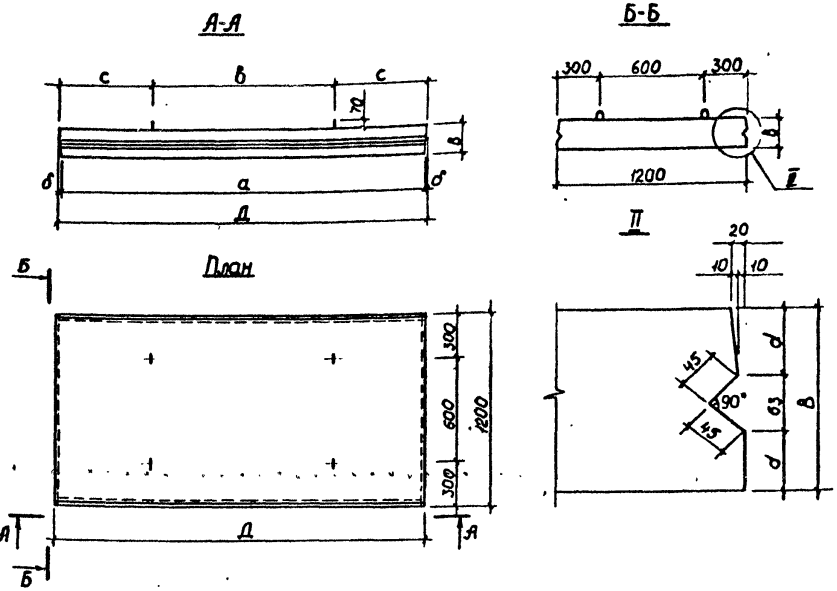

Марка изделия	Размеры в мм						
	Д	а	в	с	в	d	б
ВП-16-6	1610	1580	900	355	160	48,5	15
ВП-19-6	1910	1880	1200	355	160	48,5	15
ВП-22-12	2210	2180	1330	440	160	48,5	15
ВП-25-12	2520	2480	1220	650	220	78,5	20
ВП-28-12	2820	2780	1520	650	220	78,5	20
ВП-31-12	3130	3080	1830	650	260	98,5	25
ВП-34-12	3430	3380	2130	650	260	98,5	25

Марка изделия	Класс бетона	Объем бетона м³	Расход стали кг	Масса т
ВП-16-6	В22,5 (М300)	0,15	17,28	0,38
ВП-19-6		0,17	25,16	0,43
ВП-22-6		0,20	38,19	0,50
ВП-25-12		0,65	49,45	1,62
ВП-28-12		0,73	65,37	1,82
ВП-31-12		0,95	72,28	2,38
ВП-34-12		1,04	100,04	2,60

Примечание

Плиты рассчитаны на временную нагрузку по схеме НК-80 при высоте засыпки над верхом перекрытия 0,2-4,0 м.

Нач.отд.	Козеева	
Гл. инж.	Афонин	
ГИП	Щепин	
Проект.	Нефедова	
Провер.	Щепин	

Сборные железобетонные плиты перекрытия каналов и камер водосточных и канализационных сетей.

Опалубочный чертеж плит перекрытия ВП-16-6÷ВП-34-12.

РК2303-86		
Стадия	Масса	Арх. N
Р.ч.		14465а ВЗАМЕН 14465
ОНСК	Мосинжпроект г.Москва	

Опалубочный чертеж плит перекрытия ВП-37-12 ÷ ВП-46-12

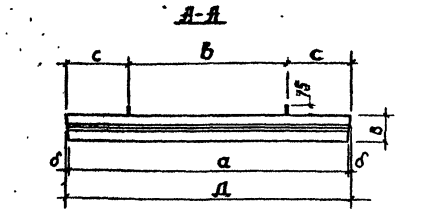

Опалубочный чертеж плит перекрытия ВП-49-6 ÷ ВП-55-6

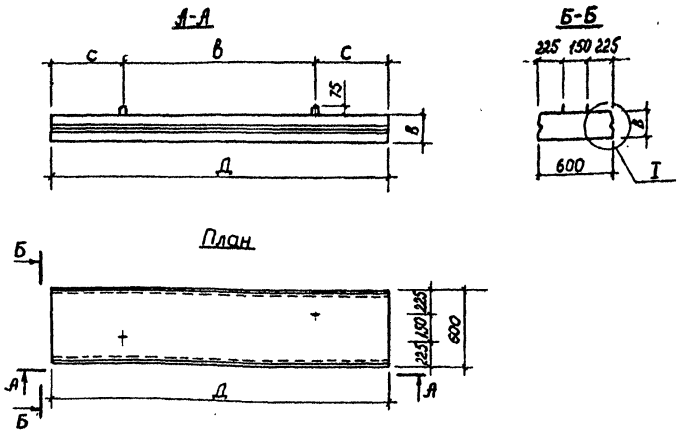

Марка изделия	Размеры в мм						
	Д	а	в	с	в	d	δ
ВП-37-12	3740	3680	1820	960	320	114,5	30
ВП-40-12	4040	3980	2660	690	320	114,5	30
ВП-43-12	4300	4300	2960	670	360	134,5	0
ВП-46-12	4600	4600	2760	920	360	134,5	0
ВП-49-6	4900	4900	2920	990	360	134,5	0
ВП-55-6	5500	5500	3300	1100	400	154,5	0

Марка изделия	Класс бетона	Объем бетона $м^3$	Расход стали кг	Масса т
ВП-37-12	В22,5 (М300)	1,39	113,11	3,48
ВП-40-12		1,51	161,07	3,78
ВП-43-12		1,82	170,70	4,55
ВП-46-12		1,95	221,69	4,88
ВП-49-6		1,01	144,10	2,52
ВП-55-6		1,27	176,12	3,18

Примечание

Плиты рассчитаны на временную нагрузку по схеме НК-80 при высоте засыпки над верхом перекрытия 0,2-4,0 м - для плит ВП-49-6; ВП-55-6 и 0,2-6,0 м - для плит ВП-37-12 ÷ ВП-46-12.

Нач.отд.	Козеева	Сборные железобетонные плиты перекрытия каналов и камер водосточных и канализационных сетей.	РК 2303-86
Гл.инж.	Яфонин		Стадия: Р.ч.
ГИП	Щепин	Опалубочный чертеж плит перекрытия ВП-37-12 ÷ ВП-55-6.	Масса:
Проект.	Нефедова		Арх. N: 11466-взамен 11466
Провер.	Щепин		ОНСК, Мосинжпроект г. Москва

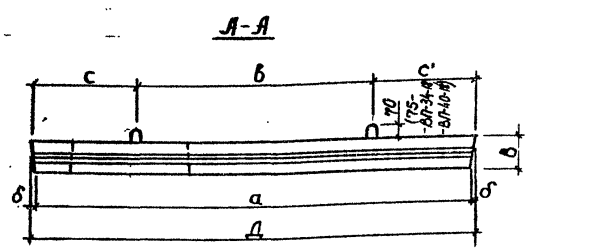

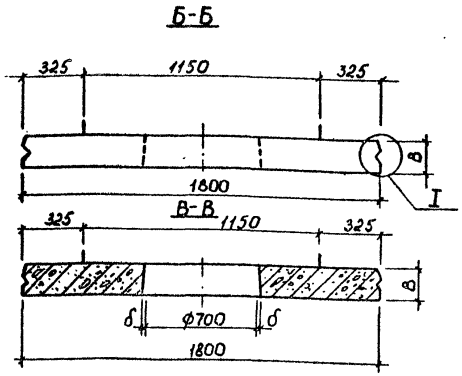

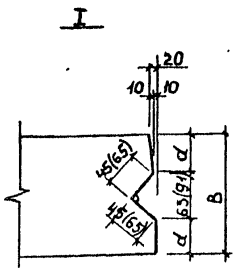

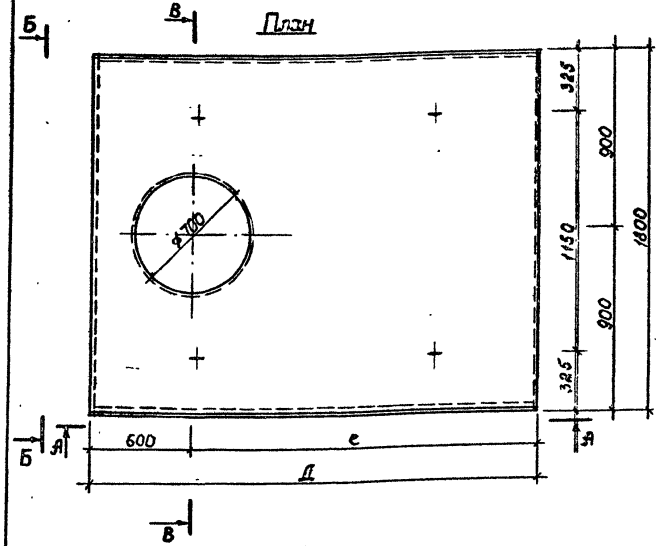

Марка изделия	Размеры в мм								
	д	а	в	с	с'	в	d	е	б
ВП-16-18	1610	1580	800	440	370	160	48,5	1010	15
ВП-19-18	1910	1880	960	520	430	160	48,5	1310	15
ВП-22-18	2210	2180	1100	610	500	160	48,5	1610	15
ВП-25-18	2520	2480	1260	690	560	220	78,5	1920	20
ВП-28-18	2820	2780	1400	780	640	220	78,5	2220	20
ВП-34-18	3430	3380	1700	950	780	260	98,5	2830	25
ВП-40-18	4040	3980	2000	1110	930	320	114,5	3440	30

Марка изделия	Класс бетона	Объем бетона м³	Расход стали кг	Масса т
ВП-16-18	В22,5 (М300)	0,39	45,73	0,98
ВП-19-18		0,47	59,88	1,18
ВП-22-18		0,56	98,26	1,40
ВП-25-18		0,89	100,61	2,22
ВП-28-18		1,01	132,19	2,52
ВП-34-18		1,47	180,24	3,68
ВП-40-18		2,14	229,78	5,35

Примечания

1. Плиты рассчитаны на временную нагрузку по схеме НК-80. при высоте засыпки над верхом перекрытия 0,2-4,0 м.
2. Размеры в скобках даны для плит ВП-40-18.

Согласовано: ЖБИ № 15	Белоцерковский	
Нач. отд.	Козеева	
Гл. инж.	Афонин	
ГИП	Щелин	
Проект.	Нефедова	
Провер.	Щелин	

Сборные железобетонные плиты перекрытия каналов и камер водосточных и канализационных сетей.

Опалубочный чертеж плит перекрытия ВП-16-18 ÷ ВП-40-18

РК 2303-86

Стадия	Масса	Арх. №
Р.ч.		14467

ОНСК | Мосинжпроект г. Москва

А-А

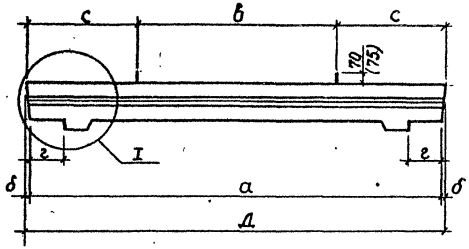

Б-Б

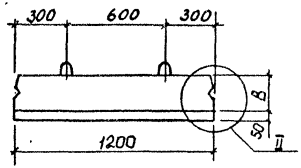

II

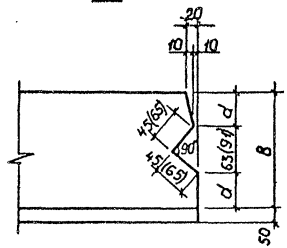

План

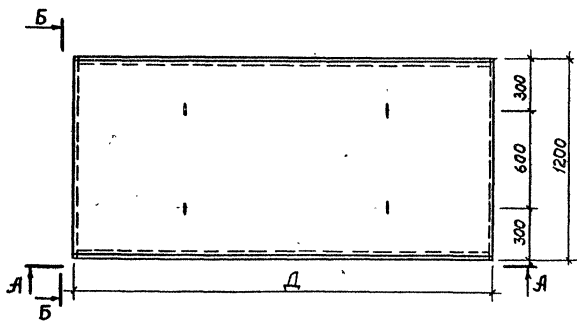

I

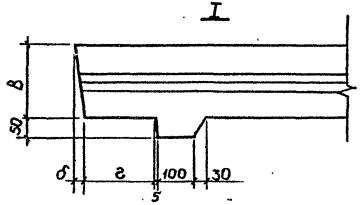

Марка изделия	Размеры в мм							
	д	а	в	с	в	d	г	б
ВП-25-12к	2520	2480	1220	650	220	78,5	190	20
ВП-28-12к	2820	2780	1520	650	220	78,5	190	20
ВП-34-12к	3430	3380	2130	650	260	98,5	190	25
ВП-40-12к	4040	3980	2660	690	320	114,5	190	30
ВП-46-12к	4600	4600	2760	920	360	134,5	200	0

Марка изделия	Класс бетона	Объем бетона м³	Расход стали кг	Масса т
ВП-25-12к	В22,5 (М300)	0,66	51,16	1,65
ВП-28-12к		0,74	67,08	1,85
ВП-34-12к		1,06	101,75	2,65
ВП-40-12к		1,52	137,75	3,80
ВП-46-12к		1,96	194,87	4,90

Примечания

1. Плиты рассчитаны на временную нагрузку по схеме НК-80 при глубине засыпки над верхом перекрытия 0,2-4,0 м
2. Размеры в скобках даны для плит ВП-40-12к и ВП-46-12к

Нач.отд.	Козеева		
Гл.инж.	Афонин		
ГИП	Щепин		
Проект.	Нефедова		
Провер.	Щепин		

Сборные железобетонные плиты перекрытия каналов и камер водосточных и канализационных сетей

Опалубочный чертеж плит перекрытия ВП-25-12к ÷ ВП-46-12к

РК 2303-86

Стадия	Масса	Арх. N
Р.ч.		14468

ОНСК

Масинжпроект г. Москва

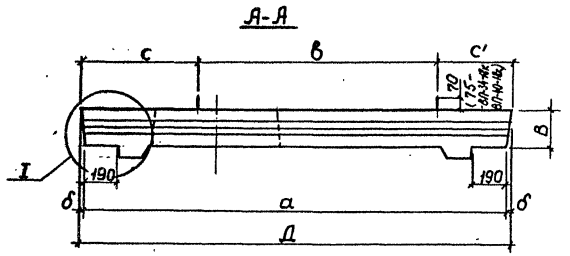

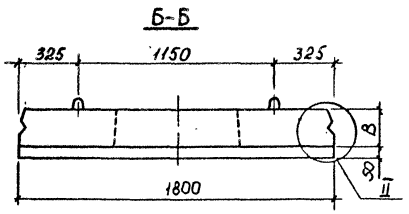

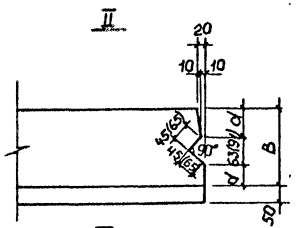

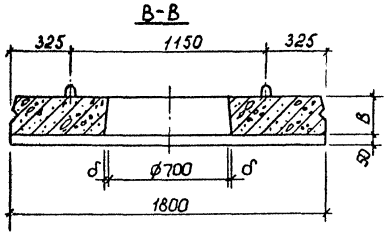

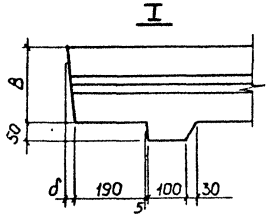

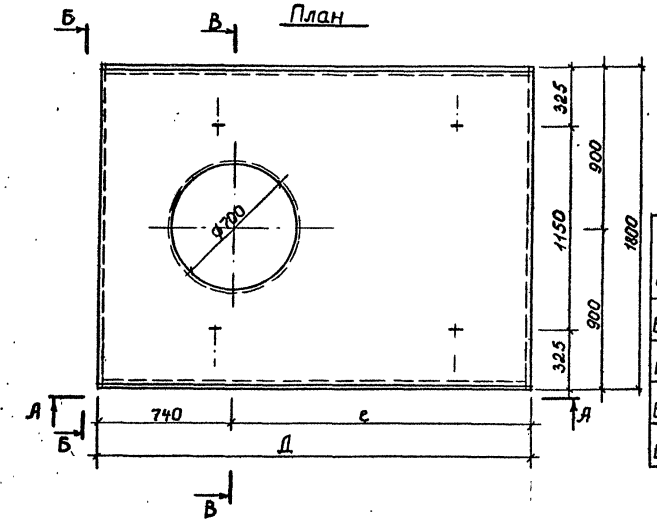

Марка изделия	Размеры в мм								
	д	а	в	с	с'	в	d	е	б
ВП-25-18к	2520	2480	1260	680	580	220	78,5	1780	20
ВП-28-18к	2820	2780	1400	770	650	220	78,5	2080	20
ВП-34-18к	3430	3380	1700	940	790	260	98,5	2690	25
ВП-40-18к	4040	3980	2000	1100	940	320	114,5	3300	30

Марка изделия	Класс бетона	Объем бетона м³	Расход стали кг	Масса т
ВП-25-18к	В22,5 (М300)	0,91	102,02	2,28
ВП-28-18к		1,03	133,21	2,58
ВП-34-18к		1,49	181,26	3,72
ВП-40-18к		2,16	230,80	5,40

Примечания

1. Плиты рассчитаны на временную нагрузку по схеме НК-80 при высоте засыпки над верхом перекрытия 0,2÷4,0 м.
2. Размеры в скобках даны для плит ВП-40-18 к.

Нач.отд.	Козеева	
Гл.инж.	Яфонин	
ГИП	Щелин	
Проект	Нефедова	
Провер.	Щелин	

Сборные железобетонные плиты перекрытия каналов и камер водосточных и канализационных сетей

Опалубочный чертеж плит перекрытия ВП-25-18к ÷ ВП-40-18к

РК 2303-86

Стадия	Масса	Арх.№
Р.ч.		14469

ОНСК

Мосинжпроект г. Москва

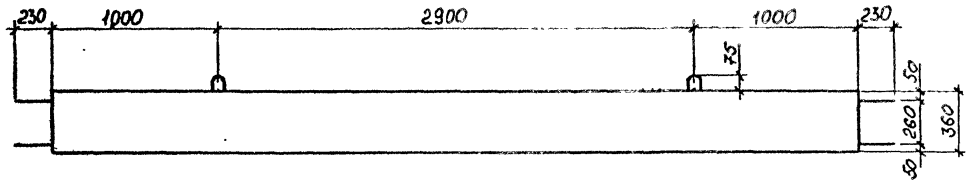

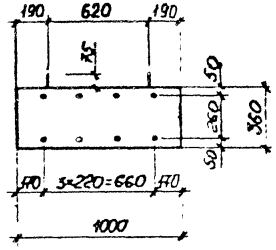

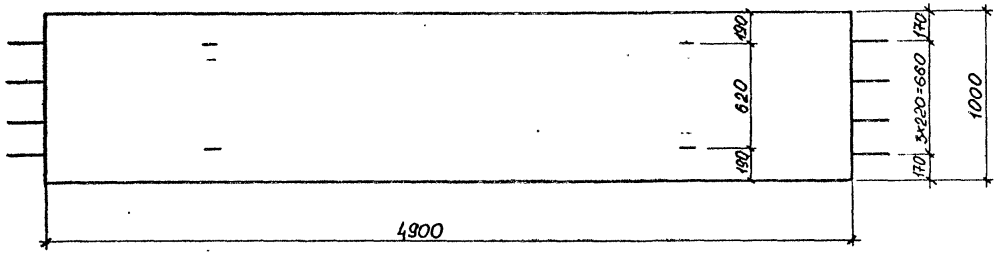

Марка изделия	Класс бетона	Объем бетона м³	Расход стали кг	Масса т
ВПН-49-10	В22.5 (М300)	1,76	232,84	4,41
ВПН-49-10у			312,95	

Примечание

Плиты рассчитаны на временную нагрузку по схеме НК-80 при высоте засыпки над верхом перекрытия 0,2 ÷ 4,0 м - для плиты ВПН-49-10 и 4,0 ÷ 6.0 м - для плиты ВПН-49-10у.

Нач. отд.	Козеева	
Гл. спец.	Афонин	
Н. контр.	Щепин	
ГИП	Щепин	
Проект.	Кондауров	
Провер.	Щепин	

Сборные железобетонные плиты перекрытия каналов и камере водосточных и канализационных сетей.

Опалубочный чертеж плит перекрытия ВПН-49-10 и ВПН-49-10у.

РК 2303-86

Стадия	Масса	Арх. №
Р.Ч		14469а
ОНСК	Мосинжпроект г. Москва	

Инв. № подл. | Подпись и дата | Взам. инв. №

1-1

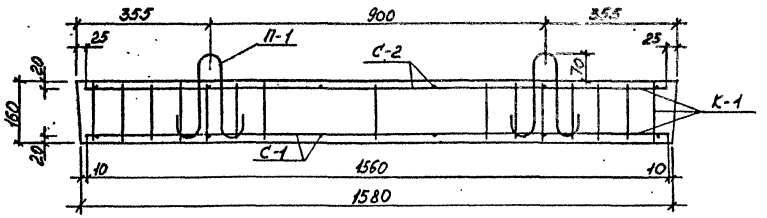

2-2

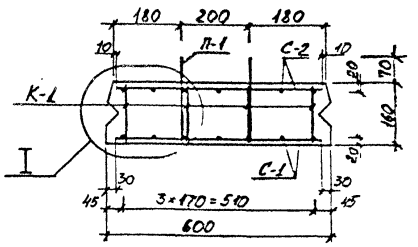

2 План верхней арматуры

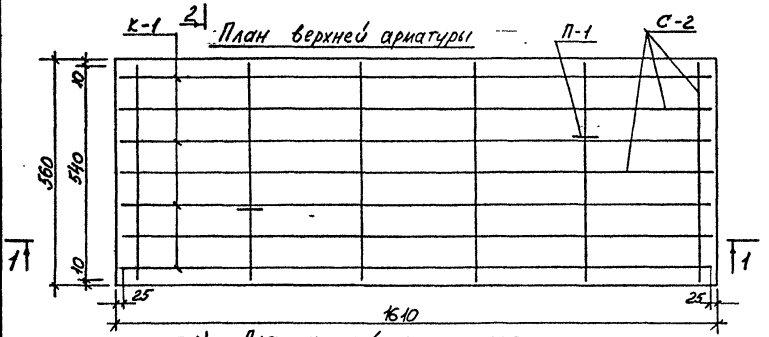

2 План нижней арматуры

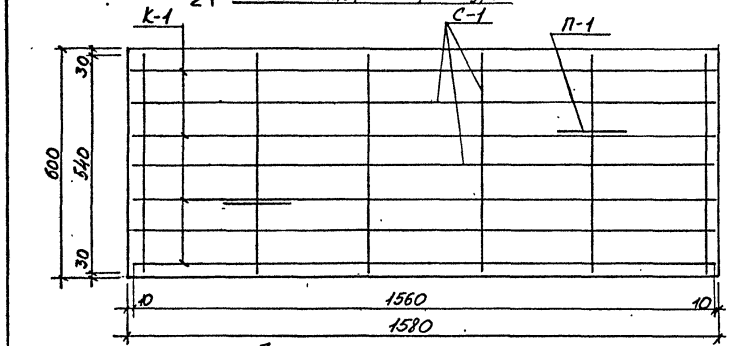

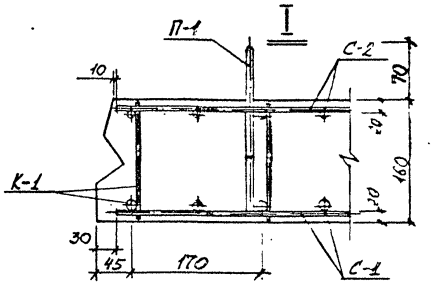

Выборка стали на одно изделие

Арматурная сталь, кг							
Класс A-III		Класс A-I			Класс Bp-I		
Ф, мм		Ф, мм			Ф, мм		
12	Итого	8	6	Итого	5	Итого	Всего
9,70	9,70	5,59	0,27	5,86	1,72	1,72	17,28

Примечание:

1. Опалубочный чертеж плиты перекрытия дан на стр. № 10.
2. Чертеж арматурных изделий дан на стр. № 17.

Нач. отд	Козеева		Сборные железобетонные плиты перекрытия каналов и камер водосточных и канализационных сетей. Армирование плит перекрытия 3П-15-6 Разрезы.	РК 2303-86
Гл. инж.	Афонин			Стадия: Р.Ч.
Г.И.П.	Щепин			Масса:
Проектир	Хайруллин			Арх. №: 144700 вместо 14470
Проверил	Щепин			ОНСК, Мосинжпроект, г. Москва

С-1

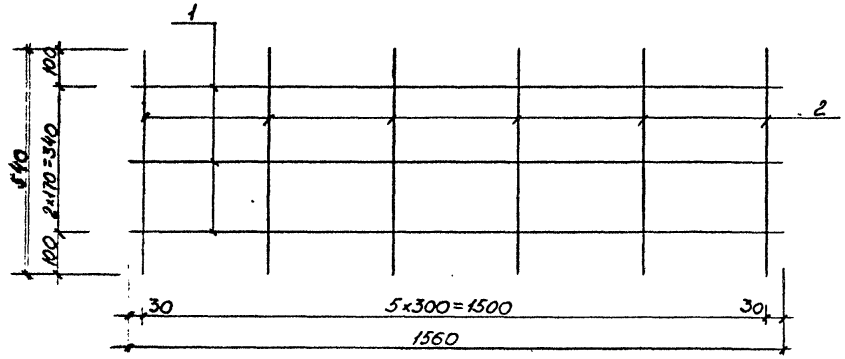

С-2

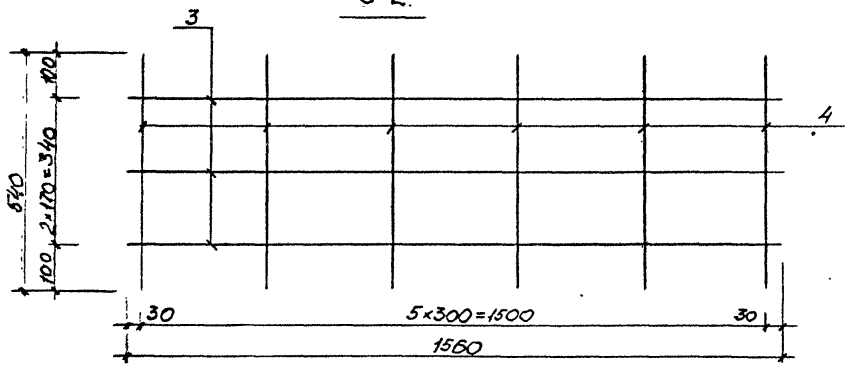

К-1

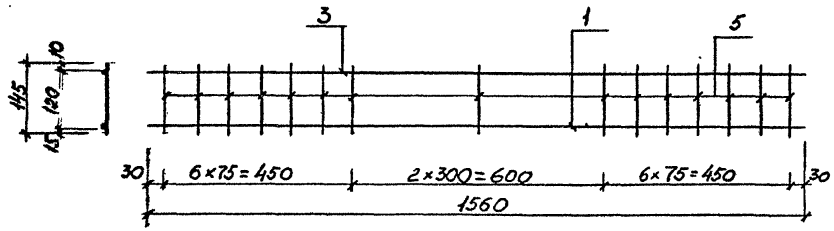

П-1

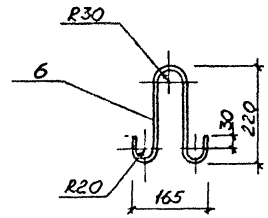

Спецификация стали на одно изделие

Марка	№ поз	⌀ мм	Длина мм	Колич-во шт на марку	Колич-во шт на издел	Общая длина м	Общая масса кг	Масса марки кг
С-1 (1шт)	1	12А-II	1560	3	3	4,68	4,16	5,44
	2	8А-I	540	6	6	3,24	1,28	
С-2 (1шт)	3	8А-I	1560	3	3	4,68	1,85	2,32
	4	5Вр-I	540	6	6	3,24	0,47	
К-1 (4шт)	1	12А-III	1560	1	4	6,24	5,54	2,31
	3	8А-I	1560	1	4	6,24	2,46	
	5	5Вр-I	145	15	60	8,70	1,25	
П-1 (2шт)	6	6А-I	600	1	2	1,20	0,27	0,13

Нач отд.	Козеева		
Гл. инж	Афонин		
Г.И.П.	Щепин		
Проектир	Хайруллин		
Проверил	Щепин		

Сборные железобетонные плиты перекрытия каналов и камер водосточных и канализационных сетей.

Армирование плит перекрытия ВП-16-6 Арматурные изделия

РК 2303-86

Стадия	Масса	Арх №
Р.Ч.		14471а взамен 14471
ОНСК	Мосинжпроект г. Москва	

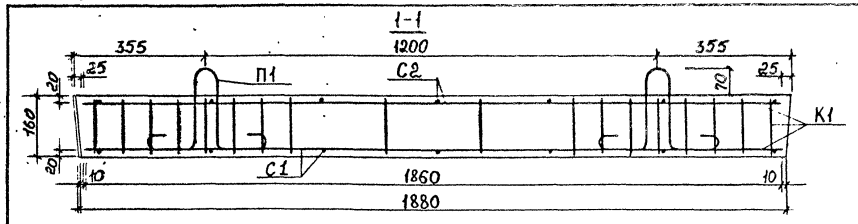

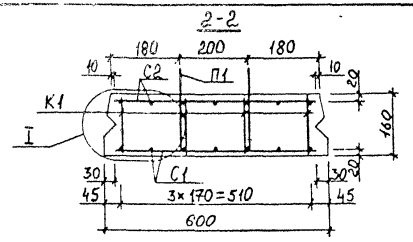

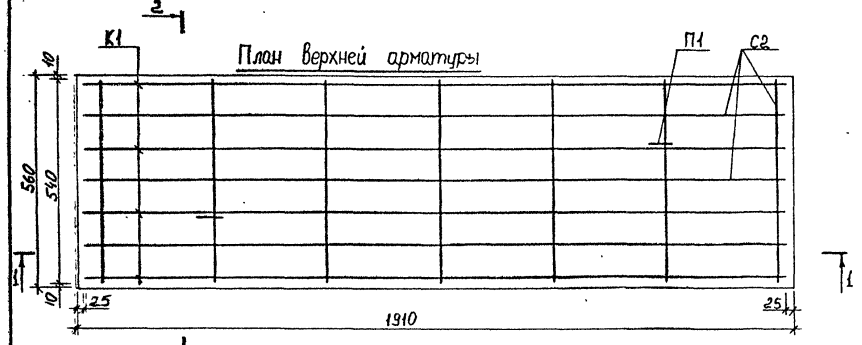

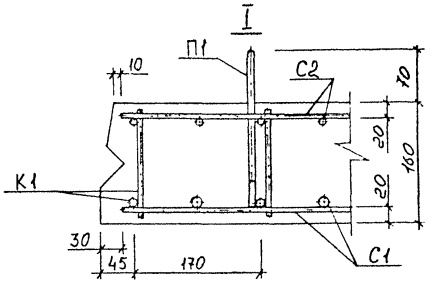

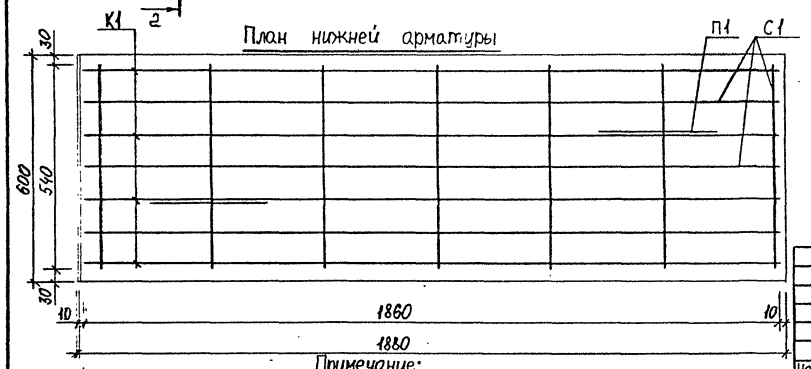

Выборка стали на одно изделие.

Арматурная сталь, кг.							
Класс А-III			Класс А-I		Класс Вр-I		
Ø, мм			Ø, мм		Ø, мм		
16	14	Итого	8	Итого	5	Итого	Всего
—	15,75	15,75	7,28	7,28	2,13	2,13	25,16

Примечание:

1. Опалубочный чертеж плиты перекрытия дан на стр. № 10
2. Чертеж арматурных изделий дан на стр. № 19

Нач. отд.	Козеева		
Гл. инж.	Афонин		
Г.И.П.	Щепин		
Проектир.	Кондауров		
Проверил	Щепин		

Сборочные железобетонные плиты перекрытия каналов и камер водосточных и канализационных сетей.

Армирование плит перекрытия ВП-19-6. Разрезы

РК 2303-86

Стадия	Масса	Арх. №
Р.ч.		14472а взамен 14472

ОНСК Мосинжпроект г. Москва

С1

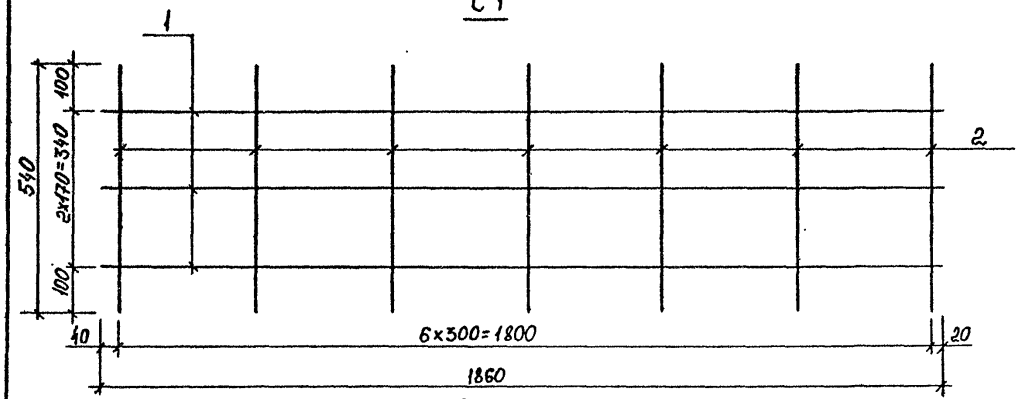

С2

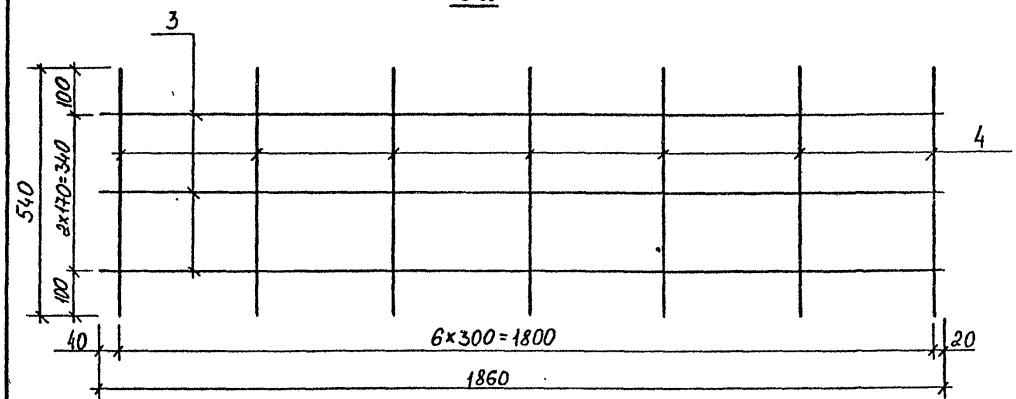

К1

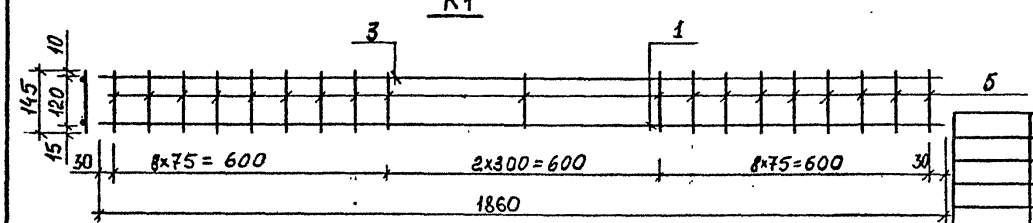

П1

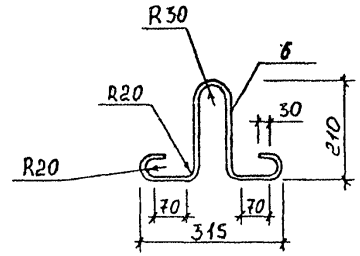

Спецификация стали на одно изделие

Марка	№ поз.	Ø мм.	Длина мм.	Количество шт. на марку	Количество шт. на изд.	Общая длина м	Общая масса кг	Масса марки кг
С1 (1шт)	1	16 AIII	1860	3	3	5,58	6,75	8,24
	2	8 AI	540	7	7	3,78	1,49	
С2 (1шт)	3	8 AI	1860	3	3	5,58	2,20	2,74
	4	5 BpI	540	7	7	3,78	0,54	
К1 (4шт)	1	14 AIII	1860	1	4	7,44	9,00	3,38
	3	8 AI	1860	1	4	7,44	2,94	
	5	5 BpI	145	19	76	11,02	1,59	
П1 (2шт)	6	8 AI	820	1	2	1,64	0,65	0,32

Нач. отд	Козеева	
Гл. инж.	Афонин	
Г.И.П.	Щепин	
Проектир.	Кондауров	
Проверил	Щепин	

Сборные железобетонные плиты перекрытия каналов и камер водосточных и канализационных сетей

Армирование плит перекрытия ВП-19-6. Арматурные изделия.

РК2303-86

Стадия	Масса	Арх. №
Р.ч.		14473а взамен 14473

ОНСК — Мосинжпроект г. Москва

1-1

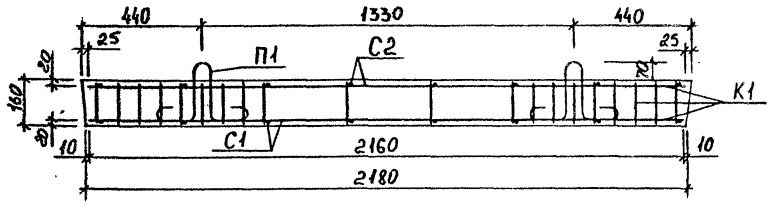

2-2

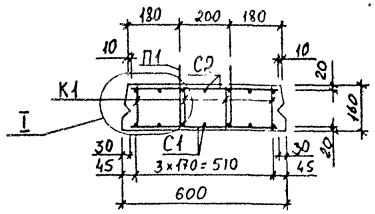

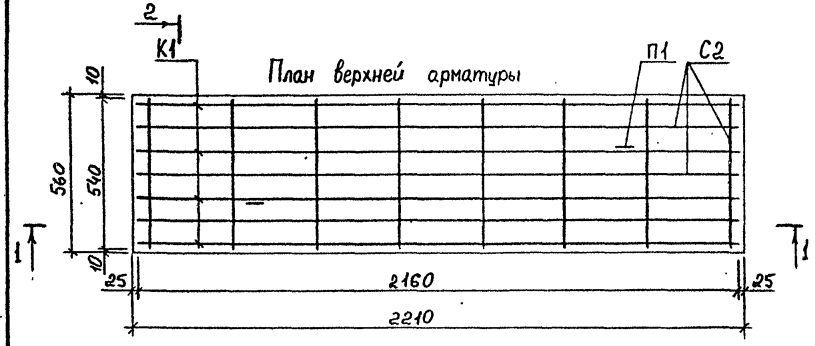



I

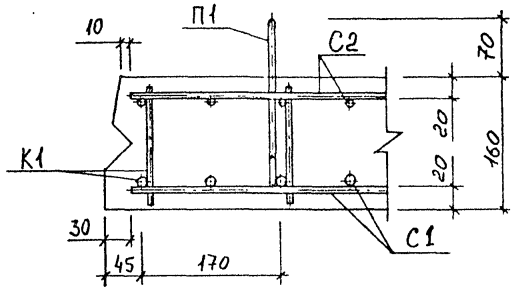

Выборка стали на одно изделие

Арматурная сталь, кг									
Класс А-III				Класс А-I			Класс Вр-I		
Ф, мм			Итого	Ф, мм		Итого	Ф, мм	Итого	Всего
18	16	12		10	8		5		
12,96	13,65	—	26,61	2,67	6,62	9,29	2,29	2,29	38,19

Примечание:

1. Опалубочный чертеж плиты перекрытия дан на стр. № 10
2. Чертеж арматурных изделий дан на стр. № 21.

Нач.отд.	Козеева	
Гл. инж.	Афонин	
Г.И.П.	Щепин	
Проектир.	Кондауров	
Проверил	Щепин	

Сборные железобетонные плиты перекрытия каналов и камер водосточных и канализационных сетей

Армирование плит перекрытия ВП-22-6. Разрезы.

РК 2303-86

Стадия	Масса	Арх. №
Р.ч.		14474а взамен 14474

ОНСК Мосинжпроект г. Москва

С1

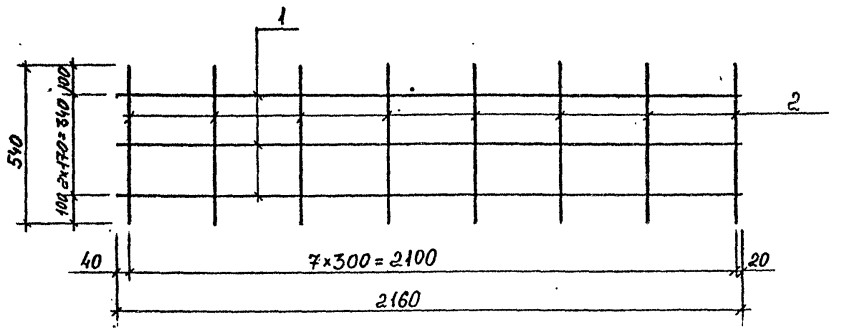

С2

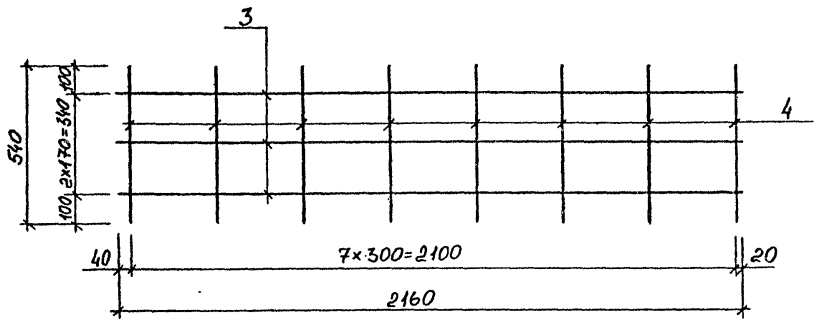

К1

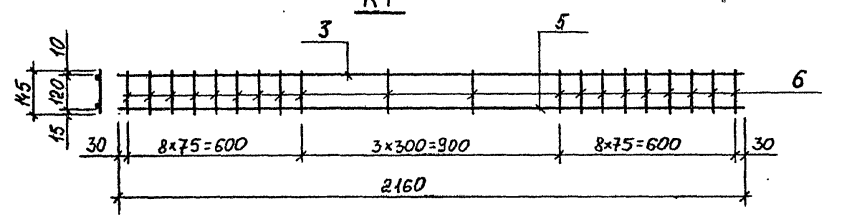

П1

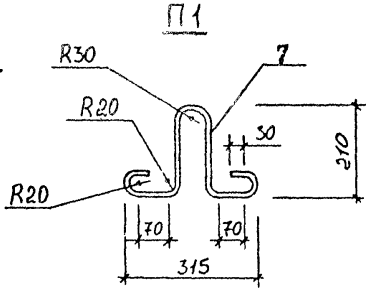

Спецификация стали на одно изделие

Марка	№ поз.	Ø мм.	Длина мм.	Количество шт. на марку	Количество шт. на изд.	Общая длина м	Общая масса кг.	Масса марки кг
С1 (1шт.)	1	18 А III	2160	3	3	6,48	12,96	15,63
	2	10 А I	540	8	8	4,32	2,67	
С2 (1шт.)	3	8 А I	2160	3	3	6,48	2,56	3,18
	4	5 Вр I	540	8	8	4,32	0,62	
К1 (4шт.)	5	16 А III	2160	1	4	8,64	13,65	4,68
	3	8 А I	2160	1	4	8,64	3,41	
	6	5 Вр I	145	20	80	11,60	1,67	
П1 (2шт.)	7	8 А I	820	1	2	1,64	0,65	0,32

Нач.отд.	Козеева	
Гл. инж.	Афонин	
Г.И.П.	Щепин	
Проектир.	Кондауров	
Проверил.	Щепин	

Сборные железобетонные плиты перекрытия каналов и камер водосточных и канализационных сетей

Армирование плит перекрытия ВП-22-6
Арматурные изделия.

РК 2303-86

Стадия	Масса	Арх.№
Р.ч.		14175а взамен 14475

ОНСК — Мосинжпроект г. Москва

1-1

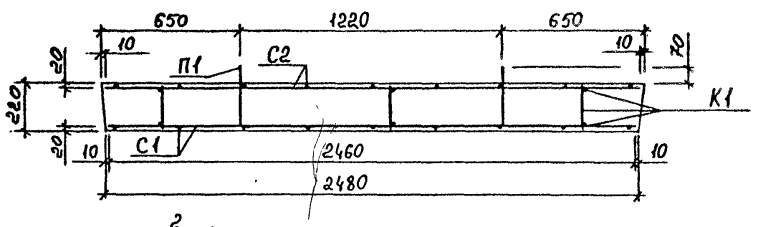

2-2

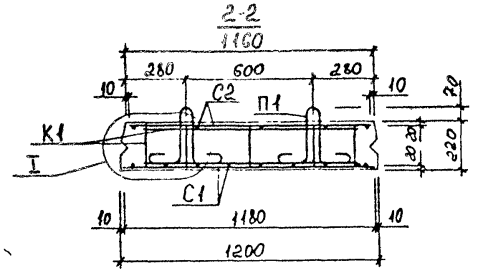

План верхней арматуры

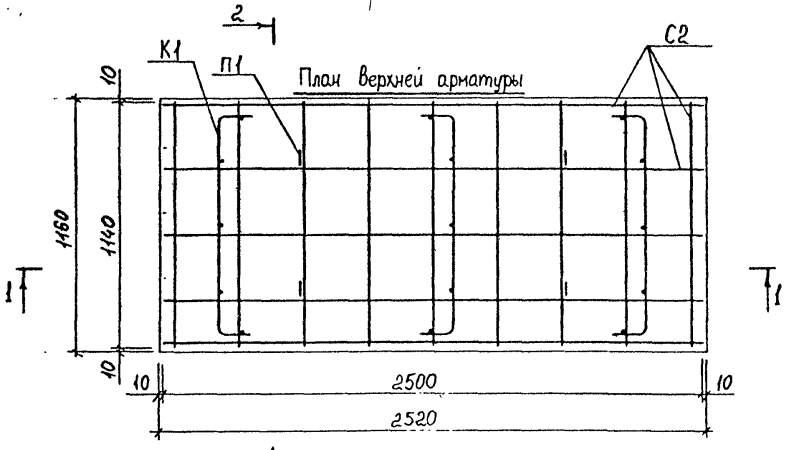

План нижней арматуры

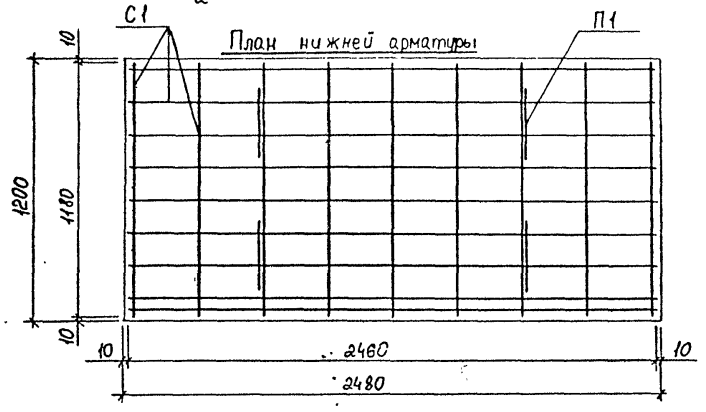

I

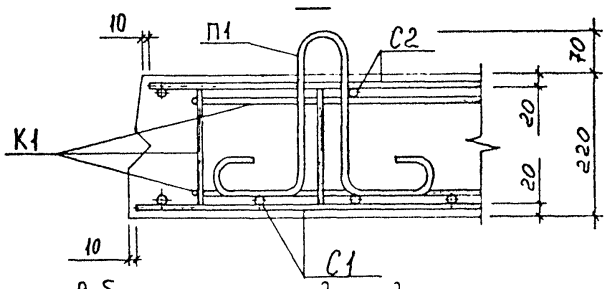

Выборка стали на одно изделие

Арматурная сталь, кг							
Класс А-III		Класс А-I			Класс Вр-I		
Ø, мм		Ø, мм			Ø, мм		
16	Итого	10	8	Итого	5	Итого	Всего
34,98	34,98	2,30	9,13	11,43	3,04	3,04	49,45

Примечание:

1. Опалубочный чертеж плиты перекрытия дан на стр. № 10
2. Чертеж арматурных изделий дан на стр. № 23

Согласовано			Сборные железобетонные плиты перекрытия каналов и камер водосточных и канализационных сетей
ЖБИИ-15	Белгородский		
Нач.отд.	Козеева		Армирование плит перекрытия ВП-25-12. Разрезы.
Гл.инж.	Афонин		
Г.И.П.	Щепин		
Проектир.	Кондауров		
Проверил	Щепин		

РК 2303-86		
Стадия	Масса	Арх. №
Р.ч.		14476
ОНСК	Мосинжпроект г. Москва	

С1

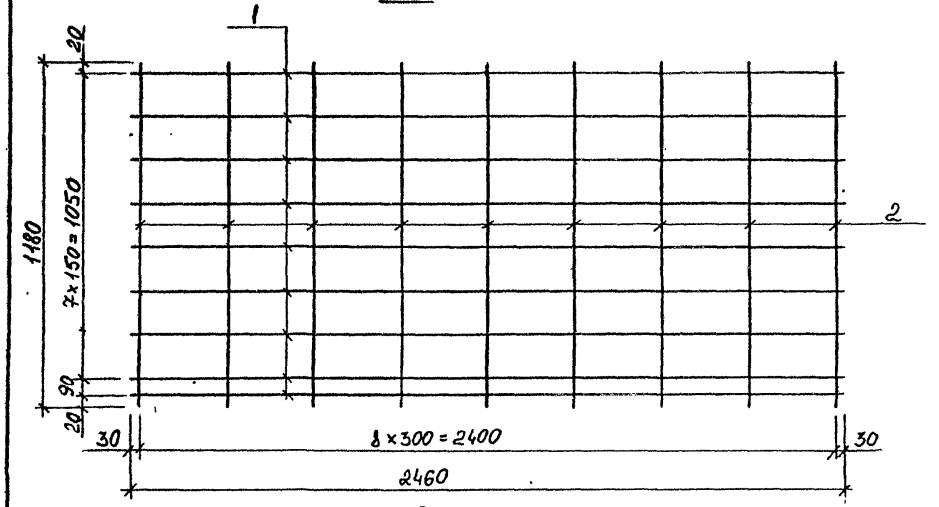

П1

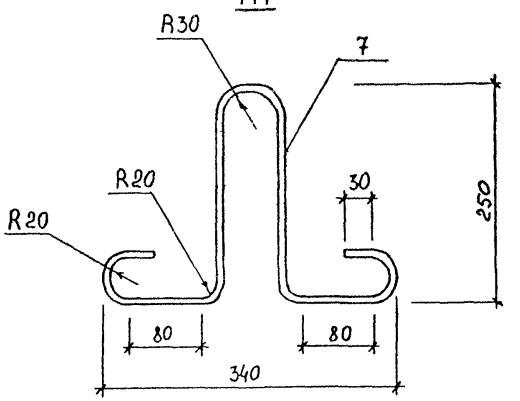

С2

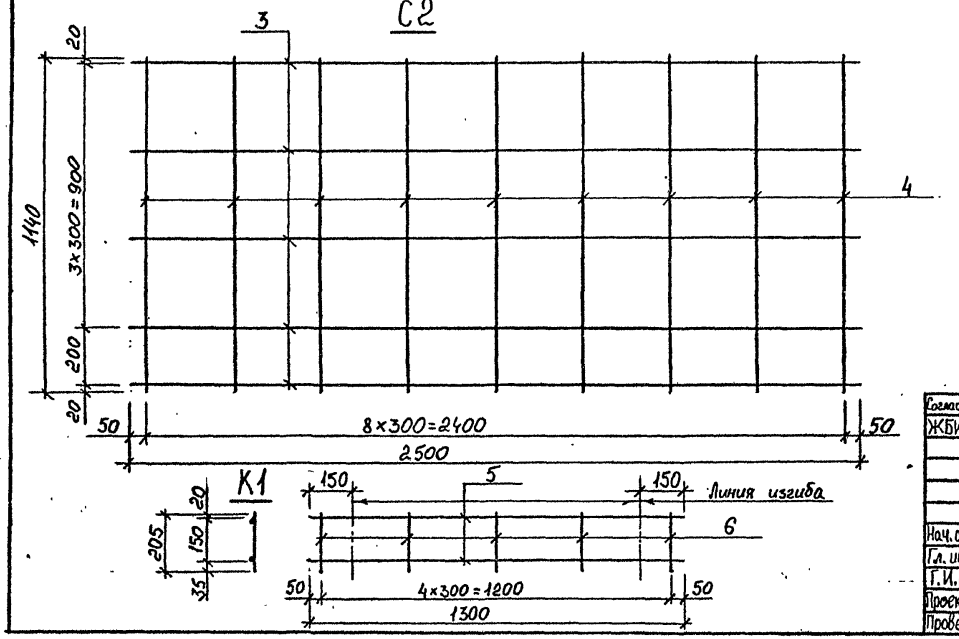

К1

Спецификация стали на одно изделие

Марка	№ поз.	Ø мм	Длина мм.	Количество шт на марку	Количество шт на издел.	Общая длина м.	Общая масса кг	Масса марки кг
С1 (1шт.)	1	16 AIII	2460	9	9	22,14	34,98	39,17
	2	8 AI	1180	9	9	10,62	4,19	
С2 (1шт)	3	8 AI	2500	5	5	12,50	4,94	6,42
	4	5 BpI	1140	9	9	10,26	1,48	
К1 (3шт)	5	5 BpI	1300	2	6	7,80	1,12	0,52
	6	5 BpI	205	5	15	3,08	0,44	
П1 (4шт)	7	10 AI	930	1	4	3,72	2,30	0,58

Согласовано ЖБИ№15	Белоцерковский	
Нач.отд.	Козеева	
Гл.инж.	Афонин	
Г.И.П.	Щепин	
Проектир.	Кондауров	
Проверил.	Щепин	

Сборные железобетонные плиты перекрытия каналов и камер водосточных и канализационных сетей

Армирование плит перекрытия ВП-25-12 Арматурные изделия.

РК 2303-86

Стадия	Масса	Арх. №
Р.ч.		14477

ОНСК Мосинжпроект г. Москва

1-1

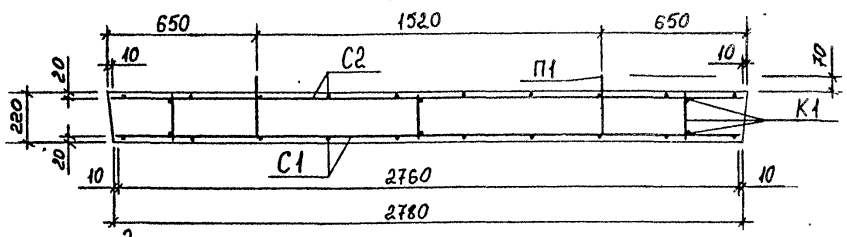

2-2

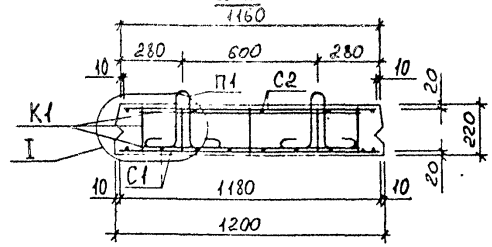

План верхней арматуры

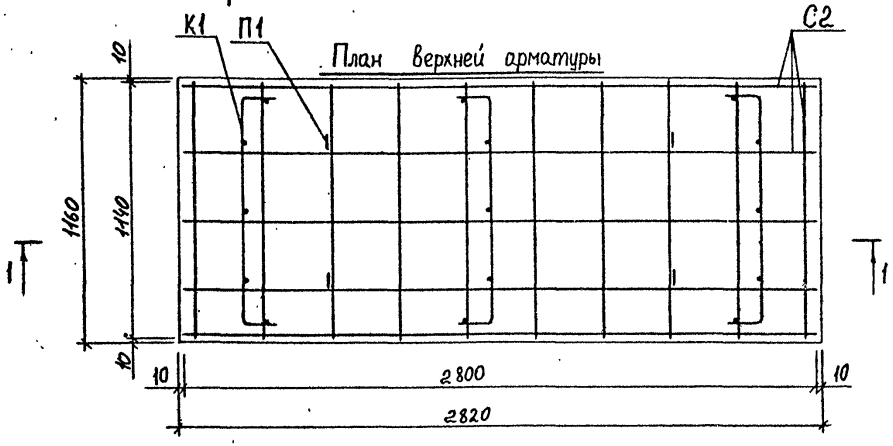

План нижней арматуры

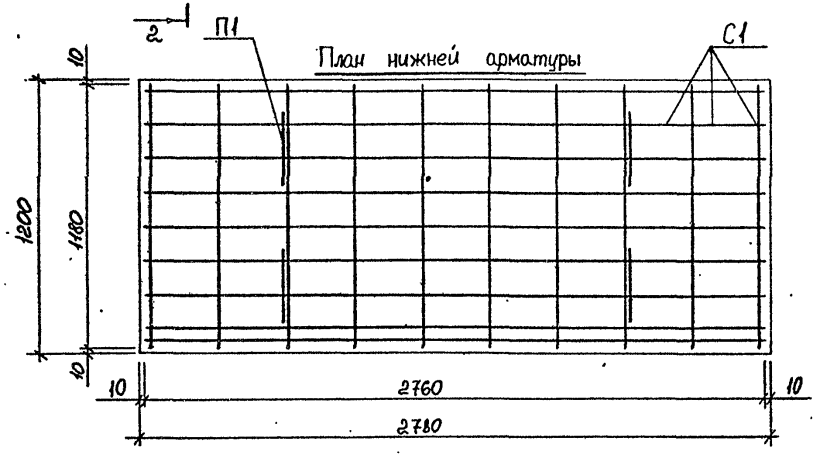

I

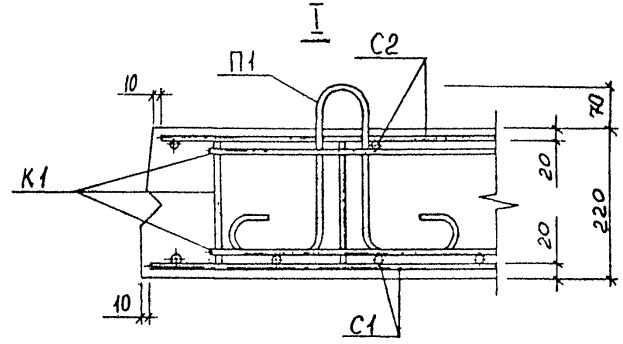

Выборка стали на одно изделие

Арматурная сталь, кг							
Класс A-III		Класс A-I			Класс Bp-I		
Ø, мм		Ø, мм			Ø, мм		
18	Итого	10	8	Итого	5	Итого	Всего
49,68	49,68	2,30	10,19	12,49	3,20	3,20	65,37

Примечание:

1. Опалубочный чертеж плиты перекрытия дан на стр. № 10
2. Чертеж арматурных изделий дан на стр. № 25

Согласовано			Сборные железобетонные плиты перекрытия каналов и камер водосточных и канализационных сетей	РК 2303-86
ЖБИ №15	Белоцерковский			Стадия: Р.ч. / Масса / Арх. № 14478
Нач. отд.	Козеева		Армирование плит перекрытия ВП-28-12 Разрезы.	ОНСК / Мосинжпроект г. Москва
Гл. инж.	Афонин			
Г.И.П.	Щепин			
Проектир.	Кондауров			
Проверил	Щепин			

С1

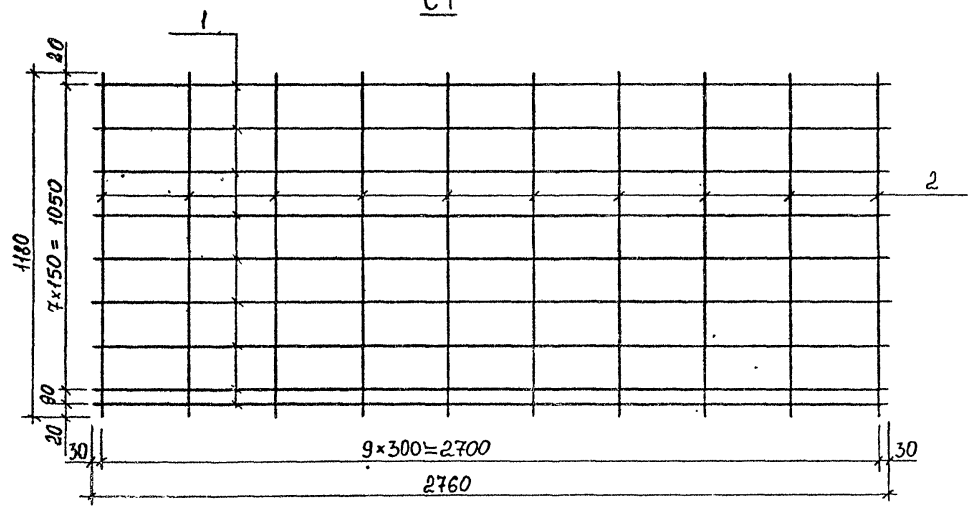

П1

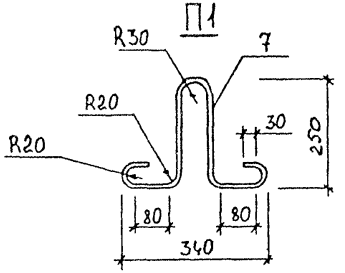

К1

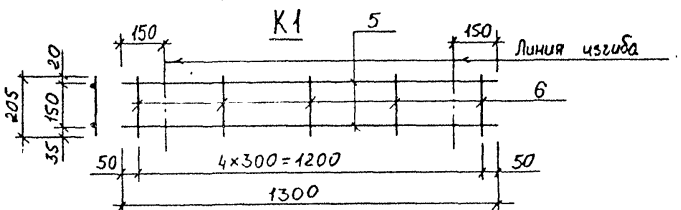

С2

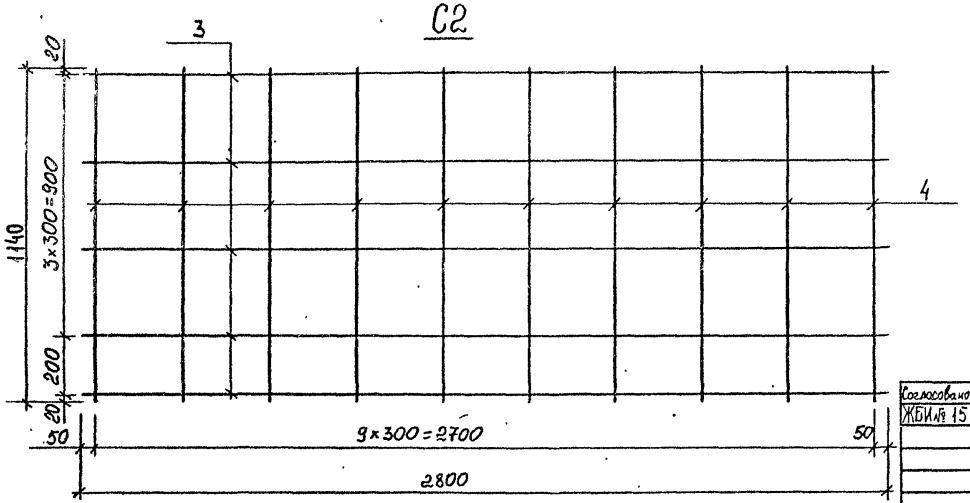

Спецификация стали на одно изделие

Марка	№ поз.	Ø, мм.	Длина мм.	Количество шт. на марку	Количество шт. на изделие	Общая длина м.	Общая масса кг	Масса марки кг
С1 (1шт)	1	18 AIII	2760	9	9	24,84	43,68	54,34
	2	8 AI	1180	10	10	11,80	4 66	
С2 (1шт)	3	8 AI	2800	5	5	14,00	5,53	7,17
	4	5 BpI	1140	10	10	11,40	1,64	
К1 (3шт)	5	5 BpI	1300	2	6	7,80	1,12	0,52
	6	5 BpI	205	5	15	3,08	0,44	
П1 (4шт)	7	10 AI	930	1	4	3,72	2.30	0,58

Согласовано		
ЖБИ № 15	Белоцерковский	
Нач.отд.	Козеева	
Гл.инж.	Афонин	
ГИП	Щепин	
Проектир	Кондауров	
Проверил	Щепин	

Сборные железобетонные плиты перекрытия каналов и канер водосточных и канализационных сетей

Армирование плит перекрытия ВП-28-12
Арматурные изделия

РК 2303-86

Стадия	Масса	Арх. №
Р.ч.		14479
ОНСК	Мосинжпроект г. Москва	

1-1

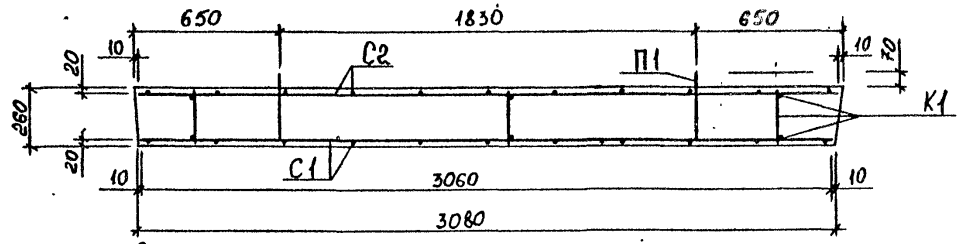

2-2

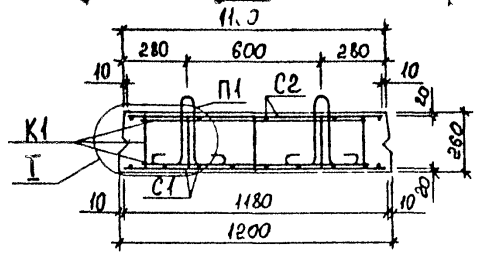

План верхней арматуры

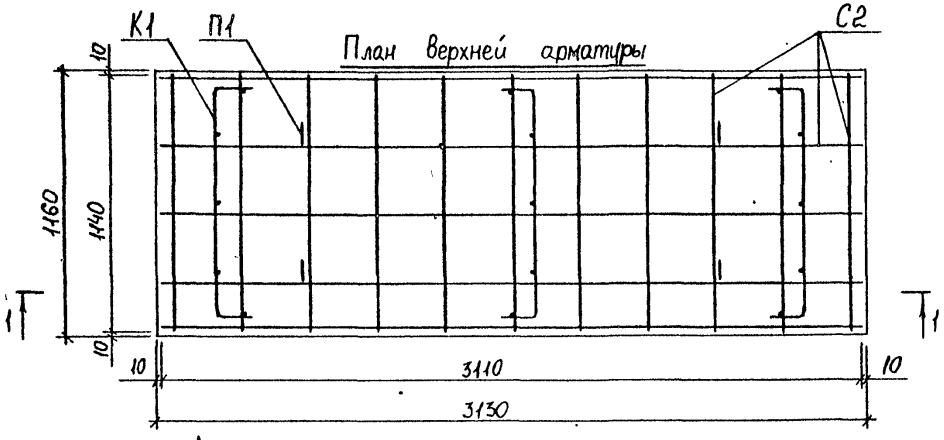

План нижней арматуры

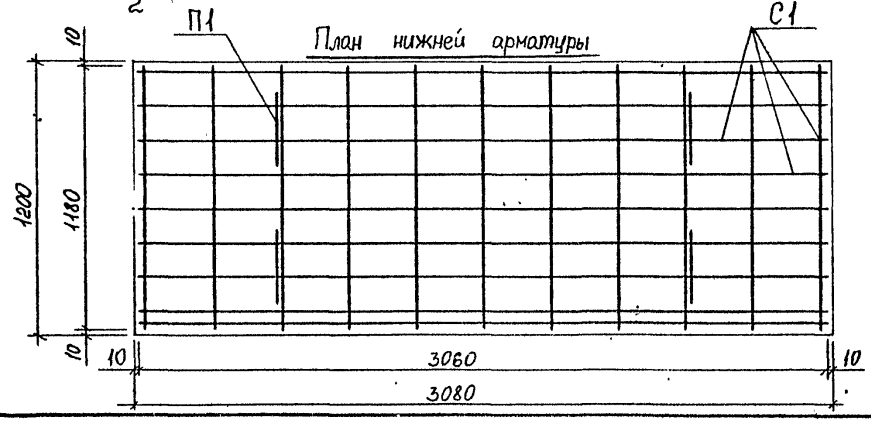

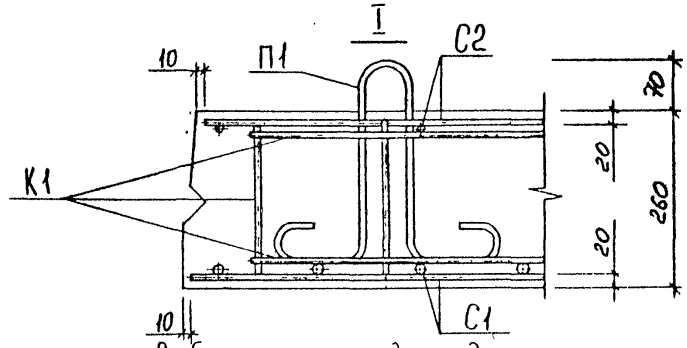

Выборка стали на одно изделие

Арматурная сталь, кг							
Класс А-III		Класс А-I			Класс Вр-I		
Ø, мм		Ø, мм			Ø, мм		
18	Итого	10	8	Итого	5	Итого	Всего
55,08	55,08	2,47	11,27	13,74	3,46	3,46	72,28

Примечание:

1. Опалубочный чертеж плиты перекрытия дан на стр. № 10
2. Чертеж арматурных изделий дан на стр. № 27

Согласовано			Сборные железобетонные плиты перекрытия каналов и камер водосточных и канализационных сетей.	РК 2303-86	
ЖБИ № 15	Белоцерковский			Стадия	Масса	Арх. №
				Р.Ч.		14480
Нач. отд.	Козеева		Армирование плит перекрытия ВП-31-12 Разрезы.	ОНСК	Мосинжпроект г Москва
Гл. инж.	Афонин				
ГИП	Щетин				
Проектир.	Кондауров				
Проверил	Щелин				

С1

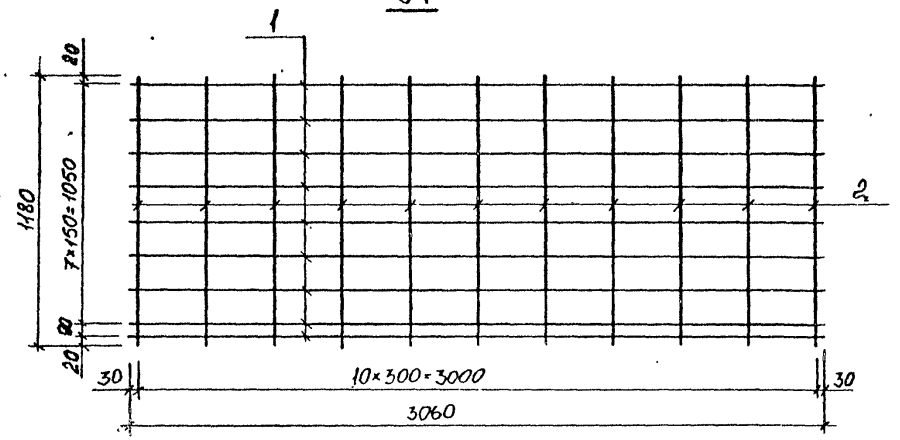

С2

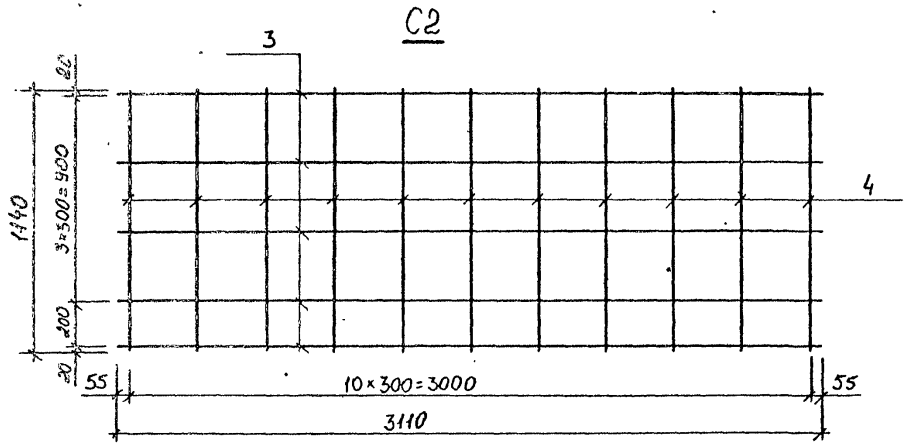

К1

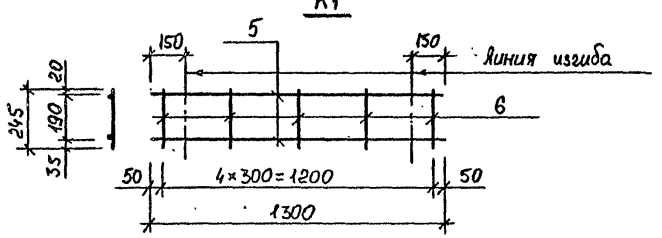

П1

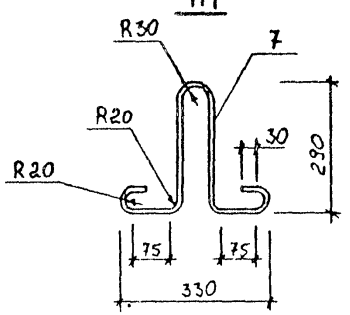

Спецификация стали на одно изделие

Марка	№ поз.	Ø мм	Длина мм	Количество шт на марку	Количество шт на изделие	Общая длина мм	Общая масса кг	Масса марки кг
С1 (1шт)	1	18 AIII	3060	9	9	27,54	55,08	60,21
	2	8 AI	1180	11	11	12 98	5,13	
С2 (1шт)	3	8 AI	3110	5	5	15,55	6.14	7,95
	4	5 BpI	1140	11	11	12 54	1 81	
К1 (3шт)	5	5 BpI	1300	2	6	7,80	1 12	0,55
	6	5 BpI	245	5	15	3,68	0,53	
П1 (4шт)	7	10 AI	1000	1	4	4,00	2,47	0,62

Согласовано			Сборные железобетонные плиты перекрытия каналов и камер водосточных и канализационных сетей.
ЖБИ № 15	Белогерковский		
Нач. отд	Козеева		Армирование плит перекрытия ВП-31-12. Арматурные изделия.
Гл. инж	Афонин		
ГИП	Щепин		
Проектир.	Кондауров		
Проверил	Щепин		

РК 2303-86

Стадия	Масса	Арх. №
Р.ч.		14481

ОНСК — Мосинжпроект г. Москва

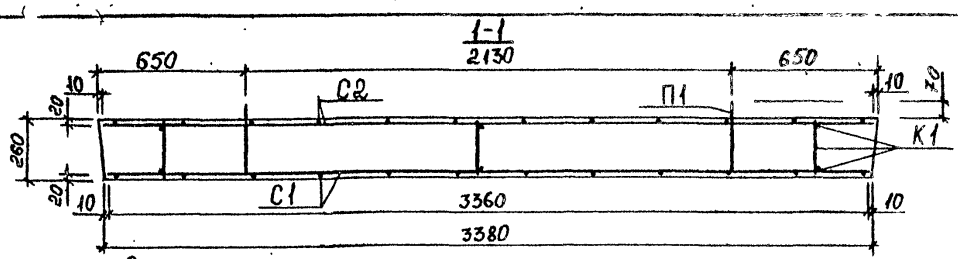

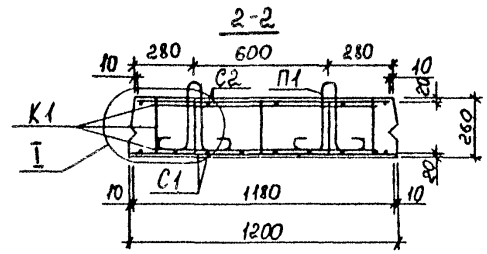

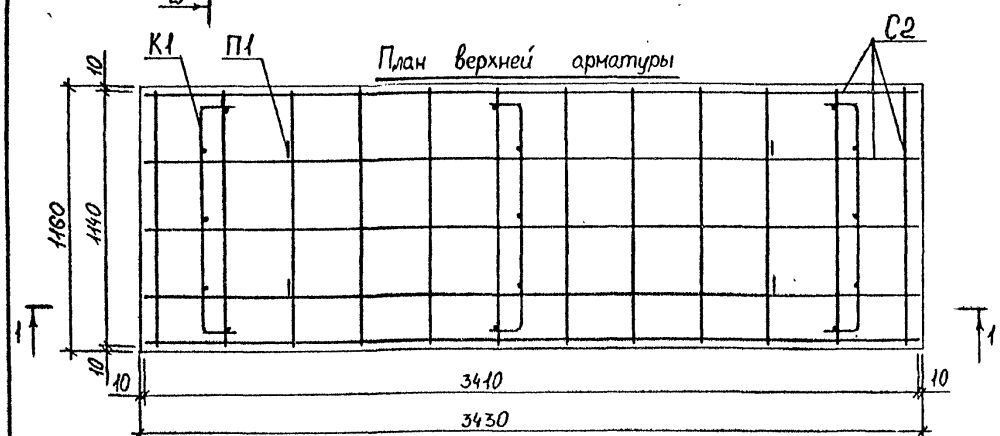

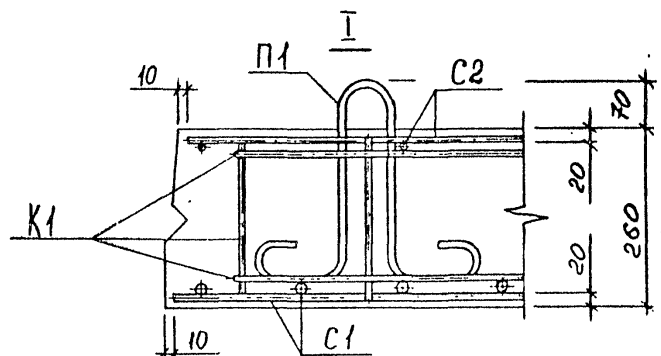

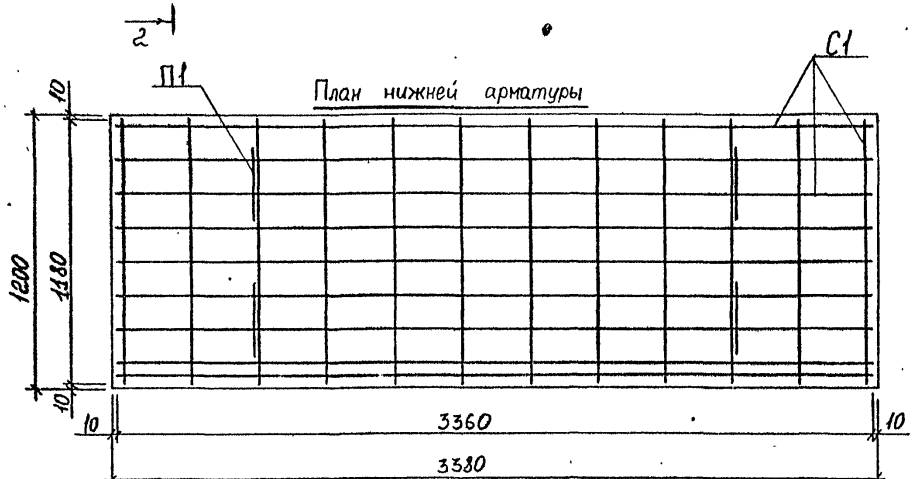

Выборка стали на одно изделие

Арматурная сталь, кг						
Класс А-II		Класс А-I		Класс Вр-I		
Ø, мм		Ø, мм		Ø, мм		
20	Итого	10	Итого	5	Итого	Всего
74,69	74,69	21,73	21,73	3,62	3,62	100,04

Примечание:

1. Опалубочный чертеж плиты перекрытия дан на стр. №10
2. Чертеж арматурных изделий дан на стр. № 29

Согласовано		
ЖБИ №15	Бекоцерковский	
Нач. отд.	Козеева	
Гл. инж	Афонин	
ГИП	Щепин	
Проектир.	Кондауров	
Проверил	Щепин	

Сборные железобетонные плиты перекрытия каналов и камер водосточных и канализационных сетей.

Армирование плит перекрытия ВП-34-12. Разрезы.

РК2303-86		
Стадия	Масса	Арх №1
Р.ч.		14482
ОНСК	Мосинжпроект г. Москва	

С1

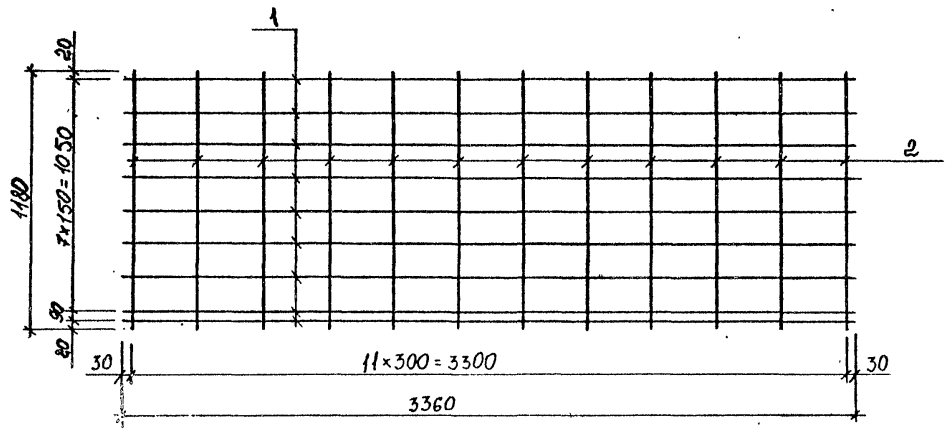

П1

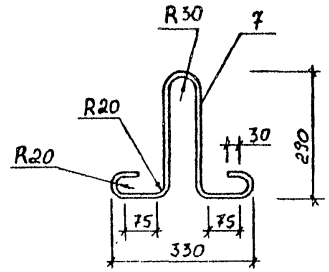

С2

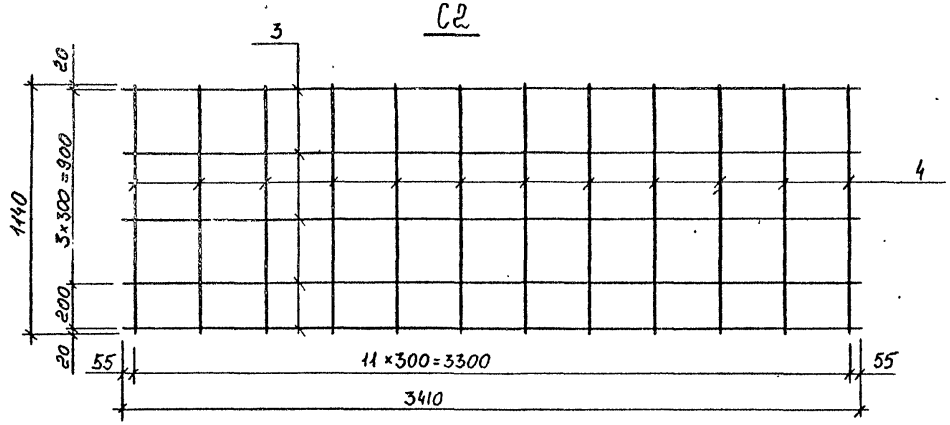

Спецификация стали на одно изделие

Марка	№ поз.	Ø мм	Длина мм	Количество шт. на марку	Количество шт. на издел.	Общая длина м	Общая масса кг	Масса марки кг
С1 (1шт)	1	20 AIII	3360	9	9	30,24	74,69	83,43
	2	10 AI	1180	12	12	14,16	8,74	
С2 (1шт)	3	10 AI	3410	5	5	17,05	10,52	12,49
	4	5 BpI	1140	12	12	13,68	1,97	
К1 (3шт)	5	5 BpI	1300	2	6	7,80	1,12	0,55
	6	5 BpI	245	5	15	3,68	0,53	
П1 (4шт)	7	10 AI	1000	1	4	4,00	2,47	0,62

К1

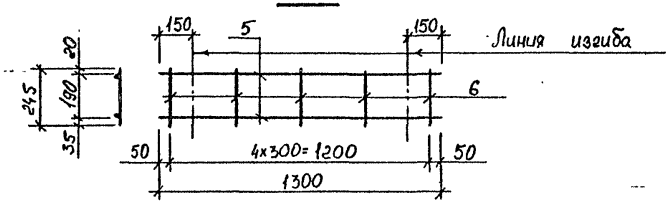

Согласовано		
ЖБИ №15	Белоцерковский	
Нач. отд.	Козеева	
Гл. инж.	Афонин	
Г.И.П.	Щепин	
Проектир.	Кондауров	
Проверил	Щепин	

Сборные железобетонные плиты перекрытия каналов и камер водосточных и канализационных сетей.

Армирование плит перекрытия ВП-34-12
Арматурные изделия

РК 2303-86

Стадия	Масса	Арх. №
Р. ч.		14483

ОНСК

Мосинжпроект г. Москва

1-1

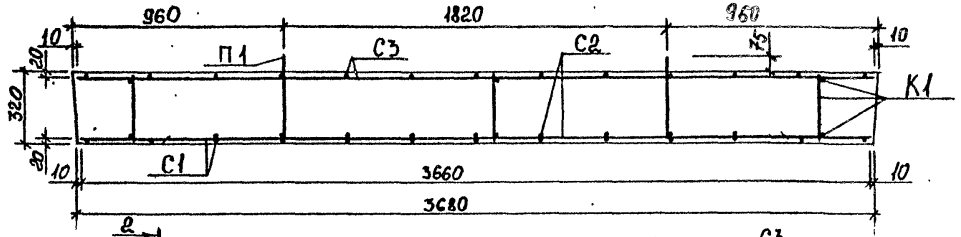

2-2

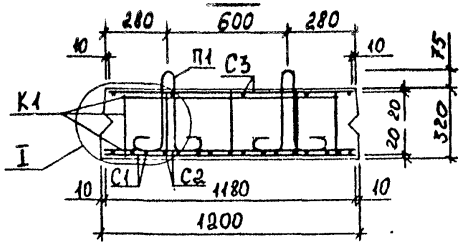

План верхней арматуры

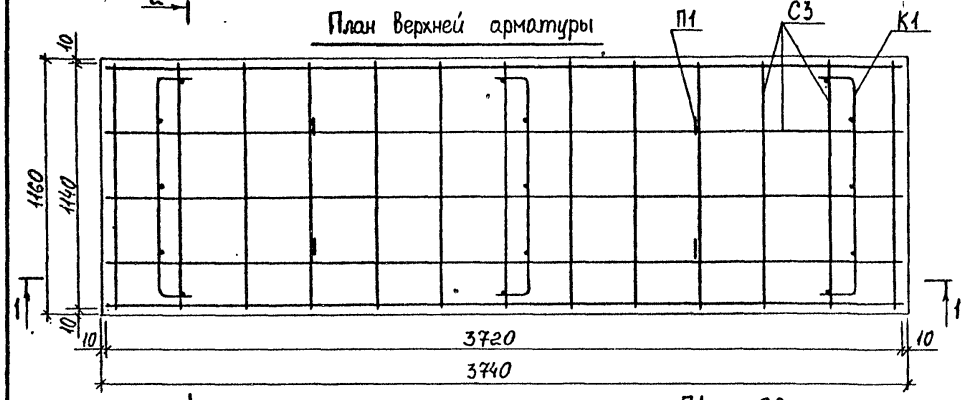

I

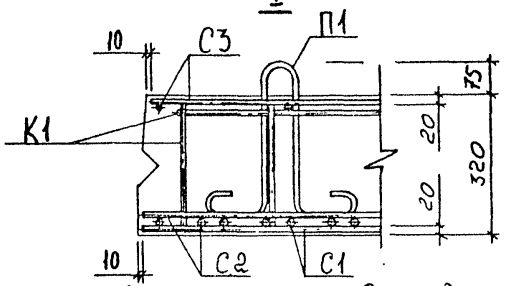

План нижней арматуры



Выборка стали на одно изделие

Арматурная сталь, кг								
Класс А-III		Класс А-I				Класс Вр-I		
Ø, мм		Ø, мм				Ø, мм		
16	Итого	12	10	8	Итого	5	Итого	Всего
83,46	83,46	4,01	11,48	10,25	25,74	3,91	3,91	113,11

Примечание:

1. Опалубочный чертеж плиты перекрытия дан на стр. № 11.
2. Чертеж арматурных изделий дан на стр № 31

Согласовано			Сборные железобетонные плиты перекрытия каналов и камер водосточных и канализационных сетей	РК 2303-86
ЖБИ №15	Белоцерковский			Стадия: Р.ч. / Масса: / Арх. №: 14484
Нач. отд.	Козеева		Армирование плит перекрытия ВП-37-12 Разрезы.	ОНСК / Мосинжпроект г. Москва
Гл. инж.	Афонин			
Г.И.П.	Щепин			
Проектир.	Кондауров			
Проверил	Щепин			

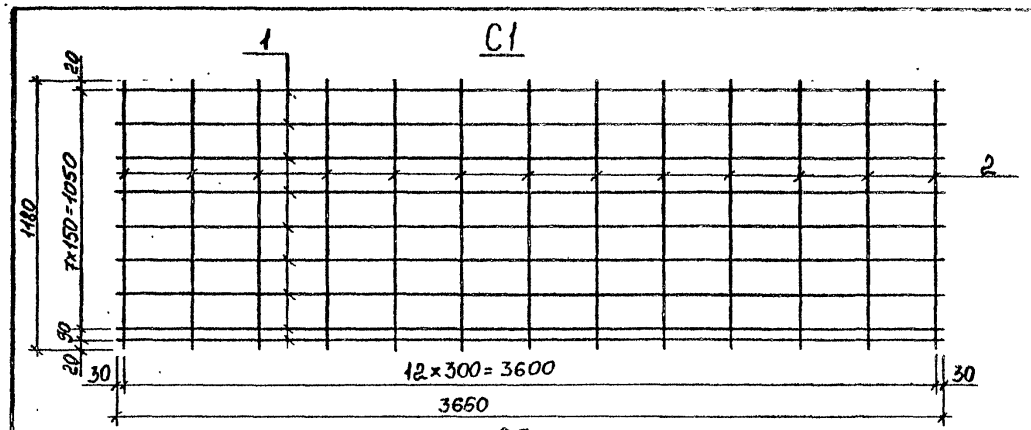

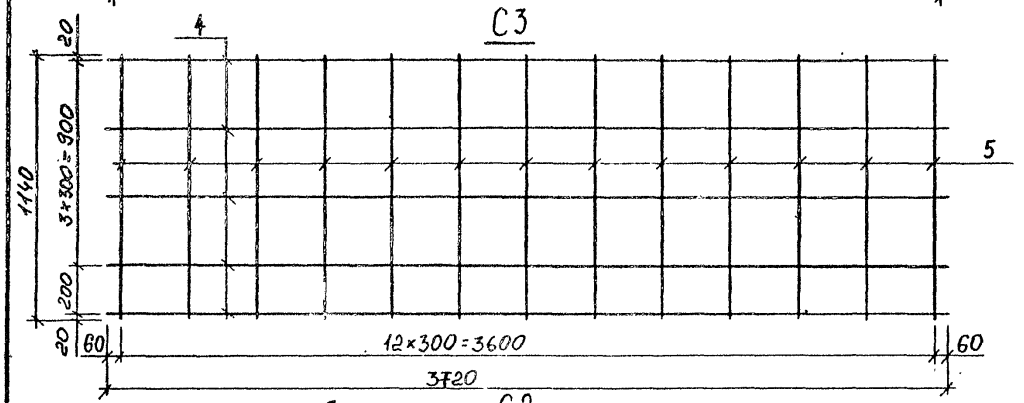

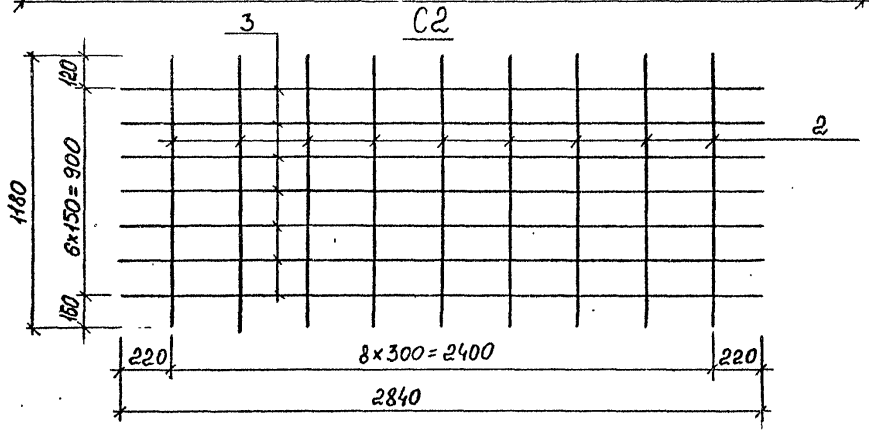

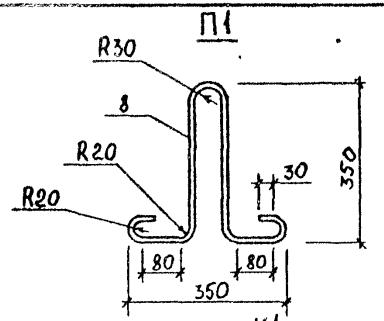

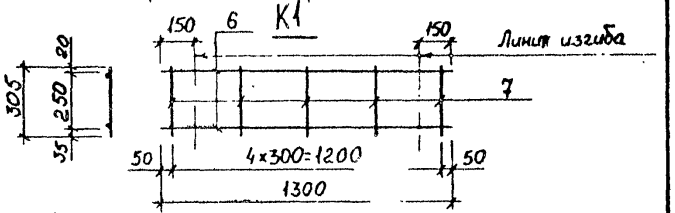

Спецификация стали на одно изделие

Марка	№ поз.	Ø мм	Длина мм	Количество шт. на марку	Количество шт. на изд.	Общая длина м	Общая масса кг	Масса марки кг
С1 (1шт)	1	16 AIII	3660	9	9	32,94	52,05	58,11
	2	8 AI	1180	13	13	15,34	6,06	
С2 (1шт)	2	8 AI	1180	9	9	10,62	4,19	35,60
	3	16 AIII	2840	7	7	19,88	31,41	
С3 (1шт)	4	10 AI	3720	5	5	18,60	11,48	13,61
	5	5 BpI	1140	13	13	14,82	2,13	
К1 (3шт)	6	5 BpI	1300	2	6	7,80	1,12	0,59
	7	5 BpI	305	5	15	4,58	0,66	
П1 (4шт)	8	12 AI	1130	1	4	4,52	4,01	1,00

Согласовано		
ЖБИ № 15	Белоцерковский	
Нач. отд.	Козеева	
Гл. инж.	Афонин	
Г.И.П.	Щепин	
Проектир.	Кондауров	
Проверил	Щепин	

Сборные железобетонные плиты перекрытия каналов и камер водосточных и канализационных сетей

Армирование плит перекрытия ВП-37-12
Арматурные изделия.

РК2303-86

Стадия	Лист	Лист. №
Р.ч.		11485

ОНСК | Мосинжпроект г. Москва

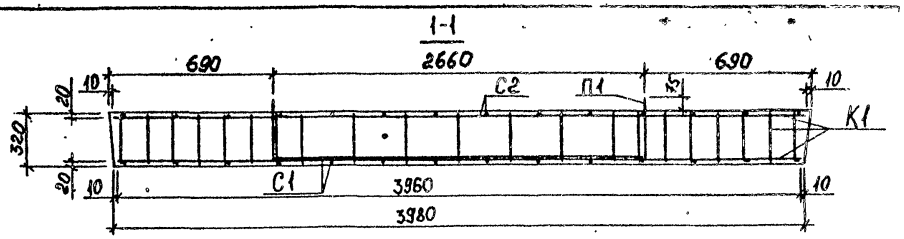

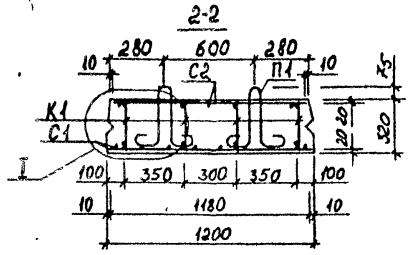

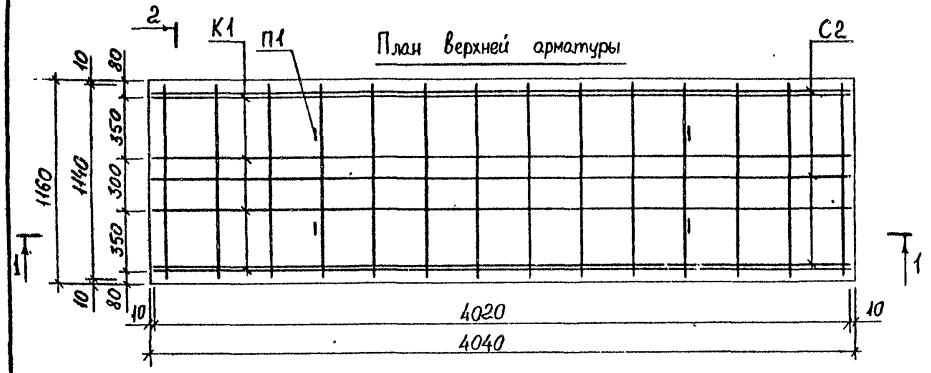

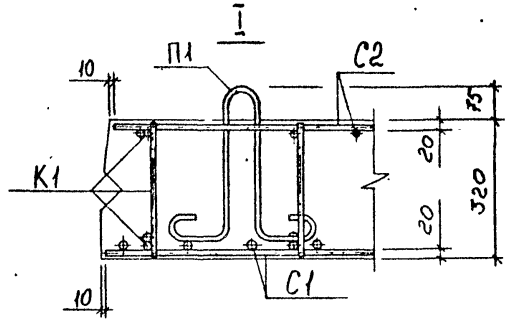

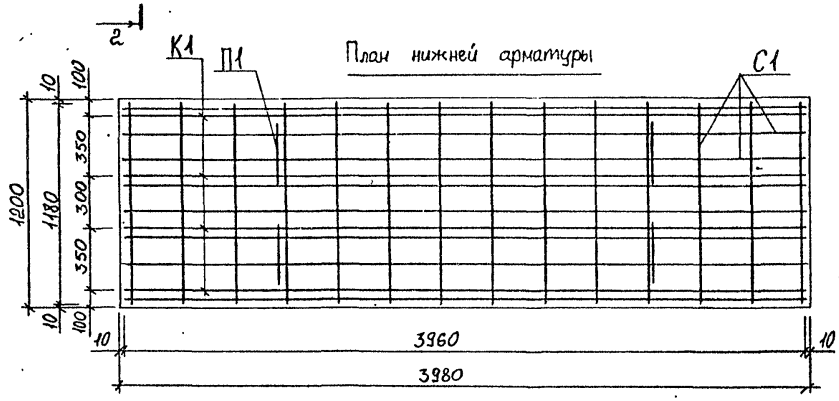

Выборка стали на одно изделие

Арматурная сталь, кг								
Класс А-III		Класс А-I				Класс B_p-I		
Ø, мм		Ø, мм				Ø, мм		
18	Итого	12	10	8	Итого	5	Итого	Всего
114,08	114,08	4,01	35,92	4,76	44,69	2,30	2.30	161,07

Примечание.

1. Опалубочный чертеж плиты перекрытия дан на стр. № 11
2. Чертеж арматурных изделий дан на стр. № 33

Согласовано			Сборные железобетонные плиты перекрытия каналов и камер водосточных и канализационных сетей.	РК 2303-86	
ЖБИ № 15	Белоцерковский			Стадия	Масса Арх. №
				Р.ч.	14486
Нач. отд.	Козеева		Армирование плит перекрытия ВП-40-12 Разрезы.	ОНСК	Мосинжпроект г. Москва
Гл. инж.	Афонин				
Г.И.П.	Щепин				
Проектир.	Кондауров				
Проверил	Щепин				

С1

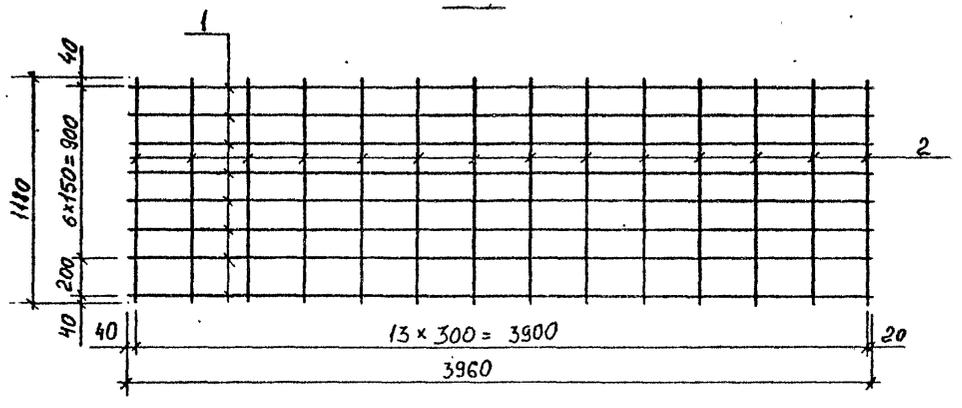

П1

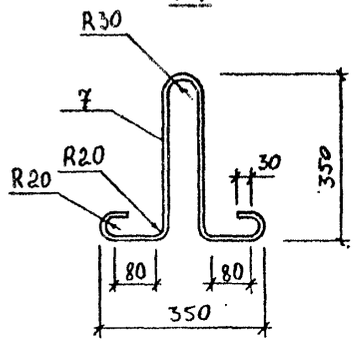

С2

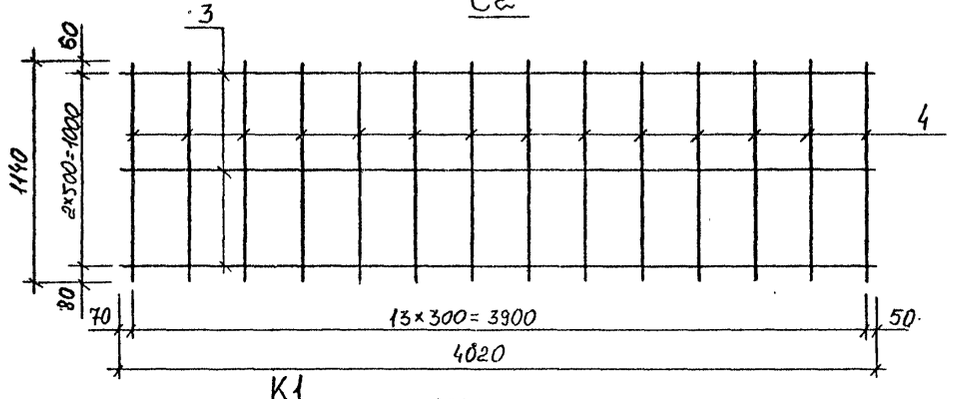

К1

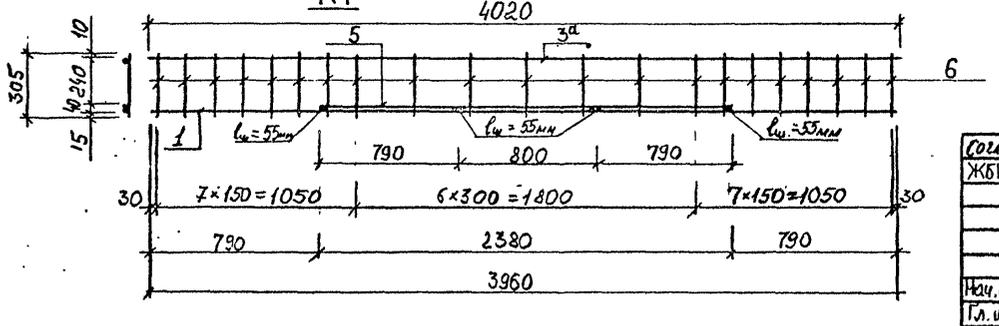

Спецификация стали на одно изделие

Марка	№ поз	Ø мм	Длина мм	Количество шт на марку	Количество шт на издел	Общая длина м	Общая масса кг	Масса марки кг
С1 (1 шт)	1	18 AIII	3960	8	8	31,68	63,36	73,55
	2	10 AI	1180	14	14	16,52	10,19	
С2 (1 шт)	3	8 AI	4020	3	3	12,06	4,76	7,06
	4	5 BpI	1140	14	14	15,96	2,30	
К1 (1 шт)	1	18 AIII	3960	1	4	15,84	31,68	19,11
	3а	10 AI	4020	1	4	16,08	9,92	
	5	18 AIII	2380	1	4	9,52	19,04	
	6	10 AI	305	21	84	25,62	15,81	
П1 (1 шт)	7	12 AI	1130	1	4	4,52	4,01	1,00

Согласовано			
ЖБИ №15	Селиверстов		
Нач. отд.	Козеева		
Гл. инж.	Афонин		
Г.И.П	Щепин		
Проектир.	Кондауров		
Проверил	Щепин		

Сборные железобетонные плиты перекрытия каналов и камер водосточных и канализационных сетей

Армирование плит перекрытия ВП-40-12 Арматурные изделия

РК 2303-86

Стадия	Масса	Арх. №
Р.ч.		14487

ОНСК

Мосинжпроект г. Москва

1-1

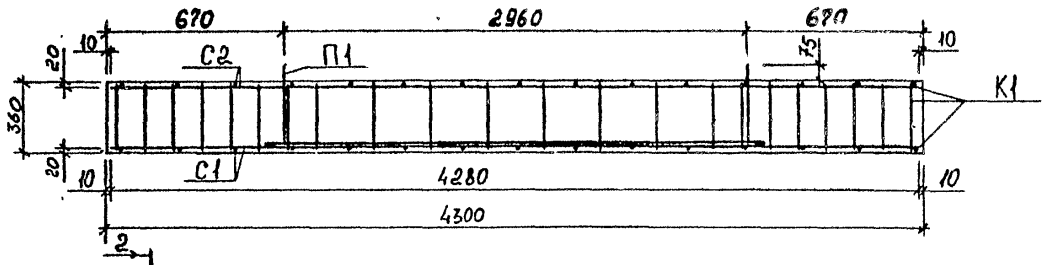

2-2

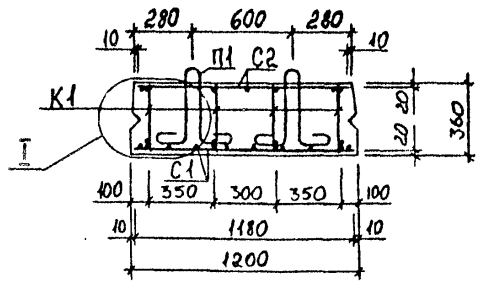

План верхней арматуры

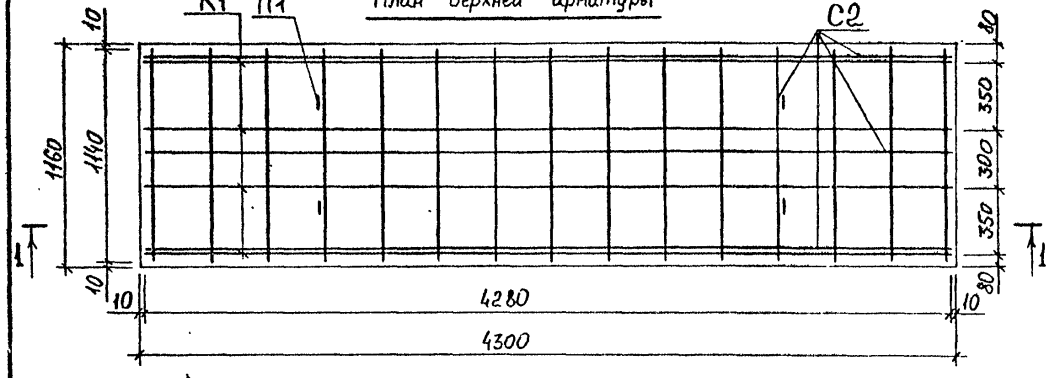

I

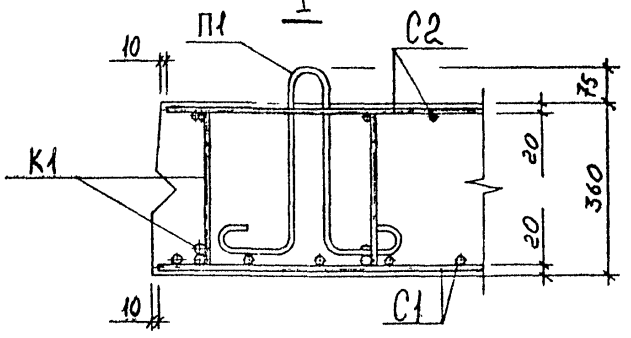

План нижней арматуры



Выборка стали на одно изделие

Арматурная сталь, кг								
Класс А-III		Класс А-I				Класс Вр-I		
Ø, мм		Ø, мм				Ø, мм		
18	Итого	14	10	8	Итого	5	Итого	Всего
122,88	122,88	6,82	21,48	17,06	45,36	2,46	2,46	170,70

Примечание:

1. Опалубочный чертеж плиты перекрытия дан на стр. № 11
2. Чертеж арматурных изделий дан на стр. № 35

Согласовано			Сборные железобетонные плиты перекрытия каналов и камер водосточных и канализационных сетей
ЖБИ № 15	Белоцерковский		
Нач. отд	Козеева		Армирование плиты перекрытия ВП-43-12 Разрезы
Гл. инж.	Афонин		
Г.И.П.	Щепин		
Проектир.	Кондаров		
Проверил	Щепин		

РК 2303-86		
Стадия	Масса	Арх №:
Р.Ч.		14488
ОНСК	Мосинжпроект г Москва	

С1

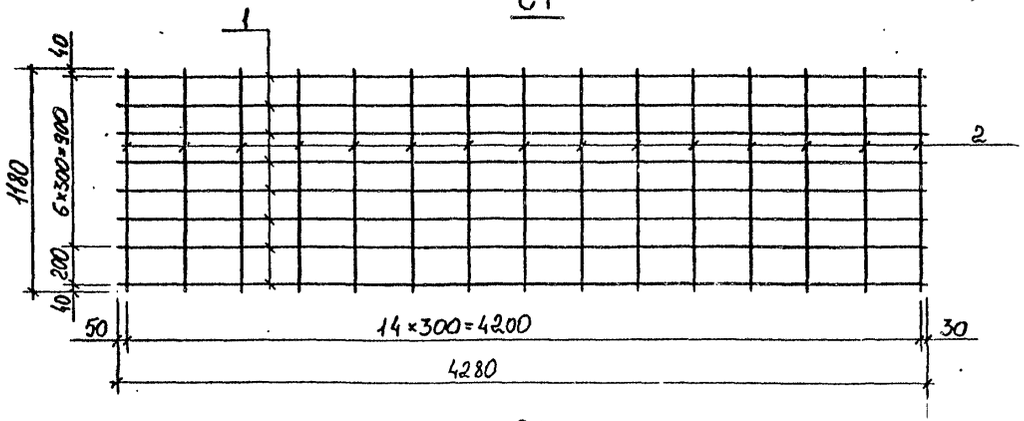

С2

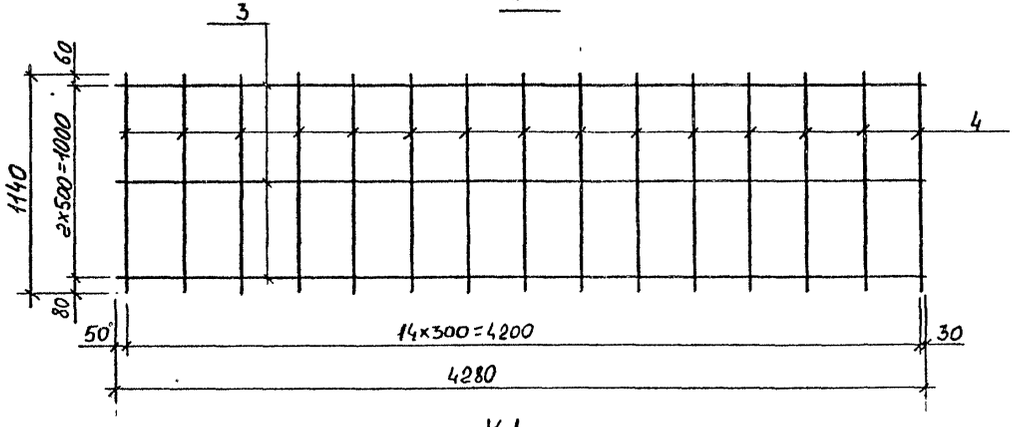

К1

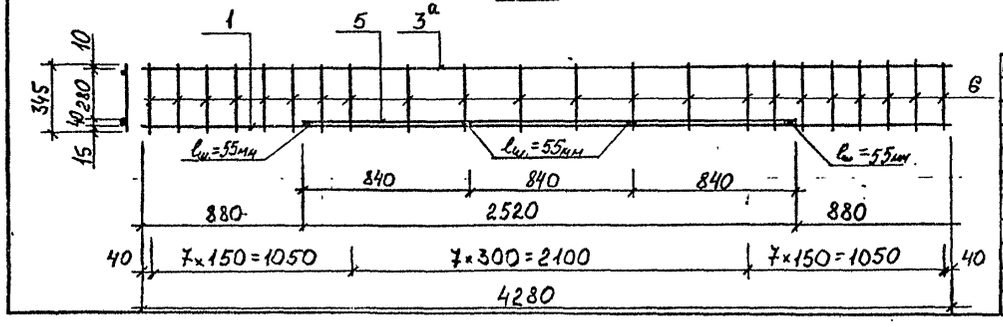

П1

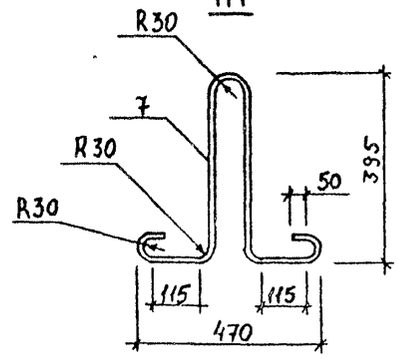

Спецификация стали на одно изделие

Марка	№ поз.	Ø мм	Длина мм	Количество шт. на марку	Количество шт. на изд.	Общая длина м	Общая масса кг	Масса марки кг
С1 (1 шт.)	1	18 AIII	4280	8	8	34,24	68,48	79,40
	2	10 AI	1180	15	15	17,70	10,92	
С2 (1 шт.)	3	8 AI	4280	3	3	12,84	5,07	7,53
	4	5 Bp I	1140	15	15	17,10	2,46	
К1 (4 шт.)	1	18 AIII	4280	1	4	17,12	34,24	19,24
	3а	10 AI	4280	1	4	17,12	10,56	
	5	18 AIII	2520	1	4	10,08	20,16	
	6	8 AI	345	22	88	30,36	11,99	
П1 (4 шт.)	7	14 AI	1410	1	4	5,64	6,82	1,71

Согласовано		
ЖБИ № 15	Белоцерковский	
Нач. отд.	Козеева	
Гл. инж.	Афонин	
Г. ИГП.	Щепин	
Проектир.	Конфиров	
Проверил	Щепин	

Сборные железобетонные плиты перекрытия каналов и камер водосточных и канализационных сетей

Армирование плиты перекрытия ВП - 43-12
Арматурные изделия

РК 2303-86

Стадия	Масса	Арк. №
Р.ч.		14489

ОНСК — Мосинжпроект г. Москва

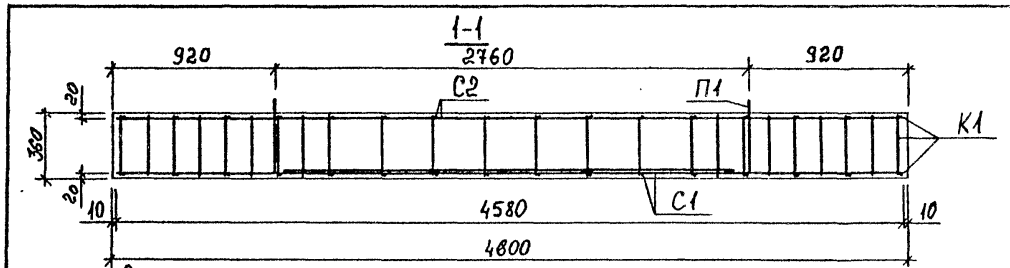

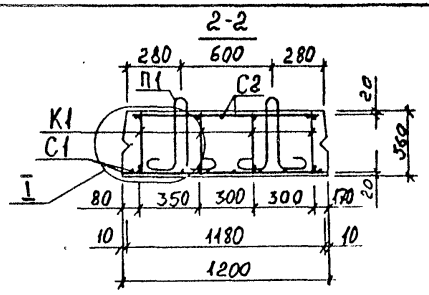

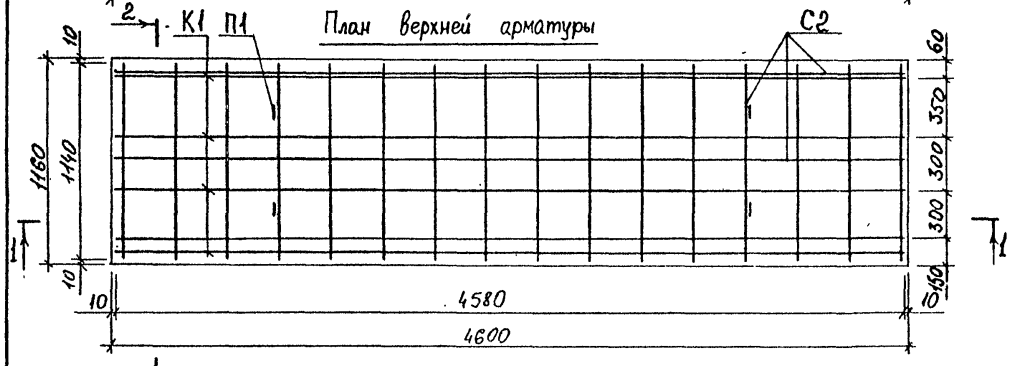

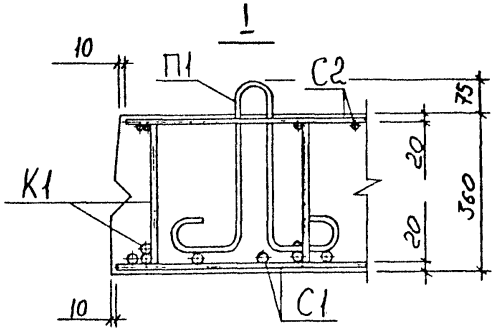

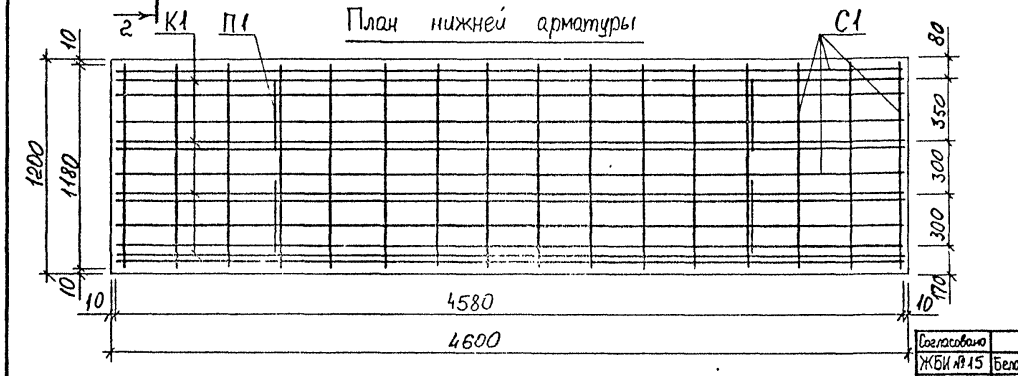

Выборка стали на одно изделие

Арматурная сталь, кг								
Класс А-III			Класс А-I			Класс Вр-I		
Ø, мм		Итого	Ø, мм		Итого	Ø, мм	Итого	Всего
20	18		14	10		5		
101,81	58,56	160,37	6,82	51,87	58,69	2,63	2,63	221,69

Примечание.

1. Опалубочный чертеж плиты перекрытия дан на стр. № 11
2. Чертеж арматурных изделий дан на стр. № 37.

Согласовано		
ЖБИ №15	Белоцерковский	
Нач.отд.	Козеева	
Гл.инж.	Афонин	
Г.И.П.	Щепин	
Проектир.	Кондауров	
Проверил	Щепин	

Сборные железобетонные плиты перекрытия каналов и камер водосточных и канализационных сетей.

Армирование плит перекрытия ВП-46-12 Разрезы.

РК 2303-86

Стадия	Масса	Арх. №
Р.ч.		14490

ОНСК

Мосинжпроект г. Москва

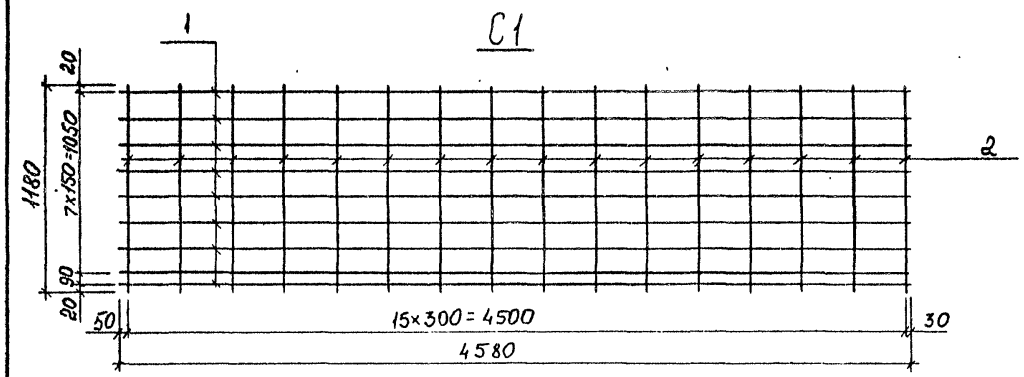

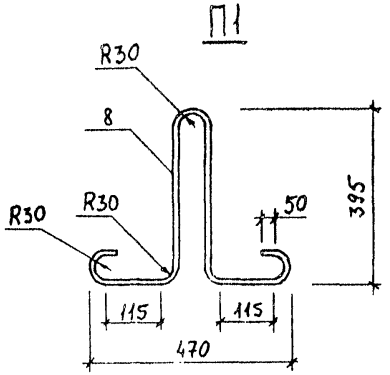

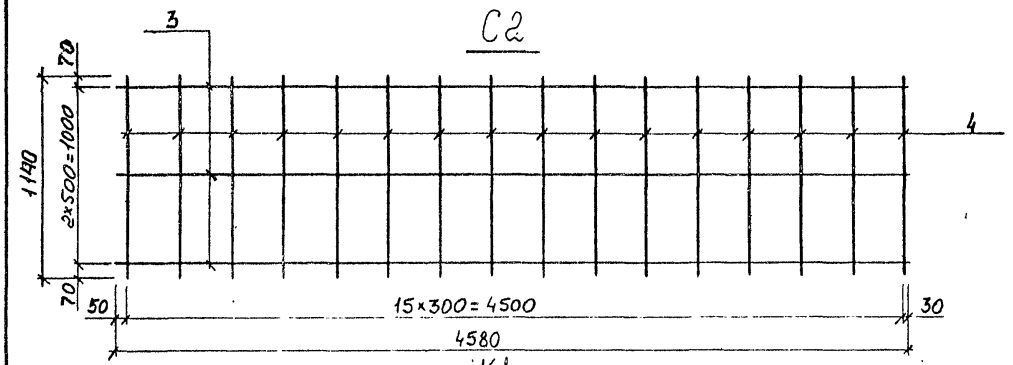

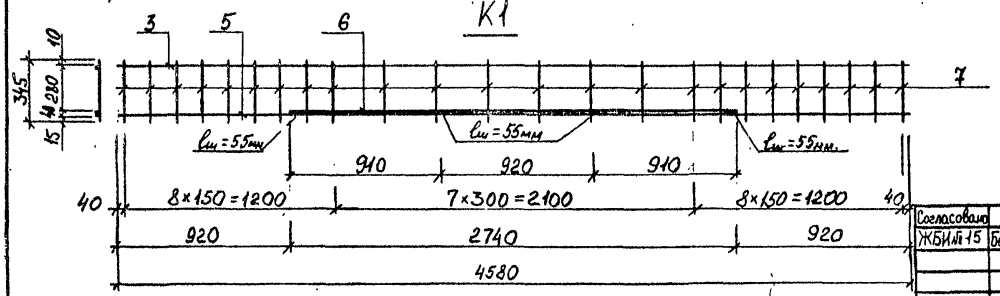

Спецификация стали на одно изделие

Марка	№ поз	Ø мм	Длина мм	Количество шт. на марку	Количество шт. на издел	Общая длина м	Общая масса кг	Масса марки кг
С1 (1шт)	1	20 AIII	4580	9	9	41,22	101,81	113,46
	2	10 AI	1180	16	16	18,88	11,65	
С2 (1шт)	3	10 AI	4580	3	3	13,74	8,48	11,11
	4	5 BpI	1140	16	16	18,24	2,63	
К1 (4шт)	3	10 AI	4580	1	4	18,32	11,30	22,58
	5	18 AIII	4580	1	4	18,32	36,64	
	6	18 AIII	2740	1	4	10,96	21,92	
	7	10 AI	345	24	96	33,12	20,44	
П1 (4шт)	8	14 AI	1410	1	4	5,64	6,82	1,71

Согласовано ЖБИ №15	Белоцерковский	
Нач.отд.	Козеева	
Гл.инж.	Афонин	
Г.И.П.	Щепин	
Проектир.	Кондауров	
Проверил	Щепин	

Сборные железобетонные плиты перекрытия каналов и камер водосточных и канализационных сетей.

Армирование плит перекрытия ВП-46-12 Арматурные изделия

РК 2303-86

Стадия	Масса	Арх. №
Р.ч.		14491

ОНСК | Мосинжпроект г. Москва

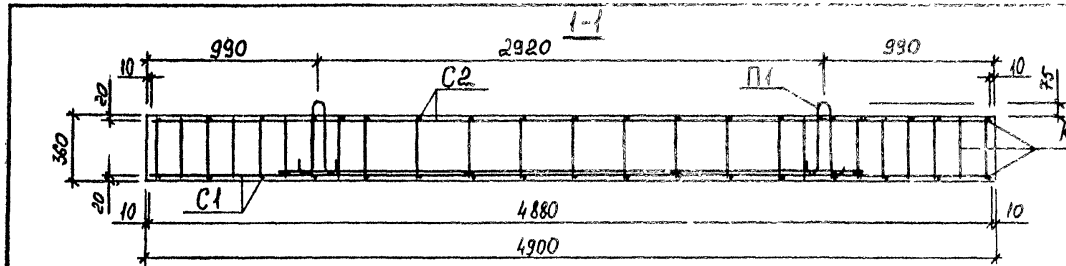

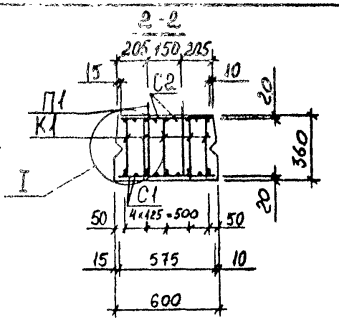

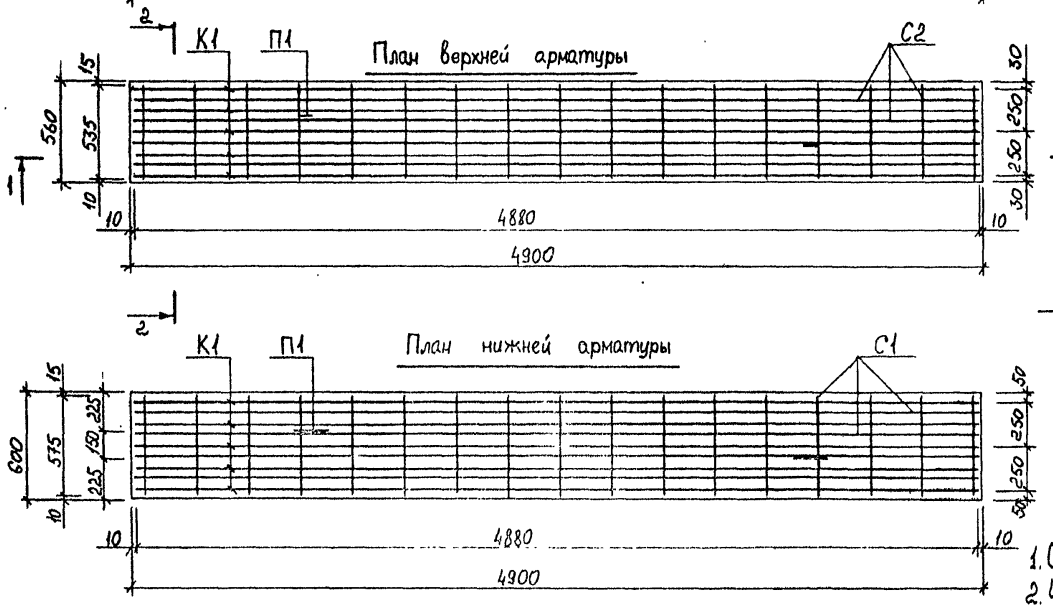

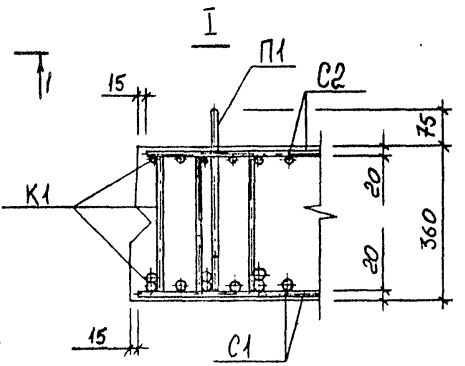

Примечание:

1. Опалубочный чертеж плиты перекрытия дан на стр. № 11.
2. Чертеж арматурных изделий дан на стр. № 39

Выборка стали на одно изделие

Арматурная сталь, кг							
Класс А-III			Класс А-I				
Ø, мм		Итого	Ø, мм			Итого	Всего
18	14		12	10	8		
39,04	46,46	85,50	1,86	33,12	20,62	55,60	141,10

Нач.отд.	Козеева	
Гл. инж	Афонин	
ГИП	Щепин	
Проектир	Кондауров	
Проверил	Щепин	

Сборные железобетонные плиты перекрытия каналов и камер водостоков ных и канализационных сетей

Армирование плит перекрытия ВП-49-6 Разрезы

РК 2303-86

Стадия	Масса	Арх. №
Р.ч.		14492а взамен 14492

ОНСК — Мосинжпроект г. Москва

С1

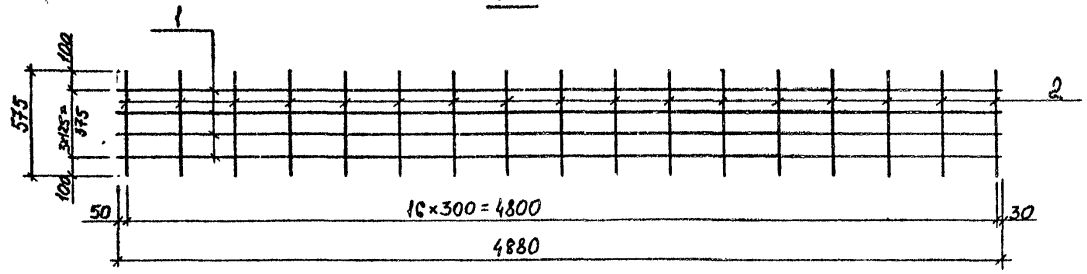

П1

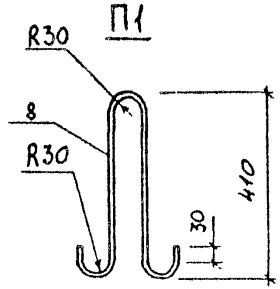

С2

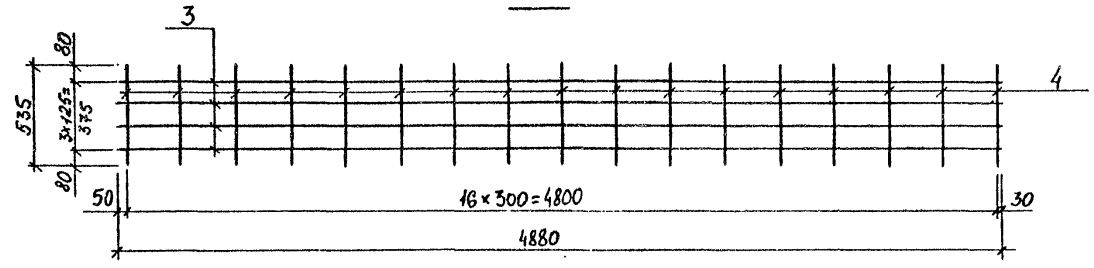

К1

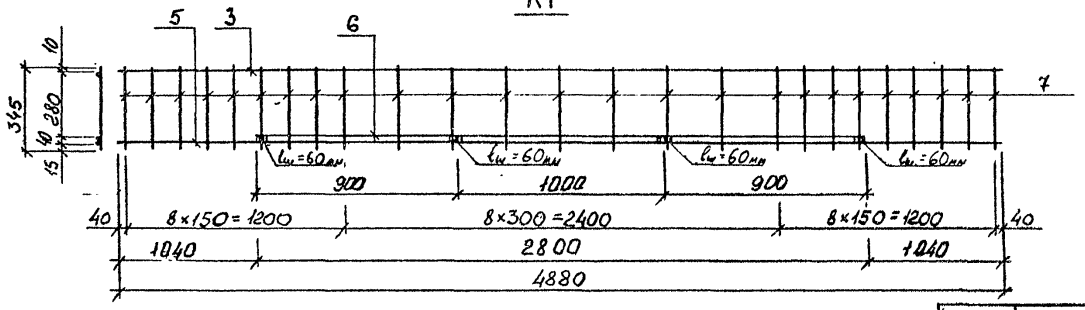

Спецификация стали на одно изделие

Марка	№ поз.	Ø мм	Длина мм	Количество шт на марку	Количество шт на издел.	Общая длина м	Общая масса кг	Масса марки кг
С1 (1шт)	1	18 AIII	4880	4	4	19,52	39,04	45,07
	2	10 AI	575	17	17	9,78	6,03	
С2 (1шт)	3	10 AI	4880	4	4	19,52	12,04	15,63
	4	8 A-I	535	17	17	9,10	3,59	
К1 (5шт)	3	10 AI	4880	1	5	24,40	15,05	15,71
	5	14 AIII	4880	1	5	24,40	23,52	
	6	14 AIII	2800	1	5	14,00	18,94	
	7	8 A-I	345	25	125	43,13	17,03	
П1 (2шт)	8	12 AI	1050	1	2	2,10	1,86	0,93

Нач. отд.	Козеева	
Гл. инж.	Афонин	
ГИП	Щепин	
Проектир.	Кондауров	
Проверил	Щепин	

Сборные железобетонные плиты перекрытия каналов и канер бодосточных и канализационных сетей

Армирование плит перекрытия ВП-43-6 Арматурные изделия

РК 2303-86

Стадия	Масса	Арх. №
Р.и.		14493а Взамен 14493

ОНСК

Мосинжпроект г. Москва

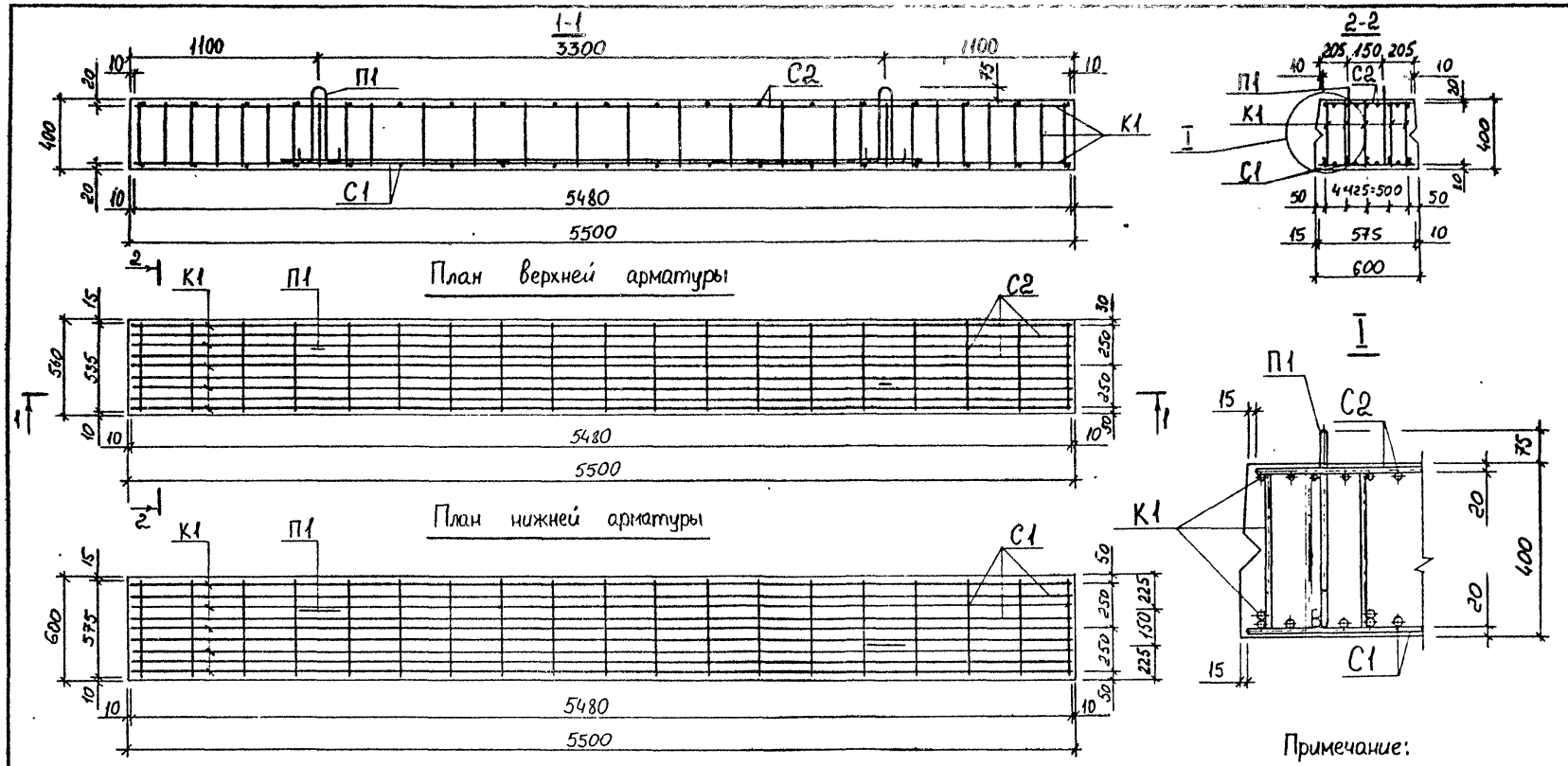

Примечание:

1. Опалубочный чертеж плиты перекрытия дан на стр. № 11
2. Чертеж арматурных изделий дан на стр. № 41

Выборка стали на одно изделие

Арматурная сталь, кг							
Класс А-III			Класс А-I				
Ø, мм			Ø, мм				
18	16	Итого	14	10	8	Итого	Всего
43,84	66,99	110,83	2,86	37,17	25,31	65,34	176,17

Нач.отд	Козеева		Сборные железобетонные плиты перекрытия каналов и камер водосточных и канализационных сетей.	РК 2303-86	
Гл. инж.	Афонин			Стадия	Масса	Арх. №
ГИП	Щепин			Р.ч.		14494а взамен 14494
Проектир.	Кондауров		Армирование плит перекрытия ВП-55-6 Разрезы	ОНСК	Мосинжпроект г. Москва
Проверил	Щепин				

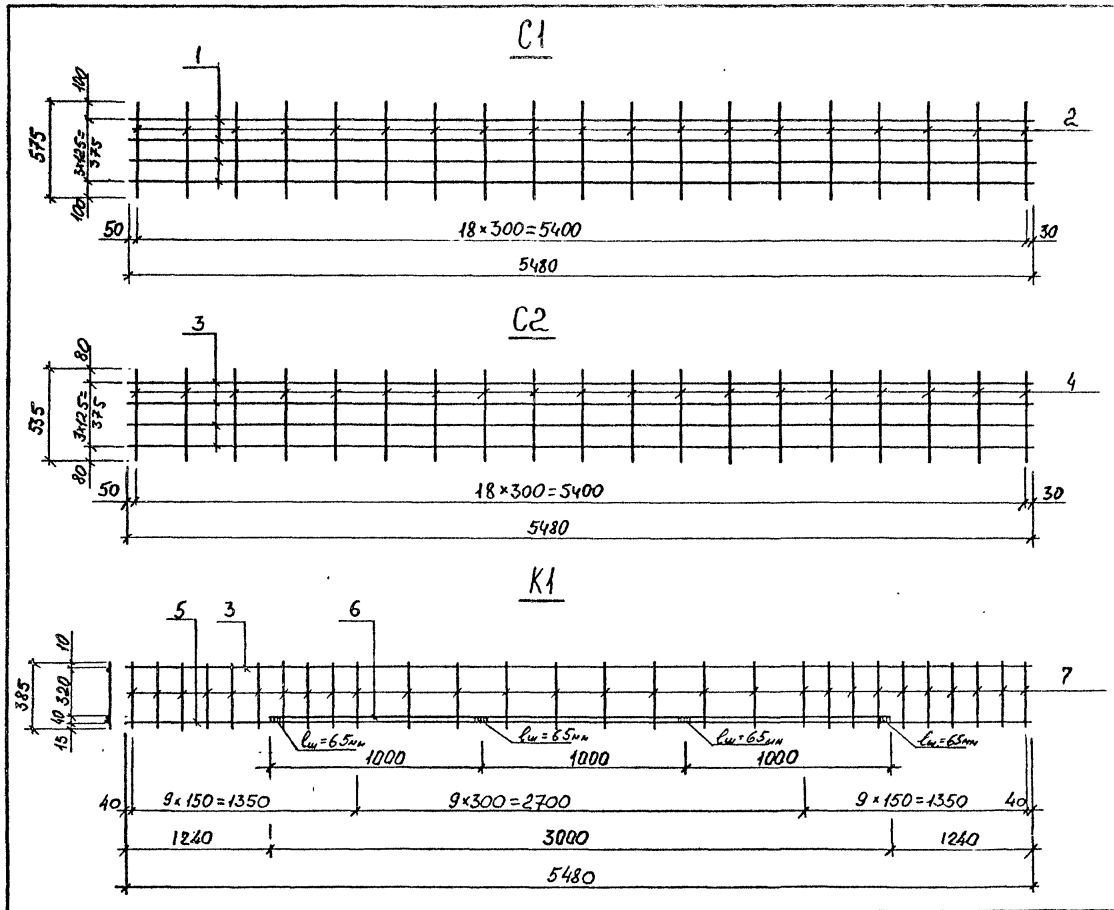

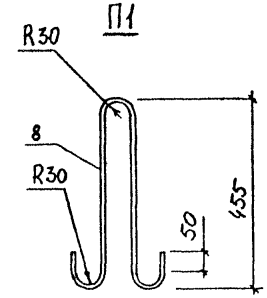

Спецификация стали на одно изделие

Марка	№ поз	Ø мм	Длина мм	Количество шт на марку	Количество шт на издел	Общая длина м	Общая масса кг	Масса марки кг
С1 (1шт)	1	18 А III	5480	4	4	21,92	43,84	50,58
	2	10 А I	575	19	19	10,93	6,74	
С2 (1шт)	3	10 А I	5480	4	4	21,92	13,52	17,54
	4	8 А-I	535	19	19	10,17	4,02	
К1 (5шт)	5	16 А III	5480	1	5	27,40	43,29	21,04
	3	10 А I	5480	1	5	27,40	16,91	
	6	16 А III	3000	1	5	15,00	23,70	
	7	8 А-I	385	28	140	53,90	21,29	
П1 (2шт)	8	14 А I	1180	1	2	2,36	2,86	1,43

Нач. отд.	Козеева	
Гл. инж.	Афонин	
ГИП	Щепин	
Проектир.	Кондауров	
Проверил	Щепин	

Сборные железобетонные плиты перекрытия каналов и камер водосточных и канализационных сетей

Армирование плит перекрытия ВП-55-6
Арматурные изделия

РК 2303-86

Стадия	Масса	Арх. №
Р.ч.		14495а взамен 14495
ОНСК	Мосинжпроект г Москва	

1-1

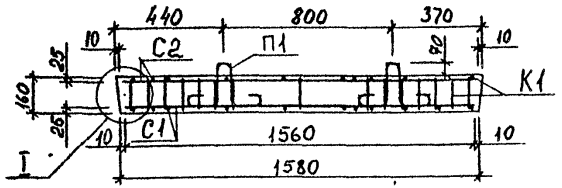

2-2

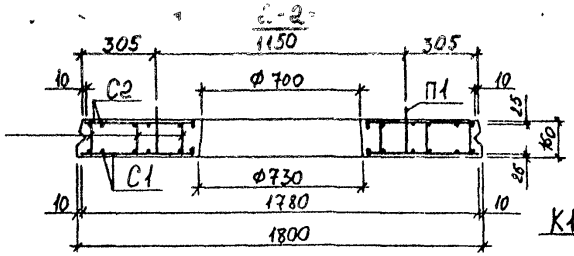

I

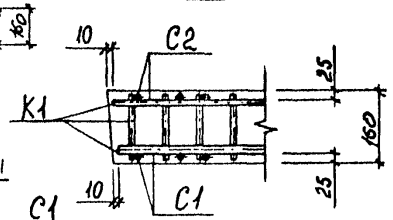

План верхней арматуры

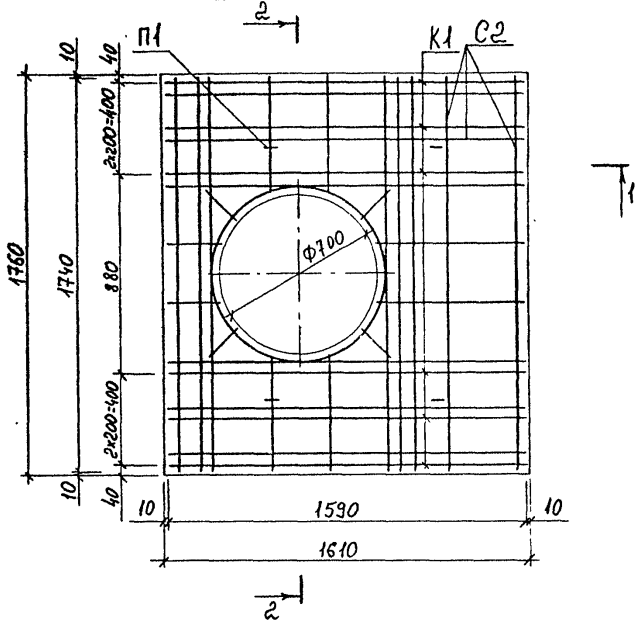

План нижней арматуры

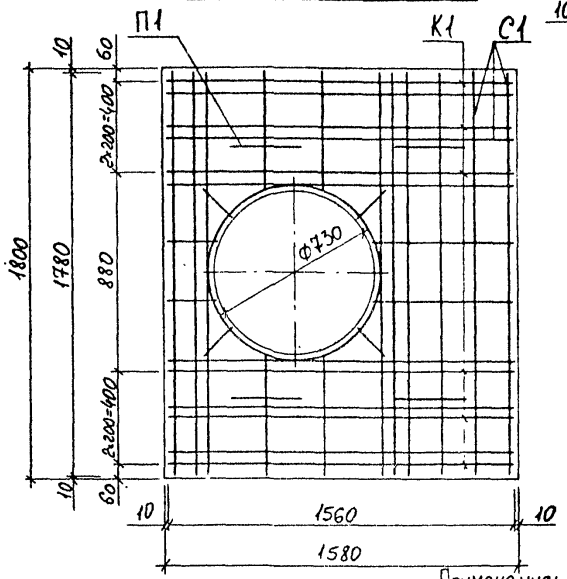

Примечания:

1. Опалубочный чертеж плиты перекрытия дан на стр. № 12
2. Чертеж арматурных изделий дан на стр. № 43

Выборка стали на одно изделие

Арматурная сталь, кг								
Класс А-III			Класс А-I			Класс Вр-I		
Ø, мм		Итого	Ø, мм		Итого	Ø, мм	Итого	Всего
12	8		10	8		5		
16,62	6,33	22,95	3,08	17,82	20,90	1,88	1,88	45,73

Согласовано			Сборные железобетонные плиты перекрытия каналов и камер водосточных и канализационных сетей	РК2303-86	
ЖБИ № 15	Белодеревский			Стадия	Масса	Арх №
				Р.ч.		14496
Нач. отд	Козеева		Армирование плит перекрытия ВП-16-18 Разрезы	ОНСК	Мосинжпроект г. Москва
Гл. инж.	Афонин				
ГИП	Щепин				
Проектир	Кондауров				
Проверил	Щепин				

С1

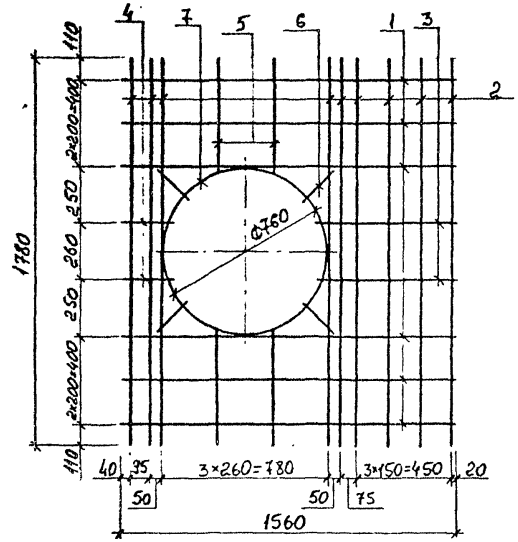

С2

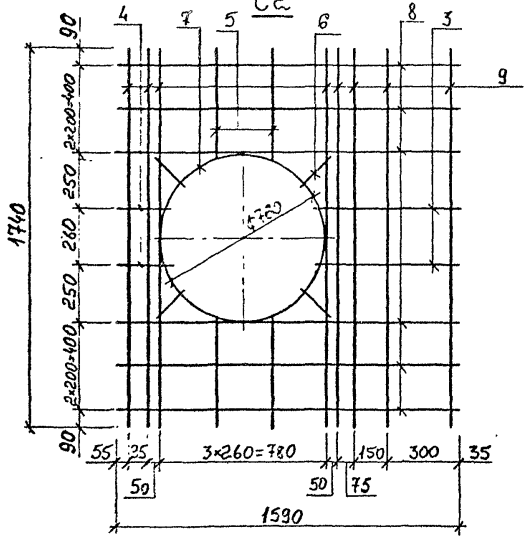

К1

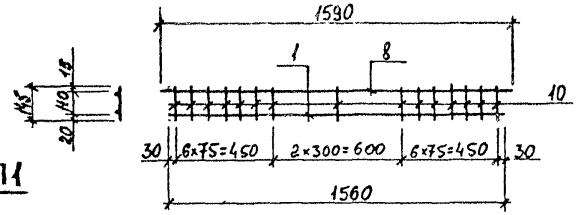

П1

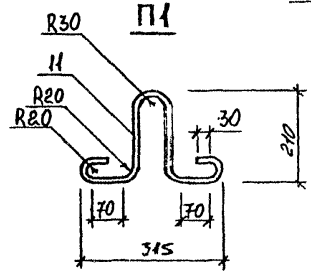

поз. 7

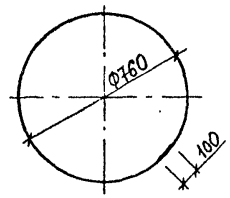

Спецификация стали на одно изделие

Марка	№ поз.	Ø мм	Длина мм	Количество шт. на марку	Количество шт. на изд.	Общая длина м	Общая масса кг	Масса марки кг
С1 (1шт)	1	12 AIII	1560	6	6	9,36	8,31	17,92
	2	8 AIII	1780	9	9	16,02	6,33	
	3	8 AI	630	2	2	1,26	0,50	
	4	8 AI	220	2	2	0,44	0,17	
	5	8 AI	500	4	4	2,00	0,79	
	6	8 AI	180	4	4	0,72	0,28	
	7	10 AI	2490	1	1	2,49	1,54	
С2 (1шт)	3	8 AI	630	2	2	1,26	0,50	12,55
	4	8 AI	220	2	2	0,44	0,17	
	5	8 AI	500	4	4	2,00	0,79	
	6	8 AI	180	4	4	0,72	0,28	
	7	10 AI	2490	1	1	2,49	1,54	
	8	8 AI	1590	6	6	9,54	3,77	
	9	8 AI	1740	8	8	13,92	5,50	
К1 (6шт)	1	12 AIII	1560	1	6	9,36	8,31	2,33
	8	8 AI	1590	1	6	9,54	3,77	
	10	5 BpI	115	15	90	13,05	1,88	
П1 (1шт)	11	8 AI	820	1	4	3,28	1,30	0,32

Согласовано:		
ЖБИиК 15	Белоцерковский	
Нач. отд.	Козеева	
Гл. инж	Афонин	
ГИП	Щепин	
Проектир	Конфаров	
Проверил	Щепин	

Сборные железобетонные плиты перекрытия каналов и камер водосточных и канализационных сетей

Армирование плит перекрытия ВП-16-18 Арматурные изделия

РК 2303-86

Стадия	Масса	Арх. №
Р ч.		14497

ОНСК

Мосинжпроект г. Москва

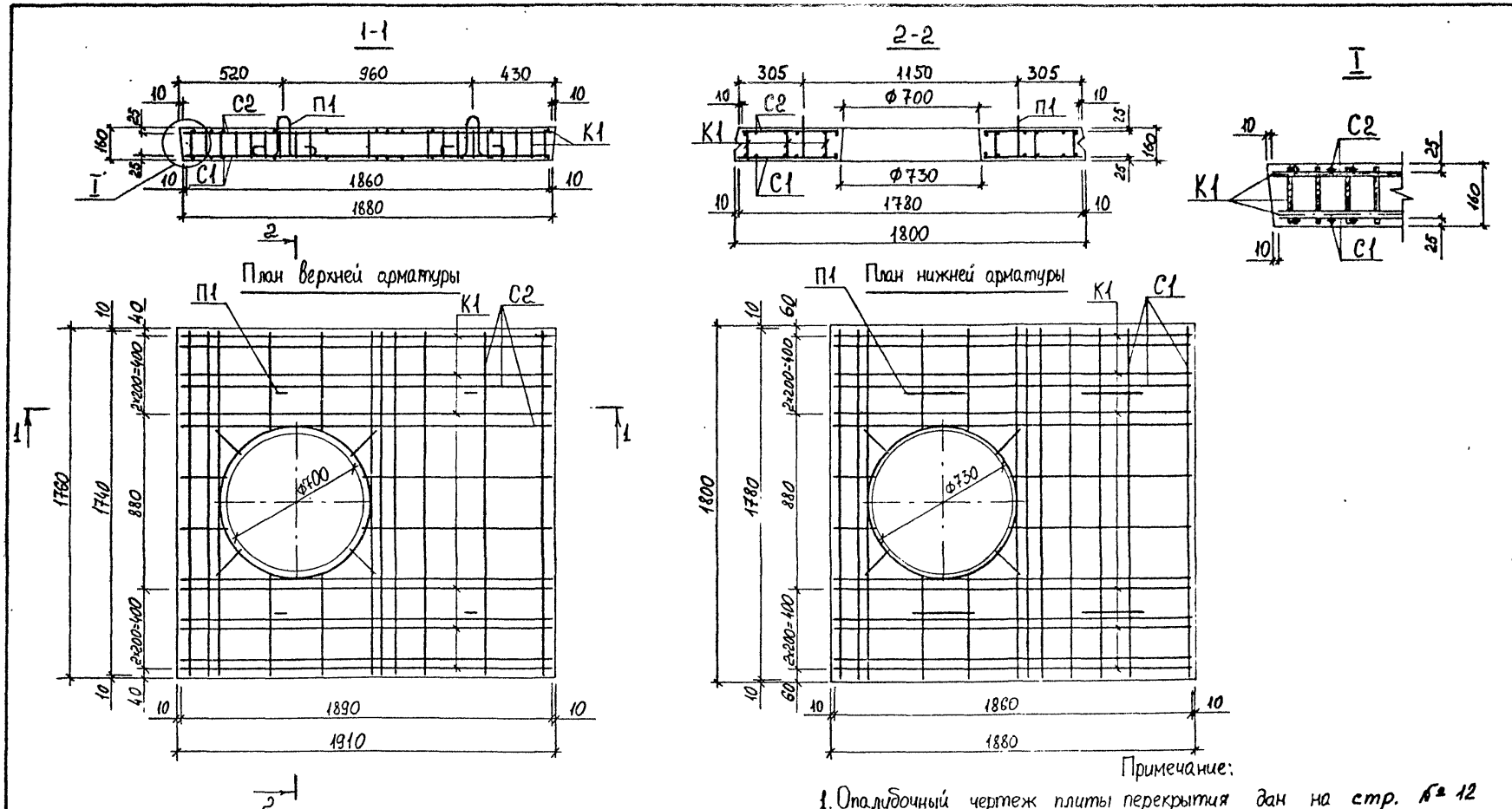

Примечание:

1. Опалубочный чертеж плиты перекрытия дан на стр. № 12
2. Чертеж арматурных изделий дан на стр. № 45

Выборка стали на одно изделие

Арматурная сталь, кг								
Класс А-III			Класс А-I			Класс Вр-I		
Ø, мм			Ø, мм			Ø, мм		
14	8	Итого	10	8	Итого	5	Итого	Всего
27,00	7,03	34,03	3,08	20,39	23,47	2,38	2,38	59,88

Согласовано			Сборные железобетонные плиты перекрытия каналов и камер водосточных и канализационных сетей	РК 2303-86
ЖБИ № 15	Белоцерковский			Стадия: Р.ч. / Масса: / Арх №: 14498
Нач. отд	Козеева		Армирование плит перекрытия ВП-19-18 Разрезы	ОНСК / Мосинжпроект г. Москва
Гл инж.	Афонин			
ГИП	Щепин			
Проектир	Кондауров			
Проверил	Щепин			

С1

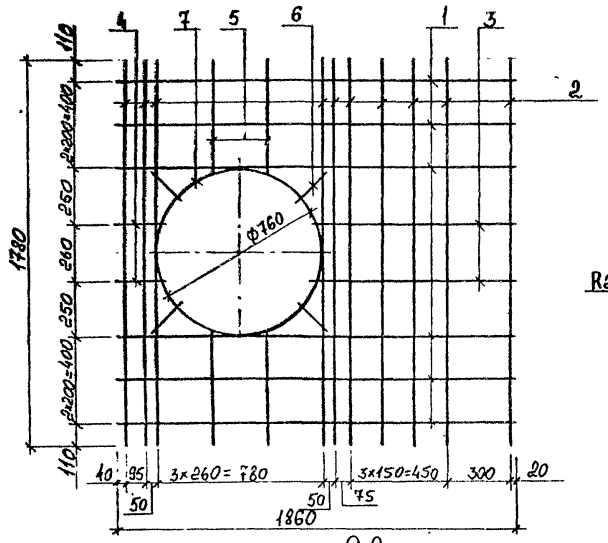

С2

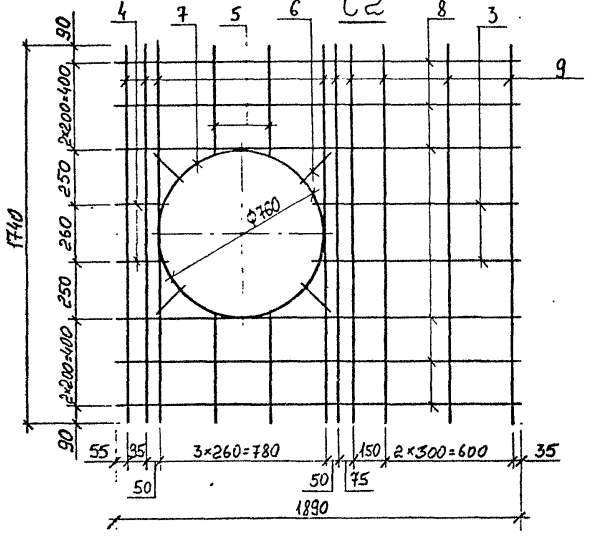

К1

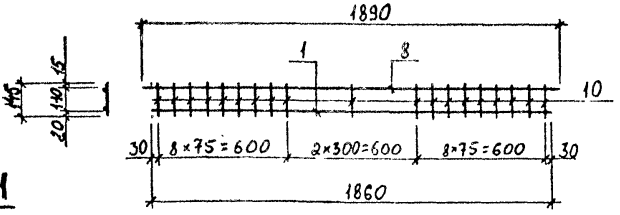

П1

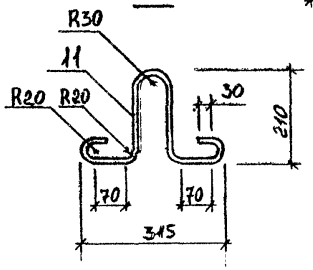

поз. 7

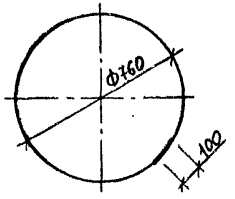

Спецификация стали на одно изделие

Марка	№ поз	Ø мм	Длина мм	Количество шт. на марку	Количество шт. на изд.	Общая длина м	Общая масса кг	Масса марки кг
С1 (1шт)	1	14 AIII	1860	6	6	11,16	13,50	24,04
	2	8 AIII	1780	10	10	17,80	7,03	
	3	8 AI	930	2	2	1,86	0,73	
	4	8 AI	220	2	2	0,44	0,17	
	5	8 AI	500	4	4	2,00	0,79	
	6	8 AI	180	4	4	0,72	0,28	
	7	10 AI	2490	1	1	2,49	1,54	
С2 (1шт)	3	8 AI	930	2	2	1,86	0,73	14,18
	4	8 AI	220	2	2	0,44	0,17	
	5	8 AI	500	4	4	2,00	0,79	
	6	8 AI	180	4	4	0,72	0,28	
	7	10 AI	2490	1	1	2,49	1,54	
	8	8 AI	1890	6	6	11,34	4,48	
	9	8 AI	1740	9	9	15,66	6,19	
К1 (6шт)	1	14 AIII	1860	1	6	11,16	13,50	3,39
	8	8 AI	1890	1	6	11,34	4,48	
	10	5 BpI	145	19	114	16,53	2,38	
П1 (4шт)	11	8 AI	820	1	4	3,23	1,30	0,32

Согласовано		
ЖБИ № 15	Белоцерковский	
Нач. отд.	Козеева	
Гл. инж.	Афонин	
ГИП	Щепин	
Проектир.	Кондауров	
Проверил	Щепин	

Сборные железобетонные плиты перекрытия каналов и камер водосточных и канализационных сетей

Армирование плит перекрытия ВП-19-18
Арматурные изделия

РК 2303-86

Стадия	Масса	Арх. №
Р.ч.		14499

ОНСК — Мосинжпроект г. Москва

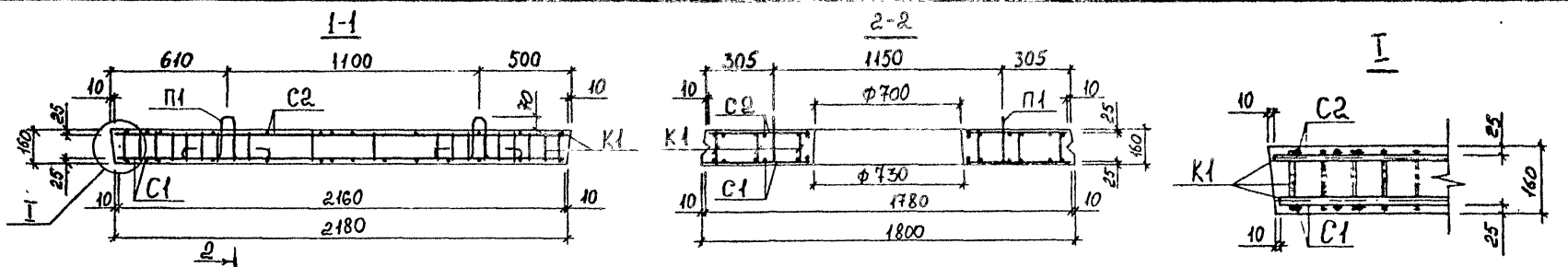

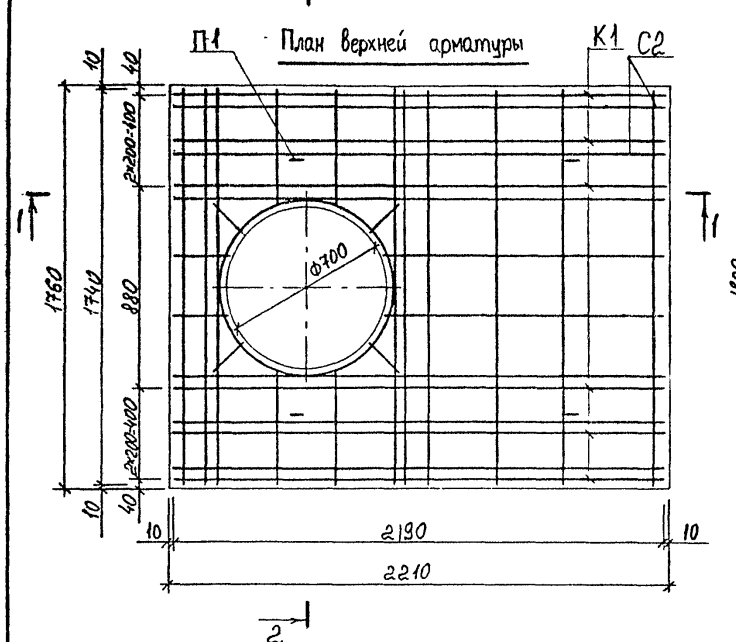

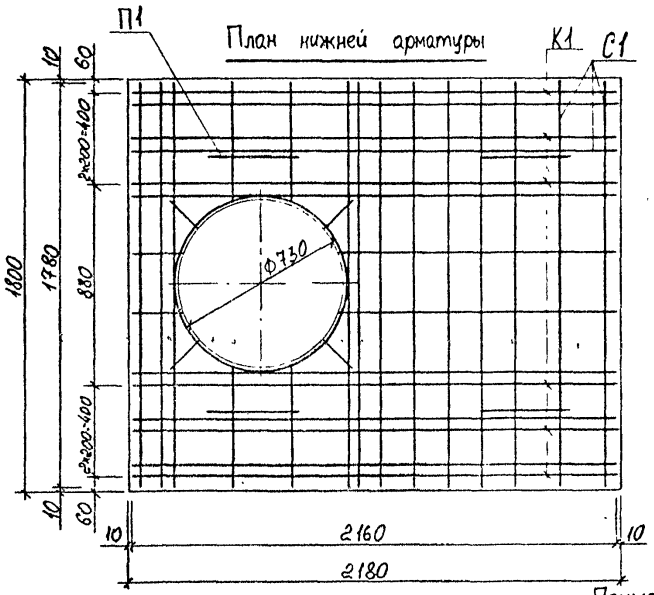

Примечание:

1. Опалубочный чертеж плиты перекрытия дан на стр. № 12
2. Чертеж арматурных изделий дан на стр. № 17

Выборка стали на одно изделие

Арматурная сталь, кг						
Класс А-III			Класс А-I			
Ø, мм		Итого	Ø, мм		Итого	Всего
18	10		10	8		
51,84	13,18	65,02	5,38	27,26	33,24	98,26

Согласовано			Сборные железобетонные плиты перекрытия каналов и камер водосточных и канализационных сетей	РК2303-86	
ЖБИиК 15	Белгородский			Стадия	Масса	Арх. №
				Р.Ч		14500
Нач. отд.	Котлов		Армирование плит перекрытия ВП-22-18 Разрезы.	ОИСК	Мосинжпроект г. Москва
Гл. инж.	Акопян				
ГИП	Щеглин				
Проектир.	Консулов				
Проверил	Щеглин				

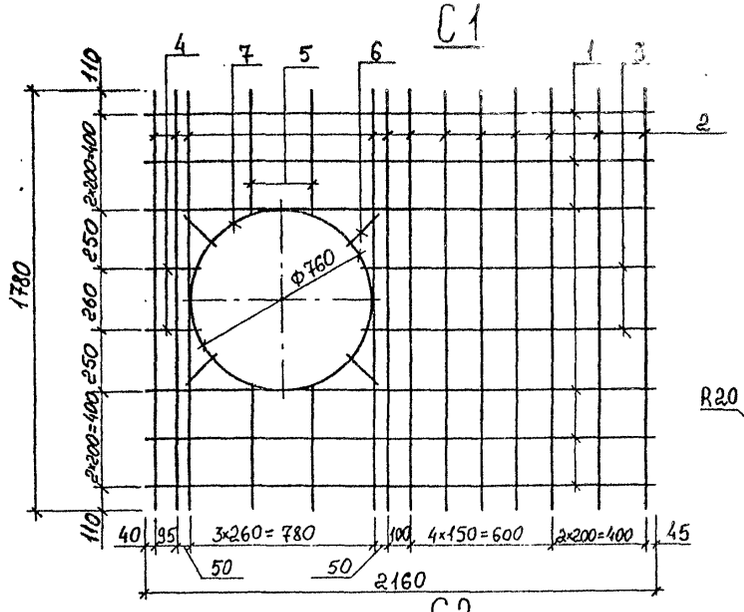

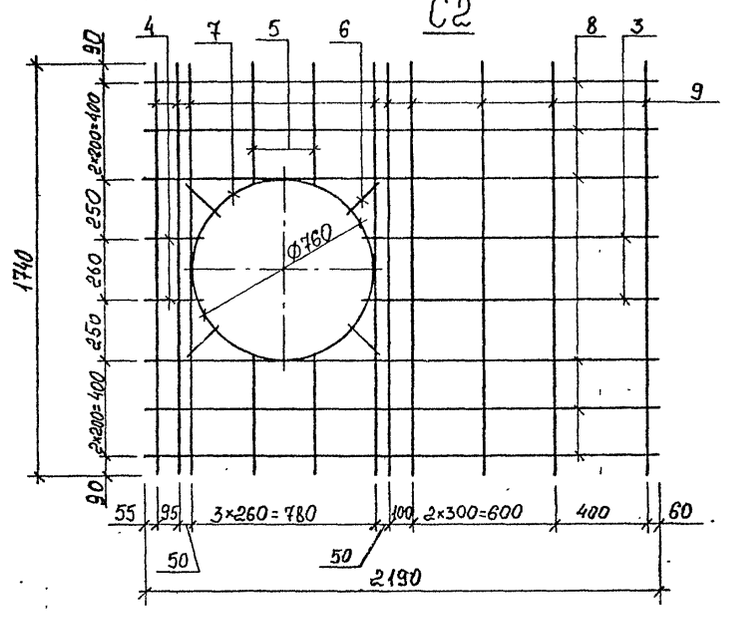

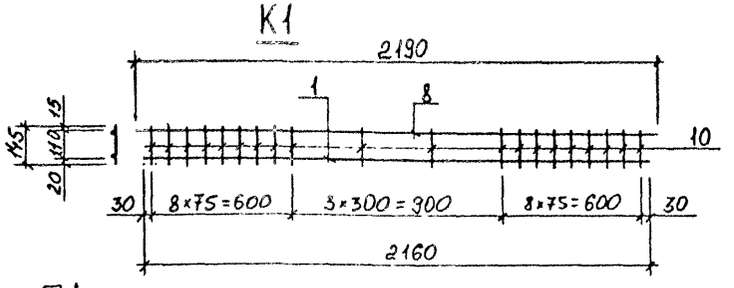

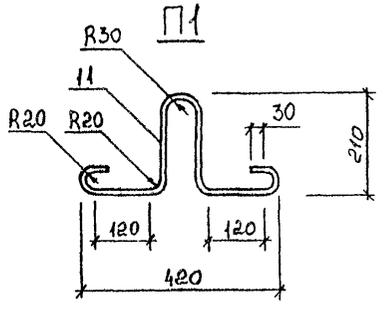

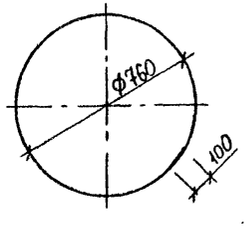

Спецификация стали на одно изделие

Марка	№ поз	Ø мм	Длина мм	Количество шт на марку	Количество шт на издел	Общая длина м	Общая масса кг	Масса марки кг
С1 (1шт)	1	18 AIII	2160	6	6	12,96	25,92	42,85
	2	10 AIII	1780	12	12	21,36	13,18	
	3	8 AI	1230	2	2	2,46	0,97	
	4	8 AI	220	2	2	0,44	0,17	
	5	8 AI	500	4	4	2,00	0,79	
	6	8 AI	180	4	4	0,72	0,28	
	7	10 AI	2490	1	1	2,49	1,54	
С2 (1шт)	3	8 AI	1230	2	2	2,46	0,97	15,13
	4	8 AI	220	2	2	0,44	0,17	
	5	8 AI	500	4	4	2,00	0,79	
	6	8 AI	180	4	4	0,72	0,28	
	7	10 AI	2490	1	1	2,49	1,54	
	8	8 AI	2190	6	6	13,14	5,19	
	9	8 AI	1740	3	9	15,66	6,19	
К1 (6шт)	1	18 AIII	2160	1	6	12,96	25,92	6,33
	8	8 AI	2190	1	6	13,14	5,19	
	10	8 AI	145	20	120	17,40	6,87	
П1 (4шт)	11	10 AI	930	1	4	3,72	2,30	0,57

Согласовано		
ЖБИ №15	Белоцерковский	
Нач. отд.	Козеева	
Гл. инж.	Афонин	
ГИП	Щепин	
Проектир.	Кондауров	
Проверил	Щепин	

Сборные железобетонные плиты перекрытия каналов и камер бодосточных и канализационных сетей

Армирование плит перекрытия ВП-22-18
Арматурные изделия

РК 2303-86

Стадия	Масса	Арх. №
Р.ч.		14501

ОНСК | Мосинжпроект г. Москва

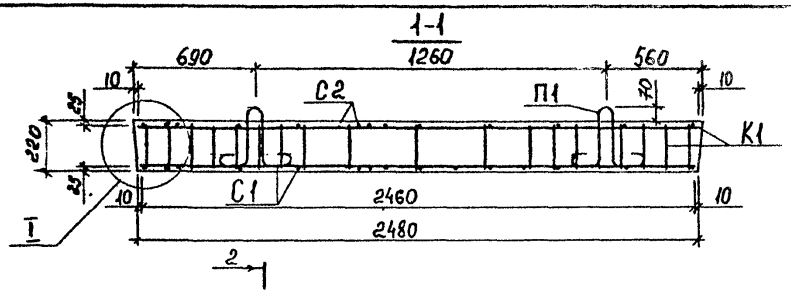

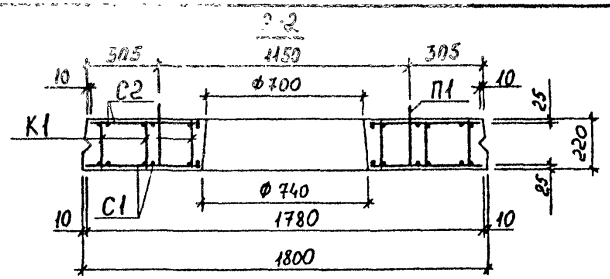

План верхней арматуры

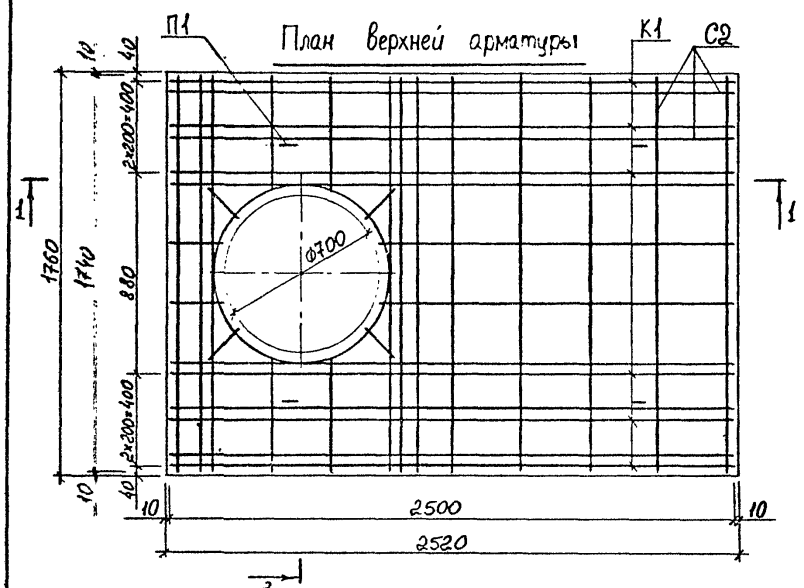

План нижней арматуры

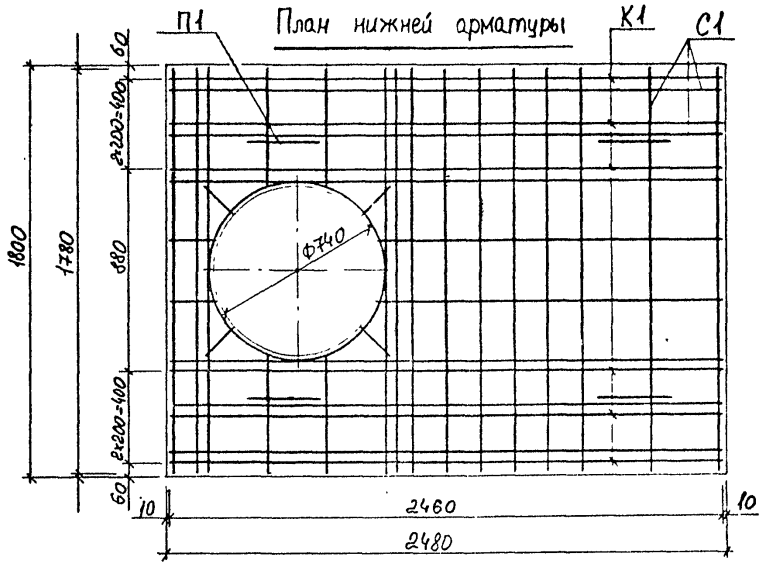

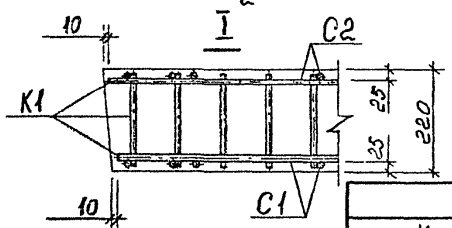

Примечание:

1 Опалубочный чертеж плиты перекрытия дан на стр № 12

2 Чертеж арматурных изделий дан на стр. №49

Выборка стали на одно изделие

Арматурная сталь, кг							
Класс А-III				Класс А-I			
Ø, мм			Итого	Ø, мм		Итого	Всего
18	16	8		10	8		
29,52	23,32	9,14	61,98	5,51	33,12	38,63	100,61

Согласовано			Сборные железобетонные плиты перекрытия каналов и камер водосточных и канализационных сетей
ЖБИ №15	Белоцерковский		
Нач.отд.	Козеева		Армирование плит перекрытия ВП-25-18 Разрезы
Гл. инж.	Афонин		
ГИП	Щепин		
Проектир	Конбаров		
Проверил	Щепин		

РК 2303-86		
Стадия	Масса	Арх №:
Р.ч.		14502
ОНСК	Мосинжпроект г. Москва	

С1

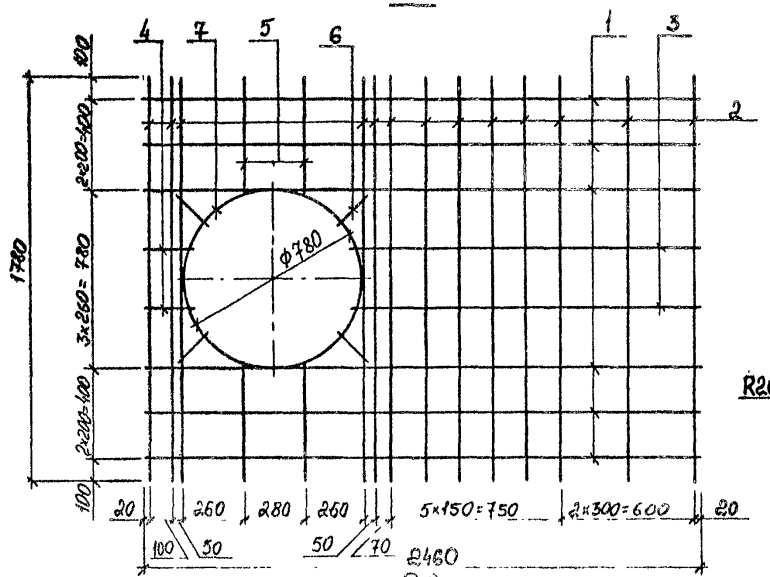

С2

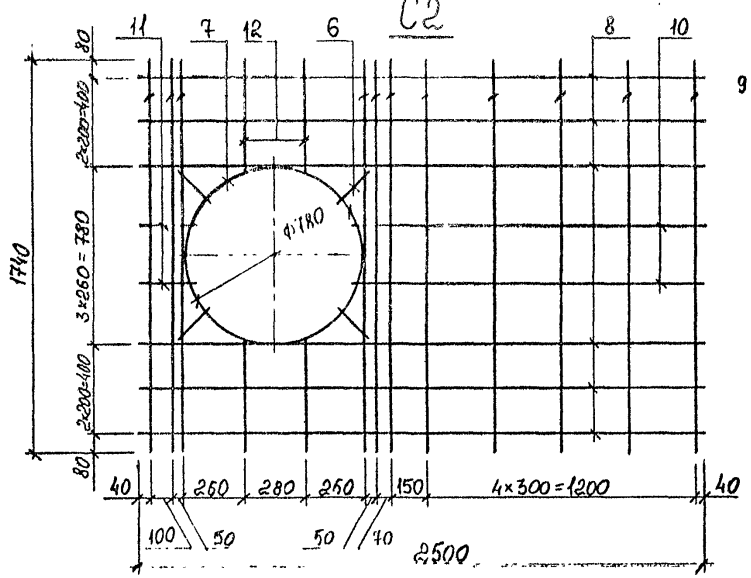

К1

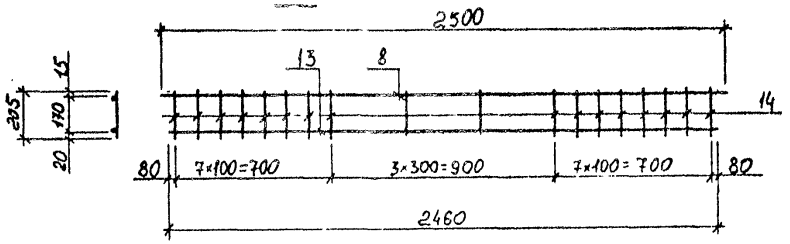

П1

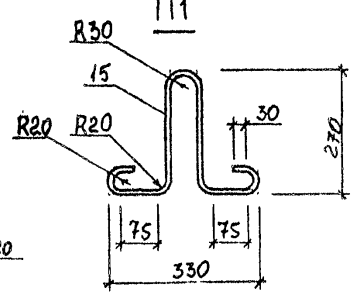

поз. 7

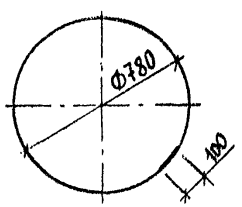

Спецификация стали на одно изделие

Марка	№ поз	Ø мм	Длина мм	Количество на марку	Количество на изделие	Общая длина м	Общая масса кг	Масса марки кг
С1 (1 шт)	1	16 AIII	2460	6	6	14.76	23,32	36,51
	2	8 AIII	1780	13	13	23,14	9,14	
	3	8 AI	1530	2	2	3,06	1,21	
	4	8 AI	210	2	2	0,42	0,17	
	5	8 AI	520	4	4	2.08	0,82	
	6	8 AI	180	4	4	0,72	0,28	
	7	10 AI	2550	1	1	2.55	1,57	
С2 (1 шт)	6	8 AI	180	4	4	0,72	0,28	17,31
	7	10 AI	2550	1	1	2.55	1,57	
	8	8 AI	2500	6	6	15.00	5.93	
	9	8 AI	1740	11	11	19.14	7,56	
	10	8 AI	1550	2	2	3.10	1.22	
	11	8 AI	230	2	2	0,46	0,18	
	12	8 AI	500	4	4	2.00	0.79	
К1 (6 шт)	8	8 AI	2500	1	6	15.00	5.93	7,37
	13	18 AIII	2460	1	6	14.76	29.52	
	14	8 AI	205	18	108	22,14	8,75	
П1 (4 шт)	15	10 AI	360	1	4	3,84	2,37	0,59

Согласовано ЖБИ № 15	Белоцерковский	
Нач. отд	Козеева	
Гл. инж.	Афонин	
ГИП	Щепин	
Пров. тр	Кондиров	
Проверил	Щепин	

Сборные железобетонные плиты перекрытия каналов и камер водосточных и канализационных сетей

Армирование плит перекрытия ВП-25-18 Армирующие изделия

РК 2303-86

Стадия	Масса	Арх. №
Р.Ч.		14503

ОНСК — Мосинжпроект г. Москва

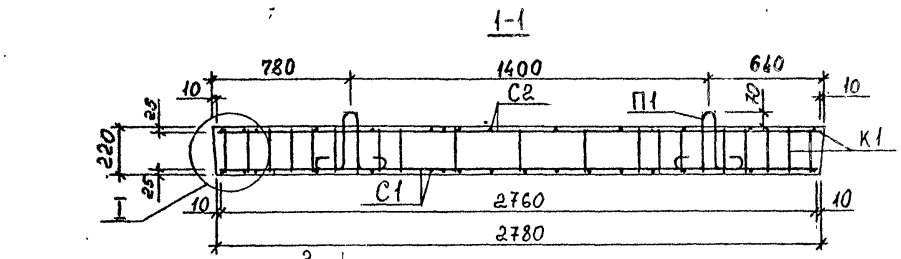

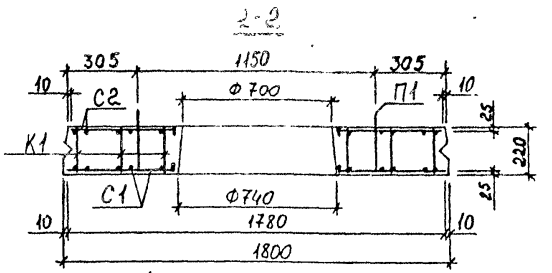

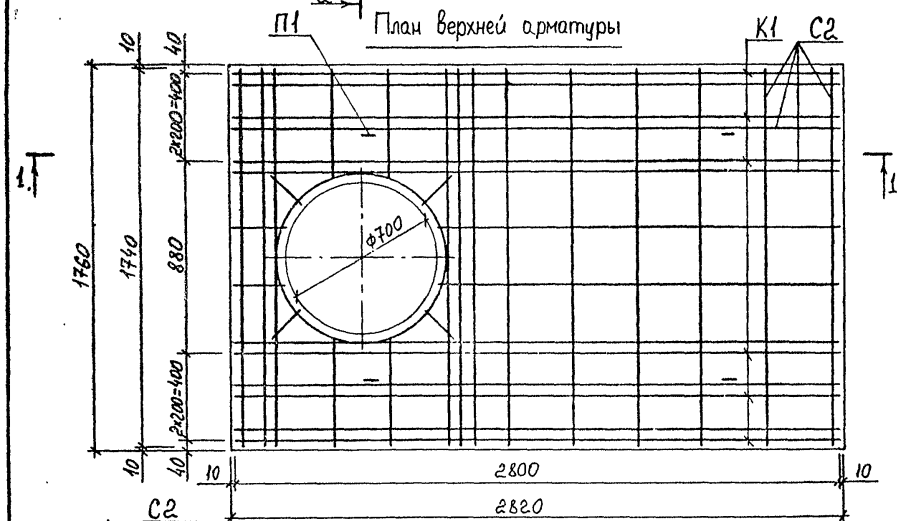

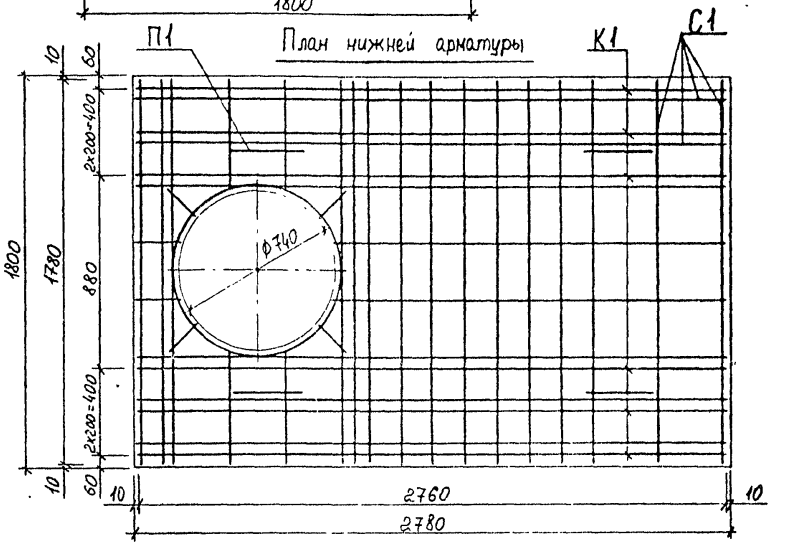

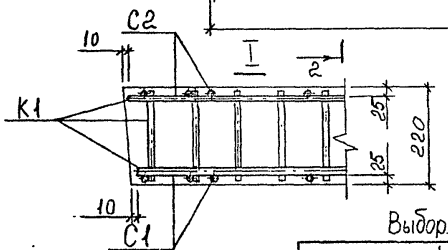

Примечание

1. Опалубочный чертеж плиты перекрытия дан на стр. №12
2. Чертеж арматурных изделий дан на стр. № 51

Выборка стали на одно изделие

Арматурная сталь, кг							
Класс А-III				Класс А-I			
Ø, мм			Итого	Ø, мм		Итого	Всего
20	18	10		10	8		
40,90	33,12	16,47	90,49	5,51	36,19	41,70	132,19

Согласовано			Сборные железобетонные плиты перекрытия каналов и камер водостоков и канализационных сетей
ЖБИ № 15	Белоцерковский		
Нач. отд.	Козеева		Армирование плит перекрытия ВП-28-18 Разрезы.
Гл. инж.	Афонин		
ГИП	Щепин		
Проверил	Кондауров		
Провер.	Щепин		

РК 2303-86		
Стадия	Масса	Арх. №:
Р.Ч.		14504
ОНСК	Мосинжпроект г. Москва	

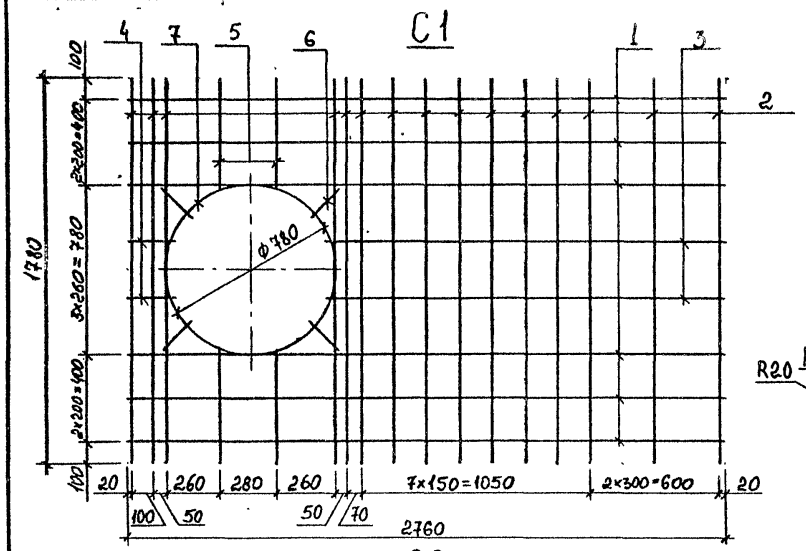

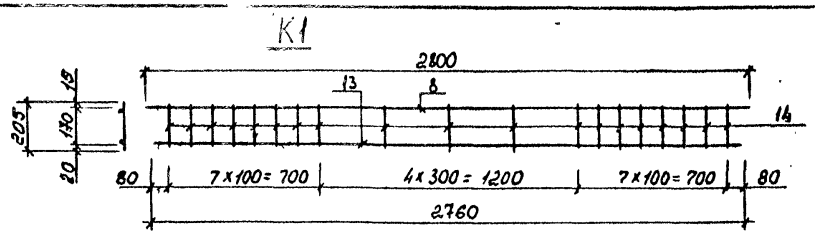

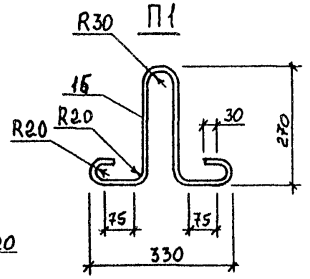

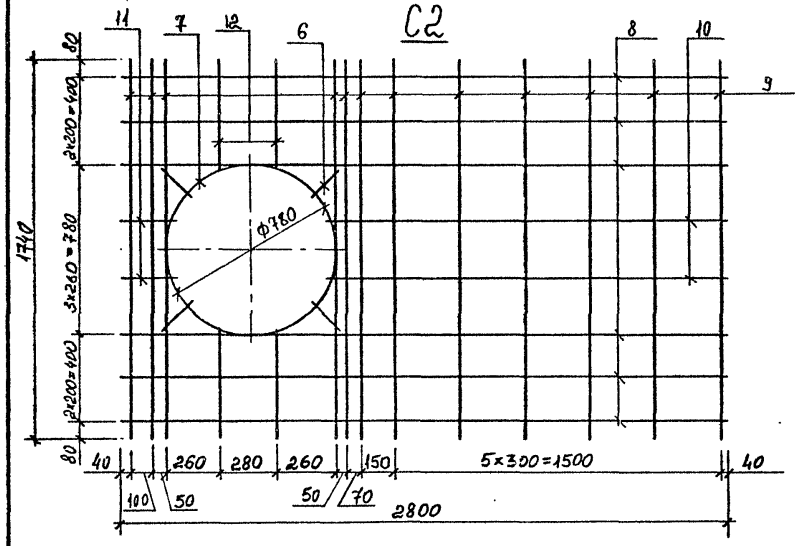

поз.7

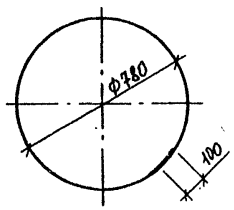

Спецификация стали на одно изделие

Марка	№ поз	Ø мм	Длина мм	Количество шт. на марку	Количество шт. на изд.	Общая длина м	Общая масса кг	Масса марки кг
С1 (1шт)	1	18 AIII	2760	6	6	16,56	33,12	53,88
	2	10 AIII	1780	15	15	26,70	16,47	
	3	8 AI	1830	2	2	3,66	1,45	
	4	8 AI	210	2	2	0,42	0,17	
	5	8 AI	520	4	4	2,08	0,82	
	6	8 AI	180	4	4	0,72	0,28	
	7	10 AI	2550	1	1	2,55	1,57	
С2 (1шт)	6	8 AI	180	4	4	0,72	0,28	19,17
	7	10 AI	2550	1	1	2,55	1,57	
	8	8 AI	2800	6	6	16,80	6,64	
	9	8 AI	1740	12	12	20,88	8,25	
	10	8 AI	1850	2	2	3,70	1,46	
	11	8 AI	230	2	2	0,46	0,18	
	12	8 AI	500	4	4	2,00	0,79	
К1 (6шт)	13	20 AIII	2760	1	6	16,56	40,90	9,46
	8	8 AI	2800	1	6	16,80	6,64	
	14	8 AI	205	19	114	23,37	9,23	
П1 (4шт)	15	10 AI	960	1	4	3,84	2,37	0,59

Согласовано ЖБИ№15	Белоцерковский	
Нач.отд	Козеева	
Гл.инж.	Афонин	
ГИП	Щепин	
Проектир.	Кондауров	
Проверил	Щепин	

Сборные железобетонные плиты перекрытия каналов и камер водосточных и канализационных сетей

Армирование плит перекрытия ВП-28-18 Арматурные изделия

РК 2303-86

Стадия	Масса	Арх №1
Р.ч.		14505

ОНСК Мосинжпроект г. Москва

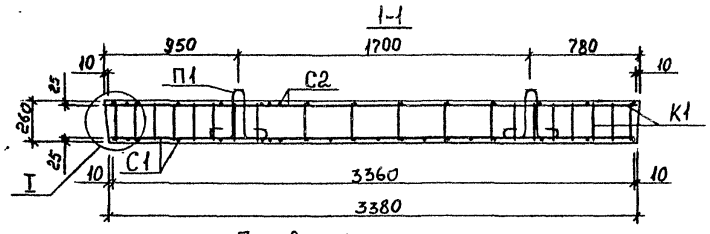

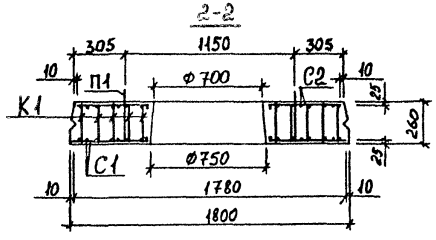

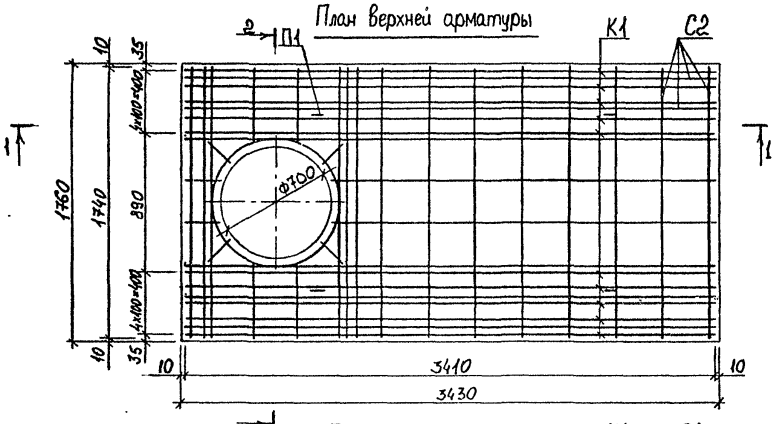

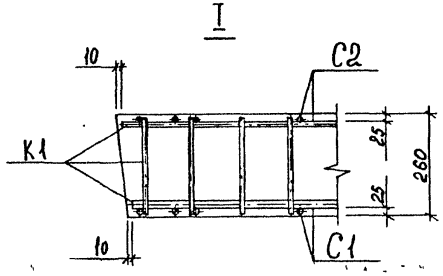

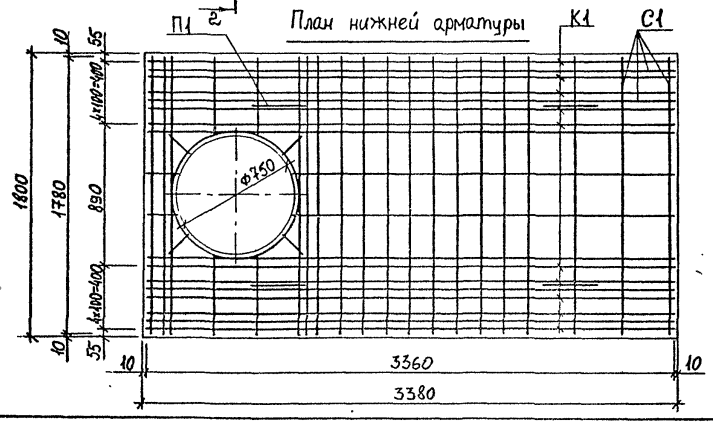

Выборка стали на одно изделие

Арматурная сталь, кг									
Класс A-III			Класс A-I				Класс Bp-I		
Ø, мм		Итого	Ø, мм			Итого	Ø, мм	Итого	Всего
18	10		12	10	8		5		
107,52	19,77	127,29	3,77	3,18	37,53	44,48	8,47	8,47	180,24

Примечание:

1. Опалубочный чертеж плиты перекрытия дан на стр. №12
2. Чертеж арматурных изделий дан на стр. № 53

Согласовано			Сборные железобетонные плиты перекрытия каналов и камер водосточных и канализационных сетей	РК 2303-86
ЖБИ №15	Белоцерковский			Стадия: Р.Ч. / Масса: / Арх. №: 14506
Нач. отд.	Козеева		Армирование плит перекрытия ВП-34-18 Разрезы	ОНСК / Мосинжпроект г. Москва
Гл. инж.	Афонин			
ГИП	Щепин			
Проектир	Кондауров			
Проверил	Щепин			

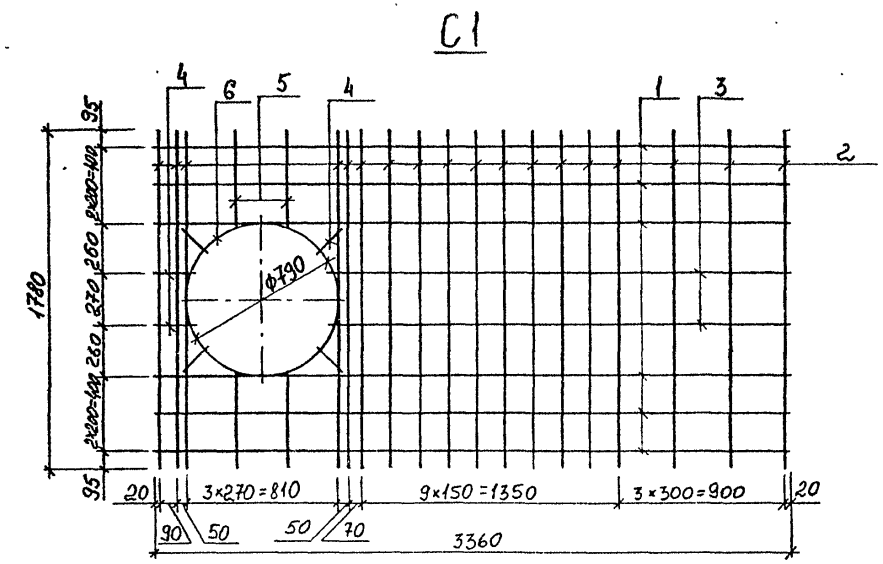

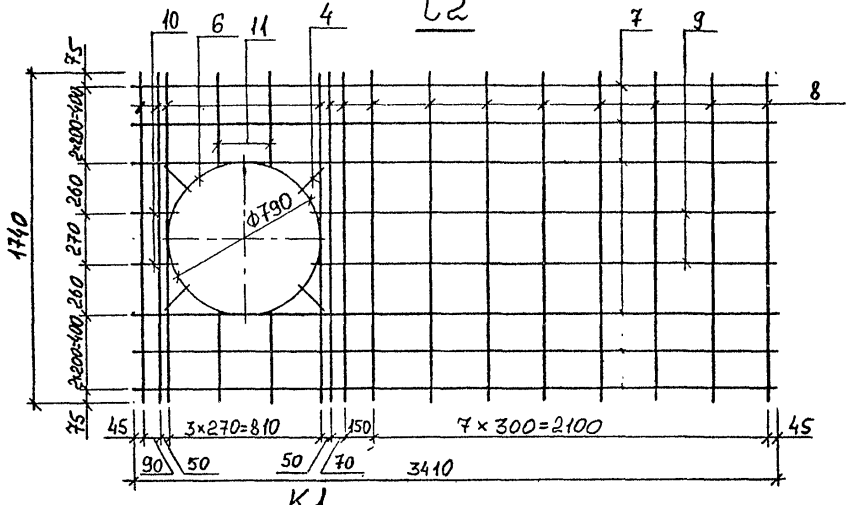

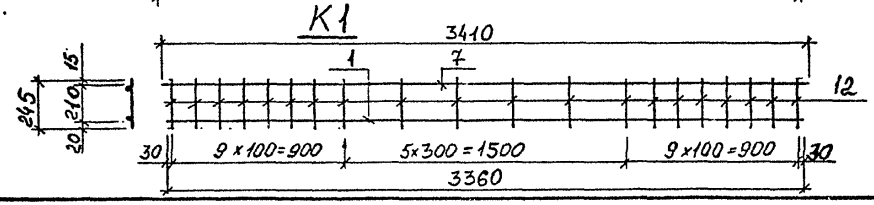

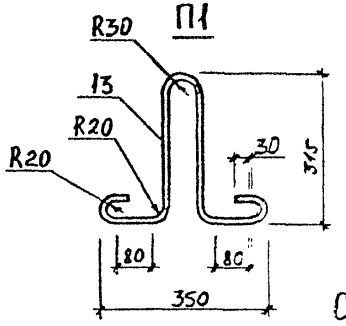

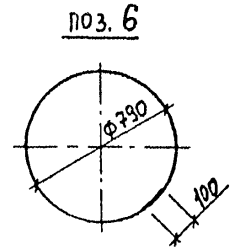

Спецификация стали на одно изделие

Марка	№ поз.	Ø мм	Длина мм	Количество шт на марку	Количество шт на издел	Общая длина м	Общая масса кг	Масса марки кг
С1 (1шт)	1	18 А III	3360	6	6	20,16	40,32	64,85
	2	10 А III	1780	18	18	32,04	19,77	
	3	8 А I	2430	2	2	4,86	1,92	
	4	8 А I	180	6	6	1,08	0,43	
	5	8 А I	520	4	4	2,08	0,82	
	6	10 А I	2580	1	1	2,58	1,59	
С2 (1шт)	4	8 А I	180	4	4	0,72	0,28	22,48
	6	10 А I	2580	1	1	2,58	1,59	
	7	8 А I	3410	6	6	20,46	8,08	
	8	8 А I	1740	14	14	24,36	9,62	
	9	8 А I	2460	2	2	4,92	1,94	
	10	8 А I	230	2	2	0,46	0,18	
	11	8 А I	500	4	4	2,00	0,79	
К1 (10шт)	1	18 А III	3360	1	10	33,60	67,20	8,91
	7	8 А I	3410	1	10	34,10	13,47	
	12	5 Вр I	245	24	240	58,80	8,47	
П1 (4шт)	13	12 А I	1060	1	4	4,24	3,77	0,94

Согласовано		
ЖБИ № 15	Белоцерковский	
Нач. отд.	Козеева	
Гл. инж.	Афонин	
ГИП.	Щепин	
Проектир.	Кондаров	
Проверил	Щепин	

Сборные железобетонные плиты перекрытия каналов и камер водосточных и канализационных сетей

Армирование плит перекрытия ВП-34-18
Арматурные изделия

РК 2303-86

Стадия	Масса	Арх. №
Р.ч.		14507

ОНСК Мосинжпроект г. Москва

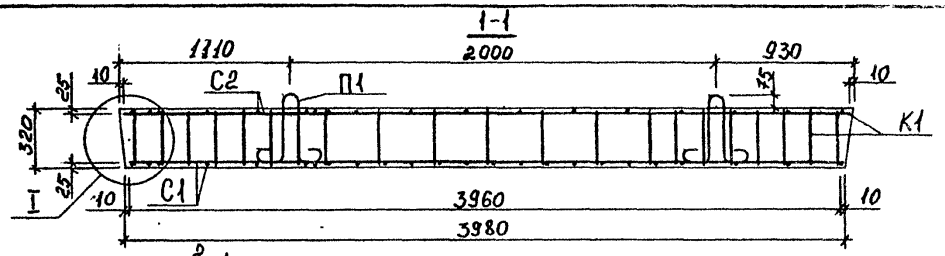

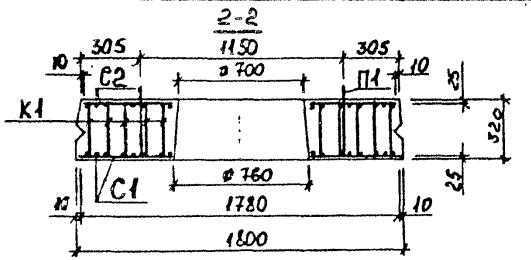

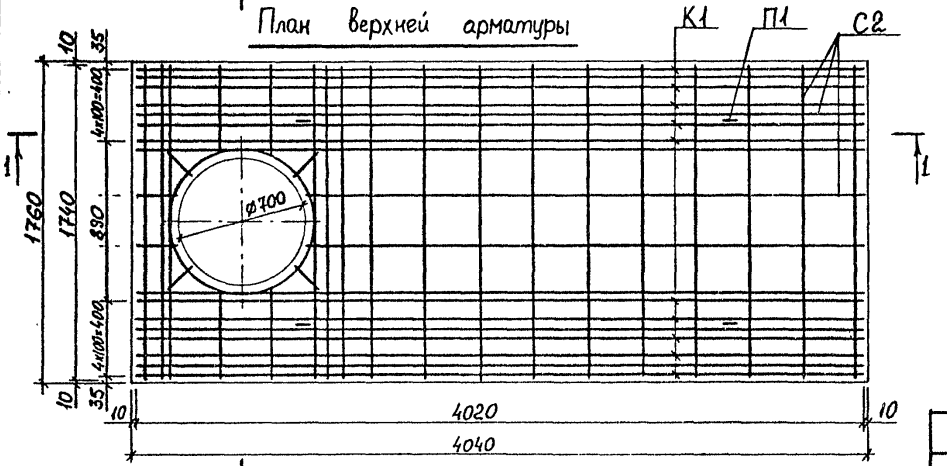

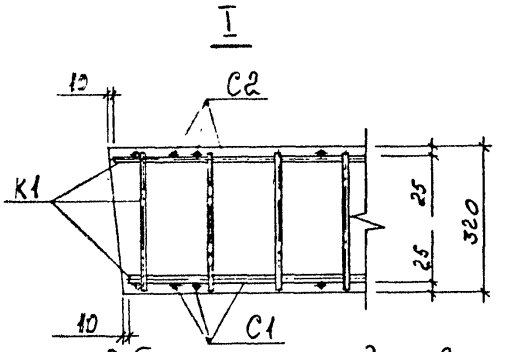

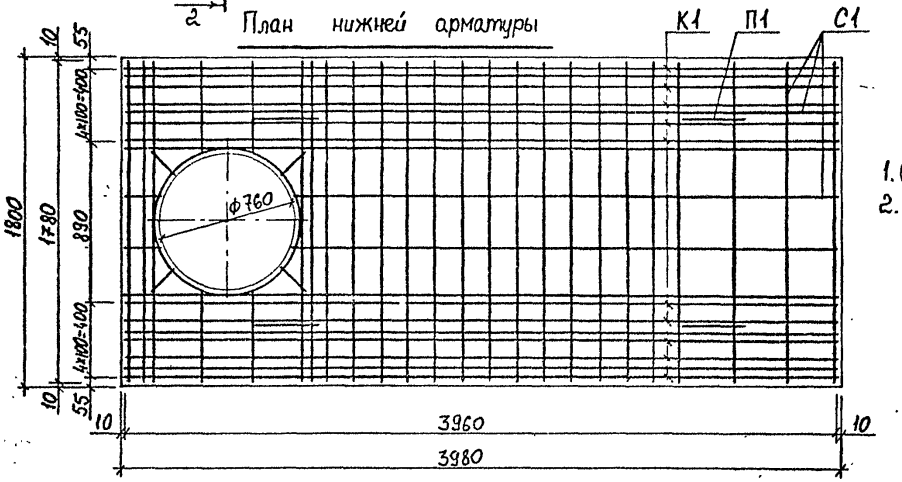

Выборка стали на одно изделие

Арматурная сталь, кг										
Класс А-III				Класс А-I				Класс Вр-I		
Ø, мм				Ø, мм				Ø, мм		
20	18	10	Итого	12	10	8	Итого	5	Итого	Всего
97,81	47,52	24,16	169,49	4,16	3,18	43,73	51,07	9,22	9,22	229,78

Примечание:

1. Опалубочный чертеж плиты перекрытия дан на стр. № 12
2. Чертеж арматурных изделий дан на стр. № 55

Согласовано			Сборные железобетонные плиты перекрытия каналов и камер водосточных и канализационных сетей	РК 2303-86	
ЖБИ № 15	Белоцерковский			Стадия	Масса	Арх. №
				Р.ч.		14508
Нач. отд	Ксеева		Армирование плит перекрытия ВП-40-18 Разрезы.	ОНСК	Мосинжпроект г. Москва
Гл. инж	Асонин				
ГИП	Шепин				
Проектир.	Кондауров				
Проверил	Щепин				

С1

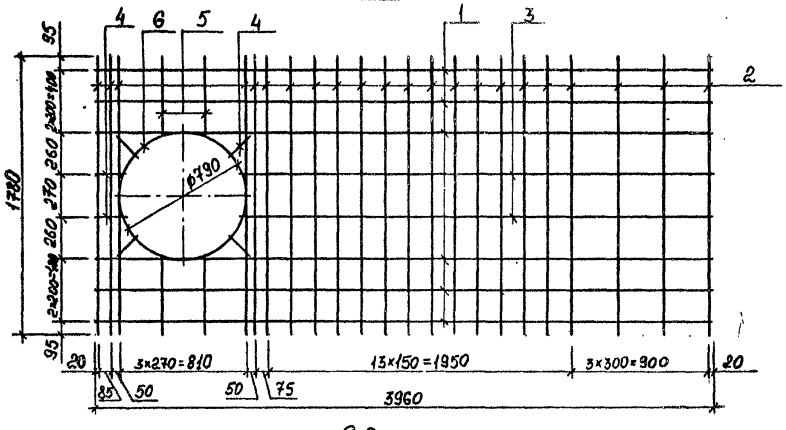

С2

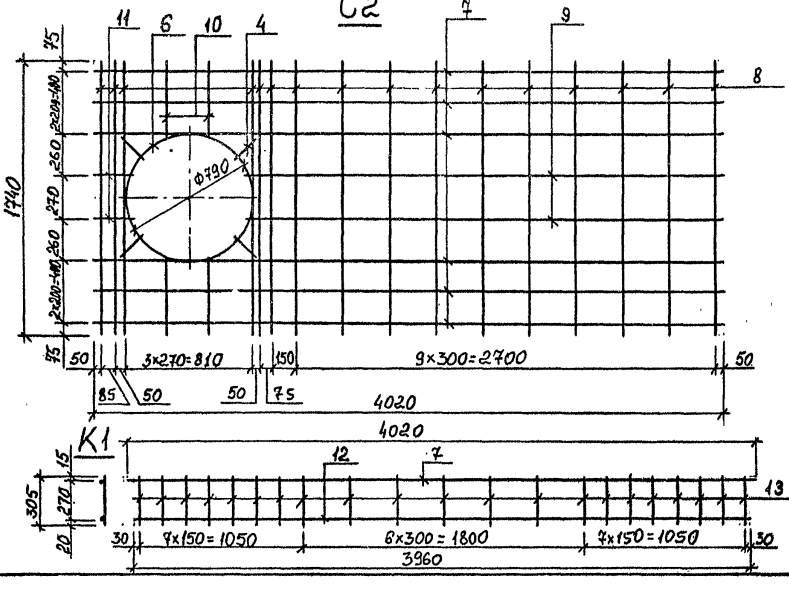

К1

П1

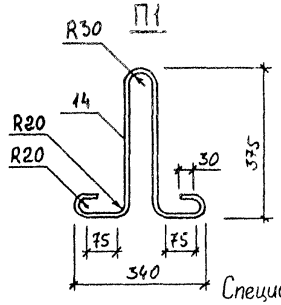

поз. 6

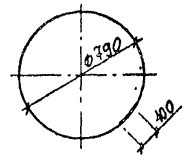

Спецификация стали на одно изделие

Марка	№ поз.	Ø мм	Длина мм	Количество шт. на марку	Количество шт. на изд.	Общая длина м	Общая масса кг	Масса марки кг
С1 (1 шт)	1	18 AIII	3960	8	8	23,76	47,52	76,92
	2	10 AIII	1780	22	22	39,16	24,16	
	3	8 AI	3040	2	2	6,08	2,40	
	4	8 AI	180	6	6	1,08	0,43	
	5	8 AI	520	4	4	2,08	0,82	
	6	10 AI	2580	1	1	2,58	1,59	
С2 (1 шт)	4	8 AI	180	4	4	0,72	0,28	25,79
	6	10 AI	2580	1	1	2,58	1,59	
	7	8 AI	4020	6	6	24,12	9,53	
	8	8 AI	1740	16	16	27,84	11,00	
	9	8 AI	3070	2	2	6,14	2,42	
	10	8 AI	500	4	4	2,00	0,79	
	11	8 AI	230	2	2	0,46	0,18	
К1 (10 шт)	12	20 AIII	3960	1	10	39,60	97,81	12,29
	7	8 AI	4020	1	10	40,20	15,88	
	13	5Bp I	305	21	210	64,05	9,22	
П1 (4 шт)	14	12 AI	1170	1	4	4,68	4,16	1,04

Согласовано		
ЖБИ №15	Белоцерковский	
Нач. отд.	Козеева	
Гл. инж.	Афонин	
ГИП	Щепин	
Проектир	Кондауров	
Проверил	Щепин	

Сборные железобетонные плиты перекрытия каналов и камер водосточных и канализационных сетей

Армирование плит перекрытия ВП-40-18
Арматурные изделия

РК 2303-86

Стадия	Масса	Арх. №
Р.ч.		14509

ОНСК | Мосинжпроект г. Москва

1-1

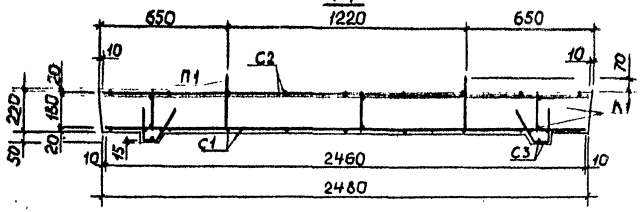

2-2

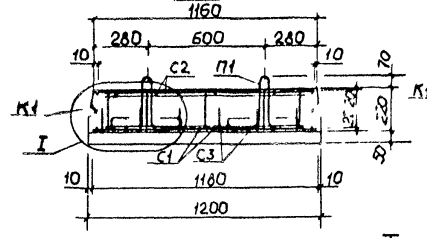

3-3

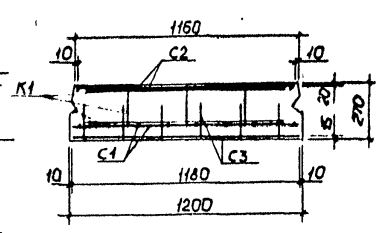

План верхней арматуры

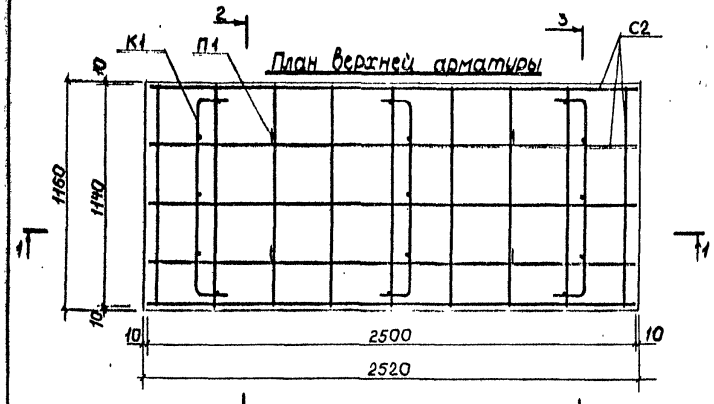

План нижней арматуры

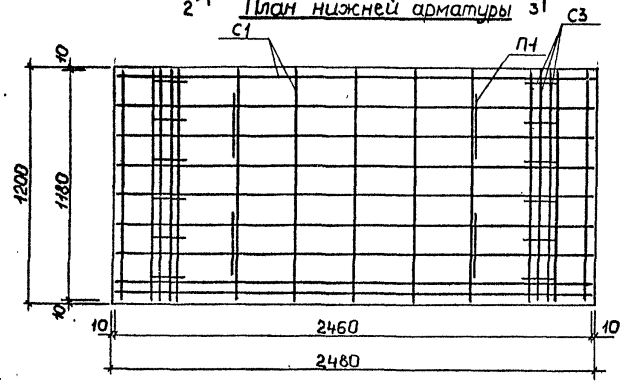

I

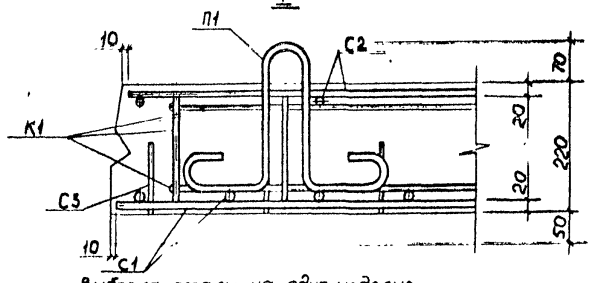

Выборка стали на одна изделие

Арматурная сталь, кг							
Класс А-III		Класс А-I			Класс Вр-I		
ф, мм	Итого	ф, мм		Итого	ф, мм	Итого	Всего
16		10	8		5		
34,98	34,98	2,30	9,13	11,43	4,75	4,75	51,16

Примечания:

1. Опалубочный чертеж плиты перекрытия дан на стр. №13.
2. Чертеж арматурных изделий дан на стр. №57

Нач.отд.	Козеева		Сборные железобетонные плиты перекрытия каналов и камер водосточных и канализационных сетей
Гл. инж.	Афанин		
ГИП	Щепин		
Проект.	Нефедова		Армирование плит перекрытия ВП-25-12 к. Разрезы
Провер.	Щепин		

РК 2303-86

Стадия	Масса	Арх. N
Р.Ч.		14510

ОНСК | Мосцинжпроект г. Москва

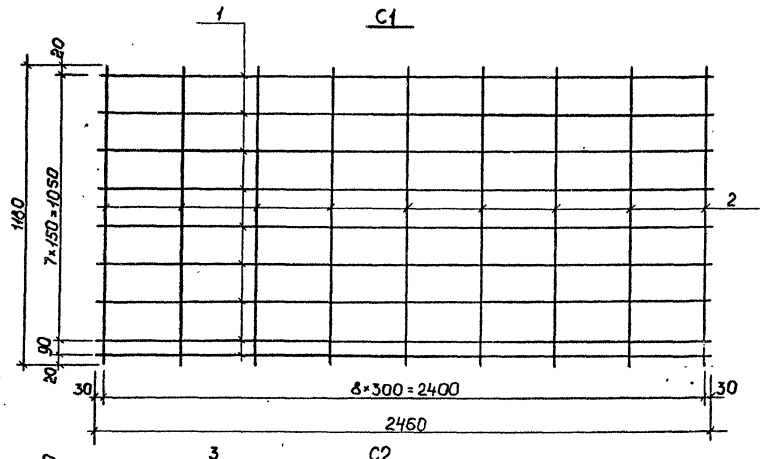

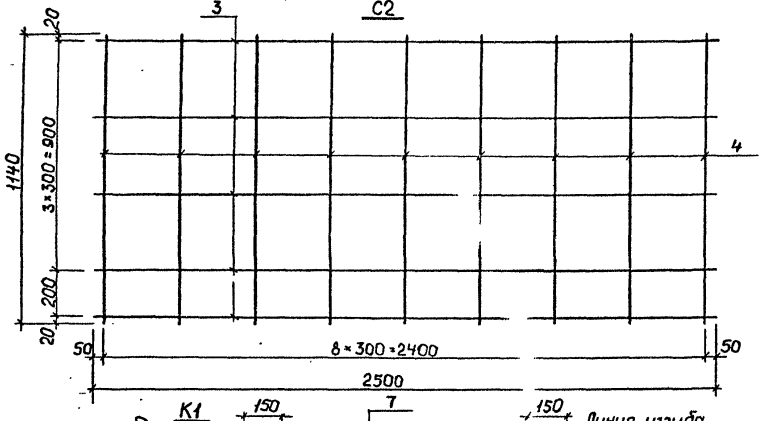

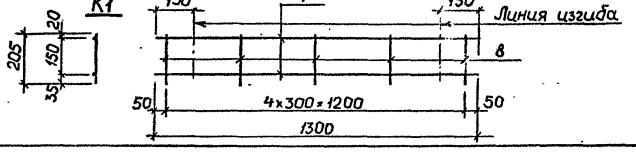

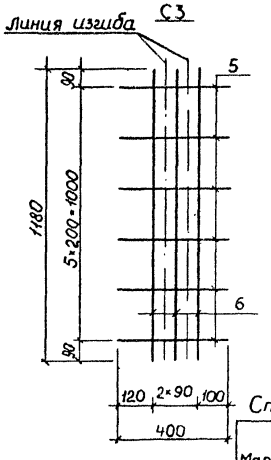

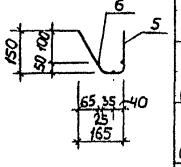

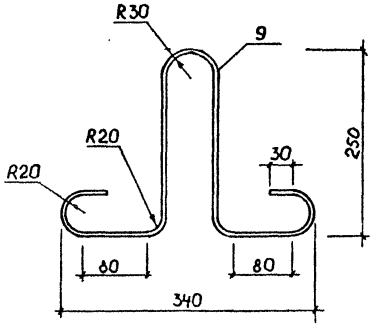

Спецификация стали на одно изделие

Марка	N поз.	∅ мм	Длина мм	Количество шт на марку	Количество шт на изделие	Общая длина м	Общая масса кг	Масса марки кг
С1	1	16 AIII	2460	9	9	22,14	34,98	39,17
(1 шт.)	2	8 AI	1180	9	9	10,62	4,19	
С2	3	8 AI	2500	5	5	12,50	4,94	6,42
(1 шт.)	4	5 BpI	1140	9	9	10,26	1,48	
С3	5	5 BpI	400	6	12	4,80	0,69	0,86
(2 шт.)	6	5 BpI	1180	3	6	7,08	1,02	
К1	7	5 BpI	1300	2	6	7,80	1,12	0,52
(3 шт.)	8	5 BpI	205	5	15	3,08	0,44	
П1 (4 шт.)	9	10 AI	930	1	4	3,72	2,30	0,58

Нач. отд.	Козеева	
Гл. инж.	Афонин	
ГИП	Щепин	
Проект.	Нефедова	
Провер.	Щепин	

Сборные железобетонные плиты перекрытия каналов и камер водосточных и канализационных сетей.

Армирование плит перекрытия ВП-25-12 к Арматурные изделия.

РК 2303-86

Стадия	Масса	Арх. N
Р.Ч.		14511

ОНСК Мосинжпроект г. Москва

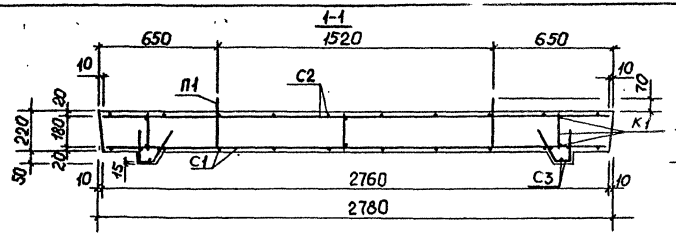

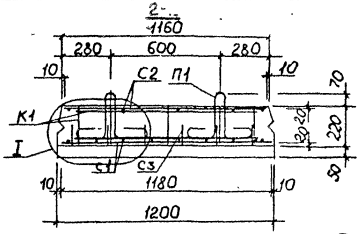

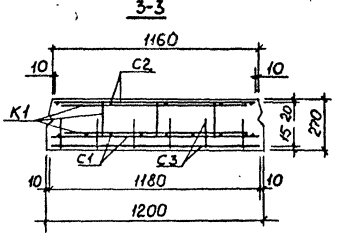

План верхней арматуры

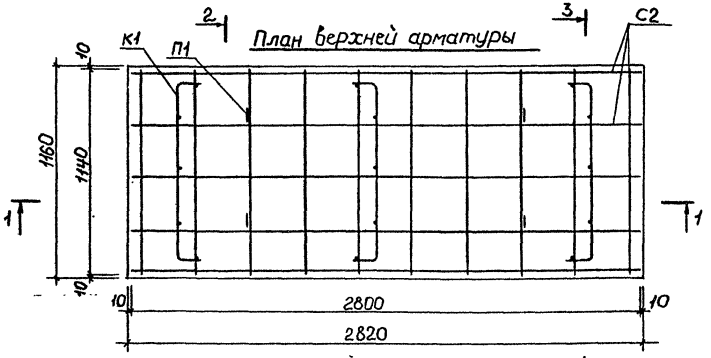

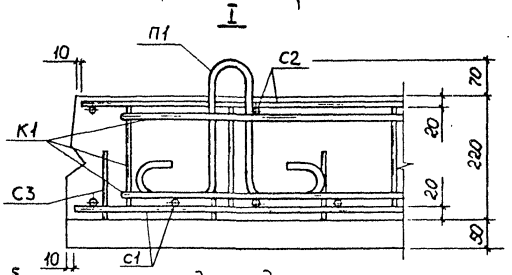

План нижней арматуры

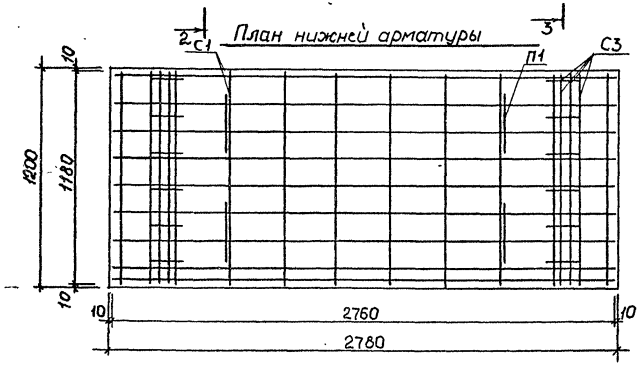

Выборка стали на одно изделие

Арматурная сталь, кг							Всего
Класс А-III		Класс А-I			Класс Вр-I		
ф, мм	Итого	ф, мм		Итого	ф, мм	Итого	
18		10	8		5		
49,68	49,68	2,30	10,19	12,49	4,91	4,91	67,08

Примечания

1. Опалубочный чертеж плиты перекрытия дан на стр. № 13
2. Чертеж арматурных изделий дан на стр. № 59

Нач.отд	Козеева		
Гл.инж	Афонин		
ГИП	Щепин		
Проект.	Нефедова		
Провер.	Щ.спин		

Сборные железобетонные плиты перекрытия каналов и камер водосточных и канализационных сетей.

Армирование плит перекрытия ВП-28-12к
Разрезы

РК2303-86		
Стадия	Масса	Арх. №
Р.Ч		14512
ОНСК	Мосинжпроект г. Москва	

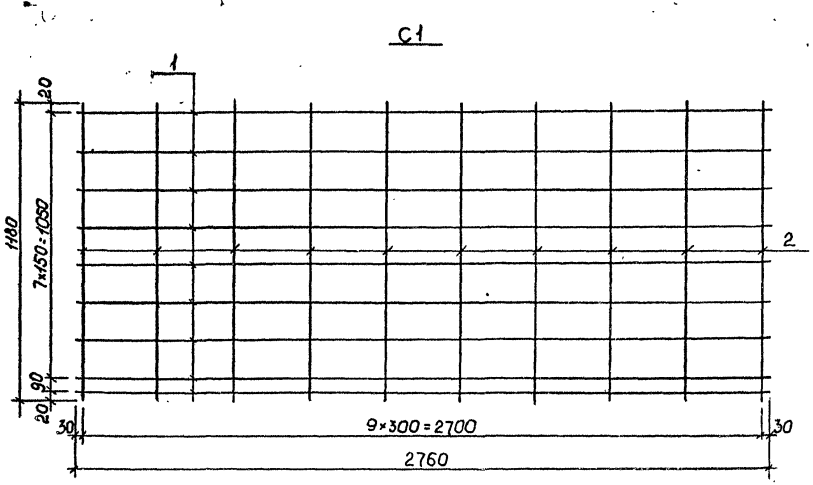

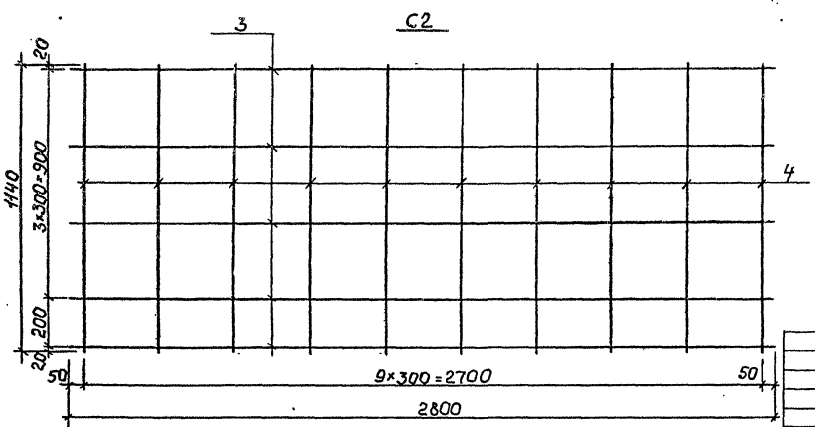

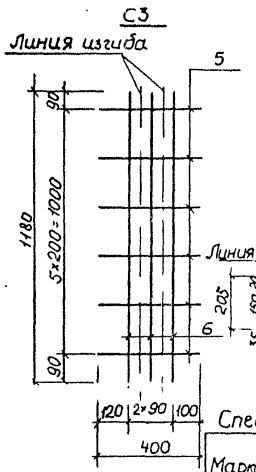

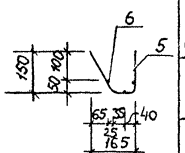

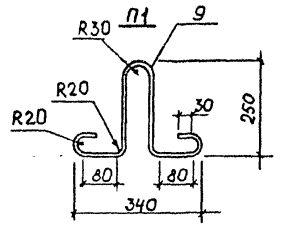

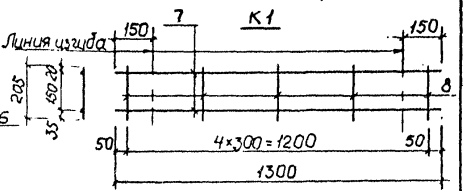

Спецификация стали на одно изделие

Марка	N поз.	∅ мм	Длина мм	Количество шт. на марку	Количество шт. на изд.	Общая длина м	Общая масса кг	Масса марки кг
С1	1	18 AII	2760	9	9	24,84	49,68	54,34
(1шт)	2	8 AI	1180	10	10	11,80	4,66	
С2	3	8 AI	2800	5	5	14,00	5,53	7,17
(1шт)	4	5 BpI	1140	10	10	11,40	1,64	
С3	5	5 BpI	400	6	12	4,80	0,69	0,86
(2шт)	6	5 BpI	1180	3	6	7,08	1,02	
К1	7	5 BpI	1300	2	6	7,80	1,12	0,52
(3шт.)	8	5 BpI	205	5	15	3,08	0,44	
П1 (4 шт)	9	10 AI	930	1	4	3,72	2,30	0,58

Нач. отд.	Козеева	
Гл. инж.	Афонин	
ГИП	Щепин	
Проект.	Нефедова	
Провер.	Щепин	

Сборные железобетонные плиты перекрытия каналов и камер водосточных и канализационных сетей

Армирование плит перекрытия ВП-28-12К Арматурные изделия

РК2303-86

Стадия	Масса	Арх. N
Р.Ч.		14513

ОНСК | Мосинжпроект г. Москва

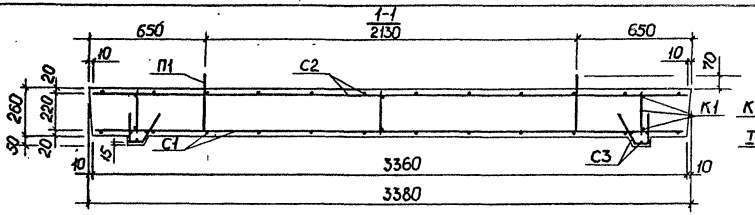

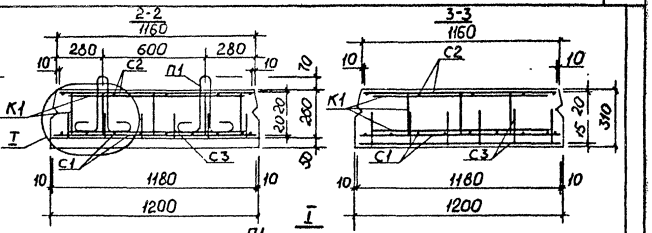

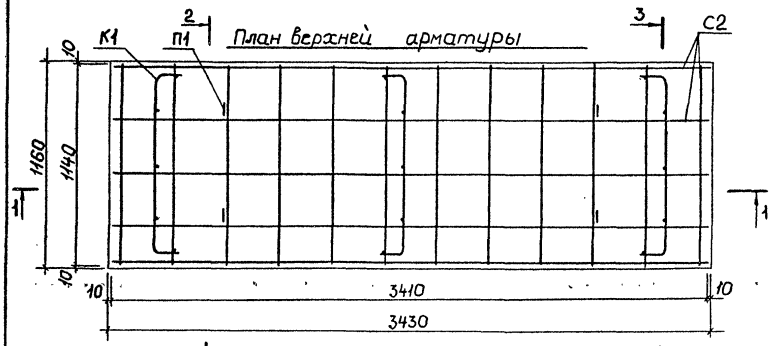

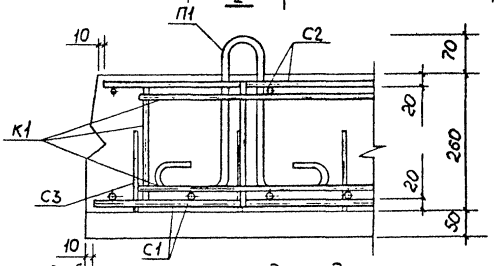

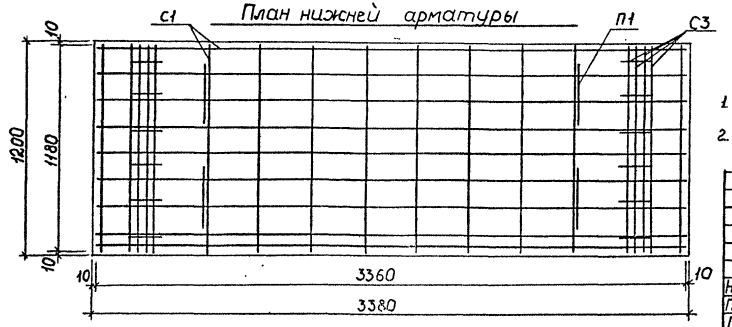

Выборка стали на одно изделие.

Арматурная сталь, кг						
Класс А-III		Класс А-I		Класс Вр-I		Всего
ф, мм	Итого	ф, мм	Итого	ф, мм	Итого	
20		10		5		
74,69	74,69	21,73	21,73	5,33	5,33	101,75

Примечания.

1. Опалубочный чертеж плиты перекрытия дан на стр. №13
2. Чертеж арматурных изделий дан на стр. № 61

Нач.отд	Козеева	
Гл.инж.	Афонин	
ГИП	Щелин	
Проект.	Нефедова	
Провер.	Щелин	

Сборные железобетонные плиты перекрытия каналов и камер водостачных и канализационных сетей

Армирование плит перекрытия ВП-34-12к Разрезы

РК2303-86

Стадия	Масса	Арх. N
Р.Ч.		145.14

ОНСК Масинжпроект г. Москва

С1

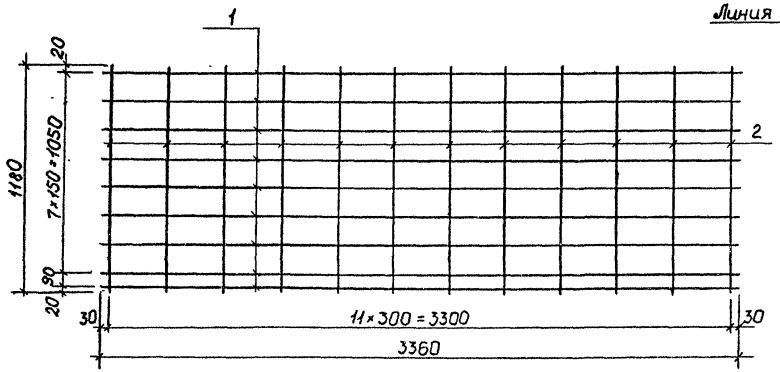

С3

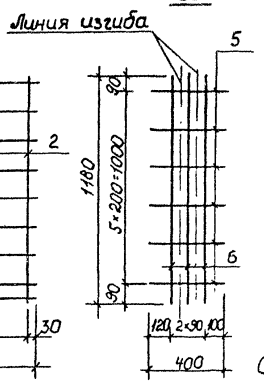

П1

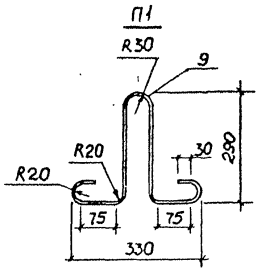

С2

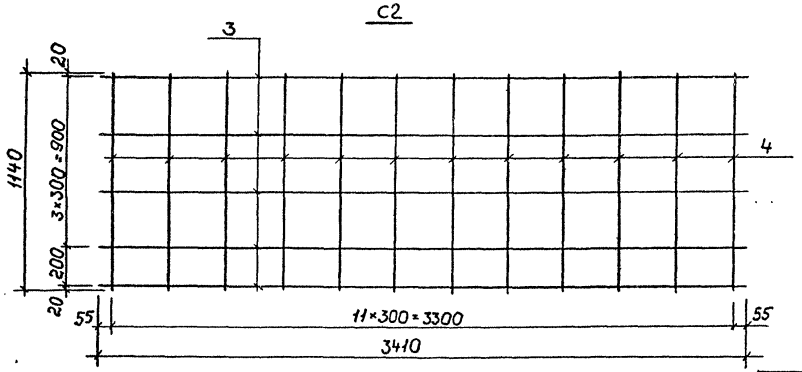

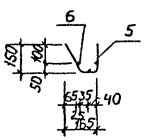

Спецификация стали на одна изделие

Марка	№ поз.	∅ мм	Длина мм	Количество шт. на марку	Количество шт. на издел.	Общая длина м	Общая масса кг	Масса марки кг
С1 (1шт.)	1	20 AIII	3360	9	9	30,24	74,69	83,43
	2	10 AI	1180	12	12	14,16	8,74	
С2 (1шт.)	3	10 AI	3410	5	5	17,05	10,52	12,49
	4	5 Bp I	1140	12	12	13,68	1,97	
С3 (2шт)	5	5 Bp I	400	6	12	4,80	0,69	0,86
	6	5 Bp I	1180	3	6	7,08	1,02	
К1 (3шт)	7	5 Bp I	1300	2	6	7,80	1,12	0,55
	8	5 Bp I	245	5	15	3,68	0,53	
П1 (4шт.)	9	10 AI	1000	1	4	4,00	2,47*	0,62

К1

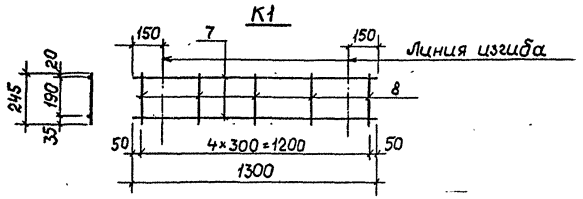

Нач. отд	Казеева	
Гл. инж.	Афонин	
ГИП	Щепин	
Проект.	Нефедова	
Провер.	Щепин	

Сборные железобетонные плиты перекрытия каналов и камер водосточных и канализационных сетей.

Армирование плит перекрытия ВП-34-12К Арматурные изделия

РК 2303-86

Стадия	Листа	Арх. N
Р. ч.	-	14515

ОНСК | Мосинжпроект г. Москва

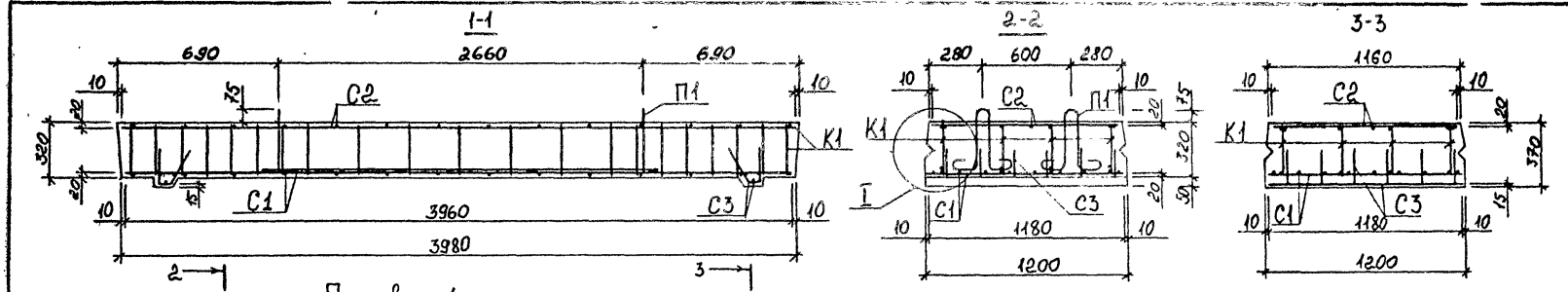

План верхней арматуры



План нижней арматуры



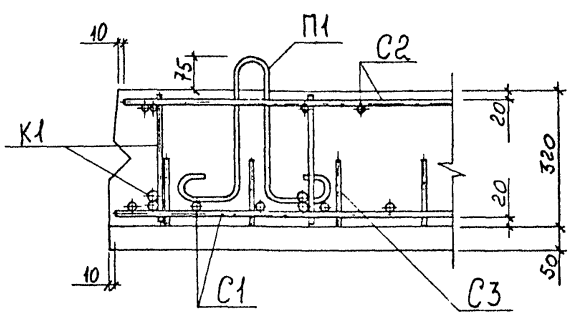

Выдорка стали на одно изделие

Арматурная стали									
Класс A-III			Класс A-I				Класс B_p-I		
Ø, мм		Итого	Ø, мм			Итого	Ø, мм	Итого	Всего
18	14		12	10	8		5		
50,72	38,33	89,05	4,01	35,92	4,76	44,69	4,01	4,01	137,75

Примечания:

1. Опалубочный чертеж плиты перекрытия дан на стр. № 13
2. Чертеж арматурных изделий дан на стр. № 63

Нач. отд.	Козеева	
Гл. инж.	Афонин	
ГИП	Щепин	
Проектир.	Кондауров	
Проверил	Щепин	

Сборные железобетонные плиты перекрытия каналов и камер водосточных и канализационных сетей

Армирование плит перекрытия ВП-40-12 к
Разрезы

РК 2303-86

Стадия	Масса	Арх. №
Р.ч.		14516

ОНСК

Мосинжпроект г. Москва

С1

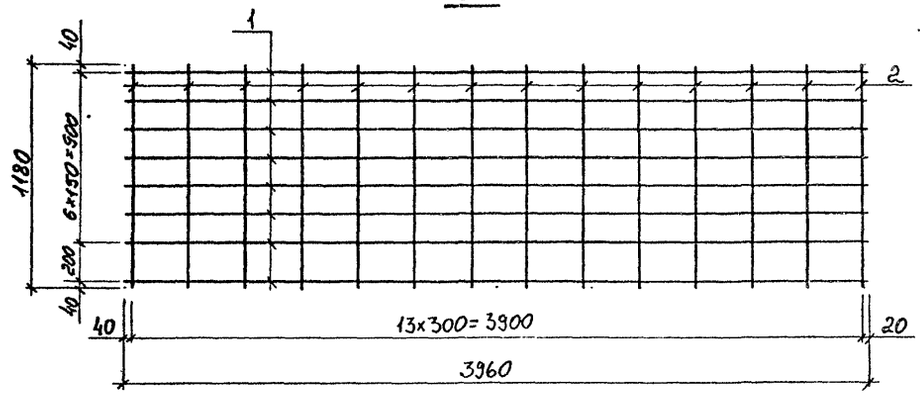

С3

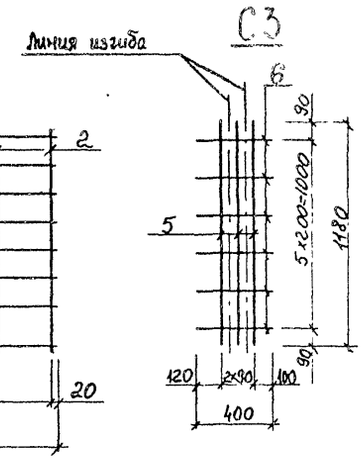

П1

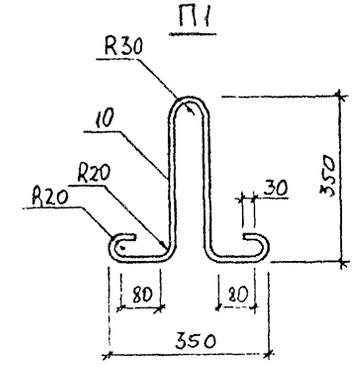

С2

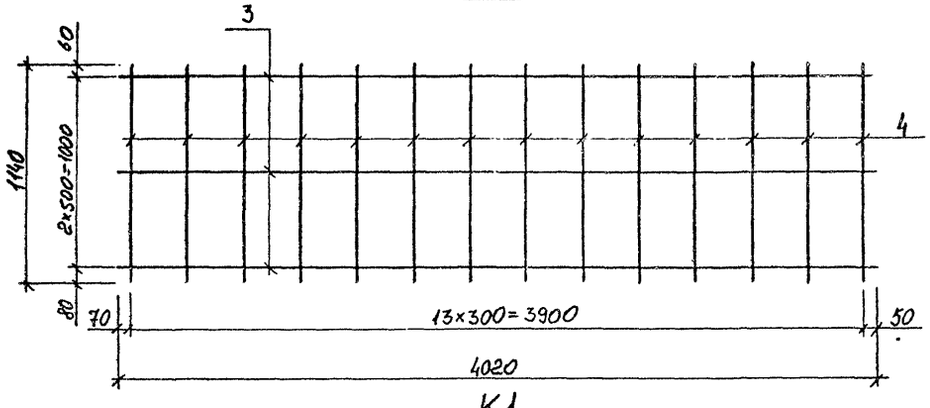

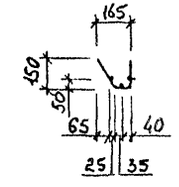

К1

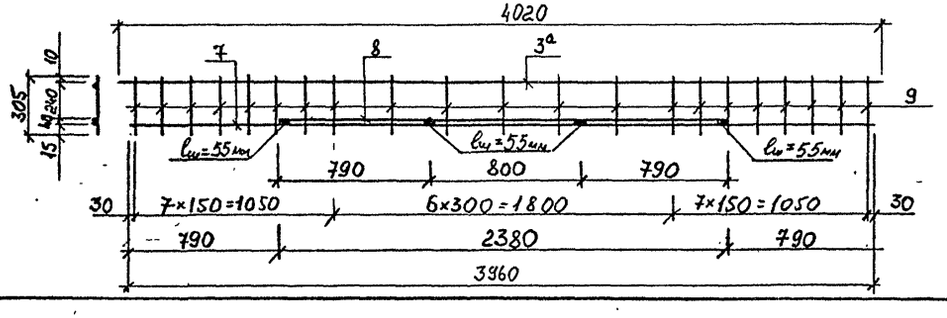

Спецификация стали на одно изделие

Марка	№ поз	Ø мм	Длина мм	Количество шт. на марку	Количество шт. на изд.	Общая длина м	Общая масса кг	Масса марки кг
С1 (1шт)	1	14 AIII	3960	8	8	31,68	38,33	48,52
	2	10 AI	1180	14	14	16,52	10,19	
С2 (1шт)	3	8 AI	4020	3	3	12,06	4,76	7,06
	4	5 BpI	1140	14	14	15,96	2,30	
С3 (2шт)	5	5 BpI	1180	3	6	1,08	1,02	0,86
	6	5 BpI	400	6	12	4,80	0,69	
К1 (4шт)	3а	10 AI	4020	1	4	16,08	9,92	13,11
	7	18 AIII	3960	1	4	15,84	31,68	
	8	18 AIII	2320	1	4	9,28	13,04	
	9	10 AI	305	21	84	25,62	15,81	
П1 (4шт)	10	12 AI	1130	1	4	4,52	4,01	1,00

Нач.отд.	Козеева	
Гл.инж.	Афонин	
ГИП	Щепин	
Проектир.	Кандауров	
Проверил	Щепин	

Сборные железобетонные плиты перекрытия каналов и камер водосточных и канализационных сетей

Армирование плит перекрытия ВП-40-12к
Арматурные изделия

РК2303-86		
Стадия	Масса	Арх. №
Р.ч.		14517
ОНСК	Мосинжпроект г. Москва	

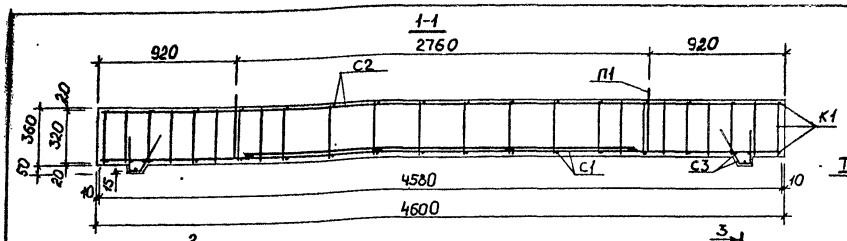

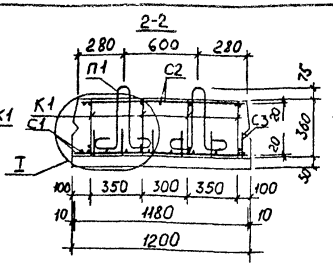

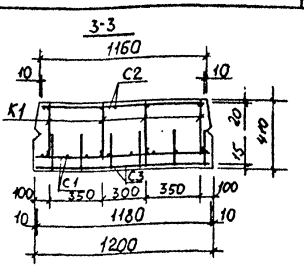

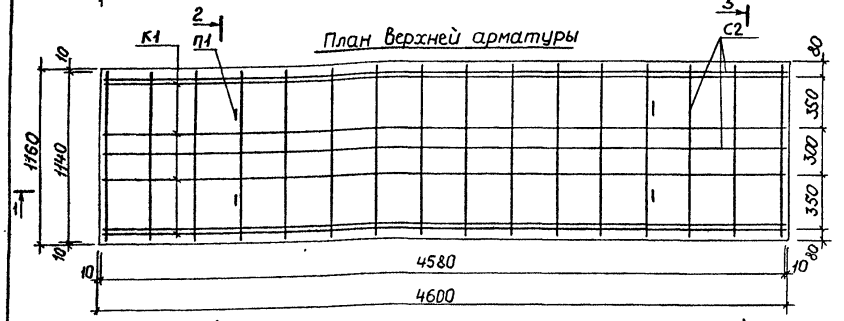

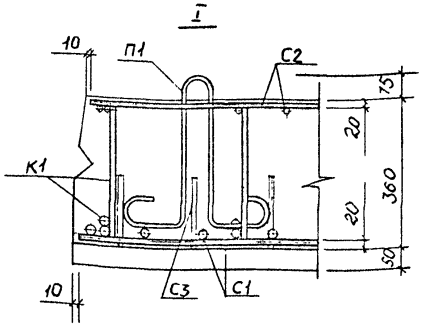

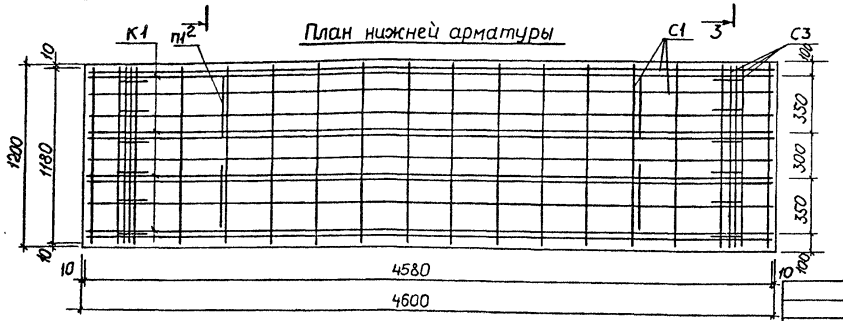

Выборка стали на одно изделие

Арматурная сталь, кг							
Класс А-III		Класс А-I			Класс Вр-I		Всего
Ø, мм	Итого	Ø, мм		Итого	Ø, мм	Итого	
18		14	10		5		
131,84	131,84	6,82	51,87	58,69	4,34	4,34	194,87

Примечания

1. Опалубочный чертеж плиты перекрытия дан на стр. №13
2. Чертеж арматурных изделий дан на стр. №65.

Нач.отд	Казеева	
Гл.инж.	Афанин	
ГИП	Щепин	
Проект.	Нефедова	
Провер.	Щепин	

Сборные железобетонные плиты перекрытия каналов и камер водосточных и канализационных сетей

Армирование плиты перекрытия ВП-46-12к
Разрезы

РК 2303-86

Стадия	Масса	Арх. N
Р.ч.		14518

ОНСК | Мосинжпроект г. Москва

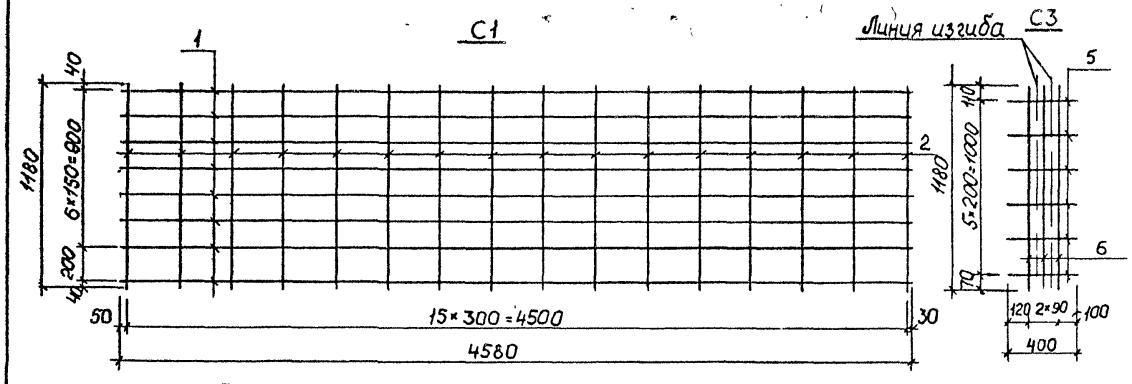

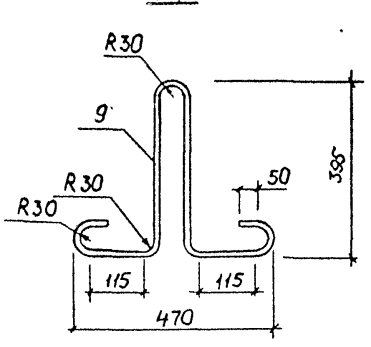

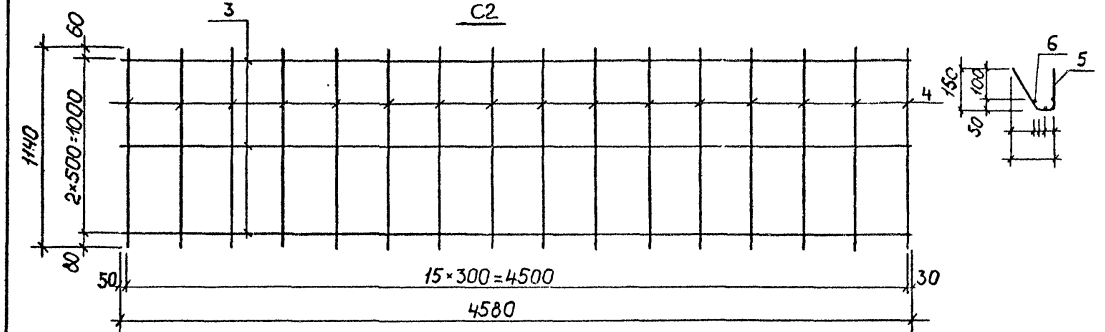

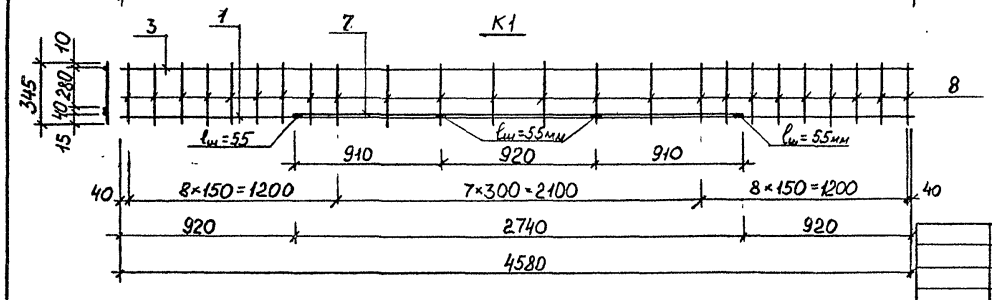

Спецификация стали на одно изделие

Марка	N поз.	ф мм	Длина мм	Количество шт. на марку	Количество шт. на изд.	Общая длина м	Общая масса кг	Масса марки кг
С1 (1шт.)	1	18 AIII	4580	8	8	36,64	73,28	84,93
	2	10 AI	1180	16	16	18,88	11,65	
С2 (1шт.)	3	10 AI	4580	3	3	13,74	8,48	11,11
	4	5 BpI	1140	16	16	18,24	2,63	
С3 (2шт.)	5	5 BpI	400	6	12	4,80	0,69	0,86
	6	5 BpI	1180	3	6	7,08	1,02	
К1 (4шт.)	1	18 AIII	4580	1	4	18,32	36,64	22,58
	3	10 AI	4580	1	4	18,32	11,30	
	7	18 AIII	2740	1	4	10,96	21,92	
	8	10 AI	345	24	96	33,12	20,44	
П1 (4шт.)	9	14 AI	1410	1	4	5,04	6,82	1,71

Нач.отд.	Козеева	
Гл.инж.	Афанин	
ГИП	Щепин	
Проект.	Нефедова	
Провер.	Щепин	

Сборные железобетонные плиты перекрытия каналов и камер водосточных и канализационных сетей

Армирование плит перекрытия ВП-46-12к Арматурные изделия

РК 2303-86

Стадия	Масса	Арх. N
Р.Ч.		14519

ОНСК

Масинжпроект г. Москва

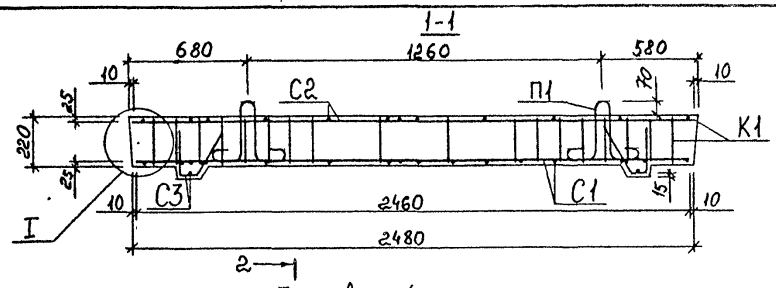

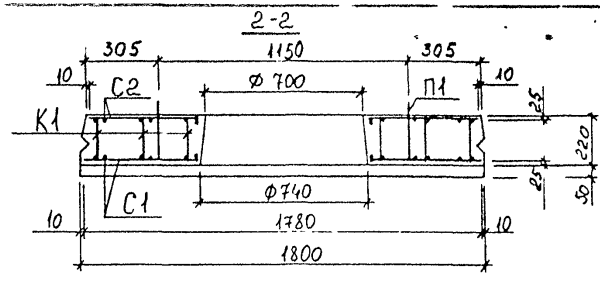

План верхней арматуры

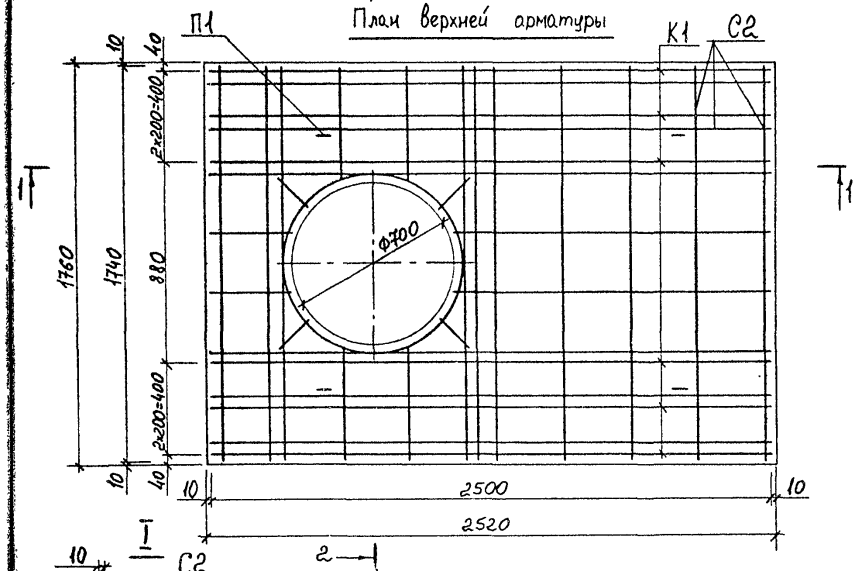

План нижней арматуры

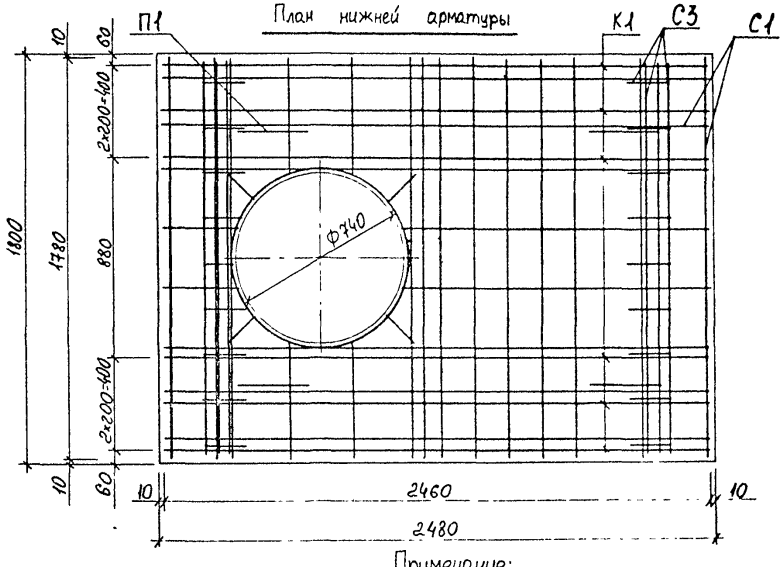

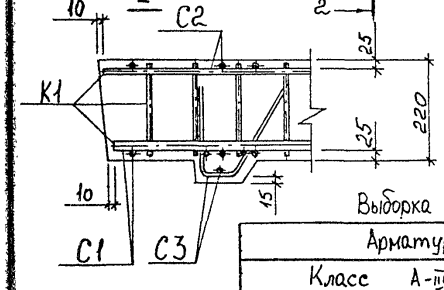

Примечание:

1. Опалубочный чертеж плиты перекрытия дан на стр. № 14
2. Чертеж арматурных изделий дан на стр. № 67

Выборка стали на одно изделие

Арматурная сталь, кг									
Класс А-III				Класс А-I			Класс Вр-I		
Ø, мм			Итого	Ø, мм		Итого	Ø, мм	Итого	Всего
18	16	8		10	8		5		
23,52	23,32	8,44	61,28	5,51	32,43	37,94	2,80	2,80	102,02

Нач. отд	Козеева	
Гл. инж	Афонин	
ГИП	Щепин	
Проектир	Кандауров	
Проверил	Щепин	

Сборные железобетонные плиты перекрытия каналов и канав водосточных и канализационных сетей

Армирование плит перекрытия ВП-25-18 к Разрезы

РК 2303-86		
Стадия	Масса	Арх. №
Р.ч.		14520
ОНСК	Мосинжпроект г. Москва	

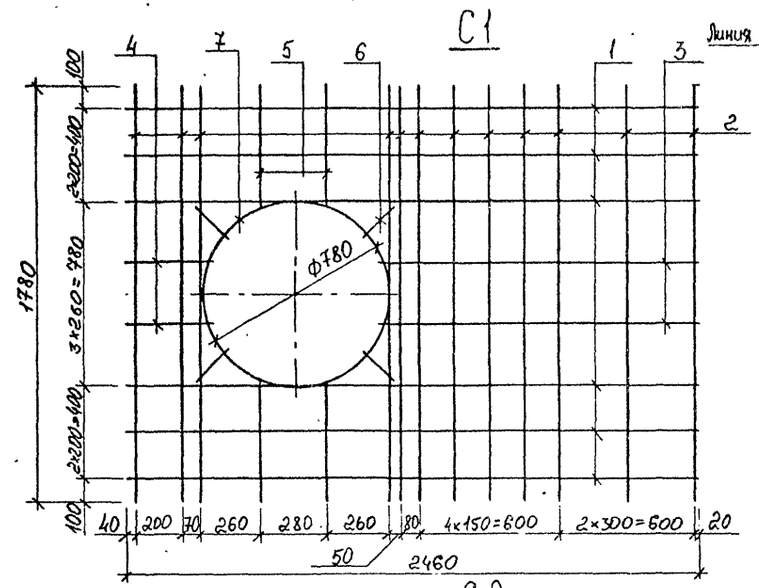

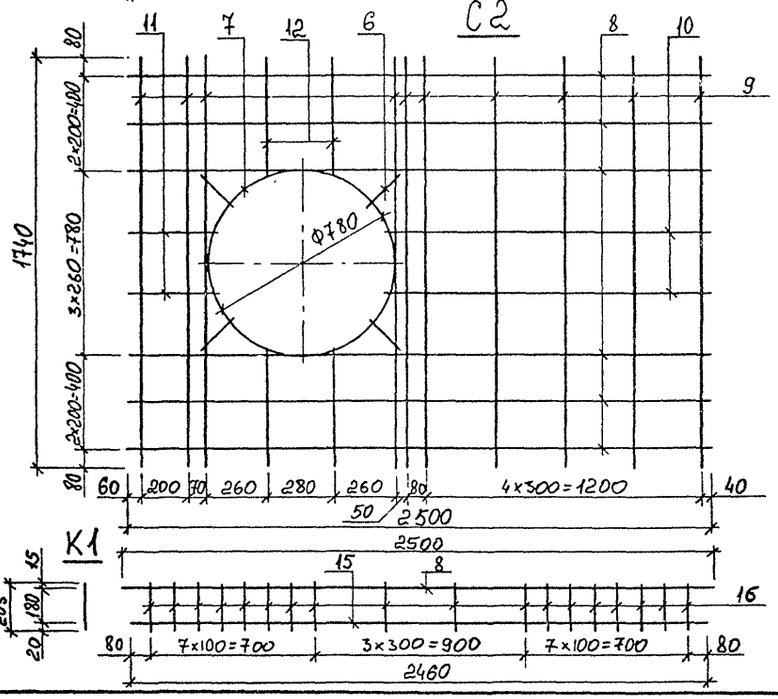

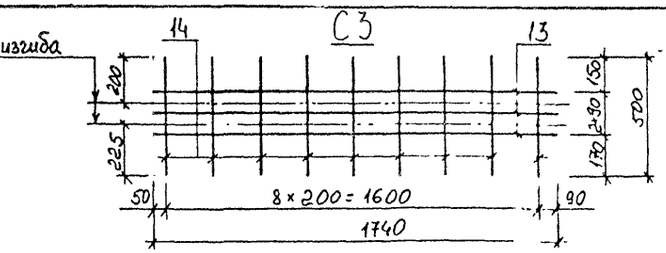

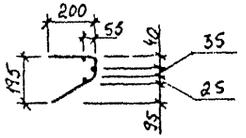

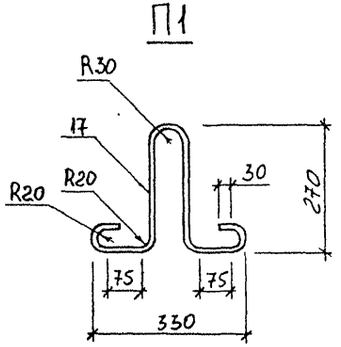

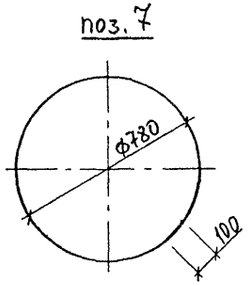

Спецификация стали на одно изделие

Марка	№ поз.	Ø мм	Длина мм	Количество шт на марку	Количество шт на изд.	Общая длина м	Общая масса кг	Масса марки кг
С1 (1шт)	1	16 AIII	2460	6	6	14,76	23,32	35,91
	2	8 AIII	1780	12	12	21,36	8,44	
	3	8 AI	1390	2	2	2,78	1,10	
	4	8 AI	350	2	2	0,70	0,28	
	5	8 AI	520	4	4	2,08	0,82	
	6	8 AI	180	4	4	0,72	0,28	
	7	10 AI	2550	1	1	2,55	1,57	
С2 (1шт)	6	8 AI	180	4	4	0,72	0,28	16,84
	7	10 AI	2550	1	1	2,55	1,57	
	8	8 AI	2500	6	6	15,00	5,93	
	9	8 AI	1740	10	10	17,40	6,87	
	10	8 AI	1410	2	2	2,82	1,11	
	11	8 AI	370	2	2	0,74	0,29	
	12	8 AI	500	4	4	2,00	0,79	
С3 (2шт)	13	5 BpI	1740	3	6	10,44	1,50	1,40
	14	5 BpI	500	9	18	9,00	1,30	
К1 (6шт)	8	8 AI	2500	1	6	15,00	5,93	7,37
	15	18 AIII	2460	1	6	14,76	23,52	
	16	8 AI	205	18	108	22,14	8,75	
П1 (4шт)	17	10 AI	960	1	4	3,84	2,37	0,59

Нач. отд.	Козеева	
Гл. инж.	Афонин	
ГИП	Щепин	
Проектир	Кондауров	
Проверил	Щепин	

Сборные железобетонные плиты перекрытия каналов и камер водосточных и канализационных сетей

Армирование плит перекрытия ВП-25-18 к
Арматурные изделия

РК 2303-86

Стадия	Масса	Арх. №
Р.Ч		14521

ОНСК

Мосинжпроект г. Москва

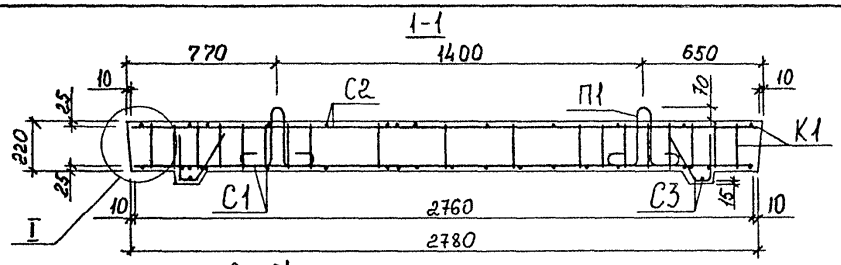

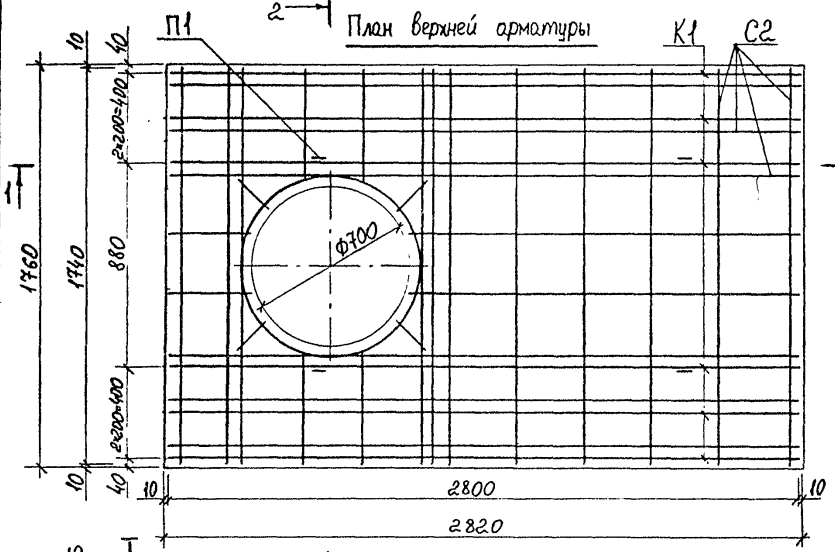

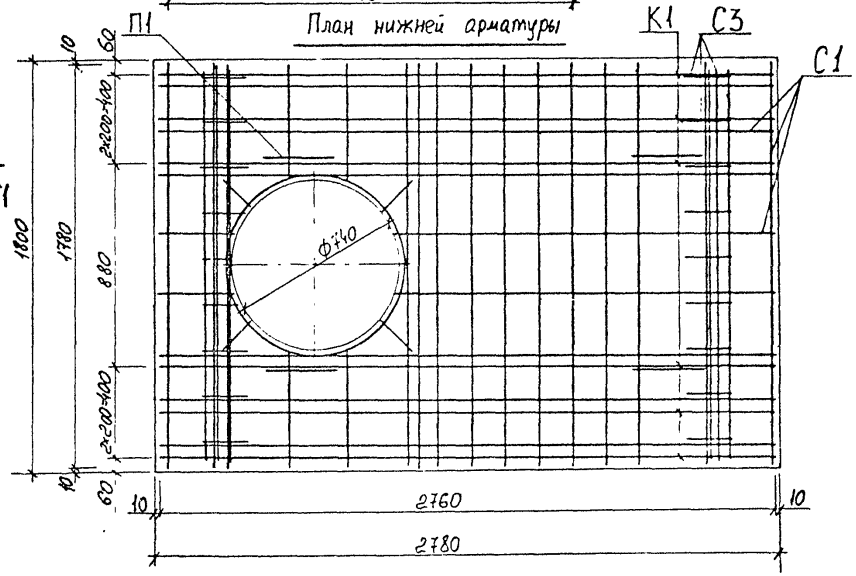

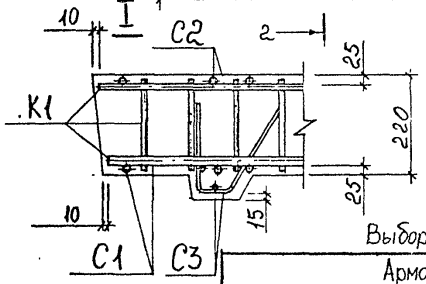

Примечание:

1. Опалубочный чертеж плиты перекрытия дан на стр. № 14.
2. Чертеж арматурных изделий дан на стр. № 69.

Выборка стали на одно изделие

Арматурная сталь, кг									
Класс А-III				Класс А-I			Класс Вр-I		
Ø, мм			Итого	Ø, мм		Итого	Ø, мм	Итого	Всего
20	18	10		10	8		5		
40,90	33,12	15,38	89,40	5,51	35,50	41,01	2,80	2,80	133,21

Нач.отд.	Козеева	
Гл.инж.	Афонин	
ГИП	Щепин	
Проектир	Кондауров	
Проверил	Щепин	

Сборные железобетонные плиты перекрытия каналов и камер водосточных и канализационных сетей

Армирование плит перекрытия ВП-28-18 к Разрезы

РК 2303-86		
Стадия	Масса	Арх. №
Р.ч.		14522
ОНСК	Мосинжпроект г. Москва	

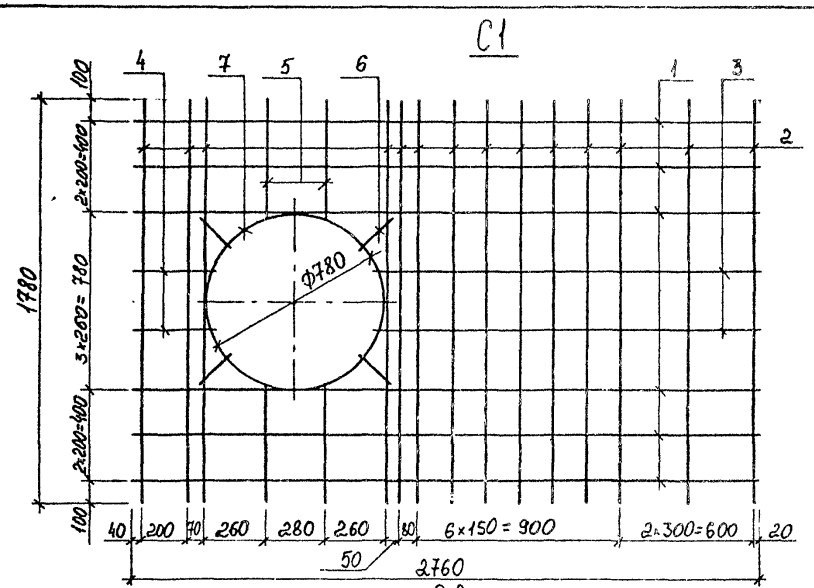

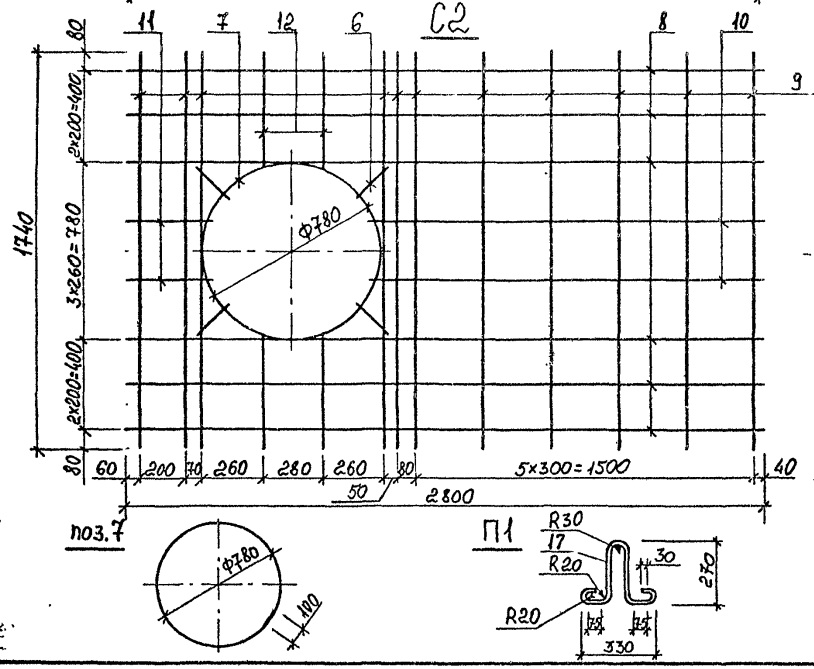

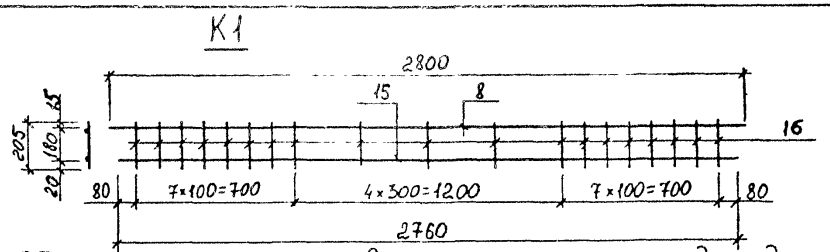

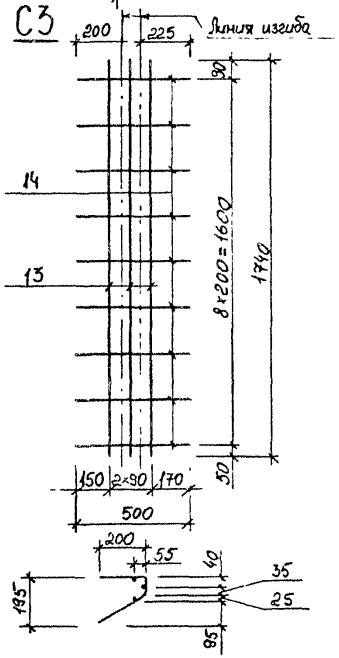

Спецификация стали на одно изделие

Марка	№ поз.	Ø мм	Длина мм	Количество на марку	Количество на узел	Общая длина м	Общая масса кг	Масса марки кг
С1 (1шт)	1	18 AIII	2760	6	6	16,56	33,12	52,79
	2	10 AIII	1780	14	14	24,92	15,38	
	3	8 AI	1690	2	2	3,38	1,34	
	4	8 AI	350	2	2	0,70	0,28	
	5	8 AI	520	4	4	2,08	0,82	
	6	8 AI	180	4	4	0,72	0,28	
	7	10 AI	2550	1	1	2,55	1,57	
С2 (1шт)	6	8 AI	180	4	4	0,72	0,28	18,48
	7	10 AI	2550	1	1	2,55	1,57	
	8	8 AI	2800	6	6	16,80	6,64	
	9	8 AI	1740	11	11	13,14	7,56	
	10	8 AI	1710	2	2	3,42	1,35	
	11	8 AI	370	2	2	0,74	0,29	
	12	8 AI	500	4	4	2,00	0,79	
С3 (2шт)	13	5 BpI	1740	3	6	10,44	1,50	1,40
	14	5 BpI	500	9	18	9,00	1,30	
К1 (6шт)	15	20 AIII	2760	1	6	16,56	40,30	9,46
	8	8 AI	2800	1	6	16,80	6,64	
	16	8 AI	205	19	114	23,37	9,23	
П1 (4шт)	17	10 AI	960	1	4	3,84	2,37	0,59

Нач.отд.	Козеева	
Гл.инж.	Афонин	
ГИП.	Щегин	
Проектир.	Конограй	
Проверил	Щегин	

Сборные железобетонные плиты перекрытия каналов и камер водосточных и канализационных сетей

Армирование плит перекрытия ВП-28-18 к
Арматурные изделия

РК 2303-86

Стадия	Масса	Арх. №
Р.ч.		14523

ОНСК — Мосинжпроект г. Москва

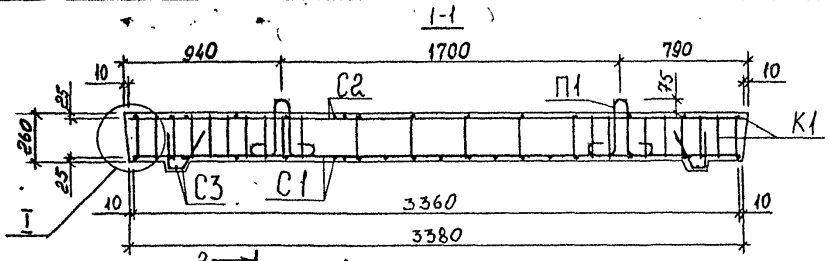

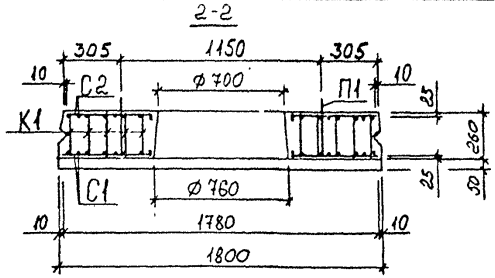

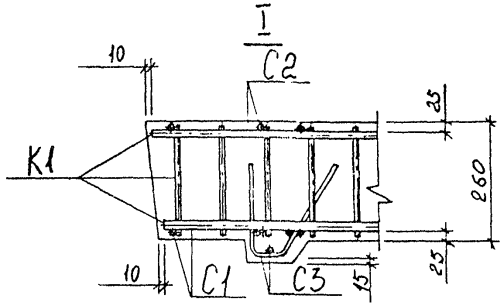

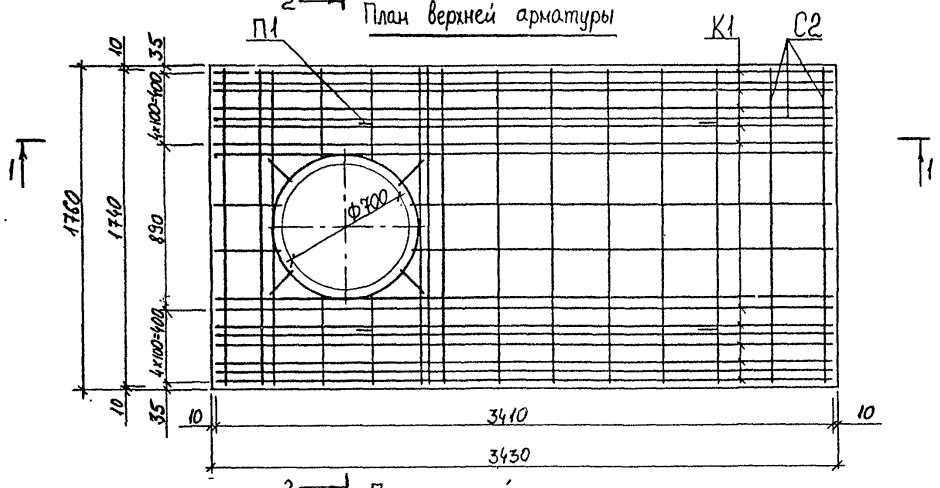

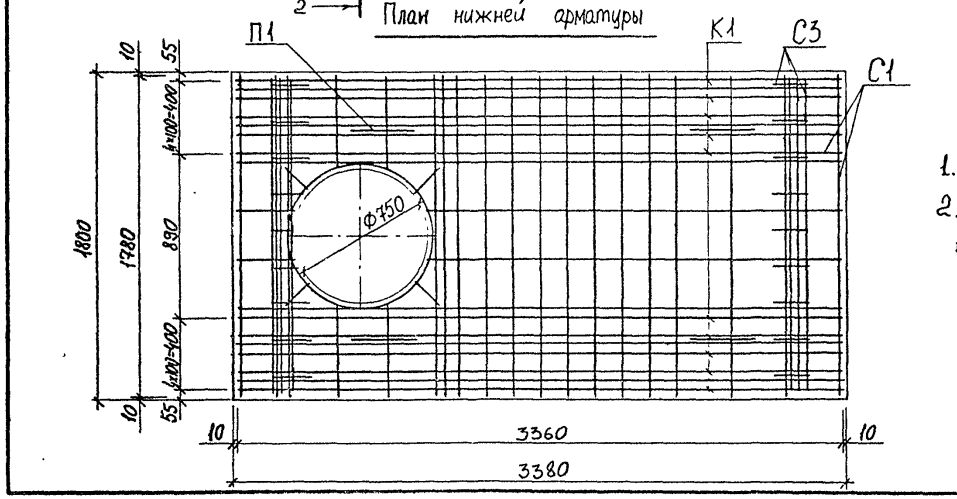

Выборка стали на одно изделие

Арматурная сталь, кГ									
Класс А-III			Класс А-I				Класс Вр-I		
Ø, мм			Ø, мм				Ø, мм		
18	10	Итого	12	10	8	Итого	5	Итого	Всего
107,52	18,67	126,19	3,77	3,18	36,85	43,80	11,27	11,27	181,26

Примечание:

1. Опалубочный чертеж плиты перекрытия дан на стр. №14
2. Чертеж арматурных изделий дан на стр. №71

Нач.отд.	Кузеева	
Гл.инж	Ахонин	
ГИП	Щепин	
Проектир	Кондауров	
Проверил	Щепин	

Сборные железобетонные плиты перекрытия каналов и камер водосточных и канализационных сетей

Армирование плит перекрытия ВП-34-18к Разрезы

РК 2303-86

Стадия	Масса	Арх №:
Р.Ч.		14524

ОНСК | Мосинжпроект г. Москва

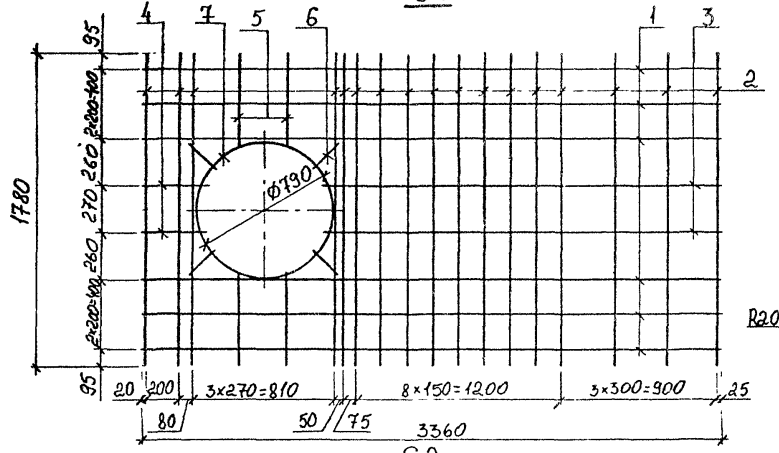

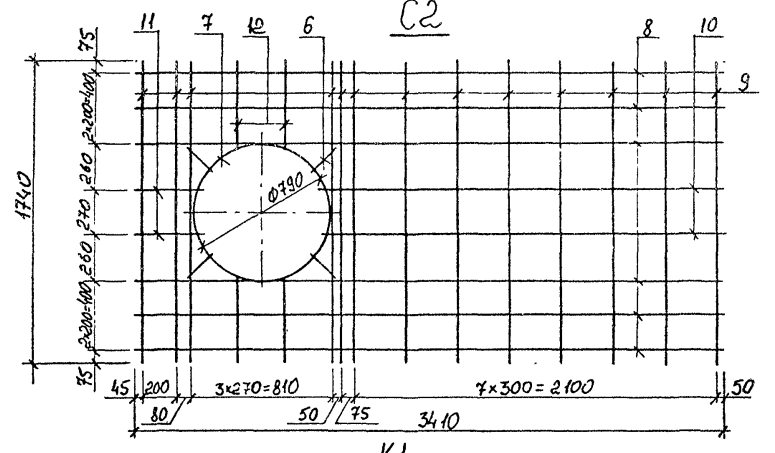

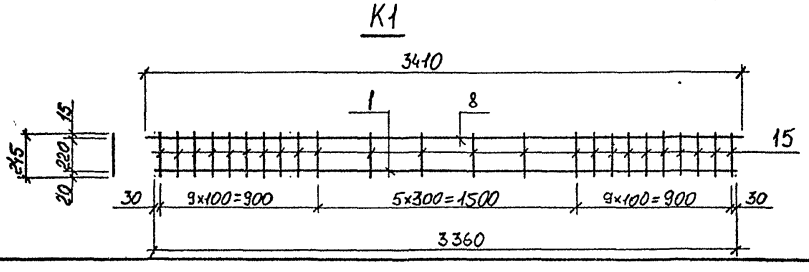

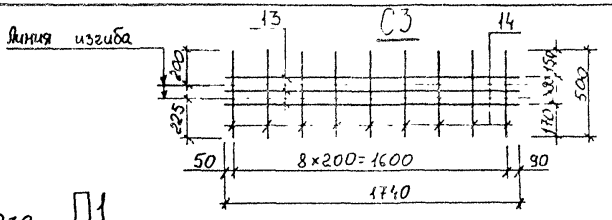

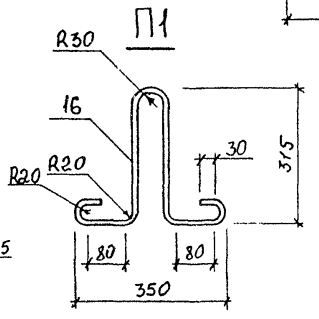

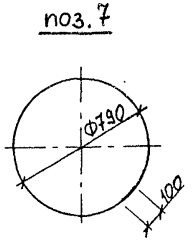

Спецификация стали на одно изделие

Марка	№ поз.	Ø мм	Длина мм	Количество шт. на марку	Количество шт. на изд.	Общая длина м	Общая масса кг	Масса марки кг
С1 (1шт)	1	18 AIII	3360	6	6	20,16	40,32	63,76
	2	10 AIII	1780	17	17	30,26	18,67	
	3	8 AI	2290	2	2	4,58	1,81	
	4	8 AI	340	2	2	0,68	0,27	
	5	8 AI	520	4	4	2,08	0,82	
	6	8 AI	180	4	4	0,72	0,28	
	7	10 AI	2580	1	1	2,58	1,59	
С2 (1шт)	6	8 AI	180	4	4	0,72	0,28	21,79
	7	10 AI	2580	1	1	2,58	1,59	
	8	8 AI	3410	6	6	20,46	8,08	
	9	8 AI	1740	13	13	22,62	8,93	
	10	8 AI	2320	2	2	4,64	1,83	
	11	8 AI	370	2	2	0,74	0,29	
	12	8 AI	500	4	4	2,00	0,79	
С3 (2шт)	13	5 BpI	1740	3	6	10,44	1,50	1,40
	14	5 BpI	500	9	18	9,00	1,30	
К1 (10шт)	1	18 AIII	3360	1	10	33,60	67,20	8,91
	8	8 AI	3410	1	10	34,10	13,47	
	15	5 BpI	245	24	240	58,80	8,47	
П1 (4шт)	16	12 AI	1060	1	4	4,24	3,77	0,94

Нач. отд.	Козеева	
Гл. инж.	Афонин	
ГИП	Щепин	
Проектир.	Кондауров	
Проверил	Щепин	

Сборные железобетонные плиты перекрытия каналов и камер водосточных и канализационных сетей

Армирование плит перекрытия ВП-34-18 К
Арматурные изделия

РК 2303-86

Стадия	Масса	Арх. №
Р.Ч.		14525

ОНСК — Мосинжпроект г. Москва

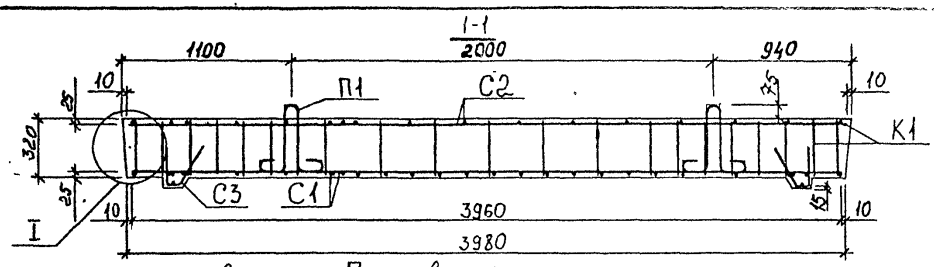

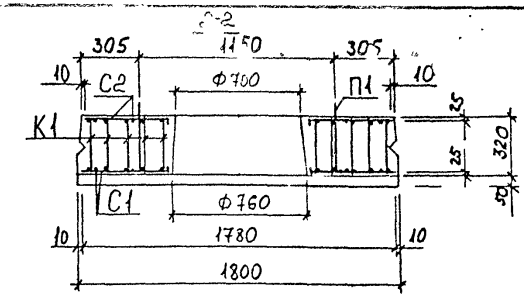

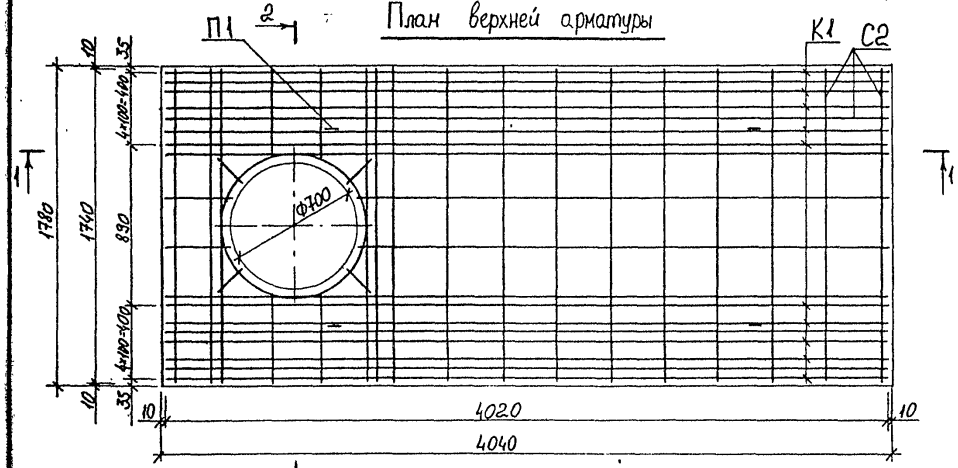

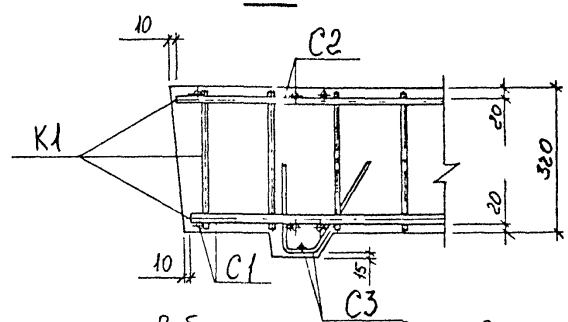

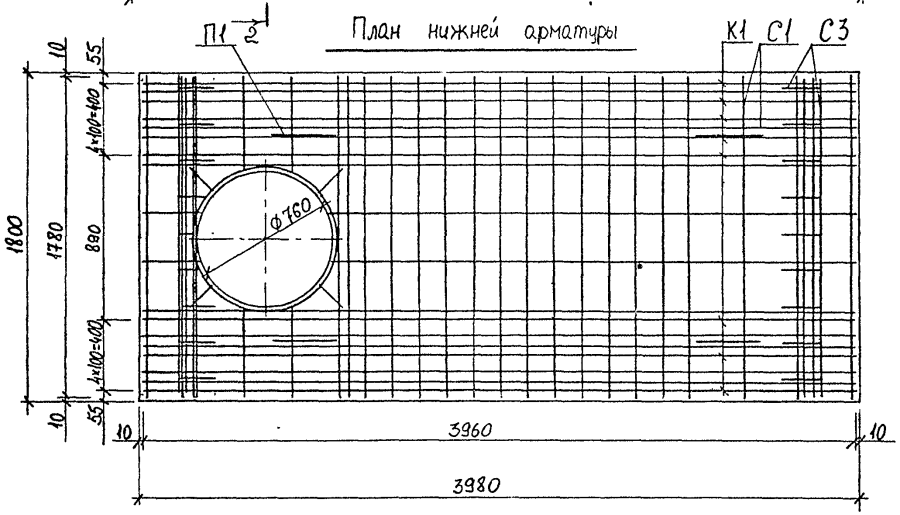

Выборка стали на одно изделие

Арматурная сталь, кг										
Класс А-III				Класс А-I				Класс Вр-I		
Ø, мм				Ø, мм				Ø, мм		
20	18	10	Итого	12	10	8	Итого	5	Итого	Всего
97,81	47,52	23,06	168,39	4,16	3,18	43,05	50,39	12,02	12,02	230,80

Примечание:

1. Опалубочный чертеж плиты перекрытия дан на стр. № 14
2. Чертеж арматурных изделий дан на стр. № 73.

Нач. отд	Козеева	
Гл. инж.	Афонин	
ГИП	Щепин	
Проектир.	Кондауров	
Проверил	Щепин	

Сборные железобетонные плиты перекрытия каналов и камер водосточных и канализационных сетей

Армирование плит перекрытия ВП-40-18к
Разрезы

РК 2303-86		
Стадия	Масса	Арх. №
Р.ч.		14526
ОИСК	Мосинжпроект г. Москва	

С1

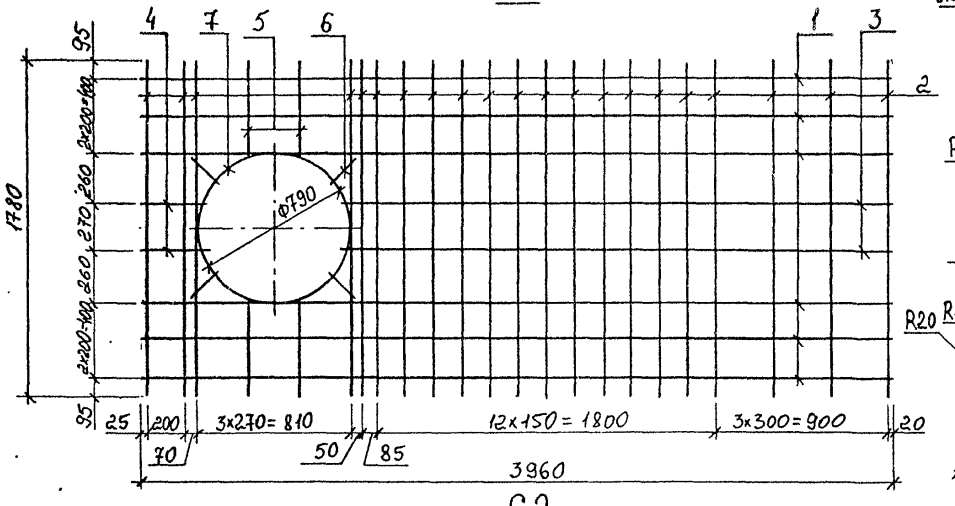

П1

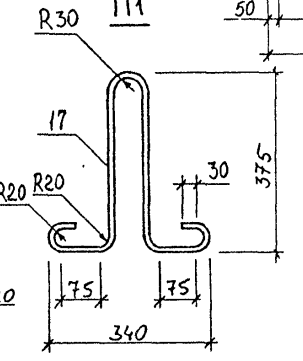

С3

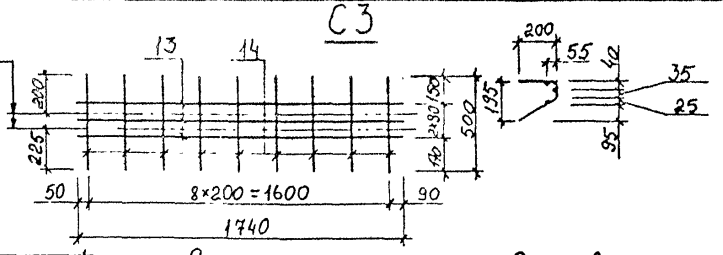

С2

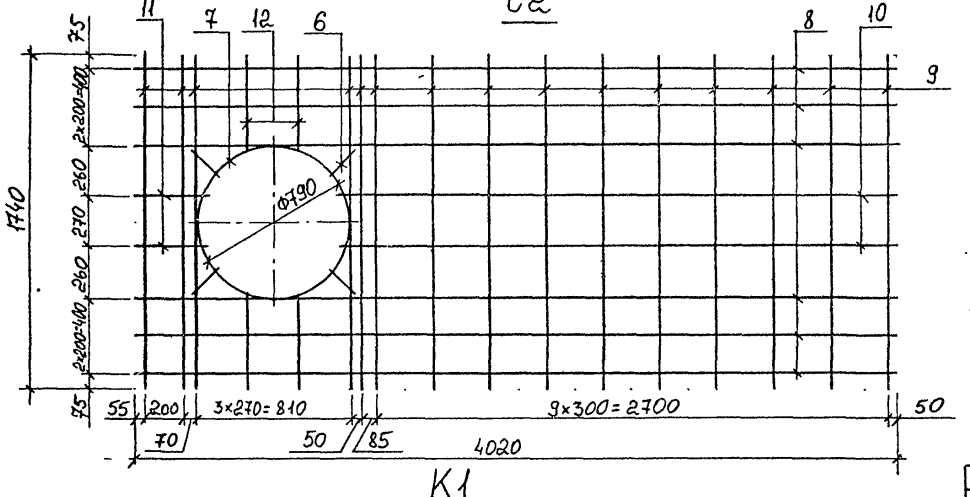

поз. 7

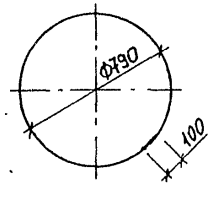

К1

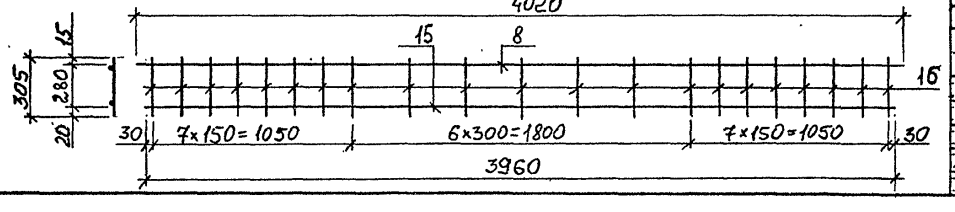

Спецификация стали на одно изделие

Марка	№ поз	Ø мм	Длина мм	Количество шт на марку	Количество шт на изд.	Общая длина м	Общая масса кг	Масса марки кг
С1 (1шт)	1	18 AIII	3960	6	6	23,76	47,52	75,83
	2	10 AIII	1780	21	21	37,38	23,06	
	3	8 AI	2900	2	2	5,80	2,29	
	4	8 AI	340	2	2	0,68	0,27	
	5	8 AI	520	4	4	2,08	0,82	
	6	8 AI	180	4	4	0,72	0,28	
	7	10 AI	2580	1	1	2,58	1,59	
С2 (1шт)	6	8 AI	180	4	4	0,72	0,28	25,10
	7	10 AI	2580	1	1	2,58	1,59	
	8	8 AI	4020	6	6	24,12	9,55	
	9	8 AI	1740	15	15	26,10	10,31	
	10	8 AI	2930	2	2	5,86	2,31	
	11	8 AI	370	2	2	0,74	0,29	
	12	8 AI	500	4	4	2,00	0,79	
С3 (2шт)	13	5 BpI	1740	3	6	10,44	1,50	1,40
	14	5 BpI	500	3	18	9,00	1,30	
К1 (10шт)	15	20 AIII	3960	1	10	39,60	97,81	12,29
	8	8 AI	4020	1	10	40,20	15,88	
	16	5 BpI	305	21	210	64,05	9,22	
П1 (4шт)	17	12 AI	1170	1	4	4,68	4,16	1,04

Нач.отд.	Козеева	
Гл.инж.	Афонин	
ГИП	Щепин	
Проектир	Кондауров	
Проверил	Щепин	

Сборные железобетонные плиты перекрытия каналов и камер водосточных и канализационных сетей

Армирование плит перекрытия ВП-40-18к
Арматурные изделия.

РК2303-86

Стадия	Масса	Арх. №
Р.ч.		14527

ОНСК — Мосинжпроект г. Москва

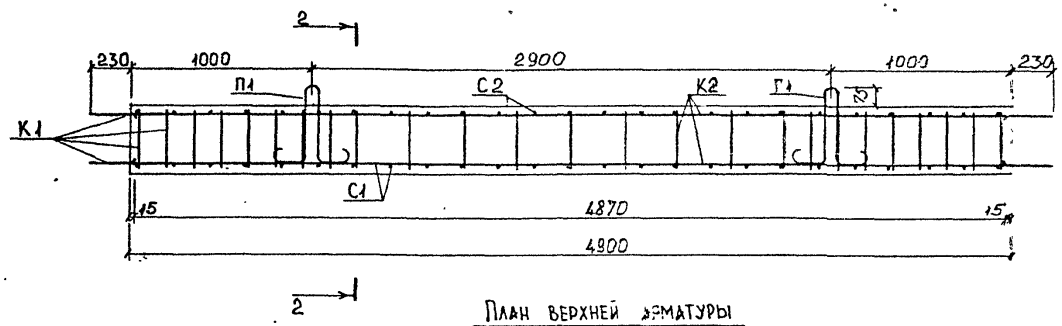

План верхней арматуры

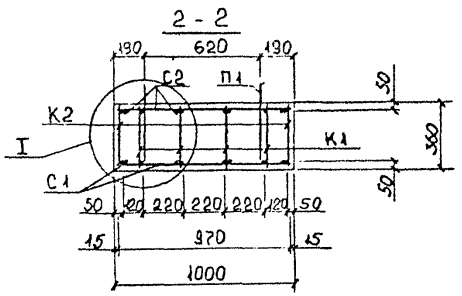

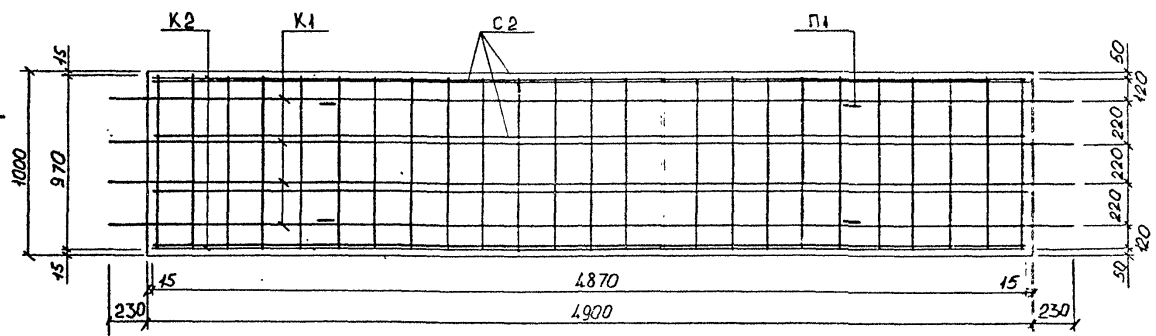

План нижней арматуры

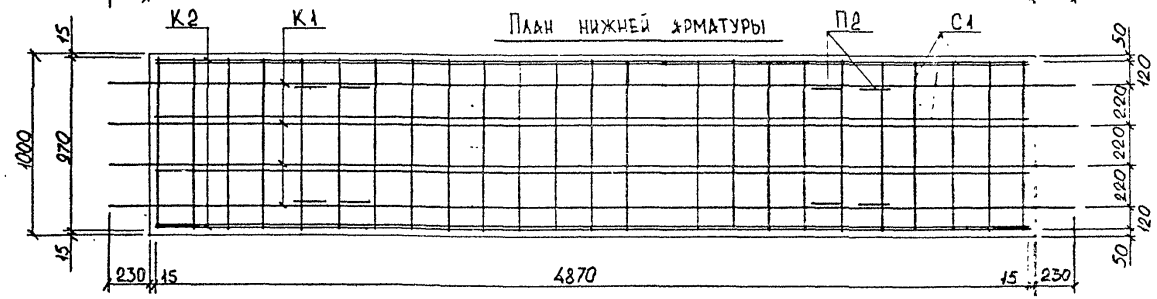

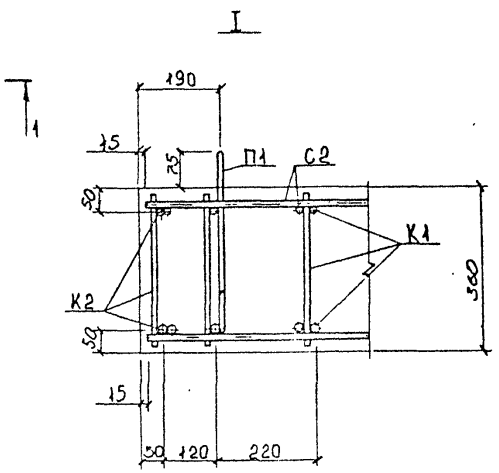

1. Опалубочный чертеж плиты перекрытия дан на стр. №15
2. Чертеж арматурных изделий дан на стр. № 75
3. Армирование плиты разработано под технологию з-да ЖБИ №22

Арматурная сталь, кг							Всего
Класс А-III				Класс А-I			
Ø, мм			Итого	Ø, мм		Итого	
22	14	8		14	8		
150,96	25,94	—	176,90	6,82	49,12	55,94	232,84

Нач. отд.	Козеева	
Гл. спец.	Афонин	
Н. контр.	Щепин	
ГИП	Щепин	
Проект.	Щербатенко	
Провер.	Щепин	

Сборные железобетонные плиты перекрытия каналов и камер водосточных и канализационных сетей

Армирование плиты перекрытия ВПН-49-10. Разрезы

РК 2303-86		
Стадия	Масса	Арх. №
Р. Ч.		14527а
ОНСК	Мосинжпроект г. Москва	

Инв. № подл. | Подпись и дата | Взам. инв. №

С1, С2

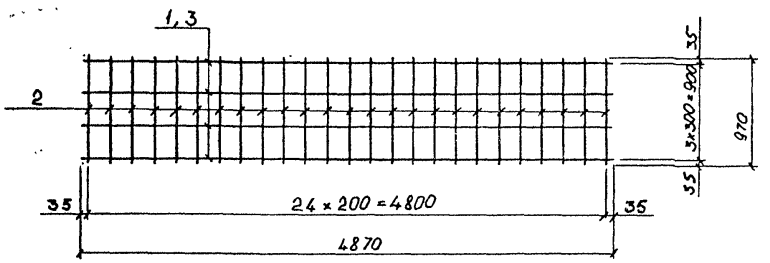

П1

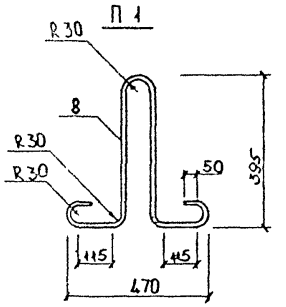

К1

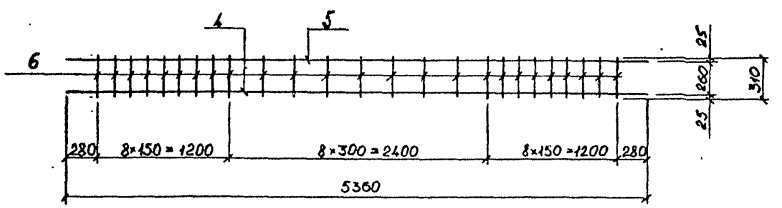

К2

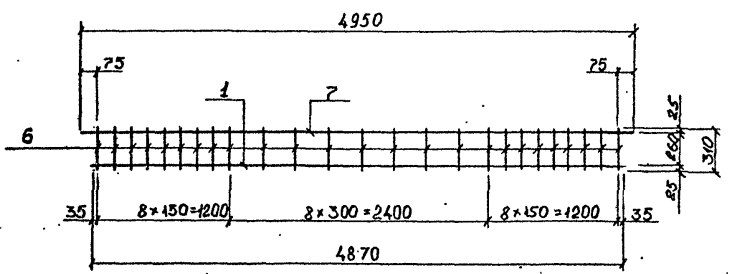

Спецификация стали на одно изделие

Марка	№ поз	Ø мм	Длина мм	Количество шт на марку	Количество шт на изд.	Общая длина м	Общая масса кг	Масса марки кг
С1 (1 шт)	1	22А-II	4870	4	4	19,48	58,05	67,63
	2	8А-I	970	25	25	24,25	9,58	
С2 (1 шт)	2	8А-I	970	25	25	24,25	9,58	17,27
	3	8А-I	4870	4	4	19,48	7,69	
К1 (4 шт)	4	22А-II	5360	1	4	21,44	63,89	25,52
	5	14А-VI	5360	1	4	21,44	25,94	
	6	8А-I	310	25	100	31,00	12,24	
К2 (2 шт)	4	22А-II	4870	1	2	9,74	29,02	19,52
	6	8А-I	310	25	50	15,50	6,12	
	7	8А-I	4950	1	2	9,90	3,91	
П1 (4 шт)	8	14АI	1410	1	4	5,64	6,82	1,71

Нач. отд.	Козеева	
Гл. спец.	Афонин	
Н. контр.	Щепин	
ГИП	Щепин	
Проект.	Щербатенко	
Провер.	Щепин	

Сборные железобетонные плиты перекрытия каналов и камер водосточных и канализационных сетей

Армирование плит перекрытия ВПН-49-10. Арматурные изделия

РК 2303-86

Стадия	Масса	Арх. №
Р.Ч		145278

ОНСК | Мосинжпроект г. Москва

Инв. № подл. | Подпись и дата | Взам. инв. №

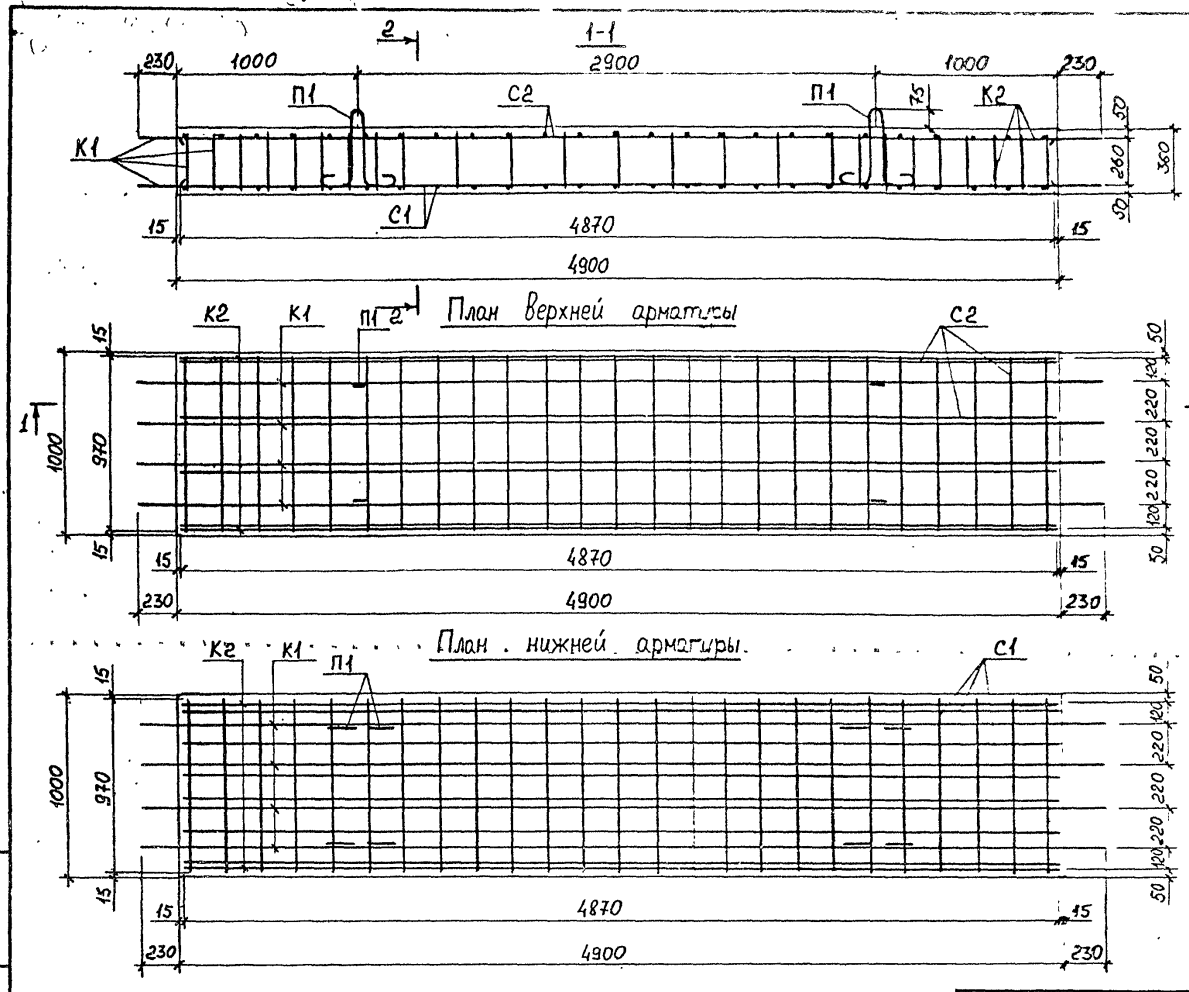

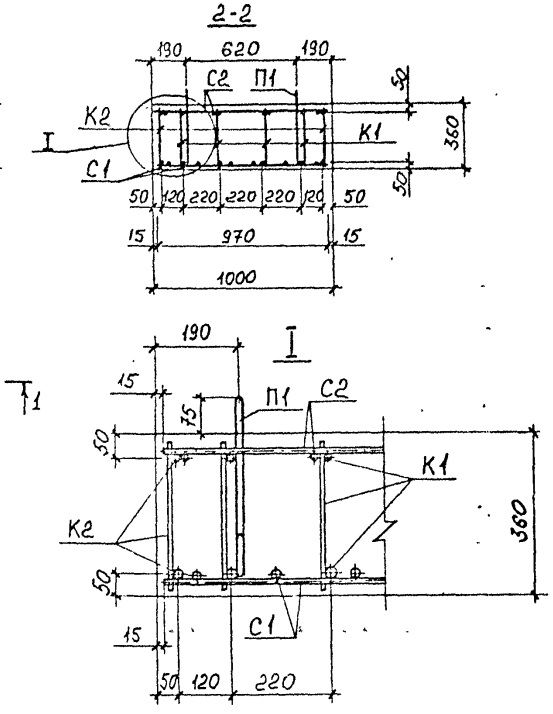

1. Опалубочный чертеж плиты перекрытия дан на стр. № 15
2. Чертеж арматурных изделий дан на стр. № 77
3. Армирование плиты разработано под технологию з-да ЖБИ № 22

Арматурная сталь, кг								
Класс А-III					Класс А-I			
Ø, мм					Ø, мм			
25	22	14	8	Итого	14	8	Итого	Всего
120,04	87,08	61,49	18,36	286,97	6,82	19,16	25,98	312,95

Нач. отд.	Козеева	
Гл. спец.	Афонин	
Н. контр.	Щепин	
ГИП	Щепин	
Проект	Кондауров	
Проверил	Щепин	

Сборные железобетонные плиты перекрытия каналов и камер водосточных и канализационных сетей

Армирование плиты перекрытия ВПН-49-10у.

Разрезы

РК 2303-86

Стадия	Масса	Арх. N
Р.Ч		145276

ОНСК Мосинжпроект г. Москва

Инв. № подл. | Подпись и дата | Взам. инв. №

С1

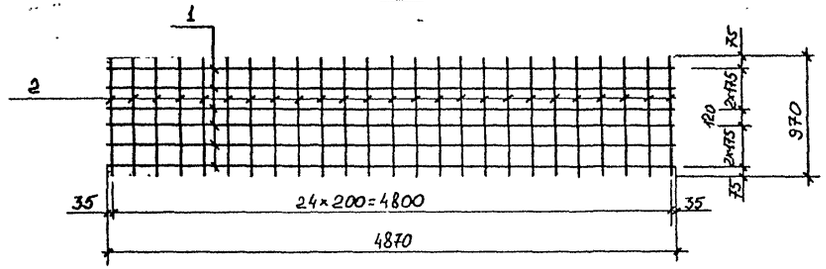

С2

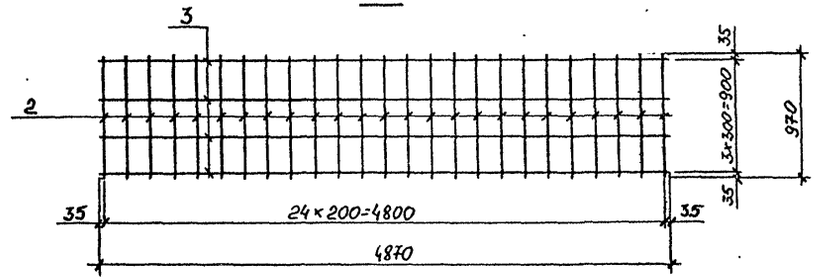

К1

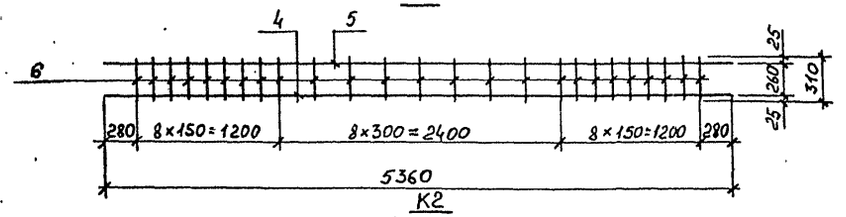

К2

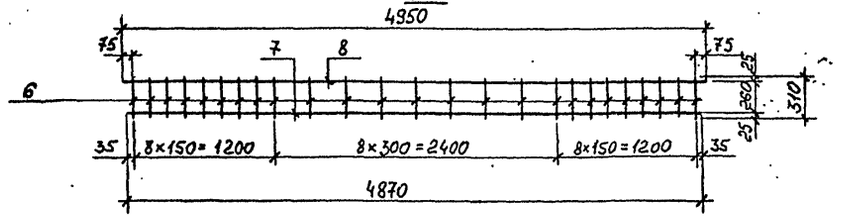

П1

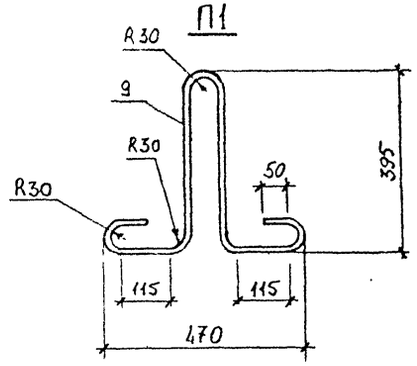

Спецификация стали на одно изделие.

Марка	№ поз	Ø, мм	Длина мм	Количество шт. на марку	Количество шт. на изд.	Общая длина м.	Общая масса кг.	Масса марки кг.
С1 (1 шт)	1	22 AIII	4870	6	6	29,22	87,08	96,66
	2	8 AI	970	25	25	24,25	9,58	
С2 (1 шт)	2	8 AI	970	25	25	24,25	9,58	33,15
	3	14 AIII	4870	4	4	19,48	23,57	
К1 (4 шт)	4	25 AIII	5360	1	4	21,44	82,54	30,18
	5	14 AIII	5360	1	4	21,44	25,94	
	6	8 AIII	310	25	100	31,00	12,24	
К2 (2 шт)	6	8 AIII	310	25	50	15,50	6,12	27,80
	7	25 AIII	4870	1	2	9,74	37,50	
	8	14 AIII	4950	1	2	9,90	11,98	
П1 (4 шт)	9	14 AI	1410	1	4	5,64	6,82	1,71

Инв. № подл. | Подпись и дата | Взам. инв. №

Нач. отд.	Козеева		
Гл. спец.	Афонин		
Н. контр.	Щепин		
ГИП	Щепин		
Проект.	Кондауров		
Провер.	Щепин		

Сборные железобетонные плиты перекрытия каналов и камер водосточных и канализационных сетей

Армирование плиты перекрытия ВПН-49-10у. Арматурные изделия

РК 2303 - 86

Стадия	Масса	Арх. N
Р.Ч		14527 г.

ОНСК | Мосинжпроект г. Москва

Подписано в печать 3-11-88 Заказ 692 Тираж 400
Ф-ка «Картолитография», ул. Зорге, 15

gost.e-ecolog.ru