ТИПОВАЯ ДОКУМЕНТАЦИЯ НА СТРОИТЕЛЬНЫЕ СИСТЕМЫ И ИЗДЕЛИЯ ЗДАНИЙ И СООРУЖЕНИЙ

# СЕРИЯ 03.005-5
# КОНСТРУКЦИИ ВВОДА И ПРОПУСКА КОММУНИКАЦИЙ В УБЕЖИЩАХ ГРАЖДАНСКОЙ ОБОРОНЫ

## ВЫПУСК 2
## КОНСТРУКЦИИ ВВОДА И ПРОПУСКА КОММУНИКАЦИЙ

# АЛЬБОМ 20
## КОНСТРУКЦИЯ ПРОПУСКА КОММУНИКАЦИЙ КПК-19

РАБОЧИЕ ЧЕРТЕЖИ

17359-21
ЦЕНА 0-76

gost.e-ecolog.ru

ЦЕНТРАЛЬНЫЙ ИНСТИТУТ ТИПОВОГО ПРОЕКТИРОВАНИЯ
ГОССТРОЯ СССР

Москва, А-445, Смольная ул., 22

Сдано в печать 2 1982 года

Заказ № 2196 Тираж 450 экз

ТИПОВАЯ ДОКУМЕНТАЦИЯ НА СТРОИТЕЛЬНЫЕ СИСТЕМЫ И ИЗДЕЛИЯ ЗДАНИЙ И СООРУЖЕНИЙ

# СЕРИЯ 03.005-5

# КОНСТРУКЦИИ ВВОДА И ПРОПУСКА КОММУНИКАЦИЙ В УБЕЖИЩАХ ГРАЖДАНСКОЙ ОБОРОНЫ

ВЫПУСК 2

КОНСТРУКЦИИ ВВОДА И ПРОПУСКА КОММУНИКАЦИЙ

## АЛЬБОМ 20

КОНСТРУКЦИЯ ПРОПУСКА КОММУНИКАЦИЙ КПК-19

РАБОЧИЕ ЧЕРТЕЖИ

УТВЕРЖДЕНА штабом ГО СССР

письмо от 26 декабря 1983 г. №235/11/3419

ВВЕДЕНА В ДЕЙСТВИЕ войсковой

частью N 14262 приказом N 3 от 3 февраля 1984 г.

с 10.02.84г.


Разработана в/ч 14262

Главный инженер в/ч 14262 А.Соломатин

Главный специалист в/ч 14262 В.Шаргородский

Главный инженер проекта В.Филиппов


© ЦИТП Госстроя СССР 1988

| Обозначение | Наименование | NN стр. |
|---|---|---|
| | Содержание | |
| Т-199.250.26.000. | Конструкция пропуска коммуникаций КПК-19 | 3÷13 |
| Т-199.250.26.000. СБ | Конструкция пропуска коммуникаций КПК-19. Сборочный чертеж. | 14÷16 |
| Т-199.250.26.001 | Фланец | 17 |
| Т-199.250.26.002 | Ограничитель | 18 |

Обозначение документов в альбоме принято по шифру плана типового проектирования на 1981 год. № серии в обозначении чертежей условно не указывается.

Серия 03.005-5. Выпуск 2. Альбом 20.

| Формат | Зона | Поз. | Обозначение | Наименование | Кол. | Примечание |
|---|---|---|---|---|---|---|
| | | | | Документация | | |
| 11 | | | Т-199.250.26.000.СБ. | Сборочный чертеж | | |
| | | | Переменные данные | для исполнений: | | |
| | | | | Т-199.250.26.000 | | |
| | | | | Детали | | |
| 11 | | 1 | Т-199.250.26.001 | Фланец | 1 | |
| 11 | | 2 | Т-199.250.26.002 | Ограничитель | 1 | |
| 64 | | 3 | Т-199.250.26.003 | Патрубок | | |
| | | | | Труба 140-5 ГОСТ 8732-78 / Ст20 ГОСТ 8731-74 * | | |
| | | | | $L = 744 \pm \frac{T+14}{2}$ | 1 | 12,4 кг |
| | | | | Т-199.250.26.000-01 | | |
| | | | Для сборочных единиц по Т-199.250.26.000-05 Т-199.250.26.001 и то же, как для | от Т-199.250.26.000-01 детали Т-199.250.26.002 Т-199.250.26.000 | | |
| | | | | Детали | | |

Инв.№ подл. | Подп. и дата | Взам.инв.№ | Инв.№ дубл. | Подп. и дата

| Изм. | Лист | № докум. | Подп. | Дата |
|---|---|---|---|---|
| Разраб. | | Панферов | | 9.11.95 |
| Пров. | | Мартынов | | 22.12. |
| Н.контр. | | Копылов | | 22.12. |
| Утв. | | Собольев | | 22.12. |

Т-199.250.26.000.

Конструкция пропуска коммуникаций КПК-19

| Лит. | Лист | Листов |
|---|---|---|
| | 1 | 11 |

8/4 14262

Формат А4 17359-21 4 Ф 1.14.95-83 л.1

| Формат | Зона | Поз. | Обозначение | Наименование | Кол. | Примечание |
|---|---|---|---|---|---|---|
| Б.Ч. | | 3 | Т-199.250.26.003-01 | Патрубок | | |
| | | | | Труба $\frac{140\times5\ ГОСТ\ 8732-78}{ВСт20\ ГОСТ\ 8731-74*}$ | | |
| | | | | $L = 794 \pm \frac{I_{т\,14}}{2}$ | 1 | 13,2 кг |
| | | | | Т-199.250.26.000-02 | | |
| | | | | Детали. | | |
| Б.Ч. | | 3 | Т-199.250.26.003-02 | Патрубок | | |
| | | | | Труба $\frac{140\times5\ ГОСТ\ 8732-78}{ВСт20\ ГОСТ\ 8731-74*}$ | | |
| | | | | $L = 894 \pm \frac{I_{т\,14}}{2}$ | 1 | 14,9 кг |
| | | | | Т-199.250.26.000-03 | | |
| | | | | Детали. | | |
| Б.Ч. | | 3 | Т-199.250.26.003-03 | Патрубок | | |
| | | | | Труба $\frac{140\times5\ ГОСТ\ 8732-78}{ВСт20\ ГОСТ\ 8731-74*}$ | | |
| | | | | $L = 1744 \pm \frac{I_{т\,14}}{2}$ | 1 | 29,0 кг |
| | | | | Т-199.250.26.000-04 | | |
| | | | | Детали. | | |
| Б.Ч. | | 3 | Т-199.250.26.003-04 | Патрубок | | |
| | | | | Труба $\frac{140\times5\ ГОСТ\ 8732-78}{ВСт20\ ГОСТ\ 8731-74*}$ | | |
| | | | | $L = 1794 \pm \frac{I_{т\,14}}{2}$ | 1 | 29,9 кг |

| Изм. | Лист | № докум. | Подп. | Дата | Т-199.250.26.000 | Лист 2 |
|---|---|---|---|---|---|---|

| Формат | Зона | Поз. | Обозначение | Наименование | Кол. | Примечание |
|---|---|---|---|---|---|---|
| | | | | Т-199.250.26.000-05 | | |
| | | | | **Детали.** | | |
| Б4 | | 3 | Т-199.250.26.003-05 | Патрубок | | |
| | | | | Труба $\frac{140\times5\ ГОСТ\ 8732-78}{В\ Ст20\ ГОСТ\ 8731-74*}$ | | |
| | | | | $L = 1894 \pm \frac{IT14}{2}$ | 1 | 31,5 кг |
| | | | **Переменные данные** | **для исполнений:** | | |
| | | | | Т-199.250.26.000-06 | | |
| | | | | **Детали** | | |
| 11 | | 1 | Т-199.250.26.001-06 | Фланец | 1 | |
| 11 | | 2 | Т-199.250.26.002-06 | Ограничитель | 1 | |
| Б4 | | 3 | Т-199.250.26.003-06 | Патрубок | | |
| | | | | Труба $\frac{168\times6\ ГОСТ\ 8732-78}{В\ Ст20\ ГОСТ\ 8731-74*}$ | | |
| | | | | $L = 744 \pm \frac{IT14}{2}$ | 1 | 17,9 кг |
| | | | | Т-199.250.26.000-07 | | |
| | | | Для сборочных единиц по Т-199.250.26.000-11 Т-199.250.26.001-06 и то же, как для | от Т-199.250.26.000-07 детали Т-199.250.26.002-06 Т-199.250.26.000-06 | | |
| | | | | **Детали.** | | |

Инв. № подл. | Подп. и дата | Взам. инв. № | Инв. № дубл. | Подп. и дата

| Формат | Зона | Поз. | Обозначение | Наименование | Кол. | Примечание |
|---|---|---|---|---|---|---|
| 6.4 | | 3 | Т-199.250.26.003-07 | Патрубок | | |
| | | | | Труба $\frac{168 \times 6 \text{ ГОСТ } 8732\text{-}78}{\text{ВСт}20 \text{ ГОСТ } 8731\text{-}74*}$ | | |
| | | | | $L = 794 \pm \frac{I_{т\,14}}{2}$ | 1 | 19,0 кг |
| | | | | Т-199.250.26.000-08 | | |
| | | | | Детали. | | |
| 6.4 | | 3 | Т-199.250.26.003-08 | Патрубок | | |
| | | | | Труба $\frac{168 \times 6 \text{ ГОСТ } 8732\text{-}78}{\text{ВСт}20 \text{ ГОСТ } 8731\text{-}74*}$ | | |
| | | | | $L = 894 \pm \frac{I_{т\,14}}{2}$ | 1 | 21,4 кг |
| | | | | Т-199.250.26.000-09 | | |
| | | | | Детали. | | |
| 6.4 | | 3 | Т-199.250.26.003-09 | Патрубок | | |
| | | | | Труба $\frac{168 \times 6 \text{ ГОСТ } 8732\text{-}78}{\text{ВСт}20 \text{ ГОСТ } 8731\text{-}74*}$ | | |
| | | | | $L = 1744 \pm \frac{I_{т\,14}}{2}$ | 1 | 41,8 кг |
| | | | | Т-199.250.26.000-10 | | |
| | | | | Детали. | | |
| 6.4 | | 3 | Т-199.250.26.003-10 | Патрубок | | |
| | | | | Труба $\frac{168 \times 6 \text{ ГОСТ } 8732\text{-}78}{\text{ВСт}20 \text{ ГОСТ } 8731\text{-}74*}$ | | |
| | | | | $L = 1794 \pm \frac{I_{т\,14}}{2}$ | 1 | 43,0 кг |

| Изм | Лист | Н.докум. | Подп. | Дата | Т-199.250.26.000 | Лист 4 |
|---|---|---|---|---|---|---|

Серия 03.005-5. Выпуск 2. Альбом 20.

| Формат | Зона | Поз. | Обозначение | Наименование | Кол. | Примечание |
|---|---|---|---|---|---|---|
| | | | | Т-199.250.26.000-11 | | |
| | | | | Детали | | |
| Б.Ч. | | 3 | Т-199.250.26.003-11 | Патрубок | | |
| | | | | Труба $\frac{168\times6\ ГОСТ\ 8732-78}{В\ Ст20\ ГОСТ\ 8731-74*}$ | | |
| | | | | $L=1894\pm\frac{I_{T14}}{2}$ | 1 | 45,4кг |
| | | | Переменные данные | для исполнений: | | |
| | | | | Т-199.250.26.000-12 | | |
| | | | | Детали | | |
| 11 | | 1 | Т-199.250.26.001-12 | Фланец | 1 | |
| 11 | | 2 | Т-199.250.26.002-06 | Ограничитель | 1 | |
| Б.Ч. | | 3 | Т-199.250.26.003-12 | Патрубок | | |
| | | | | Труба $\frac{168\times6\ ГОСТ\ 8732-78}{В\ Ст20\ ГОСТ\ 8731-74*}$ | | |
| | | | | $L=744\pm\frac{I_{T14}}{2}$ | 1 | 17,9кг |
| | | | | Т-199.250.26.000-13 | | |
| | | | Для сборочных единиц | от Т-199.250.26.000-13 | | |
| | | | до Т-199.250.26.000-17 | детали | | |
| | | | Т-199.250.26.001-12 и | Т-199.250.26.002-06 | | |
| | | | то же, как для | Т-199.250.26.000-12 | | |
| | | | | Детали | | |

Инв. № подл. | Подп. и дата | Взам. инв. № | Инв. № дубл. | Подп. и дата

| Изм. | Лист | № докум. | Подп. | Дата | Т-199.250.26.000 | Лист 5 |
|---|---|---|---|---|---|---|

| Формат | Зона | Поз. | Обозначение | Наименование | Кол. | Примечание |
|---|---|---|---|---|---|---|
| Б.Ч. | | 3 | Т-199.250.26.003-13 | Патрубок | | |
| | | | | Труба $\frac{168 \times 6 \text{ ГОСТ } 8732\text{-}78}{\text{ВСт}20 \text{ ГОСТ } 8731\text{-}74*}$ | | |
| | | | | $L = 794 \pm \frac{I_{T\,14}}{2}$ | 1 | 19,0 кг |
| | | | | Т-199.250.26.000-14 | | |
| | | | | Детали | | |
| Б.Ч. | | 3 | Т-199.250.26.003-14 | Патрубок | | |
| | | | | Труба $\frac{168 \times 6 \text{ ГОСТ } 8732\text{-}78}{\text{ВСт}20 \text{ ГОСТ } 8731\text{-}74*}$ | | |
| | | | | $L = 894 \pm \frac{I_{T\,14}}{2}$ | 1 | 21,4 кг |
| | | | | Т-199.250.26.000-15 | | |
| | | | | Детали | | |
| Б.Ч. | | 3 | Т-199.250.26.003-15 | Патрубок | | |
| | | | | Труба $\frac{168 \times 6 \text{ ГОСТ } 8732\text{-}78}{\text{ВСт}20 \text{ ГОСТ } 8731\text{-}74*}$ | | |
| | | | | $L = 1744 \pm \frac{I_{T\,14}}{2}$ | 1 | 41,8 кг |
| | | | | Т-199.250.26.000-16 | | |
| | | | | Детали | | |
| Б.Ч. | | 3 | Т-199.250.26.003-16 | Патрубок | | |
| | | | | Труба $\frac{168 \times 6 \text{ ГОСТ } 8732\text{-}78}{\text{ВСт}20 \text{ ГОСТ } 8731\text{-}74*}$ | | |
| | | | | $L = 1794 \pm \frac{I_{T\,14}}{2}$ | 1 | 43,0 кг |

| Изм. | Лист | № докум. | Подп. | Дата | Т-199.250.26.000 | Лист 5 |
|---|---|---|---|---|---|---|

Серия 03.005-5. Выпуск 2. Альбом 20.

| Формат | Зона | Поз. | Обозначение | Наименование | Кол. | Примечание |
|---|---|---|---|---|---|---|
| | | | | Т-199.250.26.000-17 | | |
| | | | | Детали. | | |
| Б.Ч. | | 3 | Т-199.250.26.003-17 | Патрубок | | |
| | | | | Труба $\frac{168 \times 6 \text{ ГОСТ } 8732\text{-}78}{\text{ВСт}20 \text{ ГОСТ } 8731\text{-}74*}$ | | |
| | | | | $L = 1894 \pm \frac{I_{T\,14}}{2}$ | 1 | 45,4 кг |
| | | | Переменные данные | для исполнений: | | |
| | | | | Т-199.250.26.000-18 | | |
| | | | | Детали. | | |
| 11 | | 1 | Т-199.250.26.001-18 | Фланец | 1 | |
| 11 | | 2 | Т-199.250.26.002-18 | Ограничитель | 1 | |
| Б.Ч. | | 3 | Т-199.250.26.003-18 | Патрубок | | |
| | | | | Труба $\frac{219 \times 6 \text{ ГОСТ } 8732\text{-}78}{\text{ВСт}20 \text{ ГОСТ } 8731\text{-}74*}$ | | |
| | | | | $L = 744 \pm \frac{I_{T\,14}}{2}$ | 1 | 23,5 кг |
| | | | | Т-199.250.26.000-19 | | |
| | | | Для сборочных единиц | от Т-199.250.26.000-19 | | |
| | | | до Т-199.250.26.000-23 | детали | | |
| | | | Т-199.250.26.001-18 и | Т-199.250.26.002-18 | | |
| | | | то же, как для | Т-199.250.26.000-18 | | |
| | | | | Детали. | | |

Инв. № подл. | Подп. и дата | Взам. инв. № | Инв. № дубл. | Подп. и дата

| Изм. | Лист | № докум. | Подп. | Дата | Т-199.250.26.000 | Лист 7 |
|---|---|---|---|---|---|---|

| Формат | Зона | Поз. | Обозначение | Наименование | Кол. | Примечание |
|---|---|---|---|---|---|---|
| 6.4 | | 3 | Т-199.250.26.003-19 | Патрубок | | |
| | | | | Труба $\frac{219 \times 6 \text{ ГОСТ } 8732-78}{8\text{Ст}20 \text{ ГОСТ } 8731-74*}$ | | |
| | | | | $L = 794 \pm \frac{\Sigma T 14}{2}$ | 1 | 25,0 кг |
| | | | | Т-199.250.26.000-20 | | |
| | | | | Детали | | |
| 6.4 | | 3 | Т-199.250.26.003-20 | Патрубок | | |
| | | | | Труба $\frac{219 \times 6 \text{ ГОСТ } 8732-78}{8\text{Ст}20 \text{ ГОСТ } 8731-74*}$ | | |
| | | | | $L = 894 \pm \frac{\Sigma T 14}{2}$ | 1 | 28,2 кг |
| | | | | Т-199.250.26.000-21 | | |
| | | | | Детали | | |
| 6.4 | | 3 | Т-199.250.26.003-21 | Патрубок | | |
| | | | | Труба $\frac{219 \times 6 \text{ ГОСТ } 8732-78}{8\text{Ст}20 \text{ ГОСТ } 8731-74*}$ | | |
| | | | | $L = 1744 \pm \frac{\Sigma T 14}{2}$ | 1 | 55,0 кг |
| | | | | Т-199.250.26.000-22 | | |
| | | | | Детали | | |
| 6.4 | | 3 | Т-199.250.26.003-22 | Патрубок | | |
| | | | | Труба $\frac{219 \times 6 \text{ ГОСТ } 8732-78}{8\text{Ст}20 \text{ ГОСТ } 8731-74*}$ | | |
| | | | | $L = 1794 \pm \frac{\Sigma T 14}{2}$ | 1 | 56,5 кг |

| Изм. | Лист | № докум. | Подп. | Дата | Т-199.250.26.000 | Лист 3 |
|---|---|---|---|---|---|---|

Формат А4 17839-21 11

| Формат | Зона | Поз. | Обозначение | Наименование | Кол. | Примечание |
|---|---|---|---|---|---|---|
| | | | | Т-199.250.26.000-23 | | |
| | | | | Детали. | | |
| 6.4 | | 3 | Т-199.250.26.003-23 | Патрубок | | |
| | | | | Труба 219×6 ГОСТ 8732-78 / Вст20 ГОСТ 8731-74* | | |
| | | | | $L = 1894 \pm \frac{IT14}{2}$ | 1 | 59,7 кг |
| | | | Переменные данные | для исполнений: | | |
| | | | | Т-199.250.26.000-24 | | |
| | | | | Детали. | | |
| 11 | | 1 | Т-199.250.26.001-24 | Фланец | 1 | |
| 11 | | 2 | Т-199.250.26.002-24 | Ограничитель | 1 | |
| 6.4 | | 3 | Т-199.250.26.003-24 | Патрубок | | |
| | | | | Труба 273×8 ГОСТ 8732-78 / Вст20 ГОСТ 8731-74* | | |
| | | | | $L = 744 \pm \frac{IT14}{2}$ | 1 | 38,9 кг |
| | | | | Т-199.250.26.000-25 | | |
| | | | Для сварочных единиц по Т-199.250.26.000-29 Т-199.250.26.001-24 и то же, как для | от Т-199.250.26.000-25 детали Т-199.250.26.002-24 Т-199.250.26.000-24 | | |
| | | | | Детали. | | |

Инв. № подл. | Подп. и дата | Взам. инв. № | Инв. № дубл. | Подп. и дата

| Изм. | Лист | № докум. | Подп. | Дата | Т-199.250.26.000 | Лист 9 |
|---|---|---|---|---|---|---|

| Формат | Зона | Поз. | Обозначение | Наименование | Кол. | Примечание |
|---|---|---|---|---|---|---|
| 64 | | 3 | Т-199.250.26.003-25 | Патрубок | | |
| | | | | Труба $\frac{273\times8\ \text{ГОСТ}\ 8732\text{-}78}{\text{В Ст 20 ГОСТ}\ 8731\text{-}74*}$ | | |
| | | | | $L = 794 \pm \frac{IT14}{2}$ | 1 | 41,5 кг |
| | | | | Т-199.250.26.000-26 | | |
| | | | | Детали. | | |
| 64 | | 3 | Т-199.250.26.003-26. | Патрубок | | |
| | | | | Труба $\frac{273\times8\ \text{ГОСТ}\ 8732\text{-}78}{\text{В Ст 20 ГОСТ}\ 8731\text{-}74*}$ | | |
| | | | | $L = 894 \pm \frac{IT14}{2}$ | 1 | 46,7 кг |
| | | | | Т-199.250.26.000-27 | | |
| | | | | Детали | | |
| 64 | | 3 | Т-199.250.26.003-27 | Патрубок | | |
| | | | | Труба $\frac{273\times8\ \text{ГОСТ}\ 8732\text{-}78}{\text{В Ст 20 ГОСТ}\ 8731\text{-}74*}$ | | |
| | | | | $L = 1744 \pm \frac{IT14}{2}$ | 1 | 91,2 кг |
| | | | | Т-199.250.26.000-28 | | |
| | | | | Детали | | |
| 64 | | 3 | Т-199.250.26.003-28 | Патрубок | | |
| | | | | Труба $\frac{273\times8\ \text{ГОСТ}\ 8732\text{-}78}{\text{В Ст 20 ГОСТ}\ 8731\text{-}74*}$ | | |
| | | | | $L = 1794 \pm \frac{IT14}{2}$ | 1 | 93,8 кг |

Серия 03.005-05 Выпуск 2 Альбом 20

| Формат | Зона | Поз. | Обозначение | Наименование | Кол. | Примечание |
|---|---|---|---|---|---|---|
| | | | | Т-199.250.26.000-29 | | |
| | | | | Детали. | | |
| Б4 | | 3 | Т-199.250.26.003-29 | Патрубок | | |
| | | | | Труба 273×8 ГОСТ 8732-78 / В ст20 ГОСТ 8731-74* | | |
| | | | | L=1894 ± IT14/2 | 1 | 99.0 кг |

Инв. № подл. | Подп. и дата | Взам. инв. № | Инв. № дубл. | Подп. и дата

Изм. Лист № докум. Подп. Дата

Т-199.250.26.000

Лист 11

Формат А4 17359-21 14

Т-199.250.26.000.СБ.

Серия 03.003-5 Выпуск 2. Альбом 20.

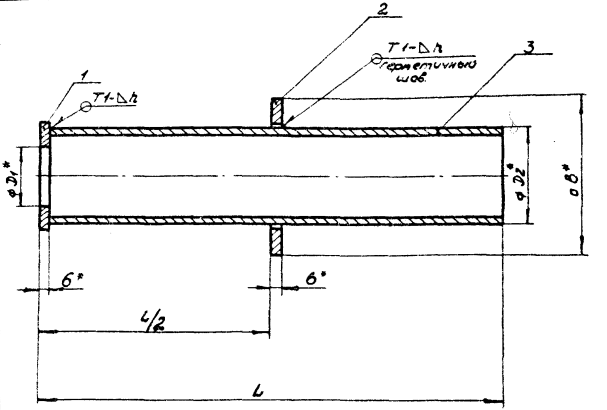


1. Сварные швы по ГОСТ 5264-80.
2. *Размеры для справок.
3. Предельные отклонения размеров $\pm \frac{IT14}{2}$.
4. Шероховатость обработанных поверхностей деталей без чертежа не ниже Rz80

| Изм. | Лист | N докум. | Подп. | Дата |
|---|---|---|---|---|
| Разраб. | | Панферов | | 9.11.83 |
| Пров. | | Мартынов | | 22.12 |
| Т.контр. | | Загребаев | | 22.12 |
| Н.контр. | | Копылов | | 22.12 |
| Утв. | | Савельев | | 22.12 |

Т-199.250.26.000.СБ.

Конструкция пропуска коммуникаций КПК-19
Сборочный чертеж

| Лит. | Масса | Масштаб |
|---|---|---|
| | см. табл. | |

Лист 1 | Листов 3

8/4 14262

Инв. N подл. | Подп. и дата | Взам. инв. N | Инв. N дубл. | Подп. и дата

Формат А4 ГОСТ 2.301-68 ... 1.11.83-83

| Обозначение | Размеры, мм. | | | | | Масса, кг |
|---|---|---|---|---|---|---|
| | D1 | L | B | D2 | h | |
| Т-199.250.26.000. | 80 | 750 | 245 | 140 | 4 | 15,2 |
| -01 | 80 | 800 | 245 | 140 | 4 | 16,0 |
| -02 | 80 | 900 | 245 | 140 | 4 | 17,7 |
| -03 | 80 | 1750 | 245 | 140 | 4 | 31,8 |
| -04 | 80 | 1800 | 245 | 140 | 4 | 32,7 |
| -05 | 80 | 1900 | 245 | 140 | 4 | 34,3 |
| -06 | 93 | 750 | 270 | 168 | 4 | 21,3 |
| -07 | 93 | 800 | 270 | 168 | 4 | 22,4 |
| -08 | 93 | 900 | 270 | 168 | 4 | 24,8 |
| -09 | 93 | 1750 | 270 | 168 | 4 | 45,2 |
| -10 | 93 | 1800 | 270 | 168 | 4 | 46,4 |
| -11 | 93 | 1900 | 270 | 168 | 4 | 48,8 |
| -12 | 112 | 750 | 270 | 168 | 4 | 21,2 |
| -13 | 112 | 800 | 270 | 168 | 4 | 22,3 |
| -14 | 112 | 900 | 270 | 168 | 4 | 24,7 |

Продолжение.

| Обозначение | | Размеры, мм. D1 | L | δ | D2 | h | Масса, кг. |
|---|---|---|---|---|---|---|---|
| Т-199.250.26.000. | -15 | 112 | 1750 | 270 | 168 | 4 | 45,1 |
| | -16 | 112 | 1800 | 270 | 168 | 4 | 46,3 |
| | -17 | 112 | 1900 | 270 | 168 | 4 | 48,7 |
| | -18 | 163 | 750 | 320 | 219 | 4 | 27,6 |
| | -19 | 163 | 800 | 320 | 219 | 4 | 29,1 |
| | -20 | 163 | 900 | 320 | 219 | 4 | 32,3 |
| | -21 | 163 | 1750 | 320 | 219 | 4 | 59,1 |
| | -22 | 163 | 1800 | 320 | 219 | 4 | 60,6 |
| | -23 | 163 | 1900 | 320 | 219 | 4 | 63,8 |
| | -24 | 223 | 750 | 375 | 273 | 4 | 44,2 |
| | -25 | 223 | 800 | 375 | 273 | 4 | 46,8 |
| | -26 | 223 | 900 | 375 | 273 | 4 | 52,0 |
| | -27 | 223 | 1750 | 375 | 273 | 4 | 96,5 |
| | -28 | 223 | 1800 | 375 | 273 | 4 | 99,1 |
| | -29 | 223 | 1900 | 375 | 273 | 4 | 104,3 |





Инв.№ подл. | Подп. и дата | Взам.инв.№ | Инв.№ дубл. | Подп. и дата

Т-199.250.26.001

Серия 03.005-5. Выпуск 2. Альбом 20.

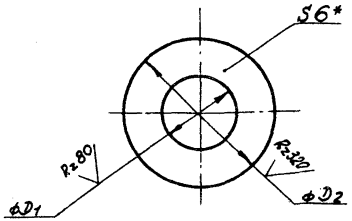


| Обозначение | Размеры, мм. | | Масса |
|---|---|---|---|
| | $D_1$ | $D_2$ | кг |
| Т-199.250.26.001. | 80 | 160 | 0,7 |
| -06 | 93 | 190 | 1,0 |
| -12 | 112 | 190 | 0,9 |
| -18 | 163 | 240 | 1,1 |
| -24 | 223 | 300 | 1,5 |

1. * Размеры для справок.
2. Предельные отклонения размеров: отверстий - по H14; валов - по h14.

| Изм. | Лист | N докум. | Подп. | Дата |
|---|---|---|---|---|
| Разраб. | | Ланферов | | 9.11.83 |
| Пров. | | Мартынов | | 22.12 |
| Т.контр. | | Загребаев | | 22.12 |
| Н.контр. | | Копылов | | 22.12 |
| Утв. | | Савельев | | 22.12 |

Т-199.250.26.001.

Фланец.

| Лит. | Масса | Масштаб |
|---|---|---|
| | см. табл. | |

Лист | Листов 1

Лист Б-ПН-6 ГОСТ 19903-74* / В Ст3сп ГОСТ 14637-79

В/4 14262

Инв. N подл. | Подп. и дата | Взам. инв. N | Инв. N дубл. | Подп. и дата

Формат А4 17359-21 18 Ф. 1.11.93-83

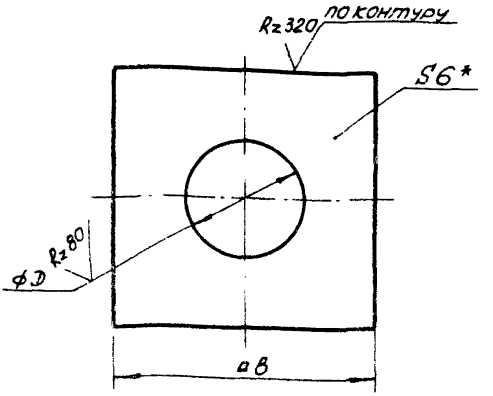


| Обозначение | Размеры, мм | | Масса, кг |
|---|---|---|---|
| | D | B | |
| Т-199.250.26.002 | 142 | 245 | 2,1 |
| -06 | 170 | 270 | 2,4 |
| -18 | 221 | 320 | 3,0 |
| -24 | 275 | 375 | 3,8 |

1. *Размер для справок.
2. Предельные отклонения размеров: отверстий - по Н14, валов - по h 14.

| Изм. | Лист | № докум. | Подп. | Дата |
|---|---|---|---|---|
| Разраб. | | Панфилов | | 9.11.83 |
| Пров. | | Мартынов | | 22.12 |
| Т. контр. | | | | 22.12 |
| Н. контр. | | Копылов | | 22.12 |
| Утв. | | Савельев | | 22.12 |

Т-199.250.26.002

Ограничитель

| Лит | Масса | Масштаб |
|---|---|---|
| | см. табл. | |
| Лист | Листов 1 | |

Лист 6-ЛН-6 ГОСТ 19903-74*
Вст3сп ГОСТ 14637-79

8/4 14262

gost.e-ecolog.ru