ТИПОВАЯ ДОКУМЕНТАЦИЯ НА СТРОИТЕЛЬНЫЕ СИСТЕМЫ И ИЗДЕЛИЯ ЗДАНИЙ И СООРУЖЕНИЙ

СЕРИЯ 03.005-5
КОНСТРУКЦИИ ВВОДА И ПРОПУСКА КОММУНИКАЦИЙ В УБЕЖИЩАХ ГРАЖДАНСКОЙ ОБОРОНЫ

ВЫПУСК 2
КОНСТРУКЦИИ ВВОДА И ПРОПУСКА КОММУНИКАЦИЙ

АЛЬБОМ 19
ГРУППОВОЙ ПРОПУСК КОММУНИКАЦИЙ ЧЕРЕЗ НАРУЖНЫЕ СТЕНЫ
РАБОЧИЕ ЧЕРТЕЖИ

gost.e-ecolog.ru

ЦЕНТРАЛЬНЫЙ ИНСТИТУТ ТИПОВОГО ПРОЕКТИРОВАНИЯ
ГОССТРОЯ СССР

Москва. А-445. Смольная ул., 22

Сдано в печать X 1988 года

Заказ № 12105 Тираж 350 ж3

ТИПОВАЯ ДОКУМЕНТАЦИЯ НА СТРОИТЕЛЬНЫЕ СИСТЕМЫ И ИЗДЕЛИЯ ЗДАНИЙ И СООРУЖЕНИЙ

СЕРИЯ 03.005-5

КОНСТРУКЦИИ ВВОДА И ПРОПУСКА КОММУНИКАЦИЙ В УБЕЖИЩАХ ГРАЖДАНСКОЙ ОБОРОНЫ

ВЫПУСК 2

КОНСТРУКЦИИ ВВОДА И ПРОПУСКА КОММУНИКАЦИЙ

АЛЬБОМ 19

ГРУППОВОЙ ПРОПУСК КОММУНИКАЦИЙ ЧЕРЕЗ НАРУЖНЫЕ СТЕНЫ

РАБОЧИЕ ЧЕРТЕЖИ

УТВЕРЖДЕНА ШТАБОМ ГО СССР
ПИСЬМО ОТ 16 ФЕВРАЛЯ 1981 г.
№ 235/11/487
ВВЕДЕНА В ДЕЙСТВИЕ ВОЙСКОВОЙ ЧАСТЬЮ 14262 С 25.05.1981 г.
ПРИКАЗОМ № 14 ОТ 21.05.1981 г.

РАЗРАБОТАНА В/Ч 14262

ГЛАВНЫЙ ИНЖЕНЕР В/Ч 14262 К. ДОРОГУШКИН

ГЛАВНЫЙ СПЕЦИАЛИСТ В/Ч 14262 В. ШАРГОРОДСКИЙ

ГЛАВНЫЙ ИНЖЕНЕР ПРОЕКТА В. ФИЛИППОВ

№ п/п.	Обозначение	Наименование	NN стр
		Содержание.	
1.	Т-199.250.12.000	Групповой пропуск коммуникаций через наружные стены	3÷19
2.	Т-199.250.12.000.СБ	Групповой пропуск коммуникаций через наружные стены. Сборочный чертеж.	20÷22
3.	Т-199.250.12.001	Плита	23
4	Т-199.250.12.002	Уголок	24
5	Т-199.250.12.003	Уголок	25

Обозначение чертежей в альбоме принято по шифру плана типового проектирования.
№ серии в обозначении чертежей условно не указывается.

Серия 3.005-5. Выпуск 2. Альбом 19.

Формат	Зона	Поз.	Обозначение	Наименование	Кол.	Примечание
				Документация		
11			Т-199.250.12.000.СБ	Сборочный чертеж		
			Переменные данные	для исполнений:		
				Т-199.250.12.000		
				Детали		
11		1	Т-199.250.12.001	Плита	1	
11		2	Т-199.250.12.002	Уголок	2	
11		3	Т-199.250.12.003	Уголок	2	
6.4		4	Т-199.250.12.004	Пластина		
				Лист 6-ПН-6 ГОСТ 19903-74* / В Ст3сп ГОСТ 14637-79		
				$(100\times558)\pm\frac{IT14}{2}$	2	2.6 кг
6.4		5	Т-199.250.12.005	Пластина		
				Лист 6-ПН-6 ГОСТ 19903-74* / В Ст3сп ГОСТ 14637-79		
				$(100\times803)\pm\frac{IT14}{2}$	2	3.8 кг
6.4		6	Т-199.250.12.006	Патрубок		
				Труба 45×3,5 ГОСТ 8732-78 / В Ст2сп ГОСТ 8731-74*		
				$L=650\pm\frac{IT14}{2}$	6	2.3 кг

Инв.№ подл. | Подп. и дата | Взам. инв.№ | Инв.№ дубл. | Подп. и дата

Изм.	Лист	№ докум.	Подп.	Дата	Т-199.250.12.000			
Разраб.		Мозуренко		10.88	Групповой пропуск коммуникаций через наружные стены.	Лит.	Лист 1	Листов 17
Пров.		Ящужина		10.88				
Н. контр.		Мартынов		12.88		8/4 14262		
Утв.		Савельев		30.12.88				

Копировал-Халанская 17359-20 4 Формат А4

Формат	Зона	Поз.	Обозначение	Наименование	Кол.	Примечание
				Стандартные изделия		
		7		Болт М12×70.58.01 ГОСТ 7798-70*	14	0,08кг
				Т-199.250.12.000-01		
			Для сборочных единиц от Т-199.250.12.000-01 до Т-199.250.12.000-03 детали от Т-199.250.12.001 до Т-199.250.12.005 и стандартные изделия те же, как для Т-199.250.12.000			
				Детали		
Б4	6	Т-199.250.12.006-01		Патрубок		
				Труба $\frac{45\times3,5\ ГОСТ\ 8732\text{-}78}{В\ Ст\ 2сп\ ГОСТ\ 8731\text{-}74*}$		
				$L = 700 \pm \frac{IT14}{2}$	6	2,5кг
				Т-199.250.12.000-02		
				Детали		
Б4	6	Т-199.250.12.006-02		Патрубок		
				Труба $\frac{45\times3,5\ ГОСТ\ 8732\text{-}78}{В\ Ст\ 2сп\ ГОСТ\ 8731\text{-}74*}$		
				$L = 750 \pm \frac{IT14}{2}$	6	2,7кг

Копировал. Халанская 917359-20 5 Формат А4

Формат	Зона	Поз.	Обозначение	Наименование	Кол.	Примечание
				Т-199.250.12.000-03		
				Детали		
Б.Ч		6	Т-199.250.12.006-03	Патрубок		
				Труба $\frac{45\times3.5\ ГОСТ\ 8732-78}{В\ Ст\ 2сп\ ГОСТ\ 8731-74*}$		
				$L = 800 \pm \frac{IT14}{2}$	6	2.9 кг
			Перетенные данные	для исполнений:		
				Т-199.250.12.000-04		
				Детали		
11		1	Т-199.250.12.001-04	Плита	1	
11		2	Т-199.250.12.002-04	Уголок	2	
11		3	Т-199.250.12.003-04	Уголок	2	
Б.Ч		4	Т-199.250.12.004-04	Пластина		
				Лист $\frac{Б\ ПН-6\ ГОСТ\ 19903-74*}{В\ Ст\ 3сп\ ГОСТ\ 14637-79}$		
				$(100\times568) \pm \frac{IT14}{2}$	2	2.7 кг
Б.Ч		5	Т-199.250.12.005-04	Пластина		
				Лист $\frac{Б-ПН-6\ ГОСТ\ 19903-74*}{В\ Ст\ 3сп\ ГОСТ\ 14637-79}$		
				$(100\times818) \pm \frac{IT14}{2}$	2	3.9 кг
Б.Ч		6	Т-199.250.12.006-04	Патрубок		
				Труба $\frac{50\times3.5\ ГОСТ\ 8732-78}{В\ Ст\ 2сп\ ГОСТ\ 8731-74*}$		
				$L = 650 \pm \frac{IT14}{2}$	6	2.6 кг

Инв.№ подл. | Подп. и дата | Взам. инв.№ | Инв.№ дубл. | Подп. и дата

Изм.	Лист	№ докум.	Подп.	Дата	Т-199.250.12.000	Лист 3

Копировал Халанская 17359-20 6 Формат А4

Формат	Зона	Поз.	Обозначение	Наименование	Кол.	Примечание
				Стандартные изделия		
		7		Болт М12×70.58.01 ГОСТ 7798-70*	16	0,08 кг
				Т-199.250.12.000-05		
			Для сборочных единиц до Т-199.250.12.000-07 Т-199.250.12.001-04 до и стандартные изделия для Т-199.250.12.000-04.	от Т-199.250.12.000-05 детали от Т-199.250.12.005-04 то же, как		
				Детали		
Б.Ч.		6	Т-199.250.12.006-05	Патрубок		
				Труба $\frac{50\times3,5\ \text{ГОСТ}\ 8732\text{-}78}{\text{Ст}2\text{сп ГОСТ}\ 8731\text{-}74*}$		
				$L = 700 \pm \frac{IT14}{2}$	6	2,8 кг
				Т-199.250.12.000-06		
				Детали		
Б.Ч.		6	Т-199.250.12.006-06	Патрубок		
				Труба $\frac{50\times3,5\ \text{ГОСТ}\ 8732\text{-}78}{\text{Ст}2\text{сп ГОСТ}\ 8731\text{-}74*}$		
				$L = 750 \pm \frac{IT14}{2}$	6	3,0 кг
				Т-199.250.12.000-07		

Копировал-халанская 17359-20 7 Формат 118

Формат	Зона	Поз.	Обозначение	Наименование	Кол.	Приме-
				Детали		
Б4		6	Т-199.250.12.006-07	Патрубок		
				Труба 50×3,5 ГОСТ 8732-78 / В Ст2сп ГОСТ 8731-74*		
				$L = 800 \pm \frac{IT14}{2}$	6	3,2 кг
			Переменные данные для исполнений:			
				Т-199.250.12.000-08		
				Детали		
11		1	Т-199.250.12.001-08	Плита	1	
11		2	Т-199.250.12.002-08	Уголок	2	
11		3	Т-199.250.12.003-08	Уголок	2	
Б4		4	Т-199.250.12.004-08	Пластина		
				Лист 5-ПН-6 ГОСТ 19903-74* / В Ст3сп ГОСТ 14637-79		
				$(100 \times 576) \pm \frac{IT14}{2}$	2	2,7 кг
Б4		5	Т-199.250.12.005-08	Пластина		
				Лист 5-ПН-6 ГОСТ 19903-74* / В Ст3сп ГОСТ 14637-79		
				$(100 \times 830) \pm \frac{IT14}{2}$	2	3,9 кг
Б4		6	Т-199.250.12.006-08	Патрубок		
				Труба 54×3,5 ГОСТ 8732-78 / В ст2сп ГОСТ 8731-74*		
				$L = 650 \pm \frac{IT14}{2}$	6	2,8 кг
				Стандартные изделия		

Формат	Зона	Поз.	Обозначение	Наименование	Кол.	Примечание
		7		Болт М12×70.58.01		
				ГОСТ 7798-70*	16	0,08 кг
				Т-199.250.12.000-09		
			Для сборочных единиц	от Т-199.250.12.000 –	09	
			до Т-199.250.12.000-11	детали от		
			Т-199.250.12.001-08 до	Т-199.250.12.005-08	и	
			стандартные изделия то же, как			
			для Т-199.250.12.000	-08.		
				Детали		
Б.Ч.		6	Т-199.250.12.006-09	Патрубок		
				Труба $\frac{54\times3,5\ ГОСТ\ 8732-78}{ВСт2сп\ ГОСТ\ 8731-74*}$		
				$L = 700 \pm \frac{IT14}{2}$	6	3,1 кг
				Т-199.250.12.000-10		
				Детали.		
Б.Ч.		6	Т-199.250.12.006-10	Патрубок		
				Труба $\frac{54\times3,5\ ГОСТ\ 8732-78}{ВСт2сп\ ГОСТ\ 8731-74*}$		
				$L = 750 \pm \frac{IT14}{2}$	6	3,3 кг
				Т-199.250.12.000-11		
				Детали.		
Б.Ч.		6	Т-199.250.12.006-11	Патрубок		

Изм	Лист	№ докум	Подп.	Дата	Т-199 250. 12.000.	Лист 6

Копировал-Халанская 17359-20 9 Формат 11В

Формат	Зона	Поз.	Обозначение	Наименование	Кол.	Примечание
				Труба $\frac{54\times3,5\ ГОСТ\ 8732-78}{Ст\ 2сп\ ГОСТ\ 8731-74*}$		
				$L = 800 \pm \frac{IT14}{2}$	6	3,5 кг
			Переменные данные	для исполнений:		
				Т-199.250.12.000-12		
				Детали.		
А1		1	Т-199.250.12.001-12	Плита	1	
А1		2	Т-199.250.12.002-12	Уголок	2	
А1		3	Т-199.250.12.003-12	Уголок	2	
Б.Ч		4	Т-199.250.12.004-12	Пластина		
				Лист $\frac{Б-ПН-6\ ГОСТ\ 19903-74*}{Ст\ 3сп\ ГОСТ\ 14637-79}$		
				$(100\times582) \pm \frac{IT14}{2}$	2	2,7 кг
Б.Ч		5	Т-199.250.12.005-12	Пластина		
				Лист $\frac{Б-ПН-6\ ГОСТ\ 19903-74*}{Ст\ 3сп\ ГОСТ\ 14637-79}$		
				$(100\times839) \pm \frac{IT14}{2}$	2	4,0 кг
Б.Ч		6	Т-199.250.12.006-12	Патрубок		
				Труба $\frac{57\times3,5\ ГОСТ\ 8732-78}{Ст\ 2сп\ ГОСТ\ 8731-74*}$		
				$L = 650 \pm \frac{IT14}{2}$	6	3,0 кг
				Стандартные изделия		
		7		Болт М12×70.58.01		
				ГОСТ 7798-70*	16	0,08 кг

Формат	Зона	Поз.	Обозначение	Наименование	Кол.	Примечание
				Т-199.250.12.000-13		
				Для сборочных единиц от Т-199.250.12.000-13 до Т-199.250.12.000-15 детали от Т-199.250.12.001-12 до Т-199.250.12.005-12 и стандартные изделия то же, как для Т-199.250.12.000-12		
				Детали.		
6У		6	Т-199.250.12.006-13	Патрубок		
				Труба $\frac{57\times3.5\ \text{ГОСТ}\ 8732\text{-}78}{\text{В Ст2сп ГОСТ}\ 8731\text{-}74*}$		
				$L = 700 \pm \frac{IT14}{2}$	6	3,2кг
				Т-199.250.12.000-14		
				Детали.		
6У		6	Т-199.250.12.006-14	Патрубок		
				Труба $\frac{57\times3.5\ \text{ГОСТ}\ 8732\text{-}78}{\text{В Ст2сп ГОСТ}\ 8731\text{-}74*}$		
				$L = 750 \pm \frac{IT14}{2}$	6	3,5кг
				Т-199.250.12.000-15		
				Детали.		
6У		6	Т-199.250.12.006-15	Патрубок		

Серия 903.005-5 Выпуск 2. Альбом 19

Формат	Зона	Поз.	Обозначение	Наименование	Кол.	Примечание
				Труба $\frac{57\times3,5\ \text{ГОСТ}\ 8732\text{-}78}{\text{ВСт2сп ГОСТ}\ 8731\text{-}74*}$		
				$L=800\pm\frac{IT14}{2}$	6	3,7 кг
			Переменные данные	для исполнений:		
				Т-199.250.12.000-16		
				Детали.		
11		1	Т-199.250.12.001-16	Плита	1	
11		2	Т-199.250.12.002-16	Уголок	2	
11		3	Т-199.250.12.003-16	Уголок	2	
Б.Ч		4	Т-199.250.12.004-16	Пластина		
				Лист $\frac{\text{Б-ПН-Б ГОСТ}\ 19903\text{-}74*}{\text{ВСт3сп ГОСТ}\ 14637\text{-}79}$		
				$(100\times620)\pm\frac{IT14}{2}$	2	2,9 кг
Б.Ч		5	Т-199.250.12.005-16	Пластина		
				Лист $\frac{\text{Б-ПН-Б ГОСТ}\ 19903\text{-}74*}{\text{ВСт3сп ГОСТ}\ 14637\text{-}79}$		
				$(100\times896)\pm\frac{IT14}{2}$	2	4,2 кг
Б.Ч		6	Т-199.250.12.006-16	Патрубок		
				Труба $\frac{76\times3,5\ \text{ГОСТ}\ 8732\text{-}78}{\text{ВСт2сп ГОСТ}\ 8731\text{-}74*}$		
				$L=650\pm\frac{IT14}{2}$	6	4,1 кг
				Стандартные изделия		
		7		Болт М12×70.58.01		
				ГОСТ 7798-70*	16	0,08 кг

Инв. № подл. | Подп. и дата | Взам. инв. № | Инв. № дубл. | Подп. и дата

Изм.	Лист	№ докум.	Подп.	Дата	Т-199 250.12.000	Лист 9

Копировал-Халанская 17359-20 12 Формат А4

Формат	Зона	Поз.	Обозначение	Наименование	Кол.	Примечание
				Т-199.250.12.000-17		
			Для сборочных единиц	от Т-199.250.12.000-	17	
			до Т-199.250.12.000-19	детали от		
			Т-199.250.12.001-16 до	Т-199.250.12.005-16		
			и стандартные изделия	то же,		
			как для Т-199.250.12.	000-16.		
				Детали.		
Б4		6	Т-199.250.12.006-17	Патрубок		
				Труба $\frac{76\times3,5\ ГОСТ\ 8732-78}{В\ Ст2сп\ ГОСТ\ 8731-74*}$		
				$L = 100 \pm \frac{IT14}{2}$	6	4,4кг
				Т-199.250.12.000-18		
				Детали		
Б4		6	Т-199.250.12.006-18	Патрубок		
				Труба $\frac{76\times3,5\ ГОСТ\ 8732-78}{В\ Ст2сп\ ГОСТ\ 8731-74*}$		
				$L = 750 \pm \frac{IT14}{2}$	6	4,7кг
				Т-199.250.12.000-19		
				Детали.		
Б4		6	Т-199.250.12.006-19	Патрубок		

Серия 03.005-5. Выпуск 2. Альбом 19.

Формат	Зона	Поз.	Обозначение	Наименование	Кол.	Примечание
				Труба $\frac{76\times3,5\ ГОСТ\ 8732-78}{ВСт2сп\ ГОСТ\ 8731-74*}$		
				$L = 800 \pm \frac{IT14}{2}$	6	5,0 кг
			Переменные данные	для исполнений:		
				Т-199.250.12.000-20		
				Детали.		
11		1	Т-199.250.12.001-20	Плита	1	
11		2	Т-199.250.12.002-20	Уголок	2	
11		3	Т-199.250.12.003-20	Уголок	2	
6.4		4	Т-199.250.12.004-20	Пластина		
				Лист $\frac{Б\text{-}ПН\text{-}6\ ГОСТ\ 19903-74*}{ВСт3сп\ ГОСТ\ 14637-79}$		
				$(100\times646) \pm \frac{IT14}{2}$	2	3,0 кг
6.4		5	Т-199.250.12.005-20	Пластина		
				Лист $\frac{Б\text{-}ПН\text{-}6\ ГОСТ\ 19903-74*}{ВСт3сп\ ГОСТ\ 14637-79}$		
				$(100\times935) \pm \frac{IT14}{2}$	2	4,4 кг
6.4		6	Т-199.250.12.006-20	Патрубок		
				Труба $\frac{89\times3,5\ ГОСТ\ 8732-78}{ВСт2сп\ ГОСТ\ 8731-74*}$		
				$L = 650 \pm \frac{IT14}{2}$	6	4,8 кг
				Стандартные изделия		
		7		Болт 12×70.58.01		
				ГОСТ 7798-70*	16	

Инв. № подл. | Подп. и дата | Взам. инв. № | Инв. № дубл. | Подп. и дата

Изм.	Лист	№ докум.	Подп.	Дата	Т-198.250.12.000	Лист 11

Копировал-Холанская 17359-20 14 Формат А4

Формат	Зона	Поз.	Обозначение	Наименование	Кол.	Примечание
				Т-199.250.12.000-21		
			Для сборочных единиц от Т-199.250.12.000-21 до Т-199.250.12.005-20 стандартные изделия как для Т-199.250.12.000-20.	от Т-199.250.12.000-23 до Т-199.250.12.001-20 и то же		
				Детали.		
Б.Ч.		6	Т-199.250.12.006-21	Патрубок		
				Труба $\frac{89\times3.5\ \text{ГОСТ}\ 8732\text{-}78}{\text{Ст2сп ГОСТ}\ 8731\text{-}74*}$		
				$L = 700 \pm \frac{IT14}{2}$	6	5.2 кг
				Т-199.250.12.000-22		
				Детали.		
Б.Ч.		6	Т-199.250.12.006-22	Патрубок		
				Труба $\frac{89\times3.5\ \text{ГОСТ}\ 8732\text{-}78}{\text{Ст2сп ГОСТ}\ 8731\text{-}74*}$		
				$L = 750 \pm \frac{IT14}{2}$	6	5.5 кг
				Т-199.250.12.000-23		
				Детали.		

Формат	Зона	Поз.	Обозначение	Наименование	Кол.	Примечание
Б.Ч		6	Т-199.250.12.006-23	Патрубок		
				Труба $\frac{89\times3,5\ ГОСТ\ 8732-78}{В\ Ст\ 2сп\ ГОСТ\ 8731-74*}$		
				$L = 800 \pm \frac{IT14}{2}$	6	5,9 кг
			Переменные данные для исполнений:			
				Т-199.250.12.000-24		
				Детали		
11		1	Т-199.250.12.001-24	Плита	1	
11		2	Т-199.250.12.002-24	Уголок	2	
11		3	Т-199.250.12.003-24	Уголок	2	
Б.Ч		4	Т-199.250.12.004-24	Пластина		
				Лист $\frac{Б\text{-}ПН\text{-}10\ ГОСТ\ 19903-74*}{В\ Ст\ 3сп\ ГОСТ\ 14637-79}$		
				$(100\times684)\pm\frac{IT14}{2}$	2	5,4 кг
Б.Ч		5	Т-199.250.12.005-24	Пластина		
				Лист $\frac{Б\text{-}ПН\text{-}10\ ГОСТ\ 19903-74*}{В\ Ст\ 3сп\ ГОСТ\ 14637-79}$		
				$(100\times992)\pm\frac{IT14}{2}$	2	7,8 кг
Б.Ч		6	Т-199.250.12.006-24	Патрубок		
				Труба $\frac{108\times4\ ГОСТ\ 8732-78}{В\ Ст\ 2сп\ ГОСТ\ 8731-74*}$		
				$L = 650 \pm \frac{IT14}{2}$	6	6,7 кг

Серия 03.005-5, выпуск 2, альбом 19

Инв. № подл. | Подп. и дата | Взам. инв. № | Инв. № дубл. | Подп. и дата

Изм.	Лист	№ докум.	Подп.	Дата	Т-199.250.12.000.	Лист 13

Формат	Зона	Поз.	Обозначение	Наименование	Кол.	Примечание
				Стандартные изделия		
		7		Болт М12×70.58.01 ГОСТ 7798-70*	20	
				Т-199.250.12.000-25		
			Для сборочных единиц от Т-199.250.12.000-25 до Т-199.250.12.005-24 стандартные изделия то же, как для Т-199.250.12.000-24.	Т-199.250.12.000-27		
				Детали		
Б4	6	Т-199.250.12.006-25		Патрубок		
				Труба $\frac{108\times4\ ГОСТ\ 8732-78}{Вст2сп\ ГОСТ\ 8731-74*}$		
				$L = 700 \pm \frac{IT14}{2}$	6	7,2 кг
				Т-199.250.12.000-26		
				Детали		
Б4	6	Т-199.250.12.006-26		Патрубок		
				Труба $\frac{108\times4\ ГОСТ\ 8732-78}{Вст2сп\ ГОСТ\ 8731-74*}$		
				$L = 750 \pm \frac{IT14}{2}$	6	7,7 кг

Копировал: Халанская 17350-20 17 Формат А4

Формат	Зона	Поз	Обозначение	Наименование	Кол.	Примечание
				Т-199.250.12.000-27		
				Детали.		
Б.Ч.		6	Т-199.250.12.006-27	Патрубок		
				Труба $\frac{108\times4\ ГОСТ\ 8732-78}{Ст\ 2сп\ ГОСТ\ 8731-74*}$		
				$L=800\pm\frac{IT14}{2}$	6	8,2 кг
			Переменные данные	для исполнений:		
				Т-199.250.12.000-28		
				Детали.		
11		1	Т-199.250.12.001-28	Плита	1	
11		2	Т-199.250.12.002-28	Уголок	2	
11		3	Т-199.250.12.003-28	Уголок	2	
Б.Ч.		4	Т-199.250.12.004-28	Пластина		
				Лист $\frac{Б-ПН-10\ ГОСТ\ 19903-74*}{Ст\ 2сп\ ГОСТ\ 14637-79}$		
				$(100\times734)\pm\frac{IT14}{2}$	2	5,8 кг
Б.Ч.		5	Т-199.250.12.005-28	Пластина		
				Лист $\frac{Б-ПН-10\ ГОСТ\ 19903-74*}{Ст\ 3сп\ ГОСТ\ 14637-79}$		
				$(100\times1067)\pm\frac{IT14}{2}$	2	8,4 кг
Б.Ч.		6	Т-199.250.12.006-28	Патрубок		
				Труба $\frac{133\times4\ ГОСТ\ 8732-78}{Ст\ 2сп\ ГОСТ\ 8731-74*}$		
				$L=650\pm\frac{IT14}{2}$	6	8,3 кг

Формат	Зона	Поз.	Обозначение	Наименование	Кол.	Примечание
				Стандартные изделия		
		7		Болт М12×70.58.01 ГОСТ 7798-70*	20	
				Т-199.250.12.000-29		
			Для сборочных единиц от Т-199.250.12.000-29 до Т-199.250.12.000-31 детали от Т-199.250.12.001-28 до Т-199.250.12.005-28 и стандартные изделия то же, как для Т-199.250.12.000-28.			
				Детали.		
Б.Ч.		6	Т-199.250.12.006-29	Патрубок		
				Труба $\frac{133\times4\ \text{ГОСТ}\ 8732\text{-}78}{\text{В Ст 2сп ГОСТ}\ 8731\text{-}74*}$		
				$L = 700 \pm \frac{IT14}{2}$	6	8,9 кг
				Т-199.250.12.000-30		
				Детали.		
Б.Ч.		6	Т-199.250.12.006-30	Патрубок		
				Труба $\frac{133\times4\ \text{ГОСТ}\ 8732\text{-}78}{\text{В Ст 2сп ГОСТ}\ 8731\text{-}74*}$		
				$L = 750 \pm \frac{IT14}{2}$	6	9,6 кг

Формат	Зона	Поз.	Обозначение	Наименование	Кол.	Примечание
				Т-199.250.12.000-31		
				Детали.		
Б4		6	Т-199.250.12.006-31	Патрубок		
				Труба $\frac{133\times4\ \text{ГОСТ}\ 8732\text{-}78}{\text{Вст}2\text{сп}\ \text{ГОСТ}\ 8731\text{-}74*}$		
				$L = 800 \pm \frac{1\ T14}{2}$	6	10,2кг

Серия 03.005-5. Выпуск 2. Альбом 19.

Инв.№ подл. | Подп. и дата | Взам. инв.№ | Инв.№ дубл. | Подп. и дата

Изм.	Лист	№ докум.	Подп.	Дата	Т-199.250.12.000.	Лист 17

17359-20 20 Копировал Халанская Формат А4

Т-199.250.12.000.СБ.

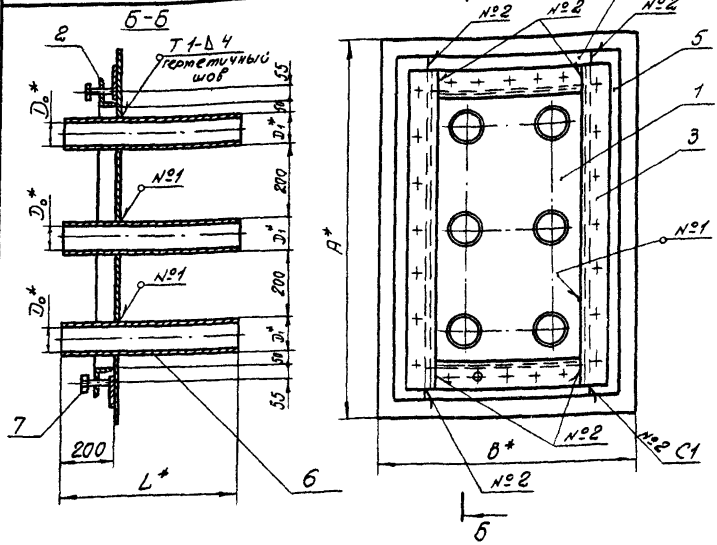

1. Сварные швы по ГОСТ 5264-80.
2. * размеры для справок.
3. Предельные отклонения размеров $\pm \frac{IT14}{2}$
4. Шероховатость обработанных поверхностей деталей без чертежа не ниже $\sqrt{Rz80}$

Изм.	Лист	№ докум.	Подп.	Дата	Т-199.250.12.000.СБ.	Лит.	Масса	Масштаб
Разраб.		Мазуренко		12.1.81	Групповой пропуск коммуникаций через наружные стены. Сборочный чертеж.		См. табл.	—
Пров.		Большакова		19.01.81		Лист 1	Листов 3	
Т.контр.		Мартынов		26.1.81				
Н.контр.		Мартынов		26.1.81		8/4 14262		
Утв.		Савельев		30.1.81				

Копировал-халонская 17359-20 21 Формат А1Б

Обозначение	Размеры, мм					Масса кг
	D_0	D_1	A	B	L	
Т-199.250.12.000	38	45	1035	790	650	103,4
-01	38	45	1035	790	700	104,6
-02	38	45	1035	790	750	105,8
-03	38	45	1035	790	800	107,0
-04	43	50	1050	800	650	107,5
-05	43	50	1050	800	700	108,7
-06	43	50	1050	800	750	109,9
-07	43	50	1050	800	800	111,1
-08	47	54	1062	808	650	110,1
-09	47	54	1062	808	700	111,9
-10	47	54	1062	808	750	113,1
-11	47	54	1062	808	800	114,3
-12	50	57	1071	814	650	112,7
-13	50	57	1071	814	700	113,9
-14	50	57	1071	814	750	115,7
-15	50	57	1071	814	800	116,9
-16	69	76	1128	852	650	127,3
-17	69	76	1128	852	700	129,1
-18	69	76	1128	852	750	130,9
-19	69	76	1128	852	800	132,7
-20	82	89	1167	878	650	137,0
-21	82	89	1167	878	700	139,4
-22	82	89	1167	878	750	141,2
-23	82	89	1167	878	800	143,6
-24	100	108	1224	916	650	167,5
-25	100	108	1224	916	700	170,5
-26	100	108	1224	916	750	173,5
-27	100	108	1224	916	800	176,5

Серия 03.005-5, Выпуск 2, Альбом 19.

Инв.№ подл. | Подп. и дата | Взам.инв.№ | Инв.№ дубл. | Подп. и дата

Продолжение

Обозначение	Размеры, мм					Масса кг
	D_0	D_1	A	B	L	
Т-199.250.12.000-28	125	133	1299	966	650	189.2
-29	125	133	1299	966	700	192.8
-30	125	133	1299	966	750	197.0
-31	125	133	1299	966	800	200.6

Т-199.250.12.001

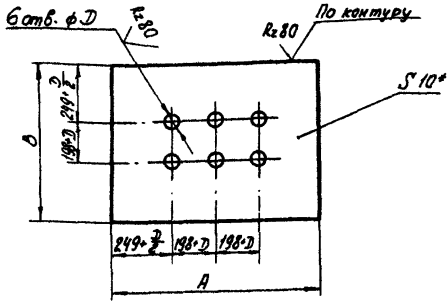

Обозначение	Размеры, мм			Масса кг
	D	A	B	
Т-199.250.12.001	47	1035	790	63,5
-04	52	1050	800	65,0
-08	56	1062	808	66,2
-12	59	1071	814	67,2
-16	78	1128	852	73,2
-20	91	1167	878	77,5
-24	110	1224	916	83,5
-28	135	1299	966	92

1.* Размер для справок.

2. Предельные отклонения размеров: отверстий - по H14, валов - по h14.

Серия 03.005-5. Выпуск 2. Альбом 19.

Изм.	Лист	№ докум.	Подп.	Дата
Разраб.		Мазуренко		12.01.81
Пров.		Яшухина		15.01.81
Т. контр.		Мартынов		26.1.81
Н. контр.		Мартынов		26.1.81
Утв.		Совельев		30.01.81

Т-199.250.12.001.

Плита.

Лит.	Масса	Масштаб
	см. табл.	-
Лист	Листов 1	

Лист Б-ПН-10 ГОСТ 19903-74*
ВСт3сп ГОСТ 14637-79

В/4 14262

Инв. № подл. | Подп. и дата | Взам. инв. № | Инв. № дубл. | Подп. и дата

Копировал-Холанская 17359-20 24 Формат 11В

Т-199.250.12.002

(√)

Серия 03.005-5. Выпуск 2. Альбом 19

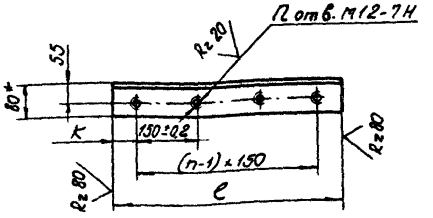

Обозначение	Размеры, мм			Масса кг
	С	К	n	
Т-199.250.12.002	390	45	3	2,3
-04	400	50	3	2,4
-08	408	54	3	2,4
-12	414	57	3	2,5
-16	452	76	3	2,7
-20	478	89	3	2,8
-24	516	33	4	3,1
-28	566	58	4	3,4

1. * Размер для справок.

2. Неуказанные предельные отклонения размеров $\pm \frac{IT14}{2}$.

Изм.	Лист	№ докум.	Подп.	Дата
Разраб.		Мазуренко		12.01.81
Пров.		Яшухина		13.01.81
Т.контр.		Мартынов		26.1.81
Н.контр.		Мартынов		26.1.81
Утв.		Савельев		30.1.81

Т-199.250.12.002

Уголок

Лит.	Масса	Масштаб
	Ст. табл.	—
Лист	Листов: 1	

Уголок Б-80×50×6 ГОСТ 8510-72* в Ст3сп ГОСТ 535-79

8/4 14262

Копировал: Халинская

17359-20 25 Формат А1

Т-199.250.12.003

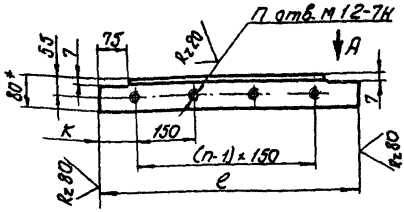

Вид А

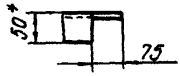

Обозначение	Размеры, мм			Масса кг
	l	K	n	
Т-199.250.12.003	635	92	4	3,8
-04	650	25	5	3,8
-08	662	31	5	3,9
-12	671	35	5	3,9
-16	728	64	5	4,3
-20	767	83	5	4,5
-24	824	37	6	4,8
-28	899	74	6	5,3

1.* Размеры для справки.

2. Предельные отклонения размеров: отверстий - по Н14, остальных $\pm \frac{IT14}{2}$.

Серия 03.005-5. Выпуск 2. Альбом 19.

Подп. и дата | Инв. № дубл. | Взам. инв. № | Подп. и дата | Инв. № подл.

Изм.	Лист	№ докум.	Подп.	Дата
Разраб.		Мазуренко		12.11.81
				15.11.81
Т. контр.		Мартынов		26.11.81
Н. контр.		Мартынов		26.11.81
Утв.		Савельев		30.11.81

Т-199.250.12.003.

Уголок.

Лит.	Масса	Масштаб
	см. табл.	—

Лист | Листов 1

Уголок Б-80×50×6 ГОСТ 8510-72* / 8 Ст3сп ГОСТ 535-79

В/4 14262

gost.e-ecolog.ru

Копировал-Халанская 17359-20 (26) Формат 11