ТИПОВАЯ ДОКУМЕНТАЦИЯ НА СТРОИТЕЛЬНЫЕ СИСТЕМЫ И ИЗДЕЛИЯ ЗДАНИЙ И СООРУЖЕНИЙ

СЕРИЯ 03.005-5
КОНСТРУКЦИИ ВВОДА И ПРОПУСКА КОММУНИКАЦИЙ В УБЕЖИЩАХ ГРАЖДАНСКОЙ ОБОРОНЫ

ВЫПУСК 2
КОНСТРУКЦИИ ВВОДА И ПРОПУСКА КОММУНИКАЦИЙ

АЛЬБОМ 17
КОНСТРУКЦИЯ ПРОПУСКА КОММУНИКАЦИЙ КПК-18

РАБОЧИЕ ЧЕРТЕЖИ

17359-18

ЦЕНА 0-98

gost.e-ecolog.ru

ЦЕНТРАЛЬНЫЙ ИНСТИТУТ ТИПОВОГО ПРОЕКТИРОВАНИЯ
ГОССТРОЯ СССР

Москва. А-445. Смольная ул., 22

Сдано в печать X 1988 года

Заказ № 12104 Тираж 400 экз

ТИПОВАЯ ДОКУМЕНТАЦИЯ НА СТРОИТЕЛЬНЫЕ СИСТЕМЫ И ИЗДЕЛИЯ ЗДАНИЙ И СООРУЖЕНИЙ

СЕРИЯ 03.005-5
КОНСТРУКЦИИ ВВОДА И ПРОПУСКА КОММУНИКАЦИЙ В УБЕЖИЩАХ ГРАЖДАНСКОЙ ОБОРОНЫ

ВЫПУСК 2
КОНСТРУКЦИИ ВВОДА И ПРОПУСКА КОММУНИКАЦИЙ

АЛЬБОМ 17
КОНСТРУКЦИЯ ПРОПУСКА КОММУНИКАЦИЙ КПК-18
РАБОЧИЕ ЧЕРТЕЖИ

УТВЕРЖДЕНА штабом ГО СССР
ПИСЬМО от 16 ФЕВРАЛЯ 1981 г. № 235/11/487
ВВЕДЕНА В ДЕЙСТВИЕ войсковой
частью №14262 ПРИКАЗОМ № 14 от 21.05.1981 г.
С 25.05.81 г.

РАЗРАБОТАНА в/ч 14262
Главный инженер в/ч 14262 К. Дорогушкин
Главный специалист в/ч 14262 В. Шаргородский
Главный инженер проекта В. Филиппов

© ЦИТП Госстроя СССР 1988

17359-18 2

Содержание

NN п/п	Обозначение	Наименование	NN стр
1.	Т-199.250.24.000	Конструкция пропуска коммуникаций КПК-18	3÷19
2.	Т-199.250.24.000.СБ	Конструкция пропуска коммуникаций КПК-18 Сборочный чертеж.	20÷22
3.	Т-199.250.24.001	Ограничитель	23
4.	Т-199.250.24.002	Закладная деталь	24

Обозначение чертежей в альбоме принято по шифру плана типового проектирования.
№ серии в обозначении чертежей условно не указывается.

Формат	Зона	Поз.	Обозначение	Наименование	Кол.	Примечание
				Документация		
А1			Т-199.250.24.000-СБ	Сборочный чертеж		
				Переменные данные для исполнений:		
				Т-199.250.24.000		
				Детали		
А1		1	Т-199.250.23.001	Патрубок	1	
А1		2	Т-199.250.24.001	Ограничитель	1	
А1		3	Т-199.250.24.002	Закладная деталь	1	
Б1		4	Т-199.250.24.003	Патрубок Труба 20 ГОСТ 3262-75* $L = 94 \pm \frac{IT17}{2}$	1	0,16 кг
				Стандартные изделия		
		5		Сальник трубный СКПТ-16 ГОСТ 4860.2-76*		
				Т-199.250.24.000-01		
			Для сборочных единиц до Т-199.250.24.000-04 то же, как для Т-199.250.24.000	от Т-199.250.24.000-01 деталей Т-199.250.24.001, Т-199.250.24.002 и стандартные изделия		

Серия 03.005-5. Выпуск 2 Альбом 17

Инв. № подл. | Подп. и дата | Взам. инв. № | Инв. № дубл. | Подп. и дата

Изм.	Лист	№ докум.	Подп.	Дата	Т-199.250.24.000.
Разраб.		Яшухина		15.08	Конструкция пропуска коммуникаций КПК-18.
Пров.		Балашакова		19.08	
Н. контр.		Мартынов		26.08	
Утв.		Савельев		30.08	

Лит.	Лист	Листов
	1	17

8/4 14262

Копировал: Халанская 17359-18 4 Формат А4

Формат	Зона	Поз.	Обозначение	Наименование	Кол.	Примечание
				Детали		
А1		1	Т-199.250.23.001-01	Патрубок	1	
Б4		4	Т-199.250.24.003-01	Патрубок		
				Труба 20 ГОСТ 3262-75*		
				$L = 144 \pm \frac{IT14}{2}$	1	0,24 кг
				Т-199.250.24.000-02		
				Детали		
А1		1	Т-199.250.23.001-02	Патрубок	1	
Б4		4	Т-199.250.24.003-02	Патрубок		
				Труба 20 ГОСТ 3262-75*		
				$L = 194 \pm \frac{IT14}{2}$	1	0,3 кг
				Т-199.250.24.000-03		
				Детали		
А1		1	Т-199.250.23.001-03	Патрубок	1	
Б4		4	Т-199.250.24.003-03	Патрубок		
				Труба 20 ГОСТ 3262-75*		
				$L = 294 \pm \frac{IT14}{2}$	1	0,5 кг
				Т-199.250.24.000-04		
				Детали		
А1		1	Т-199.250.23.001-03	Патрубок	1	
Б4		4	Т-199.250.24.003-03	Патрубок		
				Труба 20 ГОСТ 3262-75*		

Копировал: Халанская 24.03.98 г. Формат А4

Серия 3.005-5. Выпуск 2. Альбом 17

Формат	Зона	Поз.	Обозначение	Наименование	Кол.	Примечание
				$L = 344 \pm \frac{IT14}{2}$	1	0,6 кг
			Переменные данные	для исполнений:		
				Т-199.250.24.000-05		
				Детали.		
11		1	Т-199.250.23.001-05	Патрубок	1	
11		2	Т-199.250.24.001-05	Ограничитель	1	
11		3	Т-199.250.24.002-05	Закладная деталь	1	
11		4	Т-199.250.24.003-05	Патрубок		
Б.Ч				Труба 25 ГОСТ 3262-75*		
				$L = 94 \pm \frac{IT14}{2}$	1	0,2 кг
				Стандартные изделия		
		5		Сальник трубный		
				СКПТ-20 ГОСТ 4860.2-76*	2	
				Т-199.250.24.000-06		
			Для сборочных единиц	от Т-199.250.24.000-06		
			до Т-199.250.24.000-09	детали Т-199.250.24.001-05,		
			Т-199.250.24.002-05 и	стандартные изделия		
			то же, как для Т-199.	250.24.000-05		
				Детали.		
11		1	Т-199.250.23.001-06	Патрубок	1	
Б.Ч		4	Т-199.250.24.003-06	Патрубок		
				Труба 25 ГОСТ 3262-75*		

Инв. № подл. | Подп. и дата | Взам. инв. № | Инв. № дубл. | Подп. и дата

Изм	Лист	№ докум.	Подп.	Дата	Т-199.250.24.000	Лист 3

Формат	Зона	Поз.	Обозначение	Наименование	Кол.	Примечание
				$L = 144 \pm \frac{I+I'}{2}$	1	0,3 кг
				Т-199.250.24.000-07		
				Детали		
А4		1	Т-199.250.23.001-07	Патрубок	1	
Б4		4	Т-199.250.24.003-07	Патрубок		
				Труба 25 ГОСТ 3262-75*		
				$L = 194 \pm \frac{I+I'}{2}$	1	0,5 кг
				Т-199.250.24.000-08		
				Детали		
А4		1	Т-199.250.23.001-08	Патрубок	1	
Б4		4	Т-199.250.24.003-08	Патрубок		
				Труба 25 ГОСТ 3262-75*		
				$L = 294 \pm \frac{I+I'}{2}$	1	0,7 кг
				Т-199.250.24.000-09		
				Детали		
А4		1	Т-199.250.23.001-09	Патрубок	1	
Б4		4	Т-199.250.24.003-09	Патрубок		
				Труба 25 ГОСТ 3262-75*		
				$L = 344 \pm \frac{I+I'}{2}$	1	0,8 кг
			Переменные данные	для исполнений:		
				Т-199.250.24.000-10		

Изм.	Лист	№ докум.	Подп.	Дата	Т-199 250 24 000	Лист 4

Серия 03.005-5. Выпуск 2 Альбом 17

Формат	Зона	Поз.	Обозначение	Наименование	Кол.	Примечание
				Детали		
11		1	Т-199 250 23.001-10	Патрубок	1	
11		2	Т-199.250.24.001-10	Ограничитель	1	
11		3	Т-199.250.24.002-10	Закладная деталь	1	
БУ		4	Т-199.250.24.003-10	Патрубок		
				Труба 25 ГОСТ 3262-75*		
				$L = 94 \pm \frac{I_{T14}}{2}$	1	0,2 кг
				Стандартные изделия		
		5		Сальник трубный		
				СКПТ-27 ГОСТ 4860.2-76*	2	
				Т-199 250.24.000-11		
			Для сборочных единиц	от Т-199 250.24.000-11		
			до Т-199.250.24.000-14	детали Т-199 250 24.001-10,		
			Т-199 250.24.002-10 и	стандартные изделия		
			то же, как для Т-199.250.24.000-10.			
				Детали.		
11		1	Т-199 250.23.001-11	Патрубок	1	
БУ		4	Т-199 250 24.003-11	Патрубок		
				Труба 25 ГОСТ 3262-75*		
				$L = 144 \pm \frac{I_{T14}}{2}$	1	0,3 кг
				Т-199 250.24.000-12		
				Детали		

Изм.	Лист	Подпись	Дата	Т-199 250 24.000	Лист 5

Копировал: Холанская 1359-18 3 Формат 11В

Формат	Зона	Поз.	Обозначение	Наименование	Кол.	Примечание
11		1	Т-199.250.23.001-12	Патрубок		
Б.Ч.		4	Т-199.250.24.003-12	Труба 25 ГОСТ 3262-75*		
				$L = 194 \pm \frac{IT14}{2}$	1	0,5 кг
				Т-199.250.24.000-13		
				Детали.		
11		1	Т-199.250.23.001-13	Патрубок	1	
Б.Ч.		4	Т-199.250.24.003-13	Патрубок		
				Труба 25 ГОСТ 3262-75*		
				$L = 294 \pm \frac{IT14}{2}$	1	0,7 кг
				Т-199.250.24.000-14		
				Детали.		
11		1	Т-199.250.23.001-14	Патрубок	1	
Б.Ч.		4	Т-199.250.24.003-14	Патрубок		
				Труба 25 ГОСТ 3262-75*		
				$L = 344 \pm \frac{IT14}{2}$	1	0,8 кг
			Переменные данные	для исполнений:		
				Т-199.250.24.000-15		
				Детали.		
11		1	Т-199.250.23.001-15	Патрубок	1	
11		2	Т-199.250.24.001-15	Ограничитель	1	
11		3	Т-199.250.24.002-15	Закладная деталь	1	

Серия 03.005-5, Выпуск 2. Альбом 17

Инв. № подл. | Подп. и дата | Взам. инв. № | Инв. № дубл. | Подп. и дата

Изм.	Лист	№ докум.	Подп.	Дата	Т-199.250.24.000	Лист 6

Копировал Халанская 1"359-18 Формат 11,3

Формат	Зона	Поз.	Обозначение	Наименование	Кол.	Примечание
		4	Т-199.250.24.003-15	Патрубок		
Б.1				Труба 32		
				ГОСТ 3262-75*		
				$L = 94 \pm \frac{IT14}{2}$	1	0,3кг
				Стандартные изделия		
		5		Сальник трубный		
				СКПТ-33 ГОСТ 48602-76*	2	
				Т-199.250.24.000-16		
			Для сборочных единиц от Т-199.250.24.000-16 до Т-199.250.24.000-19 Т-199.250.24.001-15, Т-199.250.24.002-15 и стандартные изделия тожекок для Т-199.250.24.000-15	деталей		
				Детали		
11		1	Т-199.250.23.001-16	Патрубок	1	
Б.4		4	Т-199.250.24.003-16	Патрубок		
				Труба 32		
				ГОСТ 3262-75*		
				$L = 144 \pm \frac{IT14}{2}$	1	0,5кг
				Т-199.250.24.000-17		
				Детали		
11		1	Т-199.250.23.001-17	Патрубок	1	
Б.4		4	Т-199.250.24.003-17	Патрубок		

Калировал-Халанская 17359-18 10 Формат А4

Серия 01005-5 выпуск 2 Альбом 17

Формат	Зона	Поз	Обозначение	Наименование	Кол	Примечание
				Труба 32 гост 3262-75*		
				$L = 194 \pm \frac{\Sigma T 14}{2}$	1	0.6кг
				Т-199.250.24.000-18		
				Детали		
11		1	Т-199.250.23.001-18	Патрубок	1	
БЧ		4	Т-199.250.24.003-18	Патрубок		
				Труба 32 гост 3262-75*		
				$L = 294 \pm \frac{\Sigma T 14}{2}$	1	0.9кг
				Т-199.250.24.000-19		
				Детали		
11		1	Т-199.250.23.001-19	Патрубок	1	
БЧ		4	Т-199.250.24.003-19	Патрубок		
				Труба 32 гост 3262-75*		
				$L = 344 \pm \frac{\Sigma T 14}{2}$	1	1.1кг
			Переменные данные	для исполнений		
				Т-199.250.24.000-20		
				Детали		
11		1	Т-199.250.23.001-20	Патрубок	1	
11		2	Т-199.250.24.001-20	Ограничитель	1	
11		3	Т-199.250.24.002-20	Закладная деталь	1	
БЧ		4	Т-199.250.24.003-20	Патрубок		
				Труба 50 гост 3262-75*		

Инв. № подл. | Подп. и дата | Взам. инв. № | Инв. № дубл. | Подп. и дата

Изм	Лист	№ докум.	Подп.	Дата	Т-199.250.24.000	Лист 8

Копировал. Халанская 17359-18 11 Формат А4

Формат	Зона	Поз.	Обозначение	Наименование	Кол.	Примечание
				$L = 94 \pm \frac{IT14}{2}$	1	0,5 кг
				Стандартные изделия		
		5		Сальник трубный		
				СКПТ-42 ГОСТ 4860-2.76*	2	
				Т-199.250.24.000-21		
			Для сборочных единиц	от Т-199.250.24.000-	21	
			до Т-199.250.24.000-24	детали Т-199.250.24.001-	20	
			Т-199.250.24.002-20 и	стандартные изделия		
			то же, как для Т-199.250.24.000-20			
				Детали		
Н		1	Т-199.250.23.001-21	Патрубок	1	
БЧ		4	Т-199.250.24.003-21	Патрубок		
				Труба 30 ГОСТ 3262-75*		
				$L = 144 \pm \frac{IT14}{2}$	1	0,7 кг
				Т-199.250.24.000-22		
				Детали		
Н		1	Т-199.250.23.001-22	Патрубок	1	
БЧ		4	Т-199.250.24.003-22	Патрубок		
				Труба 30 ГОСТ 3262-75*		
				$L = 194 \pm \frac{IT14}{2}$	1	1,0 кг
				Т-199.250.24.000-23		

Изм.	Лист	№ докум.	Подп.	Дата	Т-199.250.24.000	Лист 9

Копировал: Халанская 17359-18 12 Формат А4

Формат	Зона	Поз.	Обозначение	Наименование	Кол.	Примечание
				Детали.		
11		1	Т-199.250.23.001-23	Патрубок	1	
Б.Ч.		4	Т-199.250.24.003-23	Патрубок		
				Труба 50. ГОСТ 3262-75*		
				$L = 294 \pm \frac{IT14}{2}$	1	1,4 кг
				Т-199.250.24.000-24		
				Детали.		
11		1	Т-199.250.23.001-24	Патрубок	1	
Б.Ч.		4	Т-199.250.24.003-24	Патрубок		
				Труба 50 ГОСТ 3262-75*		
				$L = 344 \pm \frac{IT14}{2}$	1	1,7 кг
			Переменные данные	для исполнений:		
				Т-199.250.24.000-25		
				Детали.		
11		1	Т-199.250.23.001-25	Патрубок	1	
11		2	Т-199.250.24.001-25	Ограничитель	1	
11		3	Т-199.250.24.002-25	Закладная деталь	1	
Б.Ч.		4	Т-199.250.24.003-25	Патрубок		
				Труба 50 ГОСТ 3262-75*		
				$L = 94 \pm \frac{IT14}{2}$	1	0,5 кг
				Стандартные изделия		
		5		Сальник трубный		

Серия 03.005-5. Выпуск 2. Альбом 17

Инв. № подл. | Подп. и дата | Взам. инв. № | Инв. № дубл. | Подп. и дата

Изм.	Лист	№ докум.	Подп.	Дата	Т-199.250.24.000	Лист 10

Копировал - Халанская 17359-18 13 Формат 118

Позиция	Зона	Поз.	Обозначение	Наименование	Кол.	Примечание
				СКПТ-48 ГОСТ 4860-2-76*	2	
				Т-199.250.24.000-26		
			Для сборочных единиц	от Т-199.250.24.000-26		
			до Т-199.250.24.000-29	детали Т-199.250.24.002-1-		25,
			Т-199.250.24.002-25 и стандартные изделия			
			то же, как для Т-199.	250.24.000-25		
				Детали		
11		1	Т-199.250.23.001-26	Патрубок	1	
БХ		4	Т-199.250.24.003-26	Патрубок		
				Труба 50 ГОСТ 3262-75*		
				$L = 144 \pm \frac{IT14}{2}$	1	0,7 кг
				Т-199.250.24.000-27		
				Детали		
11		1	Т-199.250.23.001-27	Патрубок	1	
БХ		4	Т-199.250.24.003-27	Патрубок		
				Труба 50 ГОСТ 3262-75*		
				$L = 194 \pm \frac{IT14}{2}$	1	1,0 кг
				Т-199.250.24.000-28		
				Детали		
11		1	Т-199.250.23.001-28	Патрубок	1	
БХ		4	Т-199.250.24.003-28	Патрубок		
				Труба 50 ГОСТ 3262-75*		

Формат	Зона	Поз.	Обозначение	Наименование	Кол.	Примечание
				$L = 294 \pm \frac{IT14}{2}$	1	1,4кг
				Т-199.250.24.000-29		
				Детали		
11		1	Т-199.250.23.001-29	Патрубок	1	
64		4	Т-199.250.24.003-29	Патрубок		
				Труба 50 ГОСТ 3262-75*		
				$L = 344 \pm \frac{IT14}{2}$	1	1,7кг
			Переменные данные	для исполнений		
				Т-199.250.24.000-30		
				Детали		
11		1	Т-199.250.23.001-30	Патрубок	1	
11		2	Т-199.250.24.001-30	Ограничитель	1	
11		3	Т-199.250.24.002-30	Закладная деталь	1	
64		4	Т-199.250.24.003-30	Патрубок		
				Труба 70 ГОСТ 3262-75*		
				$L = 94 \pm \frac{IT14}{2}$	1	0,7кг
				Стандартные изделия		
		5		Сальник трубный		
				СКПТ-60 ГОСТ 4860.2-76*		
				Т-199.250.24.000-31		
			Для сборочных единиц	от Т-199.250.24.000-	31	

Изм.	Лист	№ докум.	Подп.	Дата	Т-199 250 24 000	Лист 12

Серия 03.005-5. Выпуск 2 Альбом 17.

Копировал: Халанская 17359-18 15 Формат 11В

Формат	Зона	Поз.	Обозначение	Наименование	Кол.	Примечание
			до Т-199.250.24.000-34	детали Т-199.250.24.001-30		
			Т-199.250.24.002-30 и стандартные изделия			
			то же, как для Т-199.250.24.000-30			
				Детали.		
11	1		Т-199.250.23.001-31	Патрубок	1	
Б.Ч	4		Т-199.250.24.003-31	Патрубок		
				Труба 70 ГОСТ 3262-75*		
				$L = 144 \pm \frac{IT14}{2}$	1	1,0 кг
				Т-199.250.24.000-32		
				Детали		
11	1		Т-199.250.23.001-32	Патрубок	1	
Б.Ч	4		Т-199.250.24.003-32	Патрубок		
				Труба 70 ГОСТ 3262-75*		
				$L = 194 \pm \frac{IT14}{2}$	1	1,4 кг
				Т-199.250.24.000-33		
				Детали.		
11	1		Т-199.250.23.001-33	Патрубок		
Б.Ч	4		Т-199.250.24.003-33	Патрубок		
				Труба 70 ГОСТ 3262-75*		
				$L = 294 \pm \frac{IT14}{2}$	1	2,1 кг
				Т-199.250.24.000-34		
				Детали.		

Изм.	Лист	№ докум.	Подп.	Дата	Т-199.250.24.000	Лист 13

Формат	Зона	Поз.	Обозначение	Наименование	Кол.	Примечание
11		1	Т-199.250.24.001-34	Патрубок	1	
6ч		4	Т-199.250.24.003-34	Патрубок		
				Труба 70 ГОСТ 3262-75*		
				$L = 344 \pm \frac{IT14}{2}$	1	2,4кг
			Переменные данные	для исполнений:		
				Т-199.250.24.000-35		
				Детали.		
11		1	Т-199.250.23.001-35	Патрубок	1	
11		2	Т-199.250.24.001-35	Ограничитель	1	
11		3	Т-199.250.24.002-35	Закладная деталь	1	
6ч		4	Т-199.250.24.003-35	Патрубок		
				Труба 80 ГОСТ 3262-75*		
				$L = 94 \pm \frac{IT14}{2}$	1	0,8кг
				Стандартные изделия		
		5		Сальник трубный		
				СКПТ-76 ГОСТ 4860.2-76*	2	
				Т-199.250.24.000-36		
			Для сборочных единиц	от Т-199.250.24.000-36		
			до Т-199.250.24.000-39	детали Т-199.250.24.001-35		
			Т-199.250.24.002-35 и ст	андартные изделия		
			то же, как для Т-199	250.24.000-35.		
				Детали.		

Серия 03.005-5. Выпуск 2. Альбом 17

Инв. № подл. | Подп. и дата | Взам. инв. № | Инв. № дубл. | Подп. и дата

Изм.	Лист	№ докум.	Подп.	Дата	Т-199.250.24.000.	Лист 14

Копировал: Халанская 1*359-18 17 Формат 1/2

Серия 03.005-5. Выпуск 2. Альбом 17.

Формат	Зона	Поз.	Обозначение	Наименование	Кол.	Примечание
11		1	Т-199.250.23.001-36	Патрубок	1	
Б.Ч.		4	Т-199.250.24.003-36	Патрубок		
				Труба 80 ГОСТ 3262-75*		
				$L = 144 \pm \frac{IT14}{2}$	1	1,2 кг
				Т-199.250.24.000-37		
				Детали.		
11		1	Т-199.250.23.001-37	Патрубок	1	
Б.Ч.		4	Т-199.250.24.003-37	Патрубок		
				Труба 80 ГОСТ 3262-75*		
				$L = 194 \pm \frac{IT14}{2}$	1	
				Т-199.250.24.000-38		
				Детали.		
11		1	Т-199.250.23.001-38	Патрубок	1	
Б.Ч.		4	Т-199.250.24.003-38	Патрубок		
				Труба 80 ГОСТ 3262-75*		
				$L = 294 \pm \frac{IT14}{2}$	1	2,5 кг
				Т-199.250.24.000-39		
				Детали.		
11		1	Т-199.250.23.001-39	Патрубок	1	
Б.Ч.		4	Т-199.250.24.003-39	Патрубок		
				Труба 80 ГОСТ 3262-75*		
				$L = 344 \pm \frac{IT14}{2}$	1	2,9 кг

Инв. № подл. | Подп. и дата | Взам. инв. № | Инв. № дубл. | Подп. и дата

Изм.	Лист	№ докум.	Подп.	Дата

Т-199.250.24.000.

Копировал-Халанская 17359-18 18

Лист 15

Формат 11 б

Формат	Зона	Поз.	Обозначение	Наименование	Кол.	Примечание
			Переменные данные	для исполнений:		
				Т-199.250.24.000-40		
				Детали		
11		1	Т-199.250.23.001-40	Патрубок	1	
11		2	Т-199.250.24.001-40	Ограничитель	1	
11		3	Т-199.250.24.002-40	Закладная деталь	1	
Б4		4	Т-199.250.24.003-40	Патрубок		
				Труба 90 гост 3262-75*		
				$L = 94 \pm \frac{\Sigma T}{2}$	1	0,9 кг
				Стандартные изделия		
		5		Сальник трубный		
				СКПТ-90 ГОСТ 48602-76*	2	
				Т-199.250.24.000-41		
			Для сборочных единиц	от Т-199.250.24.000-41		
			до Т-199.250.24.000-44 детали Т-199.250.24.001-40			
			Т-199.250.24.002-40 и стандартные изделия			
			то же, как для Т-199.250.24.000-40			
				Детали		
11		1	Т-199.250.23.001-41	Патрубок	1	
Б4		4	Т-199.250.24.003-41	Патрубок		
				Труба 90 гост 3262-75*		
				$L = 144 \pm \frac{\Sigma T}{2}$	1	

Изм. | Лист | № докум. | Подп. | Дата | Т-199.250.24.000 | Лист 16

Формат	Зона	Поз.	Обозначение	Наименование	Кол.	Примечание
				Т-199.250.24.000-42		
				Детали.		
11		1	Т-199.250.23.001-42	Патрубок	1	
61		4	Т-199.250.24.003-42	Патрубок		
				Труба 90 ГОСТ 3262-75*		
				$L = 194 \pm \frac{IT14}{2}$	1	1,9 кг
				Т-199.250.24.000-43		
				Детали.		
11		1	Т-199.250.23.001-43	Патрубок	1	
61		4	Т-199.250.24.003-43	Патрубок		
				Труба 90 ГОСТ 3262-75*		
				$L = 294 \pm \frac{IT14}{2}$	1	2,8 кг
				Т-199.250.24.000-44		
				Детали.		
11		1	Т-199.250.23.001-44	Патрубок	1	
61		4	Т-199.250.24.003-44	Патрубок		
				Труба 90 ГОСТ 3262-75*		
				$L = 344 \pm \frac{IT14}{2}$	1	3,3 кг

Инв. № подл. | Подп. и дата | Взам. инв. № | Инв. № дубл. | Подп. и дата

Изм. | Лист | № докум. | Подп. | Дата

Т-199.250.24.000. Лист 17

Т-199.250.24.000.СБ

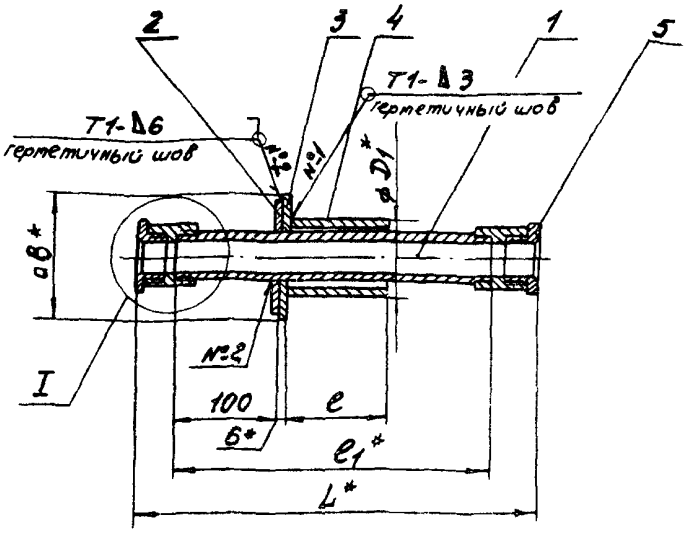

I
М 1:1

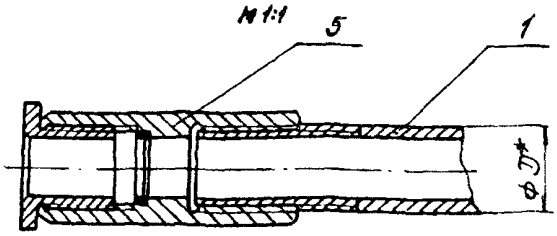

1. Сварные швы по ГОСТ 5264-80.
2. * Размеры для справок
3. Предельные отклонения размеров $\pm \frac{IT14}{2}$.

					Т-199 250 24.000 СБ			
Изм.	Лист	№ докум.	Подп.	Дата	Конструкция пропуска коммуникаций КПК-18 Сборочный чертеж	Лит.	Масса	Масштаб
Разраб.		Яшухина		15.01.81			См. табл.	—
Пров.		Большакова		19.01.81		Лист 1	Листов 3	
Т. контр.		Мартынов		26.1.81				
Н. контр.		Мартынов		26.1.81		8'4 14262		
Утв.		Савельев		30.1.81				

Копировал-Халанская 17359 18 21 Формат 118

Продолжение

Обозначение	Размеры, мм					Масса кг
	D	C	C1	L	B	
Т-199.250.24-000	17	94	300	380	130	2.1
-01	17	144	350	430	130	2.2
-02	17	194	400	480	130	2.3
-03	17	294	500	580	140	2.6
-04	17	344	550	630	160	2.7
-05	21.3	94	300	390	160	2.3
-06	21.3	144	350	440	180	2.5
-07	21.3	194	400	490	190	2.7
-08	21.3	294	500	590	200	3.0
-09	21.3	344	550	640	130	3.2
-10	26.8	94	300	400	130	2.7
-11	26.8	144	350	450	130	2.9
-12	26.8	194	400	500	140	3.2
-13	26.8	294	500	600	160	3.5
-14	26.8	344	550	650	160	3.7
-15	33.5	94	300	400	180	3.3
-16	33.5	144	350	450	190	3.6
-17	33.5	194	400	500	200	3.9
-18	33.5	294	500	600	130	4.4
-19	33.5	344	550	650	130	4.7
-20	42.3	94	300	420	130	4.6
-21	42.3	144	350	470	140	5.0

Серия 03.005-5.8 выпуск 2. Альбом 17.

Инв. № подл. | Подп. и дата | Взам. инв. № | Инв. № дубл. | Подп. и дата

Продолжение

Обозначение	Размеры, мм.					Масса кг
	D	e	e_1	L	B	
-22	42,3	194	400	520	160	5,4
-23	42,3	294	500	620	160	6,2
-24	42,3	344	550	670	180	6,6
-25	48.	94	300	420	190	5,1
-26	48.	144	350	470	200	5,4
-27	48.	194	400	520	130	5,9
-28	48.	294	500	620	130	6,7
-29	48.	344	550	670	130	7,2
-30	60.	94	300	420	140	6,9
-31	60.	144	350	470	160	7,4
-32	60.	194	400	520	160	8,1
-33	60.	294	500	620	180	9,2
-34	60.	344	550	670	190	9,8
-35	75,5	94	300	440	200	8,8
-36	75,5	144	350	490	130	9,6
-37	75,5	194	400	540	130	10,3
-38	75,5	294	500	640	130	11,9
-39	75,5	344	550	690	140	12,7
-40	88,5	94	300	445	160	10,2
-41	88,5	144	350	495	160	11,1
-42	88,5	194	400	545	180	12,0
-43	88,5	294	500	645	190	13,8
-44	88,5	344	550	695	200	14,7

Т-199.250.24.001

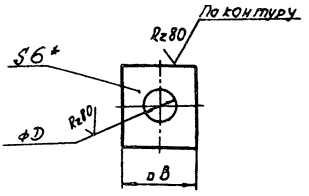

Обозначение	Размеры, мм		Масса
	D	B	кг
Т-199.250.24.001	19	120	0,7
-05	23	120	0,7
-10	28	130	0,8
-15	35	140	0,9
-20	44	150	1,0
-25	50	150	1,0
-30	62	160	1,1
-35	77	180	1,3
-40	90	190	1,4

1. * Размер для справок.
2. Предельные отклонения размеров: отверстий - по H14, валов - по h14

Серия 03.005-5. Выпуск 2. Альбом 17

Изм	Лист	№ докум.	Подп.	Дата
Разраб.		Яшухина		15.01.81
Пров.		Большакова		19.01.81
Т. контр.		Мартынов		26.1.81
Н. контр.		Мартынов		26.1.81
Утв.		Савелов		30.1.81

Т-199.250.24.001

Ограничитель

Лит.	Масса	Масштаб
	см. табл.	—

Лист: Листов 1

Лист 6-ПН-6 ГОСТ 19903-74*
В Ст3сп ГОСТ 14637-79

8/4 14262

Копировал Халанская 17359-18 24 Формат 11,3

Инв. № подл. | Подп. и дата | Взам. инв. № | Инв. № дубл. | Подп. и дата

Т-199.250.24.002

Серия 03.005-5. Выпуск 2. Альбом 17

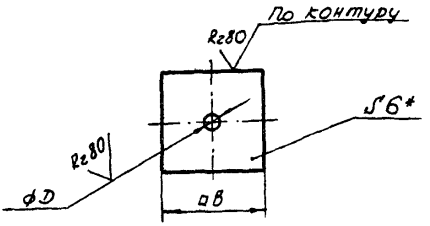

Обозначение	Размеры, мм		Масса
	D	B	кг
Т-199.250.24.002	19	130	0,8
-05	23	130	0,8
-10	28	130	0,8
-15	35	140	0,9
-20	44	160	1,1
-25	50	160	1,1
-30	62	180	1,4
-35	77	190	1,5
-40	90	200	1,6

1.* Размер для справок.
2. Предельные отклонения размеров: отверстий - по H14, валов - по h 14.

Т-199.250.24.002.

Изм	Лист	№ докум.	Подп.	Дата
Разраб.		Яшухина		17.1.81
Пров.		Большакова		19.01.81
Т.контр.		Мартынов		26.1.81
Н.контр.		Мартынов		26.1.81
Утв.		Савельев		30.1.81

Закладная деталь.

Лит.	Масса	Масштаб
	См. табл.	—

Лист | Листов: 1

Лист Б-ПН-6ГОСТ 19903-74* / ВСт3сп ГОСТ 14637-79

8/4 14262

Копировал - Халанская 17359-18 (25) Формат 11В

Инв. № подл. | Подп. и дата | Взам. инв. № | Инв. № дубл. | Подп. и дата

gost.e-ecolog.ru