ТИПОВАЯ ДОКУМЕНТАЦИЯ НА СТРОИТЕЛЬНЫЕ СИСТЕМЫ И ИЗДЕЛИЯ ЗДАНИЙ И СООРУЖЕНИЙ

СЕРИЯ 03.005-5
КОНСТРУКЦИИ ВВОДА И ПРОПУСКА КОММУНИКАЦИЙ В УБЕЖИЩАХ ГРАЖДАНСКОЙ ОБОРОНЫ

ВЫПУСК 2
КОНСТРУКЦИИ ВВОДА И ПРОПУСКА КОММУНИКАЦИЙ

АЛЬБОМ 16
КОНСТРУКЦИЯ ПРОПУСКА КОММУНИКАЦИЙ КПК-17

РАБОЧИЕ ЧЕРТЕЖИ

17359-17

ЦЕНА 0-88

gost.e-ecolog.ru

ЦЕНТРАЛЬНЫЙ ИНСТИТУТ ТИПОВОГО ПРОЕКТИРОВАНИЯ
ГОССТРОЯ СССР

Москва. А-445. Смольная ул. 22

Сдано в печать X 1988 года

Заказ № 12103 Тираж 450 экз

Типовая документация на строительные системы и изделия зданий и сооружений

Серия 03.005-5

Конструкции ввода и пропуска коммуникаций в убежищах гражданской обороны

Выпуск 2

Конструкции ввода и пропуска коммуникаций

Альбом 16

Конструкция пропуска коммуникаций КПК-17

Рабочие чертежи

Утверждена штабом ГО СССР

письмо от 16 февраля 1981 г. № 235/11/487

Введена в действие войсковой

частью №14262 приказом № 14 от 21.05 1981 г.

с 25.05.81 г.

Разработана в/ч 14262

Главный инженер в/ч 14262 К. Дорошкин

Главный специалист в/ч 14262 В. Шаргородский

Главный инженер проекта В. Филиппов

© ЦИТП Госстроя СССР, 1988

№№ п/п	Обозначение	Наименование	№ стр.
		Содержание	
1	7-109.250.23.000	Конструкция пропуска коммуникаций КПК-17	3÷15
2	7-109.250.23.000 СБ	Конструкция пропуска коммуникаций КПК-17 Сборочный чертеж	16÷18
3	7-109.250.23.001	Патрубок	19÷21

Обозначение чертежей в альбоме принято по шифру плана типового проектирования.
№ серии в обозначении чертежей условно не указывается

Серия 03.005-5. Выпуск 2 Альбом 16

Формат	Зона	Поз.	Обозначение	Наименование	Кол.	Примечание
				Документация		
А4			Т-199.250.23.000.СБ	Сборочный чертеж		
			Переменные данные	для исполнений:		
				Т-199.250.23.000.		
				Детали.		
А4		1	Т-199.250.19.002	Ограничитель	1	
А4		2	Т-199.250.23.001	Патрубок	1	
				Стандартные изделия		
		3		Сальник трубный СКПТ-16 ГОСТ 4860.2-76*	2	
				Т-199.250.23.000-01		
			Для сборочных единиц от Т-199.250.23.000-01 до Т-199.250.23.000-04 и стандартные изделия то же, как для Т-199.250.23.000.	деталь Т-199.250.19.002		
				Детали.		
А4		2	Т-199.250.23.001-01	Патрубок	1	

Инв. № подл. | Подп. и дата | Взам. инв. №

Изм.	Лист	№ докум.	Подп.	Дата
Разраб		Мазуренко		27.1.81
Пров		Янчухина		26.1.81
Н. контр.		Мартынов		23.1.81
Утв.		Савельев		27.1.81

Т-199.250.23.000

Конструкция пропуска коммуникаций КПК-17

Лит.	Лист	Листов
	1	13

В/4 14262

Копировал-Халанская 17359 17 4 Формат А4

Формат	Зона	Поз.	Обозначение	Наименование	Кол.	Примечание
				Т-199.250.23.000-02		
				Детали		
11		2	Т-199.250.23.001-02	Патрубок	1	
				Т-199.250.23.000-03		
				Детали		
11		2	Т-199.250.23.001-03	Патрубок	1	
				Т-199.250.23.000-04		
				Детали		
11		2	Т-199.250.23.001-04	Патрубок	1	
			Переменные данные	для исполнен		
				Т-199.250.23.00 -05		
				Детали		
11		1	Т-199.250.19.002-04	Ограничитель	1	
11		2	Т-199.250.23.001-05	Патрубок	1	
				Стандартные изделия		
		3		Сальник трубный		
				СКПТ-20 ГОСТ 4860.2-76*	2	

Изм.	Лист	№ докум.	Подп.	Дата	Т-199.250.23.000	Лист 2

Серия 03.005-5.86/ПУСК-2. Альбом 16

Формат	Зона	Поз.	Обозначение	Наименование	Кол.	Примечание
				Т-199.250.23.000-06		
			Для сборочных единиц по Т-199.250.23.000-09 Т-199.250.19.002-04 и изделия то же, как	от Т-199.250.23.000-06 детоль стандартные для Т-199.250.23.000-05.		
				Детали		
11	2		Т-199.250.23.001-06	Патрубок	1	
				Т-199.250.23.000-07		
				Детали.		
11	2		Т-199.250.23.001-07	Патрубок	1	
				Т-199.250.23.000-08		
				Детали.		
11	2		Т-199.250.23.001-08	Патрубок	1	
				Т-199.250.23.000-09		
				Детали.		
11	2		Т-199.250.23.001-09	Патрубок	1	

Инв. № подл. | Подп. и дата | Взам. инв. № | Инв. № дубл. | Подп. и дата

Изм. | Лист | № докум. | Подп. | Дата

Т-199.250.23.000

Лист 3

11359 11 6 Копировал - Халанская

Формат 118

Формат	Зона	Поз.	Обозначение	Наименование	Кол.	Примечание
			Переменные данные для исполнения:			
				Т-199.250.23.000 0		
				Детали		
11		1	Т-199.250.19.002-8	Ограничитель	1	
11		2	Т-199.250.23.001-10	Патрубок	1	
				Стандартные изделия		
		3		Сальник трубный		
				СКПТ-27 ГОСТ 3606-76*	2	
				Т-199.250.23.000-11		
			Для сборочных единиц	от Т-199.250.23.000-11		
			до Т-199.250.23.000-14	деталь		
			Т-199.250.19.002-8 и	стандартные		
			изделия то же, как	для Т-199.250.23.000-10		
				Детали		
11		2	Т-199.250.23.001-11	Патрубок	1	
				Т-199.250.23.000-12		
				Детали		
11		2	Т-199.250.23.001-12	Патрубок	1	

Серия 03.005-5. Выпуск 2. Альбом 16.

Формат	Зона	Поз.	Обозначение	Наименование	Кол.	Примечание
				Т-199 250 23.000-13		
				Детали.		
11		2	Т-199.250.23.001-13	Патрубок	1	
				Т-199.250.23.000-14		
				Детали.		
11		2	Т-199.250.23.001-14	Патрубок	1	
			Переменные данные	для исполнений		
				Т-199.250.23.000-15		
				Детали.		
11		1	Т-199.250.19.002-12	Ограничитель	1	
11		2	Т-199.250.23.001-15	Патрубок	1	
				Стандартные изделия		
		3		Сальник трубный		
				СКПТ-33 ГОСТ 4860.2-76*	2	
				Т-199 250.23.000-16		
			Для сборочных единиц	от Т-199.250.23.000-	16	
			до Т-199 250.23.000-19	деталь		
			Т-199.250.19.002-12 и	стандартные		

Подп. и дата | Инв. № дубл. | Взам. инв. № | Подп. и дата | Инв. № подл.

Изм	Лист	№ докум	Подп.	Дата	Т-199 250. 23.000.	Лист 5

Формат	Зона	Поз.	Обозначение	Наименование	Кол.	Примечание
			изделия то же как	для Т-199.250.23.000-	15	
				Детали.		
11		2	Т-199.250.23.001-16	Патрубок	1	
				Т-199.250.23.000-17		
				Детали.		
11		2	Т-199.250.23.001-17	Патрубок	1	
				Т-199.250.23.000-18		
				Детали		
11		2	Т-199.250.23.001-18	Патрубок	1	
				Т-199.250.23.000-19		
				Детали.		
11		2	Т-199.250.23.001-19	Патрубок	1	
			Переменные данные	для исполнений:		
				Т-199.250.23.000-20		
				Детали.		
11		1	Т-199.250.19.002-16	Ограничитель	1	
11		2	Т-199.250.23.001-20	Патрубок	1	

Изм.	Лист	Подп.	Дата	Т-199.250.23.000	Лист 6

Копировал - Холанская 11359 17 9 Формат 118

Формат	Зона	Поз.	Обозначение	Наименование	Кол.	Примечание
				Стандартные изделия		
		3		Сальник трубный		
				СКПТ-42 ГОСТ 4860.2-76*	2	
				Т-199.250.23.000-21		
			Для сборочных единиц	от Т-199.250.23.000-21		
			до Т-199.250.23.000-24	детали		
			Т-199.250.19.002-16 и	стандартные		
			изделия то же, как	для Т-199.250.23.000-20		
				Детали		
			Т-199.250.23.001-21	Патрубок	1	
				Т-199.250.23.000-22		
				Детали		
	11	2	Т-199.250.23.001-22	Патрубок	1	
				Т-199.250.23.000-23		
				Детали		
	11	2	Т-199.250.23.001-23	Патрубок	1	
				Т-199.250.23.000-24		

Серия 3.903.005-5, выпуск 2. Альбом 16

Инв. № подл. | Подп. и дата | Взам. инв. № | Инв. № дубл. | Подп. и дата

Изм. | Лист | № докум. | Подп. | Дата

Т-199.250.23.000

Лист 7

Позиция	Зона	Поз.	Обозначение	Наименование	Кол.	Примечание
				Детали		
11		2	Т-199.250.23.001-24	Патрубок	1	
			Переменные данные для исполнений			
				Т-199.250.23.000-25		
				Детали		
11		1	Т-199.250.19.002-20	Ограничитель	1	
11		2	Т-199.250.23.001-25	Патрубок		
				Стандартные изделия		
		3		Сальник трубный СКПТ-48 ГОСТ 48602-76*	2	
				Т-199.250.23.000-26		
			Для сборочных единиц по Т-199.250.23.000-29 Т-199.250.19.002-20 и изделия то же, как	от Т-199.250.23.000-26 детали стандартные для Т-199.250.23.000-25		
				Детали		
11		2	Т-199.250.23.001-26	Патрубок	1	
				Т-199.250.23.000-27		

Формат	Зона	Поз.	Обозначение	Наименование	Кол.	Примечание
				Детали		
11		2	Т-199.250.23.001-27	Патрубок	1	
				Т-199.250.23.000-28		
				Детали.		
11		2	Т-199.250.23.001-28	Патрубок	1	
				Т-199.250.23.000-29		
				Детали.		
11		2	Т-199.250.23.001-29	Патрубок	1	
			Переменные данные	для исполнений:		
				Т-199.250.23.000-30		
				Детали.		
11		1	Т-199.250.19.002-24	Ограничитель	1	
11		2	Т-199.250.23.001-30	Патрубок	1	
				Стандартные изделия		
		3		Сальник трубный		
				СКПТ-60ГОСТ 4860.2-76*	2	

Серия 03.005-5. Выпуск 2 Альбом 16

Инв. № подл. | Подп. и дата | Взам. инв. № | Инв. № дубл. | Подп. и дата

Изм.	Лист	№ докум.	Подп.	Дата	Т-199.250.23.000.	Лист 9

1135 9 11 12 Копировал: Халанская Формат 11в

Формат	Зона	Поз.	Обозначение	Наименование	Кол.	Примечание
				Т-199.250.23.000-31		
			Для сборочных единиц по Т-199.250.23.000-34 и стандартные изделия то же, как для Т-199.250.23.000-30	от Т-199.250.23.000-31 деталь Т-199.250.19.002-24		
				Детали.		
А4		2	Т-199.250.23.001-31	Патрубок	1	
				Т-199.250.23.000-32		
				Детали.		
А4		2	Т-199.250.23.001-32	Патрубок	1	
				Т-199.250.23.000-33		
				Детали.		
А4		2	Т-199.250.23.001-33	Патрубок	1	
				Т-199.250.23.000-34		
				Детали.		
А4		2	Т-199.250.23.001-34	Патрубок	1	

Серия 03005-5 выпуск 2 Альбом 16

Формат	Зона	Поз.	Обозначение	Наименование	Кол.	Примечание
			Переменные данные	для исполнений:		
				Т-199.250.23.000-35		
				Детали.		
А1		1	Т-199.250.19.002-28	Ограничитель	1	
А1		2	Т-199.250.23.001-35	Патрубок	1	
				Стандартные изделия		
		3		Сальник трубный		
				СКПТ-76 ГОСТ 4860.2-76*	2	
				Т-199.250.23.000-36		
			Для сборочных единиц от Т-199.250.23.000-		36	
			до Т-199.250.23.000-39 деталь			
			Т-199.250.19.002-28 и стандартные			
			изделия те же, как для Т-199.250.23.000-		35	
				Детали.		
А1		2	Т-199.250.23.001-36	Патрубок	1	
				Т-199.250.23.000-37		
				Детали		
А1		2	Т-199.250.23.001-37	Патрубок	1	

Инв. № подл. | Подп. и дата | Взам. инв. № | Инв. № дубл. | Подп. и дата

Изм.	Лист	№ докум.	Подп.	Дата	Т-199.250.23.000	Лист 11

Формат	Зона	Поз.	Обозначение	Наименовани.	Кол.	Приме-чание
				Т-199.250.23.000-38		
				Детали.		
11		2	Т-199.250.23.001-38	Патрубок	1	
				Т-199.250.23.000-39		
				Детали.		
11		2	Т-199.250.23.001-39	Патрубок	1	
			Переменные данные	для исполнени.		
				Т-199.250.23.000-[illegible]		
				Детали		
11		1	Т-199.250.19.002-32	Ограничитель	1	
11		2	Т-199.250.23.001-40	Патрубок	1	
				Стандартные изд[illegible]я		
		3		Сальник трубны[illegible]		
				СКПТ-90 ГОСТ 4860.2-76*	2	
				Т-199.250.23.000-41		
			Для сборочных единиц	от Т-199.250.23.000-	41	
			до Т-199.250.23.000-44	детали		
			Т-199.250.19.002-32	и стандартные		

Изм	Лист	№ докум	Подп	Дата	Т-199.250.23.000	Лист 12

Копировал-Халанская 17359 11 15 Формат 11А

Серия 03005-5. Выпуск 2. Альбом 16.

Формат	Зона	Поз	Обозначение	Наименование	Кол.	Примечание
			Изделия то же, как для	Т-199.250.23.000-40		
				Детали		
11		2	Т-199.250.23.001-41	Патрубок	1	
				Т-199.250.23.000-42		
				Детали		
11		2	Т-199.250.23.001-42	Патрубок	1	
				Т-199.250.23.000-43		
				Детали		
11		2	Т-199.250.23.001-43	Патрубок	1	
				Т-199.250.23.000-44		
				Детали		
11		2	Т-99.25[illegible]23.001-44	Патрубок	1	

Инв. № подл. | Подп. и дата | Взам. инв. № | Инв. № дубл. | Подп. и дата

Изм. | Лист | № докум. | Подп. | Дата

Т-199.250.23.000

Лист 13

Копировал Халанская 17359 17 16 Формат А4

Т-199.250.23.000.СБ

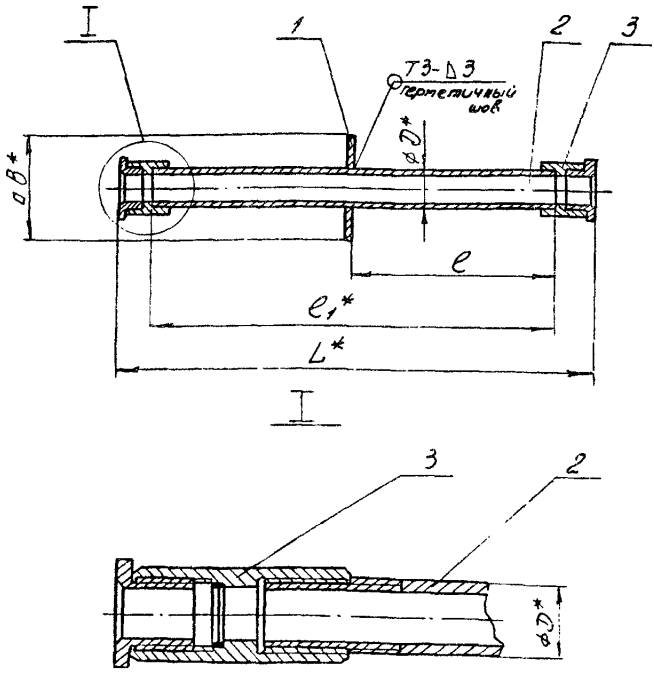

1. Сварные швы по ГОСТ 5264-80.
2. * Размеры для справок.
3. Предельные отклонения размеров $\pm \frac{IT14}{2}$.

					Т-199.250.23.000.СБ			
Изм	Лист	№ докум	Подп.	Дата	Конструкция пропуска коммуникаций КПК-17. Сборочный чертеж.	Лит.	Масса	Масштаб
Разраб.		Мазуренко		9.11.81			См. табл.	—
Пров.		Ящухина		16.11.81				
Т.контр.		Мартынов		23.11.81		Лист 1	Листов 3	
Н.контр.		Мартынов		23.11.81		8/4 14262		
		Савельев		27.11.81				

Копировал - холанская 17359 17 17 Формат А4

Обозначение	Размеры, мм.					Масса
	D	e	e_1	L	B	кг
Т-199.250.23.000	17	150	300	380	120	1,1
-01	17	175	350	430	120	1,2
-02	17	200	400	480	120	1,2
-03	17	250	500	580	120	1,3
-04	17	275	550	630	120	1,3
-05	21,3	150	300	390	120	1,3
-06	21,3	175	350	440	120	1,4
-07	21,3	200	400	490	120	1,4
-08	21,3	250	500	590	120	1,5
-09	21,3	275	550	640	120	1,6
-10	26,8	150	300	400	130	1,7
-11	26,8	175	350	450	130	1,8
-12	26,8	200	400	500	130	1,9
-13	26,8	250	500	600	130	2,0
-14	26,8	275	550	650	130	2,1
-15	33,5	150	300	400	130	2,0
-16	33,5	175	350	450	130	2,1
-17	33,5	200	400	500	130	2,3
-18	33,5	250	500	600	130	2,5
-19	33,5	275	550	650	130	2,6
-20	42,3	150	300	420	140	2,9
-21	42,3	175	350	470	140	3,1
-22	42,3	200	400	520	140	3,2
-23	42,3	250	500	620	140	3,6
-24	42,3	275	550	670	140	3,7

Серия 03.005-5 Выпуск 2. Альбом 16

Инв. № подл. | Подп. и дата | Взам. инв. № | Инв. № дубл. | Подп. и дата

Продолжение

Обозначение	Размеры, мм					Масса
	D	e	e_1	L	B	кг
-25	48	150	300	420	150	3,5
-26	48	175	350	470	150	3,6
-27	48	200	400	520	150	3,8
-28	48	250	500	620	150	4,2
29	48	275	550	670	150	4,4
-30	60	150	300	430	160	4,8
-31	60	175	350	480	160	5,0
-32	60	200	400	530	160	5,3
-33	60	250	500	630	160	5,7
-34	60	275	550	680	160	6,0
-35	75,5	150	300	440	180	6,5
-36	75,5	175	350	490	180	6,9
-37	75,5	200	400	540	180	7,2
-38	75,5	250	500	640	180	7,9
-39	75,5	275	550	690	180	8,3
-40	88,5	150	300	445	190	7,7
-41	88,5	175	350	495	190	8,1
-42	88,5	200	400	545	190	8,5
-43	88,5	250	500	645	190	9,4
-44	88,5	275	550	695	190	9,8

Т-199.850.23.004

Rz 80 (√)

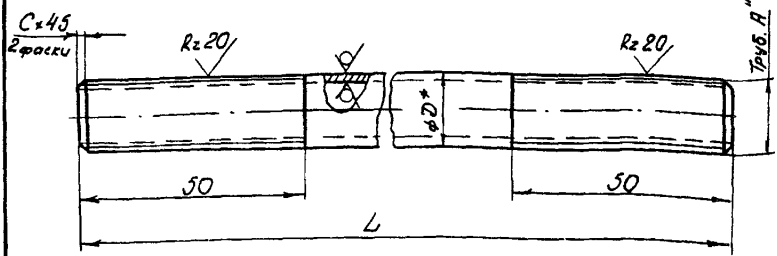

1* Размер для справок.

2. Предельные отклонения размеров: валов - по h14, остальных - по ± IT14/2.

Серия 03.005-5 Выпуск 2. Альбом 16.

Инв. № подл. | Подп. и дата | Взам. инв. № | Инв. № дубл. | Подп. и дата

Изм.	Лист	№ докум.	Подп.	Дата	Т-199.250.23.001.
Разраб.		Мазуренко		8.14	Патрубок
Пров.		Ящухина		16.14	
Т.контр.		Мартынов		23.14	
Н.контр.		Мартынов		23.14	см таблицу
Утв.		Савельев		28.14	

Лит.	Масса	Масштаб
	см. табл.	-
Лист 1	Листов 3	

8/4 14262

Копировал - Халанская 11359 17 20 Формат А4

Обозначение	Размеры, мм				Материал	Масса кг
	D	A	L	C		
Т-199.250 23 001	17	3/8"	300	1,6	Труба 10 ГОСТ 3262-75*	0,2
-01	17	3/8"	350			0,3
-02	17	3/8"	400			0,3
-03	17	3/8"	500			0,4
-04	17	3/8"	550			0,4
-05	21,3	1/2"	300	2	Труба 15 ГОСТ 3262-75*	0,4
-06	21,3	1/2"	350			0,5
-07	21,3	1/2"	400			0,5
-08	21,3	1/2"	500			0,6
-09	21,3	1/2"	550			0,7
-10	26,8	3/4"	300	2	Труба 20 ГОСТ 3262-75*	0,5
-11	26,8	3/4"	350			0,6
-12	26,8	3/4"	400			0,7
-13	26,8	3/4"	500			0,8
-14	26,8	3/4"	550			0,9
-15	33,5	1"	300	2,5	Труба 25 ГОСТ 3262-75*	0,7
-16	33,5	1"	350			0,8
-17	33,5	1"	400			1,0
-18	33,5	1"	500			1,2
-19	33,5	1"	550			1,3
-20	42,3	1 1/4"	300	2,5	Труба 32 ГОСТ 3262-75*	0,9
-21	42,3	1 1/4"	350			1,1
-22	42,3	1 1/4"	400			1,2
-23	42,3	1 1/4"	500			1,6
-24	42,3	1 1/4"	550			1,7

Продолжение

Обозначение	Размеры, мм. D	A	L	C	Материал	Масса кг
-25	48	1½"	300	2,5	Труба 40 ГОСТ 3262-75*	1.2
-26	48	1½"	350			1.3
-27	48	1½"	400			1.5
-28	48	1½"	500			1.9
-29	48	1½"	550			2.1
-30	60	2"	300	2,5	Труба 50 ГОСТ 3262-75*	1.5
-31	60	2"	350			1.7
-32	60	2"	400			2.0
-33	60	2"	500			2.4
-34	60	2"	550			2.7
-35	75,5	2½"	300	2,5	Труба 70 ГОСТ 3262-75*	2.1
-36	75,5	2½"	350			2.5
-37	75,5	2½"	400			2.8
-38	75,5	2½"	500			3.5
-39	75,5	2½"	550			3.9
-40	88,5	3"	300	2,5	Труба 80 ГОСТ 3262-75*	2.5
-41	88,5	3"	350			2.9
-42	88,5	3"	400			3.3
-43	88,5	3"	500			4.2
-44	88,5	3"	550			4.6

Серия 03.005-5. Выпуск 2. Альбом 16.

Инв.№ подл. | Подп. и дата | Взам. инв.№ | Инв.№ дубл. | Подп. и дата

gost.e-ecolog.ru