ТИПОВАЯ ДОКУМЕНТАЦИЯ НА СТРОИТЕЛЬНЫЕ СИСТЕМЫ И ИЗДЕЛИЯ ЗДАНИЙ И СООРУЖЕНИЙ

СЕРИЯ 03.005-5
КОНСТРУКЦИИ ВВОДА И ПРОПУСКА КОММУНИКАЦИЙ В УБЕЖИЩАХ ГРАЖДАНСКОЙ ОБОРОНЫ

ВЫПУСК 2
КОНСТРУКЦИИ ВВОДА И ПРОПУСКА КОММУНИКАЦИЙ

АЛЬБОМ 15
КОНСТРУКЦИЯ ПРОПУСКА КОММУНИКАЦИЙ КПК-16

РАБОЧИЕ ЧЕРТЕЖИ

17359-16
ЦЕНА 0-88

gost.e-ecolog.ru

ЦЕНТРАЛЬНЫЙ ИНСТИТУТ ТИПОВОГО ПРОЕКТИРОВАНИЯ
ГОССТРОЯ СССР

Москва А-445. Смоленская ул., 22

Сдано в печать X 1988 года

Заказ № 12085 Тираж 400 экз

ТИПОВАЯ ДОКУМЕНТАЦИЯ НА СТРОИТЕЛЬНЫЕ СИСТЕМЫ И ИЗДЕЛИЯ ЗДАНИЙ И СООРУЖЕНИЙ

СЕРИЯ 03.005-5
КОНСТРУКЦИИ ВВОДА И ПРОПУСКА КОММУНИКАЦИЙ В УБЕЖИЩАХ ГРАЖДАНСКОЙ ОБОРОНЫ

ВЫПУСК 2
КОНСТРУКЦИИ ВВОДА И ПРОПУСКА КОММУНИКАЦИЙ

АЛЬБОМ 15
КОНСТРУКЦИЯ ПРОПУСКА КОММУНИКАЦИЙ КПК-16
РАБОЧИЕ ЧЕРТЕЖИ

УТВЕРЖДЕНА штабом ГО СССР
ПИСЬМО ОТ 16 ФЕВРАЛЯ 1981 г. № 235/11/487
ВВЕДЕНА В ДЕЙСТВИЕ войсковой
ЧАСТЬЮ №14262 ПРИКАЗОМ № 14 ОТ 21.05 1981г.
С 25.05.81г.

РАЗРАБОТАНА в/ч 14262
ГЛАВНЫЙ ИНЖЕНЕР в/ч 14262 К.ДОРОГОШКИН
ГЛАВНЫЙ СПЕЦИАЛИСТ в/ч 14262 В.ШАРГОРОДСКИЙ
ГЛАВНЫЙ ИНЖЕНЕР ПРОЕКТА В.ФИЛИППОВ

© ЦИТП Госстроя СССР

№№ п/п.	Обозначение	Наименование	№№ стр.
		Содержание.	
1.	Т-199.250.22.003.	Конструкция пропуска коммуникаций КПК-16	3-17
2.	Т-199.250.22.000.СБ.	Конструкция пропуска коммуникаций КПК-16 Сборочный чертеж	18÷20
3.	Т-199.250.22.001.	Закладная деталь	21

Обозначение чертежей в альбоме принято по шифру плана типового проектирования.
№ серии в обозначении чертежей условно не указывается.

Серия 3.005-5. Выпуск 2. Альбом 15.

Формат	Зона	Поз.	Обозначение	Наименование	Кол.	Примечание
				Документация		
11			Т-199.250.22.000.СБ	Сборочный чертеж		
				Переменные данные для исполнений:		
				Т-199.250.22.000		
				Детали		
11		1	Т-199.250.19.002	Ограничитель	1	
11		2	Т-199.250.21.001	Патрубок	1	
11		3	Т-199.250.22.001	Закладная деталь	1	
БЧ		4	Т-199.250.22.002	Патрубок		
				Труба 20 ГОСТ 3262-75*		
				$L = 294 \pm \frac{IT14}{2}$	1	0,5 кг
				Стандартные изделия		
		5		Сальник трубный		
				СКПТ-16 ГОСТ 4860.2-76*	2	
				Т-199.250.22.000-01		
			Для сборочных единиц	от Т-199.250.22.000-01		
			до Т-199.250.22.000-03	детали Т-199.250.19.002,		
			Т-199.250.22.001 и стандартные изделия			
			то же, как для Т-199.250.22.000.			

Инв. № подл. | Подп. и дата | Взам. инв. № | Инв. № дубл. | Подп. и дата

Изм.	Лист	№ докум.	Подп.	Дата
Разраб.		Назуренко		3.11.81
Пров.		Большакова		16.11.81
Н. контр.		Коптыков		23.11.81
Утв.		Савельев		30.11.81

Т-199.250.22.000

Конструкция пропуска коммуникаций КПК-16

Лит.	Лист	Листов
	1	4

8/4 14262

Копировал-Халанская 17359-16 4 Формат А3

Формат	Зона	Поз.	Обозначение	Наименование	Кол.	Примечание
				Детали		
А1		2	Т-199.250.21.001-01	Патрубок	1	
Б.У.		4	Т-199.250.22.002-01	Патрубок		
				Труба 20 ГОСТ 3262-75*		
				$L = 344 \pm \frac{IT14}{2}$	1	0,6 кг
				Т-199.250.22.000-02		
				Детали		
А1		2	Т-199.250.21.001-02	Патрубок	1	
Б.У.		4	Т-199.250.22.002-02	Патрубок		
				Труба 20 ГОСТ 3262-75*		
				$L = 394 \pm \frac{IT14}{2}$	1	0,7 кг
				Т-199.250.22.000-03		
				Детали		
А1		2	Т-199.250.21001-03	Патрубок	1	
Б.У.		4	Т-199.250.22.002-03	Патрубок		
				Труба 20 ГОСТ 3262-75*		
				$L = 494 \pm \frac{IT14}{2}$	1	0,8 кг
			Переменные данные для исполнений:			
				Т-199.250.22.000-04		
				Детали		

Копировал- Халанская 17339 16 5 Формат А4

Формат	Зона	Поз.	Обозначение	Наименование	Кол.	Примечание
11		1	Т-199.250.19.002-04	Ограничитель	1	
11		2	Т-199.250.21.001-04	Патрубок	1	
11		3	Т-199.250.22.001-04	Закладная деталь	1	
Б.Ч.		4	Т-199.250.22.002-04	Патрубок		
				Труба 25 ГОСТ 3262-75*		
				$L = 294 \pm \frac{IT14}{2}$	1	0,7кг
				Стандартные изделия		
		5		Сальник трубный		
				СКПТ-20 ГОСТ 4860.2-76*	2	
				Т-199.250.22.000-05		
			Для сборочных единиц	от Т-199.250.22.000-05		
			до Т-199.250.22.000-07	детали		
			Т-199.250.19.002-04,	Т-199.250.22.001-04		
			и стандартные изделия	то же,		
			как для Т-199.250.22.000-04			
				Детали.		
11		2	Т-199.250.21.001-05	Патрубок	1	
Б.Ч.		4	Т-199.250.22.002-05	Патрубок		
				Труба 25 ГОСТ 3262-75*		
				$L = 344 \pm \frac{IT14}{2}$	1	0,8кг
				Т-199.250.22.000-06		
				Детали.		

Серия 03.005-15. Выпуск 2. Альбом 15.

Инв. № подл. | Подп. и дата | Взам. инв. № | Инв. № дубл. | Подп. и дата

Изм	Лист	№ докум.	Подп.	Дата	Т-199.250.22.000.	Лист 3

Копировал - Халанская 17359-16 Формат 118

Формат	Зона	Поз.	Обозначение	Наименование	Кол.	Примечание
11		2	Т-199.250.21.001-06	Патрубок	1	
Б4		4	Т-199.250.22.002-06	Патрубок		
				Труба 25 ГОСТ 3262-75*		
				$L = 394 \pm \frac{IT14}{2}$	1	0,9кг
				Т-199.250.22.000-07		
				Детали.		
11		2	Т-199.250.21.001-07	Патрубок	1	
Б4		4	Т-199.250.22.002-07	Патрубок		
				Труба 25 ГОСТ 3262-75*		
				$L = 494 \pm \frac{IT14}{2}$	1	1,2кг
			Переменные данные	для исполнений:		
				Т-199.250.22.000-08		
				Детали.		
11		1	Т-199.250.19.002-08	Ограничитель	1	
11		2	Т-199.250.21.001-08	Патрубок	1	
11		3	Т-199.250.22.001-08	Закладная деталь	1	
Б4		4	Т-199.250.22.002-08	Патрубок		
				Труба 25 ГОСТ 3262-75*		
				$L = 294 \pm \frac{IT14}{2}$	1	0,9кг
				Стандартные изделия		
		5		Сальник трубный		
				СКПТ-27 ГОСТ 4860.2-76*	2	

Серия 03005-5. Выпуск 2. Альбом 15.

Формат	Зона	Поз.	Обозначение	Наименование	Кол.	Примечание
				Т-199.250.22.000-09		
			Для сборочных единиц	от Т-199.250.22.000-09		
			до Т-199.250.22.000-11	детали		
			Т-199.250.19.002-08	Т-199.250.22.001-08		
			и стандартные изделия	то же, как		
			для Т-199.250.22.000-08.			
				Детали.		
11		2	Т-199.250.21.001-09	Патрубок	1	
Б.Ч.		4	Т-199.250.22.002-09	Патрубок		
				Труба 25 ГОСТ 3262-75*		
				$L = 344 \pm \frac{IT14}{2}$	1	1,1 кг
				Т-199.250.22.000-10		
				Детали.		
11		2	Т-199.250.21.001-10	Патрубок	1	
Б.Ч.		4	Т-199.250.22.002-10	Патрубок		
				Труба 25 ГОСТ 3262-75*		
				$L = 394 \pm \frac{IT14}{2}$	1	1,2 кг
				Т-199.250.22.000-11		
				Детали.		
11		2	Т-199.250.21.001-11	Патрубок	1	
Б.Ч.		4	Т-199.250.22.002-11	Патрубок		

Инв. № подл. | Подп. и дата | Взам. инв. № | Инв. № дубл. | Подп. и дата

Копировал - Халанская 17359 18 8 ... от 11.

Формат	Зона	Поз.	Обозначение	Наименование	Кол.	Примечание
				Труба 25 ГОСТ 3262-75*		
				$L = 494 \pm \frac{IT14}{2}$	1	1,5 кг
			Переменные данные	для исполнений:		
				Т-199.250.22.000-12		
				Детали.		
11		1	Т-199.250.19.002-12	Ограничитель	1	
11		2	Т-199.250.21.001-12	Патрубок	1	
11		3	Т-199.250.22.001-12	Закладная деталь	1	
Б.У.		4	Т-199.250.22.002-12	Патрубок		
				Труба 32 ГОСТ 3262-75*		
				$L = 294 \pm \frac{IT14}{2}$	1	0,9 кг
				Стандартные изделия		
		5		Сальник трубный		
				СКПТ-32 ГОСТ 4860.2-76*	2	
				Т-199.250.22.000-13		
			Для сборочных единиц	от Т-199.250.22.000-	13	
			до Т-199.250.22.000-15	детали		
			Т-199.250.19.002-12,	Т-199.250.22.001-12	и	
			стандартные изделия то же, как для			
			Т-199.250.22.000-12			
				Детали.		
11		2	Т-199.250.21.001-13	Патрубок	1	

					Т-199.250.22.000.	Лист 6
		Нерокум.	Подп.	Дата		

Копировал Халанская 17359 18 9 Формат 11в

Формат	Зона	Поз.	Обозначение	Наименование	Кол.	Примечание
Б4		4	Т-199.250.22.002-13	Патрубок		
				Труба 32 ГОСТ 3262-75*	1	
				$L = 344 \pm \frac{\Sigma T 14}{2}$		
					1	1,1 кг
				Т-199.250.22.000-14		
				Детали		
11		2	Т-199.250.21.001-14	Патрубок	1	
Б4		4	Т-199.250.22.002-14	Патрубок		
				Труба 32 ГОСТ 3262-75*		
				$L = 394 \pm \frac{\Sigma T 14}{2}$	1	1,2 кг
				Т-199.250.22.000-15		
				Детали		
11		2	Т-199.250.21.001-15	Патрубок	1	
Б4		4	Т-199.250.22.002-15	Патрубок		
				Труба 32 ГОСТ 3262-75*		
				$L = 494 \pm \frac{\Sigma T 14}{2}$	1	1,5 кг
				Переменные данные для исполнений:		
				Т-199.250.22.000-16		
				Детали		
11		1	Т-199.250.19.002-16	Ограничитель	1	
11		2	Т-199.250.21.001-16	Патрубок	1	
11		3	Т-199.250.22.001-16	Закладная деталь	1	
Б4		4	Т-199.250.22.002-16	Патрубок		

Серия 03.005-5, Выпуск 2. Альбом 15

Инв. № подл. | Подп. и дата | Взам. инв. № | Инв. № дубл. | Подп. и дата

Изм. | Кол. | № докум. | Подп. | Дата

Т-199.250.22.000

Лист 7

Копировал Халанская 17359 15

Формат	Зона	Поз	Обозначение	Наименование	Кол.	Примечание
				Труба 50 гп ст 3262-75*		
				$L = 294 \pm \frac{IT14}{2}$	1	1,4кг
				Стандартные изделия		
		5		Сальник трубный		
				СКПТ-42 гост 4860 2-76*	2	
				Т-199.250.22.000-17		
			Для сборочных единиц	от Т-199.250.22.000-	17	
			по Т-199.250.22.000-19	детали		
			Т-199.250.19.002-16,	Т-199.250.22.001-16 и		
			стандартные изделия	то же, как для		
			Т-199.250.22.000-16.			
				Детали		
11		2	Т-199.250.21.001-17	Патрубок	1	
6,4		4	Т-199.250.22.002-17	Патрубок		
				Труба 50 гост 3262-75*		
				$L = 344 \pm \frac{IT14}{2}$	1	1,7кг
				Т-199.250.22.000-18		
				Детали		
11		2	Т-199.250.21.001-18	Патрубок	1	
6,4		4	Т-199.250.22.002-18	Патрубок		
				Труба 50 гост 3262-75*		
				$L = 394 \pm \frac{IT14}{2}$	1	1,9кг

Изм. | Кол.уч. | № докум. | Подп. | Дата

Т-199.250.22.000

Лист 8

Копировал: Халанская 17359 16 11 Формат А4

Серия 03.005-5 выпуск 2. Альбом 15.

Формат	Зона	Поз.	Обозначение	Наименование	Кол.	Примечание
				Т-199.250.22.000-19		
				Детали.		
11		2	Т-199.250.21.001-19	Патрубок	1	
Б.Ч		4	Т-199.250.22.002-19	Патрубок		
				Труба 50 ГОСТ 3262-75*		
				$L = 494 \pm \frac{IT14}{2}$	1	2,4 кг
			Переменные данные	для исполнений:		
				Т-199.250.22.000-20		
				Детали.		
11		1	Т-199.250.19.002-20	Ограничитель	1	
11		2	Т-199.250.21.001-20	Патрубок	1	
11		3	Т-199.250.22.001-20	Закладная деталь	1	
Б.Ч		4	Т-199.250.22.002-20	Патрубок		
				Труба 50 ГОСТ 3262-75*		
				$L = 294 \pm \frac{IT14}{2}$	1	1,4 кг
				Стандартные изделия		
		5		Сальник трубный		
				СКПТ-18 ГОСТ 4860.2-76*	2	
				Т-199.250.22.000-21		
			Для сборочных единиц по Т-199.250.22.000-23	см. Т-199.250.22.000-21 детали		

Инв.№ подл. | Подп. и дата | Взам. инв.№ | Инв.№ дубл. | Подп. и дата

Изм.	Лист	№ докум.	Подп.	Дата	Т-199 250 22.000	Лист 9

Копировал-Холанская 17359 16 12 Формат 118

Формат	Зона	Поз	Обозначение	Наименование	Кол	Примечание
			Т-199.250.19.002-20, Т-199.250.22.001-20		4	
			стандартные изделия то же, как для Т-199.250.22.000-20			
				Детали		
11		2	Т-199.250.21.001-21	Патрубок	1	
5.4		4	Т-199.250.22.002-21	Патрубок		
				Труба 50 ГОСТ 3262-75*		
				$L = 344 \pm \frac{IT14}{2}$	1	1,7 кг
				Т-199.250.22.000-22		
				Детали		
11		2	Т-199.250.21.001-22	Патрубок	1	
5.4		4	Т-199.250.22.002-22	Патрубок		
				Труба 50 ГОСТ 3262-75*		
				$L = 394 \pm \frac{IT14}{2}$	1	1,9 кг
				Т-199.250.22.000-23		
				Детали		
			Т-199.250.21.001-23	Патрубок	1	
			Т-199.250.22.002-23	Патрубок		
				Труба 50 ГОСТ 3262-75*		
				$L = 494 \pm \frac{IT14}{2}$	1	2,4 кг

Формат	Зона	Поз.	Обозначение	Наименование	Кол.	Примечание
				Переменные данные для исполнений:		
				Т-199.250.22.000-24		
				Детали		
11		1	Т-199.250.19.002-24	Ограничитель	1	
11		2	Т-199.250.21.001-24	Патрубок	1	
11		3	Т-199.250.22.001-24	Закладная деталь	1	
Б4		4	Т-199.250.22.002-24	Патрубок		
				Труба 70 гост 3262-75* $L = 294 \pm \frac{IT14}{2}$	1	2,1 кг
				Стандартные изделия		
		5		Сальник трубный СКПТ-60 гост 4860-2-76*	2	
				Т-199.250.22.000-25		
				Для сборочных единиц от Т-199.250.22.000-25 до Т-199.250.22.000-27 детали Т-199.250.19.002-24, Т-199.250.22.001-24 и стандартные изделия то же, как для Т-199.250.22.000-24		
				Детали		
11		2	Т-199.250.21.001-25	Патрубок	1	

Инв. № подл. | Подп. и дата | Взам. инв. № | Инв. № дубл. | Подп. и дата

Серия 03.005-5. Выпуск 2. Альбом 15

Изм. | Лист | № докум. | Подп. | Дата

Т-199.250.22.000.

Лист 11

Копировал-Халанская 17359 16 14 Формат А4

Формат	Зона	Поз	Обозначение	Наименование	Кол.	Примечание
Б.Ч.		4	Т-199.250.22.002-25	Патрубок		
				Труба 70 ГОСТ 3262-75*		
				$L-344\pm\frac{IT14}{2}$	1	2.4кг
				Т-199.250.22.000-26		
				Детали.		
11		2	Т-199.250.21.001-26	Патрубок	1	
Б.Ч.		4	Т-199.250.22.002-26	Патрубок		
				Труба 70 ГОСТ 3262-75*		
				$L=394\pm\frac{IT14}{2}$	1	2.8кг
				Т-199.250.22.000-27		
				Детали.		
11		2	Т-199.250.21.001-27	Патрубок	1	
Б.Ч.		4	Т-199.250.22.002-27	Патрубок		
				Труба 70 ГОСТ 3262-75*		
				$L=494\pm\frac{IT14}{2}$	1	3.5кг
			Переменные данные	для исполнений:		
				Т-199.250.22.000-28		
				Детали.		
11		1	Т-199.250.19.002-28	Ограничитель	1	
11		2	Т-199.250.21.001-28	Патрубок	1	
11		3	Т-199.250.22.001-28	Закладная деталь	1	
Б.Ч.		4	Т-199.250.22.002-28	Патрубок		

Копировал- Халанская 17359-16 15Формат 118

Серия 03.005-5 Выпуск 2 Альбом 15

Формат	Зона	Поз.	Обозначение	Наименование	Кол.	Примечание
				Труба 80 ГОСТ 3262-75*		
				$L = 294 \pm \frac{IT14}{2}$	1	2,5 кг
				Стандартные изделия		
		5		Сальник трубный		
				СКПТ-76 ГОСТ 4860.2-76*	2	
				Т-199.250.22.000-29		
			Для сборочных единиц	от Т-199.250.22.000-29		
			до Т-199.250.22.000-31	детали		
			Т-199.250.19.002-28,	Т-199.250.22.001-28		
			и стандартные изделия	то же, как		
			для Т-199.250.22.000-28.			
				Детали		
11		2	Т-199.250.21.001-29	Патрубок	1	
6.4		4	Т-199.250.22.002-29	Патрубок		
				Труба 80 ГОСТ 3262-75*		
				$L = 344 \pm \frac{IT14}{2}$	1	2,9 кг
				Т-199.250.22.000-30		
				Детали		
11		2	Т-199.250.21.001-30	Патрубок	1	
6.4		4	Т-199.250.22.002-30	Патрубок		
				Труба 80 ГОСТ 3262-75*		
				$L = 394 \pm \frac{IT14}{2}$	1	3,3 кг

Инв. № подл. | Подп. и дата | Взам. инв. № | Инв. № дубл. | Подп. и дата

Изм.	Лист	№ докум.	Подп.	Дата	Т-199.250.20.000	Лист 13

Копировал-Халанская 17359-16 16

Формат	Зона	Поз.	Обозначение	Наименование	Кол.	Примечание
				Т-199.250.22.000-31		
				Детали.		
11		2	Т-199.250.21.001-31	Патрубок	1	
Б.Ч.		4	Т-199.250.22.002-31	Патрубок		
				Труба 80 ГОСТ 3262-75*		
				$L = 494 \pm \frac{IT14}{2}$	1	4,1кг
			Переменные данные	для исполнений:		
				Т-199.250.22.000-32		
				Детали.		
11		1	Т-199.250.19.002-32	Ограничитель	1	
11		2	Т-199.250.21.001-32	Патрубок	1	
11		3	Т-199.250.22.001-32	Закладная деталь	1	
Б.Ч.		4	Т-199.250.22.002-32	Патрубок		
				Труба 90 ГОСТ 3262-75*		
				$L = 294 \pm \frac{IT14}{2}$	1	2,8кг
				Стандартные изделия		
		5		Сальник трубный		
				СКПТ-90 ГОСТ 4860.2-76*	2	
				Т-199.250.22.000-33		
			Для сборочных единиц	от Т-199.250.22.000-33		
			до Т-199.250.22.000-35	детали		

					Т-199.250.22.000.	Лист 14
		№ докум.	Подп.	Дата		

Копировал: Халанская 17359 16 17 Формат 11В

Формат	Зона	Поз.	Обозначение	Наименование	Кол.	Примечание
			Т-199.250.19.002-32 и стандартные изделия то же, как для Т-199.250.22.000-32.	Т-199.250.22.001-32		
				Детали		
11		2	Т-199.250.21.001-33	Патрубок	1	
64		4	Т-199.250.22.002-33	Патрубок		
				Труба 90 ГОСТ 3262-75* $L = 344 \pm \frac{IT14}{2}$	1	3,3 кг
				Т-199.250.22.001-34		
				Детали		
11		2	Т-199.250.21.001-34	Патрубок	1	
64		4	Т-199.250.22.002-34	Патрубок		
				Труба 90 ГОСТ 3262-75* $L = 394 \pm \frac{IT14}{2}$	1	
				Т-199.250.22.000-35		
				Детали		
11		2	Т-199.250.21.001-35	Патрубок	1	
64		4	Т-199.250.22.002-35	Патрубок		
				Труба 90 ГОСТ 3262-75* $L = 494 \pm \frac{IT14}{2}$	1	4,7 кг

Инв. № подл. | Подп. и дата | Взам. инв. № | Инв. № дубл. | Подп. и дата

Копировал: Халанская 17359 16

Т-199.250.22.000 СБ

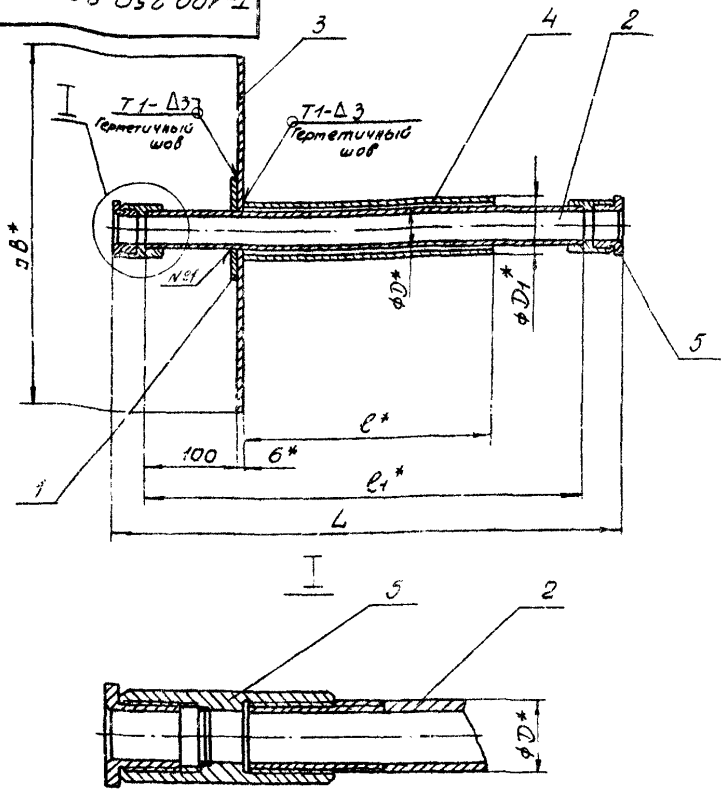

1. Сварные швы по ГОСТ 5264-80.
2. * Размеры для справок.
3. Предельные отклонения размеров $\pm \frac{IT14}{2}$

Изм.	Лист	№ докум.	Подп.	Дата
Разраб.	Мазуренко			9.11.81
Пров.	Большакова			16.01.82
Т. контр.	Мартынов			23.11.81
Н. контр.	Мкртумов			23.11.81
	Савельев			24.11.81

Т-199.250.22.000 СБ

Конструкция пропуска коммуникаций КПК-16. Сборочный чертеж.

Лит.	Масса	Масштаб
	см табл.	—
Лист 1	Листов 3	

В/4 14262

Копировал-Халанская 17359 16 19 Формат А1

Обозначение	Размеры, мм.						Масса
	D	D_1	e	e_1	L	B	кг
Т-199.250.22.000	17,0	26,8	294	500	580	430	10,5
-01	17,0	26,8	344	550	630	430	10,6
-02	17,0	26,8	394	600	680	430	10,8
-03	17,0	26,8	494	700	780	430	11,0
-04	21,3	33,5	294	500	590	430	10,9
-05	21,3	33,5	344	550	640	430	11,1
-06	21,3	33,5	394	600	690	430	11,3
-07	21,3	33,5	494	700	790	430	11,7
-08	26,8	33,5	294	500	600	430	11,6
-09	26,8	33,5	344	550	650	430	11,9
-10	26,8	33,5	394	600	700	430	12,1
-11	26,8	33,5	494	700	800	430	12,6
-12	33,5	42,3	294	500	600	440	12,5
-13	33,5	42,3	344	550	650	440	12,8
-14	33,5	42,3	394	600	700	440	13,0
-15	33,5	42,3	494	700	800	440	13,6
-16	42,3	60,0	294	500	620	460	14,9
-17	42,3	60,0	344	550	670	460	15,3
-18	42,3	60,0	394	600	720	460	15,7
-19	42,3	60,0	494	700	820	460	16,5

Серия 03.005-5 Выпуск 2. Альбом 15

Инв. № подл. | Подп. и дата | Взам. инв. № | Инв. № дубл. | Подп. и дата

Копировал. Халанская 11359-16 20 Формат А4

Продолжение

Обозначение	Размеры, мм.						Масса
	D	D_1	ℓ	ℓ_1	L	B	Кг
-20	48,0	60,0	294	500	620	460	15,5
-21	48,0	60,0	344	550	670	460	16,0
-22	48,0	60,0	394	600	720	460	16,4
-23	48,0	60,0	494	700	820	460	17,3
-24	60,0	75,5	294	500	630	470	18,1
-25	60,0	75,5	344	550	680	470	18,7
-26	60,0	75,5	394	600	730	470	19,3
-27	60,0	75,5	494	700	830	470	20,5
-28	75,5	88,5	294	500	640	490	21,5
-29	75,5	88,5	344	550	690	490	22,3
-30	75,5	88,5	394	600	740	490	23
-31	75,5	88,5	494	700	840	490	24,5
-32	88,5	101,3	294	500	645	500	23,7
-33	88,5	101,3	344	550	695	500	24,6
-34	88,5	101,3	394	600	745	500	25,5
-35	88,5	101,3	494	700	845	500	27,2

Копировал. Халанская 17339 16 21 Формат А4

Т-199.250.22.001

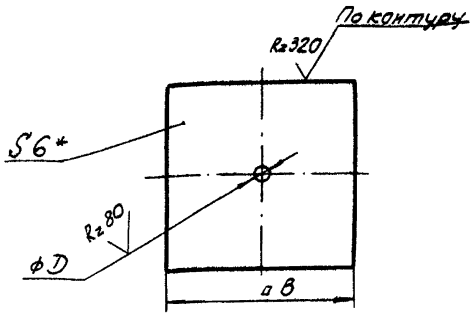

Обозначение	Размеры, мм		Масса
	D	в	кг
Т-199.250.22.001	19	430	8,7
-04	23	430	8,7
-08	28	430	8,7
-12	35	440	9,1
-16	44	460	9,9
-20	50	460	9,9
-24	62	470	10,3
-28	77	490	11,1
-32	90	500	11,5

1. *Размер для справок.
2. Предельные отклонения размеров: отверстий - по H14, валов - по h14.

Серия 03.005-5, Выпуск 2. Альбом 15

Инв. № подл. | Подп. и дата | Взам. инв. № | Инв. № дубл. | Подп. и дата

Изм.	Лист	№ докум.	Подп.	Дата
Разраб.	Мазуренко			9.181
Пров.	Большакова			160181
Т. контр.	Мартынов			23.181
Н. контр.	Мартынов			23.181
Утв.	Савельев			27.1.81

Т-199.250.22.001

Закладная деталь.

Лит.	Масса	Масштаб
	см. табл.	—
Лист	Листов: 1	

Лист 6-ПН-6, ГОСТ 19903-74*
Вст3сп ГОСТ 14637-79

В/4 14262

Копировал - Халанская 17359 16 (А2) Формат 11В

gost.e-ecolog.ru