ТИПОВАЯ ДОКУМЕНТАЦИЯ НА СТРОИТЕЛЬНЫЕ СИСТЕМЫ И ИЗДЕЛИЯ ЗДАНИЙ И СООРУЖЕНИЙ

СЕРИЯ 03.005-5
КОНСТРУКЦИИ ВВОДА И ПРОПУСКА КОММУНИКАЦИЙ В УБЕЖИЩАХ ГРАЖДАНСКОЙ ОБОРОНЫ

ВЫПУСК 2
КОНСТРУКЦИИ ВВОДА И ПРОПУСКА КОММУНИКАЦИЙ

АЛЬБОМ 14
КОНСТРУКЦИЯ ПРОПУСКА КОММУНИКАЦИЙ КПК-15

РАБОЧИЕ ЧЕРТЕЖИ

17359-15

ЦЕНА 0-80

gost.e-ecolog.ru

ЦЕНТРАЛЬНЫЙ ИНСТИТУТ ТИПОВОГО ПРОЕКТИРОВАНИЯ
ГОССТРОЯ СССР

Москва, А-445, Смольная ул., 22

Сдано в печать 1988г.

Заказ № 12086 Тираж 430 экз.

ТИПОВАЯ ДОКУМЕНТАЦИЯ НА СТРОИТЕЛЬНЫЕ СИСТЕМЫ И ИЗДЕЛИЯ ЗДАНИЙ И СООРУЖЕНИЙ

СЕРИЯ 03.005-5

КОНСТРУКЦИИ ВВОДА И ПРОПУСКА КОММУНИКАЦИЙ В УБЕЖИЩАХ ГРАЖДАНСКОЙ ОБОРОНЫ

ВЫПУСК 2

КОНСТРУКЦИИ ВВОДА И ПРОПУСКА КОММУНИКАЦИЙ

АЛЬБОМ 14

КОНСТРУКЦИЯ ПРОПУСКА КОММУНИКАЦИЙ КПК- 15

РАБОЧИЕ ЧЕРТЕЖИ

УТВЕРЖДЕНА штабом ГО СССР
письмо от 16 февраля 1981 г. № 235/11/487
ВВЕДЕНА В ДЕЙСТВИЕ войсковой
частью №14262 приказом №14 от 21.05.1981 г.
С 25.05.81 г.

Разработана в/ч 14262
Главный инженер в/ч 14262 К. Дорогушкин
Главный специалист в/ч 14262 В. Шаргородский
Главный инженер проекта В. Филиппов

© ЦИТП Госстроя СССР, 1988

N п/п	Обозначение	Наименование	N N стр.
		Содержание.	
1	Т-199.250.21.000	Конструкция пропуска коммуникаций КПК-15	3÷13
2	Т-199.250.21.000.СБ	Конструкция пропуска коммуникаций КПК-15. Сборочный чертеж.	14÷16
3.	Т-199.250.21.001	Патрубок	17÷19

Обозначение чертежей в альбоме принято по шифру плана типового проектирования.
№ серии в обозначении чертежей не указывается.

Серия 03.005-5. Выпуск 2. Альбом 14.

Инв. № подл. | Подп. и дата | Взам. инв. № | Инв. № дубл. | Подп. и дата

Копировал- Халатская 17.55 Формат 6

Серия 03.005-5. Выпуск 2. Альбом 14.

Формат	Зона	Поз.	Обозначение	Наименование	Кол.	Примечание
				Документация		
11			Т-199.250.21.000. СБ	Сборочный чертеж		
			Переменные данные	для исполнений:		
				Т-199.250.21.000.		
				Детали.		
11		1	Т-199.250.19.002	Ограничитель	1	
11		2	Т-199.250.19.003.	Пластина	1	
11		3	Т-199.250.21.001	Патрубок	1	
				Стандартные изделия		
		4		Сальник трубный		
				СКПТ-16 ГОСТ 4860.2-76*	2	
				Т-199.250.21.000-01		
			Для сборочных единиц от Т-199.250.21.000-01			
			до Т-199.250.21.000-03	детали Т-199.250.19.002,		
			Т-199.250.19.003 и стандартные изделия			
			то же, как для	Т-199.250.21.000		
				Детали.		
11		3	Т-199.250.21.001-01	Патрубок	1	

Подп. и дата | Инв. № дубл. | Взам. инв. № | Подп. и дата | Инв. № подл.

Изм	Лист	№ докум	Подп.	Дата
Разраб.		Яшухина	Яшух	9.1.81
Пров.		Большакова	[illegible]	16.01.81
Н. контр.		Мартынов	[illegible]	23.1.81
Утв.		Савельев	[illegible]	27.1.81

Т-199.250.21.000.

Конструкция пропуска коммуникаций КПК-15

Лит.	Лист	Листов
	1	11

В/Ч 14262

Копировал-Халанская 1735.9-15.4 Формат 118

Формат	Зона	Поз.	Обозначение	Наименование	Кол.	Примечание
				Т-199.250.21.000-02		
				Детали.		
11		3	Т-199.250.21.001-02	Патрубок	1	
				Т-199.250.21.000-03		
				Детали.		
11		3	Т-199.250.21.001-03	Патрубок	1	
			Переменные данные	для исполнений:		
				Т-199.250.21.000-04		
				Детали.		
11		1	Т-199.250.19.002-04	Ограничитель	1	
11		2	Т-199.250.19.003-04	Пластина	1	
11		3	Т-199.250.21.001-04	Патрубок	1	
				Стандартные изделия		
		4		Сальник трубный СКПТ-20 ГОСТ 4860.2-76*	2	
				Т-199.250.21.000-05		
			Для сборочных единиц	от Т-199.250.21.000-05		
			до Т-199.250.21.000-07	детали Т-199.250.19.002-04,		
			Т-199.250.19.003-04	и стандартные изделия		

Формат	Зона	Поз.	Обозначение	Наименование	Кол.	Примечание
			то же, как для Т-199.250.21.000-04.			
				Детали.		
11		3	Т-199.250.21.001-05	Патрубок	1	
				Т-199.250.21.000-06		
				Детали.		
11		3	Т-199.250.21.001-06	Патрубок	1	
				Т-199.250.21.000-07		
				Детали.		
11		3	Т-199.250.21.001-07	Патрубок	1	
			Переменные данные	для исполнений:		
				Т-199.250.21.000-08		
				Детали.		
11		1	Т-199.250.19.002-08	Ограничитель	1	
11		2	Т-199.250.19.003-08	Пластина	1	
11		3	Т-199.250.21.001-08	Патрубок	1	
				Стандартные изделия		
		4		Сальник трубный СКПТ-27 ГОСТ 4860.2-76*	2	

Серия 1.005-5, выпуск 2. Альбом 14.

Инв. № подл. | Подп. и дата | Взам. инв. № | Инв. № дубл. | Подп. и дата

Изм.	Лист	№ докум.	Подп.	Дата	Т-199.250.21.000	Лист 3

Копировал - Халанская 17359-15

Формат А4

Формат	Зона	Поз.	Обозначение	Наименование	Кол.	Примечание
				Т-199.250.21.000-09		
			Для сборочных единиц	от Т-199.250.21.000-09		
			до Т-199.250.21.000-11	детали Т-199.250.19.002-08,		
			Т-199.250.19.003-08 и	стандартные изделия		
			то же, как для Т-199.	250. 21.000-08.		
				Детали.		
11		3	Т-199.250.21.001-09	Патрубок	1	
				Т-199.250.21.000-10		
				Детали.		
11		3	Т-199.250.21.001-10	Патрубок	1	
				Т-199.250.21.000-11		
				Детали		
11		3	Т-199.250.21.001-11	Патрубок	1	
			Переменные данные	для исполнений:		
				Т-199.250.21.000-12		
				Детали		
11		1	Т-199.250.19.002-12	Ограничитель	1	
11		2	Т-199.250.19.003-12	Пластина	1	
11		3	Т-199.250.21.001-12	Патрубок	1	

Инв. № подл. | Подп. и дата | Взам. инв. № | Инв. № дубл. | Подп. и дата

Изм. | Лист | № докум. | Подп. | Дата

Т-199 250 21 000

Копировал: Холанская 17359 15 Формат А4

Формат	Зона	Поз.	Обозначение	Наименование	Кол.	Примечание
				Стандартные изделия		
		4		Сальник трубный СКПТ-33 ГОСТ 4860.2-76*	2	
				Т-199.250.21.000-13		
			Для сборочных единиц от Т-199.250.21.000-13 до Т-199.250.21.000-15 детали Т-199.250.19.002-12, Т-199.250.19.003-12 и стандартные изделия то же, как для	Т-199.250.21.000-12.		
				Детали.		
11		3	Т-199.250.21.001-13	Патрубок	1	
				Т-199.250.21.000-14		
				Детали.		
11		3	Т-199.250.21.001-14	Патрубок	1	
				Т-199.250.21.000-15		
				Детали.		
11		3	Т-199.250.21.001-15	Патрубок	1	

Инв. № подл. | Подп. и дата | Взам. инв. № | Инв. № дубл. | Подп. и дата

Копировал-Халанская 17359-15 8 Формат 11

Формат	Зона	Поз.	Обозначение	Наименование	Кол.	Примечание
			Переменные данные	для исполнений:		
				Т-199.250.21.000-16		
				Детали		
11		1	Т-199.250.19.002-16	Ограничитель	1	
11		2	Т-199.250.19.003-16	Пластина	1	
11		3	Т-199.250.21.001-16	Патрубок	1	
				Стандартные изделия		
		4		Сальник трубный		
				СКПТ-42 ГОСТ 4860.2-76*	2	
				Т-199.250.21.000-17		
			Для сборочных единиц от Т-199.250.21.000-17 до Т-199.250.21.000-19 Т-199.250.19.003-16 и то же, как для Т-	детали Т-199.250.19.002-16, стандартные изделия 199.250.21.000-16.		
				Детали.		
11		3	Т-199.250.21.001-17	Патрубок	1	
				Т-199.250.21.000-18		
				Детали		
11		3	Т-199.250.21.001-18	Патрубок	1	

Серия 4.903-5. Выпуск 2. Альбом 14.

Формат	Зона	Поз.	Обозначение	Наименование	Кол.	Примечание
				Т-199.250.21.000-19		
				Детали		
11		3	Т-199.250.21.001-19	Патрубок	1	
			Переменные данные	для исполнений		
				Т-199.250.21.000-20		
				Детали		
11		1	Т-199.250.19.002-20	Ограничитель	1	
11		2	Т-199.250.19.003-20	Пластина	1	
11		3	Т-199.250.21.001-20	Патрубок	1	
				Стандартные изделия		
		4		Сальник трубный		
				СКПТ-48 ГОСТ 4860.2-76*	2	
				Т-199.250.21.000-21		
			Для сборочных единиц	от Т-199.250.21.000-21		
			до Т-199.250.21.000-23	детали Т-199.250.19.002-20,		
			Т-199.250.19.003-20 и стандартные изделия			
			то же, как для Т-	199.250.21.000-20.		
				Детали		
11		3	Т-199.250.21.001-21	Патрубок	1	

Инв. № подл. | Подп. и дата | Взам. инв. № | Инв. № дубл. | Подп. и дата

Изм.	Лист	№ докум.	Подп.	Дата	Т-199.250.21.000	Лист 7

Формат	Зона	Поз.	Обозначение	Наименование	Кол.	Примечание
				Т-199.250.21.000-22		
				Детали.		
11		3	Т-199.250.21.001-22	Патрубок	1	
				Т-199.250.21.000-23		
				Детали.		
11		3	Т-199.250.21.001-23	Патрубок	1	
			Переменные данные	для исполнений:		
				Т-199.250.21.000-24		
				Детали		
11		1	Т-199.250.19.002-24	Ограничитель	1	
11		2	Т-199.250.19.003-24	Пластина	1	
11		3	Т-199.250.21.001-24	Патрубок	1	
				Стандартные изделия		
		4		Сальник трубный СКПТ-60 ГОСТ 4860.2-76*	2	
				Т-199.250.21.000-25		
			Для сборочных единиц по Т-199.250.21.000-27 Т-199.250.19.003-24	от Т-199.250.21.000-25 детали Т-199.250.19.002-24 и стандартные		

Изм. Лист № докум. Подп. Дата

Т-199.250.21.000

Лист 8

Формат	Зона	Поз.	Обозначение	Наименование	Кол.	Примечание
			изделия то же, как для	Т-199.250.21.000-24		
				Детали		
11		3	Т-199.250.21.001-25	Патрубок	1	
				Т-199.250.21.000-26		
				Детали.		
11		3	Т-199.250.21.001-26	Патрубок	1	
				Т-199.250.21.000-27		
				Детали.		
11		3	Т-199.250.21.001-27	Патрубок	1	
			Переменные данные	для исполнений:		
				Т-199.250.21.000-28		
				Детали		
11		1	Т-199.250.19.002-28	Ограничитель	1	
11		2	Т-199.250.19.003-28	Пластина	1	
11		3	Т-199.250.21.001-28	Патрубок	1	
				Стандартные изделия		
		4		Сальник трубный		
				СКПТ-76 ГОСТ 4880.2-76*	2	

Формат	Зона	Поз.	Обозначение	Наименование	Кол.	Примечание
				Т-199.250.21.000-29		
			Для сборочных единиц	от Т-199.250.21.000-29		
			до Т-199.250.21.000-31	детали Т-199.250.19002-28,		
			Т-199.250.19.003-28, и стандартные изделия			
			то же, как для Т-199.	250.21.000-28		
				Детали.		
11		3	Т-199.250.21.001-29	Патрубок	1	
				Т-199.250.21.000-30		
				Детали		
11		3	Т-199.250.21.001-30	Патрубок	1	
				Т-199.250.21.000-31		
				Детали.		
11		3	Т-199.250.21.001-31	Патрубок	1	
			Переменные данные	для исполнений		
				Т-199.250.21.000-32		
				Детали.		
11		1	Т-199.250.21.002-32	Ограничитель	1	
11		2	Т-199.250.21.003-32	Пластина	1	

Формат	Зона	Поз.	Обозначение	Наименование	Кол.	Примечание
11		3	Т-199.250.21.001-32	Патрубок	1	
				Стандартные изделия		
		4		Сальник трубный		
				СКПТ-90 ГОСТ 4860.2-76*	2	
				Т-199.250.21.000-33		
			Для сборочных единиц от Т-199.250.21.000-33 до Т-199.250.21.000-35 детали Т-199.250.19.002-32, Т-199.250.19.003-32 и стандартные изделия то же, как для Т-199.250.21.000-32			
				Детали		
11		3	Т-199.250.21.001-33	Патрубок	1	
				Т-199.250.21.000-34		
				Детали		
11		3	Т-199.250.21.001-34	Патрубок	1	
				Т-199.250.21.000-35		
				Детали		
11		3	Т-199.250.21.001-35	Патрубок	1	

Т-199.250.21.000.СБ.

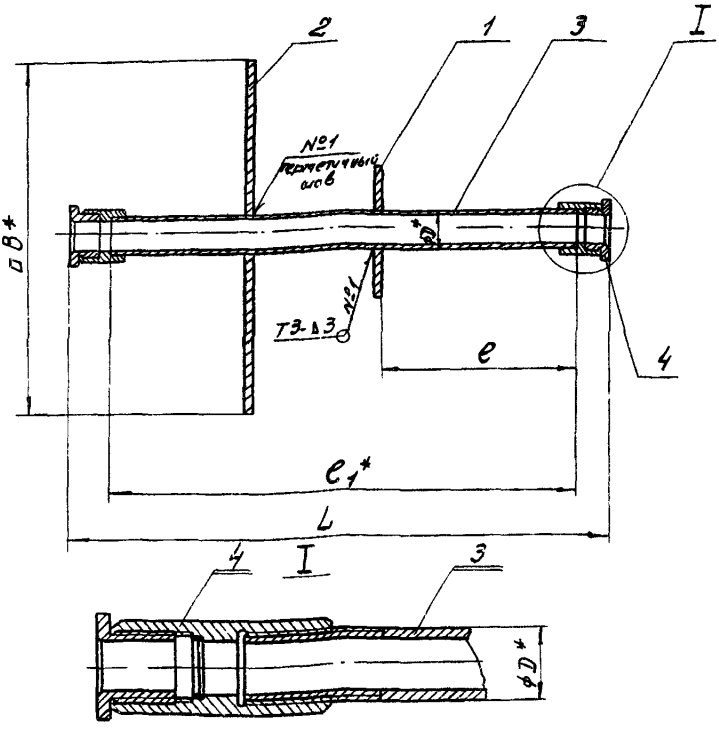

1. Сварные швы по ГОСТ 5264-80.
2. * Размеры для справок.
3. Предельные отклонения размеров $\pm \frac{IT14}{2}$.

					Т-199.250.21.000.СБ.			
Изм.	Лист	№ докум.	Подп.	Дата	Конструкция пропуска коммуникаций КПК-15 Сборочный чертеж.	Лит.	Масса	Масштаб
Разраб.		Яшухина		9.1.81			см. табл.	—
Пров		Большакова		16.01.81				
Т. контр.		Мартынов		23.1.81		Лист 1	Листов 3	
Н. контр.		Мартынов		23.1.81				
Утв.		Савельев		27.1.81		В/Ч 14262		

Копировал Халанская 17359-15 15 Формат 118

Обозначение	Размеры, мм					Масса
	D	e	e1	L	B	кг
Т-199.250.21.000	17,0	250	500	580	420	9,6
-01	17,0	275	550	630	420	9,6
-02	17,0	300	600	680	420	9,7
-03	17,0	350	700	780	420	9,8
-04	21,3	250	500	590	420	9,8
-05	21,3	275	550	640	420	9,9
-06	21,3	300	600	690	420	10,0
-07	21,3	350	700	790	420	10,1
-08	26,8	250	500	600	430	10,7
-09	26,8	275	550	650	430	10,8
-10	26,8	300	600	700	430	10,9
-11	26,8	350	700	800	430	11,1
-12	33,5	250	500	600	430	11,2
-13	33,5	275	550	650	430	11,3
-14	33,5	300	600	700	430	11,4
-15	33,5	350	700	800	430	11,7
-16	42,3	250	500	620	440	12,7
-17	42,3	275	550	670	440	12,8
-18	42,3	300	600	720	440	13,0
-19	42,3	350	700	820	440	13,3

Серия 03.005-5 Выпуск 2. Альбом 11.

Инв.№ подл. | Подп. и дата | Взам. инв.№ | Инв.№ дубл. | Подп. и дата

Продолжение

Обозначение	Размеры, мм.					Масса
	D	e	e_1	L	B	кг
-20	48	250	500	620	450	13,7
-21	48	275	550	670	450	13,9
-22	48	300	600	720	450	14,1
-23	48	350	700	820	450	14,5
-24	60	250	500	630	460	15,5
-25	60	275	550	680	460	15,8
-26	60	300	600	730	460	16,0
-27	60	350	700	830	460	16,5
-28	75,5	250	500	640	480	18,5
-29	75,5	275	550	690	480	18,9
-30	75,5	300	600	740	480	19,2
-31	75,5	350	700	840	480	19,9
-32	88,5	250	500	645	490	20,4
-33	88,5	275	550	695	490	20,8
-34	88,5	300	600	745	490	21,2
-35	88,5	350	700	845	490	22

Т-199.250.21.001

Rz 80

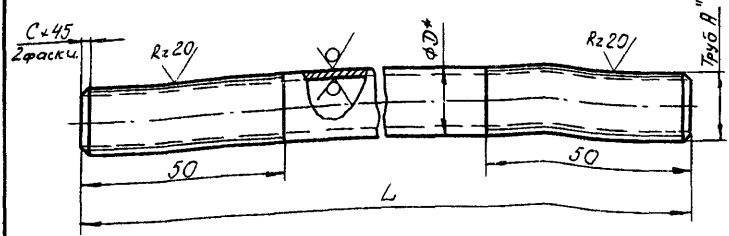

1. *Размер для справок.
2. Предельные отклонения размеров:
валов - h 14, прочих ± IT14/2.

Серия 3.005-5. Выпуск 2. Альбом 14.

Изм.	Лист	№ докум.	Подп.	Дата
Разраб.		Ямухина		9.11
Пров.		Большакова		16.01
Т. контр.		Мартынов		23.11
Н. контр.		Мартынов		23.11
Утв.		Сабельсев		27.11

Т-199.250.21.001.

Патрубок

Лит.	Масса	Масштаб
	См. табл.	—
Лист 1	Листов 3	

См. таблицу

8/4 14262

Копировал: Халанская

Инв. № подл. | Подп. и дата | Взам. инв. № | Инв. № дубл. | Подп. и дата

17359-15 18 Формат А4

Обозначение	Размеры, мм. D	d	L	S	Материал	Масса кг
Т-199.250.21.001	17	3/8"	500	1,6	Труба 10 гост 3262-75*	0,4
-01	17	3/8"	550			0,4
-02	17	3/8"	600			0,5
-03	17	3/8"	700			0,6
-04	21	1/2"	500	2	Труба 15 гост 3262-75*	0,6
-05	21	1/2"	550			0,7
-06	21	1/2"	600			0,8
-07	21	1/2"	700			0,9
-08	26	3/4"	500	2	Труба 20 гост 3262-75*	0,8
-09	26	3/4"	550			0,9
-10	26	3/4"	600			1,0
-11	26	3/4"	700			1,2
-12	33	1"	500	2,5	Труба 25 гост 3262-75*	1,2
-13	33	1"	550			1,3
-14	33	1"	600			1,4
-15	33	1"	700			1,7
-16	42	1 1/4"	500	2,5	Труба 32 гост 3262-75*	1,6
-17	42	1 1/4"	550			1,7
-18	42	1 1/4"	600			1,9
-19	42	1 1/4"	700			2,2
-20	48	1 1/2"	500	2,5	Труба 40 гост 3262-75*	1,9
-21	48	1 1/2"	550			2,1
-22	48	1 1/2"	600			2,3
-23	48	1 1/2"	700			2,7

Продолжение

Обозначение	Размеры, мм D	A	L	C	Материал	Масса кг
-24	60	2"	500	2,5	Труба 50 ГОСТ 3262-75*	2,4
-25	60	2"	550			2,7
-26	60	2"	600			2,9
-27	60	2"	700			3,4
-28	75	2½	500	2,5	Труба 70 ГОСТ 3262-75*	3,5
-29	75	2½	550			3,9
-30	75	2½	600			4,2
-31	75	2½	700			4,9
-32	88	3"	500	2,5	Труба 80 ГОСТ 3262-75*	4,2
-33	88	3"	550			4,6
-34	88	3"	600			5,0
-35	88	3"	700			5,8

Инв.№подл. | Подпись и дата | Взам.инв.№ | Инв.№дубл. | Подпись и дата

gost.e-ecolog.ru