ТИПОВАЯ ДОКУМЕНТАЦИЯ НА СТРОИТЕЛЬНЫЕ СИСТЕМЫ И ИЗДЕЛИЯ ЗДАНИЙ И СООРУЖЕНИЙ

СЕРИЯ 03.005-5
КОНСТРУКЦИЙ ВВОДА И ПРОПУСКА КОММУНИКАЦИЙ В УБЕЖИЩАХ ГРАЖДАНСКОЙ ОБОРОНЫ

ВЫПУСК 2
КОНСТРУКЦИИ ВВОДА И ПРОПУСКА КОММУНИКАЦИЙ

АЛЬБОМ 13
КОНСТРУКЦИЯ ПРОПУСКА КОММУНИКАЦИЙ КПК-14

РАБОЧИЕ ЧЕРТЕЖИ

17359-14

ЦЕНА 0-92

gost.e-ecolog.ru

ЦЕНТРАЛЬНЫЙ ИНСТИТУТ ТИПОВОГО ПРОЕКТИРОВАНИЯ
ГОССТРОЯ СССР

Москва А-445. Смольная ул 22

Сдано в печать X 1988 года

Заказ № 12102 Тираж 400 жз

ТИПОВАЯ ДОКУМЕНТАЦИЯ НА СТРОИТЕЛЬНЫЕ СИСТЕМЫ И ИЗДЕЛИЯ ЗДАНИЙ И СООРУЖЕНИЙ

СЕРИЯ 03.005-5

КОНСТРУКЦИИ ВВОДА И ПРОПУСКА КОММУНИКАЦИЙ В УБЕЖИЩАХ ГРАЖДАНСКОЙ ОБОРОНЫ

ВЫПУСК 2

КОНСТРУКЦИИ ВВОДА И ПРОПУСКА КОММУНИКАЦИЙ

АЛЬБОМ 13

КОНСТРУКЦИЯ ПРОПУСКА КОММУНИКАЦИЙ КПК-14

РАБОЧИЕ ЧЕРТЕЖИ

УТВЕРЖДЕНА штабом ГО СССР

письмо от 16 февраля 1981 г. № 235/11/487

ВВЕДЕНА В ДЕЙСТВИЕ войсковой

частью №14262 приказом № 14 от 21.05.1981г.

С 25.05.81г

Разработано в/ч 14262

Главный инженер в/ч 14262 К. Дорогушкин

Главный специалист в/ч 14262 В. Шаргородский

Главный инженер проекта В. Филиппов

© ЦИТП Госстроя СССР, 1988

N п/п	Обозначение	Наименование	NN стр.
		Содержание	
1	Т-199.250.20.000	Конструкция пропуска коммуникаций КПК-14	3÷18
2	Т-199.250.20.000. СБ	Конструкция пропуска коммуникаций КПК-14 Сборочный чертеж.	19÷21
3	Т-199.250.20.001	Пластина	22

Обозначение чертежей в альбоме принято по шифру плана типового проектирования.
№ серии в обозначении чертежей условно не указывается

Серия 903.005-5. Выпуск 2. Альбом 13.

Позиция	Зона	Поз.	Обозначение	Наименование	Кол.	Примечание
				Документация		
11			Т-199.250.20.000 СБ	Сборочный чертеж		
				Стандартные изделия		
		1		Болт М12×70.58.01 ГОСТ 7798-70*	4	
				Переменные данные для исполнений:		
				Т-199.250.20.000		
				Детали		
11		2	Т-199.250.19.001	Патрубок	1	
11		3	Т-199.250.19.003	Пластина	1	
11		4	Т-199.250.19.004	Прижим	1	
11		5	Т-199.250.19.005	Фланец	1	
11		6	Т-199.250.20.001	Пластина	1	
6.4		7	Т-199.250.20.002	Патрубок		
				Труба 20 ГОСТ 3262-75*		
				$L = 294 \pm \frac{2.74}{2}$	1	0,488кг
				Стандартные изделия		
		8		Сальник трубный СКПТ-16.ГОСТ 4860.2.76-1	2	

Изм.	Лист	№ докум.	Подп.	Дата
Разраб.		Разуренка		9.18
Пров.		Яшухина		16.18
Н. контр.		Партыка		23.18
Утв.		Савельев		23.18

Т-199.250.20.000

Конструкция пропуска коммуникаций КПК-14

Лит.	Лист	Листов
О	1	16

8/4 14262

Формат	Зона	Поз.	Обозначение	Наименование	Кол	Примечание
				Т-199 250 20 000-01		
			Для сборочных единиц от Т-199 250 20 000 до Т-199.250 20.000-03 детали от Т-199 250.19 003 до Т-199 250 19 005, Т-199 250 20 001 и стандартные изделия то же, как для Т-199 250 20 000		01	
				Детали		
11		2	Т-199 250 19 001-01	Патрубок	1	
6.4.		7	Т-199.250 20.002-01	Патрубок		
				Труба 20 ГОСТ 3262-75* $L = 344 \pm \frac{\Sigma T14}{2}$	1	0,571кг
				Т-199 250.20.000 02		
				Детали		
11		2	Т-199 250.19 001-02	Патрубок	1	
6.4		7	Т-199.250.20.002-02	Патрубок		
				Труба 20 ГОСТ 3262-75* $L = 394 \pm \frac{\Sigma T14}{2}$	1	0,654кг
				Т-199 250.20 000-03		
				Детали		
11		2	Т-199 250 19 001-03	Патрубок	1	
6.4		7	Т-199 250 20 002-03	Патрубок		
				Труба 20 ГОСТ 3262-75* $L = 494 \pm \frac{\Sigma T14}{2}$	1	0,82кг

Изм.	Лист	№ докум.	Подп.	Дата	Т-199 250.20.000	Лист 2

Формат	Зона	Поз	Обозначение	Наименование	Кол.	Примечание
			Переменные данные	для исполнений		
				Т-199.250.20.000-04		
				Детали.		
11		2	Т-199.250.19.001-04	Патрубок	1	
11		3	Т-199.250.19.003-04	Пластина	1	
11		4	Т-199.250.19.004-04	Прижим	1	
11		5	Т-199.250.19.005-04	Фланец	1	
11		6	Т-199.250.20.001-04	Пластина	1	
Б.Ч.		7	Т-199.250.20.002-04	Патрубок		
				Труба 25 ГОСТ 3262-75*		
				$L = 294 \pm \frac{IT14}{2}$	1	0,703 кг
				Стандартные изделия		
		8		Сальник трубный		
				СКПТ 20 ГОСТ 4860.2-76*	2	
				Т-199.250.20.000-05		
			Для сборочных единиц	от Т-199.250.20.000-05		
			до Т-199.250.20.000-07	детали от		
			Т-199.250.19.003-04 до	Т-199.250.19.005-04		
			Т-199.250.20.001-04 и	стандартные		
			изделия то же, как для	Т-199.250.20.000-04		
				Детали		
11		2	Т-199.250.19.001-05	Патрубок	1	
Б.Ч.		7	Т-199.250.20.002-05	Патрубок		

Серия 03.005-5. Выпуск 2. Альбом 13.

Инв. № подл. | Подп. и дата | Взам. инв. № | Инв. № дубл. | Подп. и дата

Изм.	Лист	№ докум.	Подп.	Дата	Т-199.250.20.000	Лист 3

Формат	Зона	Поз.	Обозначение	Наименование	Кол.	Примечание
				Труба 25 ГОСТ 3262-75*		
				$L = 344 \pm \frac{IT14}{2}$	1	0,822 кг
				Т-199.250.20.000-06		
				Детали		
11		2	Т-199.250.19.001-06	Патрубок	1	
6ч.		7	Т-199.250.20.002-06	Патрубок		
				Труба 25 ГОСТ 3262-75*		
				$L = 394 \pm \frac{IT14}{2}$	1	0,942 кг
				Т-199.250.20.000-07		
				Детали		
11		2	Т-199.250.19.001-07	Патрубок	1	
6ч.		7	Т-199.250.20.002-07	Патрубок		
				Труба 25 ГОСТ 3262-75*		
				$L = 494 \pm \frac{IT14}{2}$	1	1,18 кг
			Переменные данные	для исполнений:		
				Т-199.250.20.000-08		
				Детали		
11		2	Т-199.250.19.001-08	Патрубок	1	
11		3	Т-199.250.19.003-08	Пластина	1	
11		4	Т-199.250.19.004-08	Прижим	1	
11		5	Т-199.250.19.005-08	Фланец	1	
11		6	Т-199.250.20.001-08	Пластина	1	

Изм.	Лист	№ докум.	Подп.	Дата	Т-199.250.20.000	Лист 4

Серия 03.005-5 Выпуск 2 Альбом 13.

Формат	Зона	Поз.	Обозначение	Наименование	Кол.	Примечание
БЧ		7	Т-199.250.20.002-08	Патрубок		
				Труба 25 ГОСТ 3262-75*		
				$L = 294 \pm \frac{IT14}{2}$	1	0,703кг
				Стандартные изделия		
		8		Сальник трубный		
				СКПТ-27 ГОСТ 4860-76*	2	
				Т-199.250.20.000-09		
			Для сборочных единиц	от Т-199.250.20.000-09		
			до Т-199.250.20.000-11	детали от		
			Т-199.250.19.003-08	до Т-199.250.19.005-08		
			Т-199.250.20.001-08	и стандартные		
			изделия то же, как	для Т-199.250.20.000-08		
				Детали		
	11	2	Т-199.250.19.001-09	Патрубок	1	
БЧ		7	Т-199.250.20.002-09	Патрубок		
				Труба 25 ГОСТ 3262-75*		
				$L = 344 \pm \frac{IT14}{2}$	1	0,822кг
				Т-199.250.20.000-10		
				Детали		
	11	2	Т-199.250.19.001-10	Патрубок	1	
БЧ		7	Т-199.250.20.002-10	Патрубок		
				Труба 25 ГОСТ 3262-75*		
				$L = 394 \pm \frac{IT14}{2}$	1	0,942кг

Инв.№ подл. | Подп. и дата | Взам. инв.№ | Инв.№ дубл. | Подп. и дата

Изм. | Кол.уч. | Лист | №док. | Подп. | Дата

Т-199.250.20.000

Лист 5

Копировал-Хоманская 17359 14 8 Формат А4

Формат	Зона	Поз	Обозначение	Наименование	Кол.	Примечание
				Т-199.250.20.000-11		
				Детали		
11		2	Т-199.250.19.001-11	Патрубок	1	
Б.Ч.		7	Т-199.250.20.002-11	Патрубок		
				Труба 25 ГОСТ 3262-75*		
				$L = 494 \pm \frac{I\,T14}{2}$	1	1,18 кг
			Переменные данные	для исполнений		
				Т-199.250.20.000-12		
				Детали		
11		2	Т-199.250.19.001-12	Патрубок	1	
11		3	Т-199.250.19.003-12	Пластина	1	
11		4	Т-199.250.19.004-12	Прижим	1	
11		5	Т-199.250.19.005-12	Фланец	1	
11		6	Т-199.250.20.001-12	Пластина	1	
Б.Ч.		7	Т-199.250.20.002-12	Патрубок		
				Труба 32 ГОСТ 3262-75*		
				$L = 294 \pm \frac{I\,T14}{2}$	1	0,91 кг
				Стандартные изделия		
		8		Сальник трубный		
				СКПТ-33 ГОСТ 4860.2-75*	2	
				Т-199.250.20.000-13		
			Для сборочных единиц	от Т-199.250.20.000-13		

Изм	Лист	№ докум.	Подп	Дата	Т-199.250.20.000	Лист 5

Формат	Зона	Поз.	Обозначение	Наименование	Кол.	Примечание
			до Т-199.250.20.000-15	детали от		
			Т-199.250.19.003-12 до	Т-199.250.19.005-12,		
			Т-199.250.20.001-12 и	стандартные		
			изделия то же, как для	Т-199.250.20.000-12		
				Детали		
11		2	Т-199.250.19.001-13	Патрубок	1	
Б.Ч.		7	Т-199.250.20.002-13	Патрубок		
				Труба 32 ГОСТ 3262-75*		
				$L = 344 \pm \frac{IT14}{2}$	1	1,06 кг
				Т-199.250.20.001-14		
				Детали		
11		2	Т-199.250.19.001-14	Патрубок	1	
Б.Ч.		7	Т-199.250.20.002-14	Патрубок		
				Труба 32 ГОСТ 3262-75*		
				$L = 394 \pm \frac{IT14}{2}$	1	1,22 кг
				Т-199.250.20.000-15		
				Детали		
11		2	Т-199.250.19.001-15	Патрубок	1	
Б.Ч.		7	Т-199.250.20.002-15	Патрубок		
				Труба 32 ГОСТ 3262-75*		
				$L = 494 \pm \frac{IT14}{2}$	1	1,53 кг
			Переменные данные	для исполнений:		

Серия 03.005-5. Выпуск 2. Альбом 13.

Инв. № подл. | Подп. и дата | Взам. инв. № | Инв. № дубл. | Подп. и дата

Изм.	Лист	№ докум.	Подп.	Дата	Т-199.250.20.000.	Лист 7

Копировал - Халанская 17359-14 10 Формат 118

Т-199.250.20.000

Детали

11	2	Т-199.250.19.001-16	Патрубок	1	
11	3	Т-199.250.19.003-16	Пластина	1	
11	4	Т-199.250.19.004-16	Прижим	1	
11	5	Т-199.250.19.005-16	Фланец	1	
11	6	Т-199.250.20.001-16	Пластина	1	
6.4	7	Т-199.250.20.002-16	Патрубок		
			Труба 50 ГОСТ 3262-75*		
			$L = 294 \pm \frac{IT14}{2}$	1	1,43 кг

Стандартные изделия

8		Сальник трубный	
		СКПТ 42 ГОСТ 48602-76*	2

Т-199.250.20.000-17

Для сварочных единиц от Т-199.250.20.000-17 до Т-199.250.20.000-19 детали от Т-199.250.19.003-16 до Т-199.250.19.005-16, Т-199.250.20.001-16 и стандартные изделия то же, как для Т-199.250.20.000-16.

Детали

11	2	Т-199.250.19.001-17	Патрубок	1	
6.4	7	Т-199.250.20.002-17	Патрубок		
			Труба 50 ГОСТ 3262-75*		
			$L = 344 \pm \frac{IT14}{2}$	1	1,68 кг

Копировал-холанская 17359 14 11 Формат А1

Серия 03.005-5. Выпуск 2. Альбом 19

Формат	Зона	Поз.	Обозначение	Наименование	Кол.	Примечание
				Т-199.250.20.000-18		
				Детали.		
11		2	Т-199.250.19.001-18	Патрубок	1	
Б4		7	Т-199.250.20.002-18	Патрубок		
				Труба 50 ГОСТ 3262-75*		
				$L = 394 \pm \frac{I\ T\ 14}{2}$	1	1,92 кг
				Т-199.250.20.000-19		
				Детали.		
11		2	Т-199.250.19.001-19	Патрубок	1	
Б4		7	Т-199.250.20.002-19	Патрубок		
				Труба 50 ГОСТ 3262-75*		
				$L = 494 \pm \frac{I\ T\ 14}{2}$	1	2,41 кг
				Переменные данные для исполнений:		
				Т-199.250.20.000-20		
				Детали.		
11		2	Т-199.250.19.001-20	Патрубок	1	
11		3	Т-199.250.19.003-20	Пластина	1	
11		4	Т-199.250.19.004-20	Прижим	1	
11		5	Т-199.250.19.005-20	Фланец	1	
11		6	Т-199.250.20.001-20	Пластина	1	
Б4		7	Т-199.250.20.002-20	Патрубок		
				Труба 50 ГОСТ 3262-75*		
				$L = 294 \pm \frac{I\ T\ 14}{2}$	1	1,43 кг

Инв. № подл. | Подп. и дата | Взам. инв. №

Изм. Лист № докум. Подп. Дата

Т-199.250.20.000

Лист 9

Копировал-Халанская 9.17359-14 12 Формат А4

Формат	Зона	Поз.	Обозначение	Наименование	Кол.	Примечание
				Стандартные изделия		
		8		Сальник трубный СКПТ-48 ГОСТ 4860.2-76*	2	
				Т-199.250.20.000-21		
			Для сборочных единиц от Т-199.250.20.000-21 до Т-199.250.20.000-23 детали от Т-199.250.19.003-20 до Т-199.250.19.005-20, Т-199.250.20.001-20 и стандартные изделия, то же как для Т-199.250.20.000-20			
				Детали		
11	2		Т-199.250.19.001-21	Патрубок	1	
6.4	7		Т-199.250.20.002-21	Патрубок		
				Труба 50 ГОСТ 3262-75*		
				$L = 344 \pm \frac{IT14}{2}$	1	1,68 кг
				Т-199.250.20.000-22		
				Детали		
11	2		Т-199.250.19.001-22	Патрубок	1	
6.4	7		Т-199.250.20.002-22	Патрубок		
				Труба 50 ГОСТ 3262-75*		
				$L = 394 \pm \frac{IT14}{2}$	1	1,92 кг
				Т-199.250.20.000-23		
				Детали		

Копировал: Холонская 17359 14 13 Формат А4

Серия 03003-5. Выпуск 2 Альбом 12.

Формат	Зона	Поз.	Обозначение	Наименование	Кол.	Примечание
11		2	Т-199.250.19.001-23	Патрубок	1	
Б4		7	Т-199.250.20.002-23	Патрубок		
				Труба 50 ГОСТ 3262-75*		
				$L = 494 \pm \frac{\Sigma T}{2}$	1	2.41 кг
			Переменные данные	для исполнений:		
				Т-199.250.20.000-24		
				Детали		
11		2	Т-199.250.19.001-24	Патрубок	1	
11		3	Т-199.250.19.003-24	Пластина	1	
11		4	Т-199.250.19.004-24	Прижим	1	
11		5	Т-199.250.19.005-24	Фланец	1	
11		6	Т-199.250.20.001-24	Пластина	1	
Б4		7	Т-199.250.20.002-24	Патрубок		
				Труба 70 ГОСТ 3262-75*		
				$L = 294 \pm \frac{\Sigma T}{2}$	1	2.01 кг
				Стандартные изделия		
		8		Сальник трубный		
				СКПТ 60 ГОСТ 4860.2-76*	2	
				Т-199.250.20.000-25		
			Для сборочных единиц	от Т-199.250.20.000-25		
			до Т-199.250.20.000-27	детали от		
			Т-199.250.19.003-24 до	Т-199.250.19.005-24,		
			Т-199.250.20.001-24 и	стандартные изделия		
			то же как для	Т-199.250.20.000-24		

Изм. Лист № докум. Подп. Дата

Т-199.250.20.000

Лист 11

Копировал: Халанская 17359 14 Формат А4

Формат	Зона	Поз.	Обозначение	Наименование	Кол.	Примечание
				Детали		
11		2	Т-199.250.19.001-25	Патрубок	1	
6Ч		7	Т-199.250.20.002-25	Патрубок		
				Труба 70 ГОСТ 3262-75*		
				$\Delta = 344 \pm \frac{IT14}{2}$	1	2.42 кг
				Т-199.250.20.000-26		
				Детали		
11		2	Т-199.250.19.001-26	Патрубок	1	
6Ч		7	Т-199.250.20.002-26	Патрубок		
				Труба 70 ГОСТ 3262-75*		
				$\Delta = 394 \pm \frac{IT14}{2}$	1	2.78 кг
				Т-199.250.20.000-27		
				Детали		
11		2	Т-199.250.19.001-27	Патрубок	1	
6Ч		7	Т-199.250.20.002-27	Патрубок		
				Труба 70 ГОСТ 3262-75*		
				$\Delta = 494 \pm \frac{IT14}{2}$	1	3.48 кг
			Переменные данные	для исполнений		
				Т-199.250.20.000-28		
				Детали		
11		2	Т-199.250.19.001-28	Патрубок	1	

Изм	Лист	№ докум	Подп.	Дата	Т-199.250.20.000	Лист 12

Копировал Халанская 1985 г. 14 15 Формат 11 В

Формат	Зона	Поз.	Обозначение	Наименование	Кол.	Примечание
11		3	Т-199.250.19.003-28	Пластина	1	
11		4	Т-199.250.19.004-28	Прижим	1	
11		5	Т-199.250.19.005-28	Фланец	1	
11		6	Т-199.250.20.001-28	Пластина	1	
6Т		7	Т-199.250.20.002-28	Патрубок		
				Труба 80 ГОСТ 3262-75*		
				$L = 294 \pm \frac{IT14}{2}$	1	2,45 кг
				Стандартные изделия		
		8		Сальник трубный		
				СКПТ-76 ГОСТ 4860.2-76*	2	
				Т-199.250.20.000-29		
			Для сборочных единиц	эт Т-199.250.20.000-20		
			до Т-199.250.20.000-31	детали от		
			Т-199.250.19.003-28 до	Т-199.250.19.005-28,		
			Т-199.250.20.001-28 и	стандартные изделия		
			то же, как для Т-199.	250.20.000-28		
				Детали		
11		2	Т-199.250.19.001-29	Патрубок	1	
6Т		7	Т-199.250.20.002-29	Патрубок		
				Труба 80 ГОСТ 3262-75*		
				$L = 344 \pm \frac{IT14}{2}$	1	2,87 кг
				Т-199.250.20.000-30		
				Детали		

Инв. № подл. | Подп. и дата | Взам. инв. № | Инв. № дубл. | Подп. и дата

Серия 03.005-3.86 выпуск 2 Альбом 13

Изм. | Лист | № докум. | Подп. | Дата

Т-199 250 20 000.

Лист 13

Формат	Зона	Поз	Обозначение	Наименование	Кол.	Примечание
11		2	Т-199.250.19.001-30	Патрубок	1	
6Ч		7	Т-199.250.20.002-30	Патрубок		
				Труба 80 ГОСТ 3262-75*		
				$L = 394 \pm \frac{I+14}{2}$	1	3,28 кг
				Т-199.250.20.000-31		
				Детали		
11		2	Т-199.250.19.001-31	Патрубок	1	
6Ч		7	Т-199.250.20.002-31	Патрубок		
				Труба 80 ГОСТ 3262-75*		
				$L = 494 \pm \frac{I+14}{2}$	1	4,12 кг
			Переменные данные	для исполнений		
				Т-199.250.20.000-32		
				Детали		
11		2	Т-199.250.19.001-32	Патрубок	1	
11		3	Т-199.250.19.003-32	Пластина	1	
11		4	Т-199.250.19.004-32	Прижим	1	
11		5	Т-199.250.19.005-32	Фланец	1	
11		6	Т-199.250.20.001-32	Пластина	1	
6Ч		7	Т-199.250.20.002-32	Патрубок		
				Труба 90 ГОСТ 3262-75*		
				$L = 294 \pm \frac{I+14}{2}$	1	2,82 кг
				Стандартные изделия		

Изм.	Лист	№ докум.	Подп.	Дата	Т-199.250.20.000	Лист 14

Копировал Халанская Формат А4

Серия 03.005-5. Выпуск 2. Альбом 1.3

Формат	Зона	Поз	Обозначение	Наименование	Кол.	Примечание
				Сальник трубный		
				СКПТ 90 ГОСТ 4860.2-76*	2	
				Т-199.250.20.000-33		
			Для сборочных единиц от Т-199.250.20.000-33 до Т-199.250.20.000-35 детали от Т-199.250.19.003-32 до Т-199.250.19.005-32 Т-199.250.20.001-32 и стандартные изделия то же, как для Т-199.250.20.000-32			
				Детали		
А1		2	Т-199.250.19.001-33	Патрубок	1	
Б4		7	Т-199.250.20.002-33	Патрубок		
				Труба 90 ГОСТ 3262-75* $L = 344 \pm \frac{IT14}{2}$	1	3,3 кг
				Т-199.250.20.000-34		
				Детали		
А1		2	Т-199.250.19.001-34	Патрубок	1	
Б4		7	Т-199.250.20.002-34	Патрубок		
				Труба 90 ГОСТ 3262-75* $L = 394 \pm \frac{IT14}{2}$	1	3,78 кг
				Т-199.250.20.000-35		
				Детали		
А1		2	Т-199.250.19.001-35	Патрубок	1	
Б4		7	Т-199.250.20.002-35	Патрубок		

Инв. № подл. | Подп. и дата | Взам. инв. № | Инв. № дубл. | Подп. и дата

Изм. | Кол. | Лист | № докум. | Подп. | Дата

Т-199.250.20.000

Лист 15

Копировал Халанская 17359-14 18 Формат 118

Формат	Зона	Поз.	Обозначение	Наименование	Кол.	Примечание
				Труба 90 ГОСТ 3262-75*		
				$L = 494 \pm \frac{IT14}{2}$	1	4,74 кг

Изм	Лист	№ докум.	Подп	Дата	Т-149 250 20.000	Лист 16

Копировал: Халанская 17358 14 17 Формат 11

Т-199.250.20.000.СБ.

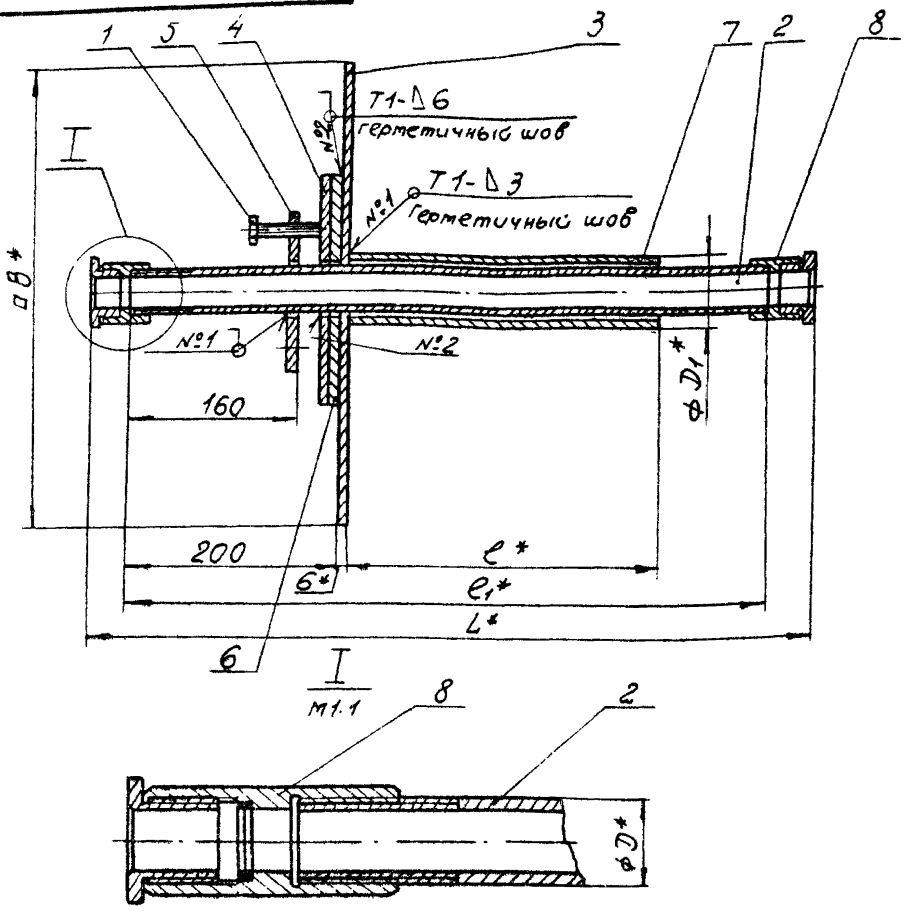

1. Сварные швы по ГОСТ 5264-80.
2* Размеры для справок.
3. Предельные отклонения размеров $\pm \frac{IT14}{2}$.

					Т-199.250.20.000.СБ.			
Изм	Лист	№ докум.	Подп.	Дата	Конструкция пропуска конструкций КПК-14*. Сборочный чертеж	Лит.	Масса	Масштаб
Разраб.		Мазуренко		9.1.81			см. табл	–
Пров.		Яшухина		16.1.81				
Т. контр.		Мартынов		23.1.81		Лист 1	Листов: 3	
Н. контр.		Мартынов		23.1.81				
Утв.		Савельев		27.1.81		В/4 14262		

Копировал Халанская П359-14 20 Формат 118

Т-199 250 20 000 СБ.

Обозначение	Размеры, мм						Масса
	D	D_1	l	l_1	L	B	кг
Т-199 250 20 000	17	26,8	294	600	680	420	15,3
-01	17	26,8	344	650	730	420	15,4
-02	17	26,8	394	700	780	420	15,6
-03	17	26,8	494	800	880	420	15,8
-04	21,3	33,5	294	600	690	420	15,8
-05	21,3	33,5	344	650	740	420	16,0
-06	21,3	33,5	394	700	790	420	16,2
-07	21,3	33,5	494	800	890	420	16,6
-08	26,8	33,5	294	600	700	430	17,1
-09	26,8	33,5	344	650	750	430	17,3
-10	26,8	33,5	394	700	800	430	17,5
-11	26,8	33,5	494	800	900	430	17,9
-12	33,5	42,3	294	600	700	430	17,9
-13	33,5	42,3	344	650	750	430	18,1
-14	33,5	42,3	394	700	800	430	18,4
-15	33,5	42,3	494	800	900	430	18,9
-16	42,3	60	294	600	720	440	20,2
-17	42,3	60	344	650	770	440	20,6
-18	42,3	60	394	700	820	440	21,1
-19	42,3	60	494	800	920	440	21,9
-20	48	60	294	600	720	450	21,8
-21	48	60	344	650	770	450	22,3
-22	48	60	394	700	820	450	22,7
-23	48	60	494	800	920	450	23,6
-24	60	75,5	294	600	720	460	24,9
-25	60	75,5	344	650	770	460	25,5
-26	60	75,5	394	700	820	460	26,1

Изм	Лист	№ докум	Подп	Дата	Т-199 250 20 000 СБ	Лист 2

Продолжение

Обозначение	Размеры, мм.						Масса
	D	D_1	ℓ	ℓ_1	L	B	кг
-27	60	75,5	494	800	920	460	27,3
-28	75,5	88,5	294	600	740	480	29,4
-29	75,5	88,5	344	650	790	480	30,2
-30	75,5	88,5	394	700	840	480	30,9
-31	75,5	88,5	494	800	940	480	32,5
-32	88,5	101,3	294	600	745	490	32,1
-33	88,5	101,3	344	650	795	490	33,1
-34	88,5	101,3	394	700	845	490	33,9
-35	88,5	101,3	494	800	945	490	35,7

Т-199.250.20.001

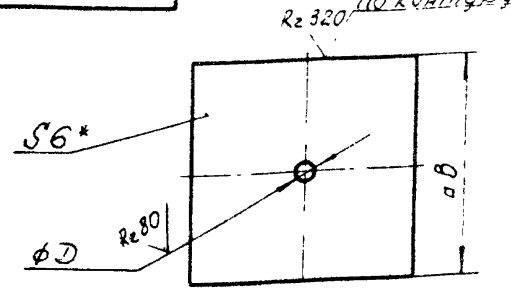

Обозначение	Размеры, мм D	B	Масса кг
Т-199 250 20 001	19	220	2,27
-04	23	220	2,26
-08	28	230	2,46
-12	35	230	2,45
-16	44	240	2,64
-20	50	250	2,85
-24	62	260	3,04
-28	77	280	3,47
-32	90	290	3,66

1 * размер для справок

2 Предельные отклонения размеров отверстий - по H14, валов - по h14

Изм.	Лист	№ докум.	Подп.	Дата
Разраб.		Лазуренко		9.81
Пров.		Ашухина		16.81
Т.контр.		Мартынов		23.81
Н.контр.		Мартынов		23.81
Утв.		Соловьев		24.81

Т-199.250.20.001

Пластина

Лит.	Масса	Масштаб
	см табл.	—
Лист	Листов 1	

Лист 6-ПН-6 ГОСТ 19903-74*
Ст3сп ГОСТ 14637-79

Э.Ч 14262

Копировал. Халд-кэй 11359 14 (23) Формат А4

gost.e-ecolog.ru