ТИПОВАЯ ДОКУМЕНТАЦИЯ НА СТРОИТЕЛЬНЫЕ СИСТЕМЫ И ИЗДЕЛИЯ ЗДАНИЙ И СООРУЖЕНИЙ

СЕРИЯ 03.005-5
КОНСТРУКЦИИ ВВОДА И ПРОПУСКА КОММУНИКАЦИЙ В УБЕЖИЩАХ ГРАЖДАНСКОЙ ОБОРОНЫ

ВЫПУСК 2
КОНСТРУКЦИИ ВВОДА И ПРОПУСКА КОММУНИКАЦИЙ

АЛЬБОМ 12
КОНСТРУКЦИЯ ПРОПУСКА КОММУНИКАЦИЙ КПК-13

РАБОЧИЕ ЧЕРТЕЖИ

17359-13

ЦЕНА 0-98

gost.e-ecolog.ru

ЦЕНТРАЛЬНЫЙ ИНСТИТУТ ТИПОВОГО ПРОЕКТИРОВАНИЯ
ГОССТРОЯ СССР

Москва, А-445, Смольная ул., 22

Сдано в печать X 1988 года

Заказ № 12101 Тираж 400 жз

ТИПОВАЯ ДОКУМЕНТАЦИЯ НА СТРОИТЕЛЬНЫЕ СИСТЕМЫ И ИЗДЕЛИЯ ЗДАНИЙ И СООРУЖЕНИЙ

СЕРИЯ 03.005-5

КОНСТРУКЦИИ ВВОДА И ПРОПУСКА КОММУНИКАЦИЙ В УБЕЖИЩАХ ГРАЖДАНСКОЙ ОБОРОНЫ

ВЫПУСК 2

КОНСТРУКЦИИ ВВОДА И ПРОПУСКА КОММУНИКАЦИЙ

АЛЬБОМ 12

КОНСТРУКЦИЯ ПРОПУСКА КОММУНИКАЦИЙ КПК 13

РАБОЧИЕ ЧЕРТЕЖИ

УТВЕРЖДЕНА штабом ГО СССР

ПИСЬМО ОТ 16 ФЕВРАЛЯ 1981 г. № 235/11/487

ВВЕДЕНА В ДЕЙСТВИЕ ВОЙСКОВОЙ

ЧАСТЬЮ №14262 ПРИКАЗОМ №14 ОТ 21.05.1981

С 25.05.81г

Разработана в/ч 14262

Главный инженер в/ч 14262 К. Дорогушкин

Главный специалист в/ч 14262 В. Шаргородский

Главный инженер проекта В. Филиппов

© ЦИТП Госстроя СССР, 1985

N п/п	Обозначение	Наименование	N N стр.
		Содержание	
1	Т-199.250.19.000	Конструкция пропуска коммуникаций КПК-13.	3÷14
2	Т-199.250.19.000.СБ	Конструкция пропуска коммуникаций КПК-13 Сборочный чертеж	15÷17
3	Т-199.250.19.001	Патрубок	18÷20
4	Т-199.250.19.002	Ограничитель	21
5	Т-199.250.19.003	Пластина	22
6	Т-199.250.19.004	Хомут	23
7	Т-199.250.19.005	Кронштейн	24

Обозначение чертежей в альбоме принято по шифру плана типового проектирования
№ серии в обозначении чертежей условно не указывается

Формат	Зона	Поз.	Обозначение	Наименование	Кол.	Примечание
				Документация		
11			Т-199.250.19.000. СБ.	Сборочный чертеж		
				Стандартные изделия		
		1		Болт М12х70. 58.01		
				ГОСТ 7798-70*	4	
				Переменные данные для исполнений:		
				Т-199.250.19.000		
				Детали:		
11		2	Т-199.250.19.001	Патрубок	1	
11		3	Т-199.250.19.002	Ограничитель	1	
11		4	Т-199.250.19.003	Пластина	1	
11		5	Т-199.250.19.004	Прижим	1	
11		6	Т-199.250.19.005.	Фланец	1	
				Стандартные изделия		
		7		Сальник трубный		
				СКПТ-16 ГОСТ 4860.2-76*	2	

Серия 903.005-5 Выпуск 2. Альбом 12

Инв. № подл. | Подп. и дата | Взам. инв. № | Инв. № дубл. | Подп. и дата

Изм.	Лист	№ докум.	Подп.	Дата
Разраб.		Мазуренко		9.1.81
Пр.об.		Яшухина		К.1.81
Т.контр.		Мартынов		23.1.81
Утв.		Савельев		27.1.81

Т-199.250.19.000

Конструкция пропуска коммуникаций КПК-13.

Лит	Лист	Листов
	1	12

0/4 14262

Копировал - Халанская 17359-13 4 Формат А4

Формат	Зона	Поз.	Обозначение	Наименование	Кол.	Примечание
				Т-199.250.19.000-01		
			Для сборочных единиц	от Т-199.250.19.000-01		
			до Т-199.250.19.000-03	детали от		
			Т-199.250.19.002 до Т-	199.250.19.005 и		
			стандартные изделия	то же, как для		
			Т-199.250.19.000.			
				Детали.		
		1	Т-199.250.19.001-01	Патрубок	1	
				Т-199.250.19.000-02		
				Детали.		
		1	Т-199.250.19.001-02	Патрубок	1	
				Т-199.250.19.000-03		
				Детали.		
		1	Т-199.250.19.001-03	Патрубок	1	
			Переменные данные	для исполнений:		
				Т-199.250.19.000-04		
				Детали		
11		2	Т-199.250.19.001-04	Патрубок	1	
11		3	Т-199.250.19.002-04	Ограничитель	1	
11		4	Т-199.250.19.003-04	Пластина	1	

Изм.	Лист	№ докум.	Подп.	Дата	Т-199.250.19.000	Лист 2

Копировал-Халонская 1139 13 5 Формат

Формат	Зона	Поз.	Обозначение	Наименование	Кол.	Примечание
11		5	Т-199.250.19.004-04	Прижим	1	
11		6	Т-199.250.19.005-04	Фланец	1	
				Стандартные изделия		
		7		Сальник трубный		
				СКПТ-20 ГОСТ 4860.2-76*	2	
				Т-199.250.19.000-05		
			Для сборочных единиц	от Т-199.250.19.000-	05	
			до Т-199.250.19.000-07	детали от		
			Т-199.250.19.002-04 до	Т-199.250.005-04		
			и стандартные изделия то же, как для			
			Т-199.250.19.000-04.			
				Детали.		
11		2	Т-199.250.19.001-05	Патрубок	1	
				Т-199.250.19.000-06		
				Детали.		
11		2	Т-199.250.19.001-06	Патрубок	1	
				Т-199.250.19.000-07		
				Детали.		
11		2	Т-199.250.19.001-07	Патрубок	1	

Изм.	Лист	№ докум.	Подп.	Дата	Т-199.250.19.000	Лист 3

Копировал- Холанская 17359-13 б Формат 118

Формат	Зона	Поз.	Обозначение	Наименование	Кол.	Примечание
			Переменные данные	для исполнений:		
				Т-199.250.19.000-08		
				Детали.		
11		2	Т-199.250.19.001-08	Патрубок	1	
11		3	Т-199.250.19.002-08	Ограничитель	1	
11		4	Т-199.250.19.003-08	Пластина	1	
11		5	Т-199.250.19.004-08	Прижим	1	
11		6	Т-199.250.19.005-08	Фланец	1	
				Стандартные изделия		
		7		Сальник трубный		
				СКПТ-27ГОСТ 4860.2-76*	2	
				Т-199.250.19.000-09		
			Для сборочных единиц	от Т-199.250.19.000-09		
			до Т-199.250.19.000-11	детали от		
			Т-199.250.19.002-08 до	Т-199.250.19.005-08		
			и стандартные изделия	то же, как		
			для Т-199.250.19.000-08.			
				Детали.		
11		2	Т-199.250.19.001-09	Патрубок	1	
				Т-199.250.19.000-10		
				Детали.		

Изм	Лист	№ докум	Подп.	Дата	Т-199 250 19 000	Лист 4

Копировал- Халанская 1959 13 7 Формат 11

Серия 03.1005-5, Выпуск 2. Альбом 12.

Формат	Зона	Поз.	Обозначение	Наименование	Кол.	Примечание
		2	Т-199.250.19.001-10	Патрубок	1	
				Т-199.250.19.000-11		
				Детали		
		2	Т-199.250.19.001-11	Патрубок	1	
			Переменные данные	для исполнений:		
				Т-199.250.19.000-12		
				Детали		
11		2	Т-199.250.19.001-12	Патрубок	1	
11		3	Т-199.250.19.002-12	Ограничитель	1	
11		4	Т-199.250.19.003-12	Пластина	1	
11		5	Т-199.250.19.004-12	Прижим	1	
11		6	Т-199.250.19.005-12	Фланец	1	
				Стандартные изделия		
		7		Сальник трубный		
				СКПТ33 ГОСТ 4860.8-76*	2	
				Т-199.250.19.000-13		
			Для сборочных единиц	от Т-199.250.19.000-13		
			до Т-199.250.19.000-15 деталь	от Т-199.250.19.002-12		
			до Т-199.250.19.005-12 и	стандартные		
			изделия то же, как	для Т-199.250.19.000-12		

Инв. № подл. | Подп. и дата | Взам. инв. № | Инв. № дубл. | Подп. и дата

Изм.	Лист	№ докум.	Подп.	Дата	Т-199.250.19.000	Лист 5

Копировал-Халанская 11359 13 Б Формат А4

Серия 03.005-5. Выпуск 2. Альбом 12.

Формат	Зона	Поз	Обозначение	Наименование	Кол.	Примечание
				Детали.		
		2	Т-199.250.19.001-13	Патрубок	1	
				Т-199.250.19.000-14		
				Детали.		
		2	Т-199.250.19.001-14	Патрубок	1	
				Т-199.250.19.000-15		
				Детали.		
		2	Т-199.250.19.001-15	Патрубок	1	
			Переменные данные	для исполнений:		
				Т-199.250.19.000-16		
				Детали		
11		2	Т-199.250.19.001-16	Патрубок	1	
11		3	Т-199.250.19.002-16	Ограничитель	1	
11		4	Т-199.250.19.003-16	Пластина	1	
11		5	Т-199.250.19.004-16	Прижим	1	
11		6	Т-199.250.19.005-16	Фланец	1	
				Стандартные изделия		
		7		Сальник трубный		
				СКПТ 42 ГОСТ 8602-76*	2	

Инв. № подл. | Подп. и дата | Взам. инв. № | Инв. № дубл. | Подп. и дата

Изм	Лист	№ докум	Подп	Дата	Т-199.250.19.000	Лист 6

Копировал - Холанская 17359-13 9 Формат 1:6

Формат	Зона	Поз.	Обозначение	Наименование	Кол.	Примечание
				Т-199.250.19.000-17		
			Для сборочных единиц	от Т-199.250.19.000-17		
			до Т-199.250.19.000-19	детали от Т-199.250.19.002-16		
			до Т-199.250.19.005-16	и стандартные изделия		
			то же, как для Т-199.250.19.000-16.			
				Детали.		
		2	Т-199.250.19.001-17	Патрубок	1	
				Т-199.250.19.000-18		
				Детали.		
		2	Т-199.250.19.001-18	Патрубок	1	
				Т-199.250.19.000-19		
				Детали		
		2	Т-199.250.19.001-19	Патрубок	1	
			Переменные данные	для исполнений		
				Т-199.250.19.000-20		
				Детали		
11		2	Т-199.250.19.001-20	Патрубок	1	
11		3	Т-199.250.19.002-20	Ограничитель		
11		4	Т-199.250.19.003-20	Пластина		

Изм	Лист	№ докум	Подп.	Дата

Т-199.250.19.000

Лист

Копировал Холодская [illegible] Формат 11А

Серия 3.005-5 Выпуск 2. Альбом 12

Формат	Зона	Поз.	Обозначение	Наименование	Кол.	Примечание
11		5	Т-199.250.19.004-20	Прижим	1	
11		6	Т-199.250.19.005-20	Фланец	1	
				Стандартные изделия		
		7		Сальник трубный СКПТ48 ГОСТ 4860.2-76*	2	
				Т-199.250.19.000-21		
			Для сборочных единиц от Т-199.250.19.000-21 до Т-199.250.19.000-23 и стандартные изделия то же, как для Т-199.250.19.000-20	детали от Т-199.250.19.002-20 до Т-199.250.19.005-20		
				Детали		
		2	Т-199.250.19.001-21	Патрубок	1	
				Т-199.250.19.000-22		
				Детали		
		2	Т-199.250.19.001-22	Патрубок	1	
				Т-199.250.19.000-23		
				Детали		
		2	Т-199.250.19.001-23	Патрубок	1	

Инв.№ подл. | Подп. и дата | Взам. инв.№ | Инв.№ дубл. | Подп. и дата

Изм. | Лист | № докум. | Подп. | Дата

Т-199.250.19.000

Лист 8

Формат	Зона	Поз.	Обозначение	Наименование	Кол.	Примечание
			переменные данные	для исполнений:		
				Т-199.250.19.000-24		
				Детали		
11		2	Т-199.250.19.001-24	Патрубок	1	
11		3	Т-199.250.19.002-24	Ограничитель	1	
11		4	Т-199.250.19.003-24	Пластина	1	
11		5	Т-199.250.19.004-24	Прижим	1	
11		6	Т-199.250.19.005-24	Фланец	1	
				Стандартные изделия		
		7		Сальник трубный		
				СКПТ60 ГОСТ 4860.2-76*	2	
				Т-199.250.19.000-25		
			Для сборочных единиц	от Т-199.250.19.000-25		
			до Т-199.250.19.000-27	детали от		
			Т-199.250.19.002-24 до	Т-199.250.19.005-24		
			и стандартные изделия то же, как			
			для Т-199.250.19.000-24			
				Детали		
		2	Т-199.250.19.001-25	Патрубок	1	
				Т-199.250.19.000-26		
				Детали		

Изм.	Лист	№ докум.	Подп.	Дата	Т-199.250.19.000	Лист 7

Копировал Халанская 17354 3 12 Формат 11

Серия 3.005-5. Выпуск 2. Альбом 12.

Формат	Зона	Поз.	Обозначение	Наименование	Кол.	Примечание
		2	Т-199.250.19.001-26	Патрубок	1	
				Т-199.250.19.000-27		
				Детали.		
		2	Т-199.250.19.001-27	Патрубок	1	
			Переменные данные	для исполнений:		
				Т-199.250.19.000-28		
				Детали.		
11		2	Т-199.250.19.001-28	Патрубок	1	
11		3	Т-199.250.19.002-28	Ограничитель	1	
11		4	Т-199.250.19.003-28	Пластина	1	
11		5	Т-199.250.19.004-28	Прижим	1	
11		6	Т-199.250.19.005-28	Фланец	1	
				Стандартные изделия		
		7		Сальник трубный СКПТ 76 ГОСТ 4860.2-76*	2	
				Т-199.250.19.000-29		
			Для сборочных единиц от Т-199.250.19.000-29 до Т-199.250.19.000-31 и стандартные изделия то же, как для Т-199.250.19.000-28.	детали от Т-199.250.19.002-28 до Т-199.250.19.005-28		

Инв.№ подл. | Подп. и дата | Взам. инв.№ | Инв.№ дубл. | Подп. и дата

Формат	Зона	Поз.	Обозначение	Наименование	Кол.	Приме-чание
				Детали.		
		2	Т-199.250.19.001-29	Патрубок	1	
				Т-199.250.19.000-30		
				Детали.		
		2	Т-199.250.19.001-30	патрубок	1	
				Т-199.250.19.000-31		
				Детали		
		2	Т-199.250.19.001-31	Патрубок	1	
			Переменные данные	для исполнений:		
				Т-199.250.19.000-32		
				Детали.		
А1		2	Т-199.250.19.001-32	Патрубок	1	
А1		3	Т-199.250.19.002-32	Ограничитель	1	
А1		4	Т-199.250.19.003-32	Пластина	1	
А1		5	Т-199.250.19.004-32	Прижим	1	
А1		6	Т-199.250.19.005-32	Фланец	1	
				Стандартные изделия		
		7		Сальник трубный СКПТ90 ГОСТ 4860.2-76*	2	

Формат	Зона	Поз.	Обозначение	Наименование	Кол.	Примечание
				Т-199.250.19.000-33		
			Для сборочных единиц от Т-199.250.19.000-33 до Т-199.250.19.000-35 и стандартные изделия то же, как для Т-199.250.	детали от Т-199.250.19.002-32 до Т-199.250.19.000-32		
				Детали		
		2	Т-199.250.19.001-33	Патрубок	1	
				Т-199.250.19.000-34		
				Детали		
		2	Т-199.250.19.001-34	Патрубок	1	
				Т-199.250.19.000-35		
				Детали		
		2	Т-199.250.19.001-35	Патрубок	1	

Инв. № подл. | Подп. и дата | Взам. инв. № | Инв. № дубл. | Подп. и дата

Изм. Лист № докум. Подп. Дата

Т-199.250 19000

Лист 12

Копировал-Халанская 11358 13 15 Формат А4

Т-199.250.19.000.СБ

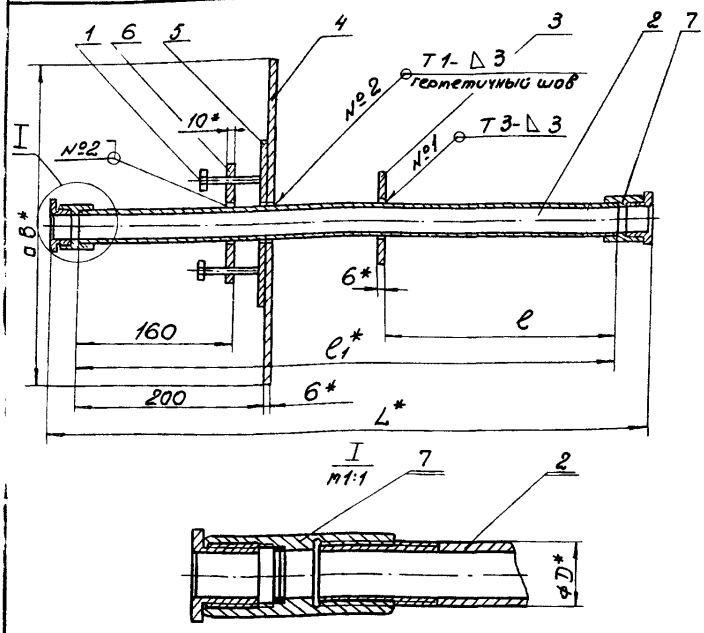

1. Сварные швы по ГОСТ 5264-80
2. * Размеры для справок.
3. Предельные отклонения размеров $\pm \frac{IT14}{2}$.

				Т-199.250.19.000.СБ.		
Изм.	Лист	№ докум.	Подп.	Дата	Конструкция пропуска коммуникаций КПК-13 Сборочный чертеж	Лит. / Масса / Масштаб: см. табл. –
Разраб.		Мазуренко		9.18		
Пров.		Ящукина		16.18		
Т.контр.		Мартынов		23.18		Лист 1 / Листов 3
Н.контр.		Мартынов		23.18		8/4 14262
Утв.		Савельев		27.18		

Копировал-Халанская 17359 13 16 Формат А4

Т-199.250.19.000.СБ

Серия 03.005-5. Выпуск 2. Альбом 12.

Обозначение	Размеры, мм					Масса кг
	D	e	e_1	L	B	
Т-199.250.19.000	17	250	600	680	420	13,2
-01	17	275	650	730	420	13,2
-02	17	300	700	780	430	13,3
-03	17	350	800	880	430	13,4
-04	21,3	250	600	690	440	13,5
-05	21,3	275	650	740	450	13,6
-06	21,3	300	700	790	460	13,65
-07	21,3	350	800	890	480	13,8
-08	26,8	250	600	700	490	14,7
-09	26,8	275	650	750	420	14,8
-10	26,8	300	700	800	420	14,9
-11	26,8	350	800	900	430	15,1
-12	33,5	250	600	700	430	15,2
-13	33,5	275	650	750	440	15,4
-14	33,5	300	700	800	450	15,5
-15	33,5	350	800	900	460	15,7
-16	42,3	250	600	720	480	17,0
-17	42,3	275	650	770	490	17,2
-18	42,3	300	700	820	420	17,3
-19	42,3	350	800	920	420	17,7
-20	48	250	600	720	430	18,5
-21	48	275	650	770	430	18,7

Инв. № подл. | Подп. и дата | Взам. инв. № | Инв. № дубл. | Подп. и дата

Копировал-Халанская 11359 13 17 Формат 11В

Продолжение

Обозначение	Размеры, мм					Масса кг
	D	e	e1	L	B	
-22	48	300	700	820	440	18,9
-23	48	350	800	920	450	19,3
-24	60	250	600	720	460	20,9
-25	60	275	650	770	480	21,1
-26	60	300	700	820	490	21,4
-27	60	350	800	920	420	21,8
-28	75,5	250	600	740	420	24,8
-29	75,5	275	650	790	430	25,2
-30	75,5	300	700	840	430	25,5
-31	75,5	350	800	940	440	26,2
-32	88,5	250	600	745	450	27,1
33	88,5	275	650	795	460	27,5
-34	88,5	300	700	845	480	27,9
-35	88,5	350	800	945	490	28,7

Т-199.250.19.001

Rz 80 (√)

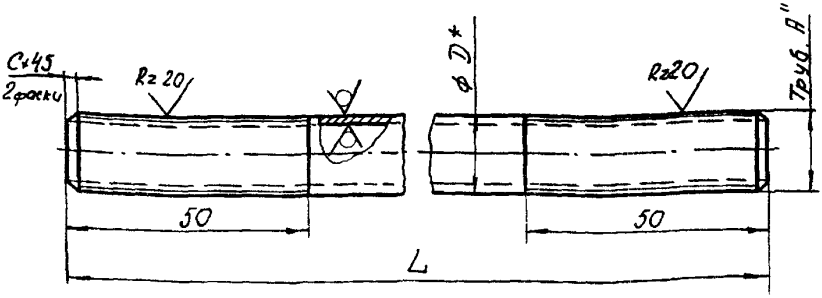

1. * Размер для справок

2 Предельные отклонения размеров:
валов - по h14, остальных по - $\pm \frac{IT14}{2}$.

Серия 3.003-5. Выпуск 2. Альбом 12.

Взам. инв. № | Инв. № подл. | Подп. и дата | Инв. № дубл.

Изм.	Лист	№ докум.	Подп.	Дата
Разраб.		Мазуренко		9.1.81
Пров.		Ящухина		16.1.81
Т. контр.		Мартынов		23.1.81
Н. контр.		Мартынов		23.1.81
Утв.		Савельев		27.1.81

Т-199.250.19.001.

Патрубок

Лит.	Масса	Масштаб
	см. табл.	—
Лист 1	Листов 3	

См. таблицу.

В/4 14262

Копировал Халанская 17359-13 19 Формат А4

Т-199.250.19.001

Обозначение	Размеры, мм D	A	L	C	Материал	Масса кг
Т-199.250.19.001	17	3/8"	600		Труба 10 ГОСТ 3262-75*	0,48
-01	17	3/8"	650			0,52
-02	17	3/8"	700	1,6		0,56
-03	17	3/8"	800			0,64
-04	21,3	1/2"	600		Труба 15 ГОСТ 3262-75*	0,77
-05	21,3	1/2"	650			0,83
-06	21,3	1/2"	700			0,9
-07	21,3	1/2"	800			1,02
-08	26,8	3/4"	600	2	Труба 20 ГОСТ 3262-75*	1,0
-09	26,8	3/4"	650			1,08
-10	26,8	3/4"	700			1,16
-11	26,8	3/4"	800			1,33
-12	33,5	1"	600		Труба 25 ГОСТ 3262-75*	1,43
-13	33,5	1"	650			1,55
-14	33,5	1"	700			1,67
-15	33,5	1"	800			1,91
-16	42,3	1¼"	600		Труба 32 ГОСТ 3262-75*	1,85
-17	42,3	1¼"	650	2,5		2,01
-18	42,3	1¼"	700			2,16
-19	42,3	1¼"	800			2,5
-20	48.	1½"	600		Труба 40 ГОСТ 3262-75*	2,3
-21	48.	1½"	650			2,5
-22	48.	1½"	700			2,7
-23	48.	1½"	800	2,5		3,07
-24	60	2"	600		Труба 50 ГОСТ 3262-75*	2,93
-25	60	2"	650			3,17
-26	60	2"	700			3,42

Продолжение

Обозначение	Размеры, мм D	A	L	C	Материал	масса кг
-27	60	2"	800		Труба 50. гост 3262-75*	3,9
-28	75,5	2½"	600		Труба 70 гост 3262-75*	4,23
-29	75,5	2½"	650			4,58
-30	75,5	2½"	700	2,5		4,93
-31	75,5	2½"	800			5,64
-32	88,5	3"	600		Труба 80 гост 3262-75*	5,0
-33	88,5	3"	650			5,42
-34	88,5	3"	700			5,84
-35	88,5	3"	800			6,67

Серия 03005-5. Выпуск 2. Альбом 12.

Инв.№ подл. | Подп. и дата | Взам. инв.№ | Инв.№ дубл. | Подп. и дата

Т-199.250.19.002

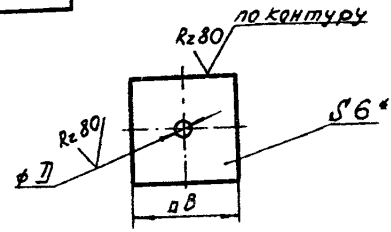

Обозначение	Размеры, мм		Масса кг
	D	B	
Т-199.250.19.002	19	120	0,66
-04	23	120	0,66
-08	28	130	0,77
-12	35	130	0,75
-16	44	140	0,85
-20	50	150	0,97
-24	62	160	1,06
-28	77	180	1,31
-32	90	190	1,4

1 *Размер для справок.

2. Предельные отклонения размеров: отверстий - по H14, валов - по h 14.

Серия 03.005-5 Выпуск 2 Альбом 12.

Инв.№ подл. | Подп. и дата | Взам. инв.№ | Инв.№ дубл. | Подп. и дата

Изм.	Лист	№ докум.	Подп.	Дата
Разраб.		Мазуренко		9.18
Пров.		Ашихина		16.18
Т. контр.		Мартынов		23.18
Н. контр.		Мартынов		23.18
Утв.		Савельев		27.18

Т-199.250.19.002

Ограничитель

Лит.	Масса	Масштаб
	См. табл.	-

Лист 1 | Листов 1

Лист 6-ПН-6 ГОСТ 19903-74* / ВСт3сп ГОСТ 14637-79

8/4 14262

Копировал: Халанская 11359-13 22 Формат А4

Т-199.250.19.004

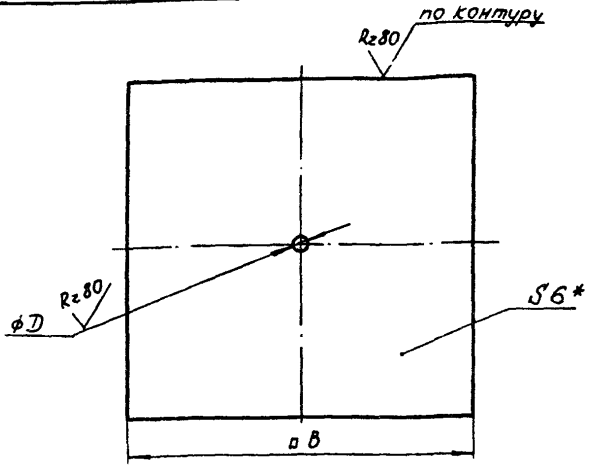

Обозначение	Размеры, мм		масса
	D	B	кг
Т-199.250.19.003	19	420	8,3
-04	23	420	8,28
-08	28	430	8,7
-12	35	430	8,66
-16	44	440	9,05
-20	50	450	9,45
-24	62	460	9,82
-28	77	480	10,63
-32	90	490	11,0

1. *Размер для справок.

2. Предельные отклонения размеров: отверстий - по H14, валов - по h14.

Серия 03.005-5. Выпуск 2. Альбом 12.

Инв. № подл. | Под. и дата | Взам. инв. № | Инв. № дубл. | Подп. и дата

Изм	Лист	№ докум	Подп.	Дата
Разраб.		Мазуренко		9.1.81
Пров.		Дшухина		16.1.81
Т. контр.		Мартынов		23.1.81
Н. контр.		Мартынов		23.1.81
Утв.		Савельев		27.1.81

Т-199.250.19.003.

Пластина.

Лит.	Масса	Масштаб
	см. табл.	–

Лист | Листов 1

Лист 6-ПН-6 ГОСТ 19903-74*
8 Ст3сп ГОСТ 14537-79

8/4 14262

Копировал Халонская 17359 13 23 Формат 11Б

Т-199.250.19.004

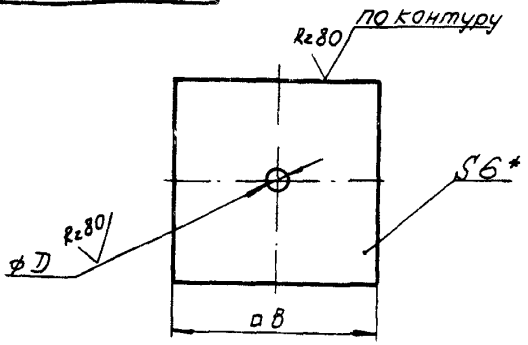

Обозначение	Размеры, мм.		Масса
	D	B	кг
Т-199.250.19.004	27	220	2,25
-04	31	220	2,24
-08	36	230	2,44
-12	43	230	2,42
-16	52	240	2,61
-20	58	250	2,82
-24	70	260	3,0
-28	85	280	3,42
-32	98	290	3,61

1. *Размер для справок.

2. Предельные отклонения размеров: отверстий - по H14, валов - по h 14.

Изм.	Лист	№ докум.	Подп.	Дата
Разраб.		Мазуренко		9.1.81
Пров.		Дмухина		16.1.81
Т.контр.		Мартынов		23.1.81
Н.контр.		Мартынов		23.1.81
Утв.		Савельев		27.1.81

Т-199 250 19 004

Прижим

Лит.	Масса	Масштаб
	см. табл.	—
Лист	Листов 1	

Лист 6-ПН-6 гост 19903-74*
ВСт3сп гост 14637-79

8/4 14262

Копировал - Холанская 17359 13 24 Формат 11Б

Т-199.250.19.005

Rz80 (∨)

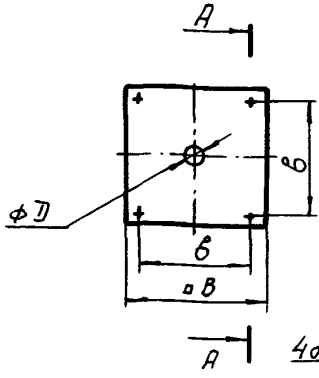

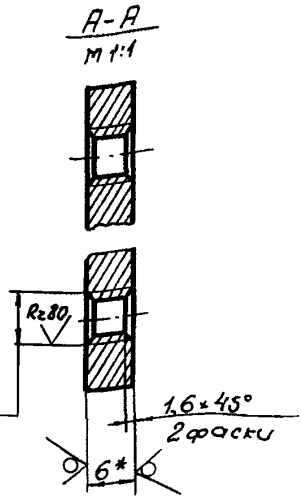

Обозначение	Размеры, мм			Масса
	D	в	в	кг
Т-199.250.19.005	19	150	120	1,02
-04	23	150	120	1.02
-08	28	160	130	1,15
-12	35	160	130	1,14
-16	44	170	140	1,27
-20	50	180	150	1,41
-24	62	190	160	1,54
-28	77	210	180	1,84
-32	90	220	190	1,96

1. *Размер для справок.
2. Предельные отклонения размеров: отверстий - по H14, валов - по h14.

Серия 03.005-5. Выпуск 2. Альбом 12.

Инв. № подл. | Подп. и дата | Взам. инв. № | Инв. № дубл. | Подп. и дата

Изм.	Лист	№ докум.	Подп.	Дата
Разраб.		Мазуренко		9.1.81
Пров.		Яшухина		16.1.81
Т.контр.		Мартынов		23.1.81
Н.контр.		Мартынов		23.1.81
Утв.		Савельев		29.04.81

Т-199.250.19.005

Фланец

Лит.	Масса	Масштаб
	см. табл.	—
Лист	Листов 1	

Лист б-ПН-6 ГОСТ 19903-74*
б Ст3сп ГОСТ 14637-79

В/4 14262

Копировал-Халанская. 17359-13 (25) Формат А1Б

gost.e-ecolog.ru