ТИПОВАЯ ДОКУМЕНТАЦИЯ НА СТРОИТЕЛЬНЫЕ СИСТЕМЫ И ИЗДЕЛИЯ ЗДАНИЙ И СООРУЖЕНИЙ

СЕРИЯ 03.005-5
КОНСТРУКЦИИ ВВОДА И ПРОПУСКА КОММУНИКАЦИЙ В УБЕЖИЩАХ ГРАЖДАНСКОЙ ОБОРОНЫ

ВЫПУСК 2
КОНСТРУКЦИИ ВВОДА И ПРОПУСКА КОММУНИКАЦИЙ

АЛЬБОМ 11
КОНСТРУКЦИЯ ПРОПУСКА КОММУНИКАЦИЙ КПК-12

РАБОЧИЕ ЧЕРТЕЖИ

17359-12

ЦЕНА 1-56

gost.e-ecolog.ru

ЦЕНТРАЛЬНЫЙ ИНСТИТУТ ТИПОВОГО ПРОЕКТИРОВАНИЯ
ГОССТРОЯ СССР

Москва, А-445, Смольная ул., 22

Сдано в печать X 1988 г.

Заказ № 12100 Тираж 370 экз.

ТИПОВАЯ ДОКУМЕНТАЦИЯ НА СТРОИТЕЛЬНЫЕ СИСТЕМЫ И ИЗДЕЛИЯ ЗДАНИЙ И СООРУЖЕНИЙ

СЕРИЯ 03.005-5

КОНСТРУКЦИИ ВВОДА И ПРОПУСКА КОММУНИКАЦИЙ В УБЕЖИЩАХ ГРАЖДАНСКОЙ ОБОРОНЫ

ВЫПУСК 2

КОНСТРУКЦИИ ВВОДА И ПРОПУСКА КОММУНИКАЦИЙ

АЛЬБОМ 11

КОНСТРУКЦИЯ ПРОПУСКА КОММУНИКАЦИЙ КПК-12

РАБОЧИЕ ЧЕРТЕЖИ

УТВЕРЖДЕНА штабом ГО СССР
ПИСЬМО ОТ 16 ФЕВРАЛЯ 1981 г. № 235/11/487
ВВЕДЕНА В ДЕЙСТВИЕ войсковой
ЧАСТЬЮ №14262 ПРИКАЗОМ № 14 ОТ 21.05.1981г.
С 25.05.81г.

РАЗРАБОТАНО в/ч 14262
Главный инженер в/ч 14262 К. Дорогушкин
Главный специалист в/ч 14262 В. Шаргородский
Главный инженер проекта В. Филиппов

© ЦИТП Госстроя СССР 1988

№№ п/п.	Обозначение	Наименование	№№ стр.
		Содержание	
1.	Т-199.250.18.000	Конструкция пропуска коммуникаций КПК-12	3÷34
2.	Т-199.250.18.000.СБ	Конструкция пропуска коммуникаций КПК-12 Сборочный чертеж.	35÷38
3.	Т-199.250.18.001.	Ограничитель.	39.

Обозначение чертежей в альбоме принято по шифру плана типового проектирования.
№ серии в обозначении чертежей условно не указывается.

Копировал-Харанская 17359-12 3 Формат 110

Формат	Зона	Поз.	Обозначение	Наименование	Кол.	Примечание
				Документация		
11			Т-199.250.18.000.СБ	Сборочный чертеж		
			Переменные данные	для исполнений:		
				Т-199.250.18.000.		
				Детали.		
11		1	Т-199.250.14.001	Шайба	3	
11		2	Т-199.250.14.002	Фланец	2	
11		3	Т-199.250.14.003	Фланец	2	
11		4	Т-199.250.18.001	Ограничитель	1	
Б.Ч		5	Т-199.250.18.002	Патрубок		
				Труба $\frac{76\times5\ ГОСТ\ 8732\text{-}78}{В\ Ст\ 2сп\ ГОСТ\ 8731\text{-}74*}$		
				$L = 100 \pm \frac{IT14}{2}$	2	0.9 кг
Б.Ч		6	Т-199.250.18.003	Патрубок		
				Труба $\frac{108\times4\ ГОСТ\ 8732\text{-}78}{В\ Ст\ 2сп\ ГОСТ\ 8731\text{-}74*}$		
				$L = 300 \pm \frac{IT14}{2}$	1	3.1 кг
				Стандартные изделия		
		7		Болт М12×110.58.01 ГОСТ 7798-70*	8	

Серия 03005-5. Выпуск 2. Альбом 11.

Инв. № подл. | Подп. и дата | Взам. инв. № | Инв. № дубл. | Подп. и дата

Изм.	Лист	№ докум.	Подп.	Дата
Разраб.		Мазуренко		8.1.81
Пров.		Яшухина		15.1.81
Т. контр.		Мартынов		23.1.81
Утв.		Савельев		24.1.81

Т-199.250.18.000

Конструкция прапуска коммуникаций КПК-12

Лит.	Лист	Листов
	1	32

8/4 14262

Копировал-Холинская 17359-12 4 Формат А10

Формат	Зона	Поз.	Обозначение	Наименование	Кол.	Примечание
		8		Гайка М12.5.01		
				ГОСТ 5915-70*	8	
		9		Шайба 12.02.01		
				ГОСТ 11371-78	8	
				Т-199.250.18.000-01		
			Для сборочных единиц	от Т-199.250.18.000-01		
			до Т-199.250.18.000-04	детали от		
			Т-199.250.14.001 до Т-	199.250.14.003,		
			Т-199.250.18.001, Т-199.	250.18.002 и		
			стандартные изделия	то же, как		
			для Т-199.250.18.000.			
				Детали.		
6.4		6	Т-199.250.18.003-01	Патрубок		
				Труба $\frac{108\times4\ ГОСТ\ 8732-78}{ВСт2сп\ ГОСТ\ 8731-74*}$		
				$L = 350 \pm \frac{IT14}{2}$	1	3,6 кг
				Т-199.250.18.000-02		
				Детали.		
6.4		6	Т-199.250.18.003-02	Патрубок		
				Труба $\frac{108\times4\ ГОСТ\ 8732-78}{ВСт2сп\ ГОСТ\ 8731-74*}$		
				$L = 400 \pm \frac{IT14}{2}$	1	4,1 кг
				Т-199.250.18.000-03		

Изм	Лист	№ докум	Подп	Дата	Т-199.250.18.000	Лист 2

Серия 03005-5. Выпуск 2. Альбом 11.

Формат	Зона	Поз.	Обозначение	Наименование	Кол.	Примечание
				Детали		
6.4		6	Т-199.250.18.003-03	Патрубок		
				Труба $\frac{108\times4\ \text{ГОСТ}\ 8732\text{-}78}{\text{ВСт2сп ГОСТ}\ 8731\text{-}74^{*}}$		
				$L = 500 \pm \frac{IT14}{2}$	1	5,1 кг
				Т-199.250.18.000-04		
				Детали		
6.4		6	Т-199.250.18.003-04	Патрубок		
				Труба $\frac{108\times4\ \text{ГОСТ}\ 8732\text{-}78}{\text{ВСт2сп ГОСТ}\ 8731\text{-}74^{*}}$		
				$L = 550 \pm \frac{IT14}{2}$	1	5,6 кг
			Переменные данные	для исполнений:		
				Т-199.250.18.000-05		
				Детали		
11		1	Т-199.250.14.001-04	Шайба	3	
11		2	Т-199.250.14.002	Фланец	2	
11		3	Т-199.250.14.003	Фланец	2	
11		4	Т-199.250.18.001	Ограничитель	1	
6.4		5	Т-199.250.18.002	Патрубок		
				Труба $\frac{76\times5\ \text{ГОСТ}\ 8732\text{-}78}{\text{ВСт2сп ГОСТ}\ 8731\text{-}74^{*}}$		
				$L = 100 \pm \frac{IT14}{2}$	2	0,9 кг

Инв. № подл. | Подп. и дата | Взам. инв. № | Инв. № дубл. | Подп. и дата

Изм.	Лист	№ докум.	Подп.	Дата	Т-199.250.18.000.	Лист 3

Копировал-Халюнская 17359-12 6 Формат А4

Позиция	Зона	№п	Обозначение	Наименование	Кол.	Примечание
6.4		6	Т-199.250.18.003-05	Патрубок		
				Труба $\frac{108\times4\ \text{ГОСТ}\ 8732\text{-}78}{\text{ВСт2сп ГОСТ}\ 8731\text{-}74*}$		
				$L=300\pm\frac{\Sigma\ 714}{2}$	1	3.1кг
				Стандартные изделия		
		7		Болт М12×110.58.01		
				ГОСТ 7798-70*	8	
		8		Гайка М12.5.01		
				ГОСТ 5915-70*	8	
		9		Шайба 12.02.01		
				ГОСТ 11371-78	8	
				Т-199.250.18.000-06		
			Для сборочных единиц	от Т-199.18.000-06		
			до Т-199.250.18.000-09	детали Т-199.250.14.001-04,		
			Т-199.250.14.002, Т-199.250.14.003 Т-199.250.18.001,			
			Т-199.250.18.002 и стандартные изделия			
			то же, как для	Т-199.250.18.000-05		
				Детали.		
6.4		6	Т-199.250.18.003-06	Патрубок		
				Труба $\frac{108\times4\ \text{ГОСТ}\ 8732\text{-}78}{\text{ВСт2сп ГОСТ}\ 8731\text{-}74*}$		
				$L=350\pm\frac{\Sigma\ 714}{2}$	1	3.6кг
				Т-199.250.18.000-07		
				Детали.		

Формат	Зона	Поз.	Обозначение	Наименование	Кол.	Примечание
Б.4		6	Т-199.250.18.003-07	Патрубок		
				Труба $\frac{108\times4\ ГОСТ\ 8732\text{-}78}{Ст\ 2сп\ ГОСТ\ 8731\text{-}74*}$		
				$L = 400 \pm \frac{IT14}{2}$	1	4,1 кг
				Т-199.250.18.000-08		
				Детали.		
Б.4		6	Т-199.250.18.003-08	Патрубок		
				Труба $\frac{108\times4\ ГОСТ\ 8732\text{-}78}{Ст\ 2сп\ ГОСТ\ 8731\text{-}74*}$		
				$L = 500 \pm \frac{IT14}{2}$	1	5,6 кг
				Т-199.250.18.000-09		
				Детали.		
Б.4		6	Т-199.250.18.003-09	Патрубок		
				Труба $\frac{108\times4\ ГОСТ\ 8732\text{-}78}{Ст\ 2сп\ ГОСТ\ 8731\text{-}74*}$		
				$L = 550 \pm \frac{IT14}{2}$	1	5,6 кг
			Переменные данные	для исполнений:		
				Т-199.250.18.000-10		
				Детали.		
11		1	Т-199.250.14.001-08	Шайба	3	
11		2	Т-199.250.14.002	Фланец	2	
11		3	Т-199.250.14.003	Фланец	2	

Инв. № подл. | Подп. и дата | Взам. инв. № | Инв. № дубл. | Подп. и дата

Изм.	Лист	№ докум.	Подп.	Дата	Т-199.250.18.000	Лист 5

Формат	Зона	Поз.	Обозначение	Наименование	Кол.	Примечание
11		4	Т-199.250.18.001	Ограничитель	1	
6.4		5	Т-199.250.18.002	Патрубок		
				Труба $\frac{76\times5\ \text{ГОСТ}\ 8732\text{-}78}{\text{Ст}2\text{сп ГОСТ}\ 8731\text{-}74*}$		
				$L = 100 \pm \frac{IT14}{2}$	2	0,9кг
6.4		6	Т-199.250.18.003-10	Патрубок		
				Труба $\frac{108\times4\ \text{ГОСТ}\ 8732\text{-}78}{\text{Ст}2\text{сп ГОСТ}\ 8731\text{-}74*}$		
				$L = 300 \pm \frac{IT14}{2}$	1	3,1кг
				Стандартные изделия		
		7		Болт М12×110.58.01		
				ГОСТ 7798-70*	8	
		8		Гайка М12.5.01		
				ГОСТ 5915-70*	8	
		9		Шайба 12.02.01		
				ГОСТ 11371-78	8	
				Т-199.250.18.000-11		
			Для сборочных единиц от Т-199.250.18.000-		11	
			до Т-199.250.18.000-14 детали Т-199.250.14.001-		08	
			Т-199.250.14.002, Т-199.250.14.003 Т-199.250.18.001,			
			Т-199.250.18.002 и стандартные изделия			
			то же как для Т-	199.250.18.000-10.		
				Детали		
6.4		6	Т-199.250.18.003-11	Патрубок		

Копировал-Халанская 17359-12 3 Формат А4

Серия 3.003-5, выпуск 2. Альбом 11.

Формат	Зона	Поз.	Обозначение	Наименование	Кол.	Примечание
				Труба $\frac{108\times4\ ГОСТ\ 8732-78}{Ст2сп\ ГОСТ\ 8731-74*}$		
				$L = 350 \pm \frac{IT14}{2}$	1	3,6 кг
				Т-199.250.18.000-12		
				Детали		
Б4		6	Т-199.250.18.003-12	Патрубок		
				Труба $\frac{108\times4\ ГОСТ\ 8732-78}{Ст2сп\ ГОСТ\ 8731-74*}$		
				$L = 400 \pm \frac{IT14}{2}$	1	4,1 кг
				Т-199.250.18.000-13		
				Детали		
Б4		6	Т-199.250.18.003-13	Патрубок		
				Труба $\frac{108\times4\ ГОСТ\ 8732-78}{Ст2сп\ ГОСТ\ 8731-74*}$		
				$L = 500 \pm \frac{IT14}{2}$	1	5,1 кг
				Т-199.250.18.000-14		
				Детали		
Б4		6	Т-199.250.18.003-14	Патрубок		
				Труба $\frac{108\times4\ ГОСТ\ 8732-78}{Ст2сп\ ГОСТ\ 8731-74*}$		
				$L = 550 \pm \frac{IT14}{2}$	1	5,6 кг

Инв. № подл. | Подп. и дата | Взам. инв. № | Инв. № дубл. | Подп. и дата

Изм. | Лист | № докум. | Подп. | Дата

Т-199.250.18.000

Лист 7

Копировал-Халанская 17359-12 10 Формат А4

Формат	Зона	Поз.	Обозначение	Наименование	Кол.	Примечание
			Переменные данные	для исполнений:		
				Т-199.250.18.000-15		
				Детали.		
11		1	Т-199.250.14.001-12	Шайба	3	
11		2	Т-199.250.14.002-12	Фланец	2	
11		3	Т-199.250.14.003-12	Фланец	2	
11		4	Т-199.250.18.001	Ограничитель	1	
Б.Ч.		5	Т-199.250.18.002-15	Патрубок		
				Труба $\frac{83\times5\ ГОСТ\ 8732-78}{В\ Ст2сп\ ГОСТ\ 8731-74*}$		
				$L = 100 \pm \frac{IT14}{2}$	2	0,9кг
Б.Ч.		6	Т-199.250.18.003-15	Патрубок		
				Труба $\frac{108\times4\ ГОСТ\ 8732-78}{В\ Ст2сп\ ГОСТ\ 8731-74*}$		
				$L = 300 \pm \frac{IT14}{2}$	1	3,1кг
				Стандартные изделия		
		7		Болт М12×110.58.01		
				ГОСТ 7798-70*	8	
		8		Гайка М12.5.01		
				ГОСТ 5915-70*	8	
		9		Шайба 12.02.01		
				ГОСТ 11371-78	8	
				Т-199.250.18.000-16		
			Для сборочных единиц	от Т-199.250.18.000-16		
			до Т-199.250.18.000-19	детали от		

					Т-199.250.18.000.	Лист 8
			№ докум.	Подп.	Дата	

Формат	Зона	Поз.	Обозначение	Наименование	Кол.	Примечание
			Т-199.250.14.001-12 до Т-199.250.18.001, Т-199 стандартные изделия тоже, как для Т-199.250.18.000-15.	Т-199.250.14.003-12, 250.18.002-15 и		
				Детали		
Б.Ч.		6	Т-199.250.18.003-16	Патрубок		
				Труба $\frac{108\cdot4\ \text{ГОСТ}\ 8732\text{-}78}{\text{В Ст 2сп ГОСТ}\ 8731\text{-}74*}$		
				$L = 350 \pm \frac{IT14}{2}$	1	3,6 кг
				Т-199.250.18.000-17		
				Детали		
Б.Ч.		6	Т-199.250.18.003-17	Патрубок		
				Труба $\frac{108\cdot4\ \text{ГОСТ}\ 8732\text{-}78}{\text{В Ст 2сп ГОСТ}\ 8731\text{-}74*}$		
				$L = 400 \pm \frac{IT14}{2}$	1	4,1 кг
				Т-199.250.18.000-18		
				Детали		
Б.Ч.		6	Т-199.250.18.003-18	Патрубок		
				Труба $\frac{108\cdot4\ \text{ГОСТ}\ 8732\text{-}78}{\text{В Ст 2сп ГОСТ}\ 8731\text{-}74*}$		
				$L = 500 \pm \frac{IT14}{2}$	1	5,1 кг
				Т-199.250.18.000-19		

Серия 00003-5. Выпуск 2. Альбом VI.

Инв. № подл. | Подп. и дата | Взам. инв. № | Инв. № дубл. | Подп. и дата

Изм. | Лист | № докум. | Подп. | Дата

Т-199.250.18.000

Лист 9

Формат	Зона	Поз.	Обозначение	Наименование	Кол.	Примечание
				Детали.		
Б4		6	Т-199.250.18.003-19	Патрубок		
				Труба $\frac{108\times4\ ГОСТ\ 8732\text{-}78}{В\ Ст2сп\ ГОСТ\ 8731\text{-}74*}$		
				$L = 550 \pm \frac{IT14}{2}$	1	5,6 кг
			Переменные данные	для исполнений:		
				Т-199.250.18.000-20		
				Детали.		
11		1	Т-199.250.14.001-16	Шайба	3	
11		2	Т-199.250.14.002-16	Фланец	2	
11		3	Т-199.250.14.003-16	Фланец	2	
11		4	Т-199.250.18.001-20	Ограничитель	1	
Б4		5	Т-199.250.18.002-20	Патрубок		
				Труба $\frac{108\times5\ ГОСТ\ 8732\text{-}78}{В\ Ст2сп\ ГОСТ\ 8731\text{-}74*}$		
				$L = 100 \pm \frac{IT14}{2}$	2	1,3 кг
Б4		6	Т-199.250.18.003-20	Патрубок		
				Труба $\frac{159\times4,5\ ГОСТ\ 8732\text{-}78}{В\ Ст2сп\ ГОСТ\ 8731\text{-}74*}$		
				$L = 300 \pm \frac{IT14}{2}$	1	5,2 кг
				Стандартные изделия		
		7		Болт М12×110.58.01		
				ГОСТ 7798-70*	8	
		8		Гайка М12.5.01		
				ГОСТ 5915-70*	8	

Формат	Зона	Поз.	Обозначение	Наименование	Кол.	Примечание
		9		Шайба 12.02.01 ГОСТ 11371-78	8	
				Т-199.250.18.000-21		
			Для сборочных единиц от Т-199.250.18.000-21 до Т-199.250.18.000-24 Т-199.250.14.001-16 до Т-199.250.18.001-20, Т-199.250.18.002-20 и стандартные изделия Т-199.250.18.000-20.	детали от Т-199.250.14.003-16 то же, как для		
				Детали		
6.4		6	Т-199.250.18.008-21	Патрубок Труба 159×4,5 ГОСТ 8732-78 / Ст 2сп ГОСТ 8731-74* L = 350 ± IT14/2	1	6,0 кг
				Т-199.250.18.000-22		
				Детали		
6.4		6	Т-199.250.18.003-22	Патрубок Труба 159×4,5 ГОСТ 8732-78 / Ст 2сп ГОСТ 8731-74* L = 400 ± IT14/2	1	6,9 кг
				Т-199.250.18.000-23		
				Детали		

Серия 03.005-5. Вып. ск 2. Альбом 11.

Инв. № подл. | Подп. и дата | Взам. инв. № | Инв. № дубл. | Подп. и дата

Изм. Лист № докум. Подп. Дата

Т-199 250 18.000

Лист 11

Копировал: Халанска 917359-12 14 Формат А4

Формат	Зона	Поз.	Обозначение	Наименование	Кол.	Примечание
6.4		6	Т-199.250.18.003-23	Патрубок		
				Труба $\frac{159\times4,5\ ГОСТ\ 8732\text{-}78}{В\ Ст\ 2сп\ ГОСТ\ 8731\text{-}74*}$		
				$L = 500 \pm \frac{IT14}{2}$	1	8.6кг
				Т-199.250.18.000-24		
				Детали.		
6.4		6	Т-199.250.18.003-24	Патрубок		
				Труба $\frac{159\times4,5\ ГОСТ\ 8732\text{-}78}{В\ Ст\ 2сп\ ГОСТ\ 8731\text{-}74*}$		
				$L = 550 \pm \frac{IT14}{2}$	1	9.4кг
			Переменные данные	для исполнений:		
				Т-199.250.18.000-25		
				Детали.		
11		1	Т-199.250.14.001-20	Шайба	3	
11		2	Т-199.250.14.002-16	Фланец	2	
11		3	Т-199.250.14.003-16	Фланец	2	
11		4	Т-199.250.18.001-20	Ограничитель	1	
6.4		5	Т-199.250.18.002-25	Патрубок		
				Труба $\frac{108\times5\ ГОСТ\ 8732\text{-}78}{В\ Ст\ 2сп\ ГОСТ\ 8731\text{-}74*}$		
				$L = 100 \pm \frac{IT14}{2}$	2	1,3кг
6.4		6	Т-199.250.18.003-25	Патрубок		
				Труба $\frac{159\times4,5\ ГОСТ\ 8732\text{-}78}{В\ Ст\ 2сп\ ГОСТ\ 8731\text{-}74*}$		

Формат	Зона	Поз.	Обозначение	Наименование	Кол.	Примечание
				$L = 300 \pm \frac{IT14}{2}$	1	5,2кг
				Стандартные изделия		
		7		Болт М12×110.58.01		
				ГОСТ 7798-70*	8	
		8		Гайка М12.5.01		
				ГОСТ 5915-70*	8	
		9		Шайба 12.02.01		
				ГОСТ 11371-78	8	
				Т-199.250.18.000-26		
			Для сборочных единиц	от Т-199.250.18.000-26		
			до Т-199.250.18.000-29	детали		
			Т-199.250.14.001-20,	Т-199.250.14.002-16,		
			Т-199.250.14.003-16,	Т-199.250.18.001-20,		
			Т-199.250.18.002-25 и	стандартные изделия		
			то же, как для	Т-199.250.18.000-25.		
				Детали		
	Б.Ч.	6	Т-199.250.18.003-26	Патрубок		
				Труба 159×4,5 ГОСТ 8732-78 / Ст 2сп ГОСТ 8731-74*		
				$L = 350 \pm \frac{IT14}{2}$	1	6,0кг
				Т-199.250.18.000-27		
				Детали		
	Б.Ч.	6	Т-199.250.18.003-27	Патрубок		

Серия 03.805-5. Выпуск 2. Альбом 11.

Инв. № подл. | Подп. и дата | Взам. инв. № | Инв. № дубл. | Подп. и дата

Т-199.250.18.000

Изм. Лист № докум. Подп. Дата

Лист 13

Формат	Зона	Поз.	Обозначение	Наименование	Кол.	Примечание
				Труба $\frac{159\times4,5\ ГОСТ\ 8732-78}{Вст2сп\ ГОСТ\ 8731-74*}$		
				$L = 400 \pm \frac{IT14}{2}$	1	6,9 кг
				Т-199.250.18.000-28		
				Детали.		
Б.Ч.		6	Т-199.250.18.003-28	Патрубок		
				Труба $\frac{159\times4,5\ ГОСТ\ 8732-78}{Вст2сп\ ГОСТ\ 8731-74*}$		
				$L = 500 \pm \frac{IT14}{2}$	1	8,6 кг
				Т-199.250.18.000-29		
				Детали		
Б.Ч.		6	Т-199.250.18.003-29	Патрубок		
				Труба $\frac{159\times4,5\ ГОСТ\ 8732-78}{Вст2сп\ ГОСТ\ 8731-74*}$		
				$L = 550 \pm \frac{IT14}{2}$	1	9,4 кг
			Переменные данные для исполнений:			
				Т-199.250.18.000-30		
				Детали.		
11		1	Т-199.250.14.001-24	Шайба	3	
11		2	Т-199.250.14.002-24	Фланец	2	
11		3	Т-199.250.14.003-16	Фланец	2	
11		4	Т-199.250.18.001-20	Ограничитель	1	

Копировал-Халанская 17359-12 17 Формат А4

Формат	Зона	Поз.	Обозначение	Наименование	Кол.	Примечание
Б.4		5	Т-199.250.18.002-30	Патрубок		
				Труба 133×5 ГОСТ 8732-78 / Ст2сп ГОСТ 8731-74*		
				$L = 100 \pm \frac{\Sigma T}{2}$	2	5,2 кг
Б.4		6	Т-199.250.18.003-30	Патрубок		
				Труба 159×4,5 ГОСТ 8732-78 / Ст2сп ГОСТ 8731-74*		
				$L = 300 \pm \frac{\Sigma T}{2}$	1	5,2 кг
				Стандартные изделия		
		7		Болт М12×110.58.01		
				ГОСТ 7798-70*	8	
		8		Гайка М12.5.01		
				ГОСТ 5915-70*	8	
		9		Шайба 12.02.01		
				ГОСТ 11371-78	8	
				Т-199.250.18.000-31		
			Для сборочных единиц	от Т-199.250.18.000-31		
			до Т-199.250.18.000-34	детали		
			Т-199.250.14.001-24,	Т-199.250.14.002-24,		
			Т-199.250.14.003-16,	Т-199.250.18.001-20,		
			Т-199.250.18.002-30 и	стандартные		
			изделия то же, как для	Т-199.250.18.000-30		
				Детали		
Б.4		6	Т-199.250.18.003-31	Патрубок		

Серия 03.005-5. Выпуск 2. Альбом 11.

Инв. № подл. | Подп. и дата | Взам. инв. № | Инв. № дубл. | Подп. и дата

Изм. | Лист | № докум. | Подп. | Дата

Т-199.250.18.000

Лист 15

Копировал-Халанская 17359-12 18 Формат А4

Формат	Зона	Поз.	Обозначение	Наименование	Кол.	Примечание
				Труба $\frac{159\times4,5\ ГОСТ\ 8732\text{-}78}{Вст2сп\ ГОСТ\ 8731\text{-}74*}$		
				$L = 350 \pm \frac{IT14}{2}$	1	6,0 кг
				Т-199.250.18.000-32		
				Детали		
Б.Ч.		6	Т-199.250.18.003-32	Патрубок		
				Труба $\frac{159\times4,5\ ГОСТ\ 8732\text{-}78}{Вст2сп\ ГОСТ\ 8731\text{-}74*}$		
				$L = 400 \pm \frac{IT14}{2}$	1	6,9 кг
				Т-199.250.18.000-33		
				Детали		
Б.Ч.		6	Т-199.250.18.003-33	Патрубок		
				Труба $\frac{159\times4,5\ ГОСТ\ 8732\text{-}78}{Вст2сп\ ГОСТ\ 8731\text{-}74*}$		
				$L = 500 \pm \frac{IT14}{2}$	1	8,6 кг
				Т-199.250.18.000-34		
				Детали		
Б.Ч.		6	Т-199.250.18.003-34	Патрубок		
				Труба $\frac{159\times4,5\ ГОСТ\ 8732\text{-}78}{Вст2сп\ ГОСТ\ 8731\text{-}74*}$		
				$L = 550 \pm \frac{IT14}{2}$	1	9,4 кг

Формат	Зона	Поз.	Обозначение	Наименование	Кол.	Примечание
			Переменные данные	для исполнений:		
				Т-199.250.18.000-35		
				Детали		
11		1	Т-199.250.14.001-28	Шайба	3	
11		2	Т-199.250.14.002-28	Фланец	2	
11		3	Т-199.250.14.003-28	Фланец	2	
11		4	Т-199.250.18.001-35	Ограничитель	1	
Б.Ч		5	Т-199.250.18.002-35	Патрубок		
				Труба $\frac{168\times5\ ГОСТ\ 8732-78}{ВСт2сп\ ГОСТ\ 8731-74*}$		
				$L=100\pm\frac{IT14}{2}$	2	2кг
Б.Ч		6	Т-199.250.18.003-35	Патрубок		
				Труба $\frac{219\times6\ ГОСТ\ 8732-78}{ВСт2сп\ ГОСТ\ 8731-74*}$		
				$L=300\pm\frac{IT14}{2}$	1	9,5кг
				Стандартные изделия		
		7		Болт М12×110.58.01		
				ГОСТ 7798-70*	8	
		8		Гайка М12.5.01		
				ГОСТ 5915-70*	8	
		9		Шайба 12.02.01		
				ГОСТ 11371-78	8	
				Т-199.250.18.000-36		
			Для сборочных единиц	от Т-199.250.18.000-	36	
			по Т-199.250.18.000-39	детали от		

Инв. № подл. | Подп. и дата | Взам. инв. № | Инв. № дубл. | Подп. и дата

Изм. | Лист | № докум. | Подп. | Дата

Т-199.250.18.000

Лист 17

Серия 3.005-5. Выпуск 2. Альбом VI.

Копировал - Халонская 17359-12 20 Формат 11 8

Формат	Зона	Поз.	Обозначение	Наименование	Кол.	Примечание
			Т-199.250.14.001-28 до	Т-199.250.14.003-28,		
			Т-199.250.18.001-35,	Т-199.250.18.002-35		
			и стандартные изделия то же, как			
			для Т-199.250.18.000-35.			
				Детали.		
Б.Ч.		6	Т-199.250.18.003-36	Патрубок		
				Труба $\frac{219\times6\ ГОСТ\ 8732-78}{ВСт2сп\ ГОСТ\ 8731-74*}$		
				$L=350\pm\frac{IT14}{2}$	1	11,0 кг
				Т-199.250.18.000-37		
				Детали.		
Б.Ч.		6	Т-199.250.18.003-37	Патрубок		
				Труба $\frac{219\times6\ ГОСТ\ 8732-78}{ВСт2сп\ ГОСТ\ 8731-74*}$		
				$L=400\pm\frac{IT14}{2}$	1	12,6 кг
				Т-199.250.18.000-38		
				Детали.		
Б.Ч.		6	Т-199.250.18.003-38	Патрубок		
				Труба $\frac{219\times6\ ГОСТ\ 8732-78}{ВСт2сп\ ГОСТ\ 8731-74*}$		
				$L=500\pm\frac{IT14}{2}$	1	15,8 кг
				Т-199.250.18.000-39		

Копировал-Халанская 17359-12 21 Формат 11б

Формат	Зона	Поз.	Обозначение	Наименование	Кол.	Примечание
				Детали.		
6.4		6	Т-199.250.18.003-39	Патрубок		
				Труба 219×6 ГОСТ 8732-78 / В Ст2сп ГОСТ 8731-74*		
				$L = 550 \pm \frac{IT14}{2}$	1	17,3 кг
			Переменные данные	для исполнений:		
				Т-199.250.18.000-40		
				Детали.		
11		1	Т-199.250.14.001-32	Шайба	3	
11		2	Т-199.250.14.002-32	Фланец	2	
11		3	Т-199.250.14.003-28	Фланец	2	
11		4	Т-199.250.18.001-35	Ограничитель	1	
6.4		5	Т-199.250.18.002-40	Патрубок		
				Труба 180×5 ГОСТ 8732-78 / В Ст2сп ГОСТ 8731-74*		
				$L = 100 \pm \frac{IT14}{2}$	2	2,2 кг
6.4		6	Т-199.250.18.003-40	Патрубок		
				Труба 219×6 ГОСТ 8732-78 / В Ст2сп ГОСТ 8731-74*		
				$L = 300 \pm \frac{IT14}{2}$	1	9,5 кг
				Стандартные изделия		
		7		Болт М12×110.58.01		
				ГОСТ 7798-70*	8	
		8		Гайка М12.5.01		
				ГОСТ 5915-70*	8	

Инв. № подл. | Подп. и дата | Взам. инв. № | Инв. № дубл. | Подп. и дата

Изм. | Лист | № докум. | Подп. | Дата

Т-199.250.18.000

Лист 19

Формат	Зона	Поз.	Обозначение	Наименование	Кол.	Примечание
		9		Шайба 12.02.01		
				ГОСТ 11371-78	8	
				Т-199.250.18.000-41		
			Для сборочных единиц от Т-199.250.18.000-41 до Т-199.250.18.000-44 детали Т-199.250.14.001-32, Т-199.250.14.002-32, Т-199.250.14.003-28, Т-199.250.18.001-35, Т-199.250.18.002-40 и стандартные изделия то же, как для Т-199.250.18.000-40.		
				Детали.		
6.4.		6	Т-199.250.18.003-41	Патрубок		
				Труба $\frac{219 \times 6 \text{ ГОСТ } 8732\text{-}78}{\text{ВСт2сп ГОСТ } 8731\text{-}74*}$		
				$L = 350 \pm \frac{I\ T\ 14}{2}$	1	11,0кг
				Т-199.250.18.000-42		
				Детали.		
6.4.		6	Т-199.250.18.003-42	Патрубок		
				Труба $\frac{219 \times 6 \text{ ГОСТ } 8732\text{-}78}{\text{ВСт2сп ГОСТ } 8731\text{-}74*}$		
				$L = 400 \pm \frac{I\ T\ 14}{2}$	1	12,6кг
				Т-199.250.18.000-43		
				Детали.		

Изм.	Лист	№ докум.	Подп.	Дата	Т-199.250.18.000	Лист 20

Формат	Зона	Поз.	Обозначение	Наименование	Кол.	Примечание
Б.4		6	Т-199.250.18.003-43	Патрубок		
				Труба $\frac{219\times6\ ГОСТ\ 8732\text{-}78}{Вст2сп\ ГОСТ\ 8731\text{-}74*}$		
				$L = 500 \pm \frac{IT14}{2}$	1	15,8кг
				Т-199.250.18.000-44		
				Детали		
Б.4		6	Т-199.250.18.003-44	Патрубок		
				Труба $\frac{219\times6\ ГОСТ\ 8732\text{-}78}{Вст2сп\ ГОСТ\ 8731\text{-}74*}$		
				$L = 550 \pm \frac{IT14}{2}$	1	17,3кг
			Переменные данные	для исполнений:		
				Т-199.250.18.000-45		
				Детали		
11		1	Т-199.250.14.001-36	Шайба	3	
11		2	Т-199.250.14.002-36	Фланец	2	
11		3	Т-199.250.14.003-36	Фланец	2	
11		4	Т-199.250.18.001-45	Ограничитель	1	
Б.4		5	Т-199.250.18.002-45	Патрубок		
				Труба $\frac{245\times7\ ГОСТ\ 8732\text{-}78}{Вст2сп\ ГОСТ\ 8731\text{-}74*}$		
				$L = 100 \pm \frac{IT14}{2}$	2	4,1кг
Б.4		6	Т-199.250.18.003-45	Патрубок		
				Труба $\frac{299\times8\ ГОСТ\ 8732\text{-}78}{Вст2сп\ ГОСТ\ 8731\text{-}74*}$		
				$L = 300 \pm \frac{IT14}{2}$	1	17,2кг

Инв. № подл. | Подп. и дата | Взам. инв. № | Инв. № дубл. | Подп. и дата

Изм. Лист № докум. Подп. Дата

Т-199.250.18.000

Лист 21

Формат	Зона	Поз.	Обозначение	Наименование	Кол.	Примечание
				Стандартные изделия		
		7		Болт М12×110.58.01		
				ГОСТ 7798-70*	16	
		8		Гайка М12.5.01		
				ГОСТ 5915-70*	16	
		9		Шайба 12.02.01		
				ГОСТ 11371-78	16	
				Т-199.250.18.000-46		
			Для сборочных единиц	от Т-199.250.18.000-	46	
			до Т-199.250.18.000-49	детали от		
			Т-199.250.14.001-36 до	Т-199.250.14.003-36,		
			Т-199.250.18.001-45, Т-	199.250.18.002-45		
			и стандартные изделия	то же,		
			как для Т-199.250.18.	000-45		
				Детали.		
Б4		6	Т-199.250.18.003-46	Патрубок		
				Труба 299×8 ГОСТ 8732-78 / В Ст 2сп ГОСТ 8731-74*		
				$L = 350 \pm \frac{IT14}{2}$	1	20,1 кг
				Т-199.250.18.000-47		
				Детали.		
Б4		6	Т-199.250.18.003-47	Патрубок		
				Труба 299×8 ГОСТ 8732-78 / В Ст 2сп ГОСТ 8731-74*		

Формат	Зона	Поз.	Обозначение	Наименование	Кол.	Примечание
				$L = 400 \pm \frac{IT14}{2}$	1	23,0кг
				Т-199.250.18.003-48		
				Детали.		
Б4		6	Т-199.250.18.003-48	Патрубок		
				Труба $\frac{299,8 \text{ ГОСТ } 8732\text{-}78}{\text{Ст2сп ГОСТ } 8731\text{-}74}$		
				$L = 500 \pm \frac{IT14}{2}$	1	28,7кг
				Т-199.250.18.000-49		
				Детали.		
Б4			Т-199.250.18.003-49	Патрубок		
				Труба $\frac{299,8 \text{ ГОСТ } 8732\text{-}78}{\text{Ст2сп ГОСТ } 8731\text{-}74}$		
				$L = 550 \pm \frac{IT14}{2}$	1	31,6кг
			Переменные данные	для исполнений:		
				Т-199.250.18.000-50		
				Детали.		
11		1	Т-199.250.14.001-40	Шайба	3	
11		2	Т-199.250.14.002-40	Фланец	2	
11		3	Т-199.250.14.003-40	Фланец	2	
11		4	Т-199.250.18.001-50	Ограничитель	1	
Б4		5	Т-199.250.18.002-50	Патрубок		

Серия 3.005-5. Выпуск 2 Альбом 11.

Инв. № подл. | Подп. и дата | Взам. инв. № | Инв. № дубл. | Подп. и дата

Изм.	Лист	№ докум.	Подп.	Дата	Т-199.250.18.000	Лист 23

Копировал-Халанеко 17359-12 26 Формат А4

Формат	Зона	Поз.	Обозначение	Наименование	Кол.	Примечание
				Труба $\frac{299 \times 8 \text{ ГОСТ } 8732\text{-}78}{\text{ВСт2сп ГОСТ } 8731\text{-}74*}$		
				$L = 100 \pm \frac{I\,T\,14}{2}$	2	5,7 кг
Б-У		6	Т-199.250.18.003-50	Патрубок		
				Труба $\frac{351 \times 8 \text{ ГОСТ } 8732\text{-}78}{\text{ВСт2сп ГОСТ } 8731\text{-}74*}$		
				$L = 300 \pm \frac{I\,T\,14}{2}$	1	20,3 кг
				Стандартные изделия		
		7		Болт М12×110.58.01		
				ГОСТ 7798-70*	16	
		8		Гайка М12.5.01		
				ГОСТ 5915-70*	16	
		9		Шайба 12.02.01		
				ГОСТ 11371-78	16	
				Т-199.250.18.000-51		
			Для сборочных единиц от Т-199.250.18.000-51 до Т-199.250.18.000-54 детали от Т-199.250.14.001-40 до Т-199.250.14.003-40, Т-199.250.18.001-50, Т-199.250.18.002-50 и стандартные изделия то же, как для Т-199.250.18.000-50.			
				Детали.		
Б-У		6	Т-199.250.18.003-51	Патрубок		
				Труба $\frac{351 \times 8 \text{ ГОСТ } 8732\text{-}78}{\text{ВСт2сп ГОСТ } 8731\text{-}74*}$		
				$L = 350 \pm \frac{I\,T\,14}{2}$	1	23,7 кг

Изм.	Лист	№ докум.	Подп.	Дата	Т-199.250.18.000	Лист 24

Формат	Зона	Поз.	Обозначение	Наименование	Кол.	Примечание
				Т-199.250.18.000-52		
				Детали.		
64		6	Т-199.250.18.003-52	Патрубок		
				Труба 351×8 ГОСТ 8732-78 / В Ст 2 сп ГОСТ 8731-74*		
				$L = 400 \pm \frac{\Sigma \mp 14}{2}$	1	27,1 кг
				Т-199.250.18.000-53		
				Детали.		
64		6	Т-199.250.18.003-53	Патрубок		
				Труба 351×8 ГОСТ 8732-78 / В Ст 2 сп ГОСТ 8731-74*		
				$L = 500 \pm \frac{\Sigma \mp 14}{2}$	1	33,8 кг
				Т-199.250.18.000-54		
				Детали.		
64		6	Т-199.250.18.003-54	Патрубок		
				Труба 351×8 ГОСТ 8732-78 / В Ст 2 сп ГОСТ 8731-74*		
				$L = 550 \pm \frac{\Sigma \mp 14}{2}$	1	37,2 кг
			Переменные данные	для исполнений:		
				Т-199.250.18.000-55		
				Детали		

Инв. № подл. | Подп. и дата | Взам. инв. № | Инв. № дубл. | Подп. и дата

Копировал: Халанская 17359-12 28 Формат А4

Формат	Зона	Поз.	Обозначение	Наименование	Кол.	Примечание
11		1	Т-199.250.14.001-44	Шайба	3	
11		2	Т-199.250.14.002-44	Фланец	2	
11		3	Т-199.250.14.003-44	Фланец	2	
11		4	Т-199.250.18.001-55	Ограничитель	1	
Б.Ч.		5	Т-199.250.18.002-55	Патрубок		
				Труба $\frac{377\times10\ ГОСТ\ 8732-78}{8\ Ст\ 2сп\ ГОСТ\ 8731-74*}$		
				$L=100\pm\frac{IT14}{2}$	2	9.1кг
Б.Ч.		6	Т-199.250.18.003-55	Патрубок		
				Труба $\frac{426\times10\ ГОСТ\ 8732-78}{8\ Ст\ 2сп\ ГОСТ\ 8731-74*}$		
				$L=300\pm\frac{IT14}{2}$	1	30.8кг
				Стандартные изделия		
		7		Болт М12×110.58.01		
				ГОСТ 7798-70*	16	
		8		Гайка М12.5.01		
				ГОСТ 5915-70*	16	
		9		Шайба 12.02.01		
				ГОСТ 11371-78	16	
				Т-199.250.18.000-56		
			Для сборочных единиц	от Т-199.250.18.000-	56	
			до Т-199.250.18.000-59	детали от		
			Т-199.250.14.001-44 до	Т-199.250.14.003-44,		
			Т-199.250.18.001-55, Т-	199.250.18.002-55 и		
			стандартные изделия	то же, как для		
			Т-199.250.18.000-55.			
				Детали		

Изм.	Лист	№ докум.	Подп.	Дата	Т-199.250.18.000	Лист 26

Копировал-Халанская 17359-12 29 Формат 118

Формат	Зона	Поз.	Обозначение	Наименование	Кол.	Примечание
6-У		6	Т-199.250.18.003-56	Патрубок		
				Труба $\frac{426\times10\ ГОСТ\ 8732-78}{В\ Ст\ 2сп\ ГОСТ\ 8731-74*}$		
				$L = 350 \pm \frac{IT14}{2}$	1	35,9 кг
				Т-199.250.18.000-57		
				Детали		
6-У		6	Т-199.250.18.003-57	Патрубок		
				Труба $\frac{426\times10\ ГОСТ\ 8732-78}{В\ Ст\ 2сп\ ГОСТ\ 8731-74*}$		
				$L = 400 \pm \frac{IT14}{2}$	1	4 1кг
				Т-199.250.18.000-58		
				Детали		
6-У		6	Т-199.250.18.003-58	Патрубок		
				Труба $\frac{426\times10\ ГОСТ\ 8732-78}{В\ Ст\ 2сп\ ГОСТ\ 8731-74*}$		
				$L = 500 \pm \frac{IT14}{2}$	1	51,3кг
				Т-199.250.18.000-59		
				Детали		
6-У		6	Т-199.250.18.003-59	Патрубок		
				Труба $\frac{426\times10\ ГОСТ\ 8732-78}{В\ Ст\ 2сп\ ГОСТ\ 8731-74*}$		
				$L = 550 \pm \frac{IT14}{2}$	1	56,4кг

Инв.№ подл. | Подп. и дата | Взам. инв.№ | Инв.№ дубл. | Подп. и дата

Изм. Лист № докум. Подп. Дата

Т-199.250.18.000

Лист 27

Формат	Зона	Поз.	Обозначение	Наименование	Кол.	Примечание
			Переменные данные	для исполнений:		
				Т-199.250.18.000-60		
				Детали.		
11		1	Т-199.250.14.001-48	Шайба	3	
11		2	Т-199.250.14.002-48	Фланец	2	
11		3	Т-199.250.14.003-48	Фланец	2	
11		4	Т-199.250.18.001-60	Ограничитель	1	
6-Ч.		5	Т-199.250.18.002-60	Патрубок		
				Труба $\frac{480\times10\ ГОСТ\ 10704-76}{ВСт2сп\ ГОСТ\ 10706-76}$		
				$L=100\pm\frac{IT14}{2}$	2	11,6кг
6-Ч.		6	Т-199.250.18.003-60	Патрубок		
				Труба $\frac{530\times10\ ГОСТ\ 10704-76}{ВСт2сп\ ГОСТ\ 10706-76}$		
				$L=300\pm\frac{IT14}{2}$	1	38,5кг
				Стандартные изделия		
		7		Болт М12×110.58.01		
				ГОСТ 7798-70*	24	
		8		Гайка М12.5.01		
				ГОСТ 5915-70*	24	
		9		Шайба 12.02.01		
				ГОСТ 11371-78	24	
				Т-199.250.18.000-61		
			Для сборочных единиц	от Т-199.250.18.000-	61	
			до Т-199.250.18.000-68	детали от		

Изм	Лист	№ докум.	Подп.	Дата	Т-199.250.18.000	Лист 28

Формат	Зона	Поз.	Обозначение	Наименование	Кол.	Примечание
			Т-199.250.14.001-48 до Т-199.250.18.000-60 стандартные изделия	Т-199.250.14.003-48 ... Т-199.250.18.002-60 то же, как для Т-199.250.18.000-60	4	
				Детали		
6.4		6	Т-199.250.18.003-61	Патрубок Труба 530×10 ГОСТ 10704-76 / Вст2сп ГОСТ 10706-76 $L = 350 \pm \frac{I \cdot T14}{2}$	1	44,9 кг
				Т-199.250.18.000-62		
				Детали		
6.4		6	Т-199.250.18.003-62	Патрубок Труба 530×10 ГОСТ 10704-76 / Вст2сп ГОСТ 10706-76 $L = 400 \pm \frac{I \cdot T14}{2}$	1	51,3 кг
				Т-199.250.18.000-63		
				Детали		
6.4		6	Т-199.250.18.003-63	Патрубок Труба 530×10 ГОСТ 10704-76 / Вст2сп ГОСТ 10706-76 $L = 500 \pm \frac{I \cdot T14}{2}$	1	64,1 кг
				Т-199.250.18.000-64		

Инв. № подл. | Подп. и дата | Взам. инв. № | Инв. № дубл. | Подп. и дата

Формат	Зона	Поз.	Обозначение	Наименование	Кол.	Приме-чание
				Детали		
6Ч		6	Т-199.250.18.003-64	Патрубок		
				Труба 530×10 ГОСТ 10704-76 / ВСт2сп ГОСТ 10706-76		
				$L = 550 \pm \frac{\Sigma T}{2}$	1	70,5 кг
			Переменные данные	для исполнений:		
				Т-199.250.18.000-65		
				Детали		
11		1	Т-199.250.14.001-52	Шайба	3	
11		2	Т-199.250.14.002-52	Фланец	2	
11		3	Т-199.250.14.003-52	Фланец	2	
11		4	Т-199.250.18.001-65	Ограничитель	1	
11		5	Т-199.250.14.007-52	Патрубок	2	
6Ч		6	Т-199.250.18.003-65	Патрубок		
				Труба 630×10 ГОСТ 10704-76 / ВСт2Сп ГОСТ 10706-76		
				$L = 300 \pm \frac{\Sigma T}{2}$	1	45,9 кг
				Стандартные изделия		
		7		Болт М12×110.58.01		
				ГОСТ 7798-70*	16	
		8		Гайка М12.5.01		
				ГОСТ 5915-70*	16	
		9		Шайба 12.02.01		
				ГОСТ 11371-78	16	

Серия 03.005-5. Выпуск 2. Альбом 11.

Формат	Зона	Поз.	Обозначение	Наименование	Кол.	Приме-чание
				Т-199.250.18.000-66		
			Для сборочных единиц по Т-199.250.18.000-69 по Т-199.250.14.001-52 по Т-199.250.18.001-65, и стандартные изделия для Т-199.250.18.000	от Т-199.250.18.000-66 детали от Т-199.250.14.003-52, Т-199.250.14.007-52 то же, как -65.	66	
				Детали.		
Б.Ч.	6		Т-199.250.18.003-66	Патрубок		
				Труба 630-10 ГОСТ 10704-76 / 8Сп2сп ГОСТ 10706-76		
				$L = 350 \pm \frac{I\ T\ 14}{2}$	1	53,5кг
				Т-199.250.18.000-67		
				Детали.		
Б.Ч.	6		Т-199.250.18.003-67	Патрубок		
				Труба 630-10 ГОСТ 10704-76 / 8Сп2сп ГОСТ 10706-76		
				$L = 400 \pm \frac{I\ T\ 14}{2}$	1	61,2кг
				Т-199.250.18.000-68		
				Детали.		
Б.Ч.	6		Т-199.250.18.003-68	Патрубок		

Инв. № подл. | Подп. и дата | Взам. инв. № | Инв. № дубл. | Подп. и дата

Формат	Зона	Поз.	Обозначение	Наименование	Кол.	Примечание
				Труба $\frac{630\times10\ ГОСТ\ 10704\text{-}76}{Вст2сп\ ГОСТ\ 10706\text{-}76}$		
				$L = 500 \pm \frac{I\ T\ 14}{2}$	1	76,5 кг
				Т-199.250.18.000-69		
				Детали		
Б.ч		6	Т-199.250.18.003-69	Патрубок		
				Труба $\frac{630\times10\ ГОСТ\ 10704\text{-}76}{Вст2сп\ ГОСТ\ 10706\text{-}76}$		
				$L = 550 \pm \frac{I\ T\ 14}{2}$	1	84,1 кг

Серия 21.005-5. Выпуск 2. Альбом 11.

Инв. № подл. | Подп. и дата | Взам. инв. № | Инв. № дубл. | Подп. и дата

Изм.	Лист	№ док.	Подп.	Дата	Т-199.250.18.000	Лист 32

Копировал. Холанская 17359-12 35 Формат А4

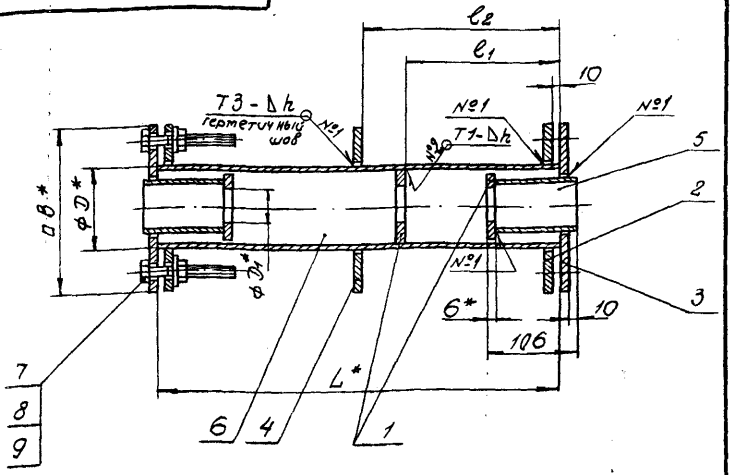

1. Сварные швы по ГОСТ 5264-80.
2. Обозначение сварного шва относится ко всем подобным свариваемым элементам.
3. * Размеры для справок.
4. Предельные отклонения размеров: $\pm \frac{IT14}{2}$.

Серия 03005-5. Выпуск 2. Альбом 11.

Подп. и дата | Инв. № подл. | Подп. и дата | Взам. инв. № | Инв. № дубл. | Подп. и дата

Изм.	Лист	№ докум.	Подп.	Дата
Разраб.		Мазуренко		9.1.81
Пров.		Яшухина		15.1.81
Т. контр.		Мартынов		23.1.81
Н. контр.		Мартынов		23.1.81
Утв.		Савельев		29.1.81

Т-199.250.18.000.СБ.

Конструкция пропуска коммуникаций КПК-12.

Сварочный чертеж.

Лит.	Масса	Масштаб
	Ст. табл	-
Лист 1	Листов 4	

8/4 14262

Обозначение	Размеры, мм.							Масса
	D	D_1	e_1	e_2	L	B	h	кг
Т-199.250.18.000	108	49	150	150	300	210	4	20,1
-01	108	49	150	175	350	210	4	20,6
-02	108	49	150	200	400	210	4	21,1
-03	108	49	150	250	500	210	4	22,1
-04	108	49	150	275	550	210	4	22,6
-05	108	54	150	150	300	210	4	19,8
-06	108	54	150	175	350	210	4	20,3
-07	108	54	150	200	400	210	4	20,8
-08	108	54	150	250	500	210	4	21,8
-09	108	54	150	275	550	210	4	22,3
-10	108	58	150	150	300	210	4	19,8
-11	108	58	150	175	350	210	4	20,3
-12	108	58	150	200	400	210	4	20,8
-13	108	58	150	250	500	210	4	21,8
-14	108	58	150	275	550	210	4	22,3
-15	108	61	150	150	300	210	4	20,0
-16	108	61	150	175	350	210	4	20,5
-17	108	61	150	200	400	210	4	21,0
-18	108	61	150	250	500	210	4	22,0
-19	108	61	150	275	550	210	4	22,5
-20	159	80	150	150	300	260	4	27,4
-21	159	80	150	175	350	260	4	28,2
-22	159	80	150	200	400	260	4	29,1
-23	159	80	150	250	500	260	4	30,8
-24	159	80	150	275	550	260	4	31,6
-25	159	93	150	150	300	260	4	30,1
-26	159	93	150	175	350	260	4	30,9
-27	159	93	150	200	400	260	4	31,8
-28	159	93	150	250	500	260	4	33,5

Серия 03.005-5. Выпуск 2. Альбом 11

Инв.№ подл. | Подп. и дата | Взам. инв.№ | Инв.№ дубл. | Подп. и дата

Продолжение

Обозначение	Размеры, мм.							Масса
	D	D_1	e_1	e_2	L	B	h	кг
-29	159	93	150	275	550	260	4	34,3
-30	159	112	150	150	300	260	4	29,3
-31	159	112	150	175	350	260	4	30,1
-32	159	112	150	200	400	260	4	31,0
-33	159	112	150	250	500	260	4	32,7
-34	159	112	150	275	550	260	4	33,5
-35	219	137	200	150	300	320	4	42,6
-36	219	137	200	175	350	320	4	44,1
-37	219	137	200	200	400	320	4	45,7
-38	219	137	200	250	500	320	4	48,9
-39	219	137	200	275	550	320	4	50,4
-40	219	163	200	150	300	320	4	41,7
-41	219	163	200	175	350	320	4	43,2
-42	219	163	200	200	400	320	4	44,8
-43	219	163	200	250	500	320	4	48,0
-44	219	163	200	275	550	320	4	49,5
-45	299	223	280	150	300	400	6	66,1
-46	299	223	280	175	350	400	6	69,0
-47	299	223	280	200	400	400	6	71,9
-48	299	223	280	250	500	400	6	77,6
-49	299	223	280	275	550	400	6	80,5
-50	351	277	300	150	300	450	6	79,5
-51	351	277	300	175	350	450	6	82,9
-52	351	277	300	200	400	450	6	86,3
-53	351	277	300	250	500	450	6	93,0
-54	351	277	300	275	550	450	6	96,4
-55	426	329	300	150	300	530	6	111,2

Серия 03.005-5 Выпуск 2. Альбом 11.

Инв. № подл. | Подп. и дата | Взам. инв. № | Инв. № дубл. | Подп. и дата

Продолжение

Обозначение	Размеры, мм							Масса
	D	D1	e1	e2	L	B	h	кг
-56	426	329	300	175	350	530	6	116,3
-57	426	329	300	200	400	530	6	121,4
-58	426	329	300	250	500	530	6	131,7
-59	426	329	300	275	550	530	6	136,8
-60	530	430	300	150	300	630	6	142,5
-61	530	430	300	175	350	630	6	148,9
-62	530	430	300	200	400	630	6	155,3
-63	530	430	300	250	500	630	6	168,1
-64	530	430	300	275	550	630	6	174,5
-65	630	530	300	150	300	730	6	172,8
-66	630	530	300	175	350	730	6	180,4
-67	630	530	300	200	400	730	6	188,1
-69	630	530	300	250	500	730	6	203,4
-70	630	530	300	275	550	730	6	211,0

Инв.№ подл. | Подп. и дата | Взам. инв.№ | Инв.№ дубл. | Подп. и дата

Т-199.250.18.001

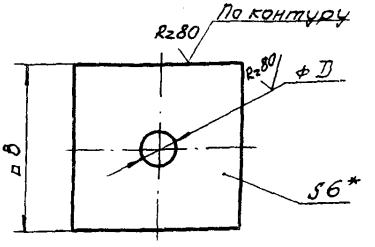

Обозначение	Размеры, мм D	B	Масса кг
Т-199.250.18.001	110	210	1.6
-20	161	260	3.1
-35	221	320	3.0
-45	301	400	4.2
-50	353	450	4.9
-55	428	530	6.5
-60	532	630	8.2
-65	632	730	10.3

1.* Размер для справок.

2. Предельные отклонения размеров: отверстий - по H14, валов - по h14.

Изм.	Кол.	№ докум.	Подп.	Дата
Разраб.		Мазуренко		21.11
Пров.		Фищина		15.12
Т.контр.		Мартынов		23.12
Н.контр.		Мартынов		23.12
ГИП				24.12

Т-199.250.18.001

Ограничитель

Лит.	Масса	Масштаб
	см. табл.	—
Лист	Листов 1	

Лист Б-ПН-В ГОСТ 19903-74*
Ст3сп ГОСТ 14637-79

8/4 14262

Копировал Халанская 17359-12 (40) Формат А4

gost.e-ecolog.ru