ТИПОВАЯ ДОКУМЕНТАЦИЯ НА СТРОИТЕЛЬНЫЕ СИСТЕМЫ И ИЗДЕЛИЯ ЗДАНИЙ И СООРУЖЕНИЙ

СЕРИЯ 03.005-5
КОНСТРУКЦИИ ВВОДА И ПРОПУСКА КОММУНИКАЦИЙ В УБЕЖИЩАХ ГРАЖДАНСКОЙ ОБОРОНЫ

ВЫПУСК 2
КОНСТРУКЦИИ ВВОДА И ПРОПУСКА КОММУНИКАЦИЙ

АЛЬБОМ 10
КОНСТРУКЦИЯ ПРОПУСКА КОММУНИКАЦИЙ КПК-11

РАБОЧИЕ ЧЕРТЕЖИ

17359-11

ЦЕНА 1-60

gost.e-ecolog.ru

ЦЕНТРАЛЬНЫЙ ИНСТИТУТ ТИПОВОГО ПРОЕКТИРОВАНИЯ
ГОССТРОЯ СССР

Москва, А-445, Смольная ул., 22

Сдано в печать X 1981г.

Заказ №12099 Тираж 410 экз.

ТИПОВАЯ ДОКУМЕНТАЦИЯ НА СТРОИТЕЛЬНЫЕ СИСТЕМЫ И ИЗДЕЛИЯ ЗДАНИЙ И СООРУЖЕНИЙ

СЕРИЯ 03.005-5

КОНСТРУКЦИИ ВВОДА И ПРОПУСКА КОММУНИКАЦИЙ В УБЕЖИЩАХ ГРАЖДАНСКОЙ ОБОРОНЫ

ВЫПУСК 2

КОНСТРУКЦИИ ВВОДА И ПРОПУСКА КОММУНИКАЦИЙ

АЛЬБОМ 10

КОНСТРУКЦИЯ ПРОПУСКА КОММУНИКАЦИЙ КПК-11

РАБОЧИЕ ЧЕРТЕЖИ

УТВЕРЖДЕНА ШТАБОМ ГО СССР
ПИСЬМО ОТ 16 ФЕВРАЛЯ 1981 г.
№ 235/11/487
ВВЕДЕНА В ДЕЙСТВИЕ ВОЙСКОВОЙ ЧАСТЬЮ 14262 С 25.05.1981 г.
ПРИКАЗОМ № 14 ОТ 21.05.1981 г.

РАЗРАБОТАНА В/Ч 14262

ГЛАВНЫЙ ИНЖЕНЕР В/Ч 14262 К. ДОРОГУШКИН

ГЛАВНЫЙ СПЕЦИАЛИСТ В/Ч 14262 В. ШАРГОРОДСКИЙ

ГЛАВНЫЙ ИНЖЕНЕР ПРОЕКТА В. ФИЛИППОВ

© ЦИТП Госстроя СССР, 1988

N п/п	Обозначение	Наименование	№№ стр.
		Содержание	
1	Т-199.250.17.000	Конструкция пропуска коммуникаций КПК-11.	3-35
2	Т-199.250.17.000.СБ	Конструкция пропуска коммуникаций КПК-11. Сборочный чертеж	36-39
3	Т-199.250.17.001	Фланец	40

Обозначение чертежей в альбоме принято по шифру плана типового проектирования
№ серии в обозначении чертежей условно не указывается

Серия 03.005-5. Выпуск 2. Альбом 10.

Формат	Зона	Поз.	Обозначение	Наименование	Кол.	Примечание
				Документация		
11			Т-199.250.17.000.СБ	Сборочный чертеж		
				Детали.		
11		1	Т-199.250.08.001	Анкер	8	
			Переменные данные	для исполнений:		
				Т-199.250.17.000		
				Детали.		
11		2	Т-199.250.14.001	Шайба	2	
11		3	Т-199.250.14.002	Фланец	1	
11		4	Т-199.250.14.003	Фланец	1	
11		5	Т-199.250.15.001	Закладная деталь	1	
11		6	Т-199.250.17.001	Фланец	1	
Б.Ч.		7	Т-199.250.17.002	Патрубок		
				Труба $\frac{76\times5\ ГОСТ\ 8732-78}{8Ст2сп\ ГОСТ\ 8731-74*}$		
				$L=100\pm\frac{IT14}{2}$	1	0.9кг
Б.Ч.		8	Т-199.250.17.003	Патрубок		
				Труба $\frac{108\times4\ ГОСТ\ 8732-78}{8Ст2сп\ ГОСТ\ 8731-74*}$		
				$L=250\pm\frac{IT14}{2}$	1	2.6кг

Инв. № подл. | Подп. и дата | Взам. инв. № | Инв. № дубл. | Подп. и дата

Изм.	Лист	№ докум.	Подп.	Дата
Разраб.		Яшухина	Яшух	12.01.81
Пров.		Большакова	[illegible]	16.01.81
Н. контр.		Мартынова	[illegible]	22.1.81
Утв.		Совельев	[illegible]	21.1.81

Т-199.250.17.000.

Конструкция пропуска коммуникаций КПК-11

Лит.	Лист	Листов
	1	33

8/4 14262

Формат	Зона	Поз.	Обозначение	Наименование	Кол.	Примечание
				Стандартные изделия		
		9		Болт М12х110.58.01		
				ГОСТ 7798-70*	4	
		10		Гайка М12 5.01		
				ГОСТ 5915-70*	4	
		11		Шайба 12.02.01		
				ГОСТ 11371-78*	4	
				Т-199.250.17.000-01		
			Для сборочных единиц	от Т-199.250.17.000-	01	
			дот-199.250.17.000-04	детали Т-199.250.14.001,		
			Т-199.250.14.002, Т-199.250	14.003, Т-199.250.15-001,		
			Т-199.250.17.001, Т-199.250	17.002 и стандартные		
			изделия то же, как для	Т-199.250.17.000.		
				Детали.		
Б.Ч.		8	Т-199.250.17.003-01	Патрубок		
				Труба $\frac{108\times4\ \text{ГОСТ}\ 8732\text{-}78}{\text{В Ст2сп ГОСТ}\ 8731\text{-}74*}$		
				$L = 300 \pm \frac{IT14}{2}$	1	3,1 кг
				Т-199.250.17.000-02		
				Детали		
Б.Ч.		8	Т-199.250.17.003-02	Патрубок		
				Труба $\frac{108\times4\ \text{ГОСТ}\ 8732\text{-}78}{\text{В Ст2сп ГОСТ}\ 8731\text{-}74*}$		

Серия 03.005-5. Выпуск 2. Альбом 10.

Формат	Зона	Поз.	Обозначение	Наименование	Кол.	Примечание
				$L = 350 \pm \frac{IT14}{2}$	1	3,6 кг
				Т-199.250.17.000-03		
				Детали.		
Б.Ч.		8	Т-199.250.17.003-03	Патрубок		
				Труба $\frac{108 \times 4 \text{ ГОСТ } 8732\text{-}78}{\text{ВСт2сп ГОСТ } 8731\text{-}74 *}$		
				$L = 450 \pm \frac{IT14}{2}$	1	4,6 кг
				Т-199.250.17.000-04		
				Детали.		
Б.Ч.		8	Т-199.250.17.003-04	Патрубок		
				Труба $\frac{108 \times 4 \text{ ГОСТ } 8732\text{-}78}{\text{ВСт2сп ГОСТ } 8731\text{-}74 *}$		
				$L = 500 \pm \frac{IT14}{2}$	1	5,1 кг
			Переменные данные для исполнений:			
				Т-199.250.17.000-05		
				Детали.		
11		2	Т-199.250.14.001-04	Шайба	2	
11		3	Т-199.250.14.002	Фланец	1	
11		4	Т-199.250.14.003	Фланец	1	
11		5	Т-199.250.15.001	Закладная деталь	1	
11		6	Т-199.250.17.001	Фланец	1	

Инв. № подл. | Подп. и дата | Взам. инв. № | Инв. № дубл. | Подп. и дата

Изм.	Лист	№ докум.	Подп.	Дата

Т-199.250.17.000.

Лист 3

Формат	Зона	Поз.	Обозначение	Наименование	Кол.	Примечание
Б.Ч.		7	Т-199.250.17.002	Патрубок		
				Труба $\frac{76\times5\ ГОСТ\ 8732-78}{Ст\ 2сп\ ГОСТ\ 8731-74*}$		
				$L = 100 \pm \frac{IT14}{2}$	1	0,9кг
Б.Ч.		8	Т-199.250.17.003-05	Патрубок		
				Труба $\frac{108\times4\ ГОСТ\ 8732-78}{Ст\ 2сп\ ГОСТ\ 8731-74*}$		
				$L = 250 \pm \frac{IT14}{2}$	1	2,6кг
				Стандартные изделия		
		9		Болт М12×110.58.01		
				ГОСТ 7798-70*	4	
		10		Гайка М12.5.01		
				ГОСТ 5915-70*	4	
		11		Шайба 12.02.01		
				ГОСТ 11371-78	4	
				Т-199.250.17.000-06		
			Для сборочных единиц от Т-199.250.17.000-06 до Т-199.250.17.000-09 детали Т-199.250.14.001-04, Т-199.250.14.002, Т-199.250.14.003, Т-199.250.15.001, Т-199.250.17.001, Т-199.250.17.002 и стандартные изделия то же, как для Т-199.250.17.000-05		
				Детали		
Б.Ч.		8	Т-199.250.17.003-06	Патрубок		
				Труба $\frac{108\times4\ ГОСТ\ 8732-78}{Ст\ 2сп\ ГОСТ\ 8731-74*}$		

Изм. Лист № докум. Подп. Дата

Т-199.250.17.000

Лист 4

Формат	Зона	Поз.	Обозначение	Наименование	Кол.	Примечание
				$L = 300 \pm \frac{IT14}{2}$	1	3,1 кг
				Т-199.250.17.000-07		
				Детали		
Б.ч.		8	Т-199.250.17.003-07	Патрубок		
				Труба 108×4 ГОСТ 8732-78 / Ст 2сп ГОСТ 8731-74*		
				$L = 350 \pm \frac{IT14}{2}$	1	3,6 кг
				Т-199.250.17.000-08		
				Детали		
Б.ч.		8	Т-199.250.17.003-08	Патрубок		
				Труба 108×4 ГОСТ 8732-78 / Ст 2сп ГОСТ 8731-74*		
				$L = 450 \pm \frac{IT14}{2}$	1	4,6 кг
				Т-199.250.17.000-09		
				Детали		
Б.ч.		8	Т-199.250.17.003-09	Патрубок		
				Труба 108×4 ГОСТ 8732-78 / Ст 2сп ГОСТ 8731-74*		
				$L = 500 \pm \frac{IT14}{2}$	1	5,1 кг

Инв. № подл. | Подп. и дата | Взам. инв. № | Инв. № дубл. | Подп. и дата

Изм. Лист № докум. Подп. Дата

Т-199.250.17.000

Лист 5

Формат	Зона	Поз.	Обозначение	Наименование	Кол.	Примечание
			Переменные данные для исполнений:			
				Т-199.250.17.000-10		
				Детали		
11		2	Т-199.250.14.001-08	Шайба	2	
11		3	Т-199.250.14.002	Фланец	1	
11		4	Т-199.250.14.003	Фланец	1	
11		5	Т-199.250.15.001	Закладная деталь	1	
11		6	Т-199.250.17.001	Фланец	1	
Б.Ч.		7	Т-199.250.17.002	Патрубок		
				Труба $\frac{76 \times 5\ ГОСТ\ 8732-78}{8\ Ст2сп\ ГОСТ\ 8731-74*}$		
				$L = 100 \pm \frac{IT14}{2}$	1	0,9кг
Б.Ч.		8	Т-199.250.17.003-10	Патрубок		
				Труба $\frac{108 \times 4\ ГОСТ\ 8732-78}{8\ Ст2сп\ ГОСТ\ 8731-74*}$		
				$L = 250 \pm \frac{IT14}{2}$	1	2,6кг
				Стандартные изделия		
		9		Болт М12×110.58.01		
				ГОСТ 7798-70*	4	
		10		Гайка М12.5.01		
				ГОСТ 5915-70*	4	
		11		Шайба 12.02.01		
				ГОСТ 11371-78	4	

Изм.	Лист	№ докум.	Подп.	Дата	Т-199.250.17.000	Лист
						3

17359-11 9

Серия 903.005-5. Выпуск 2. Альбом 10.

Формат	Зона	Поз.	Обозначение	Наименование	Кол.	Примечание
				Т-199.250.17.000-11		
			Для сборочных единиц от Т-199.250.17.000-11 до Т-199.250.17.000-14 детали Т-199.250.14.001-08, Т-199.250.14.002, Т-199.250.14.003, Т-199.250.15.001, Т-199.250.17.001, Т-199.250.17.002 и стандартные изделия тоже как для Т-199.250.17.000-10		
				Детали		
Б.Ч.		8	Т-199.250.17.003-11	Патрубок		
				Труба $\frac{108\times4\ \text{ГОСТ}\ 8732\text{-}78}{\text{В Ст 2сп ГОСТ}\ 8731\text{-}74*}$		
				$L = 300 \pm \frac{IT14}{2}$	1	3,1 кг
				Т-199.250.17.000-12		
				Детали		
Б.Ч.		8	Т-199.250.17.003-12	Патрубок		
				Труба $\frac{108\times4\ \text{ГОСТ}\ 8732\text{-}78}{\text{В Ст 2сп ГОСТ}\ 8731\text{-}74*}$		
				$L = 350 \pm \frac{IT14}{2}$	1	3,6 кг
				Т-199.250.17.000-13		
				Детали		
Б.Ч.		8	Т-199.250.17.003-13	Патрубок		

Инв.№ подл. | Подп. и дата | Взам. инв.№ | Инв.№ дубл. | Подп. и дата

Изм.	Лист	№ докум.	Подп.	Дата	Т-199.250.17.000	Лист 7

17359-11 10 Копировал Халанская Формат А4

Формат	Зона	Поз.	Обозначение	Наименование	Кол.	Приме-чание
				Труба $\frac{108\times4\ ГОСТ\ 8732-78}{Ст\ 2сп\ ГОСТ\ 8731-74*}$		
				$L = 450 \pm \frac{IT14}{2}$	1	4,6 кг
				Т-199.250.17.000-14		
				Детали.		
Б.Ч		8	Т-199.250.17.003-14	Патрубок		
				Труба $\frac{108\times4\ ГОСТ\ 8732-78}{Ст\ 2сп\ ГОСТ\ 8731-74*}$		
				$L = 500 \pm \frac{IT14}{2}$	1	5,1 кг
			Переменные данные	для исполнений:		
				Т-199.250.17.000-15		
				Детали.		
11		2	Т-199.250.14.001-12	Шайба	2	
11		3	Т-199.250.14.002-12	Фланец	1	
11		4	Т-199.250.14.003	Фланец	1	
11		5	Т-199.250.15.001	Закладная деталь	1	
11		6	Т-199.250.17.001	Фланец	1	
Б.Ч		7	Т-199.250.17.002-01	Патрубок		
				Труба $\frac{83\times5\ ГОСТ\ 8732-78}{Ст\ 2сп\ ГОСТ\ 8731-74*}$		
				$L = 100 \pm \frac{IT14}{2}$	1	1,0 кг
Б.Ч		8	Т-199.250.17.003-15	Патрубок		
				Труба $\frac{108\times4\ ГОСТ\ 8732-78}{Ст\ 2сп\ ГОСТ\ 8731-74*}$		

Формат	Зона	Поз.	Обозначение	Наименование	Кол.	Примечание
				$L = 250 \pm \frac{I\ T\ 14}{2}$	1	2,6 кг
				Стандартные изделия		
		9		Болт М12×140.58.01 ГОСТ 7798-70*	4	
		10		Гайка М12.5.01 ГОСТ 5915-70*	4	
		11		Шайба 12.02.01 ГОСТ 11371-78	4	
				Т-199.250.17.000-16		
			Для сборочных единиц до Т-199.250.17.000-19	от Т-199.250.17.000-16 детали Т-199.250.14.001-12, Т-199.250.14.002-12, Т-199.250.14.003, Т-199.250.15.001, Т-199.250.17.001, Т-199.250.17.002-01 и стандартные изделия Т-199.250.17.000-15.	то же, как для	
				Детали		
Б.Ч.		8	Т-199.250.17.003-16	Патрубок		
				Труба $\frac{108 \times 4\ ГОСТ\ 8732-78}{Ст2сп\ ГОСТ\ 8731-74*}$		
				$L = 300 \pm \frac{I\ T\ 14}{2}$	1	3,1 кг
				Т-199.250.17.000-17		
				Детали		

Т-199.250.17.000

Лист 9

Изм. Лист № докум. Подп. Дата

17359-11 12

Копировал: Хлынская

Формат А4

Серия 1.005-5. Выпуск 2. Альбом 10.

Инв. № подл. | Подп. и дата | Взам. инв. № | Инв. № дубл. | Подп. и дата

Формат	Зона	Поз.	Обозначение	Наименование	Кол.	Примечание
Б.Ч.		8	Т-199.250.17.003-17	Патрубок		
				Труба $\frac{108\times4\ ГОСТ\ 8732-78}{ВСт2сп\ ГОСТ\ 8731-74*}$		
				$L = 350 \pm \frac{IT14}{2}$	1	3.6кг
				Т-199.250.17.000-18		
				Детали.		
Б.Ч.		8	Т-199.250.17.003-18	Патрубок		
				Труба $\frac{108\times4\ ГОСТ\ 8732-78}{ВСт2сп\ ГОСТ\ 8731-74*}$		
				$L = 450 \pm \frac{IT14}{2}$	1	4,6кг
				Т-199.250.17.000-19		
				Детали.		
Б.Ч.		8	Т-199.250.17.003-19	Патрубок		
				Труба $\frac{108\times4\ ГОСТ\ 8732-78}{ВСт2сп\ ГОСТ\ 8731-74*}$		
				$L = 500 \pm \frac{IT14}{2}$	1	5,1кг
			Переменные данные	для исполнений:		
				Т-199.250.17.000-20		
				Детали.		
11		2	Т-199.250.14.001-16	Шайба	2	
11		3	Т-199.250.14.002-16	Фланец	1	

Изм.	Лист	№ докум.	Подп.	Дата	Т-199.250.17.000.	Лист 10

17354-11 13 Копировал Халанская Формат 11Б

Формат	Зона	Поз.	Обозначение	Наименование	Кол.	Примечание
11		4	Т-199.250.14.003-16	Фланец	1	
11		5	Т-199.250.15.001-01	Закладная деталь	1	
11		6	Т-199.250.17.001-01	Фланец	1	
Б4		7	Т-199.250.17.002-02	Патрубок		
				Труба $\frac{108\times5\ ГОСТ\ 8732-78}{В\ Ст\ 2\ сп\ ГОСТ\ 8731-74*}$		
				$L = 100 \pm \frac{IT14}{2}$	1	1,3 кг
Б4		8	Т-199.250.17.003-20	Патрубок		
				Труба $\frac{159\times4\ ГОСТ\ 8732-78}{В\ Ст\ 2\ сп\ ГОСТ\ 8731-74*}$		
				$L = 250 \pm \frac{IT14}{2}$	1	4,3 кг
				Стандартные изделия		
		9		Болт М12×110.58.01		
				ГОСТ 7798-70*	4	
		10		Гайка М12.5.01		
				ГОСТ 5915-70*	4	
		11		Шайба 12.02.01		
				ГОСТ 11371-78	4	
				Т-199.250.17.000-21		
			Для сборочных единиц	от Т-199.250.17.000-21		
			до Т-199.250.17.000-24 детали	Т-199.250.14.001-16,		
			Т-199.250.14.002-16, Т-199.250.14.003-16, Т-199.250.15.001-01,			
			Т-199.250.17.001-01, Т-199.250.17.002-02 и			
			стандартные изделия	то же, как для		
			Т-199.250.17.000-20			

Серия 03.005-5. Выпуск 2. Альбом 10.

Инв. № подл. | Подп. и дата | Взам. инв. № | Инв. № дубл. | Подп. и дата

Изм. Лист № докум. Подп. Дата

Т-199.250.17.000

Лист 11

Копировал Халюкова

Формат А4

Формат	Зона	Поз.	Обозначение	Наименование	Кол.	Примечание
				Детали		
Б.Ч.		8	Т-199.250.17.003-21	Патрубок		
				Труба $\frac{159.4,5\ ГОСТ\ 8732-78}{В\ Ст\ 2сп\ ГОСТ\ 8731-74*}$		
				$L = 300 \pm \frac{IT14}{2}$	1	5,2 кг
				Т-199.250.17.000-22		
				Детали		
Б.Ч.		8	Т-199.250.17.003-22	Патрубок		
				Труба $\frac{159.4,5\ ГОСТ\ 8732-78}{В\ Ст\ 2сп\ ГОСТ\ 8731-74*}$		
				$L = 350 \pm \frac{IT14}{2}$	1	6,0 кг
				Т-199.250.17.000-23		
				Детали		
Б.Ч.		8	Т-199.250.17.003-23	Патрубок		
				Труба $\frac{159.4,5\ ГОСТ\ 8732-78}{В\ Ст\ 2сп\ ГОСТ\ 8731-74*}$		
				$L = 450 \pm \frac{IT14}{2}$	1	7,7 кг
				Т-199.250.17.000-24		
				Детали		
Б.Ч.		8	Т-199.250.17.003-24	Патрубок		
				Труба $\frac{159.4,5\ ГОСТ\ 8732-78}{В\ Ст\ 2сп\ ГОСТ\ 8731-74*}$		

Формат	Зона	Поз.	Обозначение	Наименование	Кол.	Примечание
				$L = 500 \pm \frac{IT14}{2}$	1	8,6 кг
			Переменные данные	для исполнений:		
				Т-199.250.17.000-25		
				Детали.		
11		2	Т-199.250.14.001-20	Шайба	2	
11		3	Т-199.250.14.002-16	Фланец	1	
11		4	Т-199.250.14.003-16	Фланец	1	
11		5	Т-199.250.15.001-01	Закладная деталь	1	
11		6	Т-199.250.17.001-01	Фланец	1	
6.4		7	Т-199.250.17.002-02	Патрубок		
				Труба $\frac{108\text{-}5\ ГОСТ\ 8732\text{-}78}{В\ Ст2сп\ ГОСТ\ 8731\text{-}74*}$		
				$L = 100 \pm \frac{IT14}{2}$	1	1,3 кг
6.4		8	Т-199.250.17.003-25	Патрубок		
				Труба $\frac{159\text{-}4,5\ ГОСТ\ 8732\text{-}78}{В\ Ст2сп\ ГОСТ\ 8731\text{-}74*}$		
				$L = 250 \pm \frac{IT14}{2}$	1	4,3 кг
				Стандартные изделия		
		9		Болт М12-110.58.01		
				ГОСТ 7798-70*	4	
		10		Гайка М12.5.01		
				ГОСТ 5915-70*	4	
		11		Шайба 12.02.01		
				ГОСТ 11371-78	4	

Инв. № подл. | Подп. и дата | Взам. инв. № | Инв. № дубл. | Подп. и дата

Поз.	Зона	Поз.	Обозначение	Наименование	Кол.	Примечание
				Т-199.250.17.000-26		
			Для сварных единиц	от Т-199.250.17.000-26		
			до Т-199.250.17.000-29	детали Т-199.250.14.001-20,		
			Т-199.250.14.002-16, Т-199.250.14.003-16			
			Т-199.250.15.001-01, Т-199.250.17.001-01			
			Т-199.250.17.002-02	и стандартные		
			изделия то же, как	для Т-199.250.17.000-25		
				Детали		
6-4		8	Т-199.250.17.003-26	Патрубок		
				Труба 159-4,5 ГОСТ 8732-78 / Ст 2сп ГОСТ 8731-74*		
				$L = 300 \pm \frac{IT17}{2}$	1	5,2 кг
				Т-199.250.17.000-27		
				Детали		
6-4		8	Т-199.250.17.003-27	Патрубок		
				Труба 159-4,5 ГОСТ 8732-78 / Ст 2сп ГОСТ 8731-74*		
				$L = 350 \pm \frac{IT17}{2}$	1	6,0 кг
				Т-199.250.17.000-28		
				Детали		
7-4		8	Т-199.250.17.000-28	Патрубок		
				Труба 159-4,5 ГОСТ 8732-78 / Ст 2сп ГОСТ 8731-74*		

Формат	Зона	Поз.	Обозначение	Наименование	Кол.	Примечание
				$L = 450 \pm \frac{IT14}{2}$	1	7,7 кг
				Т-199.250.17.000-29		
				Детали.		
Б.Ч.		8	Т-199.250.17.003-29	Патрубок		
				Труба $\frac{159 \times 4,5 \text{ ГОСТ } 8732\text{-}78}{\text{В Ст 2сп ГОСТ } 8731\text{-}74*}$		
				$L = 500 \pm \frac{IT14}{2}$	1	8,6 кг
			Переменные данные	для исполнений:		
				Т-199.250.17.000-30		
				Детали.		
11		2	Т-199.250.14.001-24	Шайба	2	
11		3	Т-199.250.14.002-24	Фланец	1	
11		4	Т-199.250.14.003-16	Фланец	1	
11		5	Т-199.250.15.001-01	Закладная деталь	1	
11		6	Т-199.250.17.001-01	Фланец	1	
Б.Ч.		7	Т-199.250.17.002-03	Патрубок		
				Труба $\frac{133 \times 5 \text{ ГОСТ } 8732\text{-}78}{\text{В Ст 2сп ГОСТ } 8731\text{-}74*}$		
				$L = 100 \pm \frac{IT14}{2}$	1	1,6 кг
Б.Ч.		8	Т-199.250.17.003-30	Патрубок		
				Труба $\frac{159 \times 4,5 \text{ ГОСТ } 8732\text{-}78}{\text{В Ст 2сп ГОСТ } 8731\text{-}74*}$		
				$L = 250 \pm \frac{IT14}{2}$	1	4,3 кг

Инв. № подл. | Подп. и дата | Взам. инв. № | Инв. № дубл. | Подп. и дата

Формат	Зона	Поз.	Обозначение	Наименование	Кол.	Примечание
				Стандартные изделия		
		9		Болт М12×110.58.01		
				ГОСТ 7798-70*	4	
		10		Гайка М12.5.01		
				ГОСТ 5915-70*	4	
		11		Шайба 12.02.01		
				ГОСТ 11371-78	4	
				Т-199.250.17.000-31		
			Для сборочных единиц от Т-199.250.17.000-31 до Т-199.250.17.000-34 детали Т-199.250.14.001-24, Т-199.250.14.002-24, Т-199.250.14.003-16, Т-199.250.15.001-01, Т-199.250.17.001-01, Т-199.250.17.002-03 и стандартные изделия то же, как для Т-199.250.17.000-30			
				Детали.		
Б.Ч.		8	Т-199.250.17.003-31	Патрубок		
				Труба $\frac{159 \times 4.5 \text{ ГОСТ } 8732\text{-}78}{\text{Вст } 2\text{сп ГОСТ } 8731\text{-}74*}$		
				$L = 300 \pm \frac{IT14}{2}$	1	5,2кг
				Т-199.250.17.000-32		
				Детали		
Б.Ч.		8	Т-199.250.17.003-32	Патрубок		
				Труба $\frac{159 \times 4.5 \text{ ГОСТ } 8732\text{-}78}{\text{Вст } 2\text{сп ГОСТ } 8731\text{-}74*}$		

Изм.	Лист	№ докум.	Подп.	Дата	Т-199.250.17.000	Лист 16

Формат	Зона	Поз.	Обозначение	Наименование	Кол.	Примечание
				$L = 350 \pm \frac{IT14}{2}$	1	6,0 кг
				Т-199.250.17.000-33		
				Детали.		
5.1		8	Т-199.250.17.003-33	Патрубок		
				Труба 159×4,5 ГОСТ 8732-78 / Ст 2сп ГОСТ 8731-74*		
				$L = 450 \pm \frac{IT14}{2}$	1	7,7 кг
				Т-199.250.17.000-34		
				Детали.		
5.1		8	Т-199.250.17.003-34	Патрубок		
				Труба 159×4,5 ГОСТ 8732-78 / Ст 2сп ГОСТ 8731-74*		
				$L = 500 \pm \frac{IT14}{2}$	1	8,6 кг
			Переменные данные	для исполнений:		
				Т-199.250.17.000-35		
				Детали.		
11		2	Т-199.250.14.001-28	Шайба	2	
11		3	Т-199.250.14.002-28	Фланец	1	
11		4	Т-199.250.14.003-28	Фланец	1	
11		5	Т-199.250.15.001-02	Закладная деталь	1	
11		6	Т-199.250.17.001-02	Фланец	1	

Серия 3.005-5 Выпуск 2 Альбом 10.

Инв. № подл. | Подп. и дата | Взам. инв. № | Инв. № дубл. | Подп. и дата

Изм. Лист № докум. Подп. Дата

Т-199.250.17.000

Лист 17

1359-11 20

Копировал: Жданская

Формат А4

Формат	Зона	Поз.	Обозначение	Наименование	Кол.	Примечание
Б-У.		7	Т-199.250.17.002-04	Патрубок		
				Труба $\frac{168\times5\ ГОСТ\ 8732-78}{В\ Ст2сп\ ГОСТ\ 8731-74*}$		
				$L = 100 \pm \frac{I\ T\ 14}{2}$	1	2,0кг
Б-У.		8	Т-199.250.17.003-35	Патрубок		
				Труба $\frac{219\times6\ ГОСТ\ 8732-78}{В\ Ст2сп\ ГОСТ\ 8731-74*}$		
				$L = 250 \pm \frac{I\ T\ 14}{2}$	1	7,9кг
				Стандартные изделия		
		9		Болт М12×110.58.01		
				ГОСТ 7798-70*	4	
		10		Гайка М12.5.01		
				ГОСТ 5915-70*	4	
		11		Шайба 12.02.01		
				ГОСТ 11371-78	4	
				Т-199.250.17.000-36		
			Для сборочных единиц	от Т-199.250.17.000-36		
			до Т-199.250.17.000-39 детали Т-199.250.14.001-28,			
			Т-199.250.14.002-28, Т-199.250.14.003-28,			
			Т-199.250.15.001-02, Т-199.250.17.001-02,			
			Т-199.250.17.002-04 и стандартные			
			изделия то же, как для Т-199.250.17.00-35			
				Детали.		
Б-У.		8	Т-199.250.17.003-36	Патрубок		

Изм	Лист	№ докум.	Подп.	Дата	Т-199 250. 17. 000.	Лист 18

17359-11 21 Копировал-Халанская Формат 11В

Формат	Зона	Поз.	Обозначение	Наименование	Кол.	Примечание
				Труба $\frac{219 \times 6\ ГОСТ\ 8732-78}{ВСт2сп\ ГОСТ\ 8731-74*}$		
				$L = 300 \pm \frac{IT\ 14}{2}$	1	9,5 кг
				Т-199.250.17.000-37		
				Детали.		
Б.У.		8	Т-199.250.17.003-37	Патрубок		
				Труба $\frac{219 \times 6\ ГОСТ\ 8732-78}{ВСт2сп\ ГОСТ\ 8731-74*}$		
				$L = 350 \pm \frac{IT\ 14}{2}$	1	11,0 кг
				Т-199.250.17.000-38		
				Детали.		
Б.У.		8	Т-199.250.17.003-38	Патрубок		
				Труба $\frac{219 \times 6\ ГОСТ\ 8732-78}{ВСт2сп\ ГОСТ\ 8731-74*}$		
				$L = 450 \pm \frac{IT\ 14}{2}$	1	14,2 кг
				Т-199.250.17.000-39		
				Детали.		
Б.У.		8	Т-199.250.17.003-39	Патрубок		
				Труба $\frac{219 \times 6\ ГОСТ\ 8732-78}{ВСт2сп\ ГОСТ\ 8731-74*}$		
				$L = 500 \pm \frac{IT\ 14}{2}$	1	15,8 кг

Серия 03.005-5. Выпуск 2. Альбом 10.

Инв. № подл. | Подп. и дата | Взам. инв. № | Инв. № дубл. | Подп. и дата

Изм.	Лист	№ докум.	Подп.	Дата	Т-199.250.17.000.	Лист 19

17359-11 22 Копировал-Халанская Формат 11.3

Формат	Зона	Поз.	Обозначение	Наименование	Кол.	Примечание
			Переменные данные	для исполнений:		
				Т-199.250.17.000-40		
				Детали.		
11		2	Т-199.250.14.001-32	Шайба	2	
11		3	Т-199.250.14.002-32	Фланец	1	
11		4	Т-199.250.14.003-28	Фланец	1	
11		5	Т-199.250.15.001-03	Закладная деталь	1	
11		6	Т-199.250.17.001-02	Фланец	1	
Б.Ч.		7	Т-199.250.17.002-05	Патрубок		
				Труба 180×5 ГОСТ 8732-78		
				ВСт2сп ГОСТ 8731-74*		
				$L = 100 \pm \frac{IT14}{2}$	1	2,2 кг
Б.Ч.		8	Т-199.250.17.003-40	Патрубок		
				Труба 219×6 ГОСТ 8732-78		
				ВСт2сп ГОСТ 8731-74*		
				$L = 250 \pm \frac{IT14}{2}$	1	7,9 кг
				Стандартные изделия		
		9		Болт М12×110.58.01		
				ГОСТ 7798-70*	4	
		10		Гайка М12.5.01		
				ГОСТ 5915-70*	4	
		11		Шайба 12.02.01		
				ГОСТ 11371-78	4	

Изм	Лист	№ докум	Подп.	Дата	Т-199.250.17.000.	Лист 20

Копировал - Халанская Формат 11В

Формат	Зона	Поз.	Обозначение	Наименование	Кол.	Примечание
				Т-199.250.17.000-41		
			Для сборочных единиц от Т-199.250.17.000-41 до Т-199.250.17.000-44 детали Т-199.250.14.001-32 Т-199.250.14.002-32 Т-199.250.14.003-28 Т-199.250.15.001-03 Т-199.250.17.001-02 Т-199.250.17.002-05 и стандартные изделия то же, как для Т-199.250.17.000-40.			
				Детали.		
6.4		8	Т-199.250.17.003-41	Патрубок		
				Труба 219×6 ГОСТ 8732-78 / Ст 2сп ГОСТ 8731-74*		
				$L = 300 \pm \frac{IT14}{2}$	1	9,5 кг
				Т-199.250.17.000-42		
				Детали.		
6.4		8	Т-199.250.17.003-42	Патрубок		
				Труба 219×6 ГОСТ 8732-78 / Ст 2сп ГОСТ 8731-74*		
				$L = 350 \pm \frac{IT14}{2}$	1	11,0 кг
				Т-199.250.17.000-43		
				Детали.		
6.4		8	Т-199.250.17.003-43	Патрубок		

Серия 1.030.05-5 Выпуск 2 Альбом 10

Инв. № подл. | Подп. и дата | Взам. инв. № | Инв. № дубл. | Подп. и дата

Т-199.250.17.000

Изм. Лист № докум. Подп. Дата

Лист 21

17359-11 24 Копировал: Халанская Формат А4

Формат	Зона	Поз.	Обозначение	Наименование	Кол.	Примечание
				Труба $\frac{219 \times 6\ ГОСТ\ 8732-78}{ВСт2сп\ ГОСТ\ 8731-74*}$		
				$L = 450 \pm \frac{IT14}{2}$	1	14,2кг
				Т-199.250.17.000-44		
				Детали.		
Б.Ч.		8	Т-199.250.17.003-44	Патрубок		
				Труба $\frac{219 \times 6\ ГОСТ\ 8732-78}{ВСт2сп\ ГОСТ\ 8731-74*}$		
				$L = 500 \pm \frac{IT14}{2}$	1	15,8кг
			Переменные данные	для исполнений:		
				Т-199.250.17.000-45		
				Детали.		
11		2	Т-199.250.14.001-36	Шайба	2	
11		3	Т-199.250.14.002-36	Фланец	1	
11		4	Т-199.250.14.003-36	Фланец	1	
11		5	Т-199.250.15.001-04	Закладная деталь	1	
11		6	Т-199.250.17.001-03	Фланец	1	
Б.Ч.		7	Т-199.250.17.002-06	Патрубок		
				Труба $\frac{245 \times 7\ ГОСТ\ 8732-78}{ВСт2сп\ ГОСТ\ 8731-74*}$		
				$L = 100 \pm \frac{IT14}{2}$	1	4,1кг
Б.Ч.		8	Т-199.250.17.003-45	Патрубок		
				Труба $\frac{299 \times 8\ ГОСТ\ 8732-78}{ВСт2сп\ ГОСТ\ 8731-74*}$		

Изм.	Лист	№ докум.	Подп.	Дата	Т-199.250.17.000.	Лист 22

17359-11 25 Копировал-Холанск

Серия 3.005-5. Выпуск 2. Альбом 10.

Формат	Зона	Поз.	Обозначение	Наименование	Кол.	Примечание
				$L = 250 \pm \frac{IT14}{2}$	1	14,4 кг
				Стандартные изделия		
		9		Болт М12×110.58.01		
				ГОСТ 7798-70*	8	
		10		Гайка М12.5.01		
				ГОСТ 5915-70*	8	
		11		Шайба 12.02.01		
				ГОСТ 11371-78	8	
				Т-199.250.17.000-46		
			Для сварочных единиц от Т-199.250.17.000-46 до Т-199.250.17.000-49 детали Т-199.25.14.001-36, Т-199.250.14.002-36, Т-199.250.14.003-36, Т-199.250.15.001-04, Т-199.250.17.001-03, Т-199.250.17.002-06 и стандартные изделия, то же, как для Т-199.250.17.000-45			
				Детали.		
6.4		8	Т-199.250.17.003-46	Патрубок		
				Труба 299×8 ГОСТ 8732-78 / Ст 2 сп ГОСТ 8731-74*		
				$L = 300 \pm \frac{IT14}{2}$	1	17,2 кг
				Т-199.250.17.000-47		
				Детали.		
6.4		8	Т-199.250.17.003-47	Патрубок		

Инв. № подл. | Подп. и дата | Взам. инв. № | Инв. № дубл. | Подп. и дата

Изм.	Лист	№ докум.	Подп.	Дата	Т-199.250.17.000	Лист 23

Формат	Зона	Поз.	Обозначение	Наименование	Кол.	Примечание
				Труба $\frac{299 \times 8 \text{ ГОСТ } 8732\text{-}78}{8 \text{ Ст } 2 \text{ сп ГОСТ } 8731\text{-}74*}$		
				$L = 350 \pm \frac{IT14}{2}$	1	20,1 кг
				Т-199.250.17.000-48		
				Детали.		
Б.У.		8	Т-199.250.17.003-48	Патрубок		
				Труба $\frac{299 \times 8 \text{ ГОСТ } 8732\text{-}78}{8 \text{ Ст } 2 \text{ сп ГОСТ } 8731\text{-}74*}$		
				$L = 450 \pm \frac{IT14}{2}$	1	25,8 кг
				Т-199.250.17.000-49		
				Детали.		
Б.У.		8	Т-199.250.17.003-49	Патрубок		
				Труба $\frac{299 \times 8 \text{ ГОСТ } 8732\text{-}78}{8 \text{ Ст } 2 \text{ сп ГОСТ } 8731\text{-}74*}$		
				$L = 500 \pm \frac{IT14}{2}$	1	28,7 кг
			Переменные данные	для исполнений:		
				Т-199.250.17.000-50		
				Детали		
11		2	Т-199.250.14.001-40	Шайба	2	
11		3	Т-199.250.14.002-40	Фланец	1	
11		4	Т-199.250.14.003-40	Фланец	1	
11		5	Т-199.250.15.001-05	Закладная деталь	1	

Формат	Зона	Поз.	Обозначение	Наименование	Кол.	Примечание
11		6	Т-199.250.17.001-04	Фланец		
6-У		7	Т-199.250.17.002-07	Патрубок		
				Труба $\frac{299\times8\ \text{ГОСТ}\ 8732\text{-}78}{\text{Ст}\ 2\text{сп ГОСТ}\ 8731\text{-}74*}$		
				$L = 100 \pm \frac{\Sigma\ T\ 17}{2}$	1	5,7 кг
6-У		8	Т-199.250.17.003-50	Патрубок		
				Труба $\frac{351\times8\ \text{ГОСТ}\ 8732\text{-}78}{\text{Ст}\ 2\text{сп ГОСТ}\ 8731\text{-}74*}$		
				$L = 250 \pm \frac{\Sigma\ T\ 17}{2}$	1	16,9 кг
				Стандартные изделия		
		9		Болт М12х110.58.01		
				ГОСТ 7798-70*	8	
		10		Гайка М 12.5.01		
				ГОСТ 5915-70*	8	
		11		Шайба 12.02.01		
				ГОСТ 11371-78	8	
				Т-199.250.17.000-51		
			Для сборочных единиц	от Т-199.250.17.000-51		
			до Т-199.250.17.000-54 и	детали Т-199.250.14.001-40,		
			Т-199.250.14.002-40, Т-199.	250.14.003-40,		
			Т-199.250.15.001-03, Т-	199.250.17.001-04,		
			Т-199.250.17.002-07 и	стандартные		
			изделия то же, как	для Т-199.250.17.000-50		
				Детали		
5-У		8	Т-199.250.17.003-51	Патрубок		

Инв. № подл. | Подп. и дата | Взам. инв. № | Инв. № дубл. | Подп. и дата

Альбом 10 Формат А4

Формат	Зона	Поз.	Обозначение	Наименование	Кол.	Примечание
				Труба $\frac{351 \times 8 \text{ ГОСТ } 8732\text{-}78}{\text{В Ст 2сп ГОСТ } 8731\text{-}74*}$		
				$L = 300 \pm \frac{IT14}{2}$	1	20,3 кг
				Т-199.250.17.000-52		
				Детали.		
Б.Ч.		8	Т-199.250.17.003-52	Патрубок		
				Труба $\frac{351 \times 8 \text{ ГОСТ } 8732\text{-}78}{\text{В Ст 2сп ГОСТ } 8731\text{-}74*}$		
				$L = 350 \pm \frac{IT14}{2}$	1	23,7 кг
				Т-199.250.17.000-53		
				Детали.		
Б.Ч.		8	Т-199.250.17.003-53	Патрубок		
				Труба $\frac{351 \times 8 \text{ ГОСТ } 8732\text{-}78}{\text{В Ст 2сп ГОСТ } 8731\text{-}74*}$		
				$L = 450 \pm \frac{IT14}{2}$	1	30,5 кг
				Т-199.250.17.000-54		
				Детали.		
Б.Ч.		8	Т-199.250.17.003-54	Патрубок		
				Труба $\frac{351 \times 8 \text{ ГОСТ } 8732\text{-}78}{\text{В Ст 2сп ГОСТ } 8731\text{-}74*}$		
				$L = 500 \pm \frac{IT14}{2}$	1	33,8 кг

Серия 03.005-5. Выпуск 2. Альбом 10.

Формат	Зона	Поз.	Обозначение	Наименование	Кол.	Приме-чание
				Переменные данные для исполнений:		
				Т-199.250.17.000-55		
				Детали		
11		2	Т-199.250.14.001-44	Шайба	2	
11		3	Т-199.250.14.002-44	Фланец	1	
11		4	Т-199.250.14.003-44	Фланец	1	
11		5	Т-199.250.15.001-06	Закладная деталь	1	
11		6	Т-199.250.17.001-05	Фланец	1	
6-т		7	Т-199.250.17.002-08	Патрубок		
				Труба $\frac{377\times10\ ГОСТ\ 8732-78}{В\ Ст\ 2сп\ ГОСТ\ 8731-74*}$		
				$L = 100 \pm \frac{I\ T\ 14}{2}$	1	9,1кг
6-т		8	Т-199.250.17.003-55	Патрубок		
				Труба $\frac{426\times10\ ГОСТ\ 8732-78}{В\ Ст\ 2сп\ ГОСТ\ 8731-74*}$		
				$L = 250 \pm \frac{I\ T\ 14}{2}$	1	25,7кг
				Стандартные изделия		
		9		Болт М12×110.58.01		
				ГОСТ 7798-70*	8	
		10		Гайка М12.5.01		
				ГОСТ 5915-70*	8	
		11		Шайба 12.02.01		
				ГОСТ 11371-78	8	
				Т-199.250.17.000-56		

Инв. № подл. | Подп. и дата | Взам. инв. № | Инв. № дубл. | Подп. и дата

Т-199.250.17.000

Изм. Лист № докум. Подп. Дата

Лист 27

Т359-11 30

Копировал: Халанская

Формат А4

Формат	Зона	Поз.	Обозначение	Наименование	Кол.	Примечание
			Для сборочных единиц	от Т-199.250.17.000-56		
			до Т-199.250.17.000-59	детали Т-199.250.14.00	1-	44,
			Т-199.250.14.002-44, Т-199	250.14.003-44,		
			Т-199.250.15.001-06, Т-	199.250.17.001-05,		
			Т-199.250.17.002-08 и	стандартные		
			изделия тоже, как	для Т-199.250.17.000-55.		
				Детали.		
Б-4		8	Т-199.250.17.003-56	Патрубок		
				Труба $\frac{426\times10\ ГОСТ\ 8732-78}{8\ Ст\ 2сп\ ГОСТ\ 8731-74*}$		
				$L = 300 \pm \frac{IT14}{2}$	1	30,8кг
				Т-199.250.17.000-57		
				Детали.		
Б-4		8	Т-199.250.17.003-57	Патрубок		
				Труба $\frac{426\times10\ ГОСТ\ 8732-78}{8\ Ст\ 2сп\ ГОСТ\ 8731-74*}$		
				$L = 350 \pm \frac{IT14}{2}$	1	35,9кг
				Т-199.250.17.000-58		
				Детали.		
Б-4		8	Т-199.250.17.003-58	Патрубок		
				Труба $\frac{426\times10\ ГОСТ\ 8732-78}{8\ Ст\ 2сп\ ГОСТ\ 8731-74*}$		
				$L = 450 \pm \frac{IT14}{2}$	1	46,2кг

Изм.	Лист	№ докум.	Подп.	Дата	Т-199.250.17.000.	Лист 28

Серия 3.003-5. Выпуск 2. Альбом 10.

Формат	Зона	Поз.	Обозначение	Наименование	Кол.	Примечание
				Т-199.250.17.000-59		
				Детали.		
6.4		8	Т-199.250.17.009-59	Патрубок		
				Труба 426×10 ГОСТ 8732-78 / Вст2сп ГОСТ 8731-74*		
				$L = 500 \pm \frac{IT14}{2}$	1	51,3
				Переменные данные для исполнений:		
				Т-199.250.17.000-60		
				Детали.		
11		2	Т-199.250.14.001-48	Шайба	2	
11		3	Т-199.250.14.002-48	Фланец	1	
11		4	Т-199.250.14.003-48	Фланец	1	
11		5	Т-199.250.15.001-07	Закладная деталь	1	
11		6	Т-199.250.17.001-06	Фланец	1	
6.4		7	Т-199.250.17.002-09	Патрубок		
				Труба 480×10 ГОСТ 8732-78 / Вст2сп ГОСТ 8731-74*		
				$L = 100 \pm \frac{IT14}{2}$	1	11,6 кг
6.4		8	Т-199.250.17.003-60	Патрубок		
				Труба 530×10 ГОСТ 10704-76 / Вст2сп ГОСТ 10706-76		
				$L = 250 \pm \frac{IT14}{2}$	1	32,1 кг

Изм. | Кол.уч. | №док. | Подп. | Дата | Т-199.250.17.000 | Лист 29

17359-11 32 Копировал. Холанская Формат А4

Формат	Зона	Поз.	Обозначение	Наименование	Кол.	Примечание
				Стандартные изделия		
		9		Болт М12×110.58.01		
				ГОСТ 7798-70*	12	
		10		Гайка М12.5.01		
				ГОСТ 5915-70*	12	
		11		Шайба 12.02.01		
				ГОСТ 11371-78	12	
				Т-199.250.17.000-61		
			Для сборочных единиц от Т-199.250.17.000-61			
			до Т-199.250.17.000-64 детали Т-199.250.14.001-48,			
			Т-199.250.14.002-48, Т-199.250.14.003-48, Т-199.250.15.001-07,			
			Т-199.250.17.001-06, Т-199.250.17.002-09 и			
			стандартные изделия то же, как для			
			Т-199.250.17.000-60			
				Детали.		
Б.Ч.		8	Т-199.250.17.003-61	Патрубок		
				Труба $\frac{530\times10\ ГОСТ\ 10704-76}{ВСт\ 2сп\ ГОСТ\ 10706-76}$		
				$L = 300 \pm \frac{IT\ 14}{2}$	1	38,5 кг
				Т-199.250.17.000-62		
				Детали.		
Б.Ч.		8	Т-199.250.17.003-62	Патрубок		
				Труба $\frac{530\times10\ ГОСТ\ 10704-76}{ВСт\ 2сп\ ГОСТ\ 10706-76}$		

Изм	Лист	№ докум.	Подп.	Дата	Т-199.250.17.000	Лист
17359-11		33			Копировал Холодкова	30

Формат

Серия 3.005-5. Выпуск 2. Альбом 10.

Формат зона	Поз.	Обозначение	Наименование	Кол.	Примечание
			$L = 350 \pm \frac{\Sigma T}{2}$	1	44,9 кг
			Т-199.250.17.000-63		
			Детали		
Б4	8	Т-199.250.17.003-63	Патрубок		
			Труба $\frac{530 \times 10 \text{ ГОСТ } 10704\text{-}76}{\text{В Ст 2 сп ГОСТ } 10706\text{-}76}$		
			$L = 450 \pm \frac{\Sigma T}{2}$	1	57,7 кг
			Т-199.250.17.000-64		
			Детали.		
Б4	8	Т-199.250.17.003-64	Патрубок		
			Труба $\frac{530 \times 10 \text{ ГОСТ } 10704\text{-}76}{\text{В Ст 2 сп ГОСТ } 10706\text{-}76}$		
			$L = 500 \pm \frac{\Sigma T}{2}$	1	64,1 кг
		Переменные данные	для исполнений:		
			Т-199.250.17.000-65		
			Детали.		
11	2	Т-199.250.14.001-52	Шайба	2	
11	3	Т-199.250.14.002-52	Фланец	1	
11	4	Т-199.250.14.003-52	Фланец	1	
11	5	Т-199.250.15.001-08	Закладная деталь	1	
11	6	Т-199.250.17.001-07	Фланец	1	
11	7	Т-199.250.14.007-52	Патрубок	1	

Инв. № подл. | Подп. и дата | Взам. инв. № | Инв. № дубл. | Подп. и дата

Изм.	Лист	№ докум.	Подп.	Дата	Т-199.250.17.000.	Лист 31

17359-11 34 Копировал - Халанская Формат А4

Формат	Зона	Поз.	Обозначение	Наименование	Кол.	Примечание
6Х		8	Т-199.250.17.003-65	Патрубок		
				Труба $\frac{630\times10\ ГОСТ\ 10704-76}{Ст\ 2сп\ ГОСТ\ 10706-76}$		
				$L = 250 \pm \frac{IT14}{2}$	1	38,2 кг
				Стандартные изделия		
		9		Болт М12×110.58.01		
				ГОСТ 7798-70*	12	
		10		Гайка М12.5.01		
				ГОСТ 5915-70*	12	
		11		Шайба 12.02.01		
				ГОСТ 11371-78	12	
				Т-199.250.17.000-66		
			Для сборочных единиц	от Т-199.250.17.000-66		
			по Т-199.250.17.000-69	детали Т-199.250.14.001-52,		
			Т-199.250.14.002-52 Т-199	250.14.003-52,		
			Т-199.250.15.001-08, Т-	199.250.17.001-07,		
			Т-199.250.14.007-52 и	стандартные		
			изделия то же, как	для Т-199.250.17.000-65		
				Детали		
6Х		8	Т-199.250.17.003-66	Патрубок		
				Труба $\frac{630\cdot10\ ГОСТ\ 10704-76}{Ст\ 2сп\ ГОСТ\ 10706-76}$		
				$L = 300 \pm \frac{IT14}{2}$	1	45,9 кг

Формат	Зона	Поз.	Обозначение	Наименование	Кол.	Примечание
				Т-199.250.17.000-67		
				Детали:		
Б.Ч.		8	Т-199.250.17.003-67	Патрубок		
				Труба $\frac{630\times10\ ГОСТ\ 10704\text{-}76}{8\ Ст2сп\ ГОСТ\ 10706\text{-}76}$		
				$L = 350 \pm \frac{IT14}{2}$	1	53,5 кг
				Т-199.250.17.000-68		
				Детали.		
Б.Ч.		8	Т-199.250.17.003-68	Патрубок		
				Труба $\frac{630\times10\ ГОСТ\ 10704\text{-}76}{8\ Ст2сп\ ГОСТ\ 10706\text{-}76}$		
				$L = 450 \pm \frac{IT14}{2}$	1	68,8 кг
				Т-199.250.17.000-69		
				Детали.		
Б.Ч.		8	Т-199.250.17.003-69	Патрубок		
				Труба $\frac{630\times10\ ГОСТ\ 10704\text{-}76}{8\ Ст2сп\ ГОСТ\ 10706\text{-}76}$		
				$L = 500 \pm \frac{IT14}{2}$	1	76,5 кг

Серия 03.005-5. Выпуск 2. Альбом 10.

Подп. и дата | Инв. № дубл. | Взам. инв. № | Подп. и дата | Инв. № подл.

Изм	Лист	№ докум	Подп.	Дата	Т-199 250 17 000	Лист 33

Копировал Халанская 17359-11 36 Формат 11,3

Т-199.250.17.000 СБ

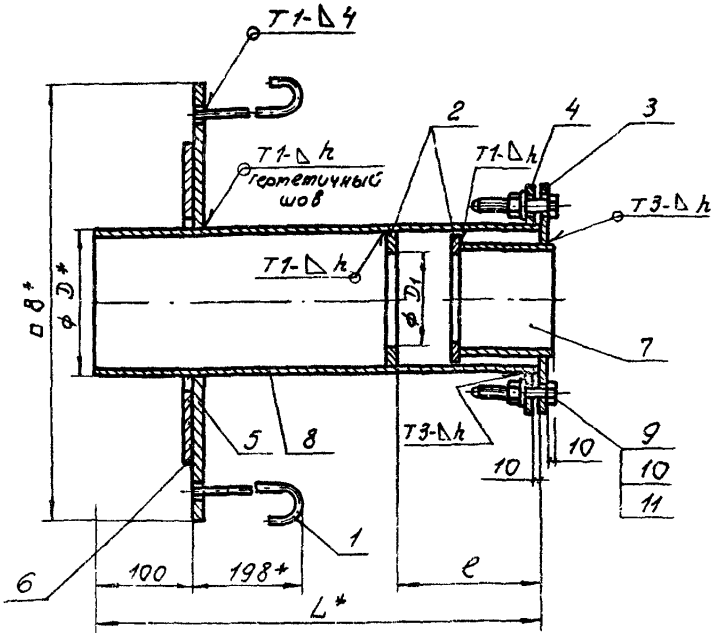

1. Сварные швы по ГОСТ 5264-80.
2. * Размеры для справок.
3. Предельные отклонения размеров: $\pm \frac{IT14}{2}$.
4. Шероховатость обработанных поверхностей деталей без чертежа не ниже Rz 80

				Т-199.250.17.000.СБ.			
Изм.	Лист	№ докум.	Подп.	Дата	Конструкция пропуска коммуникаций КПК-11. Сборочный чертеж	Лит	Масса	Масштаб
Разраб.		Ишухина		12.01.81			ст. табл.	—
Пров.		Большакова		6.01.81				
Т.контр.		Мартынов		22.1.81		Лист: 1	Листов: 4	
Н.контр.		Мартынов		22.1.81		В/ч 14262		
Утв.		Савельев		17.1.81				

Копировал - Халанская 17359-11 37 Формат 118

Т-199.250.17.000.СБ

Обозначение	Размеры, мм						Масса
	D	D_1	e	L	B	h	кг
Т-199.250.17.000	108	49	100	250	510	4	30,3
-01	108	49	100	300	510	4	30,8
-02	108	49	100	350	510	4	31,3
-03	108	49	100	450	510	4	32,3
-04	108	49	100	500	510	4	32,8
-05	108	54	100	250	510	4	30,1
-06	108	54	100	300	510	4	30,6
-07	108	54	100	350	510	4	31,1
-08	108	54	100	450	510	4	32,1
-09	108	54	100	500	510	4	32,6
-10	108	58	100	250	510	4	30,1
-11	108	58	100	300	510	4	30,6
-12	108	58	100	350	510	4	31,1
-13	108	58	100	450	510	4	32,1
-14	108	58	100	500	510	4	32,6
-15	108	61	100	250	510	4	30,2
-16	108	61	100	300	510	4	30,7
-17	108	61	100	350	510	4	31,2
-18	108	61	100	450	510	4	32,2
-19	108	61	100	500	510	4	32,7
-20	159	80	100	250	560	4	36,9
-21	159	80	100	300	560	4	37,8
-22	159	80	100	350	560	4	38,6
-23	159	80	100	450	560	4	40,3
-24	159	80	100	500	560	4	41,2

Серия 03.005-5. Выпуск 2. Альбом 10.

Инв. № подл. | Подп. | Дата | Взам. инв. № | Инв. № дубл. | Подп. и дата

Изм.	Лист	№ докум.	Подп.	Дата	Т-199.250.17.000.СБ	Лист 2

Копировал: Халанская 7359-11 Ф. Формат 1/1

Продолжение

Обозначение	Размеры, мм						Масса
	D	D1	e	L	B	h	кг
-25	159	93	100	250	560	4	38,2
-26	159	93	100	300	560	4	39,1
-27	159	93	100	350	560	4	39,9
-28	159	93	100	450	560	4	41,6
-29	159	93	100	500	560	4	42,5
-30	159	112	100	250	560	4	37,7
-31	159	112	100	300	560	4	38,6
-32	159	112	100	350	560	4	39,4
-33	159	112	100	450	560	4	41,1
-34	159	112	100	500	560	4	42,0
-35	219	137	100	250	620	4	49,6
-36	219	137	100	300	620	4	51,2
-37	219	137	100	350	620	4	52,7
-38	219	137	100	450	620	4	55,9
-39	219	137	100	500	620	4	57,5
-40	219	163	100	250	620	4	49,0
-41	219	163	100	300	620	4	50,6
-42	219	163	100	350	620	4	52,1
-43	219	163	100	450	620	4	55,3
-44	219	163	100	500	620	4	56,9
-45	299	223	100	250	700	6	68,5
-46	299	223	100	300	700	6	71,3
-47	299	223	100	350	700	6	74,2
-48	299	223	100	450	700	6	79,9
-49	299	223	100	500	700	6	82,8

Серия 03.005-3. Выпуск 2. Альбом 10

Продолжение.

Обозначение	Размеры, мм						Масса
	D	D_1	e	L	B	h	Кг
-50	351	277	100	250	750	6	78,9
-51	351	277	100	300	750	6	82,3
-52	351	277	100	350	750	6	85,7
-53	351	277	100	450	750	6	92,5
-54	351	277	100	500	750	6	95,8
-55	426	329	100	250	830	6	104,0
-56	426	329	100	300	830	6	109,1
-57	426	329	100	350	830	6	114,2
-58	426	329	100	450	830	6	124,5
-59	426	329	100	500	830	6	129,6
-60	530	430	100	250	930	6	130,5
-61	530	430	100	300	930	6	136,9
-62	530	430	100	350	930	6	143,3
-63	530	430	100	450	930	6	156,1
-64	530	430	100	500	930	6	162,5
-65	630	534	100	250	1030	6	151,5
-66	630	534	100	300	1030	6	159,2
-67	630	534	100	350	1030	6	166,8
-68	630	534	100	450	1030	6	183,1
-69	630	534	100	500	1030	6	190,8

Серия 03.005-5. Выпуск 2. Альбом 10

Инв. № подл. | Подп. и дата | Взам. инв. № | Инв. № дубл. | Подп. и дата

Т-199.250.17.001

Rz 320 (√)

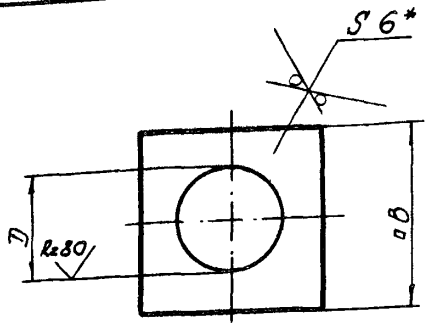

Обозначение	Размеры, мм B	D	Масса кг
Т-199.250.17.001	210	110	1,6
-01	260	161	2.2
-02	320	221	3.0
-03	400	301	4.2
-04	450	353	4.9
-05	530	428	6.5
-06	630	532	10.7
-07	730	632	10.3

1* Размеры для справок.
2. Предельные отклонения размеров: отверстий по Н14, валов – по h14

Серия 3.005-5. Выпуск 2. Альбом 10.

Взам. инв. № | Инв. № дубл. | Подп. и дата | Инв. № подл. | Подп. и дата

Изм.	Лист	№ докум.	Подп.	Дата
Разраб.		Ящужика		12.01.84
Пров.		Большакова		12.01.84
Т. контр.		Мартынов		12.01.84
Н. контр.		Мартынов		12.01.84
Утв.				12.01.84

Т-199.250.17.001

Фланец

Лит.	Масса	Масштаб
	см. табл.	—
Лист:	Листов: 1	

Лист 6-ПН-6 ГОСТ 19903-74*
ВСт3сп ГОСТ 14637-79

В/4 14262

Копировал: Халанская 17359-11 (А1) Формат А4

gost.e-ecolog.ru