ТИПОВАЯ ДОКУМЕНТАЦИЯ НА СТРОИТЕЛЬНЫЕ СИСТЕМЫ И ИЗДЕЛИЯ ЗДАНИЙ И СООРУЖЕНИЙ

СЕРИЯ 03.005-5
КОНСТРУКЦИИ ВВОДА И ПРОПУСКА КОММУНИКАЦИЙ В УБЕЖИЩАХ ГРАЖДАНСКОЙ ОБОРОНЫ

ВЫПУСК 2
КОНСТРУКЦИИ ВВОДА И ПРОПУСКА КОММУНИКАЦИЙ

АЛЬБОМ 9
КОНСТРУКЦИЯ ПРОПУСКА КОММУНИКАЦИЙ КПК-10

РАБОЧИЕ ЧЕРТЕЖИ

17359-10

ЦЕНА 1-56

gost.e-ecolog.ru

ЦЕНТРАЛЬНЫЙ ИНСТИТУТ ТИПОВОГО ПРОЕКТИРОВАНИЯ
ГОССТРОЯ СССР

Москва, А-445, Смольная ул., 22

Сдано в печать X 1958 г.

Заказ № 12098 Тираж 320 экз.

ТИПОВАЯ ДОКУМЕНТАЦИЯ НА СТРОИТЕЛЬНЫЕ СИСТЕМЫ И ИЗДЕЛИЯ ЗДАНИЙ И СООРУЖЕНИЙ

СЕРИЯ 03.005-5

КОНСТРУКЦИИ ВВОДА И ПРОПУСКА КОММУНИКАЦИЙ В УБЕЖИЩАХ ГРАЖДАНСКОЙ ОБОРОНЫ

ВЫПУСК 2

КОНСТРУКЦИИ ВВОДА И ПРОПУСКА КОММУНИКАЦИЙ

АЛЬБОМ 9

КОНСТРУКЦИЯ ПРОПУСКА КОММУНИКАЦИЙ КПК-10

РАБОЧИЕ ЧЕРТЕЖИ

УТВЕРЖДЕНА ШТАБОМ ГО СССР
ПИСЬМО ОТ 16 ФЕВРАЛЯ 1981 г. № 235/11/487
ВВЕДЕНА В ДЕЙСТВИЕ ВОЙСКОВОЙ ЧАСТЬЮ №14262 ПРИКАЗОМ № 14 ОТ 21.05.1981г.
С 25.05.81г.

РАЗРАБОТАНА В/Ч 14262
ГЛАВНЫЙ ИНЖЕНЕР В/Ч 14262 К. ДОРОГУШКИН
ГЛАВНЫЙ СПЕЦИАЛИСТ В/Ч 14262 В. ШАРГОРОДСКИЙ
ГЛАВНЫЙ ИНЖЕНЕР ПРОЕКТА В. ФИЛИППОВ

© ЦИТП Госстроя СССР 1985

№№ п/п.	Обозначение	Наименование	№№ стр
		Содержание	
1.	7-199.250.16.000	Конструкция пропуска коммуникаций КПК-10	3÷35
2	7-199.250.16.000.СБ	Конструкция пропуска коммуникаций КПК-10 Сборочный чертеж	36÷39

Обозначение чертежей в альбоме принято по шифру плана типового проектирования.
№ серии в обозначении чертежей условно не указывается.

Формат	Зона	Поз.	Обозначение	Наименование	Кол.	Примечание
				Документация		
А1			Т-199.250.16.000.СБ	Сборочный чертеж		
				Переменные данные для исполнений:		
				Т-199.250.16.000		
				Детали		
А1		1	Т-199.250.14.001	Шайба	2	
А1		2	Т-199.250.14.002	Фланец	1	
А1		3	Т-199.250.14.003	Фланец	1	
А1		4	Т-199.250.14.006	Пластина	1	
Б4		5	Т-199.250.16.001	Патрубок		
				Труба 76×5 ГОСТ 8732-78 / В Ст 2 сп ГОСТ 8731-74*		
				$L = 100 \pm \frac{IT14}{2}$	1	0.9 кг
Б4		6	Т-199.250.16.002	Патрубок		
				Труба 108×4 ГОСТ 8732-78 / В Ст 2 сп ГОСТ 8731-74*		
				$L = 250 \pm \frac{IT14}{2}$	1	2.6 кг
				Стандартные изделия		
		7		Болт М12×110.58.01 ГОСТ 7798-70*	4	

Серия 03.003-5 Выпуск 2. Альбом 9.

Инв. № подл. | Подп. и дата | Взам. инв. № | Инв. № дубл. | Подп. и дата

Изм.	Лист	№ докум.	Подп.	Дата
Разраб.		Мазуренко		4.18
Пров.		Дашухина		4.18
Н. контр.				
Т. контр.		Партыка В		2.18
Утв.		Савельев		27.1.18

Т-199.250.16.000

Конструкция пропуско коммуникаций КПК-10

Лит.	Лист	Листов
	1	33

8/4 14262

Копировал- халанская 17359-10 4 Формат А1В

Формат	Зона	Поз.	Обозначение	Наименование	Кол.	Примечание
		8		Гайка М12.5.01		
				ГОСТ 5915-70*	4	
		9		Шайба 12.02.01		
				ГОСТ 11371-78	4	
				Т-199.250.16.000-01		
			Для сборочных единиц от Т-199.250.16.000-01 до Т-199.250.14.003, Т-199.250.14.006, Т-199.250.16.001 и стандартные изделия то же, как в Т-199.250.16.000			
				Детали		
Б4		6	Т-199.250.16.002-01	Патрубок		
				Труба $\frac{108\cdot4\ ГОСТ\ 8732-78}{В\ Ст\ 2сп\ ГОСТ\ 8731-74*}$		
				$L = 300 \pm \frac{IT14}{2}$	1	3,1 кг
				Т-199.250.16.000-02		
				Детали		
Б4		6	Т-199.250.16.002-02	Патрубок		
				Труба $\frac{108\cdot4\ ГОСТ\ 8732-78}{В\ Ст\ 2сп\ ГОСТ\ 8731-74*}$		
				$L = 350 \pm \frac{IT14}{2}$	1	3,6 кг
				Т-199.250.16.000-03		
				Детали		

Поз.	Зона	Поз.	Обозначение	Наименование	Кол.	Примечание
6.4		6	Т-199.250.16.002-03	Патрубок		
				Труба 108×4 ГОСТ 8732-78 / Ст 2сп ГОСТ 8731-74*		
				$L = 450 \pm \frac{IT14}{2}$	1	4,6 кг
				Т-199.250.16.000-04		
				Детали.		
6.4		6	Т-199.250.16.002-04	Патрубок		
				Труба 108×4 ГОСТ 8732-78 / Ст 2сп ГОСТ 8731-74*		
				$L = 500 \pm \frac{IT14}{2}$	1	5,1 кг
			Переменные данные	для исполнений:		
				Т-199.250.16.000-05		
				Детали		
11		1	Т-199.250.14.001-04	Шайба	2	
11		2	Т-199.250.14.002	Фланец	1	
11		3	Т-199.250.14.003	Фланец	1	
11		4	Т-199.250.14.006	Пластина	1	
6.1		5	Т-199.250.16.001-05	Патрубок		
				Труба 76×5 ГОСТ 8732-78 / Ст 2сп ГОСТ 8731-74*		
				$L = 100 \pm \frac{IT14}{2}$	1	0,9 кг
6.4		6	Т-199.250.16.002-05	Патрубок		
				Труба 108×4 ГОСТ 8732-78 / Ст 2сп ГОСТ 8731-74*		
				$L = 250 \pm \frac{IT14}{2}$	1	2,6 кг

Инв. № подл. | Подп. и дата | Взам. инв. № | Инв. № дубл. | Подп. и дата

Копировал - Холонеко 217359-10 6 Формат А4

Формат	Зона	Поз.	Обозначение	Наименование	Кол.	Примечание
				Стандартные изделия		
		7		Болт М12×110.58.01		
				ГОСТ 7798-70*	4	
		8		Гайка М12.5.01		
				ГОСТ 5915-70*	4	
		9		Шайба 12.02.01		
				ГОСТ 11371-78	4	
				Т-199.250.16.000-06		
			Для сборочных единиц	от Т-199.250.16.000-06		
			до Т-199.250.16.000-09	детали		
			Т-199.250.14.001-04, Т-199.250.14.002,			
			Т-199.250.14.003, Т-199.250.14.006, Т-199.250.16.001-05			
			и стандартные изделия	то же, как для		
			Т-199.250.16.000-05.			
				Детали		
Б.Ч.		6	Т-199.250.16.002-06	Патрубок		
				Труба $\frac{108\cdot4\ ГОСТ\ 8732-78}{ВСт2сп\ ГОСТ\ 8731-74*}$		
				$L = 300 \pm \frac{IT17}{2}$	1	3,1 кг
				Т-199.250.16.000-07		
				Детали		
Б.Ч.		6	Т-199.250.16.002-07	Патрубок		

Серия 03005-5, выпуск 2. Альбом 9

Формат	Зона	Поз.	Обозначение	Наименование	Кол.	Примечание
				Труба $\frac{108\times4\ ГОСТ\ 8732-78}{В\ Ст\ 2сп\ ГОСТ\ 8731-74*}$		
				$L = 350 \pm \frac{IT14}{2}$	1	3,6 кг
				Т-199.250.16.000-08		
				Детали		
6.4		6	Т-199.250.16.002-08	Патрубок		
				Труба $\frac{108\times4\ ГОСТ\ 8732-78}{В\ Ст\ 2сп\ ГОСТ\ 8731-74*}$		
				$L = 450 \pm \frac{IT14}{2}$	1	4,6 кг
				Т-199.250.16.000-09		
				Детали		
6.4		6	Т-199.250.16.002-09	Патрубок		
				Труба $\frac{108\times4\ ГОСТ\ 8732-78}{В\ Ст\ 2сп\ ГОСТ\ 8731-74*}$		
				$L = 500 \pm \frac{IT14}{2}$	1	5,1 к
			Переменные данные	для исполнений:		
				Т-199.250.16.000-10		
				Детали		
11		1	Т-199.250.14.001-08	Шайба	2	
11		2	Т-199.250.14.002	Фланец	1	
11		3	Т-199.250.14.003	Фланец	1	
11		4	Т-199.250.14.006	Пластина	1	

Инв. № подл. | Подп. и дата | Взам. инв. № | Инв. № дубл. | Подп. и дата

Изм. Лист № докум. Подп. Дата

Т-199.250.16.000

Копировал-Халанская 12359-10 8 Формат

Формат	Зона	Поз.	Обозначение	Наименование	Кол.	Примечание
Б.Ч		5	Т-199.250.16.001-10	Патрубок		
				Труба $\frac{76\times5\ ГОСТ8732-78}{Ст2сп\ ГОСТ8731-74*}$		
				$L=100\pm\frac{IT14}{2}$	1	0,9кг
Б.Ч		6	Т-199.250.16.002-10	Патрубок		
				Труба $\frac{108\times4\ ГОСТ8732-78}{Ст2сп\ ГОСТ8731-74*}$		
				$L=250\pm\frac{IT14}{2}$	1	2,6кг
				Стандартные изделия		
		7		Болт М12×110.58.01		
				ГОСТ 7798-70*	4	
		8		Гайка М12.5.01		
				ГОСТ 5915-70*	4	
		9		Шайба 12.02.01		
				ГОСТ 11371-78	4	
				Т-199.250.16.000-11		
			Для сборочных единиц	от Т-199.250.16.000-11		
			до Т-199.250.16.000-14	детали		
			Т-199.250.14.001-08,	Т-199.250.14.002,		
			Т-199.250.14.003, Т-199.250.14.006, Т-199.250.16.001-10			
			и стандартные изделия то же, как			
			для Т-199.250.16.000-10.			
				Детали.		
Б.Ч		6	Т-199.250.16.002-11	Патрубок		

Изм. Лист № докум. Подп. Дата
Копировал-Халанская 17359-10 9 Формат А4

Серия 03.005-5.Выпуск 2. Альбом 9

Формат	Зона	Поз.	Обозначение	Наименование	Кол.	Примечание
Б.4		6	Т-199.250.16.002-11	Патрубок		
				Труба $\frac{108\times4\ ГОСТ\ 8732\text{-}78}{Вст2сп\ ГОСТ\ 8731\text{-}74*}$		
				$L = 300 \pm \frac{IT14}{2}$	1	3,1 кг
				Т-199.250.16.000-12		
				Детали		
Б.4		6	Т-199.250.16.002-12	Патрубок		
				Труба $\frac{108\times4\ ГОСТ\ 8732\text{-}78}{Вст2сп\ ГОСТ\ 8731\text{-}74*}$		
				$L = 350 \pm \frac{IT14}{2}$	1	3,6 кг
				Т-199.250.16.000-13		
				Детали		
Б.4		6	Т-199.250.16.002-13	Патрубок		
				Труба $\frac{108\times4\ ГОСТ\ 8732\text{-}78}{Вст2сп\ ГОСТ\ 8731\text{-}74*}$		
				$L = 450 \pm \frac{IT14}{2}$	1	4,6 кг
				Т-199.250.16.000-14		
				Детали		
Б.4		6	Т-199.250.16.002-14	Патрубок		
				Труба $\frac{108\times4\ ГОСТ\ 8732\text{-}78}{Вст2сп\ ГОСТ\ 8731\text{-}74*}$		
				$L = 500 \pm \frac{IT14}{2}$	1	5,1 кг

Инв.№ подл. | Подп. и дата | Взам. инв.№ | Инв.№ дубл. | Подп. и дата

Изм.	Лист	№ докум.	Подп.	Дата	Т-199.250.16.000	Лист 7

Копировал-Халанская №17359-10 13 Формат 11

Формат	Зона	Поз.	Обозначение	Наименование	Кол.	Примечание
			Переменные данные для исполнений:			
				Т-199.250.16.000-15		
				Детали.		
		1	Т-199.250.14.001-12	Шайба	2	
		2	Т-199.250.14.002-12	Фланец	1	
		3	Т-199.250.14.003	Фланец	1	
		4	Т-199.250.14.006	Пластина	1	
		5	Т-199.250.16.001-15	Патрубок		
				Труба $\frac{\text{СВ}\times5\text{ГОСТ}8732\text{-}78}{\text{ВСт2сп ГОСТ}8731\text{-}74*}$		
				$L = 100 \pm \frac{IT14}{2}$	1	1,0 кг
		6	Т-199.250.16.002-15	Патрубок		
				Труба $\frac{108\times4\text{ГОСТ}8732\text{-}78}{\text{ВСт2сп ГОСТ}8731\text{-}74*}$		
				$L = 250 \pm \frac{IT14}{2}$	1	2,6 кг
				Стандартные изделия		
		7		Болт М12×110 58.01		
				ГОСТ 7798-70*	4	
		8		Гайка М 12.5.01		
				ГОСТ 5915-70*	4	
		9		Шайба 12.02.01		
				ГОСТ 11371-78	4	
				Т-199.250.16.000-16		
			Для сборочных единиц	от Т-199.250.16.000-	16	
			до Т-199.250.16.000-19	детали		

Изм.	Подп.	Дата	Т-199 250.16.000	Лист 8

Копировал-Халанская 17359-10 11 Формат 11В

Формат	Зона	Поз.	Обозначение	Наименование	Кол.	Примечание
			Т-199.250.14.001-12, Т-199.250.14.003, Т-199.250.14.006, Т-199.250.16.001-15 и стандартные изделия то же, как для Т-199.250.16.000-15.			
				Детали.		
Б.ч.		6	Т-199.250.16.002-16	Патрубок		
				Труба 108×4 ГОСТ 8732-78 / Ст 2сп ГОСТ 8731-74*		
				$L = 300 \pm \frac{IT14}{2}$	1	3,1 кг
				Т-199.250.16.002-17		
				Детали.		
Б.ч.		6	Т-199.250.16.002-17	Патрубок		
				Труба 108×4 ГОСТ 8732-78 / Ст 2сп ГОСТ 8731-74*		
				$L = 350 \pm \frac{IT14}{2}$	1	3,6 кг
				Т-199.250.16.000-18		
				Детали.		
Б.ч.		6	Т-199.250.16.002-18	Патрубок		
				Труба 108×4 ГОСТ 8732-78 / Ст 2сп ГОСТ 8731-74*		
				$L = 450 \pm \frac{IT14}{2}$	1	4,6 кг

Формат	Зона	Поз.	Обозначение	Наименование	Кол.	Примечание
				Т-199.250.16.000-19		
				Детали.		
Б.Ч		6	Т-199.250.16.002-19	Патрубок		
				Труба $\frac{108\times4\ ГОСТ\ 8732-78}{В\ Ст\ 2сп\ ГОСТ\ 8731-74*}$		
				$L = 500 \pm \frac{IT14}{2}$	1	5,4 кг
			Переменные данные для исполнений:			
				Т-199.250.16.000-20		
				Детали.		
11		1	Т-199.250.14.001-16	Шайба	2	
11		2	Т-199.250.14.002-12	Фланец	1	
11		3	Т-199.250.14.003-16	Фланец	1	
11		4	Т-199.250.14.006-16	Пластина	1	
Б.Ч		5	Т-199.250.16.001-20	Патрубок		
				Труба $\frac{108\times4\ ГОСТ\ 8732-78}{В\ Ст\ 2сп\ ГОСТ\ 8731-74*}$		
				$L = 100 \pm \frac{IT14}{2}$	1	1,3 кг
Б.Ч		6	Т-199.250.16.002-20	Патрубок		
				Труба $\frac{159\times4,5\ ГОСТ\ 8732-78}{В\ Ст\ 2сп\ ГОСТ\ 8731-74*}$		
				$L = 250 \pm \frac{IT14}{2}$	1	4,3 кг

Изм.	Лист	№ докум.	Подп.	Дата	Т-199.250.16.000	Лист 10

Копировал-Халонска 917359-10 13 Формат А4

Формат	Зона	поз.	Обозначение	Наименование	Кол.	Примечание
				Стандартные изделия		
		7		Болт М12×110.58.01		
				ГОСТ 7798-70*	4	
		8		Гайка М12.5.01		
				ГОСТ 5915-70*	4	
		9		Шайба 12.02.01		
				ГОСТ 11371-78	4	
				Т-199.250.16.000-21		
			Для сборочных единиц по Т-199.250.16.000-24 Т-199.250.14.001-16, Т-199.250.14.003-16, Т-199.250.16.001-20 и то же как для Т-	от Т-199.250.16.000-21 детали 199.250.14.002-12 Т-199.250.14.006-16, стандартные изделия 199.250.16.000-20		
				Детали.		
Б.Ч.		6	Т-199.250.16.002-21	Патрубок		
				Труба 159-4,5 ГОСТ 8732-78 / Ст 2сп ГОСТ 8731-74*		
				$L = 300 \pm \frac{IT14}{2}$	1	5,2 кг
				Т-199.250.16.000-22		
				Детали.		
Б.Ч.		6	Т-199.250.16.002-22	Патрубок		

Копировал: Хохлинская 17359-10 14 Формат А4

Формат	Зона	Поз.	Обозначение	Наименование	Кол.	Примечание
				Труба $\frac{159\times4,5\ ГОСТ\ 8732-78}{Ст\ 2сп\ ГОСТ\ 8731-74*}$		
				$L = 350 \pm \frac{IT14}{2}$	1	6,0 кг
				Т-199.250.16.000-25		
				Детали		
6.4		6	Т-199.250.16.002-23	Патрубок		
				Труба $\frac{159\times4,5\ ГОСТ\ 8732-78}{Ст\ 2сп\ ГОСТ\ 8731-74*}$		
				$L = 450 \pm \frac{IT14}{2}$	1	7,7 кг
				Т-199.250.16.000-24		
				Детали		
6.4		6	Т-199.250.16.002-24	Патрубок		
				Труба $\frac{159\times4,5\ ГОСТ\ 8732-78}{Ст\ 2сп\ ГОСТ\ 8731-74*}$		
				$L = 500 \pm \frac{IT14}{2}$	1	8,6 кг
			Переменные данные	для исполнений:		
				Т-199.250.16.000-25		
				Детали		
11		1	Т-199.250.14.001-20	Шайба	2	
11		2	Т-199.250.14.002-16	Фланец	1	
11		3	Т-199.250.14.003-16	Фланец	1	
11		4	Т-199.250.14.006-16	Пластина	1	

Изм.	Лист	№ докум.	Подп.	Дата	Т-199.250.16.000	Лист 12

Формат	Зона	Поз.	Обозначение	Наименование	Кол.	Приме-чание
6-ч		5	Т-199.250.16.001-25	Патрубок		
				Труба $\frac{108\times5\ ГОСТ\ 8732-78}{В\ Ст\ 2сп\ ГОСТ\ 8731-74*}$		
				$L = 100 \pm \frac{\Sigma T\ 14}{2}$	1	1,3 кг
6-ч		6	Т-199.250.16.002-25	Патрубок		
				Труба $\frac{159\times4,5\ ГОСТ\ 8732-78}{В\ Ст\ 2сп\ ГОСТ\ 8731-74*}$		
				$L = 250 \pm \frac{\Sigma T\ 14}{2}$	1	4,3 к
				Стандартные изделия		
		7		Болт М12×110.58.01		
				ГОСТ 7798-70*	4	
		8		Гайка М12.5.01		
				ГОСТ 5915-70*	4	
		9		Шайба 12.02.01		
				ГОСТ 11371-78	4	
				Т-199.250.16.000-26		
			Для сборочных единиц	от Т-199.250.16.000-26		
			по Т-199.250.16.000-29	детали		
			Т-199.250.14.001-20,	Т-199.250.14.002-16,		
			Т-199.250.14.003-16,	Т-199.250.14.006-16,		
			Т-199.250.16.001-25 и	стандартные		
			изделия то же, как	для Т-199.250.16.000-25		
				Детали		
6-ч		6	Т-199.250.16.002-26	Патрубок		

Серия 903.005-5 Выпуск 2 Альбом 9

Инв. № подл. | Подп. и дата | Взам. инв. № | Инв. № дубл. | Подп. и дата

Изм. Лист № докум. Подп. Дата

Т-199.250.16.000

Формат	Зона	Поз.	Обозначение	Наименование	Кол.	Примечание
				Труба $\frac{159\times4,5\ ГОСТ\ 8732\text{-}78}{Ст\ 2сп\ ГОСТ\ 8731\text{-}74*}$		
				$L = 300 \pm \frac{IT14}{2}$	1	5,2 кг
				Т-199.250.16.000-27		
				Детали.		
Б.Ч.		6	Т-199.250.16.002-27	Патрубок		
				Труба $\frac{159\times4,5\ ГОСТ\ 8732\text{-}78}{Ст\ 2сп\ ГОСТ\ 8731\text{-}74*}$		
				$L = 350 \pm \frac{IT14}{2}$	1	6,0 кг
				Т-199.250.16.000-28		
				Детали.		
Б.Ч.		6	Т-199.250.16.002-28	Патрубок		
				Труба $\frac{159\times4,5\ ГОСТ\ 8732\text{-}78}{Ст\ 2сп\ ГОСТ\ 8731\text{-}74*}$		
				$L = 450 \pm \frac{IT14}{2}$	1	7,7 кг
				Т-199.250.16.000-29		
				Детали		
Б.Ч.		6	Т-199.250.16.002-29	Патрубок		
				Труба $\frac{159\times4,5\ ГОСТ\ 8732\text{-}78}{Ст\ 2сп\ ГОСТ\ 8731\text{-}74*}$		
				$L = 500 \pm \frac{IT14}{2}$	1	8,6 кг

Серия 03005-5 выпуск 2. Альбом 9.

Формат	Зона	Поз.	Обозначение	Наименование	Кол	Примечание
			Переменные данные	для исполнений:		
				Т-199.250.16.000-30		
				Детали		
11		1	Т-199.250.14.001-24	Шайба	2	
11		2	Т-199.250.14.002-24	Фланец	1	
11		3	Т-199.250.14.003-16	Фланец	1	
11		4	Т-199.250.14.006-16	Пластина	1	
6.4		5	Т-199.250.16.001-30	Патрубок		
				Труба $\frac{133\times5\ ГОСТ\ 8732-78}{В\ Ст\ 2сп\ ГОСТ\ 8731-74*}$		
				$L = 100 \pm \frac{IT14}{2}$	1	1,6 кг
6.4		6	Т-199.250.16.002-30	Патрубок		
				Труба $\frac{159\times4,5\ ГОСТ\ 8732-78}{В\ Ст\ 2сп\ ГОСТ\ 8731-74*}$		
				$L = 250 \pm \frac{IT14}{2}$	1	4,3 кг
				Стандартные изделия		
		7		Болт М12×110.58.01		
				ГОСТ 7798-70*	4	
		8		Гайка М12.5.01		
				ГОСТ 5915-70*	4	
		9		Шайба 12.02.01		
				ГОСТ 11371-78	4	
				Т-199.250.16.000-31		
			Для сборочных единиц	от Т-199.250.16.000-31		

Инв. № подл. | Подп. и дата | Взам. инв. № | Инв. № дубл. | Подп. и дата

Изм.	Лист	№ докум.	Подп.	Дата	Т-199.250.16.000	Лист 15

Формат	Зона	Поз.	Обозначение	Наименование	Кол.	Примечание
			до Т-199.250.000-34 детали	Т-199.250.14.001-24, Т-199.250.14.003-16, Т-199.250.14.006-16, Т-199.250.16.001-30 и стандартные изделия то же, как для Т-199.250.16.000-30		
				Детали.		
	6		Т-199.250.16.002-31	Патрубок		
				Труба $\frac{159\times4,5\ ГОСТ\ 8732-78}{В\ Ст\ 2сп\ ГОСТ\ 8731-74*}$		
				$L = 300 \pm \frac{IT17}{2}$	1	5,2 кг
				Т-199.250.16.000-32		
				Детали.		
	6		Т-199.250.16.002-32	Патрубок		
				Труба $\frac{159\times4,5\ ГОСТ\ 8732-78}{В\ Ст\ 2сп\ ГОСТ\ 8731-74*}$		
				$L = 350 \pm \frac{IT17}{2}$	1	6,0 кг
				Т-199.250.16.000-33		
				Детали.		
	6		Т-199.250.16.002-33	Патрубок		
				Труба $\frac{159\times4,5\ ГОСТ\ 8732-78}{В\ Ст\ 2сп\ ГОСТ\ 8731-74*}$		
				$L = 450 \pm \frac{IT14}{2}$	1	7,7 кг

Формат	Зона	Поз.	Обозначение	Наименование	Кол.	Примечание
				Т-199.250.16.000-34		
				Детали.		
Б.У.		6	Т-199.250.16.002-34	Патрубок		
				Труба $\frac{159 \times 4.5 \text{ ГОСТ } 8732\text{-}78}{\text{В Ст2сп ГОСТ } 8731\text{-}74*}$		
				$L = 500 \pm \frac{I\,T\,14}{2}$	1	8.6кг
			Переменные данные	для исполнений:		
				Т-199.250.16.000-35		
				Детали.		
11		1	Т-199.250.14.001-28	Шайба	2	
11		2	Т-199.250.14.002-28	Фланец	1	
11		3	Т-199.250.14.003-28	Фланец	1	
11		4	Т-199.250.14.006-28	Пластина	1	
Б.У.		5	Т-199.250.16.001-35	Патрубок		
				Труба $\frac{168 \times 5 \text{ ГОСТ } 8732\text{-}78}{\text{В Ст2сп ГОСТ } 8731\text{-}74*}$		
				$L = 100 \pm \frac{I\,T\,14}{2}$	1	2.0кг
Б.У.		6	Т-199.250.16.002-35	Патрубок		
				Труба $\frac{219 \times 6 \text{ ГОСТ } 8732\text{-}78}{\text{В Ст2сп ГОСТ } 8731\text{-}74*}$		
				$L = 250 \pm \frac{I\,T\,14}{2}$	1	7.9кг
				Стандартные изделия		

Изм	Лист	№ докум.	Подп.	Дата	Т-199.250.16.000.	Лист 17

Копировал- Холанская 17359-10 20 Формат 11б

Формат	Зона	Поз.	Обозначение	Наименование	Кол.	Примечание
		7		Болт М12-40.58.01		
				ГОСТ 7798-70*	4	
		8		Гайка М 12.5 01		
				ГОСТ 5915-70*	4	
		9		Шайба 12.02.01		
				ГОСТ 11371-78	4	
				Т-199.250.16.000-36		
			Для сборочных единиц от Т-199.250.16.000-36 до Т-199.250.16.000-39 детали Т-199.250.14.001-28, Т-199.250.14.002-28, Т-199.250.14.003-28, Т-199.250.14.006-28, Т-199.250.16.001-35 и стандартные изделия то же, как для Т-199.250.16.000-35.			
				Детали.		
Б.Ч.		6	Т-199.250.16.002-36	Патрубок		
				Труба $\frac{219\times6\ \text{ГОСТ}\ 8732\text{-}78}{\text{Ст}\ 2\text{сп ГОСТ}\ 8731\text{-}74*}$		
				$L=300\pm\frac{IT14}{2}$	1	9,5кг
				Т-199.250.16.000-37		
				Детали.		
Б.Ч.		6	Т-199.250.16.002-37	Патрубок		
				Труба $\frac{219\times6\ \text{ГОСТ}\ 8732\text{-}78}{\text{Ст}\ 2\text{сп ГОСТ}\ 8731\text{-}74*}$		
				$L=350\pm\frac{IT14}{2}$	1	11,0кг

Изм.	Лист	№ докум.	Подп.	Дата	Т-199.250.16.000.	Лист 18

Копировал: Халонская 17359-10 21 Формат А4

Серия 03.005-5. Выпуск 2. Альбом 9

Формат	Зона	Поз.	Обозначение	Наименование	Кол.	Примечание
				Т-199.250.16.000-38		
				Детали.		
Б.У.		6	Т-199.250.16.002-38	Патрубок		
				Труба $\frac{219 \times 6 \text{ ГОСТ } 8732\text{-}78}{8 \text{ Ст } 2 \text{ сп ГОСТ } 8731\text{-}74*}$		
				$L = 450 \pm \frac{IT14}{2}$	1	14,2 кг
				Т-199.250.16.000-39		
				Детали.		
Б.У.		6	Т-199.250.16.002-39	Патрубок		
				Труба $\frac{219 \times 6 \text{ ГОСТ } 8732\text{-}78}{8 \text{ Ст } 2 \text{ сп ГОСТ } 8731\text{-}74*}$		
				$L = 500 \pm \frac{IT14}{2}$	1	15,8 кг
			Переменные данные	для исполнений:		
				Т-199.250.16.000-40		
				Детали.		
11		1	Т-199.250.14.001-32	Шайба	2	
11		2	Т-199.250.14.002-32	Фланец	1	
11		3	Т-199.250.14.003-28	Фланец	1	
11		4	Т-199.250.14.006-28	Пластина	1	
Б.У.		5	Т-199.250.16.001-40	Патрубок		

Изм. | Лист | № докум. | Подп. | Дата | Т-199.250.16.000. | Лист 19

17359-10 22 Котировал-Холонская Формат 11В

Позиция	Зона	Поз.	Обозначение	Наименование	Кол.	Примечание
				Труба $\frac{180\times5\ ГОСТ\ 8732\text{-}78}{Ст\ 2сп\ ГОСТ\ 8731\text{-}74*}$		
				$L = 100 \pm \frac{IT\,14}{2}$	1	2,2 кг
Б-У		6	Т-199.250.16.002-40	Патрубок		
				Труба $\frac{219\times6\ ГОСТ\ 8732\text{-}78}{Ст\ 2сп\ ГОСТ\ 8731\text{-}74*}$		
				$L = 250 \pm \frac{IT\,14}{2}$	1	7,9 кг
				Стандартные изделия		
		7		Болт М12×110.58.01		
				ГОСТ 7798-70*	4	
		8		Гайка М12.5.01		
				ГОСТ 5915-70*	4	
		9		Шайба 12.02.01		
				ГОСТ 11371-78	4	
				Т-199.250.16.000-41		
			Для сборочных единиц от Т-199.250.16.000-41 до Т-199.250.16.000-44 Т-199.250.14.001-32, Т-199.250.14.003-28, Т-199.250.16.001-40 и изделия тоже как для	детали от Т-199.250.14.002-32, Т-199.250.14.006-28, стандартные от Т-199.250.16.000-40		
				Детали		
Б-У		6	Т-199.250.16.002-41	Патрубок		
				Труба $\frac{219\times6\ ГОСТ\ 8732\text{-}78}{Ст\ 2сп\ ГОСТ\ 8731\text{-}74*}$		
				$L = 300 \pm \frac{IT\,14}{2}$	1	9,5 кг

Серия 03.005-5. Выпуск 2. Альбом 9.

Формат	Зона	Поз.	Обозначение	Наименование	Кол.	Примечание
				Т-199.250.16.000-42		
				Детали.		
Б.Ч.		6	Т-199.250.16.002-42	Патрубок		
				Труба $\frac{219 \times 6 \text{ ГОСТ } 8732\text{-}78}{\text{В Ст2сп ГОСТ } 8731\text{-}74*}$		
				$L = 350 \pm \frac{IT\,14}{2}$	1	11,0 кг
				Т-199.250.16.000-43		
				Детали.		
Б.Ч.		6	Т-199.250.16.002-43	Патрубок		
				Труба $\frac{219 \times 6 \text{ ГОСТ } 8732\text{-}78}{\text{В Ст2сп ГОСТ } 8731\text{-}74*}$		
				$L = 450 \pm \frac{IT\,14}{2}$	1	14,2 кг
				Т-199.250.16.000-44		
				Детали.		
Б.Ч.		6	Т-199.250.16.002-44	Патрубок		
				Труба $\frac{219 \times 6 \text{ ГОСТ } 8732\text{-}78}{\text{В Ст2сп ГОСТ } 8731\text{-}74*}$		
				$L = 500 \pm \frac{IT\,14}{2}$	1	15,8
			Переменные данные	для исполнений:		
				Т-199.250.16.002-45		

Подп. и дата | Инв. № дубл. | Взам. инв. № | Подп. и дата | Инв. № подл.

Изм.	Лист	№ докум.	Подп.	Дата	Т-199.250.16.000.	Лист 2

Формат	Зона	Поз	Обозначение	Наименование	Кол.	Примечание
				Детали.		
11		1	Т-199.250.14.001-36	Шайба	2	
11		2	Т-199.250.14.002-36	Фланец	1	
11		3	Т-199.250.14.003-36	Фланец	1	
11		4	Т-199.250.14.006-36	Пластина	1	
6.4		5	Т-199.250.16.001-45	Патрубок		
				Труба $\frac{246 \times 7 \text{ ГОСТ } 8732\text{-}78}{\text{В Ст2сп ГОСТ } 8731\text{-}74^*}$		
				$L = 100 \pm \frac{IT14}{2}$	1	4,1 кг
[illegible]		6	Т-199.250.16.002-45	Патрубок		
				Труба $\frac{299 \times 8 \text{ ГОСТ } 8732\text{-}78}{\text{В Ст2сп ГОСТ } 8731\text{-}74^*}$		
				$L = 250 \pm \frac{IT14}{2}$	1	14,4 кг
				Стандартные изделия		
		7		Болт М12×110.58.01		
				ГОСТ 7798-70*	4	
		8		Гайка М12.5.01		
				ГОСТ 5915-70*	4	
		9		Шайба 12.02.01		
				ГОСТ 11371-78	4	
				Т-199.250.16.000-46		
			Для сборочных единиц	от Т-199.250.16.000-46		
			до Т-199.250.16.000-49 де	тали от Т-199.250.14.001-36		
			до Т-199.250.14.003-36, Т-	199.250.14.006-36,		
			Т-199.250.16.001-45 и	стандартные изделия		
			то же, как для Т-	199.250.16.000-45		

Изм.	Лист	№ док.	Подп.	Дата	Т-199.250.16.000.	Лист 22

Копировал - Халанский 17359-10 25 [illegible]

Серия 03.005-3. Выпуск 2. Альбом 9.

Формат	Зона	Поз.	Обозначение	Наименование	Кол.	Примечание
				Детали		
Б-4		6	Т-199.250.16.002-46	Патрубок		
				Труба $\frac{299\times8\ \text{ГОСТ}\ 8732\text{-}78}{\text{В Ст 2сп ГОСТ 8731-74*}}$		
				$L = 300 \pm \frac{IT14}{2}$	1	17,2кг
				Т-199.250.16.000-47		
				Детали		
Б-4		6	Т-199.250.16.002-47	Патрубок		
				Труба $\frac{299\times8\ \text{ГОСТ}\ 8732\text{-}78}{\text{В Ст 2сп ГОСТ 8731-74*}}$		
				$L = 350 \pm \frac{IT14}{2}$	1	20,1кг
				Т-199.250.16.000-48		
				Детали		
Б-4		6	Т-199.250.16.002-48	Патрубок		
				Труба $\frac{299\times8\ \text{ГОСТ}\ 8732\text{-}78}{\text{В Ст 2сп ГОСТ 8731-74*}}$		
				$L = 450 \pm \frac{IT14}{2}$	1	25,8кг
				Т-199.250.16.000-49		
				Детали		
Б-4		6	Т-199.250.16.002-49	Патрубок		

Инв. № подл. | Подп. и дата | Взам. инв. № | Инв. № дубл. | Подп. и дата

Зона	Поз.	Обозначение	Наименование	Кол.	Примечание
			Труба 299×8 ГОСТ 8732-78 / В Ст 2 сп ГОСТ 8731-74*		
			$L = 500 \pm \frac{IT14}{2}$	1	28,7 кг
		Переменные данные для исполнений:			
			Т-199.250.16.000 50		
			Детали		
	1	Т-199.250.14.001-40	Шайба	2	
	2	Т-199.250.14.002-40	Фланец	1	
	3	Т-199.250.14.003-40	Фланец	1	
	4	Т-199.250.14.006-40	Пластина	1	
	5	Т-199.250.16.001-50	Патрубок		
			Труба 299×8 ГОСТ 8732-78 / В Ст 2 сп ГОСТ 8731-74*		
			$L = 100 \pm \frac{IT14}{2}$	1	5,7 кг
	6	Т-199.250.16.002-50	Патрубок		
			Труба 351×8 ГОСТ 8732-78 / В Ст 2 сп ГОСТ 8731-74*		
			$L = 250 \pm \frac{IT14}{2}$	1	16,9 кг
			Стандартные изделия		
	7		Болт М12×110.58.01		
			ГОСТ 7798-70*	4	
	8		Гайка М12.5.01		
			ГОСТ 5915-70*	4	
	9		Шайба 12.02.01		
			ГОСТ 11371-78	4	

Т-199.250.16.000

Лист 2

Инв. № подл. | Подп. и дата | Взам. инв. №

27 Копировал-Халанская Формат А4

Формат	Зона	Поз.	Обозначение	Наименование	Кол.	Примечание
				Т-199.250.16.000-51		
			Для сборочных единиц от Т-199.250.16.000-54 до Т-199.250.14.001-40 до Т-199.250.14.006-40, и стандартные изделия то же, как для Т-199.250.16.000-50.	детали от Т-199.250.14.003-40 Т-199.250.16.001-50	51	
				Детали.		
6:1		6	Т-199.250.16.002-51	Патрубок		
				Труба $\frac{351\text{-}8\ \text{ГОСТ}\ 8732\text{-}78}{\text{В Ст 2сп ГОСТ}\ 8731\text{-}74*}$		
				$L = 300 \pm \frac{IT\,14}{2}$	1	20,3кг
				Т-199.250.16.000-52		
				Детали.		
6:1		6	Т-199.250.16.002-52	Патрубок		
				Труба $\frac{351\text{-}8\ \text{ГОСТ}\ 8732\text{-}78}{\text{В Ст 2сп ГОСТ}\ 8731\text{-}74*}$		
				$L = 350 \pm \frac{IT\,14}{2}$	1	23,7кг
				Т-199.250.16.000-53		
				Детали.		
5:1		6	Т-199.250.16.002-53	Патрубок		

Формат	Зона	Поз.	Обозначение	Наименование	Кол.	Примечание
				Труба $\frac{351\times8\ ГОСТ\ 8732\text{-}78}{В\,Ст\,2сп\ ГОСТ\ 8731\text{-}74*}$		
				$L = 450 \pm \frac{IT14}{2}$	1	30,5 кг
				Т-199.250.16.000-54		
				Детали.		
Б.Ч.		6	Т-199.250.16.002-54	Патрубок		
				Труба $\frac{351\times8\ ГОСТ\ 8732\text{-}78}{В\,Ст\,2сп\ ГОСТ\ 8731\text{-}74*}$		
				$L = 500 \pm \frac{IT14}{2}$	1	33,8 кг
			Переменные данные	для исполнений:		
				Т-199.250.16.000-55		
				Детали.		
11		1	Т-199.250.14.001-44	Шайба	2	
11		2	Т-199.250.14.002-44	Фланец	1	
11		3	Т-199.250.14.003-44	Фланец	1	
11		4	Т-199.250.14.006-44	Пластина	1	
Б.Ч.		5	Т-199.250.16.001-55	Патрубок		
				Труба $\frac{377\times10\ ГОСТ\ 8732\text{-}78}{В\,Ст\,2сп\ ГОСТ\ 8731\text{-}74*}$		
				$L = 100 \pm \frac{IT14}{2}$	1	9,1 кг
Б.Ч.		6	Т-199.250.16.002-55	Патрубок		
				Труба $\frac{426\times10\ ГОСТ\ 8732\text{-}78}{В\,Ст\,2сп\ ГОСТ\ 8731\text{-}74*}$		
				$L = 250 \pm \frac{IT14}{2}$	1	25,7 кг

Серия 3.005-5 Выпуск 2. Альбом 9.

Формат	Зона	Поз.	Обозначение	Наименование	Кол.	Приме чани
				Стандартные изделия		
		7		Болт М12×110.58.01 ГОСТ 7798-70*	4	
		8		Гайка М12.5.01 ГОСТ 5915-70*	4	
		9		Шайба 12.02.01 ГОСТ 11371-78	4	
				Т-199.250.16.000-56		
			Для сборочных единиц от Т-199.250.16.000-56 до Т-199.250.14.001-44 Т-199.250.14.006-44 и стандартные изделия то же как для Т-199.250.16.000-55.	детали от до Т-199.250.14.003-44 Т-199.250.16.001-55		
				Детали.		
Б.4		6	Т-199.250.16.002-56	Патрубок Труба 426×10 ГОСТ 8732-78 В Ст 2сп ГОСТ 8731-74*		
				L = 300 ± IT14/2	1	30.8
				Т-199.250.16.000-57		
				Детали.		
Б.4		6	Т-199.250.16.002-57	Патрубок		

Инв.№ подл. | Подп. и дата | Взам. инв.№ | Инв.№ дубл. | Подп. и дата

Изм.	Лист	№ докум.	Подп.	Дата	Т-199.250.16.000	Лист 2

Копировал 17359-10 30 Формат А4

Серия 03.005-5. Выпуск 2. Альбом 9.

Формат	Зона	Поз.	Обозначение	Наименование	Кол.	Примечание
				Труба $\frac{426\times10\ ГОСТ\ 8732-78}{Вст\ 2сп\ ГОСТ\ 8731-74*}$		
				$L = 350 \pm \frac{IT14}{2}$	1	35,9 кг
				Т-199.250.16.000-58		
				Детали		
Б.ч.		6	Т-199.250.16.002-58	Патрубок		
				Труба $\frac{426\times10\ ГОСТ\ 8732-78}{Вст\ 2сп\ ГОСТ\ 8731-74*}$		
				$L = 450 \pm \frac{IT14}{2}$	1	46,2 кг
				Т-199.250.16.000-59		
				Детали		
			Т-199.250.16.002-59	Патрубок		
				Труба $\frac{426\times10\ ГОСТ\ 8732-78}{Вст\ 2сп\ ГОСТ\ 8731-74*}$		
				$L = 500 \pm \frac{IT14}{2}$	1	51,3 кг
			Переменные данные для исполнений:			
				Т-199.250.16.000-60		
				Детали		

Инв. № подл. | Подп. и дата | Взам. инв. № | Инв. № дубл. | Подп. и дата

Изм.	Лист	№ докум.	Подп.	Дата	Т-199.250.16.000	Лист 28
		17-59-10	31		Копировал-Халанская	Формат А4

Формат	Зона	Поз.	Обозначение	Наименование	Кол.	Приме-чание
11		1	Т-199.250.14.001-48	Шайба	2	
11		2	Т-199.250.14.002-48	Фланец	1	
11		3	Т-199.250.14.003-48	Фланец	1	
11		4	Т-199.250.14.006-48	Пластина	1	
6.4		5	Т-199.250.16.001-60	Патрубок		
				Труба $\frac{480\times10\ ГОСТ\ 8732-78}{В\,Ст\,2\,сп\ ГОСТ\ 8731-74*}$		
				$L = 100 \pm \frac{IT14}{2}$	1	11.6кг
6.4		6	Т-199.250.16.002-60	Патрубок		
				Труба $\frac{530\times10\ ГОСТ\ 10704-76}{В\,Ст\,2\,сп\ ГОСТ\ 10706-76}$		
				$L = 250 \pm \frac{IT14}{2}$	1	32,1кг
				Стандартные изделия		
		7		Болт М12×110.58.01		
				ГОСТ 7798-70*	4	
		8		Гайка М12.5.01		
				ГОСТ 5915-70*	4	
		9		Шайба 12.02.01		
				ГОСТ 11371-78*	4	
				Т-199.250.16.000-61		
			Для сборочных единиц	от Т-199.250.16.000-61		
			до Т-199.250.16.000-64	детали от		
			Т-199.250.14.001-48 до	Т-199.250.14.003-48,		
			Т-199.250.14.006-48,	Т-199.250.16.001-60		
			и стандартные изделия	то же,		
			как для Т-199.	250.16.000-60.		

Изм.	Лист	№ докум.	Подп.	Дата	Т-199.250.16.000.	Лист 29

Формат	Зона	Поз.	Обозначение	Наименование	Кол.	Примечание
				Детали.		
Б4		6	Т-199.250.16.002-61	Патрубок		
				Труба $\frac{530\times10\ \text{ГОСТ}\ 10704\text{-}76}{\text{Вст2сп ГОСТ}\ 10706\text{-}76}$		
				$L = 300 \pm \frac{IT14}{2}$	1	38,5кг
				Т-199.250.16.000-62		
				Детали.		
Б4		6	Т-199.250.16.002-62	Патрубок		
				Труба $\frac{530\times10\ \text{ГОСТ}\ 10704\text{-}76}{\text{Вст2сп ГОСТ}\ 10706\text{-}76}$		
				$L = 350 \pm \frac{IT14}{2}$	1	44,9кг
				Т-199.250.16.000-63		
				Детали.		
Б4		6	Т-199.250.16.002-63	Патрубок		
				Труба $\frac{530\times10\ \text{ГОСТ}\ 10704\text{-}76}{\text{Вст2сп ГОСТ}\ 10706\text{-}76}$		
				$L = 450 \pm \frac{IT14}{2}$	1	57,7кг
				Т-199.250.16.000-64		
				Детали.		
Б4		6	Т-199.250.16.002-64	Патрубок		

Изм.	Лист	№ докум.	Подп.	Дата	Т-199.250.16.000.	Лист 30

Формат	Зона	Поз.	Обозначение	Наименование	Кол.	Примечание
Б.Ч.		6	Т-199.250.16.002-64	Патрубок		
				Труба $\frac{530 \times 10 \text{ ГОСТ } 10704\text{-}76}{8 \text{ Ст } 2 \text{ сп ГОСТ } 10706\text{-}76}$		
				$L = 500 \pm \frac{IT14}{2}$	1	64,1 кг
			Переменные данные	для исполнений		
				Т-199.250.16.000-65		
				Детали.		
11		1	Т-199.250.14.001-52	Шайба	2	
11		2	Т-199.250.14.002-52	Фланец	1	
11		3	Т-199.250.14.003-52	Фланец	1	
11		4	Т-199.250.14.006-52	Пластина	1	
11		5	Т-199.250.14.007-52	Патрубок	1	
Б.Ч.		6	Т-199.250.16.002-65	Патрубок		
				Труба $\frac{630 \times 10 \text{ ГОСТ } 10704\text{-}76}{8 \text{ Ст } 2 \text{ сп ГОСТ } 10706\text{-}76}$		
				$L = 250 \pm \frac{IT14}{2}$	1	38,2 кг
				Стандартные изделия		
		7		Болт М12-110.58.01		
				ГОСТ 7798-70*	4	
		8		Гайка М12.5.01		
				ГОСТ 5915-70*	4	
		9		Шайба 12.02.01		
				ГОСТ 11371-78	4	

Серия 03.005-5. Выпуск 2. Альбом 9

Изм.	Лист	№ докум.	Подп.	Дата	Т-199.250.16.000.	Лист 31

Формат	Зона	Поз.	Обозначение	Наименование	Кол.	Примечание
				Т-199.250.16.000-66		
			Для сборочных единиц	от Т-199.250.16.000-66		
			до Т-199.250.16.000-69	детали от		
			Т-199.250.14.001-52 до	Т-199.250.14.003-52,		
			Т-199.250.14.006-52	Т-199.250.14.007-52		
				и стандартные		
			изделия то же, как	для Т-199.250.16.000-65.		
				Детали.		
Б.Ч.		6	Т-199.250.16.002-66	Патрубок		
				Труба $\frac{630\times10\ ГОСТ\ 10704-76}{ВСп2сп\ ГОСТ\ 10706-76}$		
				$L = 300 \pm \frac{IT14}{2}$		45,9кг
				Т-199.250.16.000-67		
				Детали.		
Б.Ч.		6	Т-199.250.16.002-67	Патрубок		
				Труба $\frac{630\times10\ ГОСТ\ 10704-76}{ВСп2сп\ ГОСТ\ 10706-76}$		
				$L = 350 \pm \frac{IT14}{2}$	1	53,5кг

Изм.	Лист	№ докум.	Подп.	Дата	Т-199.250.16.000	Лист
						32

Серия 03.005-5, выпуск 2, Альбом 9

Поз.	Обозначение	Наименование	Кол.	Прим.
		Т-199.250.16.000-68		
		Детали		
6.4	6 Т-199.250.16.002-68	Патрубок		
		Труба 630×10 ГОСТ 10704-76 / ВСт2сп ГОСТ 10706-76		
		$L = 450 \pm \frac{IT14}{2}$	1	68
		Т-199.250.16.000-69		
		Детали		
6.4	6 Т-199.250.16.002-69	Патрубок		
		Труба 630×10 ГОСТ 10704-76 / ВСт2сп ГОСТ 10706-76		
		$L = 500 \pm \frac{IT14}{2}$	1	76

Инв.№ подл. | Подп. и дата | Взам. инв.№ | Инв.№ дубл. | Подп. и дата

Изм. Лист № докум. Подп. Дата

Т-199.250.16.000.

Т-199.250.16.000.СБ.

Серия 03.005-5, выпуск 2. Альбом 9.

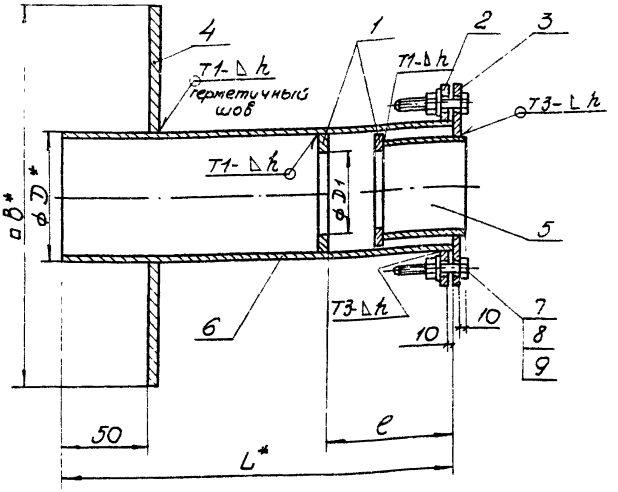

1. Сварные швы по ГОСТ 5264-80.
2. * Размеры для справок.
3. Предельные отклонения размеров: $\pm \frac{IT14}{2}$.
4. Шероховатость обработанных поверхностей деталей без чертежа не ниже $R_z 80$.

Инв. № подл. | Подп. и дата | Взам. инв. № | Инв. № дубл. | Подп. и дата

Изм.	Лист	№ докум.	Подп.	Дата
Разраб		Мазуренко		7.81
Пров.		Большакова		7.81
Т. контр.		Мартынов		7.81
Н. контр.		Мартынов		7.81
Утв.		Савельев		7.81

Т-199.250.16.000.СБ.

Конструкция пропуска коммуникаций КПК-10.

Сборочный чертеж.

Лит.	Масса	Масштаб
	0,3 табл.	—
Лист 1	Листов 4	

8/4 14262.

173.59-10 37 Копировал-Халанская

Формат А1Б

Продолжение

Обозначение	Размеры, мм.						Масса
	D	D_1	e	L	B	h	кг
-199.250.16.000	108	49	150	250	510	4	17,1
-01	108	49	150	300	510	4	17,6
-02	108	49	150	350	510	4	18,1
-03	108	49	150	450	510	4	19,1
-04	108	49	150	500	510	4	19,6
-05	108	54	150	250	510	4	16,9
-06	108	54	150	300	510	4	17,4
-07	108	54	150	350	510	4	17,9
-08	108	54	150	450	510	4	18,9
-09	108	54	150	500	510	4	19,4
-10	108	58	150	250	510	4	16,9
-11	108	58	150	300	510	4	17,4
-12	108	58	150	350	510	4	17,9
-13	108	58	150	450	510	4	18,9
-14	108	58	150	500	510	4	19,4
-15	108	61	150	250	510	4	17,0
-16	108	61	150	300	510	4	17,5
-17	108	61	150	350	510	4	18,0
-18	108	61	150	450	510	4	19,0
-19	108	61	150	500	510	4	19,5
-20	159	80	150	250	560	4	22,5
-21	159	80	150	300	560	4	23,4
-22	159	80	150	350	560	4	24,2
-23	159	80	150	450	560	4	25,9
-24	159	80	150	500	560	4	26,8

Т-199.250.16.000 СБ

Обозначение	Размеры, мм.						Масса
	D	D_1	e	L	B	h	кг.
-25	159	93	150	250	560	4	22,3
-26	159	93	150	300	560	4	23,2
-27	159	93	150	350	560	4	24,0
-28	159	93	150	450	560	4	25,7
-29	159	93	150	500	560	4	26,6
-30	159	112	150	250	560	4	23,3
-31	159	112	150	300	560	4	24,2
-32	159	112	150	350	560	4	25
-33	159	112	150	450	560	4	26,7
-34	159	112	150	500	560	4	27,6
-35	219	137	207	250	620	4	33,9
-36	219	137	207	300	620	4	35,5
-37	219	137	207	350	620	4	37,0
-38	219	137	207	450	620	4	40,2
-39	219	137	207	500	620	4	41,8
-40	219	163	207	250	620	4	33,3
-41	219	163	207	300	620	4	34,9
-42	219	163	207	350	620	4	36,4
-43	219	163	207	450	620	4	39,6
-44	219	163	207	500	620	4	41,2
-45	299	223	283	250	700	4	51,0
-46	299	223	283	300	700	4	53,8
-47	299	223	283	350	700	4	56,7
-48	299	223	283	450	700	4	62,4
-49	299	223	283	500	700	4	65,3

Продолжение

Обозначение	Размеры, мм.						Масса кг.
	D	D1	e	L	B	h	
-50	351	277	339	250	750	6	60,4
-51	351	277	339	300	750	6	63,8
-52	351	277	339	350	750	6	67,2
-53	351	277	339	450	750	6	74,0
-54	351	277	339	500	750	6	77,3
-55	426	329	406	250	830	6	83,1
-56	426	329	406	300	830	6	88,2
-57	426	329	406	350	830	6	93,3
-58	426	329	406	450	830	6	103,6
-59	426	329	406	500	830	6	108,7
-60	530	430	510	250	930	6	105,2
-61	530	430	510	300	930	6	111,6
-62	530	430	510	350	930	6	118
-63	530	430	510	450	930	6	130,8
-64	530	430	510	500	930	6	137,2
-65	630	534	610	250	1030	6	126,8
-66	630	534	610	300	1030	6	134,5
-67	630	534	610	350	1030	6	142,1
-68	630	534	610	450	1030	6	157,4
-69	630	534	610	500	1030	6	165,1

gost.e-ecolog.ru