ТИПОВАЯ ДОКУМЕНТАЦИЯ НА СТРОИТЕЛЬНЫЕ СИСТЕМЫ И ИЗДЕЛИЯ ЗДАНИЙ И СООРУЖЕНИЙ

СЕРИЯ 03.005-5
КОНСТРУКЦИИ ВВОДА И ПРОПУСКА КОММУНИКАЦИЙ В УБЕЖИЩАХ ГРАЖДАНСКОЙ ОБОРОНЫ

ВЫПУСК 2
КОНСТРУКЦИИ ВВОДА И ПРОПУСКА КОММУНИКАЦИЙ

АЛЬБОМ 8
КОНСТРУКЦИЯ ПРОПУСКА КОММУНИКАЦИЙ КПК-9

РАБОЧИЕ ЧЕРТЕЖИ

17359-09

ЦЕНА 1-56

gost.e-ecolog.ru

ЦЕНТРАЛЬНЫЙ ИНСТИТУТ ТИПОВОГО ПРОЕКТИРОВАНИЯ
ГОССТРОЯ СССР

Москва. А-445. Смольная ул., 22

Сдано в печать X 1988 года

Заказ № 12092 Тираж 430 экз

ТИПОВАЯ ДОКУМЕНТАЦИЯ НА СТРОИТЕЛЬНЫЕ СИСТЕМЫ И ИЗДЕЛИЯ ЗДАНИЙ И СООРУЖЕНИЙ

СЕРИЯ 03.005-5

КОНСТРУКЦИИ ВВОДА И ПРОПУСКА КОММУНИКАЦИЙ В УБЕЖИЩАХ ГРАЖДАНСКОЙ ОБОРОНЫ

ВЫПУСК 2

КОНСТРУКЦИИ ВВОДА И ПРОПУСКА КОММУНИКАЦИЙ

АЛЬБОМ 8

КОНСТРУКЦИЯ ПРОПУСКА КОММУНИКАЦИЙ КПК-9

РАБОЧИЕ ЧЕРТЕЖИ

УТВЕРЖДЕНА ШТАБОМ ГО СССР
ПИСЬМО ОТ 16 ФЕВРАЛЯ 1981 г.
№ 235/11/487
ВВЕДЕНА В ДЕЙСТВИЕ ВОЙСКОВОЙ ЧАСТЬЮ 14262 С 25.05.1981 г.
ПРИКАЗОМ № 14 от 21.05.1981 г.

РАЗРАБОТАНА В/Ч 14262

ГЛАВНЫЙ ИНЖЕНЕР В/Ч 14262 К.ДОРОГУШКИН

ГЛАВНЫЙ СПЕЦИАЛИСТ В/Ч 14262 В.ШАРГОРОДСКИЙ

ГЛАВНЫЙ ИНЖЕНЕР ПРОЕКТА В.ФИЛИППОВ

© ЦИТП Госстроя СССР, 1988

N п/п	Обозначение	Наименование	N N стр.
		Содержание.	
1	Т-199.250.15.000	Конструкция пропуска коммуникаций КПК-9.	3÷33
2	Т-199.250.15 000. СБ	Конструкция пропуска коммуникаций КПК-9. Сборочный чертеж.	34÷37
3	Т-199.250.15.001	Закладная деталь	38
4	Т-199.250.15.002	Фланец	39

Обозначение чертежей в альбоме принято по шифру плана типового проектирования.
№ серии в обозначении чертежей условно не указывается.

Серия 03.003-3. Выпуск 2. Альбом 8.

Формат	Зона	Поз.	Обозначение	Наименование	Кол.	Примечание
				Документация		
11			Т-199.250.15.000. СБ	Сборочный чертеж		
				Детали.		
11		1	Т-199.250.08.008	Анкер	8	
			Переменные данные	для исполнений:		
				Т-199.250.15.000.		
				Детали.		
11		2	Т-199.250.14.001	Шайба	2	
11		3	Т-199.250.14.002	Фланец	1	
11		4	Т-199.250.14.003	Фланец	1	
11		5	Т-199.250.14.004	Фланец	1	
11		6	Т-199.250.14.005	Прижим	1	
11		7	Т-199.250.15.001	Закладная деталь	1	
11		8	Т-199.250.15.002	Фланец	1	
6 у.		9	Т-199.250.15.003	Патрубок		
				Труба 76×5 ГОСТ 8732-78 / В Ст2сп ГОСТ 8731-74*		
				$L = 100 \pm \frac{IT14}{2}$	1	0,9 кг

Изм	Лист	№ докум.	Подп.	Дата
Разраб.		Мазуренко	[подпись]	14.1.81
Пров.		Яшухина	[подпись]	16.01.81
Н. контр.		Мартынов	[подпись]	21.1.81
Утв.		Савельев	[подпись]	23.1.81

Т-199.250.15.000.

Конструкция пропуска коммуникаций КПК-9.

Лит.	Лист	Листов
	1	31

В/4 14262

Копировал - Халанская 17359-09 4 Формат 11В

Формат	Зона	Поз.	Обозначение	Наименование	Кол.	Примечание
Б.ч.		10	Т-199.250.15.004	Патрубок		
				Труба $\frac{108\times4\ ГОСТ\ 8732-78}{Ст2сп\ ГОСТ\ 8731-74*}$		
				$L = 500 \pm \frac{IT14}{2}$	1	5,1 кг
				Стандартные изделия		
				Болты ГОСТ 7798-70*		
		11		М12-70.58.01	8	
		12		М12×110.58.01	4	
		13		Гайка М12.5.01		
				ГОСТ 5915-70*	4	
		14		Шайба 12.02.01		
				ГОСТ 11371-78	4	
				Т-199.250.15.000-01		
			Для сборочных единиц	от Т-199.250.15.000-01		
			до Т-199.250.15.000-03	детали Т-199.250.14.001,		
			Т-199.250.14.002, Т-199.250.	14.003, Т-199.250.14.004,		
			Т-199.250.14.005, Т-199.250.	15.001, Т-199.250.15.002,		
			Т-199.250.15.003 и стандартные изделия-			
			то же, как для Т-199.	250.15.000.		
				Детали.		
Б.ч.		10	Т-199.250.16.004-01	Патрубок		
				Труба $\frac{108\times4\ ГОСТ\ 8732-78}{Ст2сп\ ГОСТ\ 8731-74*}$		
				$L = 550 \pm \frac{IT14}{2}$	1	5,6 кг
				Т-199.250.15.000-02		

Копировал - Халанская 17359-09 5 Формат 11В

Формат	Зона	Поз.	Обозначение	Наименование	Кол.	Примечание
				Детали.		
Б.Ч.		10	Т-199.250.15.004-02	Патрубок		
				Труба $\frac{108\times4\ ГОСТ\ 8732\text{-}78}{В\ Ст\ 2сп\ ГОСТ\ 8731\text{-}74*}$		
				$L = 600 \pm \frac{IT14}{2}$	1	6,2 кг
				Т-199.250.000-03.		
				Детали		
Б.Ч.		10	Т-199.250.15.004-03	Патрубок		
				Труба $\frac{108\times4\ ГОСТ\ 8732\text{-}78}{В\ Ст\ 2сп\ ГОСТ\ 8731\text{-}74*}$		
				$L = 700 \pm \frac{IT14}{2}$	1	7,2 кг
			Переменные данные	для исполнений:		
				Т-199.250.15.000-04		
				Детали.		
11		2	Т-199.250.14.001-04	Шайба	2	
11		3	Т-199.250.14.002	Фланец	1	
11		4	Т-199.250.14.003	Фланец	1	
11		5	Т-199.250.14.004	Фланец	1	
11		6	Т-199.250.14.005	Прижим	1	
11		7	Т-199.250.15.001	Закладная деталь	1	
11		8	Т-199.250.15.002	Фланец	1	
Б.Ч.		9	Т-199.250.15.003-04	Патрубок		

Серия 4.005-3. Выпуск 2. Альбом 8

Изм.	Лист	№ докум.	Подп.	Дата	Т-199.250.15.000	Лист 3

Формат	Зона	Поз.	Обозначение	Наименование	Кол.	Примечание
				Труба $\frac{76\times5\ ГОСТ\ 8732-78}{В\ Ст\ 2сп\ ГОСТ\ 8731-74*}$		
				$L = 100 \pm \frac{IT14}{2}$	1	0,9 кг
А4		10	Т-199.250.15.004-04	Патрубок		
				Труба $\frac{108\times4\ ГОСТ\ 8732-78}{В\ Ст\ 2сп\ ГОСТ\ 8731-74*}$		
				$L = 500 \pm \frac{IT14}{2}$	1	5,1 кг
				Стандартные изделия		
				Болты ГОСТ 7798-70*		
		11		М12×70.58.01	8	
		12		М12×110.58.01	4	
		13		Гайка М12.5.01		
				ГОСТ 5915-70*	4	
		14		Шайба 12.02.01		
				ГОСТ 11371-78	4	
				Т-199.250.15.000-05		
			Для сборочных единиц от Т-199.250.15.000-03 до Т-199.250.15.000-07 детали Т-199.250.14.001-04, Т-199.250.14.002 Т-199.250.14.003 Т-199.250.14.004, Т-199.250.14.005 Т-199.250.15.001 Т-199.250.15.002, Т-199.250.15.003-04 и стандартные изделия — то же, как для Т-199.250.15.000-04.		
				Детали.		
А4		10	Т-199.250.15.004-05	Патрубок		

Изм.	Лист	№ докум.	Подп.	Дата	Т-199.250.15.000	Лист 4

Серия 03.005-5 Выпуск 2. Альбом 8.

Формат	Зона	Поз.	Обозначение	Наименование	Кол.	Примечание
				Труба $\frac{108\times4\ ГОСТ\ 8732\text{-}78}{В\ Ст\ 2сп\ ГОСТ\ 8731\text{-}74*}$		
				$L = 550 \pm \frac{I\ T\ 14}{2}$	1	5,6 кг
				Т-199.250.15.000-06		
				Детали.		
Б.Ч.		10	Т-199.250.15.004-06	Патрубок		
				Труба $\frac{108\times4\ ГОСТ\ 8732\text{-}78}{В\ Ст\ 2сп\ ГОСТ\ 8731\text{-}74*}$		
				$L = 600 \pm \frac{I\ T\ 14}{2}$	1	6,2 кг
				Т-199.250.15.000-07		
				Детали.		
Б.Ч.		10	Т-199.250.15.004-07	Патрубок		
				Труба $\frac{108\times4\ ГОСТ\ 8732\text{-}78}{В\ Ст\ 2сп\ ГОСТ\ 8731\text{-}74*}$		
				$L = 700 \pm \frac{I\ T\ 14}{2}$	1	7,2 кг
			Переменные данные	для исполнений:		
				Т-199.250.15.000-08		
				Детали		
11		2	Т-199.250.14.001-08	Шайба	2	
11		3	Т-199.250.14.002	Фланец	1	
11		4	Т-199.250.14.003	Фланец	1	
11		5	Т-199.250.14.004	Фланец	1	

Инв. № подл. | Подп. и дата | Взам. инв. № | Инв. № дубл. | Подп. и дата

Изм.	Лист	№ докум.	Подп.	Дата	Т-199.250.15.000.	Лист 5

Формат	Зона	Поз.	Обозначение	Наименование	Кол.	Примечание
11		6	Т-199.250.14.005	Прижим	1	
11		7	Т-199.250.15.001	Закладная деталь	1	
11		8	Т-199.250.15.002	Фланец	1	
6.4		9	Т-199.250.15.003-08	Патрубок		
				Труба $\frac{76\times5\ \text{ГОСТ}\ 8732\text{-}78}{\text{В Ст2сп ГОСТ}\ 8731\text{-}74*}$		
				$L = 100 \pm \frac{\Sigma T 14}{2}$	1	0,9кг
6.4		10	Т-199.250.15.004-08	Патрубок		
				Труба $\frac{108\times4\ \text{ГОСТ}\ 8732\text{-}78}{\text{В Ст2сп ГОСТ}\ 8731\text{-}74*}$		
				$L = 500 \pm \frac{\Sigma T 14}{2}$	1	5,1кг
				Стандартные изделия		
				Болты ГОСТ 7798-70*		
		11		М12×70.58.01	8	
		12		М12×110.58.01	4	
		13		Гайка М12.5.01		
				ГОСТ 5915-70*	4	
		14		Шайба 12.02.01	4	
				ГОСТ 11371-78		
				Т-199.250.15.000-09		
			Для сборочных единиц от Т-199.250.15.000-09 до Т-199.250.15.000-11 детали Т-199.250.14.004, Т-199.250.14.002, Т-199.250.14.003, Т-199.250.14.004, Т-199.250.14.005, Т-199.250.15.001, Т-199.250.15.002, Т-199.250.15.003-08 и стандартные изделия то же, как для Т-199.250.15.000-08.		

Изм.	Лист	№ докум.	Подп.	Дата	Т-199.250.15.000.	Лист 6

Серия 03.005-5. Выпуск 2. Альбом 8.

Формат	Зона	Поз.	Обозначение	Наименование	Кол.	Примечание
				Детали		
Б4		10	Т-199.250.15.004-09	Патрубок		
				Труба 108×4 ГОСТ 8732-78 / Ст 2сп ГОСТ 8731-74*		
				$L = 550 \pm \frac{IT14}{2}$	1	5,1 кг
				Т-199.250.15.000-10		
				Детали		
Б4		10	Т-199.250.15.004-10	Патрубок		
				Труба 108×4 ГОСТ 8732-78 / Ст 2сп ГОСТ 8731-74*		
				$L = 600 \pm \frac{IT14}{2}$	1	6,2 кг
				Т-199.250.15.000-11		
				Детали		
Б4		10	Т-199.250.15.004-11	Патрубок		
				Труба 108×4 ГОСТ 8732-78 / Ст 2сп ГОСТ 8731-74*		
				$L = 700 \pm \frac{IT14}{2}$	1	7,2 кг
			Переменные данные	для исполнений:		
				Т-199.250.15.000-12		
				Детали.		

Инв. № подл. | Подп. и дата | Взам. инв. № | Инв. № дубл. | Подп. и дата

Изм.	Лист	№ докум.	Подп.	Дата	Т-199.250.15.000	Лист 7

Копировал-Халанская 17359-09 10 Формат А4

Формат	Зона	Поз.	Обозначение	Наименование	Кол.	Примечание
11		2	Т-199.250.14.001-12	Шайба	2	
11		3	Т-199.250.14.002-12	Фланец	1	
11		4	Т-199.250.14.003	Фланец	1	
11		5	Т-199.250.14.004	Фланец	1	
11		6	Т-199.250.14.005	Прижим	1	
11		7	Т-199.250.15.001	Закладная деталь	1	
11		8	Т-199.250.15.002	Фланец	1	
Б.Ч.		9	Т-199.250.15.003-12	Патрубок		
				Труба $\frac{83\times5\ ГОСТ\ 8732-78}{Вст2сп\ ГОСТ\ 8731-74*}$		
				$L = 100 \pm \frac{IT14}{2}$	1	0,9 кг
Б.Ч.		10	Т-199.250.15.004-12	Патрубок		
				Труба $\frac{108\times4\ ГОСТ\ 8732-78}{Вст2сп\ ГОСТ\ 8731-74*}$		
				$L = 500 \pm \frac{IT14}{2}$	1	0,9 кг
				Стандартные изделия		
				Болты ГОСТ 7798-70*		
		11		М12×70.58.01	8	
		12		М12×110.58.01	4	
		13		Гайка М12.5.01		
				ГОСТ 5915-70*	4	
		14		Шайба 12.02.01		
				ГОСТ 11371-78	4	
				Т-199.250.15.000-13		
			Для сборочных единиц	от Т-199.250.15.000-13		
			до Т-199.250.15.000-15	детали Т-199.250.14.001-	12	
			Т-199.250.14.002-12, Т-199.	250.14.003, Т-199.250.14	004,	
			Т-199.250.14.005, Т-199.250.	15.001, Т-199.250.15.002,		

Изм. Лист № докум. Подп. Дата

Т-199.250.15.000

Лист 8

Копировал-халанская 17359-09 11 Формат А4

Серия 03.005-3. Выпуск 2. Альбом

Формат	Зона	Поз.	Обозначение	Наименование	Кол.	Примечание
			Т-199.250.15.003-12 и стандартные изделия-			
			то же, как для Т-199.250.15.000-12.			
				Детали.		
Б.Ч.		10	Т-199.250.15.004-13	Патрубок		
				Труба $\frac{108 \times 4 \text{ ГОСТ } 8732\text{-}78}{\text{В ст 2 сп ГОСТ } 8731\text{-}74*}$		
				$L = 550 \pm \frac{IT14}{2}$	1	5,1 кг
				Т-199.250.15.000-14		
				Детали.		
Б.Ч.		10	Т-199.250.15.004-14	Патрубок		
				Труба $\frac{108 \times 4 \text{ ГОСТ } 8732\text{-}78}{\text{В ст 2 сп ГОСТ } 8731\text{-}74*}$		
				$L = 600 \pm \frac{IT14}{2}$	1	6,2 кг
				Т-199.250.15.000-15		
				Детали.		
Б.Ч.		10	Т-199.250.15.004-15	Патрубок		
				Труба $\frac{108 \times 4 \text{ ГОСТ } 8732\text{-}78}{\text{В ст 2 сп ГОСТ } 8731\text{-}74*}$		
				$L = 700 \pm \frac{IT14}{2}$	1	7,2 кг
			Переменные данные	для исполнений:		
				Т-199.250.15.000-16		

Изм	Лист	№ докум	Подп.	Дата	Т-199.250.15.000	Лист 9

Копировал - Халанская 17359-09 12 Формат 11в

Формат	Зона	Поз.	Обозначение	Наименование	Кол.	Примечание
				Детали.		
11		2	Т-199.250.14.001-16	Шайба	2	
11		3	Т-199.250.14.002-16	Фланец	1	
11		4	Т-199.250.14.003-16	Фланец	1	
11		5	Т-199.250.14.004-16	Фланец	1	
11		6	Т-199.250.14.005-16	Прижим	1	
11		7	Т-199.250.15.001-01	Закладная деталь	1	
11		8	Т-199.250.15.002-01	Фланец	1	
Б.Ч.		9	Т-199.250.15.003-16	Патрубок		
				Труба $\frac{108\times5\ \text{ГОСТ}\ 8732\text{-}78}{\text{Ст}2\text{сп ГОСТ}\ 8731\text{-}74*}$		
				$L = 100 \pm \frac{IT14}{2}$	1	1,72кг
Б.Ч.		10	Т-199.250.15.004-16	Патрубок		
				Труба $\frac{159\times4,5\ \text{ГОСТ}\ 8732\text{-}78}{\text{Ст}2\text{сп ГОСТ}\ 8731\text{-}74*}$		
				$L = 500 \pm \frac{IT14}{2}$	1	8,6кг
				Стандартные изделия		
				Болты ГОСТ 7798-70*		
		11		М12×70.58.01	8	
		12		М12×110.58.01	4	
		13		Гайка М12.5.01		
				ГОСТ 5915-70*	4	
		14		Шайба 12.02.01		
				ГОСТ 11371-78	4	
				Т-199.250.15.000-17		
			Для сборочных единиц	от Т-199.250.15.000-17		

Изм.	Лист	№ докум.	Подп.	Дата	Т-199 250 15.000	Лист 10

Формат	Зона	Поз.	Обозначение	Наименование	Кол.	Приме-чание
			до Т-199.250.15.000-18 детали Т-199.250.14.001-16,			
			Т-199.250.14.002-16, Т-199.250.14.003-16,			
			Т-199.250.14.004-16,	Т-199.250.14.005-16,		
			Т-199.250.15.001-01, Т-	199.250.15.002-01,		
			Т-199.250.15.003-16	и стандартные		
			изделия-то же, как для			
			Т-199.250.15.000-16.			
				Детали.		
6.4		10	Т-199.250.15.004-17	Патрубок		
				Труба 159-4,5 ГОСТ 8732-78 / Ст 2сп ГОСТ 8731-74*		
				$L = 550 \pm \frac{IT14}{2}$	1	9,4 кг
				Т-199.250.15.000-18		
				Детали.		
6.4		10	Т-199.250.15.004-18	Патрубок		
				Труба 159-4,5 ГОСТ 8732-78 / Ст 2сп ГОСТ 8731-74*		
				$L = 600 \pm \frac{IT14}{2}$	1	10,3 кг
				Т-199.250.15.000-19		
				Детали.		
6.4		10	Т-199.250.15.004-19	Патрубок		
				Труба 159-4,5 ГОСТ 8732-78 / Ст 2сп ГОСТ 8731-74*		
				$L = 100 \pm \frac{IT14}{2}$	1	12 кг

Изм. Лист № докум. Подп. Дата

Т-199.250.15.000

Лист 11

Копировал Халанская 17359-09 14 Формат А4

Справочное приложение

Формат	Зона	Поз.	Обозначение	Наименование	Кол.	Примечание
			Переменные данные	для исполнений		
				Т-199.250.15.000-20		
				Детали		
11		2	Т-199.250.14.001-20	Шайба	2	
11		3	Т-199.250.14.002-16	Фланец	1	
11		4	Т-199.250.14.003-16	Фланец	1	
11		5	Т-199.250.14.004-16	Фланец	1	
11		6	Т-199.250.14.005-16	прижим	1	
11		7	Т-199.250.15.001-01	Закладная деталь	1	
11		8	Т-199.250.15.002-01	Фланец	1	
Б.Ч.		9	Т-199.250.15.003-20	Патрубок		
				Труба $\frac{108\times5\ \text{ГОСТ}\ 8732\text{-}78}{\text{Ст}2\text{сп ГОСТ}\ 8731\text{-}74*}$		
				$L = 100 \pm \frac{IT14}{2}$	1	1,3 кг
Б.Ч.		10	Т-199.250.15.004-20	Патрубок		
				Труба $\frac{159\times4,5\ \text{ГОСТ}\ 8732\text{-}78}{\text{Ст}2\text{сп ГОСТ}\ 8731\text{-}74*}$		
				$L = 500 \pm \frac{IT14}{2}$	1	8,6 кг
				Стандартные изделия		
				Болты ГОСТ 7798-70*		
		11		М12×70.58.01	8	
		12		М12×110.58.01	4	
		13		Гайка М12.5.01		
				ГОСТ 5915-70*	4	
		14		Шайба 12.02.01		
				ГОСТ 11371-78	4	

Формат	Зона	Поз.	Обозначение	Наименование	Кол.	Примечание
				Т-199.250.15.000-21		
			Для сборочных единиц от Т-199.250.15.000-21 до Т-199.250.15.000-23 детали Т-199.250.14.001-20, Т-199.250.14.002-16, Т-199.250.14.003-16, Т-199.250.14.004-16, Т-199.250.14.005-16, Т-199.250.15.001-01, Т-199.250.15.002-01, Т-199.250.15.003-20 и стандартные изделия то же, как для Т-199.250.15.000-20.		
				Детали.		
Б.Ч.		10	Т-199.250.15.004-21	Патрубок		
				Труба 159-4,5 ГОСТ 8732-78 / Ст 2сп ГОСТ 8731-74*		
				$L = 550 \pm \frac{IT14}{2}$	1	9,4 кг
				Т-199.250.15.000-22		
				Детали		
Б.Ч.		10	Т-199.250.15.004-22	Патрубок		
				Труба 159-4,5 ГОСТ 8732-78 / Ст 2сп ГОСТ 8731-74*		
				$L = 600 \pm \frac{IT14}{2}$	1	10,3 кг
				Т-199.250.15.000-23		
				Детали		

Инв. № подл. | Подп. и дата | Взам. инв. № | Инв. № дубл. | Подп. и дата

Формат	Зона	Поз.	Обозначение	Наименование	Кол.	Примечание
Б.Ч.		10	Т-199.250.15.004-23	Патрубок		
				Труба $\frac{159 \times 4{,}5\ ГОСТ\ 8732\text{-}78}{В\ ст\ 2сп\ ГОСТ\ 8731\text{-}74*}$		
				$L = 700 \pm \frac{IT14}{2}$	1	12 кг
			Переменные данные	для исполнений:		
				Т-199.250.15.000-24		
				Детали.		
11		2	Т-199.250.14.001-24	Шайба	2	
11		3	Т-199.250.14.002-24	Фланец	1	
11		4	Т-199.250.14.003-16	Фланец	1	
11		5	Т-199.250.14.004-16	Фланец	1	
11		6	Т-199.250.14.005-16	Прижим	1	
11		7	Т-199.250.15.001-01	Закладная деталь	1	
11		8	Т-199.250.15.002-01	Фланец	1	
Б.Ч.		9	Т-199.250.15.003-24	Патрубок		
				Труба $\frac{133 \times 5\ ГОСТ\ 8732\text{-}78}{В\ ст\ 2сп\ ГОСТ\ 8731\text{-}74*}$		
				$L = 100 \pm \frac{IT14}{2}$	1	1,6 кг
Б.Ч.		10	Т-199.250.15.004-24	Патрубок		
				Труба $\frac{159 \times 4{,}5\ ГОСТ\ 8732\text{-}78}{В\ ст\ 2сп\ ГОСТ\ 8731\text{-}74*}$		
				$L = 500 \pm \frac{IT14}{2}$	1	8,6 кг
				Стандартные изделия		
				Болты ГОСТ 7798-70*		
		11		М12×70.58.01	8	
		12		М12×110.58.01	4	

Серия 03.005-5 выпуск 2, альбом 8.

Позиция	Зона	Поз.	Обозначение	Наименование	Кол.	Примечание
		13		Гайка М12.5.01		
				ГОСТ 5915-70*	4	
		14		Шайба 12.02.01		
				ГОСТ 11371-78	4	
				Т-199.250.15.000-25		
			Для сборочных единиц	от Т-199.250.15.000-25		
			до Т-199.250.15.000-27	детали Т-199.250.14.001-24,		
			Т-199.250.14.002-24, Т-	199.250.14.003-16,		
			Т-199.250.14.004-16, Т-	199.250.14.005-16,		
			Т-199.250.15.001-01, Т-	199.250.15.002-01,		
			Т-199.250.15.003-24 и	стандартные изделия –		
			то же, как для Т-	199.250.15.000-24		
				Детали		
6.4		10	Т-199.250.15.004-25	Патрубок		
				Труба $\frac{159\cdot4,5\ ГОСТ\ 8732\text{-}78}{Ст\ 2сп\ ГОСТ\ 8731\text{-}74*}$		
				$L = 550 \pm \frac{IT\,14}{2}$	1	9,4 кг
				Т-199.250.15.000-26		
				Детали		
6.4		10	Т-199.250.15.004-26	Патрубок		
				Труба $\frac{159\cdot4,5\ ГОСТ\ 8732\text{-}78}{Ст\ 2сп\ ГОСТ\ 8731\text{-}74*}$		
				$L = 600 \pm \frac{IT\,14}{2}$	1	10,3 кг

Инв. № подл. | Подп. и дата | Взам. инв. № | Инв. № дубл. | Подп. и дата

Изм.	Лист	№ докум.	Подп.	Дата	Т-199.250.15.000.	Лист 15

Копировал-Холонская 17359-09 18 Формат А4

Формат	Зона	Поз.	Обозначение	Наименование	Кол.	Примечание
				Т-199.250.15.000-27		
				Детали.		
Б.Ч.		11	Т-199.250.15.004-27	Патрубок		
				Труба 159×4,5 ГОСТ 8732-78 / Ст 2сп ГОСТ 8731-74*		
					1	12кг
			Перечень данных для исполнений			
				Т-199.250.15.000-28		
				Детали.		
11		2	Т-199.250.14.001-28	Шайба	2	
11		3	Т-199.250.14.002-28	Фланец	1	
11		4	Т-199.250.14.003-28	Фланец	1	
11		5	Т-199.250.14.004-28	Фланец	1	
11		6	Т-199.250.14.006-28	Прижим	1	
11		7	Т-199.250.15.001-02	Закладная деталь	1	
11		8	Т-199.250.15.002-02	Фланец	1	
Б.Ч.		9	Т-199.250.15.003-28	Патрубок		
				Труба 168×5 ГОСТ 8732-78 / Ст 2сп ГОСТ 8731-74*		
				$L = 100 \pm \frac{IT14}{2}$	1	2кг
Б.Ч.		10	Т-199.250.15.004-28	Патрубок		
				Труба 219×6 ГОСТ 8732-78 / Ст 2сп ГОСТ 8731-74*		
				$L = 500 \pm \frac{IT14}{2}$	1	15,8кг

Формат	Зона	Поз	Обозначение	Наименование	Кол.	Примечание
				Стандартные изделия		
				Болты ГОСТ 7798-70*		
		11		М12×70.58.01	8	
		12		М12×110.58.01	4	
		13		Гайка М12.5.01		
				ГОСТ 5915-70*	4	
		14		Шайба 12.02.01		
				ГОСТ 11371-78	4	
				Т-199.250.15.000-29		
			Для сборочных единиц от Т-199.250.15.000-29 до Т-199.250.15-31 детали Т-199.250.14.001-28, Т-199.250.14.002-28, Т-199.250.14.003-28, Т-199.250.14.004-28, Т-199.250.14.005-28, Т-199.250.15.001-02, Т-199.250.15.002-02, Т-199.250.15.003-28 и стандартные изделия-то же, как для Т-199.250.15.000-28.			
				Детали.		
Б.Ч.		10	Т-199.250.15.004-29	Патрубок		
				Труба $\frac{219 \times 6 \text{ ГОСТ } 8732\text{-}78}{8 \text{ ст } 2 \text{ сп ГОСТ } 8731\text{-}74*}$		
				$L = 550 \pm \frac{IT\,14}{2}$	1	17,3 кг
				Т-199.250.15.000-30		
				Детали		

Изм.	Лист	№ докум.	Подп.	Дата	Т-199.250.15.000.	Лист 17

Серия 03.003-3. Выпуск 2. Альбом 8

Копировал: Халанская 173.59-09 20 Формат 118

Формат	Зона	Поз.	Обозначение	Наименование	Кол.	Примечание
Б.Ч.		10	Т-199.250.15.004-30	Патрубок		
				Труба $\frac{219\times6\ ГОСТ\ 8732-78}{Вст2сп\ ГОСТ\ 8731-74*}$		
				$L = 600 \pm \frac{IT14}{2}$	1	18,9 кг
				Т-199.250.15.000-31		
				Детали.		
Б.Ч.		10	Т-199.250.15.004-31	Патрубок		
				Труба $\frac{219\times6\ ГОСТ\ 8732-78}{Вст2сп\ ГОСТ\ 8731-74*}$		
				$L = 700 \pm \frac{IT14}{2}$	1	20,5 кг
			Переменные данные	для исполнений:		
				Т-199.250.15.000-32		
				Детали.		
11		2	Т-199.250.14.001-32	Шайба	2	
11		3	Т-199.250.14.002-32	Фланец	1	
11		4	Т-199.250.14.003-28	Фланец	1	
11		5	Т-199.250.14.004-28	Фланец	1	
11		6	Т-199.250.14.005-28	Прижим	1	
11		7	Т-199.250.15.001-02	Закладная деталь	1	
11		8	Т-199.250.15.002-02	Фланец	1	
Б.Ч.		9	Т-199.250.15.003-32	Патрубок		
				Труба $\frac{180\times5\ ГОСТ\ 8732-78}{Вст2сп\ ГОСТ\ 8731-74*}$		
				$L = 100 \pm \frac{IT14}{2}$	1	2,2 кг
Б.Ч.		10	Т-199.250.15.004-32	Патрубок		

Изм.	Лист	№ докум.	Подп.	Дата	Т-199.250.15.000.	Лист 18

Копировал-Халанская 17359-09 21 Формат 118

Формат	Зона	Поз.	Обозначение	Наименование	Кол.	Примечание
				Труба $\frac{219\cdot6\ ГОСТ\ 8732\text{-}78}{Ст\ 2сп\ ГОСТ\ 8731\text{-}74*}$		
				$L = 500 \pm \frac{\Sigma\ 714}{2}$	1	15,8кг
				Стандартные изделия		
				Болты ГОСТ 7798-70*		
		11		М12×70.58.01	8	
		12		М12×110.58.01	4	
		13		Гайка М12.5.01		
				ГОСТ 5915-70*	4	
		14		Шайба 12.02.01		
				ГОСТ 11371-78	4	
				Т-199.250.15.000-33		
			Для сборочных единиц от Т-199.250.15.000-33 до Т-199.250.15.000-35 детали Т-199.250.14.001-32, Т-199.250.14.002-32, Т-199.250.14.003-28, Т-199.250.14.004-28, Т-199.250.14.005-28, Т-199.250.15.001-02, Т-199.250.15.008-02, Т-199.250.15.003-32 и стандартные изделия — то же, как для Т-199.250.15.000-32.			
				Детали.		
6.4		10	Т-199.250.15.004-33	Патрубок		
				Труба $\frac{219\cdot6\ ГОСТ\ 8732\text{-}78}{Ст\ 2сп\ ГОСТ\ 8731\text{-}74*}$		
				$L = 550 \pm \frac{\Sigma\ 719}{2}$	1	17,3кг
				Т-199.250.15.000-34		

Изм. Лист № докум. Подп. Дата

Т-199.250.15.000

Лист 19

Формат	Зона	Поз.	Обозначение	Наименование	Кол.	Примечание
				Детали.		
Б.Ч.		10	Т-199.250.15.004-34	Патрубок		
				Труба $\frac{219.6\ ГОСТ\ 8732\text{-}78}{8\ Ст2сп\ ГОСТ\ 8731\text{-}74*}$		
				$L = 600 \pm \frac{IT\,14}{2}$	1	18,9 кг
				Т-199.250.15.000-35		
				Детали.		
Б.Ч.		10	Т-199.250.15.004-35	Патрубок		
				Труба $\frac{219.6\ ГОСТ\ 8732\text{-}78}{8\ Ст2сп\ ГОСТ\ 8731\text{-}74*}$		
				$L = 700 \pm \frac{IT\,14}{2}$	1	20,5 кг
			Перечневые данные	для исполнений:		
				Т-199.250.15.000-36		
				Детали.		
11		2	Т-199.250.14.001-36	Шайба	2	
11		3	Т-199.250.14.002-36	Фланец	1	
11		4	Т-199.250.14.003-36	Фланец	1	
11		5	Т-199.250.14.004-36	Фланец	1	
11		6	Т-199.250.14.005-36	Прижим	1	
11		7	Т-199.250.15.001-03	Закладная деталь	1	
11		8	Т-199.250.15.002-03	Фланец	1	
Б.Ч.		9	Т-199.250.15.003-36	патрубок		

Формат	Зона	Поз.	Обозначение	Наименование	Кол.	Приме-чание
				Труба $\frac{245\times7\ ГОСТ\ 8732-78}{В\ Ст\ 2\ сп\ ГОСТ\ 8731-74*}$		
				$L = 100 + \frac{IT14}{2}$	1	4,1 кг
6.4		10	Т-199.250.15.004-36	Патрубок		
				Труба $\frac{299,8\ ГОСТ\ 8732-78}{В\ Ст\ 2\ сп\ ГОСТ\ 8731-74*}$		
				$L = 500 + \frac{IT14}{2}$	1	28,7 кг
				Стандартные изделия		
				Болты ГОСТ 7798-70*		
		11		М12×70.58.01	12	
		12		М12×110.58.01	8	
		13		Гайка М12.5.01		
				ГОСТ 5915-70*	8	
		14		Шайба 12.02.01		
				ГОСТ 11371-78	8	
				Т-199.250.15.000-37		
			Для сборочных единиц от Т-199.250.15.000-37 до Т-199.250.15.000-39 детали Т-199.250.14.001-36, Т-199.250.14.002-36, Т-199.250.14.003-36, Т-199.250.14.004-36, Т-199.250.14.005-36, Т-199.250.15.001-03, Т-199.250.15.002-03, Т-199.250.15.003-36 и стандартные изделия — то же, как для Т-199.250.15.000-36.		
				Детали		
6.4		10	Т-199.250.15.004-37	Патрубок		

Серия 8.800.5-3 Выпуск 2. Альбом 8.

Инв. № подл. | Подп. и дата | Взам. инв. № | Инв. № дубл. | Подп. и дата

Изм.	Лист	№ докум.	Подп.	Дата	Т-199.250.15.000.	Лист 21

17359-09 24 Копировал: Халанская Формат А4

Формат	Зона	поз.	Обозначение	Наименование	Кол.	Примечание
				Труба $\frac{299\times8\ ГОСТ\ 8732-78}{В\ Ст\ 2\ сп\ ГОСТ\ 8731-74*}$		
				$L = 550 \pm \frac{IT14}{2}$	1	31.6кг
				Т-199.250.15.000-38		
				Детали.		
Б.Ч.		10	Т-199.250.15.004-38	Патрубок		
				Труба $\frac{299\times8\ ГОСТ\ 8732-78}{В\ Ст\ 2\ сп\ ГОСТ\ 8731-74*}$		
				$L = 600 \pm \frac{IT14}{2}$	1	34,5кг
				Т-199.250.15.000-39		
				Детали.		
Б.Ч.		10	Т-199.250.15.004-39	Патрубок		
				Труба $\frac{299\times8\ ГОСТ\ 8732-78}{В\ Ст\ 2\ сп\ ГОСТ\ 8731-74*}$		
				$L = 700 \pm \frac{IT14}{2}$	1	40.2кг
			Переменные данные	для исполнений 2:		
				Т-199.250.15.000-40		
				Детали.		
11		2	Т-199.250.14.001-40	Шайба	2	
11		3	Т-199.250.14.002-40	Фланец	1	
11		4	Т-199.250.14.003-40	Фланец	1	
11		5	Т-199.250.14.004-40	Фланец	1	

Серия 03.005-5 выпуск 2. Альбом 8.

Формат	Зона	Поз.	Обозначение	Наименование	Кол.	Примечание
11		6	Т-199.250.14.005-40	Прижим	1	
11		7	Т-199.250.15.001-04	Закладная деталь	1	
11		8	Т-199.250.15.002-04	Фланец	1	
Б.Ч.		9	Т-199.250.15.003-40	Патрубок		
				Труба $\frac{299\times8\ \text{ГОСТ}\ 8732\text{-}78}{\text{В Ст 2сп ГОСТ 8731-74*}}$		
				$L = 100 \pm \frac{IT14}{2}$	1	5,7кг
Б.Ч.		10	Т-199.250.15.004-40	Патрубок		
				Труба $\frac{351\times8\ \text{ГОСТ}\ 8732\text{-}78}{\text{В Ст 2сп ГОСТ 8731-74*}}$		
				$L = 500 \pm \frac{IT14}{2}$	1	33,8кг
				Стандартные изделия		
				Болты ГОСТ 7798-70*		
		11		М12×70.58.01	12	
		12		М12×110.58.01	8	
		13		Гайка М12.5.01		
				ГОСТ 5915-70*	8	
		14		Шайба 12.02.01		
				ГОСТ 11371-78	8	
				Т-199.250.15.000-41		
			Для сварочных единиц от Т-199.250.15.000-41			
			до Т-199.250.15.000-43 детали Т-199.250.14.001-40,			
			Т-199.250.14.002-40, Т-199.250.14.003-40, Т-199.250.14.004-40,			
			Т-199.250.14.005-40, Т-199.250.15.001-04, Т-199.250.15.002-04,			
			Т-199.250.15.003-40 и стандартные изделия -			
			то же, как для Т-199.250.15.000-40.			
				Детали.		

Инв. № подл. | Подп. и дата | Взам. инв. № | Инв. № дубл. | Подп. и дата

Изм.	Лист	№ докум.	Подп.	Дата	Т-199.250.15.000.	Лист 23

Формат	Зона	Поз.	Обозначение	Наименование	Кол.	Примечание
Б.4		10	Т-199.250.15.004-41	патрубок		
				Труба $\frac{351\times8\ ГОСТ\ 8732\text{-}78}{В\ Ст\ 2сп\ ГОСТ\ 8731\text{-}74*}$		
				$L = 550 \pm \frac{IT14}{2}$	1	37,2 кг
				Т-199.250.15.000-42		
				Детали.		
Б.4		10	Т-199.250.15.004-42	патрубок		
				Труба $\frac{351\times8\ ГОСТ\ 8732\text{-}78}{В\ Ст\ 2сп\ ГОСТ\ 8731\text{-}74*}$		
				$L = 600 \pm \frac{IT14}{2}$	1	40,6 кг
				Т-199.250.15.000-43		
				Детали.		
Б.4		10	Т-199.250.15.004-43	патрубок		
				Труба $\frac{351\times8\ ГОСТ\ 8732\text{-}78}{В\ Ст\ 2сп\ ГОСТ\ 8731\text{-}74*}$		
				$L = 700 \pm \frac{IT14}{2}$	1	47,4 кг
			Переменные данные	для исполнений		
				Т-199.250.15.000-44		
				Детали.		

Формат	Зона	Поз.	Обозначение	Наименование	Кол.	Примечание
11		2	Т-199.250.14.001-44	Шайба	2	
11		3	Т-199.250.14.002-44	Фланец	1	
11		4	Т-199.250.14.003-44	Фланец	1	
11		5	Т-199.250.14.004-44	Фланец	1	
11		6	Т-199.250.14.005-44	Прижим	1	
11		7	Т-199.250.15.001-05	Закладная деталь	1	
11		8	Т-199.250.15.002-05	Фланец	1	
Б.Ч.		9	Т-199.250.15.003-44	Патрубок		
				Труба $\frac{377\times10\ ГОСТ\ 8732\text{-}78}{В\ Ст\ 2сп\ ГОСТ\ 8731\text{-}74*}$		
				$L = 100 \pm \frac{IT14}{2}$	1	9,1кг
Б.Ч.		10	Т-199.250.15.004-44	Патрубок		
				Труба $\frac{426\times10\ ГОСТ\ 8732\text{-}78}{В\ Ст\ 2сп\ ГОСТ\ 8731\text{-}74*}$		
				$L = 500 \pm \frac{IT14}{2}$	1	51,3кг
				Стандартные изделия		
				Болты ГОСТ 7798-70*		
		11		М12×70.58.01	12	
		12		М12×110.58.01	8	
		13		Гайка М12.5.01		
				ГОСТ 5915-70*	8	
		14		Шайба 12.02.01		
				ГОСТ 11371-78	8	
				Т-199.250.15.000-45		
			Для сборочных единиц	от Т-199.250.15.000-45,		
			до Т-199.250.15.000-47	детали Т-199.250.14.001-44,		
			Т-199.250.14.002-44, Т-199	250.14.003-44, Т-199.250.14.004-44,		
			Т-199.250.14.005-44, Т-199	250.15.001-05, Т-199.250.15.002-05,		

Изм.	Лист	№ докум.	Подп.	Дата	Т-199.250.15.000	Лист 25

Копировал-Халонская 17359-09 28 Формат А4

Серия 3.000-3. Выпуск 2. Альбом 6.

Формат	Зона	Поз.	Обозначение	Наименование	Кол.	Примечание
			Т-199.250.15.003-44 и стандартные изделия — то же, как для Т-199.250.15.000-44.			
				Детали.		
Б.Ч.		10	Т-199.250.15.004-45	Патрубок		
				Труба $\frac{426 \times 10 \text{ ГОСТ } 8732\text{-}78}{\text{В Ст 2 сп ГОСТ } 8731\text{-}74^*}$		
				$L = 550 \pm \frac{IT14}{2}$	1	56,4 кг
				Т-199.250.15.000-46		
				Детали.		
Б.Ч.		10	Т-199.250.15.004-46	Патрубок		
				Труба $\frac{426 \times 10 \text{ ГОСТ } 8732\text{-}78}{\text{В Ст 2 сп ГОСТ } 8731\text{-}74^*}$		
				$L = 600 \pm \frac{IT14}{2}$	1	61,6 кг
				Т-199.250.15.000-47		
				Детали.		
Б.Ч.		10	Т-199.250.15.004-47	Патрубок		
				Труба $\frac{426 \times 10 \text{ ГОСТ } 8732\text{-}78}{\text{В Ст 2 сп ГОСТ } 8731\text{-}74^*}$		
				$L = 700 \pm \frac{IT14}{2}$	1	71,8 кг

Изм.	Лист	№ докум.	Подп.	Дата	Т-199.250.15.000.	Лист 26

17359-09 29 Копировал-Халанская Формат 11Б

Серия 03.005-5, выпуск 2 Альбом 8.

Формат	Зона	Поз.	Обозначение	Наименование	Кол.	Примечание
			Переменные данные	для исполнений:		
				Т-199.250.15.000-48		
				Детали		
11		2	Т-199.250.14.001-48	Шайба	2	
11		3	Т-199.250.14.002-48	Фланец	1	
11		4	Т-199.250.14.003-48	Фланец	1	
11		5	Т-199.250.14.004-48	Фланец	1	
11		6	Т-199.250.14.005-48	Прижим	1	
11		7	Т-199.250.15.001-06	Закладная деталь	1	
11		8	Т-199.250.15.002-06	Фланец	1	
Б.Ч.		9	Т-199.250.15.003-48	Патрубок		
				Труба $\frac{480\times10\ ГОСТ\ 8732-78}{8\ Ст2сп\ ГОСТ\ 8731-74*}$		
				$L = 100 \pm \frac{IT14}{2}$	1	11,6 кг
Б.Ч.		10	Т-199.250.15.004-48	Патрубок		
				Труба $\frac{530\times10\ ГОСТ\ 10704-76}{8\ Ст2сп\ ГОСТ\ 10706-76}$		
				$L = 500 \pm \frac{IT14}{2}$	1	64,1 кг
				Стандартные изделия		
				Болты ГОСТ 7798-70*		
		11		М 12×70.58.01	16	
		12		М 12×110.58.01	12	
		13		Гайка М12.5.01		
				ГОСТ 5915-70*	12	
		14		Шайба 12.02.01		
				ГОСТ 11371-78	12	

Инв. № подл. | Подп. и дата | Взам. инв. № | Инв. № дубл. | Подп. и дата

Изм.	Лист	№ докум.	Подп.	Дата	Т-199.250.15.000	Лист 27

17359-09 30 Копировал. Халанская Формат 11В

Формат	Зона	Поз.	Обозначение	Наименование	Кол.	Примечание
				Т-199.250.15.000-49		
			Для сборочных единиц от Т-199.250.15.000-49 до Т-199.250.15.000-51 детали Т-199.250.14.001-48 Т-199.250.14.002-48 Т-199.250.14.003-48 Т-199.250.14.004-48 Т-199.250.14.005-48 Т-199.250.15.001-06 Т-199.250.15.002-06 Т-199.250.15.003-48 и стандартные изделия-то же как для Т-199.250.15.000-48		
				Детали.		
Б.ч.		10	Т-199.250.15.004-49	Патрубок		
				Труба 530×10 ГОСТ 10704-76 / В Ст 2 сп ГОСТ 10706-76		
				$L = 550 \pm \frac{IT14}{2}$	1	10,5 кг
				Т-199.250.15.000-50		
				Детали.		
Б.ч.		10	Т-199.250.15.004-50	Патрубок		
				Труба 530×10 ГОСТ 10704-76 / В Ст 2 сп ГОСТ 10706-76		
				$L = 600 \pm \frac{IT14}{2}$	1	76,9 кг
				Т-199.250.15.000-51		
				Детали.		
Б.ч.		10	Т-199.250.15.004-51	Патрубок		

Серия 03.005-5 Выпуск 2 Альбом 8.

Инв. № подл. | Подп. и дата | Взам. инв. № | Инв. № дубл. | Подп. и дата

Изм. Лист № докум. Подп. Дата

Т-199.250.15.000

Лист 28

Серия 3.003.005-5. Выпуск 2. Альбом 8.

Формат	Зона	Поз.	Обозначение	Наименование	Кол.	Примечание
				Труба $\frac{530\times10\ ГОСТ\ 10704\text{-}76}{В\ Ст\ 2сп\ ГОСТ\ 10704\text{-}76}$		
				$L = 700 \pm \frac{IT14}{2}$	1	89,8 кг
			Переменные данные для исполнений:			
				Т-199.250.15.000-52		
				Детали		
11		2	Т-199.250.14.001-52	Шайба	2	
11		3	Т-199.250.14.002-52	Фланец	1	
11		4	Т-199.250.14.003-52	Фланец	1	
11		5	Т-199.250.14.004-52	Фланец	1	
11		6	Т-199.250.14.005-52	Прижим	1	
11		7	Т-199.250.15.001-07	Закладная деталь	1	
11		8	Т-199.250.15.002-07	Фланец	1	
Б.Ч.		9	Т-199.250.15.003-52	Патрубок		
				Труба $\frac{530\times10\ ГОСТ\ 10704\text{-}76}{В\ Ст\ 2сп\ ГОСТ\ 10706\text{-}76}$		
				$L = 100 \pm \frac{IT14}{2}$	1	14,1 кг
Б.Ч.		10	Т-199.250.15.004-52	Патрубок		
				Труба $\frac{630\times10\ ГОСТ\ 10704\text{-}76}{В\ Ст\ 2сп\ ГОСТ\ 10706\text{-}76}$		
				$L = 500 \pm \frac{IT14}{2}$	1	76,5 кг
				Стандартные изделия		
				Болты ГОСТ 7798-70*		
		11		М 12×70.58.01	16	
		12		М 12×110.58.01	12	

Формат	Зона	Поз.	Обозначение	Наименование	Кол.	Примечание
		13		Гайка М12.5.01		
				ГОСТ 5915-70*	12	
		14		Шайба 12.02.01		
				ГОСТ 11371-78	12	
				Т-199.250.15.000-53		
			Для сборочных единиц от Т-199.250.15.000-53			
			до Т-199.250.15.000-55 детали Т-199.250.14.001-52,			
			Т-199.250.14.002-52, Т-199.250.14.003-52, Т-199.250.14.004-52			
			Т-199.250.14.005-52, Т-199.250.15.001-07, Т-199.250.15.002-07,			
			Т-199.250.15.003-52 и стандартные изделия —			
			то же, как для	Т-199.250.15.000-52.		
				Детали.		
Б.Ч.		10	Т-199.250.15.004-53	Патрубок		
				Труба $\frac{630\times10\ ГОСТ\ 10704-76}{ВСт2сп\ ГОСТ\ 10706-76}$		
				$L = 550 \pm \frac{IT14}{2}$	1	84,1кг
				Т-199.250.15.000-54		
				Детали.		
Б.Ч.		10	Т-199.250.15.004-54	Патрубок		
				Труба $\frac{630\times10\ ГОСТ\ 10704-76}{ВСт2сп\ ГОСТ\ 10706-76}$		
				$L = 600 \pm \frac{IT14}{2}$	1	91,7кг

Изм	Лист	№ докум.	Подп	Дата	Т-199.250.15.000	Лист 30

Серия 03.005-5 Выпуск 2. Альбом 8.

Формат	Зона	Поз.	Обозначение	Наименование	Кол.	Примечание
				Т-199.250.15.000-55		
				Детали.		
6-1		10	Т-199.250.15.004-55	Патрубок		
				Труба 630×10 ГОСТ 10704-76 / ВСт2сп ГОСТ 10706-76		
				$L = 700 \pm \frac{\Sigma \mp 14}{2}$	1	10,7 кг

Изм.	Лист	№ докум.	Подп.	Дата	Т-199.250.15.000.	Лист 31

Т-199.250.15.000.СБ

Серия 03.005-5. Выпуск 2 Альбом 8.

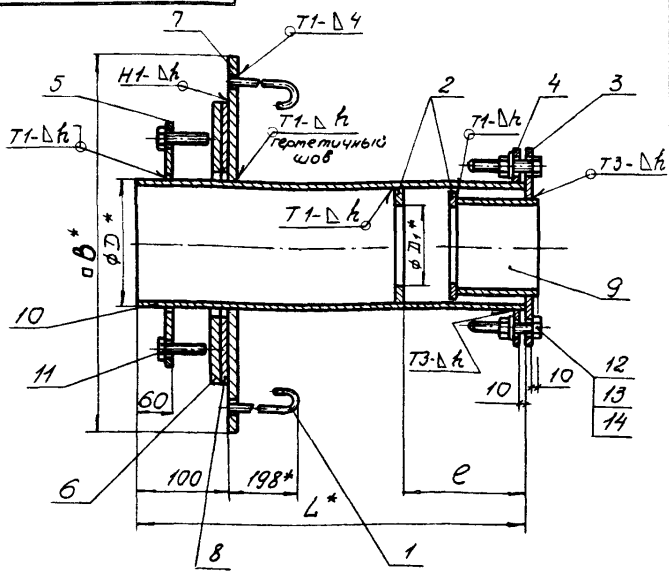

1. Сварные швы по ГОСТ 5264-80.
2. *Размеры для справок.
3. Предельные отклонения размеров: $\pm \frac{IT14}{2}$
4. Шероховатость обработанных поверхностей деталей без чертежа не ниже $R_z 80$

Изм.	Лист	№ докум.	Подп.	Дата
Разраб.		Мазуренко		14.1.81
Пров.		Большакова		16.01.81
Т. контр.		Мартынов		21.1.81
Н. контр.		Мартынов		26.1.81
Утв.		Савельев		27.1.81

Т-199.250.15.000.СБ

Конструкция пропуска коммуникаций КПК-9. Сборочный чертеж.

Лит.	Масса	Масштаб
	См. ТС 5 л.	–

Лист 1 | Листов 4

В/4 14262

Инв. № подл. | Подп. и дата | Взам. инв. № | Инв. № дубл. | Подп. и дата

Копировал - Халанская. 17359-09 35 Формат 11В

Т-199.250.15.000 СБ

Обозначение	Размеры, мм						Масса кг
	D	D_1	e	L	B	h	
Т-199.250.15.000	108	49	100	500	510	4	52,6
-01	108	49	100	550	510	4	53,1
-02	108	49	100	600	510	4	53,7
-03	108	49	100	700	510	4	54,7
-04	108	54	100	500	510	4	52,4
-05	108	54	100	550	510	4	52,9
-06	108	54	100	600	510	4	53,5
-07	108	54	100	700	510	4	54,5
-08	108	58	100	500	510	4	52,4
-09	108	58	100	550	510	4	52,9
-10	108	58	100	600	510	4	53,5
-11	108	58	100	700	510	4	54,5
-12	108	61	100	500	510	4	52,5
-13	108	61	100	550	510	4	52,9
-14	108	61	100	600	510	4	53,5
-15	108	61	100	700	510	4	54,5
-16	159	80	150	500	560	4	65,1
-17	159	80	150	550	560	4	65,6
-18	159	80	150	600	560	4	66,3
-19	159	80	150	700	560	4	68,0
-20	159	93	150	500	560	4	66,4
-21	159	93	150	550	560	4	67,2
-22	159	93	150	600	560	4	68,1
-23	159	93	150	700	560	4	69,8
-24	159	112	150	500	560	4	65,9

Продолжение

Обозначение	Размеры, мм						Масса кг
	D	D_1	e	L	B	h	
-25	159	112	150	550	560	4	66,7
-26	159	112	150	600	560	4	67,6
-27	159	112	150	700	560	4	70,2
-28	219	137	207	500	620	4	86,4
-29	219	137	207	550	620	4	87,9
-30	219	137	207	600	620	4	89,5
-31	219	137	207	700	620	4	92,7
-32	219	163	207	500	620	4	85,8
-33	219	163	207	550	620	4	87,3
-34	219	163	207	600	620	4	88,9
-35	219	163	207	700	620	4	92,1
-36	299	223	283	500	700	6	119,3
-37	299	223	283	550	700	6	122,2
-38	299	223	283	600	700	6	125,1
-39	299	223	283	700	700	6	130,8
-40	299	277	300	500	750	6	136,9
-41	299	277	300	550	750	6	140,3
-42	299	277	300	600	750	6	143,7
-43	299	277	300	700	750	6	150,5
-44	426	329	300	500	830	6	178,6
-45	426	329	300	550	830	6	183,7
-46	426	329	300	600	830	6	188,9
-47	426	329	300	700	830	6	199,1
-48	530	430	300	500	930	6	219,4
-49	530	430	300	550	930	6	225,8

Серия 1.005-5 выпуск 2. Альбом 8.

Инв. № подл. | Подп. и дата | Взам. инв. № | Инв. № дубл. | Подп. и дата

Копировал-халанская 17359-09 37 Формат А4

Продолжение

Обозначение	Размеры, мм						Масса кг
	D	D_1	e	L	B	h	
-50	530	430	300	600	930	6	232,2
-51	530	430	300	700	930	6	245,1
-52	630	534	300	500	1030	6	261,9
-53	630	534	300	550	1030	6	269,5
-54	630	534	300	600	1030	6	277,1
-55	630	534	300	700	1030	6	292,4

Т-199.250.15.001

Rz80 (√)

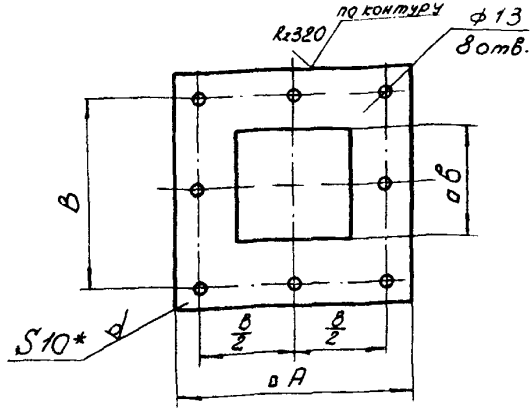

Обозначение	Размеры, мм			Масса кг
	А	В	в	
Т-199.250.15.001	510	408	220	16,5
-01	560	459	270	18,8
-02	620	519	330	21,5
-03	700	599	410	25,2
-04	750	651	460	27,5
-05	830	726	540	32,0
-06	930	830	640	36,7
-07	1030	930	740	41,4

1. * Размеры для справок
2. Предельные отклонения размеров: отверстий - по Н14, валов - по h14.

Изм	Лист	№ докум.	Подп.	Дата
Разраб.		Мазуренко		14.1.81
Пров.		Большакова		16.01.81
Т. контр		Мартынов		21.1.81
Н. контр.		Мартынов		21.1.81
Утв.		Савельев		22.1.81

Т-199.250.15.001.

Закладная деталь

Лит.	Масса	Масштаб
	См. табл.	—

Лист: Листов: 1

Лист Б-ПН-10 ГОСТ 19903-74* / В Ст 3 сп ГОСТ 14637-79

8/4 14262

Копировал: Халанская 17359-09 39 Формат 11

Т-199.250.15.002

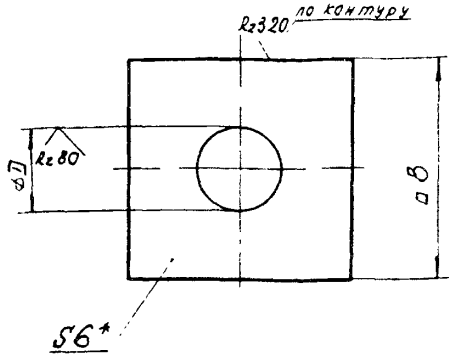

Обозначения	Размеры, мм		Масса
	D	B	кг
Т-199.250.15.002	110	310	4,1
-01	161	360	5,2
-02	221	420	6,5
-03	301	500	8,5
-04	353	550	9,7
-05	428	630	11,9
-06	532	730	14,7
-07	632	830	17,8

1.* Размеры для справок

2. Предельные отклонения размеров отверстий - по H14; валов - по h 14

Изм	Лист	№ докум	Подп	Дата
Разраб.	Мазуренко			14.12
Пров	Балыкова			16.12
Т.контр	Мартынов			21.12
Н.контр.	Мартынов			21.12
Утв.	Собельев			22.12

Т-199.250.15.002

Фланец

Лит	Масса	Масштаб
	Ст. таб	-
Лист	Листов 1	

Лист Б-ПН-Б ГОСТ 19903-74*
В Ст3сп ГОСТ 14637-79

8/4 14262

Копировал: Хазанская 17359-09 (40) Формат А4

gost.e-ecolog.ru