ТИПОВАЯ ДОКУМЕНТАЦИЯ НА СТРОИТЕЛЬНЫЕ СИСТЕМЫ И ИЗДЕЛИЯ ЗДАНИЙ И СООРУЖЕНИЙ

СЕРИЯ 03.005-5
КОНСТРУКЦИИ ВВОДА И ПРОПУСКА КОММУНИКАЦИЙ В УБЕЖИЩАХ ГРАЖДАНСКОЙ ОБОРОНЫ

ВЫПУСК 2
КОНСТРУКЦИИ ВВОДА И ПРОПУСКА КОММУНИКАЦИЙ

АЛЬБОМ 7
КОНСТРУКЦИЯ ПРОПУСКА КОММУНИКАЦИЙ КПК-8

РАБОЧИЕ ЧЕРТЕЖИ

17353-08

ЦЕНА 1-78

gost.e-ecolog.ru

ЦЕНТРАЛЬНЫЙ ИНСТИТУТ ТИПОВОГО ПРОЕКТИРОВАНИЯ
ГОССТРОЯ СССР

Москва. А-445. Смольная ул. 22

Сдано в печать X 1988 года

Заказ № 12096 Тираж 400 экз

ТИПОВАЯ ДОКУМЕНТАЦИЯ НА СТРОИТЕЛЬНЫЕ СИСТЕМЫ И ИЗДЕЛИЯ ЗДАНИЙ И СООРУЖЕНИЙ

СЕРИЯ 03.005-5
КОНСТРУКЦИИ ВВОДА И ПРОПУСКА КОММУНИКАЦИЙ В УБЕЖИЩАХ ГРАЖДАНСКОЙ ОБОРОНЫ

ВЫПУСК 2
КОНСТРУКЦИИ ВВОДА И ПРОПУСКА КОММУНИКАЦИЙ

АЛЬБОМ 7
КОНСТРУКЦИЯ ПРОПУСКА КОММУНИКАЦИЙ КПК-8
РАБОЧИЕ ЧЕРТЕЖИ

УТВЕРЖДЕНА ШТАБОМ ГО СССР
ПИСЬМО ОТ 16 ФЕВРАЛЯ 1981 Г. № 235/11/487
ВВЕДЕНА В ДЕЙСТВИЕ ВОЙСКОВОЙ ЧАСТЬЮ №14262 ПРИКАЗОМ №14 ОТ 21.05.1981 Г.
С 25.05.81 г.

РАЗРАБОТАНА в/ч 14262
ГЛАВНЫЙ ИНЖЕНЕР в/ч 14262 К. ДОРОГУШКИН
ГЛАВНЫЙ СПЕЦИАЛИСТ в/ч 14262 В. ШАРГОРОДСКИЙ
ГЛАВНЫЙ ИНЖЕНЕР ПРОЕКТА В. ФИЛИППОВ

© ЦИТП Госстроя СССР 1988

17350-08

N п/п	Обозначение	Наименование	NN стр.
		Содержание	
1.	Т-199.250.14.000	Конструкция пропуска коммуникаций КПК-8	3÷31
2.	Т-190.250.14 000.СБ	Конструкция пропуска коммуникаций КПК-8 Сборочный чертеж.	32÷35
3.	Т-199.250.14.001	Шайба	36
4.	Т-199.250.14.002	Фланец	37÷38
5.	Т-199.250.14.003	Фланец	39÷40
6.	Т-199.250.14.004	Фланец	41÷42
7.	Т-199.250.14.005	Прижим	43
8.	Т-199.250.14.006	Пластина	44
9.	Т-199.250.14 007-52	Патрубок	45

Обозначение чертежей в альбоме принято по шифру плана типового проектирования
№ серии в обозначении чертежей условно не указывается.

Копировал Халикова [illegible] Формат [illegible]

Формат	Зона	Поз.	Обозначение	Наименование	Кол.	Примечание
				Документация		
11			Т-199.250.14.000. СБ	Сборочный чертеж		
			Переменные данные	для исполнений:		
				Т-199.250.14.000		
				Детали.		
11		1	Т-199.250.14.001	Шайба	2	
11		2	Т-199.250.14.002	Фланец	1	
11		3	Т-199.250.14.003	Фланец	1	
11		4	Т-199.250.14.004	Фланец	1	
11		5	Т-199.250.14.005	Прижим	1	
11		6	Т-199.250.14.006	Пластина	1	
6-Ч.		7	Т-199.250.14.007	Патрубок		
				Труба $\frac{76\times5\ ГОСТ\ 8732-78}{В\ Ст\ 2сп\ ГОСТ\ 8731-74*}$		
				$L = 100 \pm \frac{IT14}{2}$	1	0,9 кг
6-Ч.		8	Т-199.250.14.008	Патрубок		
				Труба $\frac{108\times4\ ГОСТ\ 8732-78}{В\ Ст\ 2сп\ ГОСТ\ 8731-74*}$		
				$L = 500 \pm \frac{IT14}{2}$	1	5,1 кг

Серия 03.005-5. Выпуск 2. Альбом 7.

Подп. и дата | Инв. № дубл. | Взам. инв. № | Подп. и дата | Инв. № подл.

Изм	Лист	№ докум.	Подп.	Дата
Разраб.		Яшухина		12.01.81
Пров.		Большакова		15.01.81
Н. контр.		Мартынов		20.1.81
Утв		Савельев		27.1.81

Т-199.250.14.000.

Конструкция пропуска коммуникаций КПК-8.

Лит.	Лист	Листов
	1	29

8/4 14262

17359-08 4 Копировал-Халанская Формат 118

Формат	Зона	Поз.	Обозначение	Наименование	Кол.	Примечание
				Стандартные изделия		
				Болты ГОСТ 7798-70*		
		11		М12×70.58.01	8	
		12		М12×110.58.01	4	
		13		Гайка М12.501		
				ГОСТ 5915-70*	4	
		14		Шайба 12.02.01		
				ГОСТ 11371-78	4	
				Т-199.250.14.000-01		
			Для сборочных единиц от Т-199.250.14.000-01 до Т-199.250.14.000-03 детали от Т-199.250.14.001 до Т-199.250.14.007 и стандартные изделия то же, как для Т-199.250.14.000			
				Детали		
Б.Ч.	8	Т-199.250.14.Э(01		Патрубок		
				Труба 108×4 ГОСТ 8732-78 / Вст2сп ГОСТ 8731-74*		
				$L = 550 \pm \frac{IT14}{2}$	1	5,6 кг
				Т-199.250.14.000-02		
				Детали		
Б.Ч.	8	Т-199.250.14.008-02		Патрубок		
				Труба 108×4 ГОСТ 8732-78 / Вст2сп ГОСТ 8731-74*		
				$L = 600 \pm \frac{IT14}{2}$	1	6,2 кг

Изм. Лист № докум. Подп. Дата

Т-199.250.14.000

17359-38 5

Копировал Халакская

Формат А4

Формат	Зона	Поз.	Обозначение	Наименование	Кол.	Примечание
				Т-199.250.14.000-03		
				Детали.		
Б.ч		8	Т-199.250.14.008-03	Патрубок		
				Труба 108·4 ГОСТ 8732-78 / Ст 2сп ГОСТ 8731-74*		
				$L = 650 \pm \frac{IT14}{2}$	1	6,7 кг
				Переменные данные для исполнений:		
				Т-199.250.14.000-04		
				Детали.		
11		1	Т-199.250.14.001-04	Шайба	2	
11		2	Т-199.250.14.002	Фланец	1	
11		3	Т-199.250.14.003	Фланец	1	
11		4	Т-199.250.14.004	Фланец	1	
11		5	Т-199.250.14.005	Прижим	1	
11		6	Т-199.250.14.006	Пластина	1	
Б.ч		7	Т-199.250.14.007	Патрубок		
				Труба 76·5 ГОСТ 8732-78 / Ст 2сп ГОСТ 8731-74*		
				$L = 100 \frac{IT14}{2}$	1	0,9 кг
Б.ч		8	Т-199.250.14.008-04	Патрубок		
				Труба 108·4 ГОСТ 8732-78 / Ст 2сп ГОСТ 8731-74*		
				$L = 500 \pm \frac{IT14}{2}$	1	5,1 кг

Серия 03.005-3 Выпуск 2. Альбом 7.

Инв. № подл. | Подп. и дата | Взам. инв. № | Инв. № дубл. | Подп. и дата

Изм.	Лист	№ докум.	Подп.	Дата	Т-199.250.14.000.	Лист 3
		17359-08	6		Копировал - Халанская	Формат А4

Формат	Зона	Поз.	Обозначение	Наименование	Кол.	Примечание
				Стандартные изделия		
				Болты ГОСТ 7798-70*		
		11		М12×70.58.01	8	
		12		М12×110.58.01	4	
		13		Гайка М12.5.01		
				ГОСТ 5915-70*	4	
		14		Шайба 12.02.01		
				ГОСТ 11371-78	4	
				Т-199.250.14.000-05		
			Для сборочных единиц от Т-199.250.14.000-05			
			до Т-199.250.14.000-07 детали Т-199.250.14.001-04, от			
			Т-199.250.14.002 до Т-199.250.14.007 и			
			стандартные изделия то же, как для Т-199.250.14.000-04.			
				Детали.		
Б.Ч.		8	Т-199.250.14.008-05	Патрубок		
				Труба $\frac{108\times4\ ГОСТ\ 8732-78}{В\ ст\ 2\ сп\ ГОСТ\ 8731-74*}$		
				$L = 550 \pm \frac{\Sigma T\ 14}{2}$	1	5,6 кг
				Т-199.250.14.000-06		
				Детали		
Б.Ч.		8	Т-199.250.14.008-06	Патрубок		
				Труба $\frac{108\times4\ ГОСТ\ 8732-78}{В\ ст\ 2\ сп\ ГОСТ\ 8731-74*}$		
				$L = 600 \pm \frac{\Sigma T\ 14}{2}$	1	6,2 кг

Изм.	Лист	№ докум.	Подп.	Дата	Т-199.250.14.000	Лист
						4

Копировал-Халаевская 17.9-08 Формат 1/8

Формат	Зона	Поз.	Обозначение	Наименование	Кол.	Примечание
				Т-199.250.14.00-07		
				Детали		
Б.Ч.		8	Т-199.250.14.008-07	Патрубок		
				Труба $\frac{108\times4\ ГОСТ\ 8732-78}{В\ Ст2сп\ ГОСТ\ 8731-74*}$		
				$L = 650 \pm \frac{IT14}{2}$	1	6,7кг
			Переменные данные	для исполнений:		
				Т-199.250.14.000-08		
				Детали		
11		1	Т-199.250.14.001-08	Шайба	2	
11		2	Т-199.250.14.002	Фланец	1	
11		3	Т-199.250.14.003	Фланец	1	
11		4	Т-199.250.14.004	Фланец	1	
11		5	Т-199.250.14.005	Прижим	1	
11		6	Т-199.250.14.006	Пластина	1	
Б.Ч.		7	Т-199.250.14.007-08	Патрубок		
				Труба $\frac{76\times5\ ГОСТ\ 8732-78}{В\ Ст2сп\ ГОСТ\ 8731-74*}$		
				$L = 100 \pm \frac{IT14}{2}$	1	0,9кг
Б.Ч.		8	Т-199.250.14.008-08	Патрубок		
				Труба $\frac{108\times4\ ГОСТ\ 8732-78}{В\ Ст2сп\ ГОСТ\ 8731-74*}$		
				$L = 500 \pm \frac{IT14}{2}$	1	5,1кг

Серия 03.005-5. Выпуск 2. Альбом 7

Изм	Лист	№ докум	Подп	Дата	Т-199.250.14.000	Лист 5

Копировал: Холонская 17559-08 8 Формат 118

Формат	Зона	Поз.	Обозначение	Наименование	Кол.	Примечание
				Стандартные изделия		
				Болты ГОСТ 7798-70*		
		11		М12×70.50.01	8	
		12		М12×110.58.01	4	
		13		Гайка М12.5.01		
				ГОСТ 5915-70*	4	
		14		Шайба 12.02.01		
				ГОСТ 11371-78	4	
				Т-199.250.14.000-09		
			Для сборочных единиц от Т-199.250.14.000-09 до Т-199.250.14.000-11 детали Т-199.250.14.001-08 от Т-199.250.14.002 до Т-199.250.14.006, Т-199.250.14.007-08 и стандартные изделия то же, как для Т-199.250.14.000-08			
				Детали.		
Б.Ч.		8	Т-199.250.14.008-09	Патрубок		
				Труба $\frac{108\times4\ ГОСТ\ 8732-78}{8\ Ст\ 2сп\ ГОСТ\ 8731-74*}$		
				$L = 550 \pm \frac{IT\ 14}{2}$	1	5,6 кг
				Т-199.250.14.000-10		
				Детали.		
Б.Ч.		8	Т-199.250.14.008-10	Патрубок		
				Труба $\frac{108\times4\ ГОСТ\ 8732-78}{8\ Ст\ 2сп\ ГОСТ\ 8731-74*}$		

Изм.	Лист	№ докум.	Подп.	Дата	Т-199.250.14.000	Лист 6

Копировал: Саланская [illegible]-08 Формат 11.8

Формат	Зона	Поз.	Обозначение	Наименование	Кол.	Примечание
				$L = 500 \pm \frac{IT14}{2}$	1	6,2кг
				Т-199.250.14.000-11		
Б.Ч.		8	Т-199.250.14.008-11	Патрубок		
				Труба $\frac{108 \times 4 \text{ ГОСТ } 8732\text{-}78}{\text{ВСт } 2 \text{ сп ГОСТ } 8731\text{-}74*}$		
				$L = 650 \pm \frac{IT14}{2}$	1	6,7кг
			Переменные данные	для исполнений:		
				Т-199.250.14.000-12		
				Детали.		
11		1	Т-199.250.14.001-12	Шайба	2	
11		2	Т-199.250.14.002-12	Фланец	1	
11		3	Т-199.250.14.003	Фланец	1	
11		4	Т-199.250.14.004	Фланец	1	
11		5	Т-199.250.14.005	Прижим	1	
11		6	Т-199.250.14.006	Пластина	1	
Б.Ч.		7	Т-199.250.14.007-12	Патрубок		
				Труба $\frac{83 \times 5 \text{ ГОСТ } 8732\text{-}78}{\text{ВСт } 2 \text{ сп ГОСТ } 8731\text{-}74*}$		
				$L = 100 \pm \frac{IT14}{2}$	1	1,0кг
Б.Ч.		8	Т-199.250.14.008-12	Патрубок		
				Труба $\frac{108 \times 4 \text{ ГОСТ } 8732\text{-}78}{\text{ВСт } 2 \text{ сп ГОСТ } 8731\text{-}74*}$		
				$L = 500 \pm \frac{IT14}{2}$	1	5,1кг

Серия 03.005-5. Выпуск 2. Альбом 7.

Инв. № подл. | Подп. и дата | Взам. инв. № | Инв. № дубл. | Подп. и дата

Изм.	Лист	№ докум.	Подп.	Дата	Т-199 250 14.000.	Лист 7

Поз.	Обозначение	Наименование	Кол.	Примечание
		Стандартные изделия		
		Болты ГОСТ 7798-70*		
11		М12×70.58.01	8	
12		М12×110.58.01	4	
13		Гайка М12.5.01		
		ГОСТ 5915-70*	4	
14		Шайба 12.02.01		
		ГОСТ 11371-78	4	
		Т-199.250.14.000-13		
	Для сборочных единиц от Т-199.250.14.000-13 до Т-199.250.14.000-15 детали Т-199.250.14.001-12, Т-199.250.14.002-12 от Т-199.250.14.003 до Т-199.250.14.006, Т-199.250.14.007-12 и стандартные изделия то же, как для Т-199.250.14.000-12.			
		Детали.		
Б.Ч. 8	Т-199.250.14.008-13	Патрубок		
		Труба $\frac{108\times4\ ГОСТ\ 8732-78}{В\ Ст2сп\ ГОСТ\ 8731-74*}$		
		$L = 550 \pm \frac{IT14}{2}$	1	5,6 кг
		Т-199.250.14.000-14		
		Детали.		
Б.Ч. 8	Т-199.250.14.008-14	Патрубок		
		Труба $\frac{108\times4\ ГОСТ\ 8732-78}{В\ Ст2сп\ ГОСТ\ 8731-74*}$		

Изм	Лист	№ докум	Подп	Дата	Т-199.250.14.000	Лист 8

Копировал - Каланская Т-59-08 11 Формат 1С

Формат	Зона	Поз.	Обозначение	Наименование	Кол.	Примечание
				$L = 600 \pm \frac{IT14}{2}$	1	6,2 кг
				Т-199.250.14.000-15		
				Детали.		
Б.Ч.		8	Т-199.250.14.008-15	Патрубок		
				Труба $\frac{108 \cdot 4 \text{ ГОСТ } 8732\text{-}78}{\text{Вст2сп ГОСТ } 8731\text{-}74*}$		
				$L = 650 \pm \frac{IT14}{2}$	1	6,7 кг
			Переменные данные	для исполнений:		
				Т-199.250.14.000-16		
				Детали.		
11		1	Т-199.250.14.001-16	Шайба	2	
11		2	Т-199.250.14.002-16	Фланец	1	
11		3	Т-199.250.14.003-16	Фланец	1	
11		4	Т-199.250.14.004-16	Фланец	1	
11		5	Т-199.250.14.005-16	Прижим	1	
11		6	Т-199.250.14.006-16	Пластина	1	
Б.Ч.		7	Т-199.250.14.007-16	Патрубок		
				Труба $\frac{108 \cdot 5 \text{ ГОСТ } 8732\text{-}78}{\text{Вст2сп ГОСТ } 8731\text{-}74*}$		
				$L = 100 \pm \frac{IT14}{2}$	1	1,3 кг
Б.Ч.		8	Т-199.250.14.008-16	Патрубок		
				Труба $\frac{159 \cdot 4,5 \text{ ГОСТ } 8732\text{-}78}{\text{Вст2сп ГОСТ } 8731\text{-}74*}$		
				$L = 500 \pm \frac{IT14}{2}$	1	8,6 кг

Серия 03.005-5. Выпуск 2. Альбом 7

Инв. № подл. | Подп. и дата | Взам. инв. № | Инв. № дубл. | Подп. и дата

Изм. Лист № докум. Подп. Дата

Т-199.250.14.000.

Лист 9

Копировал Холанская 17350-08 12 Формат А4

Формат	Зона	Поз.	Обозначение	Наименование	Кол.	Примечание
				Стандартные изделия		
				Болты ГОСТ 7798-70*		
		11		М12×70.58.01	8	
		12		М12×110.58.01	4	
		13		Гайка М12.5.01		
				ГОСТ 5915-70*	4	
		14		Шайба 12.02.01		
				ГОСТ 11371-78	4	
				Т-199.250.14.000-17		
			Для сборочных единиц от Т-199.250.14.000-17 до Т-199.250.14.000-19, детали от Т-199.250.14.001-16 до Т-199.250.14.007-16 и стандартные изделия то же, как для Т-199.250.14.000-16.			
				Детали.		
Б.Ч.		8	Т-199.250.14.008-17	Патрубок		
				Труба $\frac{159\times4.5\ ГОСТ\ 8732-78}{В\ ст\ 2сп\ ГОСТ\ 8731-74*}$		
				$L = 550 \pm \frac{IT14}{2}$	1	9.4кг
				Т-199.250.14.000-18		
				Детали.		
Б.Ч.		8	Т-199.250.14.008-18	Патрубок		
				Труба $\frac{150\times4.5\ ГОСТ\ 8732-78}{В\ ст\ 2сп\ ГОСТ\ 8731-74*}$		
				$L = 600 \pm \frac{IT14}{2}$	1	10.3кг

Изм	Лист	№ докум	Подп	Дата	Т-199.250.14.000	Лист 10

Копировал: Халанская 17.09-08 Формат

Формат	Зона	Поз.	Обозначение	Наименование	Кол.	Примечание
				Т-199.250.14.000-19		
				Детали.		
Б.Ч.		8	Т-199.250.14.008-19	Патрубок		
				Труба $\frac{159 \times 4{,}5\ ГОСТ\ 8732\text{-}78}{ВСт\ 2сп\ ГОСТ\ 8731\text{-}74*}$		
				$L = 650 \pm \frac{IT\ 14}{2}$	1	11,2 кг
			Переменные данные	для исполнений:		
				Т-199.250.14.000-20		
				Детали.		
11		1	Т-199.250.14.001-20	Шайба	2	
11		2	Т-199.250.14.002-16	Фланец	1	
11		3	Т-199.250.14.003-16	Фланец	1	
11		4	Т-199.250.14.004-16	Фланец	1	
11		5	Т-199.250.14.005-16	Прижим	1	
11		6	Т-199.250.14.006-16	Пластина	1	
Б.Ч.		7	Т-199.250.14.007-16	Патрубок		
				Труба $\frac{108 \times 5\ ГОСТ\ 8732\text{-}78}{ВСт\ 2сп\ ГОСТ\ 8731\text{-}74*}$		
				$L = 100 \pm \frac{IT\ 14}{2}$	1	1,3 кг
Б.Ч.		8	Т-199.250.14.008-20	Патрубок		
				Труба $\frac{159 \times 4{,}5\ ГОСТ\ 8732\text{-}78}{ВСт\ 2сп\ ГОСТ\ 8731\text{-}74*}$		
				$L = 500 \pm \frac{IT\ 14}{2}$	1	8,6 кг

Серия 03.005-5, Выпуск 2. Альбом 7.

Подп. и дата | Инв. № дубл. | Взам. инв. № | Подп. и дата | Инв. № подл.

Изм.	Лист	№ докум.	Подп.	Дата	Т-199.250.14.000	Лист 11

Копировал – Холанская 17359-08 14 Формат 113

Формат	Зона	Поз.	Обозначение	Наименование	Кол.	Примечание
				Стандартные изделия		
				Болты ГОСТ 7798-70*		
		11		М12×70.58.01	8	
		12		М12×110.58.01	4	
		13		Гайка М12.5.01		
				ГОСТ 5915-70*	4	
		14		Шайба 12.02.01		
				ГОСТ 11371-78	4	
				Т-199.250.14.000-21		
			Для сборочных единиц от Т-199.250.14.000-21			
			до Т-199.250.14.000-23 детали Т-199.250.14.001-		20,	
			от Т-199.250.14.002-16 до Т-199.250.14.007-16			
			и стандартные изделия то же, как для Т-199.250.14.000-		20	
				Детали		
Б.Ч.		8	Т-199.250.14.008-21	Патрубок		
				Труба $\frac{159\times4.5\ \text{ГОСТ}\ 8732\text{-}78}{\text{В Ст2сп ГОСТ}\ 8731\text{-}74*}$		
				$L = 550 \pm \frac{I\ T\ 14}{2}$	1	9,4кг
				Т-199.250.14.000-22		
				Детали		
Б.Ч.		8	Т-199.250.14.008-22	Патрубок		
				Труба $\frac{159\times4.5\ \text{ГОСТ}\ 8732\text{-}78}{\text{В Ст2сп ГОСТ}\ 8731\text{-}74*}$		
				$L = 600 \pm \frac{I\ T\ 14}{2}$	1	10,3кг

Изм.	Лист	№ докум.	Подп.	Дата	Т-199.250.14.000	Лист

Копировал Халанская [illegible] Формат

Формат	Зона	Поз.	Обозначение	Наименование	Кол.	Примечание
				Т-199.250.14.000-23		
				Детали		
5.4		8	Т-199.250.14.008-23	патрубок		
				Труба 159×4,5 ГОСТ 8732-78 / Ст 2сп ГОСТ 8731-74*		
				$L = 650 \pm \frac{IT14}{2}$	1	11,2 кг
			Переменные данные	для исполнений:		
				Т-199.250.14.000-24		
				Детали		
11		1	Т-199.250.14.001-24	шайба	2	
11		2	Т-199.250.14.002-24	Фланец	1	
11		3	Т-199.250.14.003-16	Фланец	1	
11		4	Т-199.250.14.004-16	Фланец	1	
11		5	Т-199.250.14.005-16	прижим	1	
11		6	Т-199.250.14.006-16	Пластина	1	
6.4		7	Т-199.250.14.007-24	патрубок		
				Труба 133×5 ГОСТ 8732-78 / Ст 2сп ГОСТ 8731-74*		
				$L = 100 \pm \frac{IT14}{2}$	1	1,6 кг
5.4		8	Т-199.250.14.008-24	патрубок		
				Труба 159×4,5 ГОСТ 8732-78 / Ст 2сп ГОСТ 8731-74*		
				$L = 500 \pm \frac{IT14}{2}$	1	8,6 кг
				Стандартные изделия		

Т-199.250.14.000

Лист 13

Изм. Лист № докум. Подп. Дата

Серия 03005-5, Выпуск 2. Альбом 7.

Инв. № подл. | Подп. и дата | Взам. инв. № | Инв. № дубл. | Подп. и дата

Копировал Холонская 1259-08 Формат А4

Формат	Зона	Поз.	Обозначение	Наименование	Кол.	Примечание
				Болты ГОСТ 7798-70*		
		11		М12×70.58.01	8	
		12		М12×110.58.01	4	
		13		Гайка М12.5.01		
				ГОСТ 5915-70*	4	
		14		Шайба 12.02.01		
				ГОСТ 11371-78	4	
				Т-199.250.14.000-25		
			Для сборочных единиц от Т-199.250.14.000-25			
			до Т-199.250.14.000-27 детали Т-199.250.14.001-24,			
			Т-199.250.14.002-24, от Т-199.250.14.003-16 до			
			Т-199.250.14.006-16, Т-199.250.14.007-24 и стандартные изделия			
			тоже, как для Т-199.250.14.000-24.			
				Детали.		
Б.Ч.		8	Т-199.250.14.008-25	Патрубок		
				Труба $\frac{159\times4.5\ ГОСТ\ 8732-78}{8\ Ст\ 2сп\ ГОСТ\ 8731-74*}$		
				$L = 550 \pm \frac{I\ T\ 14}{2}$	1	9,4 кг
				Т-199.250.14.000-26		
				Детали.		
Б.Ч.		8	Т-199.250.14.008-26	Патрубок		
				Труба $\frac{159\times4.5\ ГОСТ\ 8732-78}{8\ Ст\ 2сп\ ГОСТ\ 8731-74*}$		
				$L = 600 \pm \frac{I\ T\ 14}{2}$	1	10,3 кг

Изм	Лист	№ докум	Подп	Дата	Т-199 250 14.000	Лист 14

Серия 03005-5. Выпуск 2. Альбом 7

Формат	Зона	Поз.	Обозначение	Наименование	Кол.	Примечание
				Т-199.250.14.000-27		
				Детали.		
Б.Ч.		8	Т-199.250.14.008-27	Патрубок		
				Труба $\frac{159 \times 4.5 \text{ ГОСТ } 8732\text{-}78}{8 \text{ Ст } 2 \text{ сп ГОСТ } 8731\text{-}74*}$		
				$L = 650 \pm \frac{IT14}{2}$	1	11,2 кг
			Переменные данные	для исполнений:		
				Т-199.250.14.000-28		
				Детали.		
11		1	Т-199.250.14.001-28	Шайба	2	
11		2	Т-199.250.14.002-28	Фланец	1	
11		3	Т-199.250.14.003-28	Фланец	1	
11		4	Т-199.250.14.004-28	Фланец	1	
11		5	Т-199.250.14.005-28	Прижим	1	
11		6	Т-199.250.14.006-28	Пластина	1	
Б.Ч.		7	Т-199.250.14.007-28	Патрубок		
				Труба $\frac{168 \times 5 \text{ ГОСТ } 8732\text{-}78}{8 \text{ Ст } 2 \text{ сп ГОСТ } 8731\text{-}74*}$		
				$L = 100 \pm \frac{IT14}{2}$	1	2,0 кг
Б.Ч.		8	Т-199.250.14.008-28	Патрубок		
				Труба $\frac{219 \times 6 \text{ ГОСТ } 8732\text{-}78}{8 \text{ Ст } 2 \text{ сп ГОСТ } 8731\text{-}74*}$		
				$L = 500 \pm \frac{IT14}{2}$	1	15,8 кг

Инв. № подл. | Подп. и дата | Взам. инв. № | Инв. № дубл. | Подп. и дата

Изм.	Лист	№ докум.	Подп.	Дата

Т-199.250.14.000.

Лист 15

Копировал-Халанская № 59-78 13 Формат 11,9

Формат	Зона	Поз.	Обозначение	Наименование	Кол.	Примечание
				Стандартные изделия		
				Болты ГОСТ 7798-70*		
		11		М12×70.58.01	8	
		12		М12×110.58.01	4	
		13		Гайка М12.5.01		
				ГОСТ 5915-70*	4	
		14		Шайба 12.02.01		
				ГОСТ 11371-78	4	
				Т-199.250.14.000-29		
			Для сборочных единиц	от Т-199.250.14.000-29		
			до Т-199.250.14.000-31	детали от Т-199.250.14.001-28		
			до Т-199.250.14.007-28 и	стандартные изделия		
			то же, как для Т-	199.250.14.000-28.		
				Детали		
Б.Ч.		8	Т-199.250.14.008-29	Патрубок		
				Труба $\frac{219\times6\ ГОСТ\ 8732-78}{ВСт2сп\ ГОСТ\ 8731-74*}$		
				$L=550\pm\frac{IT14}{2}$	1	17,3кг
				Т-199.250.14.000-30		
				Детали.		
Б.Ч.		8	Т-199.250.14.008-30	Патрубок		
				Труба $\frac{219\times6\ ГОСТ\ 8732-78}{ВСт2сп\ ГОСТ\ 8731-74*}$		
				$L=600\pm\frac{IT14}{2}$	1	18.9кг

Изм.	Лист	№ докум.	Подп.	Дата	Т-199.250.14.000.	Лист 16

Серия 03.003-3, Выпуск 2, Альбом 7

Формат	Зона	Поз.	Обозначение	Наименование	Кол.	Примечание
				Т-199.250.14.000-31		
				Детали.		
6.1		8	Т-199.250.14.008-31	Патрубок		
				Труба 219×6 ГОСТ 8732-78 / Ст2сп ГОСТ 8731-74*		
				$L = 650 \pm \frac{IT14}{2}$	1	20,5кг
			Переменные данные	для исполнений:		
				Т-199.250.14.000-32		
				Детали.		
11		1	Т-199.250.14.001-32	Шайба	2	
11		2	Т-199.250.14.002-32	Фланец	1	
11		3	Т-199.250.14.003-28	Фланец	1	
11		4	Т-199.250.14.004-28	Фланец	1	
11		5	Т-199.250.14.005-28	Прижим	1	
11		6	Т-199.250.14.006-28	Пластина	1	
6.1		7	Т-199.250.14.007-32	Патрубок		
				Труба 180×5 ГОСТ 8732-78 / Ст2сп ГОСТ 8731-74*		
				$L = 100 \pm \frac{IT14}{2}$	1	2,2кг
6.1		8	Т-199.250.14.008-32	Патрубок		
				Труба 219×6 ГОСТ 8732-78 / Ст2сп ГОСТ 8731-74*		
				$L = 500 \pm \frac{IT14}{2}$	1	15,8кг

Инв.№ подл. | Подп. и дата | Взам.инв.№ | Инв.№ дубл. | Подп. и дата

Изм. Лист № докум. Подп. Дата

Т-199.250.14.000

Лист 17

Копировал: Халанская 217359-08 20 Формат А4

Формат	Зона	Поз	Обозначение	Наименование	Кол.	Примечание
				Стандартные изделия		
				Болты ГОСТ 7798-70*		
		11		М12×70.58.01	8	
		12		М12×110.58.01	4	
		13		Гайка М12.5.01		
				ГОСТ 5915-70*	4	
		14		Шайба 12.02.01		
				ГОСТ 11371-78	4	
				Т-199.250.14.000-33		
			Для сборочных единиц	от Т-199.250.14.000-33		
			до Т-199.250.14.000-35	детали Т-199.250.14.001-32		
			Т-199.250.14.002-32	от Т-199.250.14.003-28	до	
			Т-199.250.14.006-28	Т-199.250.14.007-32	и	
			стандартные изделия то же,	как для Т-199.250.14.000-32		
				Детали		
6 ч		8	Т-199.250.14.008-33	Патрубок		
				Труба $\frac{219\times6\ ГОСТ\ 8732-78}{В\ Ст\ 2сп\ ГОСТ\ 8731-74*}$		
				$\Delta\ 550 \pm \frac{I\ T\ 14}{2}$	1	17,3 кг
				Т-199.250.14.000-34		
				Детали		
6 ч		8	Т-199.250.14.008-34	Патрубок		
				Труба $\frac{219\times6\ ГОСТ\ 8732-78}{В\ Ст\ 2сп\ ГОСТ\ 8731-74*}$		

Изм	Лист	№ докум.	Подп.	Дата	Т-199.250.14.000	Лист
						18

Копировал [illegible] 21 [illegible]

Серия 03.007.5 Выпуск 2. Альбом 7.

Формат	Зона	Поз.	Обозначение	Наименование	Кол.	Примечание
				$L = 600 \pm \frac{IT14}{2}$	1	18,9 кг
				Т-199.250.14.000-35		
				Детали		
Б.Ч.		8	Т-199.250.14.008-35	Патрубок		
				Труба $\frac{219 \cdot 6 \text{ ГОСТ } 8732\text{-}78}{\text{Ст } 2\text{сп ГОСТ } 8731\text{-}74*}$		
				$L = 650 \pm \frac{IT14}{2}$	1	20,5 кг
			Переменные данные	для исполнений:		
				Т-199.250.14.000-36		
				Детали		
11		1	Т-199.250.14.001-36	Шайба	2	
11		2	Т-199.250.14.002-36	Фланец	1	
11		3	Т-199.250.14.003-36	Фланец	1	
11		4	Т-199.250.14.004-36	Фланец	1	
11		5	Т-199.250.14.005-36	Прижим	1	
11		6	Т-199.250.14.006-36	Пластина	1	
Б.Ч.		7	Т-199.250.14.007-36	Патрубок		
				Труба $\frac{245 \cdot 7 \text{ ГОСТ } 8732\text{-}78}{\text{Ст } 2\text{сп ГОСТ } 8731\text{-}74*}$		
				$L = 100 \pm \frac{IT14}{2}$	1	4,1 кг
Б.Ч.		8	Т-199.250.14.008-36	Патрубок		
				Труба $\frac{299 \cdot 8 \text{ ГОСТ } 8732\text{-}78}{\text{Ст } 2\text{сп ГОСТ } 8731\text{-}74*}$		
				$L = 500 \pm \frac{IT14}{2}$	1	28,7 кг

Инв. № подл. | Подп. и дата | Взам. инв. № | Инв. № дубл. | Подп. и дата

Изм. Лист № докум. Подп. Дата

Т-199.250.14.000

Лист 19

Копировал: Халанская 17359-08 22 Формат А4

Формат	Зона	Поз.	Обозначение	Наименование	Кол.	Примечание
				Стандартные изделия		
				Болты ГОСТ 7798-70*		
		11		М12×70.58.01	12	
		12		М12×110.58.01	8	
		13		Гайка М12.5.01		
				ГОСТ 5915-70*	8	
		14		Шайба 12.02.01		
				ГОСТ 11371-78	8	
				Т-199.250.14.000-37		
			Для сборочных единиц	от Т-199.250.14.000-37		
			до Т-199.250.14.000-39	детали от Т-199.250.14.001-36		
			до Т-199.250.14.007-36 и	стандартные изделия		
			то же, как для	Т-199.250.14.000-36		
				Детали.		
Б.Ч.		8	Т-199.250.14.008-37	Патрубок		
				Труба $\frac{299 \times 8 \text{ ГОСТ } 8732\text{-}78}{8 \text{ Ст } 2 \text{ сп ГОСТ } 8731\text{-}74*}$		
				$L = 550 \pm \frac{IT14}{2}$	1	31,6 кг
				Т-199.250.14.000-38		
				Детали.		
Б.Ч.		8	Т-199.250.14.008-38	Патрубок		
				Труба $\frac{299 \times 8 \text{ ГОСТ } 8732\text{-}78}{8 \text{ Ст } 2 \text{ сп ГОСТ } 8731\text{-}74*}$		
				$L = 600 \pm \frac{IT14}{2}$	1	34,5 кг

Изм.	Лист	№ докум.	Подп.	Дата	Т-199.250.14.000	Лист 20

Копировал - Халанская № 359-08 Формат 11 В

Формат	Зона	Поз.	Обозначение	Наименование	Кол.	Примечание
				Т-199.250.14.000-39		
				Детали		
Б.Ч		8	Т-199.250.14.008-39	Патрубок		
				Труба $\frac{299 \cdot 8 \text{ ГОСТ } 8732\text{-}78}{\text{Ст } 2\text{сп ГОСТ } 8731\text{-}74^{*}}$		
				$L = 650 \pm \frac{\Sigma T 14}{2}$	1	37,3 кг
			Переменные данные для исполнений:			
				Т-199.250.14.000-40		
				Детали		
11		1	Т-199.250.14.001-40	Шайба	2	
11		2	Т-199.250.14.002-40	Фланец	1	
11		3	Т-199.250.14.003-40	Фланец	1	
11		4	Т-199.250.14.004-40	Фланец	1	
11		5	Т-199.250.14.005-40	Прижим	1	
11		6	Т-199.250.14.006-40	Пластина	1	
Б.Ч		7	Т-199.250.14.007-40	Патрубок		
				Труба $\frac{299 \cdot 8 \text{ ГОСТ } 8732\text{-}78}{\text{Ст } 2\text{сп ГОСТ } 8731\text{-}74^{*}}$		
				$L = 100 \pm \frac{\Sigma T 14}{2}$	1	5,7 кг
Б.Ч		8	Т-199.250.14.008-40	Патрубок		
				Труба $\frac{351 \cdot 8 \text{ ГОСТ } 8732\text{-}78}{\text{Ст } 2\text{сп ГОСТ } 8731\text{-}74^{*}}$		
				$L = 500 \pm \frac{\Sigma T 14}{2}$	1	33,8 кг

Инв. № подл. | Подп. и дата | Взам. инв. №

Изм.	Лист	№ докум.	Подп.	Дата	Т-199.250.14.000	Лист 21

Формат	Зона	Поз.	Обозначение	Наименование	Кол.	Примечание
				Стандартные изделия		
				Болты ГОСТ 7798-70*		
		11		М12×70.58.01	12	
		12		М12×110.58.01	8	
		13		Гайка М12.5.01		
				ГОСТ 5915-70*	8	
		14		Шайба 12.02.01		
				ГОСТ 11371-78.	8	
				Т-199.250.14.000-41		
			Для сборочных единиц от Т-199.250.14.000-41			
			до Т-199.250.14.000-43 детали от Т-199.250.14.001-40			
			до Т-199.250.14.007-40 и стандартные изделия			
			то же, как для Т-199.250.14.000-40.			
				Детали.		
Б.Ч		8	Т-199.250.14.008-41	Патрубок		
				Труба $\frac{351\times8\ ГОСТ\ 8732-78}{В\ Ст\ 2сп\ ГОСТ\ 8731-74*}$		
				$L = 550 \pm \frac{IT14}{2}$	1	37,2 кг
				Т-199.250.14.000-42		
				Детали.		
Б.Ч		8	Т-199.250.14.008-42	Патрубок		
				Труба $\frac{351\times8\ ГОСТ\ 8732-78}{В\ Ст\ 2сп\ ГОСТ\ 8731-74*}$		
				$L = 600 \pm \frac{IT14}{2}$	1	40,6 кг

					Т-199.250.14.000.	Лист 22
Изм.	Лист	№ докум.	Подп.	Дат.		

Копировал [illegible] 17359-08 25 Формат А3

Формат	Зона	Поз.	Обозначение	Наименование	Кол.	Примечание
				Т-199.250.14.000-43		
				Детали.		
Б.Ч.		8	Т-199.250.14.008-43	Патрубок		
				Труба $\frac{351\times8\ ГОСТ\ 8732-78}{ВСт2сп\ ГОСТ\ 8731-74*}$		
				$L = 650 \pm \frac{IT14}{2}$	1	44,0кг
			Переменные данные	для исполнений:		
				Т-199.250.14.000-44		
				Детали.		
11		1	Т-199.250.14.001-44	Шайба	2	
11		2	Т-199.250.14.002-44	Фланец	1	
11		3	Т-199.250.14.003-44	Фланец	1	
11		4	Т-199.250.14.004-44	Фланец	1	
11		5	Т-199.250.14.005-44	Прижим	1	
11		6	Т-199.250.14.006-44	Пластина	1	
Б.Ч.		7	Т-199.250.14.007-44	Патрубок		
				Труба $\frac{377\times10\ ГОСТ\ 8732-78}{ВСт2сп\ ГОСТ\ 8731-74*}$		
				$L = 100 \pm \frac{IT14}{2}$	1	9.1кг
Б.Ч.		8	Т-199.250.14.008-44	Патрубок		
				Труба $\frac{426\times10\ ГОСТ\ 8732-78}{ВСт2сп\ ГОСТ\ 8731-74*}$		
				$L = 500 \pm \frac{IT14}{2}$	1	51,3кг

Серия 03.005-5. Выпуск 2. Альбом 7.

Инв. № подл. | Подп. и дата | Взам. инв. № | Инв. № дубл. | Подп. и дата

Изм.	Лист	№ докум.	Подп.	Дата	Т-199.250.14.000	Лист 23

Копировал Халанская 12359-08 26 Формат 11А

Формат	Зона	Поз.	Обозначение	Наименование	Кол.	Примечание
				Стандартные изделия		
				Болты ГОСТ 7798-70*		
		11		М12×70.58.01	12	
		12		М12×110.58.01	8	
		13		Гайка М12.5.01		
				ГОСТ 5915-70*	8	
		14		Шайба 12.02.01		
				ГОСТ 11371-78	8	
				Т-199.250.14.000-45		
			Для сборочных единиц от Т-199.250.14.000-45 до Т-199.250.14.000-47 детали от Т-199.250.14.001-44 до Т-199.250.14.007-44и стандартные изделия то же, как для Т-199.250.14.000-44			
				Детали		
БЧ		8	Т-199.250.14.008-45	Патрубок		
				Труба 426·10 ГОСТ 8732-78 / Вст2сп ГОСТ 8731-74*		
				$L = 5500 \pm \frac{IT14}{2}$	1	56,4 кг
				Т-199.250.14.000-76		
				Детали		
БЧ		8	Т-199.250.14.008-76	Патрубок		
				Труба 426·10 ГОСТ 8732-78 / Вст2сп ГОСТ 8731-74*		
				$L = 6000 \pm \frac{IT14}{2}$	1	61,6 кг

Изм. Лист № докум. Подп. Дата

Т-199.250.14.000

Копировал Формат А4 Инв. № 9173-59-118

Серия 03.005-5. Выпуск 2 Альбом 7.

Формат	Зона	Поз.	Обозначение	Наименование	Кол	Примечание
				Т-199.250.14.000-47		
				Детали		
Б.Ч.		8	Т-199.250.14.008-47	Патрубок		
				Труба $\frac{426\times10\ ГОСТ\ 8732-78}{ВСт2сп\ ГОСТ\ 8731-74*}$		
				$L = 650 \pm \frac{IT\ 14}{2}$	1	66,7 кг
			Переменные данные для исполнений:			
				Т-199.250.14.000-48		
				Детали		
11		1	Т-199.250.14.001-48	Шайба	2	
11		2	Т-199.250.14.002-48	Фланец	1	
11		3	Т-199.250.14.003-48	Фланец	1	
11		4	Т-199.250.14.004-48	Фланец	1	
11		5	Т-199.250.14.005-48	Прижим	1	
11		6	Т-199.250.14.006-48	Пластина	1	
Б.Ч.		7	Т-199.250.14.007-48	Патрубок		
				Труба $\frac{480\times10\ ГОСТ\ 8732-78}{ВСт2сп\ ГОСТ\ 8731-74*}$		
				$L = 100 \pm \frac{IT\ 14}{2}$	1	11,6 кг
Б.Ч.		8	Т-199.250.14.008-48	Патрубок		
				Труба $\frac{530\times10\ ГОСТ\ 8732-78}{ВСт2сп\ ГОСТ\ 8731-74*}$		
				$L = 500 \pm \frac{IT\ 14}{2}$	1	64,1 кг
				Стандартные изделия		
		11		Болты ГОСТ 7798-70*		
				М12×70 58.01	16	

Инв. № подл. | Подп. и дата | Взам. инв. № | Инв. № дубл. | Подп. и дата

Изм.	Лист	№ докум.	Подп.	Дата	Т-199.250.14.000	Лист 25

Копировал: Халанская 17559-08 28 Формат 11в

Формат	Зона	Поз.	Обозначение	Наименование	Кол.	Примечание
		12		М12×140.58.01	12	
		13		Гайка М12.5.01		
				ГОСТ 5915-70*	12	
		14		Шайба 12.02.01		
				ГОСТ 11371-78	12	
				Т-199.250.14.000-49		
			Для сборочных единиц по Т-199.250.14.000-51 по Т-199.250.14.007-48 то же, как для Т-199.250.14.000-48	от Т-199.250.14.000-49 детали от Т-199.250.14.001-48 и стандартные изделия		
				Детали.		
Б4		8	Т-199.250.14.008-49	Патрубок		
				Труба 530×10 ГОСТ 10704-76 / Ст 2сп ГОСТ 10706-76		
				$L = 550 \pm \frac{\Sigma T 14}{2}$	1	70,5 кг
				Т-199.250.14.000-50		
				Детали.		
Б4		8	Т-199.250.14.008-50	Патрубок		
				Труба 530×10 ГОСТ 10704-76 / Ст 2сп ГОСТ 10706-76		
				$L = 600 \pm \frac{\Sigma T 14}{2}$	1	76,9 кг
				Т-199.250.14.000-51		
				Детали		

Т-199.250.14.000

Инв. № подл. | Подп. и дата | Взам. инв. № | Инв. № дубл. | Подп. и дата

Копировал Формат А4

Формат	Зона	Поз.	Обозначение	Наименование	Кол.	Примечание
Б.Ч.		8	Т-199.250.14.008-51	Патрубок		
				Труба $\frac{530\times10\ ГОСТ\ 10704\text{-}76}{В\ Ст2сп\ ГОСТ\ 10706\text{-}76}$		
				$L = 650 \pm \frac{I\ T14}{2}$	1	83,4 кг
			Переменные данные	для исполнений:		
				Т-199.250.14.000-52		
				Детали.		
		1	Т-199.250.14.001-52	Шайба	2	
		2	Т-199.250.14.002-52	Фланец	1	
		3	Т-199.250.14.003-52	Фланец	1	
		4	Т-199.250.14.004-52	Фланец	1	
		5	Т-199.250.14.005-52	Прижим	1	
		6	Т-199.250.14.006-52	Пластина	1	
Б.Ч.		7	Т-199.250.14.007-52	Патрубок	1	
Б.Ч.		8	Т-199.250.14.008-52	Патрубок		
				Труба $\frac{630\times10\ ГОСТ\ 10704\text{-}76}{В\ Ст2сп\ ГОСТ\ 10706\text{-}76}$		
				$L = 500 \pm \frac{I\ T14}{2}$	1	76,5 кг
				Стандартные изделия		
				Болты ГОСТ 7798-70*		
		11		М12×70.58.01	16	
		12		М12×110.58.01	12	
		13		Гайка М12-5.01		
				ГОСТ 5915-70*	12	
		14		Шайба 12.02.01		

Серия 03.005-5. Выпуск 2. Альбом 7.

Подп. и дата | Инв. № дубл. | Взам. инв. № | Подп. и дата | Инв. № подл.

Изм	Лист	№ докум	Подп	Дата	Т-199.250.14.000.	Лист 27

Копировал Халанская 17359-08 30 Формат 11,3

Формат	Зона	поз.	Обозначение	Наименование	Кол.	Примечание
				ГОСТ 11371-78	12	
				Т-199.250.14.000-53		
			Для сборочных единиц	от Т-199.250.14.000-	53	
			по Т-199.250.14.000-55	детали от Т-199.250.	14.001-52	
			по Т-199.250 14.007-52 и	стандартные изделия		
			то же, как для Т-199.250.14.000-52.			
				Детали.		
6.4		8	Т-199.250.14.008-53	Патрубок		
				Труба 630×10 ГОСТ 10704-76 / ВСт2сп ГОСТ 10706-76		
				$L = 550 \pm \frac{IT14}{2}$	1	84,1кг
				Т-199.250.14.000-54		
				Детали.		
6.1		8	Т-199.250.14.008-54	Патрубок		
				Труба 630×10 ГОСТ 10704-76 / ВСт2сп ГОСТ 10706-76		
				$L = 600 \pm \frac{IT14}{2}$	1	91,7кг
				Т-199.250.14.000-55		
				Детали		
6.4		8	Т-199.250.14.008-55	Патрубок		
				Труба 630×10 ГОСТ 10704-76 / ВСт2сп ГОСТ 10706-76		

Копировал: Халанская 17359-08 31 Формат А4

			Обозначение	Наименование		Примечание
				$L = 650 \pm \frac{I_{T14}}{2}$	1	99,4 кг

Серия 03.005-5. выпуск 2. Альбом 7

Инв. № подл. | Подп. и дата | Взам. инв. № | Инв. № дубл. | Подп. и дата

Изм	Лист	№ докум	Подп	Дата	Т-199.250 14.000	Лист 29

Копировал: Халанская 17359-08 32 Формат 118

Т-199.250.14.000.СБ

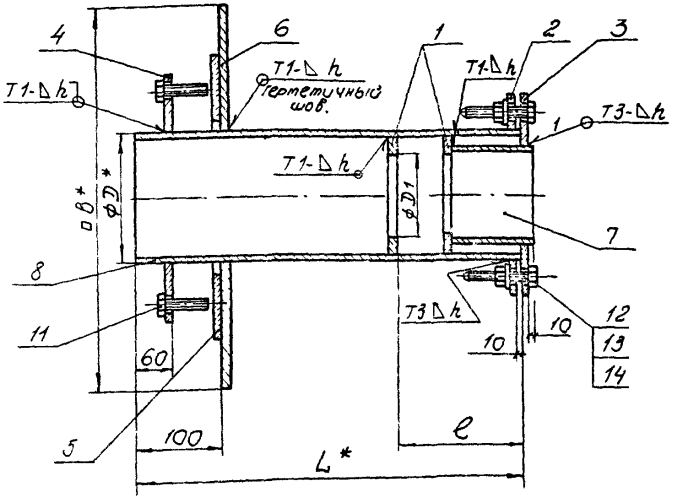

Серия 03.005-5. Выпуск 2. Альбом 7.

1. Сварные швы по ГОСТ 5264-80.
2. * Размеры для справок.
3. Предельные отклонения размеров: по $\pm \frac{IT14}{2}$
4. Шероховатость обработанных поверхностей деталей без чертежа не ниже $R_z 80$.

Инв. № подл. | Подп. и дата | Взам. инв. № | Инв. № дубл. | Подп. и дата

					Т-199.250.14.000.СБ.		
Изм.	Лист	№ докум.	Подп.	Дата	Конструкция пропуска коммуникаций КПК-8. Сборочный чертеж.	Лит.	Масса	Масштаб
Разраб.		Ушунина		12.01.91			См. табл.	—
Пров.		Большакова		15.01.91				
Т. контр.		Мартынов		28.12.90		Лист 1	Листов 4	
Н. контр.		Мартынов		28.12.91		8/4 14262		
Утв.		Савельев		27.12.91				

Копировал-Халанская 17559-08 3.3 Формат А4

Обозначение	Размеры, мм						Масса кг
	D	D_1	e	L	B	h	
Т-199.250.14.000	108	49	150	500	510	4	36,9
-01	108	49	150	550	510	4	37,4
-02	108	49	150	600	510	4	38
-03	108	49	150	650	510	4	38,5
-04	108	54	150	500	510	4	36,7
-05	108	54	150	550	510	4	37,2
-06	108	54	150	600	510	4	37,8
-07	108	54	150	650	510	4	38,3
-08	108	58	150	500	510	4	36,7
-09	108	58	150	550	510	4	37,2
-10	108	58	150	600	510	4	37,8
-11	108	58	150	650	510	4	38,3
-12	108	61	150	500	510	4	36,8
-13	108	61	150	550	510	4	37,3
-14	108	61	150	600	510	4	37,9
-15	108	61	150	650	510	4	38,4
-16	133	80	150	500	560	4	47,2
-17	133	80	150	550	560	4	48,5
-18	133	80	150	600	560	4	49,1
-19	133	80	150	650	560	4	50,3
-20	159	93	150	500	560	4	49,0
-21	159	93	150	550	560	4	49,8
-22	159	93	150	600	560	4	50,7
-23	159	93	150	650	560	4	51,6

Продолжение

Обозначение	Размеры, мм.						масса кг.
	D	D_1	e	L	B	h	
-24	159	112	150	500	560	4	48,5
-25	159	112	150	550	560	4	49,3
-26	159	112	150	600	560	4	50,2
-27	159	112	150	650	560	4	51,1
-28	219	137	200	500	620	4	67,2
-29	219	137	200	550	620	4	68,7
-30	219	137	200	600	620	4	70,3
-31	219	137	200	650	620	4	71,9
-32	219	163	200	500	620	4	66,6
-33	219	163	200	550	620	4	68,1
-34	219	163	200	600	620	4	69,7
-35	219	163	200	650	680	4	71,3
-36	299	223	280	500	700	6	97,5
-37	299	223	280	550	700	6	100,4
-38	299	223	280	600	700	6	103,3
-39	299	223	280	650	700	6	106,1
-40	351	277	300	500	750	6	113,6
-41	351	277	300	550	750	6	117,0
-42	351	277	300	600	750	6	120,4
-43	351	277	300	650	750	6	123,8

Серия 8.005-5 Выпуск 2 Альбом 7.

Инв. № подл. | Подп. и дата | Взам. инв. № | Инв. № дубл. | Подп. и дата

Т-199.250.14.000.СБ

Продолжение

Обозначение	Размеры, мм.						Масса
	D	D_1	e	L	B	h	кг.
-44	426	329	300	500	830	6	152,3
-45	426	329	300	550	830	6	157,4
-46	426	329	300	600	830	6	162,6
-47	426	329	300	650	830	6	167,7
-48	530	430	300	500	930	6	190,1
-49	530	430	300	550	930	6	196,5
-50	530	430	300	600	930	6	202,9
-51	530	430	300	650	930	6	209,4
-52	630	534	300	500	1030	6	229,7
-53	630	534	300	550	1030	6	237,3
-54	630	534	300	600	1030	6	244,9
-55	630	534	300	650	1030	6	252,6

Т-199.250.14.001

√(√)

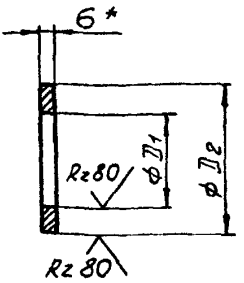

Обозначение	Размеры, мм D1	D2	Масса кг.
Т-199.250.14.001	49	96	0,3
-04	54	96	0,2
-08	58	96	0,2
-12	61	96	0,2
-16	80	146	0,6
-20	93	146	0,5
-24	112	146	0,3
-28	137	203	0,8
-32	163	203	0,5
-36	223	279	1,0
-40	277	331	1,2
-44	329	402	2,0
-48	430	504	2,6
-52	534	606	3,0

1. *Размер для справок.
2. Предельные отклонения размеров: отверстий - по H14, валов - по h14.

Серия 3.005-5. Выпуск 2. Альбом.

Инв. № подл. | Подп. и дата | Взам. инв. № | Инв. № дубл. | Подп. и дата

Изм.	Лист	№ докум.	Подп.	Дата
Разраб.		Ящухина		12.01.81
Пров.		Большакова		15.01.81
Т.контр.		Мартынов		20.01.81
Н.контр.		Мартынов		20.01.81
Утв.		Савельев		23.01.81

Т-199.250.14.001.

Шайба

Лит.	Масса	Масштаб
	Ст. табл.	—
Лист	Листов 1	

Лист 5-ПН-6 ГОСТ 19903-74*
Лист 8 Стзсп ГОСТ 14637-79

8/4 14262

Копировал. Халанская 17359-08 37 Формат А4

Т-199.250.14.002

Rz 320 (✓)

Рис. 1

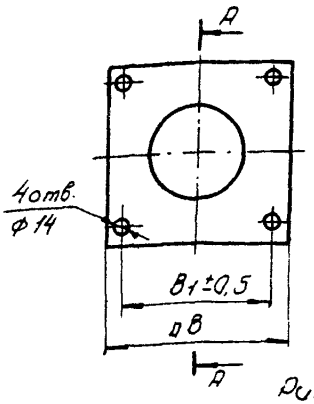

Рис. 2

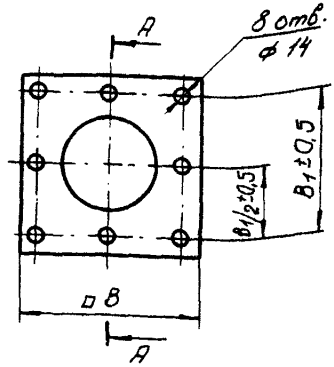

Рис. 3

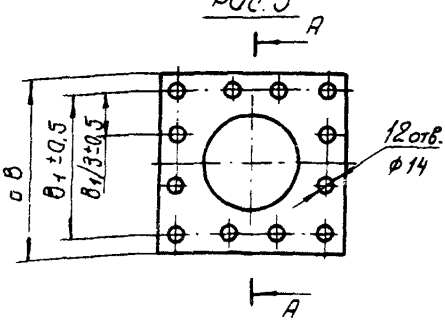

А-А

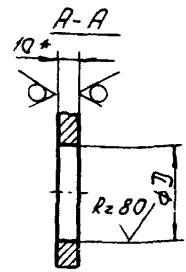

1. * размеры для справок.
2. Предельные отклонения размеров: отверстий - по H 14, валов - по h 14

					Т-199.250.14.002			
						Лит.	Масса	Масштаб
Изм.	Лист	№ докум.	Подп.	Дата	Фланец		Ст. табл.	–
Разраб.		Яшухина		12.18				
Пров.		Большакова		15.18		Лист 1	Листов 2	
Т. контр.		Мартынов		20.18				
Н. контр.		Мартынов		20.18	Лист 6-ПН-10 ГОСТ 19903-74* Ст 3сп ГОСТ 14637-79	8/4 14262		
Утв.		Савельев		22.18				

Копировал: Халанская 17352-08 38 Формат А4

Т-199.250.14.002

Обозначение	Рис.	Размеры, мм					Масса кг.
		В	В1	В1/2	В1/3	Д	
Т-199.250.14.002	1	210	170			78	3,0
-12	1	210	170			85	3,0
-16	1	260	220			110	4,5
-24	1	260	220			135	4,1
-28	1	320	280			170	6,2
-32	1	320	280			182	6,0
-36	2	400	360	180		247	8,7
-40	2	450	410	205		301	10,2
-44	2	530	490	245		379	13,1
-48	3	630	590		196,6	482	16,7
-52	3	730	690		230	582	20,8

Серия 1.005-5. Выпуск 2. Альбом 7

Взам. инв. № | Инв. № дубл. | Подп. и дата | Инв. № подл. | Подп. и дата

Изм. | Лист | № докум. | Подп. | Дата

Т-199.250.14.002

Лист 2

Копировал-халатная 1359-08 33 Формат А4

Т-199.250.14.003.

Rz320 (✓)

Рис. 1

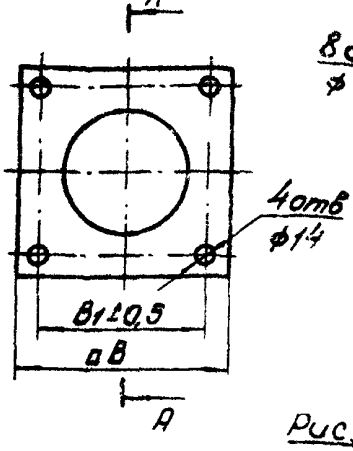

Рис. 2

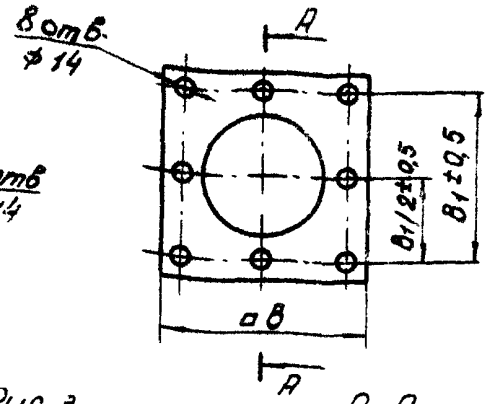

Рис. 3

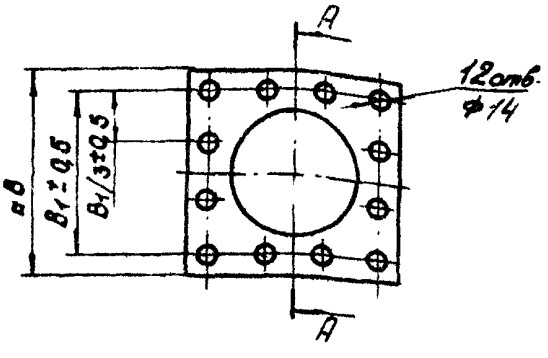

А-А

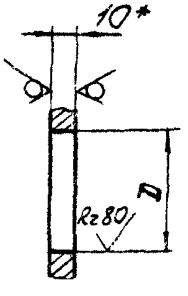

1. * Размеры для справок
2. Предельные отклонения размеров: отверстий – по H14, валов – по h14.

					Т-199.250.14.003.			
Изм	Лист	№ докум	Подп	Дата	Фланец.	Лит.	Масса	Масштаб
Разраб		Яшухина		12.01.81			ст. табл.	–
Пров.		Большакова		15.01.81		Лист 1	Листов 2	
Т контр		Мартынов		20.1.81				
Н контр.		Мартынов		20.1.81	Лист 5-ПН-10 ГОСТ 19903-74* / 8 ст 3 сп ГОСТ 14637-79	В/4 14262		
Утв		Савельев		27.1.81				

Копировал Халанская 17359-08 40 Формат 11В

Обозначение	Рис.	Размеры, мм.					Масса кг.
		B	B1	B1/2	B1/3	D	
Т-199.250.14.003	1	210	170			110	2,7
-16	1	260	220			161	3,7
-28	1	320	280			221	5,0
-36	2	400	360	180		301	6,9
-40	2	450	410	205		353	8,3
-44	2	530	490	245		428	10,6
-48	3	630	590		196,6	532	14,0
-52	3	730	690		230	632	17,2

Копировал-Холанская 17359-08 41 Формат А4

Т-199.250.14.004

Rz 320 (✓)

Рис. 1

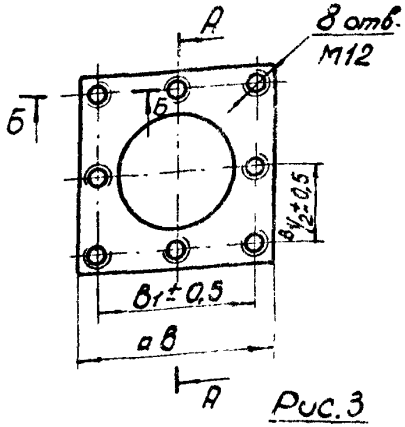

Рис. 2

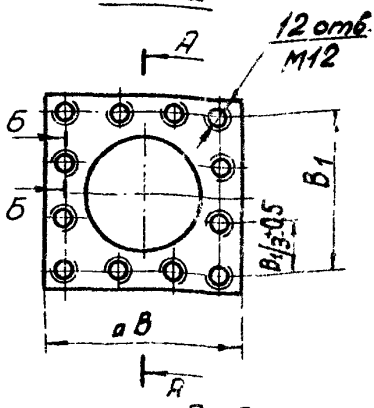

Рис. 3

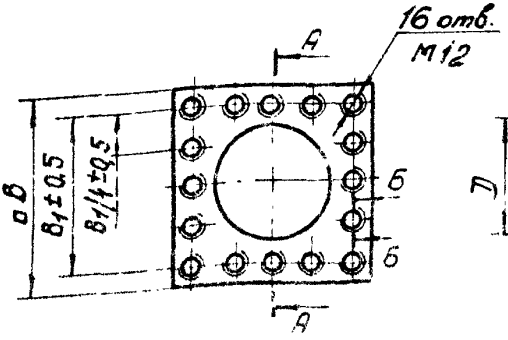

А-А

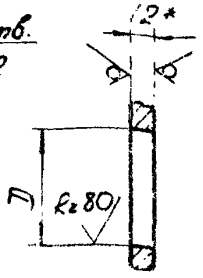

Б-Б

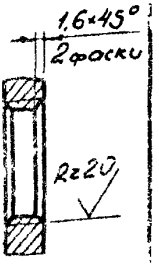

1. * Размеры для справок.
2. Предельные отклонения размеров: отверстий - по Н14, валов - по h14.

					Т-199.250.14.004			
Изм	Лист	№ докум.	Подп	Дата	Фланец	Лит.	Масса	Масштаб
Разраб.		Яшухина		12.01.81			Ст. табл.	—
Пров.		Большакова		15.01.81				
Т. контр.		Мартынов		20.1.81		Лист 1	Листов 2	
Н. контр.		Мартынов		20.1.81	Лист Б-ПН-12 ГОСТ 19903-74* В Ст3сп ГОСТ 14637-79	8/4 14262		
Утв		Савельев		22.1.81				

Копировал Ждановская 17359-08 42 Формат 11 В

Обозначение	Рис.	Размеры, мм.						Масса кг
		B	B1	B1/2	B/3	B/4	D	
Т-199.250.14.004	1	250	210	105			110	4,9
-16	1	300	260	130			161	6,5
-28	1	360	320	160			221	8,5
-36	2	440	400		133,3		301	11,4
-40	2	490	450		150		353	13,3
-44	2	570	530		176,6		428	17,0
-48	3	670	630			157,5	532	21,2
-52	3	770	730			182,5	612	28,0

Т-199.250.14.005

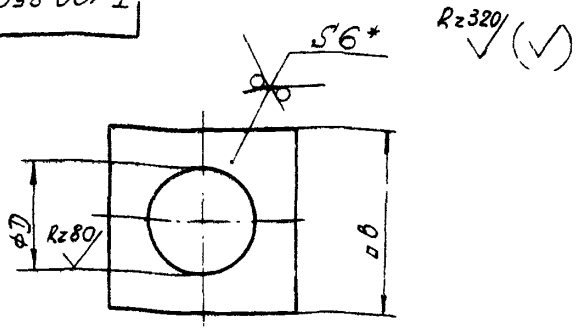

Обозначение	Размеры, мм		Масса кг
	B	D	
Т-199.250.14.005	510	110	11,8
-16	560	161	13,8
-28	620	221	16,3
-36	700	301	19,8
-40	750	353	22,0
-44	830	428	25,6
-48	930	532	30,4
-52	1030	632	35,3

1. * Размеры для справок.
2. Предельные отклонения размеров отверстий по-H14, валов-по h14.

Изм	Лист	№ докум.	Подп.	Дата
Разраб.		Яшухина		12.01.81
Пров.		Большокова		15.01.81
Т. контр.		Мартынов		
Н. контр.		Мартынов		20.1.81
Утв.		Савельев		27.1.81

Т-199.250 14.005.

Прижим.

Лит.	Масса	Масштаб
	См. табл.	—

Лист | Листов 1

Лист 6-ПМ-6 ГОСТ 19903-74 / ВСт3сп ГОСТ 14637-79

В14 14262

Копировал-Халанская 7559-08 Н4 Формат 118

Т-199.250.14.006

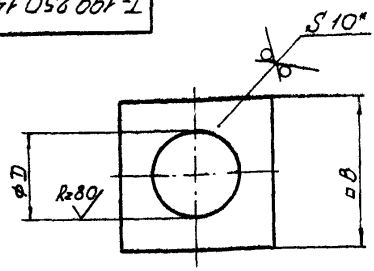

Rz320 (✓)

Обозначение	Размеры, мм		Масса кг
	B	D	
Т-199.250.14.006	310	118	6,7
-16	360	169	8,4
-28	420	229	10,6
-36	500	309	13,7
-40	550	361	15,7
-44	630	436	19,4
-48	730	540	23,9
-52	830	640	28,8

1. * Размер для справок.
2. Предельные отклонения размеров: отверстий - по H16, валов - по h14.

Серия 03.005-5. Выпуск 2. Альбом 7

Инв. № подл. | Подп. и дата | Взам. инв. № | Инв. № дубл. | Подп. и дата

Изм	Лист	№ докум.	Подп.	Дата
Разраб.		Яшухина		12.01.81
Пров.		Большакова		15.01.81
Т. контр.		Мартынов		20.1.81
Н. контр.		Мартынов		20.1.81
Утв.		Савельев		22.1.81

Т-199.250.14.006.

Пластина

Лит.	Масса	Масштаб
	См. табл.	—

Лист | Листов 1

Лист Б-ПН-10 ГОСТ 19903-74*
8 Ст 3 сп ГОСТ 14637-79

8/4 14262

17359-08 45 Копировал-Халанская Формат 11в

Т-199 250.14.007-52

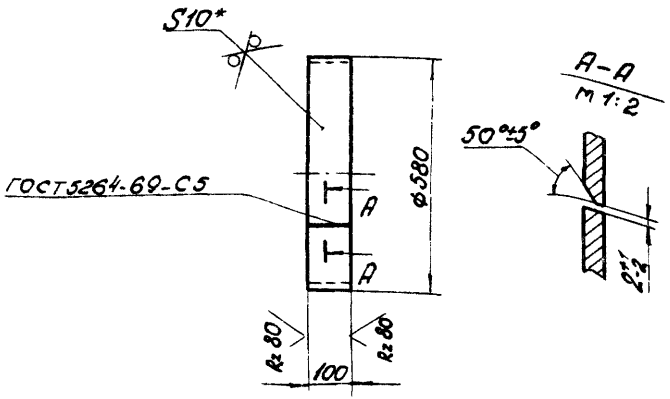

1. * Размер для справок.
2. Предельные отклонения размеров: отверстий - по Н14, валов - по h14

					Т-199 250.14.007-52			
Изм.	Лист	№ докум	Подп.	Дата	Патрубок	Лит.	Масса	Масштаб
Разраб.		Яшухина	Яшу	12.01.81			14,1	1:10
Пров.		Большакова	[illegible]	15.01.81		Лист	Листов	
Т контр.		Мартынов	[illegible]	24.1.81				
				20.1.81	Лист 6П+10 ГОСТ 19903-74*			
				27.1.81	Вст 3сп ГОСТ 14637-79			

Копировал Халанская

gost.e-ecolog.ru