ТИПОВАЯ ДОКУМЕНТАЦИЯ НА СТРОИТЕЛЬНЫЕ СИСТЕМЫ И ИЗДЕЛИЯ ЗДАНИЙ И СООРУЖЕНИЙ

СЕРИЯ 03.005-5
КОНСТРУКЦИИ ВВОДА И ПРОПУСКА КОММУНИКАЦИЙ В УБЕЖИЩАХ ГРАЖДАНСКОЙ ОБОРОНЫ

ВЫПУСК 2
КОНСТРУКЦИИ ВВОДА И ПРОПУСКА КОММУНИКАЦИЙ

АЛЬБОМ 4
КОНСТРУКЦИЯ ПРОПУСКА КОММУНИКАЦИЙ КПК-4

РАБОЧИЕ ЧЕРТЕЖИ

17359-05

ЦЕНА 1-26

gost.e-ecolog.ru

ЦЕНТРАЛЬНЫЙ ИНСТИТУТ ТИПОВОГО ПРОЕКТИРОВАНИЯ
ГОССТРОЯ СССР

Москва А-445 Смольная ул 22

Сдано в печать X 1988 года

Заказ № 12093 Тираж 100 экз

ТИПОВАЯ ДОКУМЕНТАЦИЯ НА СТРОИТЕЛЬНЫЕ СИСТЕМЫ И ИЗДЕЛИЯ ЗДАНИЙ И СООРУЖЕНИЙ

СЕРИЯ 03.005-5

КОНСТРУКЦИИ ВВОДА И ПРОПУСКА КОММУНИКАЦИЙ В УБЕЖИЩАХ ГРАЖДАНСКОЙ ОБОРОНЫ

ВЫПУСК 2

КОНСТРУКЦИИ ВВОДА И ПРОПУСКА КОММУНИКАЦИЙ

АЛЬБОМ 4

КОНСТРУКЦИЯ ПРОПУСКА КОММУНИКАЦИЙ КПК-4

РАБОЧИЕ ЧЕРТЕЖИ

УТВЕРЖДЕНА штабом ГО СССР
ПИСЬМО ОТ 16 ФЕВРАЛЯ 1981 г.
№ 235/11/487
ВВЕДЕНА В ДЕЙСТВИЕ войсковой
частью 14262 с 25.05.1981 г.
ПРИКАЗОМ № 14 от 21.05.1981 г.

Разработана в/ч 14262

Главный инженер в/ч 14262 К. Дорогушкин

Главный специалист в/ч 14262 В. Шаргородский

Главный инженер проекта В. Филиппов

© ЦИТП Госстроя СССР 1988

N п/п	Обозначение	Наименование	Nn стр
		Содержание	
1	Т-199250 10 000	Конструкция пропуска коммуникаций КПК-4 Сборочный чертеж.	3÷27
2	Т-199250 10 000. СБ	Конструкция пропуска коммуникаций КПК-4. Сборочный чертеж	28÷31

Обозначение чертежей в альбоме принято по шифру плана типового проектирования.
№ серии в обозначении чертежей условно не указывается

Формат	Зона	Поз.	Обозначение	Наименование	Кол.	Примечание
				Документация		
11			Т-199.250.10.000.СБ.	Сборочный чертеж		
			Переменные данные	для исполнений:		
				Т-199.250.10.000		
				Детали.		
11		1	Т-199.250.07.003	Пластина	1	
11		2	Т-199.250.09.001	Ограничитель	1	
Б.Ч.		3	Т-199.250.10.001	Патрубок		
				Труба $\frac{45\times3{,}5\ ГОСТ\ 8732\text{-}78}{8\ ст\ 2\ сп\ ГОСТ\ 8731\text{-}74*}$		
				$L = 100 \pm \frac{IT14}{2}$	1	0,4кг
				Т-199.250.10.000-01		
			Для сборочных единиц	от Т-199.250.10.000-01		
			до Т-199.250.10.000-04	детали		
			Т-199.250.07.003 и	Т-199.250.09.001		
			то же, как для	Т-199.250.10.000		
				Детали.		
Б.Ч.		3	Т-199.250.10.001-01	Патрубок		

Изм.	Лист	№ докум.	Подп.	Дата
Разраб.		Мазуренко		
Пров.		Большакова		15.01.81
Н. контр.		Мартынов		13.1.81
Утв.		Савельев		13.1.81

Т-199.250.10.000

Конструкция пропуска коммуникаций КПК-4

Лит.	Лист	Листов
	1	25

В/Ч 14262

Копировал: Халанская 11559 05 4 Формат 11В

Формат	Зона	Поз	Обозначение	Наименование	Кол	Примечание
				Труба $\frac{45\times3{,}5\ ГОСТ\ 8732\text{-}78}{8\ Ст\ 2сп\ ГОСТ\ 8731\text{-}74*}$		
				$L = 150 \pm \frac{I\ T14}{2}$	1	0,5кг
				Т-199 250 10 000-02		
				Детали		
Б.Ч.		3	Т-199.250.10 001-02	Патрубок		
				Труба $\frac{45\times3{,}5\ ГОСТ\ 8732\text{-}78}{8\ Ст\ 2сп\ ГОСТ\ 8731\text{-}74*}$		
				$L = 200 \pm \frac{I\ T14}{2}$	1	0,7кг
				Т-199 250.10.000-03		
				Детали		
Б.Ч.		3	Т-199.250.10.001-03	Патрубок		
				Труба $\frac{45\times3{,}5\ ГОСТ\ 8732\text{-}78}{8\ Ст\ 2сп\ ГОСТ\ 8731\text{-}74*}$		
				$L = 300 \pm \frac{I\ T14}{2}$	1	1,1кг
				Т-199 250.10.000-04		
				Детали		
Б.Ч.		3	Т-199.250.10.001-04	Патрубок		
				Труба $\frac{45\times3{,}5\ ГОСТ\ 8732\text{-}78}{8\ Ст\ 2сп\ ГОСТ\ 8731\text{-}74*}$		
				$L = 350 \pm \frac{I\ T14}{2}$	1	1,3кг

Изм.	Лист	№ докум.	Подп.	Дата	Т-199.250 10.000	Лист 2

Формат	Зона	Поз.	Обозначение	Наименование	Кол.	Примечание
			Переменные данные	для исполнений:		
				Т-199.250.10.000-05		
				Детали.		
11		1	Т-199.250.07.003-05	Пластина	1	
11		2	Т-199.250.09.001-04	Ограничитель	1	
Б.У.		3	Т-199.250.10.001-05	Патрубок		
				Труба $\frac{50\times3{,}5\ ГОСТ\ 8732\text{-}78}{8\ Ст\ 2сп\ ГОСТ\ 8731\text{-}74*}$		
				$L = 100 \pm \frac{IT14}{2}$	1	0,4кг
				Т-199.250.10.000-06		
			Для сборочных единиц от Т-199.250.10.000-06.			
			до Т-199.250.10.000-09	детали		
			Т-199.250.07.003-05 и	Т-199.250.09.001-04 -		
			то же, как для	Т-199.250.10.000-05		
				Детали.		
Б.У.		3	Т-199.250.10.001-06	Патрубок		
				Труба $\frac{50\times3{,}5\ ГОСТ\ 8732\text{-}78}{8\ Ст\ 2сп\ ГОСТ\ 8731\text{-}74*}$		
				$L = 150 \pm \frac{IT14}{2}$	1	0,6кг
				Т-199.250.10.000-07		
				Детали.		

Изм.	Лист	№ докум.	Подп.	Дата	Т-199.250.10.000.	Лист 3

Копировал Халанская 17359-05 6 Формат 11В

Формат	Зона	Поз.	Обозначение	Наименование	Кол.	Примечание
Б4		3	Т-199.250.10.001-07	Патрубок		
				Труба $\frac{50\times3,5\ ГОСТ\ 8732-78}{Ст2сп\ ГОСТ\ 8731-74*}$		
				$L = 200 \pm \frac{IT14}{2}$	1	0,8 кг
				Т-199 250 10 000-08		
				Детали		
Б4		3	Т-199.250.10.001-08	Патрубок		
				Труба $\frac{50\times3,5\ ГОСТ\ 8732-78}{Ст2сп\ ГОСТ\ 8731-74*}$		
				$L = 300 \pm \frac{IT14}{2}$	1	1,2 кг
				Т-199.250.10.000-09		
				Детали		
Б4		3	Т-199.250.10.001-09	Патрубок		
				Труба $\frac{50\times3,5\ ГОСТ\ 8732-78}{Ст2сп\ ГОСТ\ 8731-74*}$		
				$L = 350 \pm \frac{IT14}{2}$	1	1,3 кг
			Переменные данные	919 исполнений:		
				Т-199 250.10.000-10		
				Детали		
11			Т-199.250.07.003-10	Пластина	1	
11			Т-199.250.09.001-08	Ограничитель	1	
Б4			Т-199.250.10.001-10	Патрубок		

Изм.	Лист	№ докум.	Подп.	Дата	Т-199 250.10.000	Лист 4

Серия 03.005-5, выпуск 2. Альбом 4.

Поз.	Обозначение	Наименование	Кол.	Примечание
		Труба 54х3,5 ГОСТ 8732-78 Ст 2сп ГОСТ 8731-74*		
		$L = 100 \pm \frac{\Sigma T}{2}$	1	0,4 кг
		Т-199.250.10.000-11		
	Для сборочных единиц	от Т-199.250.10.000-11		
	до Т-199.250.10.000-14	детали		
	Т-199.250.07.003-10 и	Т-199.250.09.001-08 –		
	то же, как для	Т-199.250.10.000-10		
		Детали		
3	Т-199.250.10.001-11	Патрубок		
		Труба 54х3,5 ГОСТ 8732-78 Ст 2сп ГОСТ 8731-74*		
		$L = 150 \pm \frac{\Sigma T}{2}$	1	0,7 кг
		Т-199.250.10.000-12		
		Детали		
3	Т-199.250.10.001-12	Патрубок		
		Труба 54х3,5 ГОСТ 8732-78 Ст 2сп ГОСТ 8731-74*		
		$L = 200 \pm \frac{\Sigma T}{2}$	1	0,9 кг
		Т-199.250.10.000-13		
		Детали		

Инв. № подл. | Подп. и дата | Взам. инв. № | Инв. № дубл. | Подп. и дата

Изм. | Лист | № докум. | Подп. | Дата

Т-199.250.10.000

Лист 5

Формат	Зона	Поз.	Обозначение	Наименование	Кол.	Примечание
Б.Ч.		3	Т-199.250.10.001-13	Патрубок		
				Труба $\frac{54\times3,5\ ГОСТ\ 8732-78}{В\ Ст\ 2сп\ ГОСТ\ 8731-74*}$		
				$L = 300 \pm \frac{IT14}{2}$	1	1,3 кг
				Т-199.250.10.000-14		
				Детали.		
Б.Ч.		3	Т-199.250.10.001-14	Патрубок		
				Труба $\frac{54\times3,5\ ГОСТ\ 8732-78}{В\ Ст\ 2сп\ ГОСТ\ 8731-74*}$		
				$L = 350 \pm \frac{IT14}{2}$	1	1,5 кг
			Переменные данные	для исполнений:		
				Т-199.250.10.000-15		
				Детали.		
11		1	Т-199.250.07.003-15	Пластина	1	
11		2	Т-199.250.09.001-12	Ограничитель	1	
Б.Ч.		3	Т-199.250.10.001-15	Патрубок		
				Труба $\frac{57\times3,5\ ГОСТ\ 8732-78}{В\ Ст\ 2сп\ ГОСТ\ 8731-74*}$		
				$L = 100 \pm \frac{IT14}{2}$	1	0,5 кг
				Т-199.250.10.000-16		
			Для сборочных единиц	от Т-199.250.10.000	16	
			до Т-199.250.10.000-19	детали		
			Т-199.250.07.003-15 и	Т-199.250.09.001-12		

Изм.	Лист	№ докум.	Подп.	Дата	Т-199.250.10.000	Лист 6

Копировал: Халанская 17359 Д5 9 Формат П8

Формат	Зона	№ поз	Обозначение	Наименование	Кол	Примечание
			то же, как для	Т-199.250.10.000-15		
				Детали		
Бч		3	Т-199.250.10.001-16	Патрубок		
				Труба $\frac{57\times3.5\ ГОСТ\ 8732\text{-}78}{Вст2сп\ ГОСТ\ 8731\text{-}74*}$		
				$L = 150 \pm \frac{IT14}{2}$	1	0,7 кг
				Т-199.250.10.000-17		
				Детали		
Бч		3	Т-199.250.10.001-17	Патрубок		
				Труба $\frac{57\times3.5\ ГОСТ\ 8732\text{-}78}{Вст2сп\ ГОСТ\ 8731\text{-}74*}$		
				$L = 200 \pm \frac{IT14}{2}$	1	0,9 кг
				Т-199.250.10.000-18		
				Детали		
			Т-199.250.10.001-18	Патрубок		
				Труба $\frac{57\times3.5\ ГОСТ\ 8732\text{-}78}{Вст2сп\ ГОСТ\ 8731\text{-}74*}$		
				$L = 300 \pm \frac{IT14}{2}$	1	
				Т-199.250.10.000-19		
				Детали		

Серия 03.005-5, Выпуск 2 Альбом 4

Инв. № подл. | Подп. и дата | Взам. инв. № | Инв. № дубл. | Подп. и дата

Изм.	Лист	№ докум.	Подп.	Дата	Т-199.250.10.000.	Лист 7

Формат	Зона	Поз	Обозначение	Наименование	Кол	Примечание
Б4		3	Т-199.250.10.001-19	Патрубок		
				Труба $\frac{57\times3.5\ ГОСТ\ 8732\text{-}78}{Ст2сп\ ГОСТ\ 8731\text{-}74*}$		
				$L=350\pm\frac{IT14}{2}$	1	1.6 кг
			Переменные данные	для исполнений:		
				Т-199.250.10.000-20		
				Детали.		
11		1	Т-199.250.07.003-20	Пластина	1	
11		2	Т-199.250.09.001-16	Ограничитель	1	
Б4		3	Т-199.250.10.001-20	Патрубок		
				Труба $\frac{76\times3.5\ ГОСТ\ 8732\text{-}78}{Ст2сп\ ГОСТ\ 8731\text{-}74*}$		
				$L=100\pm\frac{IT14}{2}$	1	0.6 кг
				Т-199.250.10.000-21		
			Для сборочных единиц	от Т-199.250.10.000-21		
			до Т-199.250.10.000-24	детали		
			Т-199.250.07.003-20 и	Т-199.250.09.001-16 -		
			то же, как для	Т-199.250.10.000-20		
				Детали.		
Б4		3	Т-199.250.10.001-21	Патрубок		
				Труба $\frac{76\times3.5\ ГОСТ\ 8732\text{-}78}{Ст2сп\ ГОСТ\ 8731\text{-}74*}$		
				$L=150\pm\frac{IT14}{2}$	1	0.9 кг

Изм	Лист	№ докум.	Подп.	Дата	Т-199.250.10.000	Лист 2

Копировал Халанская 11359-05 Формат А4

Формат	Зона	Поз.	Обозначение	Наименование	Кол.	Примечание
				Т-199.250.10.000-22		
				Детали.		
Бу		3	Т-199.250.10.001-22	Патрубок		
				Труба $\frac{76\times3,5\ ГОСТ\ 8732-78}{Ст\ 2сп\ ГОСТ\ 8731-74*}$		
				$L = 200 \pm \frac{IT14}{2}$	1	1,3 кг
				Т-199.250.10.000-23		
				Детали.		
Бу		3	Т-199.250.10.001-23	Патрубок		
				Труба $\frac{76\times3,5\ ГОСТ\ 8732-78}{Ст\ 2сп\ ГОСТ\ 8731-74*}$		
				$L = 300 \pm \frac{IT14}{2}$		1,9 кг
				Т-199.250.10.000-24		
				Детали.		
Бу		3	Т-199.250.10.001-24	Патрубок		
				Труба $\frac{76\times3,5\ ГОСТ\ 8732-78}{Ст\ 2сп\ ГОСТ\ 8731-74*}$		
				$L = 350 \pm \frac{IT14}{2}$	1	2,2 кг
			Переменные данные	для исполнений		
				Т-199.250.10.000-25		

Формат	Зона	Поз.	Обозначение	Наименование	Кол.	Примечание
				Детали		
11		1	Т-199.250 07 003-25	Пластина	1	
11		2	Т-199.250 09.001-20	Ограничитель	1	
Б.Ч.		3	Т-199.250.10 001-25	Патрубок		
				Труба $\frac{89 \times 3.5 \text{ ГОСТ } 8732\text{-}78}{\text{В Ст2сп ГОСТ } 8731\text{-}74*}$		
				$L = 100 \pm \frac{IT14}{2}$	1	0.7 кг
				Т-199 250.10 000-26		
			Для сборочных единиц	от Т-199 250 10.000-26		
			до Т-199 250 10 000-29	детали		
			Т-199 250 07.003-25 и	Т-199 250.09 001-20		
			то же как для	Т 199 250 10 000-25		
				Детали		
Б.Ч.		3	Т-199 250 10.001-26	Патрубок		
				Труба $\frac{89 \times 3.5 \text{ ГОСТ } 8732\text{-}78}{\text{В ст2сп ГОСТ } 8731\text{-}74*}$		
				$L = 150 \pm \frac{IT14}{2}$	1	1,1 кг
				Т-199 250.10 000-27		
				Детали.		
Б.Ч.		3	Т-199 250 10.001-27	Патрубок		
				Труба $\frac{89 \times 3.5 \text{ ГОСТ } 8732\text{-}78}{\text{В ст2сп ГОСТ } 8731\text{-}74*}$		
				$L = 200 \pm \frac{IT14}{2}$	1	1,5 кг

Изм	Лист	№ докум	Подп	Дата	Т-199.250 10 000	Лист 10

Серия 8.903-5. Выпуск 2. Альбом 7

Формат	Зона	Поз	Обозначение	Наименование	Кол.	Примечание
				Т-199.250.10.000-28		
				Детали		
Б4		3	Т-199.250.10.001-28	Патрубок		
				Труба $\frac{89\cdot3,5\ ГОСТ\ 8732\text{-}78}{Ст\ 2сп\ ГОСТ\ 8731\text{-}74*}$		
				$L = 300 \pm \frac{IT14}{2}$	1	2,2 кг
				Т-199.250.10.000-29		
				Детали.		
Б4		3	Т-199.250.10.001-29	Патрубок		
				Труба $\frac{89\cdot3,5\ ГОСТ\ 8732\text{-}78}{Ст\ 2сп\ ГОСТ\ 8731\text{-}74*}$		
				$L = 350 \pm \frac{IT14}{2}$	1	2,6 кг
			Переменные данные	для исполнений:		
				Т-199.250.10.000-30		
				Детали.		
11		1	Т-199.250.07.003-30	Пластина	1	
11		2	Т-199.250.09.001-24	Ограничитель	1	
Б4		3	Т-199.250.10.001-30	Патрубок		
				Труба $\frac{108\cdot4\ ГОСТ\ 8732\text{-}78}{Ст\ 2сп\ ГОСТ\ 8731\text{-}74*}$		
				$L = 100 \pm \frac{IT14}{2}$	1	1,0 кг

Изм.	Лист	№ докум.	Подп.	Дата	Т-199.250.10.000	Лист 11

Копировал Холинская 12359 05 14 Формат А4

Формат	Зона	Поз.	Обозначение	Наименование	Кол.	Примечание
				Т-199.250.10.000-31		
			Для сборочных единиц по Т-199.250.10.000-34 Т-199.250.07.003-30 и то же, как для	от Т-199.250.10.000-31 детали Т-199.250.09.001-24 Т-199.250.10.000-30.		
				Детали.		
БЧ		3	Т-199.250.10.001-31	патрубок		
				Труба $\frac{108\times4\ \text{ГОСТ}\ 8732\text{-}78}{\text{Ст}\,2\text{сп ГОСТ}\ 8731\text{-}74*}$		
				$L = 150 \pm \frac{IT14}{2}$	1	1,5 кг
				Т-199.250.10.000-32		
				Детали		
БЧ		3	Т-199.250.10.001-32	Патрубок		
				Труба $\frac{108\times4\ \text{ГОСТ}\ 8732\text{-}78}{\text{Ст}\,2\text{сп ГОСТ}\ 8731\text{-}74*}$		
				$L = 200 \pm \frac{IT14}{2}$	1	2,1 кг
				Т-199.250.10.000-33		
				Детали		
БЧ		3	Т-199.250.10.001-33	Патрубок		

Копировал Халанская 17359 05 15 Формат А4

Серия 1.411.1-85-5. Выпуск 2. Альбом 4

Формат	Зона	Поз.	Обозначение	Наименование	Кол.	Примечание
				Труба $\frac{108\times4\ \text{ГОСТ}\ 8732\text{-}78}{\text{Ст}\ 2\text{сп ГОСТ}\ 8731\text{-}74*}$		
				$L = 300 \pm \frac{\Sigma\ 774}{2}$	1	3.1 кг
				Т-199.250.10.000-34		
				Детали.		
6.У.		3	Т-199.250.10.001-34	Патрубок		
				Труба $\frac{108\times4\ \text{ГОСТ}\ 8732\text{-}78}{\text{Ст}\ 2\text{сп ГОСТ}\ 8731\text{-}74*}$		
				$L = 350 \pm \frac{\Sigma\ 774}{2}$	1	3.6 кг
			Переменные данные	для исполнений:		
				Т-199.250.10.000-35		
				Детали.		
11		1	Т-199.250.07.003-35	Пластина	1	
11		2	Т-199.250.09.001-28	Ограничитель	1	
6.У.		3	Т-199.250.10.001-35	Патрубок		
				Труба $\frac{133\times4\ \text{ГОСТ}\ 8732\text{-}78}{\text{Ст}\ 2\text{сп ГОСТ}\ 8731\text{-}74*}$		
				$L = 100 \pm \frac{\Sigma\ 774}{2}$	1	1.3 кг
				Т-199.250.10.000-36		
			Для сборочных единиц по Т-199.250.10.000-39 и Т-199.250.09.001-28 — то же, как для Т-199.250.10.000-35.	от Т-199.250.10.000-36 детали Т-199.250.07.003-35		

Инв. № подл. | Подп. и дата | Взам. инв. № | Инв. № дубл. | Подп. и дата

Изм.	Лист	№ докум.	Подп.	Дата	Т-199.250.10.000.	Лист 13

Копировал. хаманская 17359-05 16 Формат А4

Формат	Зона	Поз	Обозначение	Наименование	Кол	Примечание
				Детали		
Б.Ч.		3	Т-199 250 10 001-36	Патрубок		
				Труба $\frac{133\times4\ ГОСТ\ 8732\text{-}78}{Вст2сп\ ГОСТ\ 8731\text{-}74*}$		
				$L = 150 \pm \frac{IT14}{2}$	1	1,9кг
				Т-199 250 10 000-37		
				Детали		
Б.Ч.		3	Т-199 250 10 001-37	Патрубок		
				Труба $\frac{133\times4\ ГОСТ\ 8732\text{-}78}{Вст2сп\ ГОСТ\ 8731\text{-}74*}$		
				$L = 200 \pm \frac{IT14}{2}$	1	2,5кг
				Т-199 250 10 000-38		
				Детали		
Б.Ч.		3	Т-199 250 10 001-38	Патрубок		
				Труба $\frac{133\times4\ ГОСТ\ 8732\text{-}78}{Вст2сп\ ГОСТ\ 8731\text{-}74*}$		
				$L = 300 \pm \frac{IT14}{2}$	1	3,8кг
				Т-199 250 10 000-39		
				Детали		
Б.Ч.		3	Т-199 250 10 001-39	Патрубок		

Изм	Лист	№ докум	Подп	Дата	Т-199 250 10 000	Лист 14

Серия 03.005-5. Выпуск 2 Альбом 4

Формат	Зона	Поз	Обозначение	Наименование	Кол	Примечание
				Труба $\frac{133\times4\ \text{ГОСТ}\ 8732\text{-}78}{\text{Ст}2\text{сп ГОСТ}\ 8731\text{-}74*}$		
				$L = 350 \pm \frac{IT14}{2}$	1	4,5 кг
			Переменные данные	для исполнений:		
				Т-199 250.10.000-40		
				Детали.		
11		1	Т-199 250.07.003-40	Пластина	1	
11		2	Т-199 250.09.001-32	Ограничитель	1	
Б4		3	Т-199.250.10.001-40	Патрубок		
				Труба $\frac{159\times4,5\ \text{ГОСТ}\ 8732\text{-}78}{\text{Ст}2\text{сп ГОСТ}\ 8731\text{-}74*}$		
				$L = 100 \pm \frac{IT14}{2}$	1	1,7 кг
				Т-199 250.10.000-41		
			Для сборочных единиц	от Т-199 250.10.000-	41	
			до Т-190 250.10.000-44	детали		
			Т-199.250.07.003-40 и	Т-199.250.09.001-32 –		
			то же, как для	Т-199.250.10.000-40.		
				Детали		
Б4		3	Т-199.250.10.001-41	Патрубок		
				Труба $\frac{159\times4,5\ \text{ГОСТ}\ 8732\text{-}78}{\text{Ст}2\text{сп ГОСТ}\ 8731\text{-}74*}$		
				$L = 150 \pm \frac{IT14}{2}$	1	2,6 кг

Инв. № подл. | Подп. и дата | Взам. инв. № | Инв. № дубл. | Подп. и дата

Изм	Лист	№ докум.	Подп.	Дата	Т-199 250.10.000.	Лист 15

Копировал: Халанская 17359 05 18 Формат 11Б

Формат	Зона	Поз.	Обозначение	Наименование	Кол.	Примечание
				Т-199.250.10.000-42		
				Детали.		
6.4		3	Т-199.250.10.001-42	Патрубок		
				Труба $\frac{159\cdot4,5\ ГОСТ\ 8732\text{-}78}{Вст\ 2сп\ ГОСТ\ 8731\text{-}74*}$		
				$L = 200 \pm \frac{IT14}{2}$	1	3,4 кг.
				Т-199.250.10.000-43		
				Детали.		
6.4		3	Т-199.250.10.001-43	Патрубок		
				Труба $\frac{159\cdot4,5\ ГОСТ\ 8732\text{-}78}{Вст\ 2сп\ ГОСТ\ 8731\text{-}74*}$		
				$L = 300 \pm \frac{IT14}{2}$	1	5,2 кг
				Т-199.250.10.000-44		
				Детали		
6.4		3	Т-199.250.10.001-44	Патрубок		
				Труба $\frac{159\cdot4,5\ ГОСТ\ 8732\text{-}78}{Вст\ 2сп\ ГОСТ\ 8731\text{-}74*}$		
				$L = 350 \pm \frac{IT14}{2}$	1	6,0 кг
			Переменные данные для исполнений:			
				Т-199.250.10.000-45		

Изм.	Лист	№ докум.	Подп.	Дата	Т-199.250.10.000	Лист 16

Копировал: Хазанская 17359-05 19 Формат А4

Формат	Зона	Поз.	Обозначение	Наименование	Кол.	Примечание
				Детали.		
11		1	Т-199.250.07.003-45	Пластина	1	
11		2	Т-199.250.09.001-36	Ограничитель	1	
Б.Ч.		3	Т-199.250.10.001-45	Патрубок		
				Труба $\frac{219\times6\ ГОСТ\ 8732-78}{8ст2сп\ ГОСТ\ 8731-74*}$		
				$L=100\pm\frac{IT14}{2}$	1	3,2кг
				Т-199.250.10.000-46		
			Для сборочных единиц	от Т-199.250.10.000-	46	
			до Т-199.250.10.000-49	детали		
			Т-199.250.07.003-45 и	Т-199.250.09.001-36	–	
			то же, как для	Т-199.250.10.000-45		
				Детали.		
Б.Ч.		3	Т-199.250.10.001-46	Патрубок		
				Труба $\frac{219\times6\ ГОСТ\ 8732-78}{8ст2сп\ ГОСТ\ 8731-74*}$		
				$L=150\pm\frac{IT14}{2}$	1	4,7кг
				Т-199.250.10.000-47		
				Детали.		
Б.Ч.		3	Т-199.250.10.001-47	Патрубок		

Изм.	Лист	№ докум.	Подп.	Дата	Т-199.250.10.000.	Лист 17

Копировал-Халанская 17359 85 20 Формат 11А

Формат	Зона	Поз	Обозначение	Наименование	Кол	Примечание
				Труба $\frac{219.6\ ГОСТ\ 8732-78}{8\ Ст2сп\ ГОСТ\ 8731-74*}$		
				$L = 200 \pm \frac{T+T4}{2}$	1	6,3 кг
				Т-199.250.10.000-48		
				Детали		
Б.Ч		3	Т-199.250.10.001-48	Патрубок		
				Труба $\frac{219.6\ ГОСТ\ 8732-78}{8\ Ст2сп\ ГОСТ\ 8731-74*}$		
				$L = 300 \pm \frac{T+T4}{2}$	1	9,5 кг
				Т-199.250.10.000-49		
				Детали		
Б.Ч		3	Т-199.250.10.001-49	Патрубок		
				Труба $\frac{219.6\ ГОСТ\ 8732-78}{8\ Ст2сп\ ГОСТ\ 8731-74*}$		
				$L = 350 \pm \frac{T+T4}{2}$	1	11,0 кг
			Переменные данные	для исполнений:		
				Т-199.250.10.000-50		
				Детали		
11		1	Т-199.250.07.003-50	Пластина	1	
11		2	Т-199.250.09.001-40	Ограничитель	1	
Б.Ч		3	Т-199.250.10.001-50	Патрубок		

Формат	Зона	Поз.	Обозначение	Наименование	Кол.	Примечание
				Труба $\frac{273 \times 8 \text{ ГОСТ } 8732\text{-}78}{8 \text{ ст } 2 \text{ сп ГОСТ } 8731\text{-}74*}$		
				$L = 100 \pm \frac{I\ T14}{2}$	1	5,2 кг
				Т-199.250.10.000-51		
			Для сборочных единиц от Т-199.250.10.000-51			
			до Т-199.250.10.000-54	детали		
			Т-199.250.07.003-50 и	Т-199.250.09.001-40	—	
			то же, как для	Т-199.250.10.000-50		
				Детали		
Б.У.		3	Т-199.250.10.001-51	Патрубок		
				Труба $\frac{273 \times 8 \text{ ГОСТ } 8732\text{-}78}{8 \text{ ст } 2 \text{ сп ГОСТ } 8731\text{-}74*}$		
				$L = 150 \pm \frac{I\ T14}{2}$	1	7,8 кг
				Т-199.250.10.000-52		
				Детали.		
Б.У.		3	Т-199.250.10.001-52	Патрубок		
				Труба $\frac{273 \times 8 \text{ ГОСТ } 8732\text{-}78}{8 \text{ ст } 2 \text{ сп ГОСТ } 8731\text{-}74*}$		
				$L = 200 \pm \frac{I\ T14}{2}$	1	10,5 кг
				Т-199.250.10.000-53		
				Детали		

Серия 3.003-3. Выпуск 2. Альбом 4

Изм.	Лист	№ докум.	Подп.	Дата	Т-199.250.10.000.	Лист 19

Формат	Зона	Поз.	Обозначение	Наименование	Кол	Примечание
64		3	Т-199.250.10.001-53	Патрубок		
				Труба $\frac{273\times8\ \text{ГОСТ}\ 8732\text{-}78}{\text{Ст}2\text{сп ГОСТ}\ 8731\text{-}74*}$		
				$L = 300 \pm \frac{\Sigma\ т\ 14}{2}$	1	15,7кг
				Т-199.250.10.000-54		
				Детали.		
64		3	Т-199.250.10.001-54	Патрубок		
				Труба $\frac{273\times8\ \text{ГОСТ}\ 8732\text{-}78}{\text{Ст}2\text{сп ГОСТ}\ 8731\text{-}74*}$		
				$L = 350 \pm \frac{\Sigma\ т\ 14}{2}$	1	18,3кг
			Переменные данные для исполнений:			
				Т-199.250.10.000-55		
				Детали.		
11		1	Т-199.250.07.003-55	Пластина	1	
11		2	Т-199.250.09.001-44	Ограничитель	1	
64		3	Т-199.250.10.001-55	Патрубок		
				Труба $\frac{325\times8\ \text{ГОСТ}\ 8732\text{-}78}{\text{Ст}2\text{сп ГОСТ}\ 8731\text{-}74*}$		
				$L = 100 \pm \frac{\Sigma\ т\ 14}{2}$	1	6,8кг
				Т-199.250.10.000-56		
			Для сборочных единиц от Т-199.250.10.000-56			
			до Т-199.250.10.000-59	детали		
			Т-199.250.07.003-55 и	Т-199.250.09.001-44	—	

Копировал: Хаханская 17359 05 23 Формат А4

Формат	Зона	Поз.	Обозначение	Наименование	Кол.	Примечание
			то же, как для	Т-199.250.10.000-55		
				Детали		
Б4		3	Т-199.250.10.001-56	Патрубок		
				Труба $\frac{325\times8\ \text{ГОСТ}\ 8732\text{-}78}{\text{Вст2сп ГОСТ}\ 8731\text{-}74*}$		
				$L = 150 \pm \frac{IT14}{2}$	1	9,4кг
				Т-199.250.10.000-57		
				Детали		
Б4		3	Т-199.250.10.001-57	Патрубок		
				Труба $\frac{325\times8\ \text{ГОСТ}\ 8732\text{-}78}{\text{Вст2сп ГОСТ}\ 8731\text{-}74*}$		
				$L = 200 \pm \frac{IT14}{2}$	1	12,5кг
				Т-199.250.10.000-58		
				Детали		
Б4		3	Т-199.250.10.001-58	Патрубок		
				Труба $\frac{325\times8\ \text{ГОСТ}\ 8732\text{-}78}{\text{Вст2сп ГОСТ}\ 8731\text{-}74*}$		
				$L = 300 \pm \frac{IT14}{2}$	1	18,8кг
				Т-199.250.10.000-59		
				Детали		

Серия 03.005-5.8 выпуск 2 Альбом 4.

Инв.№ подл. | Подп. и дата | Взам.инв.№ | Инв.№ дубл. | Подп. и дата

Изм. | Лист | №докум. | Подп. | Дата

Т-199.250.10.000. Лист 21

Копировал-холонская 17359-05 24 Формат А4

Формат	Зона	Поз.	Обозначение	Наименование	Кол.	Примечание
64		3	Т-199.250.10.001-59	Патрубок		
				Труба $\frac{325\times8\ \text{ГОСТ}\ 8732\text{-}78}{\text{Ст}2\text{сп ГОСТ}\ 8731\text{-}74*}$		
				$L = 350 \pm \frac{IT14}{2}$	1	21.9 кг
			Переменные данные для исполнений:			
				Т-199.250.10.000-60		
				Детали		
11		1	Т-199.250.07.003-60	Пластина	1	
11		2	Т-199.250.09.001-48	Ограничитель	1	
64		3	Т-199.250.10.001-60	Патрубок		
				Труба $\frac{426\times10\ \text{ГОСТ}\ 8732\text{-}78}{\text{Ст}2\text{сп ГОСТ}\ 8731\text{-}74*}$		
				$L = 100 \pm \frac{IT14}{2}$	1	10.3 кг
				Т-199.250.10.000-61		
			Для сборочных единиц от Т-199.250.10.000-61			
			до Т-199.250.10.000-64 детали			
			Т-199.250.07.003-60 и Т-199.250.09.001-48		–	
			то же, как для Т-199.250.10.000-60			
				Детали.		
64		3	Т-199.250.10.001-61	Патрубок		
				Труба $\frac{426\times10\ \text{ГОСТ}\ 8732\text{-}78}{\text{Ст}2\text{сп ГОСТ}\ 8731\text{-}74*}$		
				$L = 150 \pm \frac{IT14}{2}$	1	15.4 кг

Серия 03.005-5 Выпуск 2. Альбом I.

Инв. № подл. | Подп. и дата | Взам. инв. № | Инв. № дубл. | Подп. и дата

Изм. Лист № докум. Подп. Дата

Т-199.250.10.000

Лист 22

Формат	Зона	Поз	Обозначение	Наименование	Кол.	Примечание
				Т-199.250.10.000-62		
				Детали		
Б4		3	Т-199.250.10.001-62	Патрубок		
				Труба 426×10 ГОСТ 8732-78 / Ст 2сп ГОСТ 8731-74*		
				$L = 200 \pm \frac{IT14}{2}$	1	20.5 кг
				Т-199.250.10.000-63		
				Детали		
Б4		3	Т-199.250.10.001-63	Патрубок		
				Труба 426×10 ГОСТ 8732-78 / Ст 2сп ГОСТ 8731-74*		
				$L = 300 \pm \frac{IT14}{2}$	1	30.8 кг
				Т-199.250.10.000-64		
				Детали.		
Б4		3	Т-199.250.10.001-64	Патрубок		
				Труба 426×10 ГОСТ 8732-78 / Ст 2сп ГОСТ 8731-74*		
				$L = 300 \pm \frac{IT14}{2}$	1	30.8 кг

Формат	Зона	Поз.	Обозначение	Наименование	Кол.	Примечание
			Переменные данные	для исполнений:		
				Т-199.250.10.000-65		
				Детали		
11		1	Т-199.250.07.003-65	Пластина	1	
11		2	Т-199.250.09.001-52	Ограничитель	1	
БУ		3	Т-199.250.10.001-65	Патрубок		
				Труба $\frac{530\times10\ ГОСТ\ 10704-76}{В\ ст2сп\ ГОСТ\ 10706-76}$		
				$L = 100 \pm \frac{I\ T14}{2}$	1	12,8кг
				Т-199.250.10.000-66		
			Для сборочных единиц	от Т-199.250.10.000-	66	
			до Т-199.250.10.000-69	детали		
			Т-199.250.07.003-65 и	Т-199.250.09.001-52	–	
			то же, как для	Т-199.250.10.000-65		
				Детали		
БУ		3	Т-199.250.10.001-66	Патрубок		
				Труба $\frac{530\times10\ ГОСТ\ 10704-76}{В\ ст2сп\ ГОСТ\ 10706-76}$		
				$L = 150 \pm \frac{I\ T14}{2}$	1	19,2кг

Изм.	Лист	№ докум.	Подп.	Дата	Т-199.250.10.000	Лист 24

Копировал-Холанская 17359 05 27 Формат 11В

Формат	Зона	Поз	Обозначение	Наименование	Кол.	Примечание
				Т-199.250.10.000-67		
				Детали.		
Б.Ч.		3	Т-199.250.10.001-67	Патрубок		
				Труба $\frac{530\times10\ ГОСТ\ 10704-76}{8\ Ст\ 2сп\ ГОСТ\ 10706-76}$		
				$L = 200 \pm \frac{IT14}{2}$	1	25,7кг
				Т-199.250.10.000-68		
				Детали.		
Б.Ч.		3	Т-199.250.10.001-68	Патрубок		
				Труба $\frac{530\times10\ ГОСТ\ 10704-76}{8\ Ст\ 2сп\ ГОСТ\ 10706-76}$		
				$L = 300 \pm \frac{IT14}{2}$	1	38,5кг
				Т-199.250.10.000-69		
				Детали		
Б.Ч.		3	Т-199.250.10.001-69	Патрубок		
				Труба $\frac{530\times10\ ГОСТ\ 10704-76}{8\ Ст\ 2сп\ ГОСТ\ 10706-76}$		
				$L = 350 \pm \frac{IT14}{2}$	1	44,9кг

Серийный выпуск. Альбом

Изм	Лист	№ докум	Подп.	Дата	Т-199.250.10.000	Лист 25

Т-199250 10.000.С6

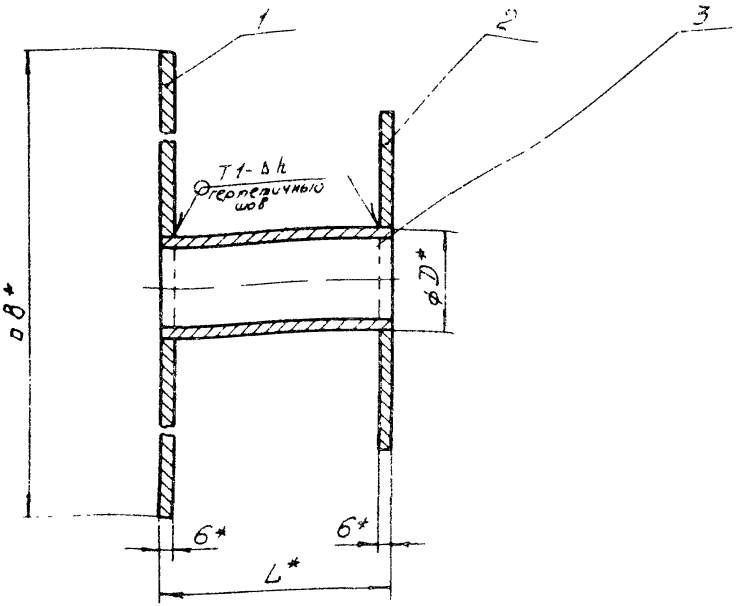

1 Сварные швы по ГОСТ 5264-80

2 * Размеры для справок

3 Предельные отклонения размеров: отверстий H14; валов h14, остальных $\pm \frac{I_{T14}}{2}$

4 Шероховатость обработанных поверхностей деталей без чертежа не ниже ^{Rz80}/.

					Т-199 250 10.000.С6
Изм.	Лист	№ докум.	Подп.	Дата	Конструкция пропуска коммуникаций КПК-4
Разраб.		Мазуренко			
Пров.		Большакова		15.1.81	Сборочный чертеж
Т. контр.		Мартынов		18.1.81	
Н. контр.		Мартынов		18.1.81	
Утв.		Савельев		27.1.81	

Лит.	Масса	Масштаб
	см табл.	—
Лист 1	Листов 4	

В/ч 14262

Копировал-Халанская 17359 05 29 Формат 11

Т-199.250.10.000.СБ

Обозначение	Размеры, мм.				Масса
	Ш	L	B	h	кг
Т-199.250.10.000.	45	100	450	3	10,9
-01	45	150	450	3	11,0
-02	45	200	450	3	11,2
-03	45	300	450	3	11,6
-04	45	350	450	3	11,8
-05	50	100	450	3	10,8
-06	50	150	450	3	11,0
-07	50	200	450	3	11,2
-08	50	300	450	3	11,6
-09	50	350	450	3	11,7
-10	54	100	450	3	10,8
-11	54	150	450	3	11,1
-12	54	200	450	3	11,3
-13	54	300	450	3	11,7
-14	54	350	450	3	11,9
-15	57	100	460	3	11,4
-16	57	150	460	3	11,6
-17	57	200	460	3	11,8
-18	57	300	460	3	12,3
-19	57	350	460	3	12,5
-20	76	100	480	3	12,5
-21	76	150	480	3	12,8
-22	76	200	480	3	13,2
-23	76	300	480	3	13,8
-24	76	350	480	3	14,1

Серия 03.005-9 Выпуск 2 Альбом 4

Инв. № подл. | Подп. и дата | Взам. инв. № | Инв. № дубл. | Подп. и дата

Изм. Лист № докум. Подп. Дата

Т-199.250.10.000.СБ.

Лист 2

Т-199.250.10.000.СБ

Продолжение

Обозначение	Размеры, мм.				Масса кг
	D	L	B	h	
-25	89	100	490	3	13,1
-26	89	150	490	3	13,5
-27	89	200	490	3	13,9
-28	89	300	490	3	14,6
-29	89	350	490	3	15,0
-30	108	100	510	4	14,4
-31	108	150	510	4	14,9
-32	108	200	510	4	15,5
-33	108	300	510	4	16,5
-34	108	350	510	4	17,0
-35	133	100	530	4	15,7
-36	133	150	530	4	16,3
-37	133	200	530	4	16,9
-38	133	300	530	4	18,2
-39	133	350	530	4	18,9
-40	159	100	560	4	18,1
-41	159	150	560	4	19,0
-42	159	200	560	4	19,8
-43	159	300	560	4	21,6
-44	159	350	560	4	22,4
-45	219	100	620	6	22,5
-46	219	150	620	6	24
-47	219	200	620	6	25,6
-48	219	300	620	6	28,8
-49	219	350	620	6	30,3

Серия 03.005-5. Выпуск 2 Альбом 4.

Инв. № подл. | Подп. и дата | Взам. инв. № | Инв. № дубл. | Подп. и дата

Изм.	Лист	№ докум.	Подп.	Дата	Т-199.250.10.000.СБ.	Лист 3

Т-199.250.10.000.СБ

Продолжение

Обозначение	Размеры, мм				Масса
	D	L	B	h	кг
-50	273	100	670	6	27,3
-51	273	150	670	6	29,9
-52	273	200	670	6	32,6
-53	273	300	670	6	37,8
-54	273	350	670	6	40,4
-55	325	100	730	6	32,2
-56	325	150	730	6	35,3
-57	325	200	730	6	38,4
-58	325	300	730	6	44,7
-59	325	350	730	6	47,8
-60	426	100	830	6	42,5
-61	426	150	830	6	47,6
-62	426	200	830	6	52,7
-63	426	300	830	6	63,0
-64	426	350	830	6	68,1
-65	530	100	930	6	51,3
-66	530	150	930	6	57,7
-67	530	200	930	6	64,2
-68	530	300	930	6	77,0
-69	530	350	930	6	83,4

Серия 03.005-5. Выпуск 2. Альбом 4.

Изм	Лист	№ докум.	Подп.	Дата	Т-199.250.10.000.СБ.	Лист 4

Копировал-Холанская 1735.9.0.5 Формат 11В

gost.e-ecolog.ru