ТИПОВАЯ ДОКУМЕНТАЦИЯ НА СТРОИТЕЛЬНЫЕ СИСТЕМЫ И ИЗДЕЛИЯ ЗДАНИЙ И СООРУЖЕНИЙ

СЕРИЯ 03.005-5
КОНСТРУКЦИИ ВВОДА И ПРОПУСКА КОММУНИКАЦИЙ В УБЕЖИЩАХ ГРАЖДАНСКОЙ ОБОРОНЫ

ВЫПУСК 2
КОНСТРУКЦИИ ВВОДА И ПРОПУСКА КОММУНИКАЦИЙ

АЛЬБОМ 3
КОНСТРУКЦИЯ ПРОПУСКА КОММУНИКАЦИЙ КПК-3

РАБОЧИЕ ЧЕРТЕЖИ

17359-04

ЦЕНА 1-10

gost.e-ecolog.ru

ЦЕНТРАЛЬНЫЙ ИНСТИТУТ ТИПОВОГО ПРОЕКТИРОВАНИЯ
ГОССТРОЯ СССР

Москва А-445 Смольная ул 22

Сдано в печать X 1988 года

Заказ № 12092 Тираж 110 экз

ТИПОВАЯ ДОКУМЕНТАЦИЯ НА СТРОИТЕЛЬНЫЕ СИСТЕМЫ И ИЗДЕЛИЯ ЗДАНИЙ И СООРУЖЕНИЙ

СЕРИЯ 03.005-5

КОНСТРУКЦИИ ВВОДА И ПРОПУСКА КОММУНИКАЦИЙ В УБЕЖИЩАХ ГРАЖДАНСКОЙ ОБОРОНЫ

ВЫПУСК 2

КОНСТРУКЦИИ ВВОДА И ПРОПУСКА КОММУНИКАЦИЙ

АЛЬБОМ 3

КОНСТРУКЦИЯ ПРОПУСКА КОММУНИКАЦИЙ КПК-3

РАБОЧИЕ ЧЕРТЕЖИ

УТВЕРЖДЕНА штабом ГО СССР
письмо от 16 февраля 1981 г.
№ 235/н/487
ВВЕДЕНА В ДЕЙСТВИЕ войсковой частью 14262 с 25.05.1981 г.
приказом № 14 от 21.05.1981 г.

Разработана в/ч 14262
Главный инженер в/ч 14262 К.Дорогушкин
Главный специалист в/ч 14262 В.Шаргородский
Главный инженер проекта В.Филиппов

© ЦИТП Госстроя СССР, 1988

N п/п.	Обозначение	Наименование	NN стр
		Содержание	
1	Т-199 250 09 000	Конструкция пропуска коммуникаций КПК-3	3÷22
2	Т-199 250 09 000 СБ	Конструкция пропуска коммуникаций КПК-3 Сборочный чертеж	23-26
3	Т-199 250.09 001	Ограничитель	27

Обозначение чертежей в альбоме принято по шифру плана типового проектирования

№ серии в обозначении чертежей условно не указывается.

Копировал-халанская 11359 04 3 Формат 118

Формат	Зона	Поз.	Обозначение	Наименование	Кол.	Примечание
				Документация		
11			Т-199.250.09.000.СБ	Сборочный чертеж		
			Переменные данные	для исполнений:		
				Т-199.250.09.000		
				Детали.		
11		1	Т-199.250.07.003	Пластина	1	
11		2	Т-199.250.09.001	Ограничитель	1	
6.4		3	Т-199.250.09.002	Патрубок		
				Труба $\frac{45*3,5\ ГОСТ\ 8732-78}{8\ ст\ 2\ сп\ ГОСТ\ 8731-74*}$		
				$L = 600 \pm \frac{I\ T\ 14}{2}$	1	2,2кг.
				Т-199.250.09.000-01		
			Для сборочных единиц от			
			Т-199.250.09.000-01	до Т-199.250.09.000-03		
			детали Т-199.250.09.001	и Т-199.250.07.003		
			то же, как для	Т-199.250.09.000		
				Детали.		
6.4		3	Т-199.250.09.002-01	Патрубок		

Изм.	Лист	№ докум.	Подп.	Дата	Т-199.250.09.000.			
Разраб.		Яшухина			Конструкция пропуска коммуникаций КПК-3.	Лит.	Лист 1	Листов 20
Пров.		Большакова		15.01.81				
Н.контр.		Мартынов		18.1.81		В/4 14262		
Утв.		Савельев		27.1.81				

Копировал - Халанская 1359 пк 4 Формат 11 В

Формат	Зона	Поз.	Обозначение	Наименование	Кол.	Примечание
				Труба $\frac{45\times3{,}5\ \text{ГОСТ}\ 8732\text{-}78}{\text{В Ст2сп ГОСТ}\ 8731\text{-}74*}$		
				$L = 650 \pm \frac{\text{IT}\ 14}{2}$	1	2,3 кг
				Т-199.250.09.000-02		
				Детали.		
БУ		3	Т-199.250.09.002-02	Патрубок		
				Труба $\frac{45\times3{,}5\ \text{ГОСТ}\ 8732\text{-}78}{\text{В Ст2сп ГОСТ}\ 8731\text{-}74*}$		
				$L = 700 \pm \frac{\text{IT}\ 14}{2}$	1	2,5 кг
				Т-199.250.09.000-03		
				Детали.		
БУ		3	Т-199.250.09.002-03	Патрубок		
				Труба $\frac{45\times3{,}5\ \text{ГОСТ}\ 8732\text{-}78}{\text{В Ст2сп ГОСТ}\ 8731\text{-}74*}$		
				$L = 800 \pm \frac{\text{IT}\ 14}{2}$	1	2,9 кг
			Переменные данные	для исполнений:		
				Т-199.250.09.000-04		
				Детали.		
11		1	Т-199.250.07.003-05	Пластина	1	
11		2	Т-199.250.09.001-04	Ограничитель	1	

Изм.	Лист	№ докум.	Подп.	Дата	Т-199.250.09.000	Лист 2

Копировал: Балановская 17.9.04 г. Формат 1:3

Формат	Зона	Поз	Обозначение	Наименование	Кол.	Примечание
Б.Ч.		3	Т-199.250.09.002-04	Патрубок		
				Труба $\frac{50\times3,5\ ГОСТ\ 8732-78}{ВСт2сп\ ГОСТ\ 8731-74*}$		
				$L=600\pm\frac{IT14}{2}$	1	2,4 кг
				Т-199.250.09.000-005		
			Для сборочных единиц от Т-199.250.09.000-05 до Т-199.250.09.000-07	детали		
			Т-199.250.09.001-04 и	Т-199.250.07.003-05	то	
			же, как для Т-199.250.09.000-04.			
				Детали.		
Б.Ч.		3	Т-199.250.09.002-05	Патрубок		
				Труба $\frac{50\times3,5\ ГОСТ\ 8732-78}{ВСт2сп\ ГОСТ\ 8731-74*}$		
				$L=650\pm\frac{IT14}{2}$	1	2,6 кг.
				Т-199.250.09.000-06		
				Детали.		
Б.Ч.		3	Т-199.250.09.002-06	Патрубок		
				Труба $\frac{50\times3,5\ ГОСТ\ 8732-78}{ВСт2сп\ ГОСТ\ 8731-74*}$		
				$L=700\pm\frac{IT14}{2}$	1	2,8 кг.
				Т-199.250.09.000-07		
				Детали.		

Изм.	Лист	№ докум.	Подп.	Дата	Т-199.250.09.000	Лист 3

Копировал - Халанская 817359 04 6 Формат 11А

Формат	Зона	Поз.	Обозначение	Наименование	Кол.	Примечание
БЧ		3	Т-199.250.09.002-07	Патрубок		
				Труба $\frac{50\times3,5\ ГОСТ\ 8732-78}{ВСт\ 2сп\ ГОСТ\ 8731-74*}$		
				$L=800\pm\frac{I+14}{2}$	1	3,2 кг
			Переменные данные	для исполнений:		
				Т-199.250.09.000-08		
				Детали.		
		1	Т-199.250.07.003-10	Пластина	1	
		2	Т-199.250.09.001-08	Ограничитель	1	
БЧ		3	Т-199.250.09.002-08	Патрубок		
				Труба $\frac{54\times3,5\ ГОСТ\ 8732-78}{ВСт\ 2сп\ ГОСТ\ 8731-74*}$		
				$L=600\pm\frac{I+14}{2}$	1	2,6 кг
				Т-199.250.09.000-09		
			Для сборочных единиц	от Т-199.250.09.000-09		
			по Т-199.250.09.000-11	детали		
			Т-199.250.09.001-08 и	Т-199.250.07.003-10		
			то же, как для			
			Т-199.250.09.000-08			
				Детали.		
БЧ		3	Т-199.250.09.002-09	Патрубок		
				Труба $\frac{54\times3,5\ ГОСТ\ 8732-78}{ВСт\ 2сп\ ГОСТ\ 8731-74*}$		
				$L=650\pm\frac{I+14}{2}$	1	2,8 кг

Изм. Лист № докум. Подп. Дата

Т-199.250.09.000

Лит. 4

Копировал Холонкова Формат А4

Формат	Зона	Поз.	Обозначение	Наименование	Кол.	Примечание
				Т-199.250.09.000-10		
				Детали.		
6.Y		3	Т-199.250.09.002-10	Патрубок		
				Труба $\frac{54\times3,5\ ГОСТ\ 8732-78}{ВСт2сп\ ГОСТ\ 8731-74*}$		
				$L=700\pm\frac{IT14}{2}$	1	3,[illegible]
				Т-199.250.09.000-11		
				Детали.		
6.Y		3	Т-199.250.09.002-11	Патрубок		
				Труба $\frac{54\times3,5\ ГОСТ\ 8732-78}{ВСт2сп\ ГОСТ\ 8731-74*}$		
				$L=800\pm\frac{IT14}{2}$	1	3,5 кг.
			Переменные данные	для исполнений:		
				Т-199.250.09.000-12		
				Детали.		
11		1	Т-199.250.07.003-15	Пластина	1	
11		2	Т-199.250.09.001-12	Ограничитель	1	
6.Y		3	Т-199.250.09.002-12	Патрубок		
				Труба $\frac{57\times3,5\ ГОСТ\ 8732-78}{ВСт2сп\ ГОСТ\ 8731-74*}$		
				$L=600\pm\frac{IT14}{2}$	1	2,8 кг.
				Т-199.250.09.000-13		

Серия 03.005-5. Выпуск 2. Альбом 3.

Подп. и дата | Инв. № дубл. | Взам. инв. № | Подп. и дата | Инв. № подл.

Изм	Лист	№ докум.	Подп.	Дата	Т-199.250.09.000.	Лист 5

Формат	Зона	Поз.	Обозначение	Наименование	Кол.	Примечание
			Для сборочных единиц от Т-199.250.09.000-13 до Т-199.250.09.000-15 детали Т-199.250.09.001-12 и Т-199.250.07.003-15 то же, как для Т-199.250.09.000-12			
				Детали		
Б.Ч.		3	Т-199.250.09.002-13	Патрубок		
				Труба $\frac{57\times3{,}5\ ГОСТ\ 8732\text{-}78}{ВСт2сп\ ГОСТ\ 8731\text{-}74*}$		
				$L = 650 \pm \frac{IT14}{2}$	1	30кг
				Т-199.250.09.000-14		
				Детали.		
Б.Ч.		3	Т-199.250.09.002-14	Патрубок		
				Труба $\frac{57\times3{,}5\ ГОСТ\ 8732\text{-}78}{ВСт2сп\ ГОСТ\ 8731\text{-}74*}$		
				$L = 700 \pm \frac{IT14}{2}$	1	3,2кг
				Т-199.250.09.000-15		
				Детали		
Б.Ч.		3	Т-199.250.09.002-15	Патрубок		
				Труба $\frac{57\times3{,}5\ ГОСТ\ 8732\text{-}78}{ВСт2сп\ ГОСТ\ 8731\text{-}74*}$		
				$L = 800 \pm \frac{IT14}{2}$	1	3,7кг

Формат	Зона	Поз.	Обозначение	Наименование	Кол.	Примечание
			Переменные данные	для исполнений:		
				Т-199.250.09.000-16		
				Детали.		
11		1	Т-199.250.07.003-20	Пластина	1	
11		2	Т-199.250.09.001-16	Ограничитель	1	
Б.Ч.		3	Т-199.250.09.002-16	Патрубок		
				Труба $\frac{76\times3{,}5\ ГОСТ\ 8732\text{-}78}{В\ Ст\ 2сп\ ГОСТ\ 8731\text{-}74*}$		
				$L=600\pm\frac{IT14}{2}$	1	3,8кг
				Т-199.250.09.000-17		
			Для сборочных единиц	от Т-199.250.09.000-17		
			до Т-199.250.09.000-19	детали Т-199.250.09.00	1-16	
			и Т-199.250.07.003-20	то же, как для		
			Т-199.250.09.000-16			
				Детали.		
Б.Ч.		3	Т-199.250.09.002-17	Патрубок		
				Труба $\frac{76\times3{,}5\ ГОСТ\ 8732\text{-}78}{В\ Ст\ 2сп\ ГОСТ\ 8731\text{-}74*}$		
				$L=650\pm\frac{IT14}{2}$	1	4,1кг.
				Т-199.250.09.000-18		
				Детали		
Б.Ч.		3	Т-199.250.09.002-18	Патрубок		

Серия 03.005-5. выпуск 2 Альбом 3

Инв. № подл. | Подп. и дата | Взам. инв. № | Инв. № дубл. | Подп. и дата

Изм.	Лист	№ докум.	Подп.	Дата	Т-199.250.09.000	Лист 7

Формат	Зона	Поз.	Обозначение	Наименование	Кол.	Примечание
				Труба $\frac{76\times3,5\ ГОСТ\ 8732-78}{Ст\ 2сп\ ГОСТ\ 8731-74*}$		
				$L = 700 \pm \frac{\Sigma T\ 14}{2}$		
				Т-199.250.09.000-1Сб		
				Детали.		
Бч.		3	Т-199.250.09.002-19	Патрубок		
				Труба $\frac{76\times3,5\ ГОСТ\ 8732-78}{Ст\ 2сп\ ГОСТ\ 8731-74*}$		
				$L = 800 \pm \frac{\Sigma T\ 14}{2}$	1	5,1 кг
			Переменные данные	для исполнений:		
				Т-199.250.09.000-20		
				Детали.		
Н		1	Т-199.250.07.003-25	Пластина	1	
Н		2	Т-199.250.09.001-20	Ограничитель	1	
Бч.		3	Т-199.250.09.002-20	Патрубок		
				Труба $\frac{80\times3,5\ ГОСТ\ 8732-78}{Ст\ 2сп\ ГОСТ\ 8731-74*}$		
				$L = 600 \pm \frac{\Sigma T\ 14}{2}$	1	4,4 кг
				Т-199.250.09.000-21		
			для сборочных единиц по Т-199.250.09.000-23 и Т-199.250.09.001-20 то же, как для Т-199.250.09.000-20.	по Т-199.250.09.000-21 детали Т-199.250.07.003-25		

Изм.	Лист	№ докум.	Подп.	Дата	Т-199.250.09.000	Лист 8

Копировал: Халонская 11359-04 11 Формат А4

Формат	Зона	Поз.	Обозначение	Наименование	Кол.	Примечание
				Детали.		
Б.Ч.		3	Т-199.250.09.002-21	Патрубок		
				Труба $\frac{89 \times 3{,}5\ ГОСТ\ 8732\text{-}78}{ВСт2сп\ ГОСТ\ 8731\text{-}74*}$		
				$L = 650 \pm \frac{I\ T\ 14}{2}$	1	4,8 кг
				Т-199.250.09.000-22		
				Детали.		
Б.Ч.		3	Т-199.250.09.002-22	Патрубок		
				Труба $\frac{89 \times 3{,}5\ ГОСТ\ 8732\text{-}78}{ВСт2сп\ ГОСТ\ 8731\text{-}74*}$		
				$L = 700 \pm \frac{I\ T\ 14}{2}$	1	5,2 кг
				Т-199.250.09.000-23		
				Детали.		
Б.Ч.		3	Т-199.250.09.002-23	Патрубок		
				Труба $\frac{89 \times 3{,}5\ ГОСТ\ 8732\text{-}78}{ВСт2сп\ ГОСТ\ 8731\text{-}74*}$		
				$L = 800 \pm \frac{I\ T\ 14}{2}$	1	5,9 кг
			Переменные данные	для исполнений:		
				Т-199.250.09.000-24		
				Детали.		
11		1	Т-199.250.07.003-30	Пластина	1	

Изм.	Лист	№ докум.	Подп.	Дата	Т-199.250.09.000.	Лист 9

Копировал - Халанская 17359-04 12 Формат 11в

Формат	Зона	Поз.	Обозначение	Наименование	Кол.	Примечание
11		2	Т-199.250.09 001-24	Ограничитель	1	
6.Y		3	Т-199.250 09 002-24	Патрубок		
				Труба $\frac{108 \times 4 \text{ ГОСТ } 8732\text{-}78}{\text{ВСт2сп ГОСТ } 8731\text{-}74*}$		
				$L = 600 \pm \frac{I_{T14}}{2}$	1	6,2 кг
				Т-199 250.09 000-25		
			Для сборочных единиц от Т-199.250.09.000-25			
			до Т-199 250.09 000-27 детали Т-199 250 09 001-24			
			и Т-199 250.07.003-30 то же, как для Т-199.250.09.000-24			
				Детали		
6.Y		3	Т-199 250 09.002-25	Патрубок		
				Труба $\frac{108 \times 4 \text{ ГОСТ } 8732\text{-}78}{\text{ВСт2сп ГОСТ } 8731\text{-}74*}$		
				$L = 650 \pm \frac{I_{T14}}{2}$	1	6,7 кг
				Т-199 250.09 000-26		
				Детали		
6.Y		3	Т-199 250 09 002-26	Патрубок		
				Труба $\frac{108 \times 4 \text{ ГОСТ } 8732\text{-}78}{\text{ВСт2сп ГОСТ } 8731\text{-}74*}$		
				$L = 700 \pm \frac{I_{T14}}{2}$	1	7,2 кг
				Т-199 250 09.000-27		
				Детали		

Изм	Лист	№ докум	Подп	Дата	Т-199 250 09 000	Лист 10

Копировал Халанская 173.4 04 13 Формат 11В

Формат	Зона	Поз	Обозначение	Наименование	Кол.	Примечание
				Труба $\frac{108\times4\ ГОСТ\ 8732\text{-}78}{ВСт2сп\ ГОСТ\ 8731\text{-}74*}$		
				$L = 800 \pm \frac{IT14}{2}$	1	8,2 кг
			Переменные данные для исполнений:			
				Т-199.250.09.000-28		
				Детали:		
11		1	Т-199.250.07.003-35	Пластина	1	
11		2	Т-199.250.09.001-28	Ограничитель	1	
БЧ		3	Т-199.250.09.002-28	Патрубок		
				Труба $\frac{133\times4\ ГОСТ\ 8732\text{-}78}{ВСт2сп\ ГОСТ\ 8731\text{-}74*}$		
				$L = 600 \pm \frac{IT14}{2}$	1	7,6 кг
				Т-199.250.09.000-29		
			Для сборочных единиц	от Т-199.250.09.000-29		
			до Т-199.250.09.000-31	детали Т-199.250.09.00	1-	28
			и Т-199.250.07.003-35	тоже, как для Т-199.250.09	000-28	
				Детали:		
БЧ		3	Т-199.250.09.002-29	Патрубок		
				Труба $\frac{133\times4\ ГОСТ\ 8732\text{-}78}{ВСт2сп\ ГОСТ\ 8731\text{-}74*}$		
				$L = 650 \pm \frac{IT14}{2}$	1	8,3 кг
				Т-199.250.09.000-30		

Формат	Зона	Поз.	Обозначение	Наименование	Кол.	Примечание
				Детали.		
Б.Ч.		3	Т-199.250.09.002-30	Патрубок		
				Труба $\frac{133\times4\ ГОСТ\ 8732-78}{ВСт2сп\ ГОСТ\ 8731-74*}$		
				$L = 700 \pm \frac{IT14}{2}$	1	8,9 кг
				Т-199.250.09.000-31		
				Детали		
Б.Ч.		3	Т-199.250.09.002-31	Патрубок		
				Труба $\frac{133\times4\ ГОСТ\ 8732-78}{ВСт2сп\ ГОСТ\ 8731-74*}$		
				$L = 800 \pm \frac{IT14}{2}$	1	10,2 кг
			Переменные данные для исполнений:			
				Т-199.250.09.000-32		
				Детали.		
11		1	Т-199.250.07.003-40	Пластина	1	
11		2	Т-199.250.09.001-32	Ограничитель	1	
Б.Ч.		3	Т-199.250.09.002-32	Патрубок		
				Труба $\frac{159\times4.5\ ГОСТ\ 8732-78}{ВСт2сп\ ГОСТ\ 8731-74*}$		
				$L = 600 \pm \frac{IT14}{2}$	1	10,3 кг
				Т-199.250.09.000-33		
			Для сборочных единиц от Т-199.250.09.000-33			

Изм.	Лист	№ докум.	Подп.	Дата	Т-199.250.09.000	Лист 12

Копировал: [illegible] Формат 11В

Формат	Зона	Поз	Обозначение	Наименование	Кол	Примечание
			до Т-199.250.09.000-35 детали Т-199.250.09.000		1-32	
			и Т-199.250.07.003-40 то же как для Т-199.250.09.000		0-	32
				Детали.		
А4		3	Т-199.250.09.002-33	Патрубок		
				Труба $\frac{159\times4,5\ \text{ГОСТ}\ 8732\text{-}78}{\text{Ст}\ 2\text{сп}\ \text{ГОСТ}\ 8731\text{-}74*}$		
				$L = 650 \pm \frac{\Sigma T}{2}$	1	11,2 кг
				Т-199.250.09.000-34		
				Детали.		
А4		3	Т-199.250.09.002-34	Патрубок		
				Труба $\frac{159\times4,5\ \text{ГОСТ}\ 8732\text{-}78}{\text{Ст}\ 2\text{сп}\ \text{ГОСТ}\ 8731\text{-}74*}$		
				$L = 700 \pm \frac{\Sigma T}{2}$	1	12,0 кг
				Т-199.250.09.000-35		
				Детали		
А4		3	Т-199.250.09.002-35	Патрубок		
				Труба $\frac{159\times4,5\ \text{ГОСТ}\ 8732\text{-}78}{\text{Ст}\ 2\text{сп}\ \text{ГОСТ}\ 8731\text{-}74*}$		
				$L = 800 \pm \frac{\Sigma T}{2}$	1	13,3 кг
			Переменные данные	**для исполнений:**		
				Т-199.250.09.000-36		

Серия 03.006-5 выпуск 2. Альбом 3.

Инв. № подл. | Подп. и дата | Взам. инв. № | Инв. № дубл. | Подп. и дата

Изм.	Лист	№ докум.	Подп.	Дата	Т-199.250.09.000	Лист 13

Формат	Зона	Поз	Обозначение	Наименование	Кол.	Примечание
				Детали		
А1		1	Т-199.250.07.003-45	Пластина	1	
А1		2	Т-199.250.09.001-36	Ограничитель	1	
Б4		3	Т-199.250.09.002-36	Патрубок		
				Труба $\frac{219\times6\ \text{ГОСТ}\ 8732\text{-}78}{\text{Ст}\,2\text{сп ГОСТ}\ 8731\text{-}74*}$		
				$L = 600 \pm \frac{IT14}{2}$	1	18.9 кг
				Т-199.250.09.000-37		
			Для сборочных единиц от Т-199.250.09.000-37 до Т-199.250.09.000-39 и Т-199.250.07.003-45	детали Т-199.250.09.001-36 то же, как для Т-199.250.09.000-36		
				Детали		
Б4		3	Т-199.250.09.002-37	Патрубок		
				Труба $\frac{219\times6\ \text{ГОСТ}\ 8732\text{-}78}{\text{Ст}\,2\text{сп ГОСТ}\ 8731\text{-}74*}$		
				$L = 650 \pm \frac{IT14}{2}$	1	20.5 кг
				Т-199.250.09.000-38		
				Детали.		
Б4		3	Т-199.250.09.002-38	Патрубок		
				Труба $\frac{219\times6\ \text{ГОСТ}\ 8732\text{-}78}{\text{Ст}\,2\text{сп ГОСТ}\ 8731\text{-}74*}$		
				$L = 700 \pm \frac{IT14}{2}$	1	22.1 кг
				Т-199.250.09.000-39		

Копировал Халанская 17359 04 11 Формат А4

Формат	Зона	№ поз.	Обозначение	Наименование	Кол.	Примечание
				Детали.		
6у		3	Т-199.250.09.002-39	Патрубок		
				Труба $\frac{219\cdot6\ ГОСТ\ 8732\text{-}78}{ВСт2сп\ ГОСТ\ 8731\text{-}74*}$		
				$L = 800 \pm \frac{IT14}{2}$	1	25,2 кг
				Переменные данные для исполнений:		
				Т-199.250.09.000-40		
				Детали		
11		1	Т-199.250.07.003-50	Пластина	1	
11		2	Т-199.250.09.001-40	Ограничитель	1	
6у		3	Т-199.250.09.002-40	Патрубок		
				Труба $\frac{273\cdot8\ ГОСТ\ 8732\text{-}78}{ВСт2сп\ ГОСТ\ 8731\text{-}74*}$		
				$L = 600 \pm \frac{IT14}{2}$	1	31,4 кг
				Т-199.250.09.000-41		
			Для сварочных единиц	от Т-199.250.09.000-41		
			до Т-199.250.09.000-43	детали Т-199.250.09.001-40		
			и Т-199.250.09.003-50	то же, как для Т-199.250.09.000-40		
				Детали.		
6у		3	Т-199.250.09.002-41	Патрубок		
				Труба $\frac{273\cdot8\ ГОСТ\ 8732\text{-}78}{ВСт2сп\ ГОСТ\ 8731\text{-}74*}$		
				$L = 650 \pm \frac{IT14}{2}$	1	33,9 кг

Серия 03.005-5 Выпуск 2 Альбом 3.

Инв. № подл. | Подп. и дата | Взам. инв. № | Инв. № дубл. | Подп. и дата

Изм. Лист № докум. Подп. Дата

Т-199 250 09 000

Лист 15

Копировал Халонская ПЗ59 04 18 Формат А4

Формат	Зона	Поз.	Обозначение	Наименование	Кол	Примечание
				Т-199.250.09.000-42		
				Детали.		
Б.Ч.		3	Т-199.250.09.002-42	Патрубок		
				Труба $\frac{273\times8\ ГОСТ\ 8732-78}{ВСт2сп\ ГОСТ\ 8731-74*}$		
				$L=700\pm\frac{IT14}{2}$	1	36,6кг.
				Т-199.250.09.000-43		
				Детали.		
Б.Ч.		3	Т-199.250.09.002-43	Патрубок		
				Труба $\frac{273\times8\ ГОСТ\ 8732-78}{ВСт2сп\ ГОСТ\ 8731-74*}$		
				$L=800\pm\frac{IT14}{2}$	1	41,8кг
			Переменные данные	для исполнений:		
				Т-199.250.09.000-44		
				Детали.		
11		1	Т-199.250.07.003-55	Пластина	1	
11		2	Т-199.250.09.001-44	Ограничитель	1	
Б.Ч.		3	Т-199.250.09.002-44	Патрубок		
				Труба $\frac{325\times8\ ГОСТ\ 8732-78}{ВСт2сп\ ГОСТ\ 8731-74*}$		
				$L=600\pm\frac{IT14}{2}$	1	37,5кг
				Т-199.250.09.000-45		

Изм	Лист	№ докум	Подп.	Дата	Т-199.250.09.000	Лист 16

Копировал: Холанская 17359 04 19 Формат 118

Формат	Зона	Поз.	Обозначение	Наименование	Кол.	Примечание
			Для сборочных единиц от Т-199.250.09.000-45			
			до Т-199.250.09.000-47	детали Т-199.250.09.001-44		
			и Т-199.250.07.003-55	то же, как для		
			Т-199.250.09.000-44.			
				Детали.		
Б.Ч.		3	Т-199.250.09.002-45	Патрубок		
				Труба 325×8 ГОСТ 8732-78 / Ст 2сп ГОСТ 8731-74*		
				$L = 650 \pm \frac{IT14}{2}$	1	40,7 кг.
				Т-199.250.09.000-46		
				Детали.		
Б.Ч.		3	Т-199.250.09.002-46	Патрубок		
				Труба 325×8 ГОСТ 8732-78 / Ст 2сп ГОСТ 8731-74*		
				$L = 700 \pm \frac{IT14}{2}$	1	43,8 кг.
				Т-199.25.09.000-47		
				Детали.		
Б.Ч.		3	Т-199.250.09.002-47	Патрубок		
				Труба 325×8 ГОСТ 8732-78 / Ст 2сп ГОСТ 8731-74*		
				$L = 800 \pm \frac{IT14}{2}$	1	50,0 кг.

Формат	Зона	Поз.	Обозначение	Наименование	Кол.	Примечание
			Переменные данные для исполнений:			
				Т-199 250.09 000-48		
				Детали.		
11		1	Т-199.250.07.003-60	Пластина	1	
11		2	Т-199.250.09.001-48	Ограничитель	1	
Б.Ч.		3	Т-199 250.09.002-48	Патрубок		
				Труба $\frac{426 \times 10 \text{ ГОСТ } 8732\text{-}78}{\text{ВСт } 2 \text{ сп ГОСТ } 8731\text{-}74*}$		
				$L = 600 \pm \frac{IT14}{2}$	1	61,6 кг
				Т-199.250.09.000-49		
			Для сборочных единиц от Т-199 250.09.000-49 до Т-199.250.09.000-51 детали Т-199 250.09 001-48 и Т-199 250.07.003-60 то же, как для Т-199 250.09 000-48.			
				Детали.		
Б.Ч.		3	Т-199 250.09.002-49	Патрубок		
				Труба $\frac{426 \times 10 \text{ ГОСТ } 8732\text{-}78}{\text{ВСт } 2 \text{ сп ГОСТ } 8731\text{-}74*}$		
				$L = 650 \pm \frac{IT14}{2}$	1	66,7 кг
				Т-199 250.09.000-50		
				Детали		
Б.Ч.		3	Т-199 250.09.002-50	Патрубок		

Изм	Лист	№ докум	Подп	Дата	Т-199 250 09 000	Лист 18

Копировал [illegible] Формат 18

Формат	Зона	Поз.	Обозначение	Наименование	Кол.	Примечание
				Труба $\frac{426\times10\ \text{ГОСТ}\ 8732\text{-}78}{\text{Ст}\ 2\text{сп}\ \text{ГОСТ}\ 8731\text{-}74*}$		
				$L = 700 \pm \frac{\text{Т}\ 14}{2}$	1	71,8 кг.
				Т-199.250.09.000-51		
				Детали		
Б.Ч.		3	Т-199.250.09.002-51	Патрубок		
				Труба $\frac{426\times10\ \text{ГОСТ}\ 8732\text{-}78}{\text{Ст}\ 2\text{сп}\ \text{ГОСТ}\ 8731\text{-}74*}$		
				$L = 800 \pm \frac{\text{Т}\ 14}{2}$	1	82,1 кг.
			Переменные данные	для исполнений:		
				Т-199.250.09.000-52		
				Детали		
11		1	Т-199.250.07.003-65	Пластина	1	
11		2	Т-199.250.09.001-52	Ограничитель	1	
Б.Ч.		3	Т-199.250.09.002-52	Патрубок		
				Труба $\frac{530\times10\ \text{ГОСТ}\ 10704\text{-}76}{\text{Ст}\ 2\text{сп}\ \text{ГОСТ}\ 10706\text{-}76}$		
				$L = 600 \pm \frac{\text{Т}\ 14}{2}$	1	76,9 кг.
				Т-199.250.09.000-53		
			Для сборочных единиц от Т-199.250.09.000-53			
			до Т-199.250.09.000-55 детали Т-199.250.09.001-52			
			и Т-199.250.07.003-65	то же как для		
			Т-199.250.09.000-52			

Копировал-Халонская 11359-04 22 Формат А4

Формат	Зона	Поз.	Обозначение	Наименование	Кол	Примечание
				Детали		
6У		3	Т-199.250.09.002-53	Патрубок		
				Труба $\frac{530\times10\ ГОСТ\ 10704-76}{ВСт2сп\ ГОСТ\ 10706-76}$		
				$L\ 650\pm\frac{IT14}{2}$	1	83.4кг
				Т-199.250.09.000-54		
				Детали		
6У		3	Т-199.250.09.002-54	Патрубок		
				Труба $\frac{530\times10\ ГОСТ\ 10704-76}{ВСт2сп\ ГОСТ\ 10706-76}$		
				$L=700\pm\frac{IT14}{2}$	1	89.8кг
				Т-199.250.09.000-55		
				Детали		
6У		3	Т-199.250.09.002-55	Патрубок		
				Труба $\frac{530\times10\ ГОСТ\ 10704-76}{ВСт2сп\ ГОСТ\ 10706-76}$		
				$L=800\pm\frac{IT14}{2}$	1	102.6кг

Т-199.250.09.000.СБ

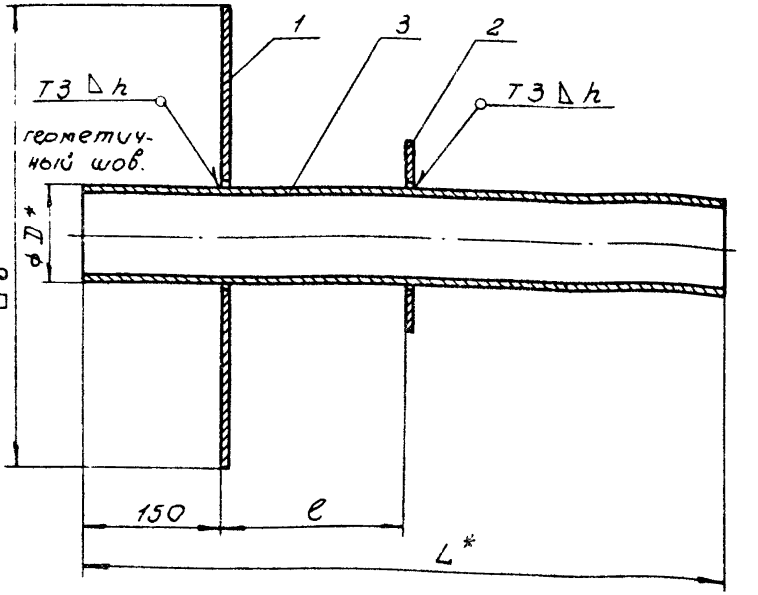

1. Сварные швы по ГОСТ 5264-80.
2. * Размеры для справок.
3. Предельные отклонения размеров: $\pm \frac{IT14}{2}$.
4. Шероховатость обработанных поверхностей деталей без чертежа не ниже $R_z 80$.

Серия 03.005-5 Выпуск 2. Альбом 3.

Инв. № подл. | Подп. и дата | Взам. инв. № | Инв. № дубл. | Подп. и дата

Изм.	Лист	№ докум.	Подп.	Дата
Разраб.	Яшухина			5.01.81
Пров.	Бовшакова			5.01.81
Т. контр.	Мартынов			8.1.81
Н. контр.	Мартынов			8.1.81
Утв.	Савельев			22.1.81

Т-199.250.09.000.СБ

Конструкция пропуска коммуникаций КПК-3

Сборочный чертеж.

Лит.	Масса	Масштаб
	См. табл.	—

Лист 1 | Листов 4

8/4 14262

Копировал-халанская 17359 04 24 Формат А1Б

Т-199250090000.СБ

Обозначение	Размеры, мм.					Масса кг.
	D	e	L	B	h	
Т-199.250.09.000	45	150	600	450	3	12.7
-01	45	175	650	450	3	12.8
-02	45	200	700	450	3	13.0
-03	45	250	800	450	3	13.4
-04	50	150	600	450	3	12.8
-05	50	175	650	450	3	13.0
-06	50	200	700	450	3	13.2
-07	50	250	800	450	3	13.6
-08	54	150	600	450	3	13.0
-09	54	175	650	450	3	13.2
-10	54	200	700	450	3	13.5
-11	54	250	800	450	3	13.9
-12	57	150	600	460	3	13.7
-13	57	175	650	460	3	13.9
-14	57	200	700	460	3	14.1
-15	57	250	800	460	3	14.6
-16	76	150	600	480	3	15.7
-17	76	175	650	480	3	16.0
-18	76	200	700	480	3	16.3
-19	76	250	800	480	3	16.9
-20	89	150	600	490	3	16.8
-21	89	175	650	490	3	17.2
-22	89	200	700	490	3	17.6
-23	89	250	800	490	3	18.3
-24	108	150	600	510	4	19.6

Т-199.250.09.000.СБ.

Продолжение

Обозначение	Размеры, мм.					масса кг
	D	e	L	B	h	
-25	108	175	650	510	4	20,1
-26	108	200	700	510	4	20,6
-27	108	250	800	510	4	21,6
-28	133	150	600	530	4	22,0
-29	133	175	650	530	4	22,7
-30	133	200	700	530	4	23,3
-31	133	250	800	530	4	24,6
-32	159	150	600	560	4	26,7
-33	159	175	650	560	4	27,6
-34	159	200	700	560	4	28,4
-35	159	250	800	560	4	30,1
-36	219	150	600	620	6	38,2
-37	219	175	650	620	6	39,8
-38	219	200	700	620	6	41,4
-39	219	250	800	620	6	44,5
-40	273	150	600	670	6	53,5
-41	273	175	650	670	6	56,1
-42	273	200	700	670	6	58,7
-43	273	250	800	670	6	63,9
-44	325	150	600	730	6	63,4
-45	325	175	650	730	6	66,6
-46	325	200	700	730	6	69,7
-47	325	250	800	730	6	75,9
-48	426	150	600	830	6	93,8
-49	426	175	650	830	6	98,9
-50	426	200	700	830	6	104

Продолжение

Обозначение	Размеры, мм					Масса, кг
	D	E	L	B	h	
-51	426	250	800	830	6	114,3
-52	530	50	600	930	6	115,3
-53	530	175	650	930	6	121,9
-54	530	200	700	930	6	128,3
-55	530	250	800	930	6	141,1

Т-199.250.09.001

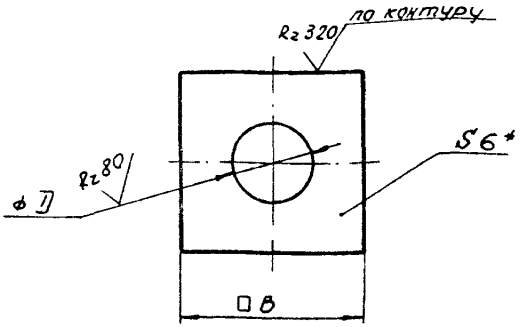

Обозначение	Размеры мм D	B	Масса кг.
Т-199.250.09.001	47	150	0.98
-04	52	150	0.96
-08	56	150	0.95
-12	59	160	1.08
-16	78	180	1.3
-20	91	190	1.39
-24	110	210	1.62
-28	135	230	1.82
-32	161	260	2.58
-36	221	320	3.01
-40	275	370	3.65
-44	327	430	4.76
-48	428	530	6.46
-52	532	630	8.23

1. *Размер для справок.
2. Предельные отклонения размеров отверстий - по H14, валов - по h14.

Т-199.250.09.001

Изм.	Лист	№ докум.	Подп.	Дата
Разраб.		Яшухина		5.08
Пров.		Бальшакова		15.08
Т.контр.		Мартынов		18.08
Н.контр.		Мартынов		18.08
Утв.		Савельев		27.08

Ограничитель

Лит.	Масса	Масштаб
	см. табл.	—
Лист	Листов 1	

Лист 5-ПН-6 ГОСТ 19903-74*
Ст3сп ГОСТ 14637-79

8/4 14262

Копировал Халанская 11.59 04.88 Формат А4

gost.e-ecolog.ru