ТИПОВАЯ ДОКУМЕНТАЦИЯ НА СТРОИТЕЛЬНЫЕ СИСТЕМЫ И ИЗДЕЛИЯ ЗДАНИЙ И СООРУЖЕНИЙ

СЕРИЯ 03.005-5
КОНСТРУКЦИИ ВВОДА И ПРОПУСКА КОММУНИКАЦИЙ В УБЕЖИЩАХ ГРАЖДАНСКОЙ ОБОРОНЫ

ВЫПУСК 2
КОНСТРУКЦИИ ВВОДА И ПРОПУСКА КОММУНИКАЦИЙ

АЛЬБОМ 2
КОНСТРУКЦИЯ ПРОПУСКА КОММУНИКАЦИЙ КПК-2

РАБОЧИЕ ЧЕРТЕЖИ

17359-03

ЦЕНА 1-36

gost.e-ecolog.ru

ЦЕНТРАЛЬНЫЙ ИНСТИТУТ ТИПОВОГО ПРОЕКТИРОВАНИЯ
ГОССТРОЯ СССР

Москва, А-445, Смольная ул., 22

Сдано в печать X 1983 года

Заказ № 12091 Тираж 160 экз.

ТИПОВАЯ ДОКУМЕНТАЦИЯ НА СТРОИТЕЛЬНЫЕ СИСТЕМЫ И ИЗДЕЛИЯ ЗДАНИЙ И СООРУЖЕНИЙ

СЕРИЯ 03.005-5
КОНСТРУКЦИИ ВВОДА И ПРОПУСКА КОММУНИКАЦИЙ В УБЕЖИЩАХ ГРАЖДАНСКОЙ ОБОРОНЫ

ВЫПУСК 2
КОНСТРУКЦИИ ВВОДА И ПРОПУСКА КОММУНИКАЦИЙ

АЛЬБОМ 2
КОНСТРУКЦИЯ ПРОПУСКА КОММУНИКАЦИЙ КПК-2
РАБОЧИЕ ЧЕРТЕЖИ

УТВЕРЖДЕНА штабом ГО СССР
письмо от 16 февраля 1981 г.
№ 235/11/487
ВВЕДЕНА В ДЕЙСТВИЕ войсковой частью 14262 с 25.05.1981 г.
приказом № 14 от 21.05.1981 г.

Разработана в/ч 14262

Главный инженер в/ч 14262 К. Дорогушкин

Главный специалист в/ч 14262 В. Шаргородский

Главный инженер проекта В. Филиппов

© ЦИТП Госстроя СССР, 1988

N п/п.	Обозначение	Наименование	NN стр.
		Содержание	
1.	Т-199.250.08.000	Конструкция пропуска коммуникаций КПК-2	3÷27
2.	Т-199.250.08.000. СБ.	Конструкция пропуска коммуникаций КПК-2. Сборочный чертеж.	28÷31
3.	Т-199.250.08.001	Анкер	32
4.	Т-199.250.08.002	Пластина	33
5.	Т-199.250.08.003	Закладная деталь	34

Обозначение чертежей в альбоме принято по шифру плана типового проектирования.
№ серии в обозначении чертежей условно не указывается.

Серия 03.006-58 выпуск 2. Альбом 2.

Формат	Зона	Поз.	Обозначение	Наименование	Кол.	Примечание
				Документация		
11			Т-199.250.08.000.СБ	Сборочный чертеж		
				Детали.		
11		1	Т-199.250.08.001	Анкер	8	
			Переменные данные	для исполнений:		
				Т-199.250.08.000		
				Детали.		
11		2	Т-199.250.07.001	Фланец	1	
11		3	Т-199.250.07.002	Прижим	1	
11		4	Т-199.250.08.002	Пластина	1	
11		5	Т-199.250.08.003	Закладная деталь	1	
6.У		6	Т-199.250.08.004	Патрубок		
				Труба $\frac{45\times3,5\ \text{ГОСТ}\ 8732\text{-}78}{\text{В Ст 2 сп ГОСТ}\ 8731\text{-}74*}$		
				$L = 650 \pm \frac{IT14}{2}$	1	2,3 кг
				Стандартные изделия		
				Болт М12×70.58.01 ГОСТ 7798-70*	4	

Инв. № подл. | Подп. и дата | Взам. инв. № | Инв. № дубл. | Подп. и дата

Изм.	Лист	№ докум.	Подп.	Дата
Разраб.		Мазуренко		
Пров.		Бальшакова		15.01.81
Т. контр.				
Н. контр.		Мартынов		18.1.81
Утв.		Савельев		22.1.81

Т-199.250.08.000.

Конструкция пропуска коммуникаций КПК-2.

Лит.	Лист	Листов
	1	2,5

В/4 14262

Копировал-Халанская 17359 0.3 4 Формат 11В

Формат	Зона	Поз.	Обозначение	Наименование	Кол.	Примечание
				Т-199.250.08.000-01		
			Для сборочных единиц от Т-199.250.08.000-01 до Т-199.250.08.000-03 Т-199.250.07.001; Т-199.250.07.002; Т-199.250.08.002; Т-199.250.08.003 и стандартные изделия - то же, как для Т-199.250.08.000.			
				Детали.		
Б.Ч.	6		Т-199.250.08.004-01	Патрубок		
				Труба $\frac{45\times3.5\ \text{ГОСТ}\ 8732\text{-}78}{\text{Ст}\ 2\text{сп ГОСТ}\ 8731\text{-}74*}$		
				$L = 700 \pm \frac{IT14}{2}$	1	2.5кг
				Т-199.250.08.000-02		
				Детали.		
Б.Ч.	6		Т-199.250.08.004-02	Патрубок		
				Труба $\frac{45\times3.5\ \text{ГОСТ}\ 8732\text{-}78}{\text{Ст}\ 2\text{сп ГОСТ}\ 8731\text{-}74*}$		
				$L = 750 \pm \frac{IT14}{2}$	1	2.7кг
				Т-199.250.08.000-03		
				Детали.		
Б.Ч.	6		Т-199.250.08.004-03	Патрубок		

Копировал: Халанская 17359-03 5 Формат А4

Серия 03.005-5 выпуск 2 Альбом 2

Формат	Зона	Поз.	Обозначение	Наименование	Кол.	Примечание
				Труба $\frac{45\times3.5\ ГОСТ\ 8732-78}{В\ Ст\ 2сп\ ГОСТ\ 8731-74*}$		
				$L = 850 \pm \frac{I\ T\ 14}{2}$	1	3 кг
			Переменные данные для исполнений:			
				Т-199.250.08.000-04		
				Детали.		
11		2	Т-199.250.07.001-05	Фланец	1	
11		3	Т-199.250.07.002-05	Прижим	1	
11		4	Т-199.250.08.002-04	Пластина	1	
11		5	Т-199.250.08.003-04	Закладная деталь	1	
Б.У.		6	Т-199.250.08.004-04	Патрубок		
				Труба $\frac{50\times3.5\ ГОСТ\ 8732-78}{В\ Ст\ 2сп\ ГОСТ\ 8731-74*}$		
				$L = 650 \pm \frac{I\ T\ 14}{2}$	1	2.6 кг
				Стандартные изделия		
				Болт М12×70.58.01		
				ГОСТ 7798-70*	4	
				Т-199.250.08.000-05		
			Для сборочных единиц от Т-199.250.08.000-05 до Т-199.250.08.000-07 детали Т-199.250.07.001-05; Т-199.250.07.002-05; Т-199.250.08.002-04; Т-199.250.08.003-04 и стандартные изделия-то же, как для Т-199.250.08.000-04			

Инв.№ подл. | Подп. и дата | Взам. инв.№ | Инв.№ дубл. | Подп. и дата

Изм	Лист	№ докум.	Подп.	Дата	Т-199.250.08.000	Лист 3

Копировал-Халанская 17339-03 в Формат 11В

Формат	Зона	Поз.	Обозначение	Наименование	Кол.	Примечание
				Детали.		
6Х		6	Т-199.250.08.004-05	Патрубок		
				Труба $\frac{50\times3.5\ ГОСТ\ 8732\text{-}78}{Ст\ 2сп\ ГОСТ\ 8731\text{-}74*}$		
				$L=700\pm\frac{IT14}{2}$	1	2.8кг
				Т-199.250.08.000-06		
				Детали.		
6Х		6	Т-199.250.08.004-06	Патрубок		
				Труба $\frac{50\times3.5\ ГОСТ\ 8732\text{-}78}{Ст\ 2сп\ ГОСТ\ 8731\text{-}74*}$		
				$L=750\pm\frac{IT14}{2}$	1	3.0кг
				Т-199.250.08.000-07		
				Детали.		
6Х		6	Т-199.250.08.004-07	Патрубок		
				Труба $\frac{50\times3.5\ ГОСТ\ 8732\text{-}78}{Ст\ 2сп\ ГОСТ\ 8731\text{-}74*}$		
				$L=850\pm\frac{IT14}{2}$	1	3.4кг
			Переменные данные	для исполнений:		
				Т-199.250.08.000-08		
				Детали.		

Копировал: Халанская 17359-03 7 Формат А4

Формат	Зона	Поз.	Обозначение	Наименование	Кол.	Примечание
11		2	Т-199.250.07.001-10	Фланец		
11		3	Т-199.250.07.002-10	Прижим		
11		4	Т-199.250.08.002-08	Пластина		
11		5	Т-199.250.08.003-08	Закладная деталь		
Б.Ч.		6	Т-199.250.08.004-08	Патрубок		
				Труба $\frac{54\times3.5\ ГОСТ\ 8732-78}{8\ Ст2сп\ ГОСТ\ 8731-74*}$		
				$L = 650 \pm \frac{\Sigma Т14}{2}$	1	2,8 кг
				Стандартные изделия		
		7		Болт М12×70.58.01		
				ГОСТ 7798-70	4	
				Т-199.250.08.000-09		
			Для сборочных единиц от Т-199.250.08.000-09			
			до Т-199.250.08.000-11	детали		
			Т-199.250.07.001-10;	Т-199.250.07.002-10;		
			Т-199.250.08.002-08;	Т-199.250.08.003-08		
			и стандартные изделия - то же			
			как для Т-199.250.08.000-08.			
				Детали.		
Б.Ч.		6	Т-199.250.08.004-09	Патрубок		
				Труба $\frac{54\times3.5\ ГОСТ\ 8732-78}{8\ Ст2сп\ ГОСТ\ 8731-74*}$		
				$L = 700 \pm \frac{\Sigma Т14}{2}$	1	3.1 кг

Серия 03.005-5 Выпуск 2. Альбом 2.

Изм.	Лист	№ докум.	Подп.	Дата	Т-199.250.08.000	Лист 5

Копировал-Халанская 17359-03 8 Формат 11В

Формат	Зона	Поз.	Обозначение	Наименование	Кол.	Приме-чание
				Т-199.250.08.000-10		
				Детали.		
6Х		6	Т-199.250.08.004-10	Патрубок		
				Труба 54х3,5 ГОСТ 8732-78 / Вст2сп ГОСТ 8731-74*		
				$L = 750 \pm \frac{IT14}{2}$	1	3,5 кг
				Т-199.250.08.000-11		
				Детали.		
6Х		6	Т-199.250.08.004-11	Патрубок		
				Труба 54х3,5 ГОСТ 8732-78 / Вст2сп ГОСТ 8731-74*		
				$L = 850 \pm \frac{IT14}{2}$	1	3,7 кг
			Переменные данные	для исполнений:		
				Т-199.250.08.000-12		
				Детали.		
11		2	Т-199.250.07.001-15	Фланец	1	
11		3	Т-199.250.07.002-15	Прижим	1	
11		4	Т-199.250.08.002-12	Пластина	1	
11		5	Т-199.250.08.003-12	Закладная деталь	1	
6Х		6	Т-199.250.08.004-12	Патрубок		

Копировал: Халанская 17.3.89 Формат А4

Формат	Зона	Поз.	Обозначение	Наименование	Кол.	Примечание
				Труба $\frac{57\times3,5\ \text{ГОСТ}\ 8732\text{-}78}{\text{Ст}2\text{сп ГОСТ}\ 8731\text{-}74*}$		
				$L = 650 \pm \frac{I\,T\,14}{2}$	1	3,0 кг
				Стандартные изделия		
		7		Болт М12с.70.58.01 ГОСТ 7798-70*	4	
				Т-199.250.08.000-13		
			Для сборочных единиц от Т-199.250.08.000-13 до Т-199.250.08.000-15 детали Т-199.250.07.001-15, Т-199.250.07.002-15; Т-199.250.08.002-12; Т-199.250.08.003-12 и стандартные изделия то же, как для Т-199.250.08.000-12			
				Детали		
БЧ		6	Т-199.250.08.004-13	Патрубок		
				Труба $\frac{57\times3,5\ \text{ГОСТ}\ 8732\text{-}78}{\text{Ст}2\text{сп ГОСТ}\ 8731\text{-}74*}$		
				$L = 700 \pm \frac{I\,T\,14}{2}$	1	3,2 кг
				Т-199.250.08.000-14		
				Детали		
БЧ		6	Т-199.250.08.004-14	Патрубок		

Копировал-Халанская 17359 03 10 Формат 11А

Формат	Зона	Поз.	Обозначение	Наименование	Кол.	Примечание
				Труба $\frac{57\times3,5\ \text{ГОСТ}\ 8732\text{-}78}{\text{Ст2сп ГОСТ}\ 8731\text{-}74*}$		
				$L = 750 \pm \frac{IT14}{2}$	1	3,5 кг
				Т-199.250.08.000-15		
				Детали		
БЧ		6	Т-199.250.08.004-15	Патрубок		
				Труба $\frac{57\times3,5\ \text{ГОСТ}\ 8732\text{-}78}{\text{Ст2сп ГОСТ}\ 8731\text{-}74*}$		
				$L = 850 \pm \frac{IT14}{2}$	1	3,9 кг
			Переменные данные	для исполнений:		
				Т-199.250.08.000-16		
				Детали		
И		2	Т-199.250.07.001-20	Фланец	1	
И		3	Т-199.250.07.002-20	Прижим	1	
И		4	Т-199.250.08.002-16	Пластина	1	
И		5	Т-199.250.08.003-16	Закладная деталь	1	
БЧ		6	Т-199.250.08.004-16	Патрубок		
				Труба $\frac{76\times3,5\ \text{ГОСТ}\ 8732\text{-}78}{\text{Ст2сп ГОСТ}\ 8731\text{-}74*}$		
				$L = 650 \pm \frac{IT14}{2}$	1	4,1 кг
				Стандартные изделия		
				Болт М12х70.58.01		
				ГОСТ 7798-70*	4	

Серия 03.008-5 Выпуск 2. Альбом 2.

Формат	Зона	Поз.	Обозначение	Наименование	Кол.	Примечание
				Т-199.250.08.000-17		
			Для сборочных единиц от Т-199.250.08.000-17 до Т-199.250.08.000-19 и стандартные изделия - то же, как для Т-199.250.08.000-16	детали Т-199.250.07.002-20, Т-199.250.08.003-16		
				Детали.		
БЧ		6	Т-199.250.08.004-17	Патрубок		
				Труба $\frac{76\times3,5\ ГОСТ\ 8732-78}{Ст2сп\ ГОСТ\ 8731-74*}$		
				$L = 700 \pm \frac{\Sigma T}{2}$	1	4,4 кг
				Т-199.250.08.000-18		
				Детали.		
БЧ		6	Т-199.250.08.004-18	Патрубок		
				Труба $\frac{76\times3,5\ ГОСТ\ 8732-78}{Ст2сп\ ГОСТ\ 8731-74*}$		
				$L = 750 \pm \frac{\Sigma T}{2}$	1	4,7 кг
				Т-199.250.08.000-19		
				Детали		
БЧ		6	Т-199.250.08.004-19	Патрубок		

Инв. № подл. | Подп. и дата | Взам. инв. № | Инв. № дубл. | Подп. и дата

Изм.	Лист	№ докум.	Подп.	Дата	Т-199.250.08.000.	Лист 9

Копировал Халаева 17359-03 12 Формат А4

Формат	Зона	Поз.	Обозначение	Наименование	Кол.	Примечание
				Труба $\frac{76\times3.5\ \text{ГОСТ}\ 8732\text{-}78}{\text{В ст2сп ГОСТ}\ 8731\text{-}74*}$		
				$L=850\pm\frac{IT14}{2}$	1	5,4кг
			Переменные данные для исполнений:			
				Т-199.250.08.000-20		
				Детали		
11	2		Т-199.250.07.001-25	Фланец	1	
11	3		Т-199.250.07.002-25	Прижим	1	
11	4		Т-199.250.08.002-20	Пластина	1	
11	5		Т-199.250.08.003-20	Закладная деталь	1	
54	6		Т-199.250.08.004-20	Патрубок		
				Труба $\frac{89\times3.5\ \text{ГОСТ}\ 8732\text{-}78}{\text{В ст2сп ГОСТ}\ 8731\text{-}74*}$		
				$L=650\pm\frac{IT14}{2}$	1	4,8кг
				Стандартные изделия		
	7			Болт М12х70.58.01 ГОСТ 7798-70*	8	
				Т-199.250.08.000-21		
			Для сборочных единиц по Т-199.250.08.000-23 Т-199.250.07.001-25; Т-199.250.08.002-20; и стандартные изделия- то же,	от Т-199.250.08.000-21 детали Т-199.250.07.002-25, Т-199.250.08.003-20		
			для Т-199.250.08.000-20			

Изм.	Лист	№ докум.	Подп.	Дата	Т-199.250.08.000.	Лист 10

Копировал: Чалонская 11359-03 13 Формат А4

Серия 03.003-58 выпуск 2. Альбом 2.

Формат	Зона	Поз.	Обозначение	Наименование	Кол.	Примечание
				Детали.		
Б.Ч.		6	Т-199.250.08.004-21	Патрубок		
				Труба $\frac{89\times3.5\ \text{ГОСТ}\ 8732\text{-}78}{\text{Ст}\ 2\text{сп}\ \text{ГОСТ}\ 8731\text{-}74*}$		
				$L = 700 \pm \frac{IT14}{2}$	1	5,2 кг
				Т-199.250.08.000-22		
				Детали		
Б.Ч.		6	Т-199.250.08.004-22	Патрубок		
				Труба $\frac{89\times3.5\ \text{ГОСТ}\ 8732\text{-}78}{\text{Ст}\ 2\text{сп}\ \text{ГОСТ}\ 8731\text{-}74*}$		
				$L = 750 \pm \frac{IT14}{2}$	1	5,5 кг
				Т-199.250.08.000-23		
				Детали.		
Б.Ч.		6	Т-199.250.08.004-23	Патрубок		
				Труба $\frac{89\times3.5\ \text{ГОСТ}\ 8732\text{-}78}{\text{Ст}\ 2\text{сп}\ \text{ГОСТ}\ 8731\text{-}74*}$		
				$L = 850 \pm \frac{IT14}{2}$	1	6,3 кг
			Переменные данные	для исполнений:		
				Т-199.250.08.000-24		
				Детали.		

Инв. № подл. | Подп. и дата | Взам. инв. № | Инв. № дубл. | Подп. и дата

Изм.	Лист	№ докум.	Подп.	Дата	Т-199.250.08.000	Лист 11

Копировал: Халанская 11359 03 14 Формат А4

Формат	Зона	поз.	Обозначение	Наименование	Кол.	Примечание
11		2	Т-199.250.07.001-30	Фланец	1	
11		3	Т-199.250.07.002-30	Прижим	1	
11		4	Т-199.250.08.002-24	Пластина	1	
11		5	Т-199.250.08.003-24	Закладная деталь	1	
Б.Ч		6	Т-199.250.08.004-24	Патрубок		
				Труба $\frac{108\times4\ ГОСТ\ 8732\text{-}78}{Вст\ 2сп\ ГОСТ\ 8731\text{-}74*}$		
				$L = 650 \pm \frac{IT14}{2}$	1	6,7кг
				Стандартные изделия		
		7		Болт М12×70.58.01 ГОСТ 7798-70*	8	
				Т-199.250.08.000-25		
			Для сборочных единиц до Т-199.25.08.000-27 Т-199.250.07.001-30; Т-199.250.08.002-24; стандартные изделия - то же, как для Т-199.250.08.000-24.	от Т-199.250.08.000-детали Т-199.250.07.002-30; Т-199.250.08.003-24	25 1 1	
				Детали		
Б.Ч		6	Т-199.250.08.004-25	Патрубок		
				Труба $\frac{108\times4\ ГОСТ\ 8732\text{-}78}{Вст\ 2сп\ ГОСТ\ 8731\text{-}74*}$		
				$L = 700 \pm \frac{IT14}{2}$	1	7,2кг

Формат	Зона	Поз.	Обозначение	Наименование	Кол.	Примечание
				Т-199.250.08.000-26		
				Детали		
Б.4		6	Т-199.250.08.004-26	Патрубок		
				Труба $\frac{108 \times 4 \text{ ГОСТ } 8732\text{-}78}{\text{В ст 2сп ГОСТ } 8731\text{-}74*}$		
				$L = 750 \pm \frac{I\,T\,14}{2}$	1	7,7 кг
				Т-199.250.08.000-27		
				Детали.		
Б.4		6	Т-199.250.08.004-27	Патрубок		
				Труба $\frac{108 \times 4 \text{ ГОСТ } 8732\text{-}78}{\text{В ст 2сп ГОСТ } 8731\text{-}74*}$		
				$L = 850 \pm \frac{I\,T\,14}{2}$	1	8,7 кг
			Переменные данные	для исполнений:		
				Т-199.250.08.000-28		
				Детали		
11		2	Т-199.250.07.001-35	Фланец	1	
11		3	Т-199.250.07.002-35	Прижим	1	
11		4	Т-199.250.08.002-28	Пластина	1	
11		5	Т-199.250.08.003-28	Закладная деталь	1	
Б.4		6	Т-199.250.08.004-28	Патрубок		

Серия 03.005-5 Выпуск 2. Альбом 2

Инв. № подл. | Подп. и дата | Взам. инв. № | Инв. № дубл. | Подп. и дата

Изм.	Лист	№ докум.	Подп.	Дата	Т-199.250.08.000	Лист 13

Копировал - Халанская 17359 03 16 Формат 11Б

Формат	Зона	Поз.	Обозначение	Наименование	Кол.	Примечание
				Труба $\frac{133\times4\ \text{ГОСТ}\ 8732\text{-}78}{\text{В ст 2сп ГОСТ}\ 8731\text{-}74*}$		
				$L = 650 \pm \frac{IT14}{2}$	1	8,3кг
				Стандартные изделия		
		7		Болт М12×70.58.01		
				ГОСТ 7798-70*	8	
				Т-199.250.08.000-29		
			Для сборочных единиц от Т-199.250.08.000-29 до Т-199.250.08.000-31 Т-199.250.07.001-35; Т-199.250.08.002-28; и стандартные изделия - то же, как для Т-199.250.08.000-28	детали Т-199.250.07.002-35; Т-199.250.08.003-28		
				Детали		
6.4		6	Т-199.250.08.004-29	Патрубок		
				Труба $\frac{133\times4\ \text{ГОСТ}\ 8732\text{-}78}{\text{В ст 2сп ГОСТ}\ 8731\text{-}74*}$		
				$L = 700 \pm \frac{IT14}{2}$	1	8,9кг
				Т-199.250.08.000-30		
				Детали		
6.4		6	Т-199.250.08.004-30	Патрубок		

Копировал: Халанская 11.11.19 Формат А4

Серия 03.006-58 вып. 2. Альбом 2.

Формат	Зона	Поз.	Обозначение	Наименование	Кол.	Примечание
				Труба $\frac{133\times4\ \text{ГОСТ}\ 8732\text{-}78}{\text{Ст}\ 2\text{сп}\ \text{ГОСТ}\ 8731\text{-}74*}$		
				$L = 750 \pm \frac{IT14}{2}$	1	9,6кг
				Т-199.250.08.000-31		
				Детали		
БХ		6	Т-199.250.08.004-31	Патрубок		
				Труба $\frac{133\times4\ \text{ГОСТ}\ 8732\text{-}78}{\text{Ст}\ 2\text{сп}\ \text{ГОСТ}\ 8731\text{-}74*}$		
				$L = 850 \pm \frac{IT14}{2}$	1	10,8кг
			Переменные данные	для исполнений:		
				Т-199.250.08.000-32		
				Детали		
11		2	Т-199.250.07.001-40	Фланец	1	
11		3	Т-199.250.07.002-40	Прижим	1	
11		4	Т-199.250.08.002-32	Пластина	1	
11		5	Т-199.250.08.003-32	Закладная деталь	1	
БХ		6	Т-199.250.08.004-32	Патрубок		
				Труба $\frac{159\times4,5\ \text{ГОСТ}\ 8732\text{-}78}{\text{Ст}\ 2\text{сп}\ \text{ГОСТ}\ 8731\text{-}74*}$		
				$L = 650 \pm \frac{IT14}{2}$	1	11,2кг
				Стандартные изделия		
		7		Болт М12×70.58.01		
				ГОСТ 7798-70*	8	

Инв.№ подл. | Подп. и дата | Взам. инв.№ | Инв.№ дубл. | Подп. и дата

Изм.	Лист	№ докум.	Подп.	Дата	Т-199.250.08.000	Лист 15

Копировал - Жаконская

Формат	Зона	Поз.	Обозначение	Наименование	Кол	Примечание
				Т-199.250.08.000-33		
			Для сборочных единиц от Т-199.250.08.000-33 до Т-199.250.08.000-35 Т-199.250.07.001-40; Т-199.250.08.002-32; и стандартные изделия - то же, как для Т-199.250.08.000-32	детали Т-199.250.07.002-40; Т-199.250.08.003-32		
				Детали		
Б.4		6	Т-199.250.08.004-33	Патрубок		
				Труба $\frac{159\times4.5\ ГОСТ\ 8732\text{-}78}{Ст\ 2сп\ ГОСТ\ 8731\text{-}74*}$		
				$L = 700 \pm \frac{IT\,14}{2}$	1	12.0 кг
				Т-199.250.08.000-34		
				Детали		
Б.4		6	Т-199.250.08.004-34	Патрубок		
				Труба $\frac{159\times4.5\ ГОСТ\ 8732\text{-}78}{Ст\ 2сп\ ГОСТ\ 8731\text{-}74*}$		
				$L = 750 \pm \frac{IT\,14}{2}$	1	12.9 кг
				Т-199.250.08.000-35		
				Детали		
Б.4		6	Т-199.250.08.004-35	Патрубок		

Копировал-Халанская 11359 03 19 Формат А4

Формат	Зона	Поз.	Обозначение	Наименование	Кол.	Примечание
				Труба $\frac{159\times4{,}5\ ГОСТ\ 8732\text{-}78}{Вст\ 2сп\ ГОСТ\ 8731\text{-}74*}$		
				$L = 850 \pm \frac{I\ T\ 14}{2}$	1	14,6 кг
			Переменные данные	для исполнений:		
				Т-199.250.08.000-36		
				Детали.		
11		2	Т-199.250.07.001-45	Фланец	1	
11		3	Т-199.250.07.002-45	Прижим	1	
11		4	Т-199.250.08.002-36	Пластина	1	
11		5	Т-199.250.08.003-36	Закладная деталь	1	
6.4		6	Т-199.250.08.004-36	Патрубок		
				Труба $\frac{219\times6\ ГОСТ\ 8732\text{-}78}{Вст\ 2сп\ ГОСТ\ 8731\text{-}74*}$		
				$L = 650 \pm \frac{I\ T\ 14}{2}$	1	20,5 кг
				Стандартные изделия		
		7		Болт М12×70.58.01		
				ГОСТ 7798-70*	8	
				Т-199.250.08.000-37		
			Для сборочных единиц от Т-199.250.08.000-37			
			до Т-199.250.08.000-39	детали		
			Т-199.250.07.001-45;	Т-199.250.07.002-45;		
			Т-199.250.08.002-36; Т-	199.250.08.003-36	и	
			стандартные изделия - то же, как		для	
			Т-199.250.08.000-36			

Серия 03.005-5 Выпуск 2. Альбом 2.

Инв. № подл. | Подп. и дата | Взам. инв. № | Инв. № дубл. | Подп. и дата

Изм.	Лист	№ докум.	Подп.	Дата	Т-199.250.08.000	Лист 17

Копировал Халанская 11353 03 20 Формат 11В

Формат	Зона	Поз.	Обозначение	Наименование	Кол.	Примечание
				Детали		
Б.Ч.		6	Т-199.250.08.004-37	Патрубок		
				Труба $\frac{219\times6\ ГОСТ\ 8732-78}{В\ ст\ 2\ сп\ ГОСТ\ 8731-74*}$		
				$L = 700 \pm \frac{IT14}{2}$	1	22,1кг
				Т-199.250.08.000-38		
				Детали		
Б.Ч.		6	Т-199.250.08.004-38	Патрубок		
				Труба $\frac{219\times6\ ГОСТ\ 8732-78}{В\ ст\ 2\ сп\ ГОСТ\ 8731-74*}$		
				$L = 750 \pm \frac{IT14}{2}$	1	23,6кг
				Т-199.250.08.000-39		
				Детали		
Б.Ч.		6	Т-199.250.08.004-39	Патрубок		
				Труба $\frac{219\times6\ ГОСТ\ 8732-78}{В\ ст\ 2\ сп\ ГОСТ\ 8731-74*}$		
				$L = 850 \pm \frac{IT14}{2}$	1	26,8кг
			Переменные данные	для исполнений:		
				Т-199.250.08.000-40		
				Детали		

Изм	Лист	№ докум.	Подп.	Дата	Т-199.250.08.000	Лист 18

Копировал: Халанска 01.03.93 г. Формат 11В

Серия 03.005-5 Выпуск 2. Альбом 2.

Формат	Зона	Поз.	Обозначение	Наименование	Кол.	Примечание
11		2	Т-199.250.07.001-50	Фланец	1	
11		3	Т-199.250.07.002-50	Прижим	1	
11		4	Т-199.250.08.002-40	Пластина	1	
11		5	Т-199.250.08.003-40	Закладная деталь	1	
Б.У.		6	Т-199.250.08.004-40	Патрубок		
				Труба $\frac{273 \times 8 \text{ ГОСТ } 8732\text{-}78}{\text{Вст 2сп ГОСТ } 8731\text{-}74*}$		
				$L = 650 \pm \frac{IT14}{2}$	1	34,0 кг
				Стандартные изделия		
		7		Болт М12×70.58.01		
				ГОСТ 7798-70*	8	
				Т-199.250.08.000-41		
			Для сборочных единиц	от Т-199.250.08.000-	41	
			до Т-199.250.08.000-43	детали		
			Т-199.250.07.001-50;	Т-199.250.07.002-50;		
			Т-199.250.08.002-40;	Т-199.250.08.003-40		
			и стандартные изделия - то же, как			
			для Т-199.250.08.000	- 40		
				Детали		
Б.У.		6	Т-199.250.08.004-41	Патрубок		
				Труба $\frac{273 \times 8 \text{ ГОСТ } 8732\text{-}78}{\text{Вст 2сп ГОСТ } 8731\text{-}74*}$		
				$L = 700 \pm \frac{IT14}{2}$	1	36,6 кг

Инв. № подл. | Подп. и дата | Взам. инв. № | Инв. № дубл. | Подп. и дата

Изм.	Лист	№ докум.	Подп.	Дата	Т-199.250.08.000	Лист 19

Копировал: Холанская 11159 03 22 Формат 11В

Формат	Зона	Поз.	Обозначение	Наименование	Кол.	Примечание
				Т-199.250.08.000-42		
				Детали		
Б.Ч.		6	Т-199.250.08.004-42	Патрубок		
				Труба $\frac{273\times8\ ГОСТ\ 8732-78}{Вст2сп\ ГОСТ\ 8731-74*}$		
				$L = 750 \pm \frac{IT14}{2}$	1	39,2кг
				Т-199.250.08.000-43		
				Детали		
Б.Ч.		6	Т-199.250.08.004-43	Патрубок		
				Труба $\frac{273\times8\ ГОСТ\ 8732-78}{Вст2сп\ ГОСТ\ 8731-74*}$		
				$L = 850 \pm \frac{IT14}{2}$	1	44,4кг
			Переменные данные	для исполнений:		
				Т-199.250.08.000-44		
				Детали		
11		2	Т-199.250.07.001-55	Фланец	1	
11		3	Т-199.250.07.002-55	Прижим	1	
11		4	Т-199.250.08.002-44	Пластина	1	
11		5	Т-199.250.08.003-44	Закладная деталь	1	
Б.Ч.		6	Т-199.250.08.004-44	Патрубок		

Изм.	Лист	№ докум.	Подп.	Дата	Т-199.250.08.000	Лист 20

Копировал- Халанска 9 17359 03 23 Формат 11В

Формат	Зона	Поз.	Обозначение	Наименование	Кол.	Примечание
				Труба $\frac{325\times8\ \text{ГОСТ}\ 8732\text{-}78}{\text{Ст}\,2\text{сп ГОСТ}\ 8731\text{-}74*}$		
				$L = 650 \pm \frac{\Sigma\,7\,14}{2}$	1	40,7 кг
				Стандартные изделия		
		7		Болт М12×70.58.01 ГОСТ 7798-70*	12	
				Т-199.250.08.000-45		
			Для сборочных единиц от Т-199.250.08.000-45 до Т-199.250.08.000-47 Т-199.250.07.001-55; Т-199.250.08.002-44; и стандартные изделия - то же, как для Т-199.250.08.000-44.	детали Т-199.250.07.002-55; Т-199.250.08.003-44		
				Детали.		
	БЧ	6	Т-199.250.08.004-45	Патрубок		
				Труба $\frac{325\times8\ \text{ГОСТ}\ 8732\text{-}78}{\text{Ст}\,2\text{сп ГОСТ}\ 8731\text{-}74*}$		
				$L = 700 \pm \frac{\Sigma\,7\,14}{2}$	1	43,8 кг
				Т-199.250.08.000-46		
				Детали		
	БЧ	6	Т-199.250.08.004-46	Патрубок		

Формат	Зона	Поз.	Обозначение	Наименование	Кол.	Примечание
				Труба $\frac{325\times8\ \text{ГОСТ}\ 8732\text{-}78}{\text{Вст2сп ГОСТ}\ 8731\text{-}74*}$		
				$L = 750 \pm \frac{IT14}{2}$	1	46,9кг
				Т-199.250.08.000-47		
				Детали		
БЧ		6	Т-199.250.08.004-47	Патрубок		
				Труба $\frac{325\times8\ \text{ГОСТ}\ 8732\text{-}78}{\text{Вст2сп ГОСТ}\ 8731\text{-}74*}$		
				$L = 850 \pm \frac{IT14}{2}$	1	53,2кг
			Переменные данные для исполнений:			
				Т-199.250.08.000-48		
				Детали		
11		2	Т-199.250.07.001-60	Фланец	1	
11		3	Т-199.250.07.002-60	Прижим	1	
11		4	Т-199.250.08.002-48	Пластина	1	
11		5	Т-199.250.08.003-48	Закладная деталь	1	
БЧ		6	Т-199.250.08.004-48	Патрубок		
				Труба $\frac{426\times10\ \text{ГОСТ}\ 8732\text{-}78}{\text{Вст2сп ГОСТ}\ 8731\text{-}74*}$		
				$L = 650 \pm \frac{IT14}{2}$	1	66,7кг
				Стандартные изделия		
		7		Болт М12×70.58.01		
				ГОСТ 7798-70*	12	

Формат	Зона	Поз.	Обозначение	Наименование	Кол.	Примечание
				Т-199.250.08.000-49		
			Для сборочных единиц от Т-199.250.08.000-49			
			до Т-199.250.08.000-51	детали		
			Т-199.250.07.00 1-60,	Т-199.250.07.002.60,		
			Т-199.250.08.002-48,	Т-199.250.08.003-48		
			и стандартные изделия - то же, как			
			для Т-199.250.08.000-48			
				Детали.		
Б.Ч.		6	Т-199.250.08.004-49	Патрубок		
				Труба $\frac{426\times10\ ГОСТ\ 8732\text{-}78}{Ст\ 2сп\ ГОСТ\ 8731\text{-}74}$		
				$L = 700 \pm \frac{IT14}{2}$	1	71,8кг
				Т-199.250.08.000-50		
				Детали.		
Б.Ч.		6	Т-199.250.08.004-50	Патрубок		
				Труба $\frac{426\times10\ ГОСТ\ 8732\text{-}78}{Ст\ 2сп\ ГОСТ\ 8731\text{-}74}$		
				$L = 750 \pm \frac{IT14}{2}$	1	87,2кг
				Т-199.250.08.000-51		
				Детали		
Б.Ч.		6	Т-199.250.08.004-51	Патрубок		

Серия 3.903-5 Выпуск 2. Альбом 2

Инв. № подл. | Подп. и дата | Взам. инв. № | Инв. № дубл. | Подп. и дата

Изм. Лист № докум. Подп. Дата

Т-199.250.08.000

Лист 23

Копировал Халанская 17359-03 28 Формат А4

Формат	Зона	Поз.	Обозначение	Наименование	Кол.	Примечание
				Труба $\frac{426\times10\ ГОСТ\ 8732-78}{Вст2сп\ ГОСТ\ 8731-74*}$		
				$L = 850 \pm \frac{IT14}{2}$	1	87,2кг
			Переменные данные для исполнений:			
				Т-199.250.08.000-52		
				Детали.		
11		2	Т-199.250.07.001-65	Фланец	1	
11		3	Т-199.250.07.002-65	Прижим	1	
11		4	Т-199.250.08.002-52	Пластина	1	
11		5	Т-199.250.08.003-52	Закладная деталь	1	
Б.Ч.		6	Т-199.250.08.004-52	Патрубок		
				Труба $\frac{530\times10\ ГОСТ\ 10704-76}{Вст2сп\ ГОСТ\ 10706-76}$		
				$L = 650 \pm \frac{IT14}{2}$	1	83,3кг
				Стандартные изделия		
		7		Болт М12×70.58.01		
				ГОСТ 7798-70*	12	
				Т-199.250.08.000-53		
			Для сборочных единиц	от Т-199.250.08.000-	53	
			до Т-199.250.08.000-55	детали		
			Т-199.250.07.001-65,	Т-199.250.07.002-65;		
			Т-199.250.08.002-52;	Т-199.250.08.003-52		
			и стандартные изделия - то же, как			
			для Т-199.250.08.000-52			

Изм.	Лист	№ докум.	Подп.	Дата	Т-199.250.08.000	Лист 24

Копировал Халанская 17359 03 27 Формат 11 В

Формат	Зона	Поз.	Обозначение	Наименование	Кол.	Примечание
				Детали.		
6.4		6	Т-199.250.80.004-63	Патрубок		
				Труба $\frac{530\times10\ ГОСТ\ 10704\text{-}76}{8\ ст\ 2\ сп\ ГОСТ\ 10706\text{-}76}$		
				$L = 700 \pm \frac{IT14}{2}$	1	89.8 кг
				Т-199.250.08.000-54		
				Детали.		
6.4		6	Т-199.250.08.004-64	Патрубок		
				Труба $\frac{530\times10\ ГОСТ\ 10704\text{-}76}{8\ ст\ 2\ сп\ ГОСТ\ 10706\text{-}76}$		
				$L = 750 \pm \frac{IT14}{2}$	1	96.2 кг
				Т-199.250.08.000-55		
				Детали.		
6.4		6	Т-199.250.08.004-55	Патрубок		
				Труба $\frac{530\times10\ ГОСТ\ 10704\text{-}76}{8\ ст\ 3\ сп\ ГОСТ\ 10706\text{-}76}$		
				$L = 850 \pm \frac{IT14}{2}$	1	109 кг

Серия 03.005-5 выпуск 2. Альбом 2

Подп. и дата | Инв. № дубл. | Взам. инв. № | Подп. и дата | Инв. № подл.

Изм.	Лист	№ докум.	Подп.	Дата	Т-199.250.08.000	Лист 25

Копировал - Халанская 9 17359 03 28 Формат 11А

Т-199.250.08.000 СБ

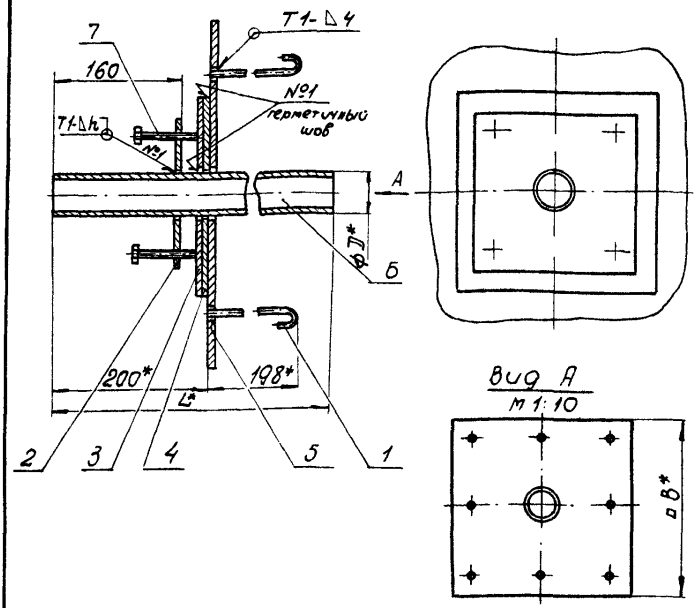

1. Сварные швы по ГОСТ 5264-80.
2. Обозначение сварного шва относится ко всем подобным свариваемым элементам.
3. Предельные отклонения размеров: отверстий - H14, валов - h14, остальных $\pm \frac{IT14}{2}$.
4. Шероховатость обработанных поверхностей деталей без чертежа не ниже $\sqrt{Rz\,80}$.

Изм.	Лист	№ докум.	Подпись	Дата
Разраб.		Яшухина		30.01.81
Пров.		Бальшокова		30.01.81
Т. контр.		Мартынов		18.1.81
Н. контр.		Мартынов		18.1.81
Утв.		Обельсв		27.1.81

Т-199.250.08.000 СБ

Конструкция пропуска коммуникаций КПК-2. Сборочный чертеж.

Лит.	Масса	Масштаб
	ст табл.	—
Лист 1	Листов 4	

8/4 14262

Копировал - халанская 17359 03 29 Формат 11

Обозначение	Размеры мм				Масса кг
	D	L	B	h	
Т-199.250.08.000	45	650	450	3	22,2
-01	45	700	450	3	22,4
-02	45	750	450	3	22,6
-03	45	850	450	3	22,9
-04	50	650	450	3	22,3
-05	50	700	450	3	22,5
-06	50	750	450	3	22,7
-07	50	850	450	3	23,1
-08	54	650	450	3	22,4
-09	54	700	450	3	22,7
-10	54	750	450	3	22,9
-11	54	850	450	3	23,3
-12	57	650	460	3	23,9
-13	57	700	460	3	24,1
-14	57	750	460	3	24,4
-15	57	850	460	3	24,8
-16	76	650	480	3	27,0
-17	76	700	480	3	27,3
-18	76	750	480	3	27,6
-19	76	850	480	3	28,3
-20	89	650	490	3	29,3
-21	89	700	490	3	29,4
-22	89	750	490	3	29,7
-23	89	850	490	3	30,5

Копировал: Халанская 11359 03 30 Формат А4

Продолжение

Обозначение	Размеры мм				Масса
	D	L	B	h	кг
-24	108	650	510	4	36,5
-25	108	700	510	4	37
-26	108	750	510	4	37,5
-27	108	850	510	4	38,5
-28	133	650	530	4	40,3
-29	133	700	530	4	40,9
-30	133	750	530	4	41,6
-31	133	850	530	4	42,8
-32	159	650	560	4	47,4
-33	159	700	560	4	48,2
-34	159	750	560	4	49,1
-35	159	850	560	4	50,8
-36	219	650	620	6	64,6
-37	219	700	620	6	66,2
-38	219	750	620	6	67,7
-39	219	850	620	6	70,9
-40	273	650	670	6	84,6
-41	273	700	670	6	87,2
-42	273	750	670	6	89,8
-43	273	850	670	6	95,0
-44	325	650	730	6	101,6
-45	325	700	730	6	104,7
-46	325	750	730	6	107,8
-47	325	850	730	6	114,1

Т-199.250.08.000.СБ

Серия 03.003-5 Выпуск 2. Альбом 2.

Продолжение

Обозначение	Размеры мм				Масса
	D	L	B	h	кг
-48	426	650	830	6	143.1
-49	426	700	830	6	148.2
-50	426	750	830	6	153.3
-51	426	850	830	6	163,6
-52	530	650	930	6	175,7
-53	530	700	930	6	182.2
-54	530	750	930	6	188,6
-55	530	850	930	6	201,4

Т-199.250.08.001

Rz 80 (√)

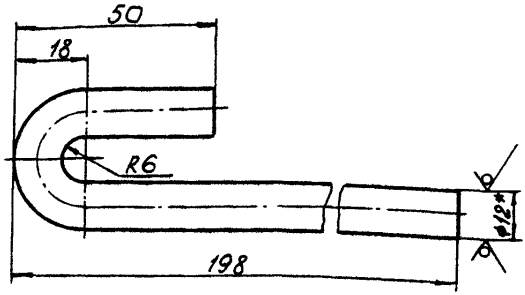

1.*Размер для справок.

2.Предельные отклонения размеров валов-h14, остальных $\pm \frac{IT14}{2}$.

3.Длина развертки l = 250 мм

					Т-199.250.08.001.			
Изм.	Лист	№докум.	Подп.	Дата	Анкер	Лит.	Масса	Масштаб
Разраб.		Яшухина		5.01.81			0,22	1:1
Пров.		Большакова		15.01.81		Лист	Листов 1	
Т.контр.		Мартынов						
Н.контр.		Мартынов		18.1.81	Круг В12.ГОСТ 2590-71* / Ст3.сп.ГОСТ 535-79	В/4 14262		
Утв		Савельев		27.1.81				

173:9 03 33 Копировал Халанская

Формат 11В

Т-199.250.08.002

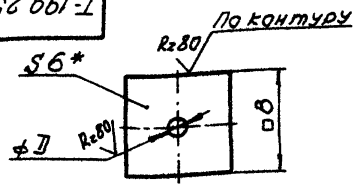

Обозначение	Размеры D	Размеры B	Масса кг
Т-199.250.08.002	47	250	2.9
-04	52	250	2.8
-08	56	250	2.8
-12	59	260	3.1
-16	78	280	3.5
-20	91	290	3.7
-24	110	310	4,1
-28	135	330	4.5
-32	161	360	5,2
-36	221	420	6,5
-40	275	470	7.6
-44	327	530	9.3
-48	428	630	11.9
-52	532	730	14.6

1. *Размер для справок.
2. Предельные отклонения размеров: отверстий H14, валов h14, остальных $\pm \frac{IT14}{2}$.

Серия 03.005-5 Выпуск 2. Альбом 2.

Изм	Лист	№ докум.	Подп.	Дата
Разраб.		Яшухина		5.01.81
Пров.		Большакова		15.01.81
Т.контр.		Мартынов		
Н.контр.		Мартынов		12.1.81
Утв.		Савельев		22.1.81

Т-199.250.08.002

Пластина.

Лит.	Масса	Масштаб
	Ст. табл.	—

Лист | Листов 1

Лист Б-ПН-6 ГОСТ 19903-74* / ВСт3.сп.ГОСТ 14637-79

В/Ч 14262

П359-03 34 Копировал-Халанская Формат 11В

Т-199.250.08.003

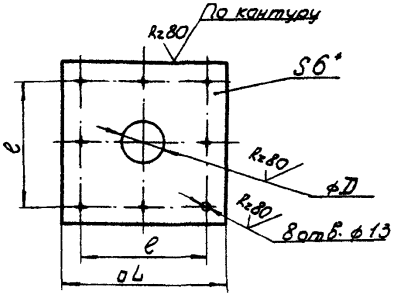

Обозначения	Размеры, мм D	e	L	Масса кг
Т-199.250.08.003	55	345	450	9,4
-04	60	350	450	9,4
-08	64	354	450	9,3
-12	67	357	460	9,8
-16	86	376	480	10,3
-20	99	389	490	10,9
-24	118	408	510	11,7
-28	143	333	530	12,4
-32	169	359	560	13,7
-36	229	519	620	16,1
-40	283	573	670	18,1
-44	335	625	730	20,9
-48	436	726	830	25,4
-52	540	830	930	29,9

1.*Размер для справок.
2. Предельные отклонения размеров: отверстий - по H14, валов - по h14.

Серия 03.005-58 выпуск 2. Альбом 2.

Инв.№ подл. | Подп. и дата | Взам. инв.№ | Инв.№ дубл. | Подп. и дата

Т-199.250.08.003

Изм.	Лист	№ докум.	Подп.	Дата
Разраб.		Яшухина		5.84
Пров.		Балашакова		5.84
Т. контр.		Мартынов		
Н. контр.		Мартынов		8.84

Закладная деталь.

Лит.	Масса	Масштаб
	ст. табл.	—
Лист	Листов 1	

Лист 6-ПН-6 ГОСТ 19903-74*
ВСт3сп ГОСТ 14637-79

8/4 14262

Копыовал-Халанская 17359 03 (3) Формат А4

gost.e-ecolog.ru