ТИПОВАЯ ДОКУМЕНТАЦИЯ НА СТРОИТЕЛЬНЫЕ СИСТЕМЫ И ИЗДЕЛИЯ ЗДАНИЙ И СООРУЖЕНИЙ

СЕРИЯ 03.005-4

ОТДЕЛКА ПОМЕЩЕНИЙ, КОНСТРУКЦИИ ПОЛОВ УБЕЖИЩ ГРАЖДАНСКОЙ ОБОРОНЫ

ВЫПУСК 3

КОНСТРУКЦИИ ПОДПОЛЬНЫХ КАНАЛОВ

17395-01
ЦЕНА 0-72

gost.e-ecolog.ru

ЦЕНТРАЛЬНЫЙ ИНСТИТУТ ТИПОВОГО ПРОЕКТИРОВАНИЯ
ГОССТРОЯ СССР

Москва, А-445, Смольная ул., 22

Сдано в печать IV 1989 года

Заказ № 3832 Тираж 45 экз.

ТИПОВАЯ ДОКУМЕНТАЦИЯ НА СТРОИТЕЛЬНЫЕ СИСТЕМЫ И ИЗДЕЛИЯ ЗДАНИЙ И СООРУЖЕНИЙ

СЕРИЯ 03.005-4

ОТДЕЛКА ПОМЕЩЕНИЙ, КОНСТРУКЦИИ ПОЛОВ УБЕЖИЩ ГРАЖДАНСКОЙ ОБОРОНЫ

ВЫПУСК 3

КОНСТРУКЦИИ ПОДПОЛЬНЫХ КАНАЛОВ

Утверждена штабом ГО СССР
от 16 февраля 1981 г. N 235/11/487
Введена в действие войсковой
частью 14262 приказом N 23
от 22 июня 1981 г.
с 25 июня 1981 г.

Разработана в/ч 14262

Главный инженер в/ч 14262 К.Дорогушкин

Главный специалист в/ч 14262 В.Шаргородский

Главный инженер проекта В. Филиппов

©Цитп Госстроя СССР, 1988

№№ п/п	Обозначение	Наименование листа	№ стр.
2		Содержание	2
3	03.005-43.000ПЗ	Пояснительная записка	3-4
4	03.005-43.010	Варианты расположения подпольных каналов. Планы. Разрезы. Таблица габаритных размеров щитов	5-7
5	03.005-43.020	Узлы 1, 2 и 3	8
6	03.005-43.030	Обрамляющий уголок подпольного канала, перекрываемого армоцементными плитами	9
7	03.005-43.040	Обрамляющий уголок подпольного канала, перекрываемого металлическими щитами	10
8	03.005-43.050	Обрамляющий уголок подпольного канала, перекрываемого асбестоцементными щитами.	11
9	03.005-43.060	План раскладки щитов фальшпола. Разрез 1-1	12
10	03.005-43.070	Узел 4	13
11	03.005-43.080	Узел 5	14
12	03.005-43.090	Узел 6	15
13	03.005-43.100	Узел 7	16
14	03.005-43.110	Узел 8	17

Инв. № подл. | Подпись и дата | Взам. инв. №

Настоящий выпуск разработан в соответствии с техническим заданием Госстроя СССР и Штаба ГО СССР на разработку типовой документации отделки помещений, конструкций полов убежищ гражданской обороны и требований СНиП II-11-77 „Защитные сооружения гражданской обороны"

Данный выпуск предназначается для использования проектными и строительными организациями различных министерств и ведомств при проектировании и возведении убежищ гражданской обороны.

Гл.инж.пр.	Фцлитов		27.01	03.005-43.000.ПЗ		
Нач.отд.	Панников		27.01			
Зам.нач.отд.	Щербаков		29.01			
Рук.гр.	Гун		26.01			
Проект.	Кондякова		28.01	Пояснительная записка	Стадия: Р	Лист	Листов: 2
Провер.	Гун		26.01			
					В/ч 14262		

17395-01 4

В настоящем выпуске представлены конструкции подпольных каналов, перекрываемых тремя типами щитов:

– армоцементными плитами;

– металлическими щитами из рифленой стали;

– асбестоцементными щитами.

Щиты рассчитаны на нормативную нагрузку до 400 кгс/м².

Подпольные каналы разработаны для случая устройства их в конструкции пола по железобетонной фундаментной плите.

В случае если сооружение возводится в сухих грунтах, где не требуется сплошной фундаментной плиты, каналы устраиваются в уплотненном или материковом грунте со стенками и днищем из бетона М 100 толщиной 150 мм.

Подпольные каналы разработаны шириной от 200 до 1200 мм и устраиваются в специальных помещениях, не предназначенных для укрываемых (щитовые, вентиляционные, дизельные, аккумуляторные и т.д.)

В данном проекте приведена конструкция фальшпола, устраиваемого в специальных помещениях, не предназначенных для укрываемых, в которых подпалье используется для разводки труб и кабелей (дизельные, аккумуляторные, вентиляционные, щитовые и т.д.)

Для крепления кабелей к стойкам в зависимости от направления кабельного потока привариваются полосы –8×60 с шагом по высоте 150 мм.

Сварку производить электродами типа Э42 ГОСТ 9467-75.

Конструкция фальшпола разработана для убежища II класса возводимого в водонасыщенных нескальных грунтах. При других гидрогеологических условиях несущие конструкции фальшпола рассчитываются в проекте.

Для фальшполов применяются щиты и плиты с размером от края щита (плиты) до оси зазора – 110 мм, а для подпольных каналов – 60 и 75 мм.

Инв. № подл. | Подпись и дата | Взам. инв. №

Варианты расположения подпольных каналов

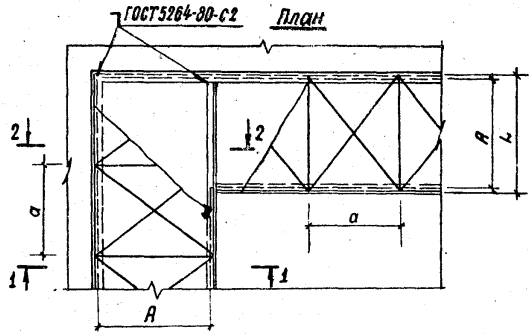

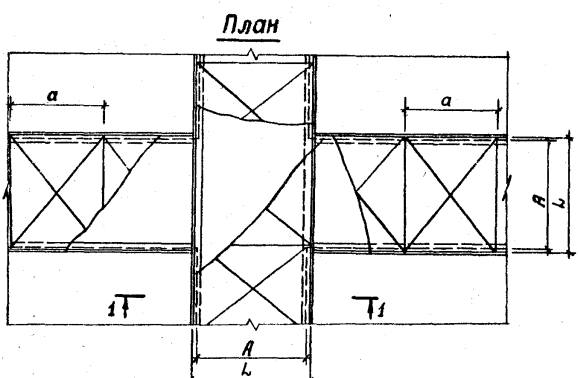

Размер L – длина щита, плиты
Размер A – ширина подпольного канала
Размер a – ширина щита, плиты

Гл. инж. пр.	Филиппов		27.01.8	03.005-4.3.010			
Нач. отд.	Панников		27.01				
Зам. н. отд.	Щербаков		29.01				
Рук. гр.	Гун		26.01	Варианты расположения подпольных каналов. Планы. Разрезы. Таблица габаритных размеров щитов	Стадия	Лист	Листов
Проектир.	Спиридонова		26.01		Р	1	3
Проверил	Гун		26.01		В/ч 14262		

17395-01 6

Перекрытие подпольного канала армоцементными плитами

1

03.005-4.2.020

1-1

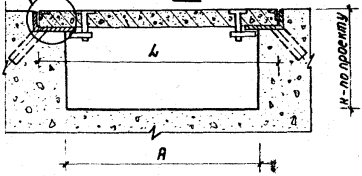

Перекрытие подпольного канала металлическими щитами

2

03.005-4.2.020

1-1

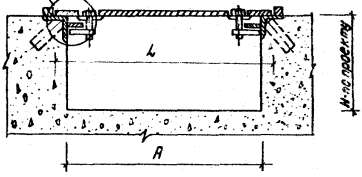

Перекрытие подпольного канала асбестоцементными щитами

3

03.005-4.2.020

1-1

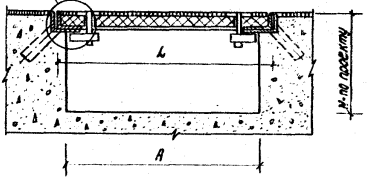

Инв. № подл. | Подпись и дата | Взам. инв. №

2-2

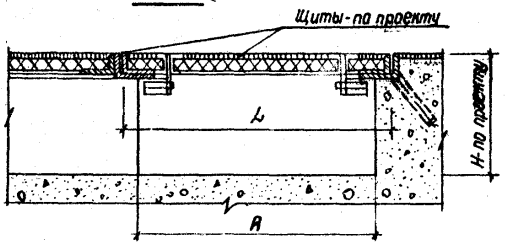

Габаритные размеры щитов, в мм.

A (ширина канала)	a (ширина щита, плиты)	L (длина щита, плиты) Типы щитов, плит		
		Металлические щиты	Асбестоцементные щиты	Армоцементные плиты
200	498	260	240	290
300		360	340	390
400		460	440	490
500		560	540	590
600		660	640	690
800		860	840	890
1000		1060	1040	1090
1200		1260	1240	1290
200	998	260	240	290
300		360	340	390
400		460	440	490
500		560	540	590
600		660	640	690
800		860	840	890
1000		1060	1040	1090
1200		1260	1240	1290

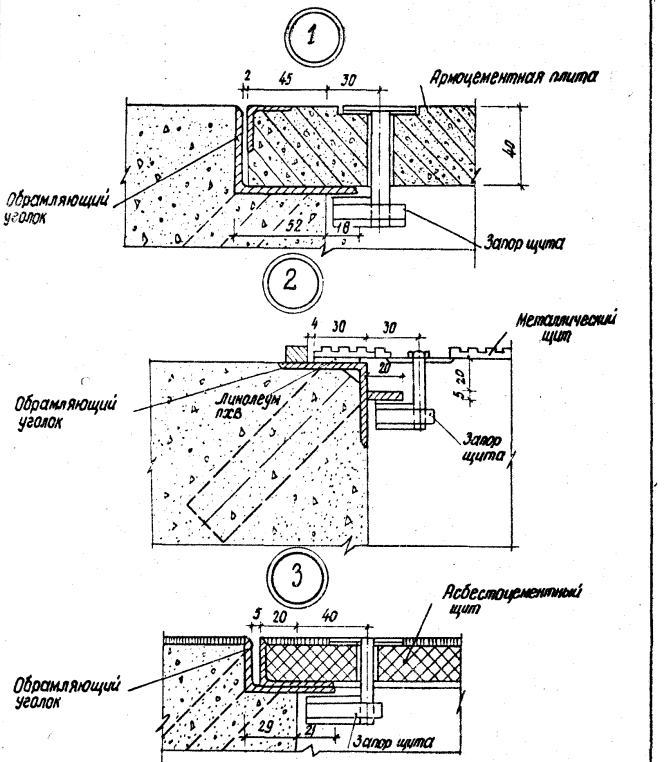

Гл.инж.пр.	Филиппов		
Нач.отд.	Ланчиков		27.01
Зам.н.отд.	Щербаков		29.01
Рук.гр.	Гун		26.01
Проект.	Кондакова		28.01
Провер.	Гун		26.01

03.005-4.3.020

Стадия: Р | Лист | Листов: 1

Узлы 1,2 и 3

В/ч 14262

Инв.№ подл. | Подпись и дата | Взам.инв.№

17395-01 9

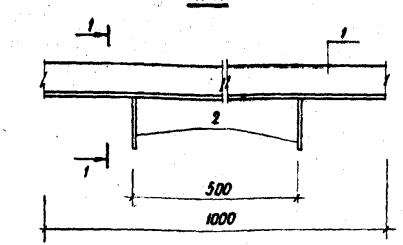

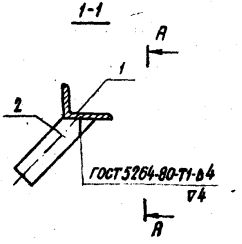

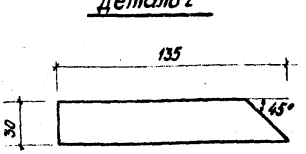

поз.1 - обрамляющий уголок (∠70×45×5), масса 1м 4,39 кг

поз.2 - анкер (- 4×30), масса 1м 0,94 кг

Гл.инж.пр.	Филиппов		27.01
Нач.отд.	Пичников		27.01
Зам.н.отд.	Щербаков		29.01
Рук.гр.	Гин		26.01
Проект.	Кондакова		28.01
Провер.	Гин		26.01

03.005-4.3.030

Обрамляющий уголок подпольного канала, перекрываемого армоцементными плитами

Стадия	Масса	Масштаб
Р		1:10
Лист		Листов 1

В/ч 14262

17395-01 10

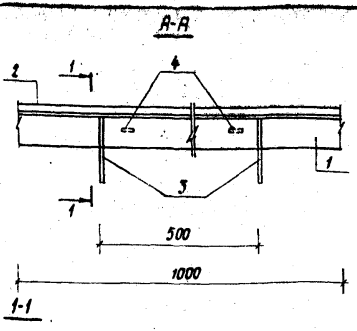

1-1

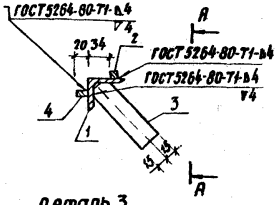

Деталь 3

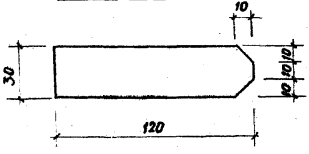

поз. 1 - Обрамляющий уголок (∟50×5), масса 1м 3,77 кг

поз. 2 - упор (сталь квадратная □ 10), масса 1м 0,79 кг

поз. 3 - анкер (-4×30), масса 1м 0,94 кг

поз. 4 - полоса (-5×20), масса 1м 0,79 кг

Позиция 4 показана условно, приваривается в местах запоров щитов после их раскладки.

Гл. инж. пр.	Филиппов		27.01
Нач. отд.	Панников		27.01
Зам. нач. отд.	Шевдаков		28.01
Рук. гр.	Гун		28.01
Проект.	Киндякова		28.01
Провер.	Гун		28.01

03.005-4.3.040

Обрамляющий уголок подпольного канала, перекрываемого металлическими щитами

Стадия	Масса	Масштаб
Р		1:10
Лист	Листов 1	

8/ч 14262

Инв. № подл. | Подпись и дата | Взам. инв. №

17395-01 11

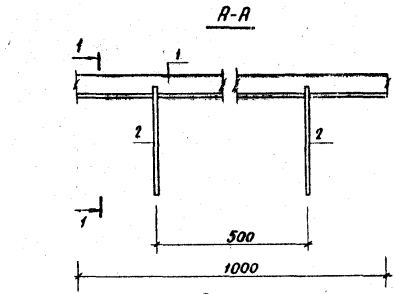

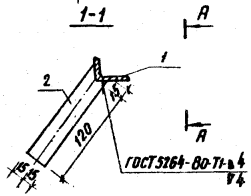

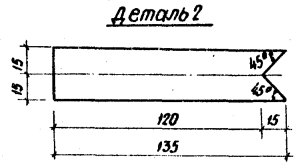

поз. 1 – обрамляющий уголок (∟50×5) масса 1м 3,77 кг
поз. 2 – анкер (– 4×30), масса 1м 0,94 кг

Гл.инженер	Филиппов		27.01.81
Нач.отд.	Пятников		27.01
Зам.нач.отд.	Щербаков		29.01
Рук.гр.	Гун		26.01
Проект.	Смирнитова		26.01
Провер.	Гун		26.01

03.005-43.050

Обрамляющий уголок подпольного канала, перекрываемого асбестоцементными щитами

Стадия	Масса	Масштаб
Р		1:10
Лист	Листов 1	

В/Ч 14262

17395-01 12

План раскладки щитов фальшпола

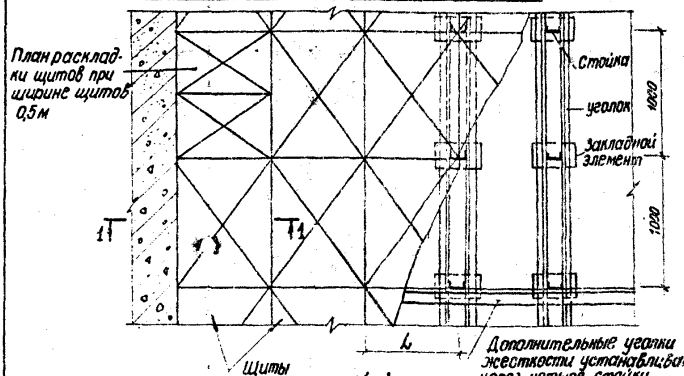

Фальшпол из асбестоцементных щитов или армоцементных плит

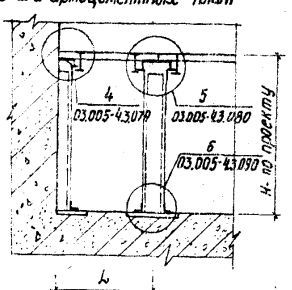

Фальшпол из металлических щитов

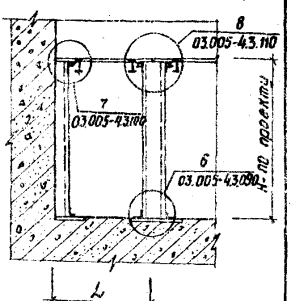

Расстояние между стойками (размер L) назначается в зависимости от выбранных размеров щитов фальшпола (см. таблицу на листе 03.005-4.3.010) Фальшпол разработан для L max=1290мм H max=1000мм

Гл.инж.пр.	Филиппов		24.01
Нач.отд.	Панников		22.01
Зам.н.отд.	Щербаков		22.01
Рук.гр.	Гун		26.01
Проект.	Спиридонова		26.01
Провер.	Гун		26.01

03.005-43.060

План раскладки щитов фальшпола. разрез 1-1

Стадия	Лист	Листов
Р		1

В/ч 14262

Подпись и дата | Инв.№ подл. | Взам.инв.№

17395-01 13

4

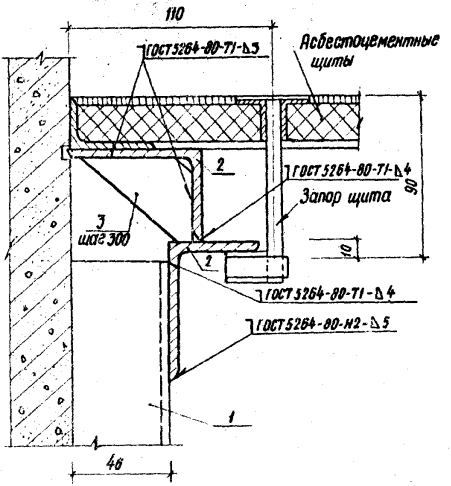

Поз. 3

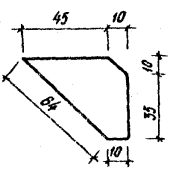

поз. 1 - стойка (швеллер №10)
поз. 2 - опорный уголок (L 75×50×5)
поз. 3 - опорное ребро (-4×40 масса 1м 1,26 кг)

Гл.инж.пр.	Филиппов		25.01
Нач.отд.	Панников		27.11
Зам.н.отд.	Щербаков		27.11
Рук.гр.	Гун		26.01
Проектл.	Стрижанова		25.01
Провер.	Гун		26.01

03.005-4.3.070

Стадия	Лист	Листов
Р		1

Узел 4

В/ч 14262

17395-01 14

5

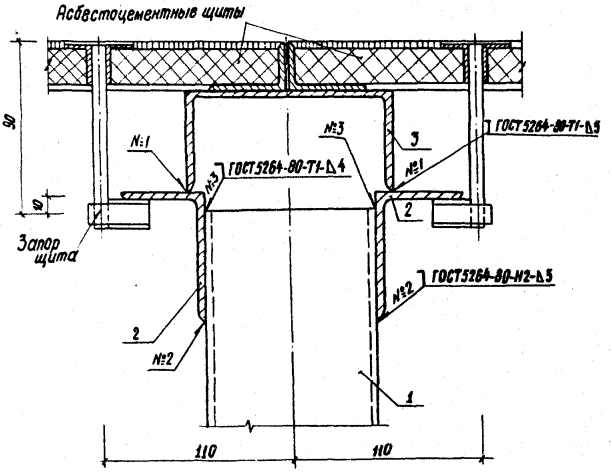

поз. 1 – стойка (⊏ N10)

поз. 2 – опорный уголок (L 75×50×5)

поз. 3 – опорный швеллер (⊏ N12)

Инв. № подл. | Подпись и дата | Взам. инв. №

Гл. инж. пр.	Филиппов		22.01
Нач. отд.	Ланников		22.01
Зам. нач. отд.	Щербаков		22.01
Рук. гр.	ГИИ		26.01
Проект.	Спиридонова		26.01
Пробер.	ГИИ		26.01

03.005-4.3.080

Узел 5

Стадия	Лист	Листов
Р		1

В/Ч 14262

17395-01 15

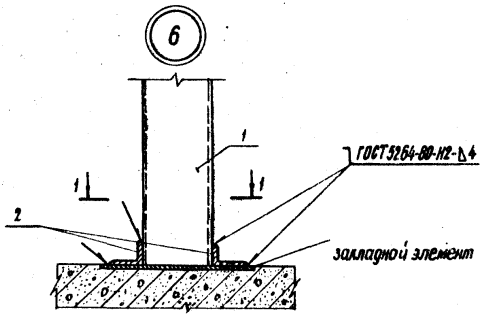

1-1

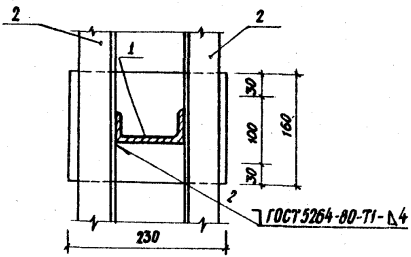

поз. 1 - стойка ([№ 10)

поз. 2 - уголок (L 50×32×4)

Гл.инж.пр.	Филиппов		24.01	03.005-43.090
Нач.отд.	Панников		27.01	
Зам.н.отд.	Щербаков		27.01	
Рук.гр.	Гун		26.01	Стадия: Р; Лист: 1; Листов: 1
Проект.	Спиридонова		26.01	
Провер.	Гун		26.01	Узел 6
				В/ч 14262

17395-01 16

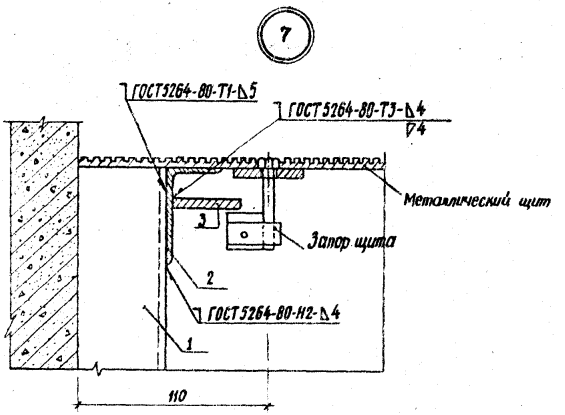

поз. 1 - стойка ([N:10)
поз. 2 - опорный уголок (L 56×36×4)
поз. 3 - полоса (-5×45 ℓ=100)

Поз. 3 приваривают до раскладки щитов фальшпола

Гл. инж. пр.	Филиппов			03.005-4.3.100	
Нач. отд.	Панников		22.01		
Зам. нач. отд.	Щербаков		22.01		
Рук. гр.	Гун				
Проектир.	Спиридонова				
Провер.	Гун			Узел 7	

Стадия	Лист	Листов
Р		1

В/4 14262

Инв. № подл. | Подпись и дата | Взам. инв. №

17395-01 17

8

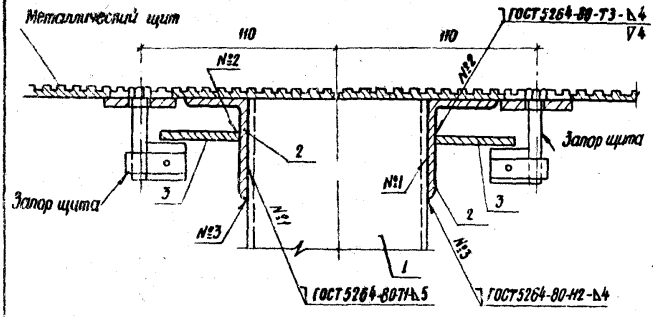

поз. 1 - стойка (⊏ №10)

поз. 2 - опорный уголок (L 56×36×4)

поз. 3 - полоса (-5×45 L=100)

Поз. 3 приваривают до раскладки щитов фальшпола

Гл.инж.пр.	Филиппов		27.01	03.005-4.3.110	
Нач.отд.	Панчихов		27.01		
Зам.нач.отд.	Щербаков		27.01		
Рук.гр.	Гун		26.01		
			26.01		
			26.01		
				Узел 8	

Стадия	Лист	Листов
Р		1

В/ч 14262

17395-01 (18)

gost.e-ecolog.ru