ТИПОВЫЕ ПРОЕКТНЫЕ РЕШЕНИЯ
601-092. 94

ПРИЖЕЛЕЗНОДОРОЖНЫЙ ПОЧТАМТ С ОБМЕНОМ ДО 2000 ПОСЫЛОК В СУТКИ (ПЖДП-2)

Технологическая часть

АЛЬБОМ 1

ПЗ	Общая пояснительная записка	стр. 3 - 5
ТХ	Технология производства	6 - 20
ЭТ	Электрооборудование технологическое	21 - 54
СС	Системы связи	55 - 73

gost.e-ecolog.ru

ЦИПП 51 10103

ТИПОВЫЕ ПРОЕКТНЫЕ РЕШЕНИЯ
601-092. 94

ПРИЖЕЛЕЗНОДОРОЖНЫЙ ПОЧТАМТ С ОБМЕНОМ ДО 2000 ПОСЫЛОК В СУТКИ (ПЖДП-2)

Технологическая часть

АЛЬБОМ 1

ПЕРЕЧЕНЬ АЛЬБОМОВ

Альбом 1	ПЗ	Общая пояснительная записка
	ТХ	Технология производства
	ЭТ	Электрооборудование технологическое
	СС	Системы связи
Альбом 2	СО	Спецификации оборудования
Альбом 3	С	Сметы

Разработаны
Институтом Гипросвязь
Главный инженер института А.Р. Зурман
Главный инженер проекта Е.П. Глинский

Утверждены и введены в действие ФУПС при Минсвязи России
Приказ от 18.05.94г. №18

© ГП ЦПП, 1996

ЦИТП 51 10103

Альбом 1

ТПР 601-092.94

СОДЕРЖАНИЕ АЛЬБОМА

Марка	Наименование	Стр.
П.З.	Пояснительная записка	3
ТХ-1	Общие данные	6
ТХ-2	Спецификация к плану на отм. 0.000	7
ТХ-3	План на отм. 0.000	8
ТХ-4	Спецификация к плану на отм. 4.800 и фрагменту плана на	
	отм. 0.000	9
ТХ-5	План на отм. 4.800 и фрагмент плана на отм. 0.000 в осях	
	9-II ; А-В	10
ТХ-6	Разрезы	11
ТХ-7	Спецификация к планам на отм. -3.100; -0.300; 3.000; 6.300	12
ТХ-8	План на отм. -3.100	13
ТХ-9	План на отм. -0.300	14
ТХ-10	План на отм. 3.000	15
ТХ-11.	План на отм. 6.300 и 10.050	16
ТХ-12	Схемы сборки спусков желобчатых	17
ТХ-13	Эскизный чертеж общего вида установки сортировки посылок	
	(УСП-К2)	18
ТХ-14	Эскизные чертежи общих видов конвейеров многоэтажных (КМ)	
	№6, №201, №206 и комплекса питания на базе рольганга(ПУБР)	19
ТХ-15	Принципиальная схема технологических процессов и механиза-	
	ции производства	20
ЭТ-1	Общие данные	21
ЭТ-2	Технологическая схема	22
ЭТ-3	Щит 1ЩСУ. Схема принципиальная однолинейная	23
ЭТ-4	Щит 2ЩСУ. Схема принципиальная однолинейная	24
ЭТ-5	Шкаф ПР. Схема принципиальная однолинейная	25
ЭТ-6	Общие цепи управления пультов 1ПУ÷3ПУ, 5ПУ, 10ПУ. Схема	
	принципиальная электрическая.	26;27
ЭТ-7	Конвейеры КТ №1;2 .Схема принципиальная электрическая	28
ЭТ-8	Транспортер №5 и сигнализация подхода автомашин. Схема	
	принципиальная электрическая.	29
ЭТ-9	Конвейер КМ №6. Схема принципиальная электрическая	30
ЭТ-10	Транспортер №7. Схема принципиальная электрическая	31
ЭТ-11	Транспортер №8. Схема принципиальная электрическая	32
ЭТ-12	Транспортеры №9, 11. Схема принципиальная электрическая	33
ЭТ-13	Комплекс ПУБР №10. Схема принципиальная электрическая	34
ЭТ-14	Сбрасыватель грузов СГ №12. Схема принципиальная электри-	
	ческая.	35
ЭТ-15	Конвейеры КМ №201, 206. Схема принципиальная электрическая	36
ЭТ-16	Транспортеры №202, 203. Схема принципиальная электрическая	37
ЭТ-17	Люк ЛМН №204 и транспортер №205. Схема принципиальная элект-	
	рическая.	38
ЭТ-18	Сбрасыватель грузов СГ № 207,208,209. Схема принципиальная	
	электрическая.	39
ЭТ-19	Щит 1 ЩСУ. Общий вид	40
ЭТ-20	Щит 2ЩСУ. Общий вид	41
ЭТ-21	Щит 1 ЩСУ. Схема соединений и подключений.	42÷45
ЭТ-22	Щит 2 ЩСУ. Схема соединений и подключений.	46÷48
ЭТ-23	Кабельный журнал	49÷51
ЭТ-24	План прокладки сетей на отм. 0.000	52
ЭТ-25	План прокладки сетей на отм. 4.800	53
ЭТ-26	План прокладки труб в полу.	54
СС-1	Общие данные	55
СС-2	План расположения оборудования связи и сигнализации.Фрагмен-	
	ты планов на отметках -0.300, 3.000, 0.000	56
СС-3	Производственный корпус.Каналы скрытой проводки и располо-	
	жение абоненских устройств (отм. 0.000)	57
СС-4	Производственный корпус.Каналы скрытой проводки и располо-	
	жение абонентских устройств (отм. 4.800, 0.000)	58
СС-5	Вспомогательный корпус.Каналы скрытой проводки и расположе-	
	ние абонентских устройств (отм. -0,300). План расположения	
	сетей связи и абонентских устройств (отм. -3,100)	59
СС-6	Вспомогательный корпус.Каналы скрытой проводки и расположе-	
	ние абонентских устройств (отм. 3.000)	60
СС-7	Вспомогательный корпус.Каналы скрытой проводки и расположе-	
	ние абонентских устройств (отм. 6.300)	61
СС-8	Планы расположения сети охранной сигнализации. Фрагменты	
	отм. -0,300, 0.000, 3.000, 6.300	62
СС-9	Схема расположения комплексной телефонной сети.Схема рас-	
	положения городской телефонной сети.	63
СС-10	Схема расположения сети проводного вещания.Схема располо-	
	жения сети охранной сигнализации	64
СС-11	Схема расположения сети громкоговорящей связи	65
СС-12	Схема расположения сети электрочасофикации. Схема располо-	
	жения двухсторонней громкоговорящей связи.	66
СС-13	Концентратор автоматический телефонный К-16010. Прибор	
	громкоговорящей связи ПГС-3. Схемы подключений.	67
СС-14	Устройство приемно-контрольное охранно-пожарное Топаз-М.	
	Схема подключений.Извещатели охранной сигнализации. Часы	
	электрические первичные показывающие ПЧК-3-2РИ-Р24-Р6.	
	Схемы соединений.	68
СС-15	Коммутатор диспетчерский КДЭ-25/4. Усилитель полный Степь-103	
	Схемы соединений.	69
СС-16	Узлы 1,2,3,4,5 охранной сигнализации	70
СС-17	Узлы Д,Е, и $Е^{х}$ скрытой проводки	71
СС-18	Узлы А,Б и $Б^{х}$ скрытой проводки	72
СС-19	Узлы Б, $В^{х}$ и Г скрытой проводки	73

СОГЛАСОВАНО

Взам. инв. №

Подпись и дата

Инв. № подл.

ПОЯСНИТЕЛЬНАЯ ЗАПИСКА

I. ОБЩАЯ ЧАСТЬ

Типовые проектные решения "Прижелезнодорожный почтамт с обменом до 2000 посылок в сутки /ПЖДП-2/"предназначены для использования при проектировании ПЖДП – магистральных узлов II типа и структурных единиц, расположенных в узлах пересечения железнодорожных линий с автомобильными маршрутами. Разработка выполнена в объеме рабочих чертежей раздела технологических решений по:

технологии производства,
технологическому электрооборудованию,
системам связи и сигнализации,
сметам технологического оборудования.

При использовании типовых проектных решений необходимо разработать строительные решения в полном объеме.

В зависимости от местных условий и требований возможны варианты расположения обьекта:вблизи вокзала с примыканием к платформе или в некотором удалении от него.В этом случае ПЖДП должен быть связан со всеми пассажирскими платформами,дорогами,удобными для проезда электротягачей с тележками и контейнерами.Здание почтамта состоит из трех примыкающих друг к другу частей:двухэтажной производственной,трехэтажной административной,одноэтажной-блока зарядной для электротягачей и контейнерной площадкой с кран-балкой.

Типовые проектные решения технологической части имеют следующие показатели:занимаемая площадь на одну посылку – I,75м^2, стоимость технологического оборудования приходящаяся на одну посылку-I02,2руб. В типовых проектных решениях для организации техпроцесса, применено новое прогрессивное оборудование. Уровень механизации: погрузо-разгрузочных работ и внутрипроизводственного транспортирования 0,72, обработки посылок 0,55. Контейнерная площадка с кран-балкой при разработке архитектурно-строительной части выполняется только при наличии контейнерных перевозок по внутриобластным и внутрирайонным автомаршрутам.

2. ТЕХНОЛОГИЯ ПРОИЗВОДСТВА

2.I. Функции почтамта и объем работ.

ПЖДП-2 является структурной единицей УФПС, обеспечивающей обработку и прохождение всех видов почтовых отправлений.

На него возлагаются следующие функции:

- обмен почты с почтовыми вагонами проходящих поездов и автомашинами, обслуживающими почтовые маршруты:
- перевозка почты и печати по прикрепленным маршрутам:
- полная обработка исходящих, входящих и транзитных посылок, письменной корреспонденции, ценных писем и бандеролей:
- обработка входящих газет и журналов, распространяемых по подписке направляемых в газетный узел места расположения ПЖДП-2.

Среднесуточный объем почтовых отправлений составляет:

- посылок – 2000шт.
- письменной корреспонденции –50000ед.
- печати – 60000экз.
- страховых отправлений – 400ед.

Число направлений сортировки почтовых отправлений:
посылок

- исходящих и транзитных – 60-80
- входящих – 30

письменной корреспонденции

- общая сортировка – II0
- детальная сортировка исходящей и транзитной – 250-300
- сортировка входящей – 35

Несоответствие числа направлений сортировки входящих посылок и письменной корреспонденции свидетельствует о том, что не все городские отделения связи осуществляют прием посылок.

печати

- по отделениям связи, расположенным на автомаршрутах, прикрепленных к газетному узлу – 30
- по городским отделениям связи – 35

2.2. Обмен почты.

Для приема и отправки почты автотранспортом предусмотрены 4 люка обмена и I кран-балка,

Люки обмена используются следующим образом.

Прием потоком мешков с письменной корреспонденцией с автомаршрутов, а также их сдача на автотранспорт осуществляется через люки №№ I,2.

Кроме того, люк обмена №2 используется для поточного приема с автомашин посылок и мешков со страховой почтой.

Обмен мешков с страховой почтой, прием потоком мешков /пачек/ с печатью с автотранспорта, сдача сформированных посылов с газетами и журналами производится через люки обмена №№I,4.

Люк обмена №3 предназначен для приема почты с укладкой в тележки. Кран-балка используется для обмена контейнеров с посылками между ПЖДП и крупными отделениями связи города и частью районных узлов, обслуживаемой зоны .

Входящая и транзитная почта, выгруженная из почтового вагона, укладывается в тележки /контейнеры/, которые электротягачами транспортируются по платформе через ворота раздвижные накладные ВР-2Н-2 /поз. I0/ на первый этаж.

Транспортные линии, обеспечивающие передачу принятой с автомашин почты на обработку и отправку по назначению обработанных почтовых отправлений, места расположения пультов управления характеризует принципиальная схема технологических процессов и механизации производства.

Подача россыпи исходящих и транзитных посылок из автомашин на рабочее место оператора установки УСП-К2 /поз.I6/, осуществляется потоком с помощью конвейера многоэтажного КМ № 6 /поз.35/ по транспортерам № 7,8, комплексу питания ПУБР /поз. I5/.

В случае заполнения ПУБР, поступающие с автотранспорта посылки, направляются по транспортерам № 7,8 в зону хранения в осях Д-Е: 4-5. Здесь посылки укладываются в контейнеры /тележки/.

Контейнеры с посылками, принятые с автомашин кран-балкой, транспортируются электротягачами в помещение обработки через ворота распашные в осях Г-Д по оси I0.

Подача посылок из контейнеров /тележек/ на рабочее место оператора установки осуществляется по транспортеру № 9.

Мешки с корреспонденцией, поступившие автомашинами, направляются на второй этаж /отм. 4,800/ к рабочему месту вскрытия по линиям, в состав которых входят, в часности вертикальный конвейер КМ №20I, транспортет №202.Прием страховых мешков и печати с автотранспорта осуществляется потоком с помощью конвейера КМ №20I или №206.

Из почтовых вагонов мешки с корреспонденцией, страховые мешки,мешки /пачки/ с печатью принимаются с укладкой в тележки, которые направляются на первый этаж. Подача почты на обработку осуществляется по поточным линиям. В порядке резерва может быть использован лифт.

Рассортированные исходящие, входящие и транзитные посылки укладываются в контейнеры /тележки/, которые электротягачами транспортируются в соответствующие зоны для сдачи на внешний транспорт.

Поштучная сдача посылок на городские и внутриобластные автомаршруты производится через люки обмена № 2-4, контейнеры с посылками сдаются на автомашины кран-балкой.

Формирование почты на автомаршруты осуществляется в зависимости от конкретных условий объекта: специализации маршрутов или их объединения. Для отдельных маршрутов почтовые отправления накапливаются на первом этаже, объединяются, а затем сдаются на автотранспорт.

Контейнеры с исходящими и транзитными посылками, отправляемые из ПЖДП в почтовых вагонах, накапливаются на платформе.

Мешки с письменной корреспонденцией сдаются на автомашины со второго этажа потоком через люк механизированный напольный ЛМН-800-2 /поз. 45/ по линиям, в состав которых входят в частности транспортеры № II,7. Сдача сформированных посылов с печатью и страховых мешков на автотранспорт осуществляется с помощью КМ №20I и №206.

Почта, подлежащая отправке в почтовых вагонах, поступает на первый этаж в зону в осях Д-Е;4-5 через люк механизированный по транспортерам № II, 7, 8 . Здесь мешки укладываются в тележки, которые электротягачами транспортируются к местам сдачи в почтовые вагоны.

Прямые группы и крупногабаритные посылки обрабатываются и накапливаются в помещении обмена в осях Д-В: 6-8.

2.3. Обработка посылок.

Посылки обрабатываются на I производственном этаже. Для сортировки исходящих, входящих и транзитных посылок предусмотрена установка УСП-К2, располагающая 23 гравитационными накопителями, распределенными в зависимости от местных условий /числа направлений, потоков и пр./. Производственный процесс обработки посылок организован следующим образом. Бланки сопроводительных адресов сортируются по накопителям сортировочной установки на шкафу /поз. 43/, а затем передаются к накопителям, где подбираются по восходящим номерам.

При разгрузке накопителей производится одновременное сличение посылок с бланками, подсортировка их по группам из сборных накопителей и укладка в контейнеры /тележки/.

Важным условием выполнения такого порядка обработки, существенно сокращающего трудоемкость процесса, является организация сортировки бланков вслед за поступлением почты, обеспечение подачи их к накопителям к моменту разгрузки.

Бланки на сформированные группы посылок передаются в комнату оформления документов, где составляются накладные.

Посылки поштучно или в контейнерах сдаются на внешний транспорт в установленные сроки.

Инв. №			
ГИП	Глинский		
Нач.тех.от.	Гренадеров		
Нач.от. 59	Романов		
Нач. от. 55	Забелинский		
Нач.от. 34	Колбасова		
Н.контр	Романов		
Проверил	Глинский		

Привязан

ТПР 601-092.94 ПЗ

Пояснительная записка

Стадия	Лист	Листов
Р	1	3

Гипросвязь Москва

Ц.00251-01 4

Согласовано

Инв. № подл. | Подпись и дата | Взам. инв. №

Альбом 1

2.4. Обработка письменной корреспонденции.

Обработка корреспонденции производится на отм. 4.800 в осях Е-Г; 4-9. Письма, вынутые из почтовых ящиков, доставляются в ПЖДП в мешках с рамкой. Мешки поступают в выделенное помещение на первом этаже в осях Г-В; 4-5, где почтовые отправления пересыпаются в стандартные мешки.

Из этого помещения мешки по спуску (поз.37), КТ-2 №I, КМ №20I, транспортеру №202 направляются на обработку.

Мешки с корреспонденцией, поступившие из почтовых ящиков, городских отделений связи, предприятий расположенных на автомаршрутах, обслуживаемой зоны, а также из почтовых вагонов, вскрываются на рабочем месте, оборудованном столом с сеткой и металлическим столом.

На этом этапе, кроме вскрытия мешков, обеспыливания вложения их, производится поименная проверка с записями в в реестрах ф.II заказных бандеролей и постпакетов, переводных постпакетов, выделение и распределение по ящикам входящих, исходящих и транзитных постпакетов с простыми письмами, простых и заказных бандеролей, переводных и заказных постпакетов.

Здесь же вскрываются простые исходящие и транзитные постпакеты, письма укладываются в ящики, которые по транспортеру №205 передаются на сортировку.

Входящие постпакеты в ящиках по транспортеру №205 направляются на рабочие места вскрытия постпакетов и штемпелевания писем в помещение в осях Е-Д; 4-5. Стандартные письма штемпелюются на машине ШМ-6 (поз.3), крупногабаритные на тумбе (поз.4). Здесь же штемпелюются письма, вынутые из почтовых ящиков. Затем входящие и исходящие письма передаются по транспортеру на соответствующие рабочие места сортировки.

Общая сортировка исходящей письменной корреспонденции производится совместно с транзитной из предприятий связи, обслуживаемой зоны, на двух рабочих местах, каждое из которых оборудовано тремя шкафами по 42 клетки в осях Е-Д; 5-6.

На этапе общей сортировки выделяется корреспонденция в адрес крупных областей и городов, стран СНГ, распределяются письма по рабочим местам детальной сортировки, которая осуществляется на 8 шкафах по 42 клетки в осях Е-Д; 6-7.

Рассортированные письма обвязываются в постпакеты, которые по транспортеру №205 передаются на обработку.

Исходящие, транзитные и международные простые постпакеты, а также бандероли сортируются по 3 мешкодержателям в осях Е-Г; 7-8 , переводы и заказные письма - на 6 шкафах по 42 клетки в осях Е-Г; 8-9, а заказные бандероли, переводные и заказные постпакеты - на 6 шкафах по 20 клеток в осях Е-Г; 7-8.

Сортировка входящих писем, обработка простых бандеролей, постпакетов и регистрируемой корреспонденции для отделений связи города производится на шкафах в осях Е-Г; 6-8.

Заказные отправления после сортировки приписываются к реестру ф.II

В случае несоставления отдельных мешков регистрируемые отправления объединяются вместе с простыми. Мешки приписываются к накладным ф.I6 и накапливаются около люка ЛМН-800-2 для сдачи на внешний транспорт.

2.5. Обработка страховой почты.

Помещения вскрытия страховых мешков и обработки ценных писем, ценных бандеролей и мелких посылок расположены на отм. 4.800 в осях Г-В; 5-7.

Исходящие, транзитные и входящие страховые мешки вскрываются на одном рабочем месте, оборудованном столом с сеткой (поз.32) и металлическим столом.

Вложение мешков поименно проверяется, укладывается в тележки, которые транспортируются к рабочим местам сортировки.

Ценные письма, ценные бандероли и мелкие посылки сортируются на шкафах (поз.34) по I0 клеток каждый.

Рассортированная и приписанная почта задельвается в мешки, передача которых к рабочему месту опечатывания (позиция 33) производится по транспортеру №203.

Для хранения страховых мешков предусмотрен стеллаж (поз.3I).

2.6. Обработка печати.

Обработка печати осуществляется на отм.4.800 в осях Г-В; 7-8.

Мешки (пачки) с печатью, подлежащие разделке, вскрываются на столе (поз.42), газеты и журналы раскладываются по наименованиям.

Сортировка печати осуществляется на шкафах емкостью I2 клеток каждый (поз.44) по отделениям связи города, а также по отделениям связи, расположенным на автомаршрутах, прикрепленных к газетному узлу.

На стандартные пачки, отправляемые без разделки, на столах наклеиваются ярлыки. Сформированные посылы упаковываются в бумагу, обвязываются и вместе со стандартными пачками раскладываются по группам для отправки на автотранспорт.

2.7. ДИСПЕТЧЕРСКАЯ СЛУЖБА.

Для оперативного руководства и регулирования процессами обработки и обмена почты предусмотрена диспетчерская служба ПЖДП, расположенная на отм. -0.300 в осях А-Б; 2-3.

Функции диспетчера:

- оперативное руководство и контроль за производственными процессами;
- контроль за своевременным прибытием и отправлением авто - машин;
- контроль за своевременной разгрузкой и погрузкой почтовых вагонов;
- составление оперативной отчетности о продвижении почты.

Диспетчер должен располагать информацией о:

- времени прибытия и отправления почты с автотранспортом и поездами;
- начале и окончании погрузочно-разгрузочных операций в предприятии;
- выполнении контрольных сроков обработки почты;
- остатках необработанной почты.

Ввиду незначительных объемов обрабатываемой почты и простотой транспортных линий, применение промышленного телевидения и пневмопочты нецелесообразно.

Для выполнения диспетчером возложенных на него задач предусмотрены:

- прямая двухсторонняя связь диспетчера с внутренними абонентами ПЖДП (руководством ПЖДП, начальниками производственных подразделений, начальниками смен и отдельными рабочими местами);
- односторонняя грумкоговорящая связь с производственными и вспомогательными подразделениями ПЖДП (помещениями обработки почты, почтовым двором, платформой и т.д.).

Для обеспечения согласованной и бесперебойной работы по приему и сдаче почты запроектированы комплекты прямой двухсторонней громкоговорящей связи. Для связи между вспомогательными и производственными службами запроектированы коммутаторы оперативной связи начальника ПЖДП, зам.начальника, главного инженера, связь службы ВОХР и АТС.

3. ЭЛЕКТРООБОРУДОВАНИЕ ТЕХНОЛОГИЧЕСКОЕ

3.I.Характеристика объекта

Категория электроснабжения по ПУЭ	- вторая
Среда производственных помещений	- П-IIа
Напряжение силовой сети	~ 380В

Управляемые механизмы:
транспортеры, установки для накапливания посылок, сортировочные конвейеры и т.д.

Режим работы электродвигателей	- длительный
Общее количество токоприемников	- 34шт.
Общая установленная мощность токоприемников	- 9I,44 кВт
Расчетная мощность	- 65,0 кВт
Коэффициент мощности	- $cos\varphi$=0.7

3.2.Управление поточно-транспортной системой (ПТС)

Для управления механизмами ПТС в проекте предусматриваются 2 режима управления:

- ручной для ремонтных целей;
- местный сблокированный с использованием релейно-контакторного оборудования

Местное управление осуществляется с пультов управления, устанавливаемых вблизи технологического оборудования. Ключи избирания режимов работы приводов устанавливаются на дверях щитов "ЩСУ".

Пуск технологических линий осуществляется в направлении, обратном технологическому потоку.

При остановке какого-либо механизма автоматически останавливаются все последующие за ним механизмы.

При технологическом останове привода останавливаются через паузу времени, необходимую на разгрузку, при аварийном отключении транспортеры останавливаются под загрузкой.

При работе транспортеров вне зоны видимости и для всех транспортеров длиной более I0м устанавливаются аварийные кнопочные посты.

В случае выхода из строя управляющих устройств транспортной линии подачи посылок, последние подвозятся от окон обмена непосредственно к рабочему месту оператора УСП-К2, а при выходе из строя линии подачи на 2 этаж, мешки с корреспонденцией и печатью подаются грузовыми лифтами.

Согласовано

Инв.№ подл. | Подпись и дата | Взам. инв.№

Привязан

Инв.№

ТПР 601-092.94 ПЗ

Лист 2

Ц00251-01 5

Альбом 1

3.3.Сигнализация.

При управлении транспортными линиями во всех необходимых случаях предусматривается звуковая предпусковая сигнализация.

Предусмотрена сигнализация подхода автомашин к люковым окнам цеха обмена. Сигнальные лампы включаются над люковыми окнами цеха обмена и на пульте диспетчера. Сигналы подаются кнопками со стороны почтового двора, снимаются – кнопками со стороны цеха обмена.

3.4.Расположение электрооборудования и прокладка трасс.

Щиты станций управления располагаются в производственной части сооружения.

Техническое задание для заводов-изготовителей щитов ЩСУ (конструкторская документация) должно быть разработано на стадии привязки типового проекта.

В проекте предусмотрена разводка проводом АПВ в стальных трубах по конструкциям здания и конструкциям механизмов.

3.5.Заземление.

Система напряжения, принятая на данном предприятии ~380/220 В с глухозаземленной нейтралью трансформатора.

Заземление электроустановок следует выполнять соответственно с требованиями главы I.7 Правил устройства электроустановок и СНиП 3.05.06-85.

4.Средства связи и сигнализации.

В здании ПЖДП-2 предусмотрены следующие виды связи и сигнализации:

- сеть городской телефонной связи;
- сеть учрежденческой АТС;
- оперативная телефонная связь;
- двухсторонняя громкоговоряшая связь;
- односторонняя громкоговоряшая связь;
- сеть электрочасофикации;
- сеть проводного вешания;
- охранная сигнализация.

Для организации городской телефонной связи в здании предусмотрена сеть емкостью 30 пар. Телефоны и абонентская проводка к ним не предусмотрены и выполняются ГТС (по заявке заказчика).

Для организации служебной телефонной связи и оперативной телефонной связи диспетчера, начальника предприятия, заместителя начальника, главного инженера и службы ВОХР предусмотрена комплексная телефонная сеть емкостью 150 пар. Всего в комплексную сеть включаются:

- 59 телефонов учрежденческой АТС;
- 23 телефона коммутатора диспетчера;
- 13 телефонов коммутатора начальника;
- 15 телефонов коммутатора главного инженера;
- 19 телефонов коммутатора заместителя начальника;
- 5 телефонов коммутатора службы ВОХР.

Так как в основу типовых проектных решений положено условное здание ПЖДП с предполагаемым количеством телефонов, то тип и емкость УАТС определяется при конкретном проектировании. Комлексная сеть строится от кросса, расположенного в помещении АТС и выполняется кабелем ТППэп емкостью 100 - 10 пар и диаметром токопроводяших жил 0,32 мм с установкой распределительных коробок КРТ 10х2 и боксов БКТ 30х2, 20х2. Абонентская проводка выполняется проводом ТРП 2х0,4.

В качестве оборудования для оперативной телефонной связи диспетчера, начальника, заместителя начальника и главного инженера применены коммутаторы КДЭ-25/4 - 4 комплекта, устанавливаемые в их кабинетах и комнате секретаря.

Для организации оперативной связи службы ВОХР применен концентратор К-16010, устанавливаемый в комнате ВОХР. Линии АТС в концентратор не включены, необходимость их включения определяется при конкретном проектировании.

Планы расположения оборудования и схемы подключений даны на листах 2, 13, 15.

Для организации двухсторонней громкоговоряшей связи строится сеть с применением устройств ПГС-3 в количестве 7 штук, соединяюшихся друг с другом. Соединительные линии между устройствами ПГС-3 выполняются проводом ТРП 2х0,4.

Места размещений устройств ПГС-3 даны на поэтажных планах, а схема подключений дана на листе 13.

Односторонняя громкоговоряшая связь организуется с помошью усилителя Степь-103, пульта коммутации и выполняется кабелем ПРППМ 2х0,9 с установкой универсальных коробок УК-П.

В качестве звукоизлучателей используются рупорные громкоговорители 10ГР-38 мошностью 10 Вт и звуковые колонки 2КЗ-7 мошностью 2 Вт, а также громкоговорители абонентские.

Пульт коммутации необходимо выполнить в соответствии с исходными требованиями к его разработке, приведенными далее.

Расположение оборудования и схема соединений даны на листах 2, 15, а размещение звукоизлучателей - на поэтажных планах.

Для показания единого времени в помещениях ПЖДП-2 предусмотрена сеть электрочасофикации, которая строится от первичных электрочасов ПЧК-3-2РИ-Р24-Р6-1 с установкой вторичных электрочасов УЧ-С-О-3-351 диаметром циферблата 800 мм в количестве 2 штук, УЧ-С-О-3-343 диаметром 400 мм двухсторонних в количестве 2 штук, УЧ-С-О-3-344 диаметром 300 мм в количестве 2 штук и ВЧС-1-М2ПВ24Р-200-339к диаметром 200 мм в количестве 50 штук и выполняется проводом АППВ 2х2,5 с использованием коробок УК-П.

Места расположения вторичных электрочасов показаны на поэтажных планах, а план расположения станционного оборудования - на листе 2.

Сеть проводного вешания строится от трансформатора, устанавливаемого на стойке на кровле здания, трансформатор и стойка проектными решениями не предусмотрены. Сеть выполнена двумя проводами ПВЖ 1х1,8 и проводом ПТПЖ 2х0,6 с применением универсальных коробок УК-П и УК-Р-0,5-30 и 42 радиорозетками РПВ-2. Места установки радиорозеток показаны на поэтажных планах. Абонентские громкоговорители проектными решениями не предусмотрены.

Сеть охранной сигнализации предусмотрена емкостью 10 пар. В качестве приемной аппаратуры применено устройство пожарно-охранной сигнализации ТОПАЗ-М на 10 лучей. Охранная сигнализация предусматривает блокировку окон и дверей на открывание и пролом датчиками СМК-3 и алюминиевой фольгой. Сеть выполнена кабелем ТППэп емкостью 10 пар с диаметром токопроводяших жил 0,32 мм с установкой телефонных распределительных коробок КРТ 10х2. Абонентская проводка выполняется проводом ТРП 2х0,4. Расположение узлов охранной сигнализации даны на листе 16.

Кабели и провода прокладываются в каналах скрытой проводки, в вертикальных стояках связи и сигнализации СС , а также открыто по стенам.

Распределительные коробки, боксы и универсальные коробки устанавливаются в поэтажных шкафах связи СС.

Вопросы электропитания оборудования средств связи и сигнализации должны решаться при проектировании конкретного здания.

В целях обеспечения безопасности обслуживаюшего персонала от поражения электрическим током проектными решениями предусмотрено зануление устанавливаемого оборудования.

Исходные требования к разработке пульта коммутации односторонней громкоговоряшей связи.

1. Пульт предназначен для оперативного подключения и отключения пяти линий односторонней громкоговоряшей связи к усилителю Степь-103.

2. В пульте должны быть предусмотрены клеммы (штифты), обеспечиваюшие подключения к нему усилителя и линий путем подпайки или завинчивания жил кабелей. Диаметр жил до 1,2 мм.

3. Номинальное напряжение звуковой частоты в линиях 30 В. Общая мошность потребляемая громкоговорителями и колонками, подключаемыми к одной линии не более 50 Вт.

4. Пульт должен иметь настольную конструкцию для установки на столе диспетчера.

5. Климатические условия по ГОСТ 15150-69 применительно к исполнению УХЛ категории 4.2.

6. На лицевой панели пульта у переключателей тумблеров должны быть надписи "Лин. 1", "Лин. 2" ... номера подключаемых линий и "Выкл.", "Вкл."

5. ТЕХНИКА БЕЗОПАСНОСТИ И ОХРАНА ТРУДА.

В проектных решениях предусмотрены следующие мероприятия по технике безопасности и охране труда:

1. Вспомогательные помещения запроектированы в соответствии со СНиП2.09.04-87 и ВНТП-3II-92.
2. Со стороны почтового двора предусмотрены проемы для люков обмена почты с автомашинами типа ЛОП.Окна открываются конвейерами телескопическими, перекрывающими расстояние между стеной здания и кузовом автомашин. Все окна обмена и ворота оборудованы тепловыми завесами.
3. С целью обеспечения расстояния в 0,5 м от заднего борта автомашины до стены здания предусмотрен упор для задних колес автомобилей.
4. Предусмотрены ограждения колонн, стен и оборудования от повреждения их внутрицеховым транспортом.
5. Предусмотрено ограждение сетками подвесного оборудования.
6. В целях предотвращения распространения пыли по этажу вскрытие мешков с страховой почтой производится в выгороженном помещении. На рабочих местах вскрытия мешков с письменной корреспонденцией, страховой почтой и от сургучницы предусмотрены местные отсосы.
7. На контейнерной площадке предусмотрена специальная площадка для стропальщика.
8. При ремонтно-наладочных работах предусмотрено отключение дистанционного управления транспортных систем.
9. При обслуживании средств механизации необходимо пользоваться электроинструментом напряжением 36В, для подключения инструмента к сети пользоваться понижающим трансформатором.
10. Обслуживание подвесного оборудования производить с передвижных телескопических площадок или стремянок, отвечающих требованиям техники безопасности.

Безопасность персонала, обслуживающего электротехнические устройства, обеспечивается:

-устройством заземления

-применением электрооборудования и электроаппаратов с соответствующей степенью защиты от поражения электрическим током

-установкой выключателей безопасности для аварийной остановки транспортеров

-устройством предупредительной сигнализации для оповещения о предстоящем дистанционном пуске транспортных линий

-мероприятиями по безопасной эксплуатации электрооборудования (наличие резиновых ковриков, рукавиц и соответствующего инструмента) в соответствии с правилами ПУЭ и ПТБ при работах на предприятиях почтовой связи. Крепление технологического оборудования с учетом сейсмики будут решаться при конкретной привязке.

Согласовано

Инв. № подл. | Подпись и дата | Взам. инв. №

Привязан

Инв №

Альбом 1

Ведомость основных комплектов рабочих чертежей

Обозначение	Наименование	Примечание
ТХ	Технология производства	Альбом 1
ЭТ	Электрооборудование технологическое	
СС	Системы связи	

Ведомость ссылочных и прилагаемых документов

Обозначение	Наименование	Примечание
ТХ СО	Спецификации оборудования	Альбом 2

Ведомость рабочих чертежей основного комплекта ТХ

Лист	Наименование	Примечание
1	Общие данные	
2	Спецификация к плану на отм. 0,000	
3.	План на отм. 0,000	
4	Спецификация к плану на отм. 4,800	
	и фрагменту плана на отм. 0,000	
5	План на отм. 4,800. Фрагмент плана	
	на отм. 0,000 в осях 9÷11; А-В;	
6	Разрезы	
7	Спецификация к планам на отм. -3,100;	
	-0,300; 3,000; 6,300 и 10,050;	
8.	План на отм. -3,100	
9:	План на отм. -0,300	
10	План на отм. 3,000	
11	План на отм. 6,300 и 10,050	
12	Схемы сборки спусков желобчатых	
13	Эскизный чертеж общего вида установ-	
	ки сортировки посылок (УСП-К2)	
14	Эскизные чертежи общих видов	
	конвейеров многоэтажных (КМ)	
	№6; №201; №206 и комплекса	
	питания на базе дельганга (ПУБР)	
15.	Принципиальная схема технологических	
	процессов и механизации производства.	

ОБЩИЕ УКАЗАНИЯ

Типовые проектные решения прижелезнодорожного почтамта с обменом до 2000 посылок (ПЖДП-2) разработаны на основании задания на проектирование, утвержденного заместителем Министра связи России 01.06.1993 г.

Типовые проектные решения соответствуют требованиям экономических, санитарно-гигиенических, противопожарных и других норм, действующих на территории Российской Федерации, и обеспечивают безопасную для жизни и здоровья людей эксплуатацию объекта.

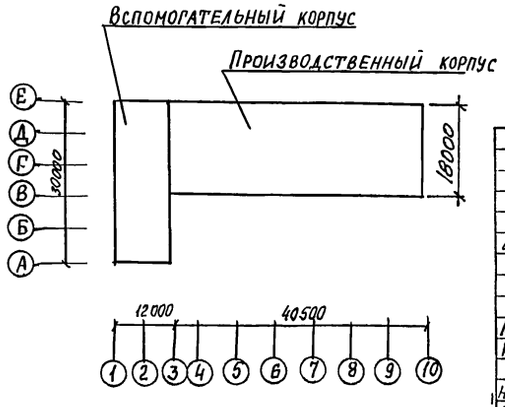

Привязан

Инв. №

Проверил	Глинский		
Н.контр	Романов		
ГИП	Глинский		
Нач.техотд	Гренадеров		
Нач.отд.	Романов		
Гл.спец.	Бильвавский		
Зав.сект.	Романова		
Инженер	Сокопова		

ТПР 601-092:94 ТХ

Прижелезнодорожный почтамт ПЖДП-2

Производственный корпус

Стадия	Лист	Листов
Р	1	15

Общие данные

Гипрасвязь Москва

Листов

Ц00251-01 7

Согласовано

Инв. № подл. | Подпись и дата | Взам. инв. №

Альбом 1

Поз.	Обозначение	Наименование	Кол.	Масса ед.кг.	Примечание
1.	2е4.139.000	Стеллаж L=1500	1	78	
2.	521-00-00	Надстройка к столу			
		рабочему на 9 клеток	3	3	
3.	2е4.139.002	Стеллаж L=2500	2	152	
4.	ОН-12-1399/8	Стол для упаковки			
		посылок	1	120	
5.	ОН-12-1399/6	Стол рабочий с тумбой	4	65	
6.	ССП	Стул поворотный с			
		подъемным сиденьем.	7	8	
7.	2т4.135.011	Стол приемный	1	23	
8.	ТХ-12	Спуск L=4400	1	162	
9.	ТЛС-2-650	Транспортер 210-Г-2-0/1200			
		-ПР-ВВ-0°-11200-Ц-			
		-Т7500; N=1,5 кВт	1	683	№7
10.	ВР-2Н-2	Ворота раздвижные			
		накладные N=0,4 кВт	1	752	
11.	ТЛС-2-650	Транспортер 200-НвГ-3-			
		-1000/1200-Л-ВВ-16°-7400+			
		+11200-Ц-Т13800; N=1,1 кВт.	1	936	№8
12.	ЕТ 506.3	Электротягач	3	860	
13.	ТЛС-2-650	Транспортер 200-Нн-1-			
		-600/0-ПР-НВ-8°-3000-			
		-Ц-0; N=0,55 кВт;	1	384	№9
14.	КПМ-500-4	Контейнер почтовый			
		магистральный	15	180	
15.	ТХ-14	Комплекс питания			
		на базе рольганга (ПУБР)			№10
		L=6170; H_1=920; N=2,2 кВт.	1		
16.	ТХ-13	Установка полуавтома-			
		тическая для сортиров-			
		ки посылок на 23 на-			
		копителя L=21030; N=5,2 кВт	1		
17.	ТДМ-500-У2	Трансформатор сварочный	1	270	N=32 кВа
18.	ПИ-167	Верстак для электра-			
		сварочных работ	1	74	
19.	ПИ-190	Стеллаж палочный	1	940	
20.	ПИ-188	Стеллаж ящичный	1	133	
21.	ПИ-161	Верстак для слесарно-			
		ремонтных работ	1	122	
22.	ПИ-158	Верстак для сборочных работ	1	52	

Поз.	Обозначение	Наименование	Кол.	Масса ед.кг.	Примечание
23.	6Р80	Станок горизонтально-			
		-фрезерный N=3,0 кВт	1	1260	
24.	ПИ-205	Тумбочка одноместная	1	54	
25.	3Б634	Станок точильно-шлу-			
		-фовальный N=1,5 кВт.	1	425	
26.	1М61	Станок токарно-вин			
		торезный N=4,0 кВт.	1	1260	
27.	2Г125	Станок вертикально			
		-сверлильный N=2,2 кВт	1	760	
28.	ГОСТ 7890-84	Кран подвесной 2,0-3,6-			
		-3,0-6,0-220/380. N=3,74 кВт	1	785	
29.	ТКП	Тележка-контейнер	20		
30.	ТХ-12	Спуск L=2000	1	80	
31.	ТЛС-2-650	Транспортер 210-Г-2-			
		-0/1200-Пр-ВВ-0°-8000-			
		-Ц-0; N=1,1 кВт;	1	589	№11
32.	ЛОП-650	Люк обмена почты	4	300	Верхнее испол.
33.	КТ-2-650	Конвейер телескопи-			
		ческий N=1,65 кВт.	4	700	№1÷4
34.	2е4.051.110-01	Сбрасыватель грузов			
		бортовой N=0,55 кВт.	1	117	
35.	ТХ-14	Конвейер многоэтажный			
		(км) H=2250; N=1,5 кВт.	1		№6
36.	ТЛС-2-650	Транспортер 201-Г-1-			
		-750/0-Л-НН-0°-3000-			
		-Ц-0; N=0,75 кВт.	1	382	№5
37.		Спуск L=600; B=600;	1		Изготов. при монтаже
38.	МПД	Мешкодержатель пе-			
		редвижной	2	25	
39.	2е4.139.001	Стеллаж L=2000	2	88	
40.	С-537-01	Стол для машинистки	2	65	
41.	УФА-2М	Машинка пишущая	2	30	
42.	ШМС-Т	Шкаф металличес-			
		кий с трейзером	1	55	
43	ОН-12-1399/10	Шкаф для сортиров-			
		ки писем	1	56	

Нестандартизированное оборудование изготавливается СМНУ Министерства Связи РФ.

Согласовано

Инв. № подл. | Подпись и дата | Взам. инв. №

Привязан

Инв. №

Проверил	Глинский		
ГИП	Глинский		
Нач. отд.	Романов		
Гл. спец.	Вильковский		
Зав. сект.	Романова		
Инженер	Соколова		
Н. контр	Романов		

ТПР 601-092-94 ТХ

Приполезнодорожный почтамт ПЖДП-2

Производственный корпус

Стадия	Лист	Листов
Р	2	

Спецификация к плану на отм. 0,000

Гипросвязь Москва

Ц 00251-01 8

Альбом 1

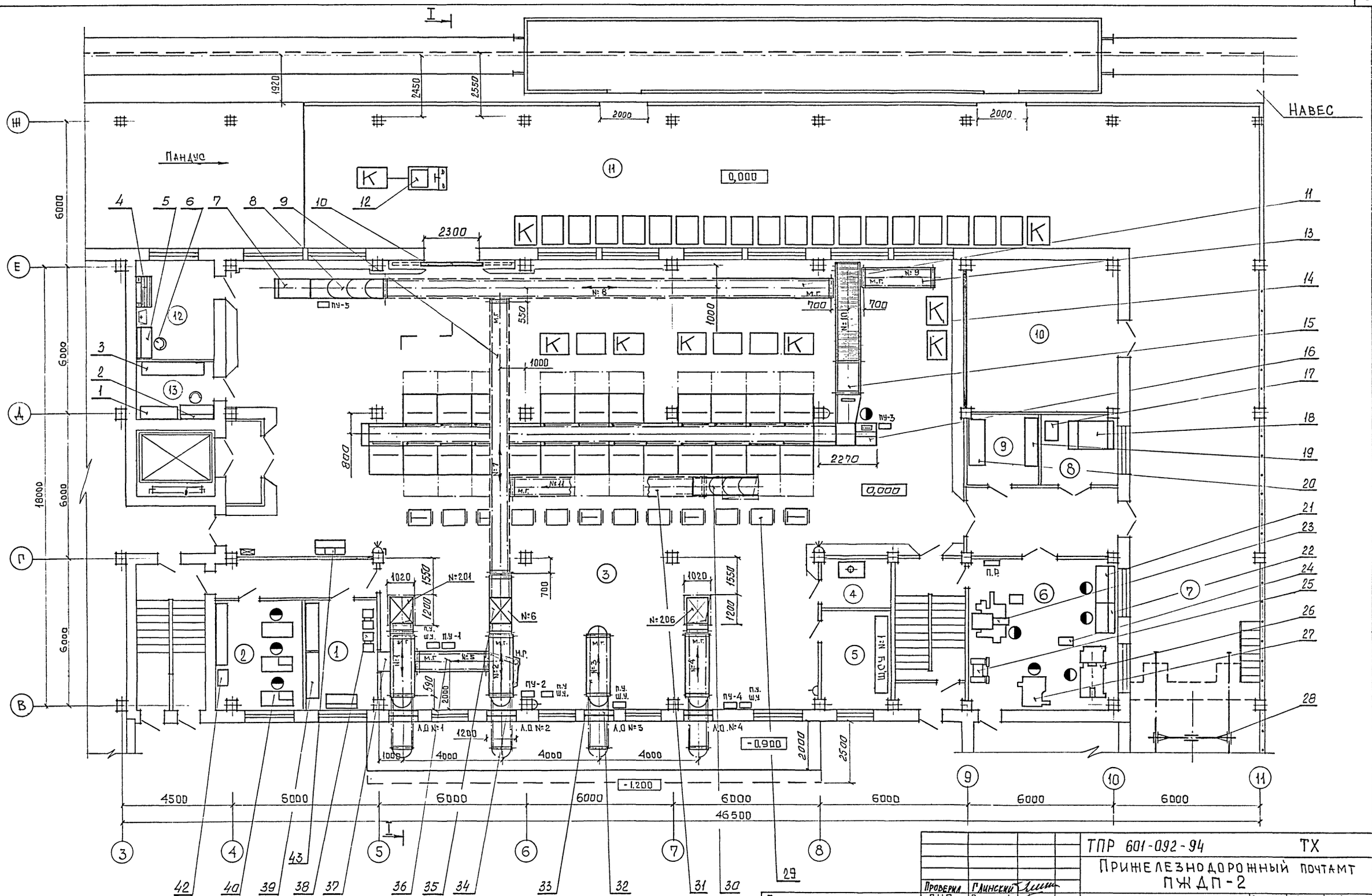

Экспликация помещений см. лист 5

Привязан

Инв. №

Проверил	Глинский	
ГИП	Глинский	
Нач. отдела	Романов	
Гл. специал.	Вильковский	
Зав. сектор.	Романова	
Инженер	Соколова	
Н. контр	Романов	

ТПР 601-092-94 ТХ

Прижелезнодорожный почтамт ПЖДП-2

Производственный корпус

Стадия	Лист	Листов
Р	3	

План на отм. 0,000

Гипросвязь Москва

Ц00251-01 9

Согласовано

Инв. № подлин. | Подпись и дата | Взам. инв. №

Альбом 1

Поз.	Обозначение	Наименование	Кол.	Масса ед.кг.	Примечание
1.	2т4.135.004	Стол 1500×800×700	2	29	
2.	ТЛС-2-400	Транспортер 200-Г-1-750/а			
		-Л-НН-0°-17000-Ц-О; N=0,75	1	653	№ 205
3.	ШМ-6	Машина штемпелевальная N=0,4кВт.	1	55	
4.	ОН-12-729/26	Тумба для штемпелевания	1	70	
5.	ТХ-12	Спуск L=4400	1	162	
6.	ОН-12-1399/10	Шкаф для сортировки писем на 42 клетки.	23	56	
7.	ТЛС-2-650	Транспортер 200-Г-2-О/1000			
		-Пр-ВВ-0°-5500-Ц-О; N=0,75	1	505	№ 202
8.	МОМ-2	Машина для обвязывания мешков. N=4,8кВт.	1	530	
9.	ТХ-14	Конвейер вертикальный многоэтажный. H=4800;			
		H_2=7250. N=3,0кВт.	1		№ 201
10.	2т4.051.111	Рольганг L=1199	1	90	
11.	ТЛС-2-650	Транспортер 200-1-700/а			
		-Пр-НН-0°-14000-Ц-О. N=1,1кВт.	1	705	№ 203
12.	Класс 1823	Машина швейная для штопки мешков	1	150	
13.	ПР-1064	Бачок для заливки аккумуляторов переносной	1	14	
14.	2е4.139.001	Стеллаж L=2000	5	88	
15.	БСТ-1.275-3	Бочка ГОСТ 17366-80	1	77	
16.	15475 П1	Вентиль чугунный	3	6	
17.	1-32-2,5	Фланец ГОСТ 12820-80	12	0,9	
18.	ОСТ 2-П65-1-80	Ванна для электролита	1	136	
19.	1М40×3	Трубка резиновая L=5м ГОСТ 5496-78	1	3,1	
20.	ТХН-3	Подставка под ванну	2	47	
21.	ОСТ 2-П65-1-80	Ванна для разведения электролита	1	136	
22.	ОСТ 2-П65-1-80	Ванна для дистиллированной воды	1	125	
23.		Подставка под ванну	1	24	
24.	ДЭ-10	Аквадистилятор N=7,8кВт.	1	35	
25.	СКФ-4	Насос ручной поршневой	1	15	
26.	ГОСТ 9941-87	Труба стальная L=7,0м.	1	15	

Поз.	Обозначение	Наименование	Кол.	Масса ед.кг.	Примечание
27.	КС	Станок комбинированный деревообрабатывающий. N=4,7кВт	1	710	
28.		Верстак столярный	1		
29.	ПИ-197	Стеллаж для длинных заготовок 2000×700×2500	1	100	
30.	2т4.135.002	Стол 1000×600×700	4	24	
31.	2е4.139.000	Стеллаж L=1500	2	78	
32.	СВП	Стол с сеткой для писем и бандеролей	2	75	
33.	Э-6	Электрасургучница	1	4	
34.	III-533-68	Шкаф для сортировки постпакетов	11	85	
35.	МП-9С-2	Мешкодержатель секционный	4	27	
36.	МПД	Мешкодержатель передвижной	2	25	
37.	521-00-00	Надстройка к столу рабочему на 9 клеток.	5	3	
38.	2е4.051.109	Сбрасыватель грузов бортовай N=0,55кВт.	3		
39.	III-530в	Шкаф для сортировки			
	III 529а	писем на 20 клеток	8	53	
40.	ТХ-14	Конвейер вертикальный многоэтажный H=4800; N=1,5	1		№ 206
41.	2т4.135.010	Стол приемный 1000×800×600	1	18	
42.	2т4.135.005	Стол 2000×800×700	1	36	
43.	2т4.135.004	Стол 1500×800×600	1	29	
44.	ОН-12-1399/11	Шкаф для сортировки печати	6	55	
45.	ЛМН-800-2	Люк механизированный напольный N=0,6кВт.	1	480	
46.	СОП	Стул поворотный с подъемным сидением	18	8	
47.	ОН-12-1399/6	Стол рабочий с тумбой	8	65	
48	ТПК-2	Тележка для писем	4	43	
49	ТБК-2	Тележка для бандеролей	5	44	

Нестандартизированное оборудование изготовляется СМНУ Министерства связи РФ.

Привязан

Инв. №

Проверил	Гинский	
ГИП	Гинский	
Нач.отд	Романов	
Гл.спец.	Витьевский	
Зав.сект	Романова	
Инженер	Соколова	
Н.контр	Романов	

ТРП 601-092.94 ТХ

Прижелезнодорожный почтамт ПЖДП-2

Производственный корпус

Стадия	Лист	Листов
Р	4	

Спецификация к плану на отм. 4,800 и фрагменту плана на отм. 0,000

Гипросвязь Москва

Ц00251-01 10

Согласовано

Инв. № подл. | Подпись и дата | Взам. инв. №

Альбом 1

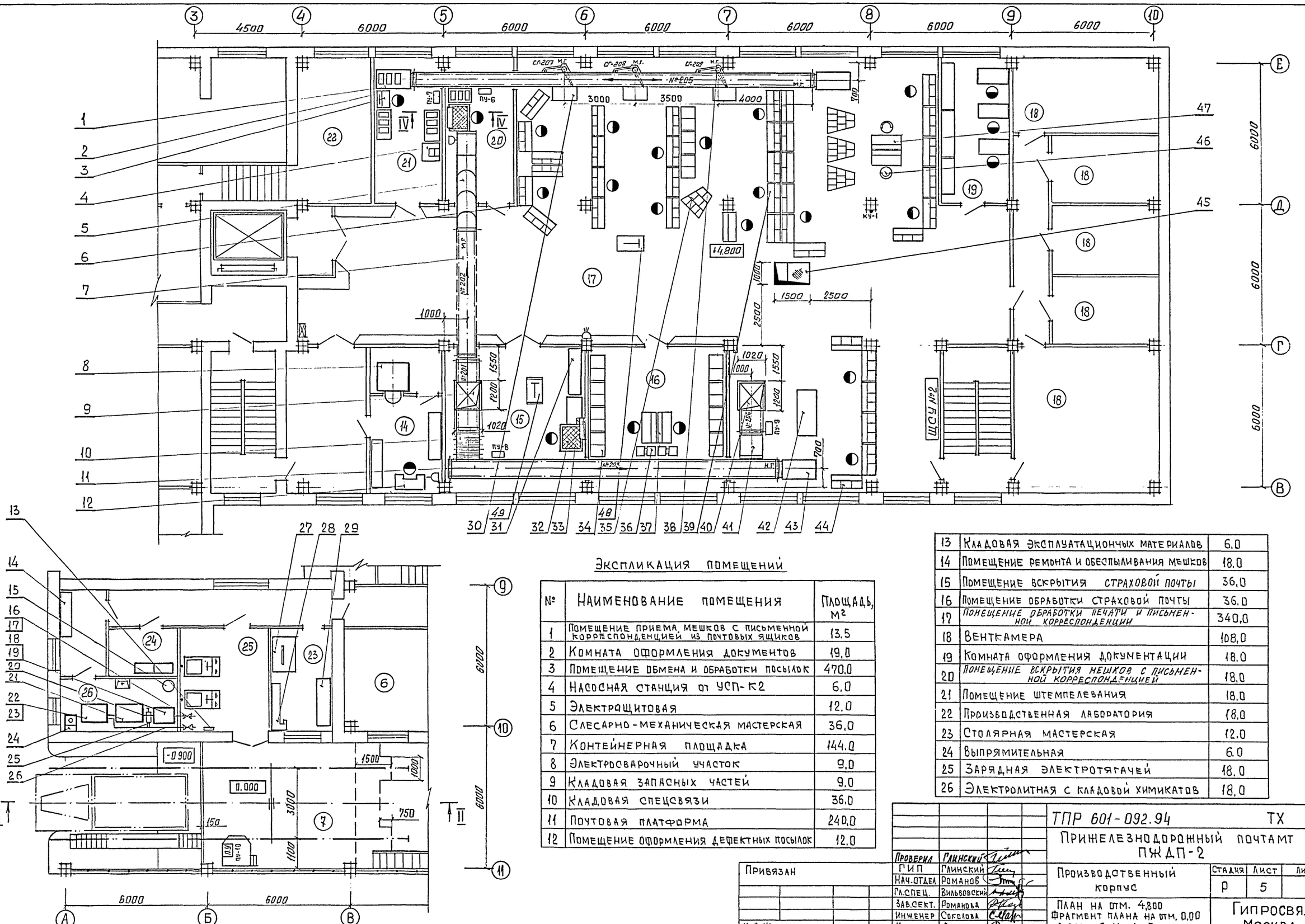

Экспликация помещений

№	Наименование помещения	Площадь, м²
1	Помещение приема мешков с письменной корреспонденцией из почтовых ящиков	13.5
2	Комната оформления документов	19.0
3	Помещение обмена и обработки посылок	470.0
4	Насосная станция от УСП-К2	6.0
5	Электрощитовая	12.0
6	Слесарно-механическая мастерская	36.0
7	Контейнерная площадка	144.0
8	Электросварочный участок	9.0
9	Кладовая запасных частей	9.0
10	Кладовая спецсвязи	36.0
11	Почтовая платформа	240.0
12	Помещение оформления дефектных посылок	12.0
13	Кладовая эксплуатационных материалов	6.0
14	Помещение ремонта и обеспыливания мешков	18.0
15	Помещение вскрытия страховой почты	36.0
16	Помещение обработки страховой почты	36.0
17	Помещение обработки печати и письменной корреспонденции	340.0
18	Венткамера	108.0
19	Комната оформления документации	18.0
20	Помещение вскрытия мешков с письменной корреспонденцией	18.0
21	Помещение штемпелевания	18.0
22	Производственная лаборатория	18.0
23	Столярная мастерская	12.0
24	Выпрямительная	6.0
25	Зарядная электротягачей	18.0
26	Электролитная с кладовой химикатов	18.0

Привязан

Инв. №

Проверил	Глинский	
ГИП	Глинский	
Нач. отдела	Романов	
Гл. спец.	Вильковский	
Зав. сект.	Романова	
Инженер	Соколова	
Н. контр.	Романов	

ТПР 601-092.94 ТХ

Прижелезнодорожный почтамт ПЖДП-2

Производственный корпус

Стадия	Лист	Листов
Р	5	

План на отм. 4,800 Фрагмент плана на отм. 0,00 в осях 9-11; А-В.

Гипросвязь Москва

Ц00251-01 11

Согласовано

Взам. инв. №

Подпись и дата

Инв. № подл.

Альбом 1

I-I

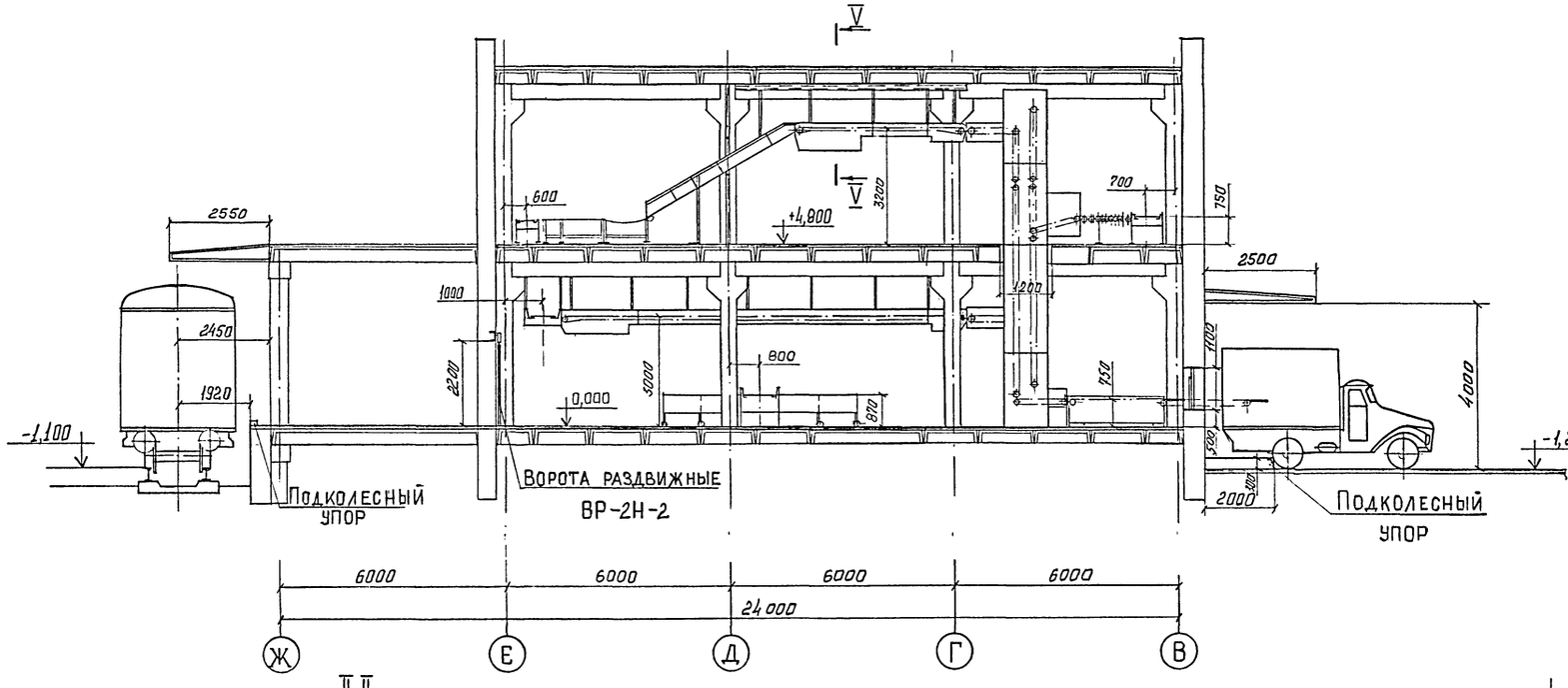

VI-VI

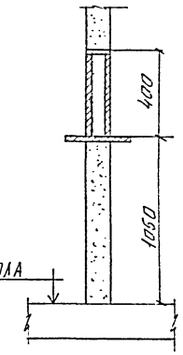

II-II

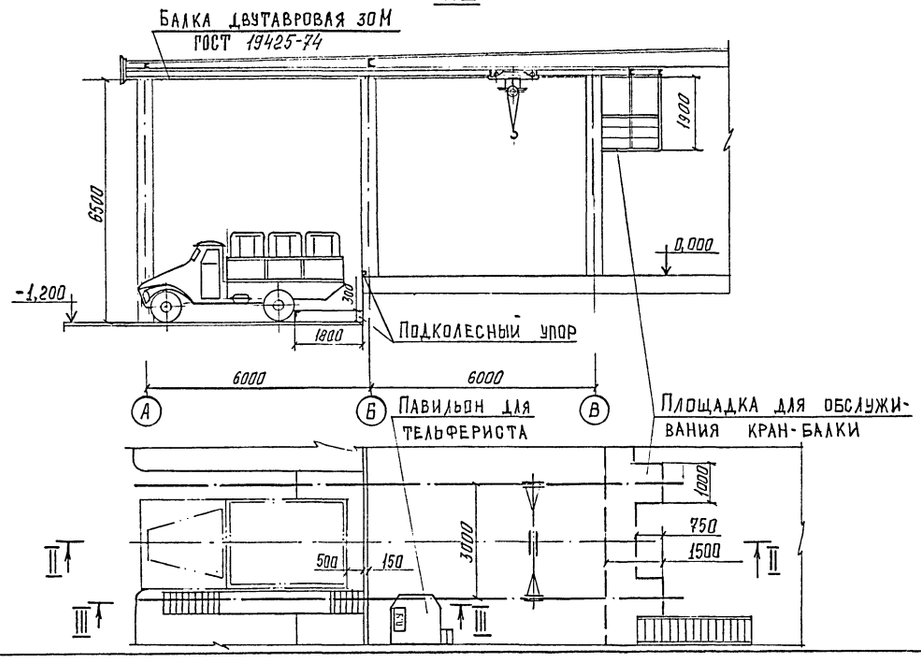

IV-IV



V-V



III-III

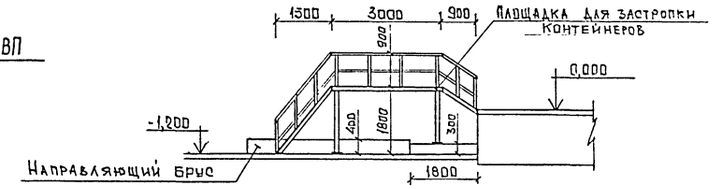

Привязан		ТПР 601-092.94	ТХ
		Прижелезнодорожный почтамт ПЖДП-2	
Проверил	Глинский	Производственный корпус	Стадия: Р; Лист: 6; Листов:
ГИП	Глинский		
Нач.отдела	Романов		
Гл.спец.	Вильковский		
Зав.сект.	Романова	Разрезы	Гипросвязь Москва
Инженер	Соколова		
Н.контр	Романов		
Инв. №			

Ц00251-01 12

Согласовано

Инв. № подл. | Подпись и дата | Взам. инв. №

Поз.	Обозначение	Наименование	Кол.	Масса ед.кг.	Примечание
		атм. -3,100			
1.	2е4. 139. 001	Стеллаж L=2000	4	88	
2.	2е4. 139. 002	Стеллаж L=2500	5	152	
3.	ШСП-220-2	Шкаф сушильный	2	305	
		атм. -0,300			
1.	2е4. 139. 001	Стеллаж L=2000	2	88	
3.	ШСП-220-2	Шкаф сушильный	1	305	
4.	ССП	Стул поворотный с			
		подъемным сидением	3	8	
5.	С-537-01	Стол для машинистки	3	65	
6.	УФА-2М	Машинка пишущая	3	30	
7.	ШМС-Т	Шкаф металлический			
		с трейзером	1	55	
		атм. 3,000			
4.	ССП	Стул поворотный с			
		подъемным сидением	1	8	
8.	ОН-12-1399/6	Стол рабочий с тумбой	1	65	
9.	ОН-12-1399/1	Секция барьера основная	2	100	
10.	ОН-12-1399/5	Секция проходная	1	12	
		атм. 6,300			
1.	2е4. 139. 001	Стеллаж L=2000	11	88	
2.	2е4. 139. 002	Стеллаж L=2500	1	152	
4.	ССП	Стул поворотный с			
		подъемным сидением	3	8	
8.	ОН-12-1399/6	Стол рабочий с тумбой	3	65	
11.	521-00-00	Надстройка к столу			
		рабочему на 9 клеток	1	3	
12.	2е4. 139. 000	Стеллаж L=1500	4	78	

Нестандартизированное оборудование изготавливается Министерством связи РФ

Привязан

Инв. №

Проверил	Глинский	
ГИП	Глинский	
Нач. отд.	Романов	
Гл. спец.	Вильковский	
Зав. сект.	Романова	
Инженер	Соколова	
Н. контр.	Романов	

ТПР 601-092.94 ТХ

Прижелезнодорожный почтамт ПЖДП-2

Вспомогательный корпус

Стадия	Лист	Листов
Р	7	

Спецификация к планам на отм. -3,100; -0,300; 3,000; 6,300;

Гипросвязь Москва

Ц 00251-01 13

Согласовано

Инв. № подл. | Подпись и дата | Взам. инв. №

Альбом 1

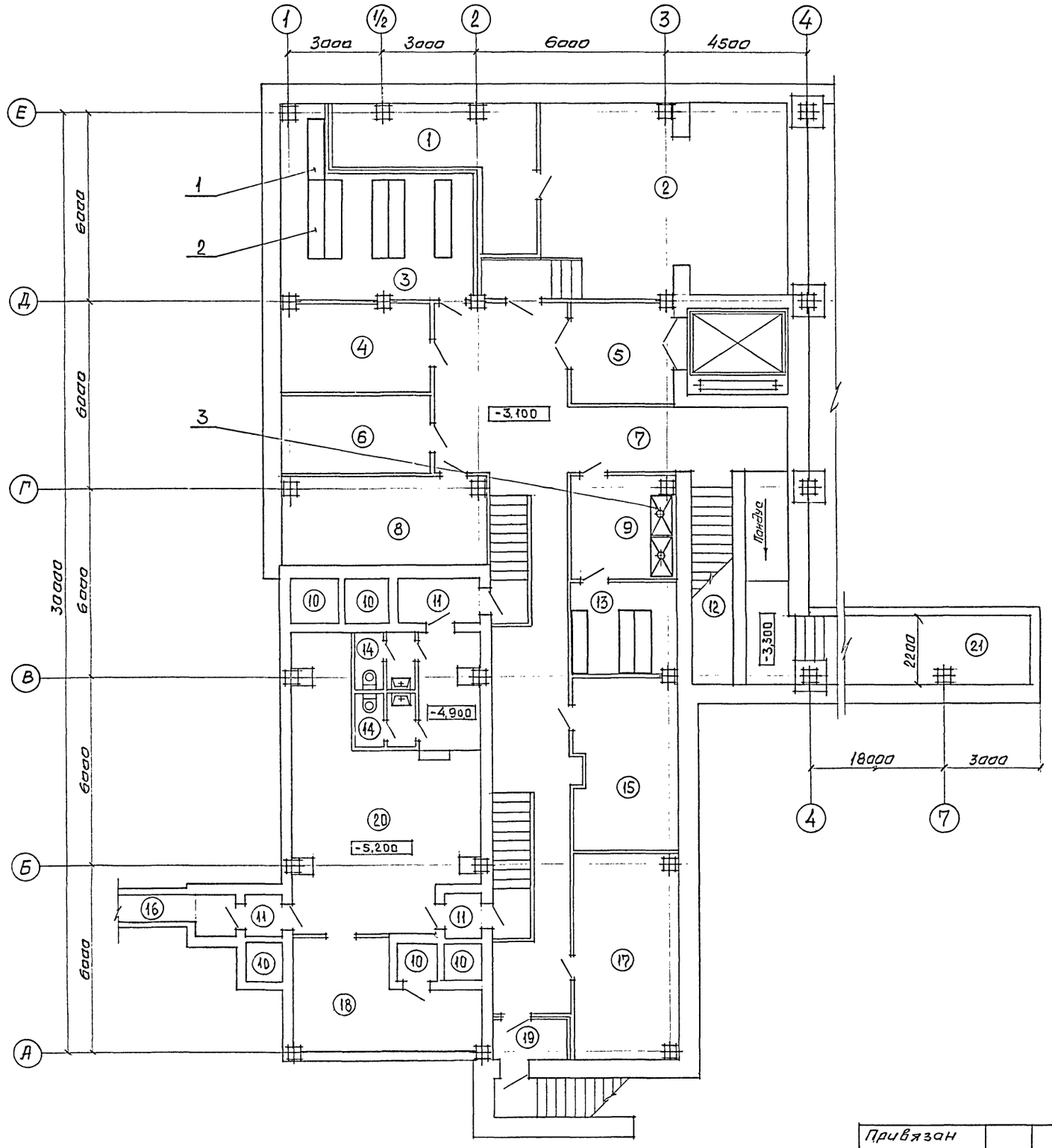

Экспликация помещений

№	Наименование	Площадь м²
1	Заборный отсек венткамеры	20
2	Венткамера	46
3	Кладовая эксплуатационных материалов	27
4	Электрощитовая	14
5	Тамбур - шлюз	11
6	Кладовая уборочного инвентаря	11
7	Коридор	63
8	Техсклад	18
9	Комната для сушки одежды	11
10	Расширительные камеры	9
11	Тамбур	7
12	Лестница	11
13	Кладовая рабочей одежды	10
14	Сонузел	8
15	Тепловой узел	19
16	Галерея аварийного выхода	–
17	Насосная	22
18	Венткамера	17
19	Тамбур входа	3
20	Помещение для занятий	41
21	Галерея тепловых завес для окон обмена ЛОП-650	47

Согласовано

Инв. № подл. | Подпись и дата | Взам. инв. №

Привязан

Инв. №

Проверил	Глинский	
ГИП	Глинский	
Нач. отд.	Романов	
Гл. спец.	Вильковский	
Зав. сект.	Романова	
Инженер	Соколова	
Н. контр.	Романов	

ТПР 601-092.94 ТХ

Прижелезнодорожный паутамт ПЖДП-2

Вспомогательный корпус

Стадия	Лист	Листов
Р	8	

План на отм. -3,100

Гипросвязь Москва

Ц.00251-01 14

Альбом 1

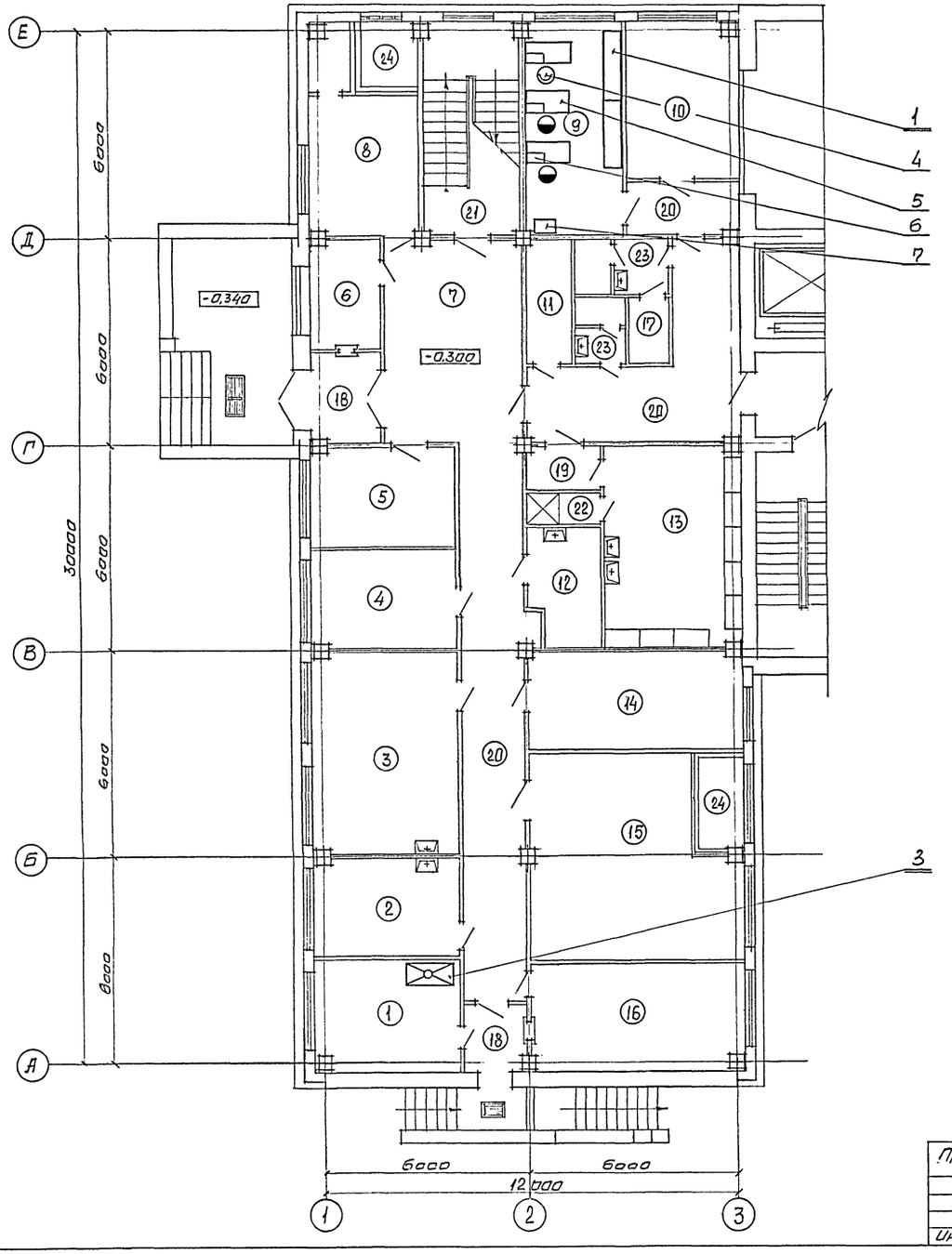

Экспликация помещений

№	Наименование	Площадь м²
1	Комната сопровождающих почту	13
2	Медицинская комната	12
3	Комната приема пищи	25
4	АТС	12
5	Отдел кадров	12
6	Бюро пропусков	6
7	Вестибюль	24
8	Кабинет зам. начальника ПЖДП	13
9	Комната оформления документов	18
10	Кабинет начальника участка	14
11	Помещение хранения личных вещей.	5
12	Хозяйственная кладовая	7
13	Мужской гардероб	24
14	Электрощитовая	18
15	Вентканера	30
16	Диспетчерская	18
17	Комната для личной гигиены женщин.	2,5
18	Тамбур входа	9,5
19	Тамбур	3
20	Коридор	54
21	Лестница	18
22	Душевая	2
23	Санузел	7
24	Забарный отсек вентка-меры	7

Привязан

Инв. №

Проверил	Глинский	
ГИП	Глинский	
Нач. отд.	Романов	
Гл. спец.	Вильговский	
Зав. сект.	Романова	
Инженер	Соколова	
Н. контр.	Романов	

ТПР 601-092.94 ТХ

Прижелезнодорожный почтомат ПЖДП-2

Вспомогательный корпус

Стадия	Лист	Листов
Р	9	

План на отм. -0,300

Гипросвязь Москва

Ц00251-01 15

Согласовано

Инв. № подл. | Подпись и дата | Взам. инв. №

Альбом 1

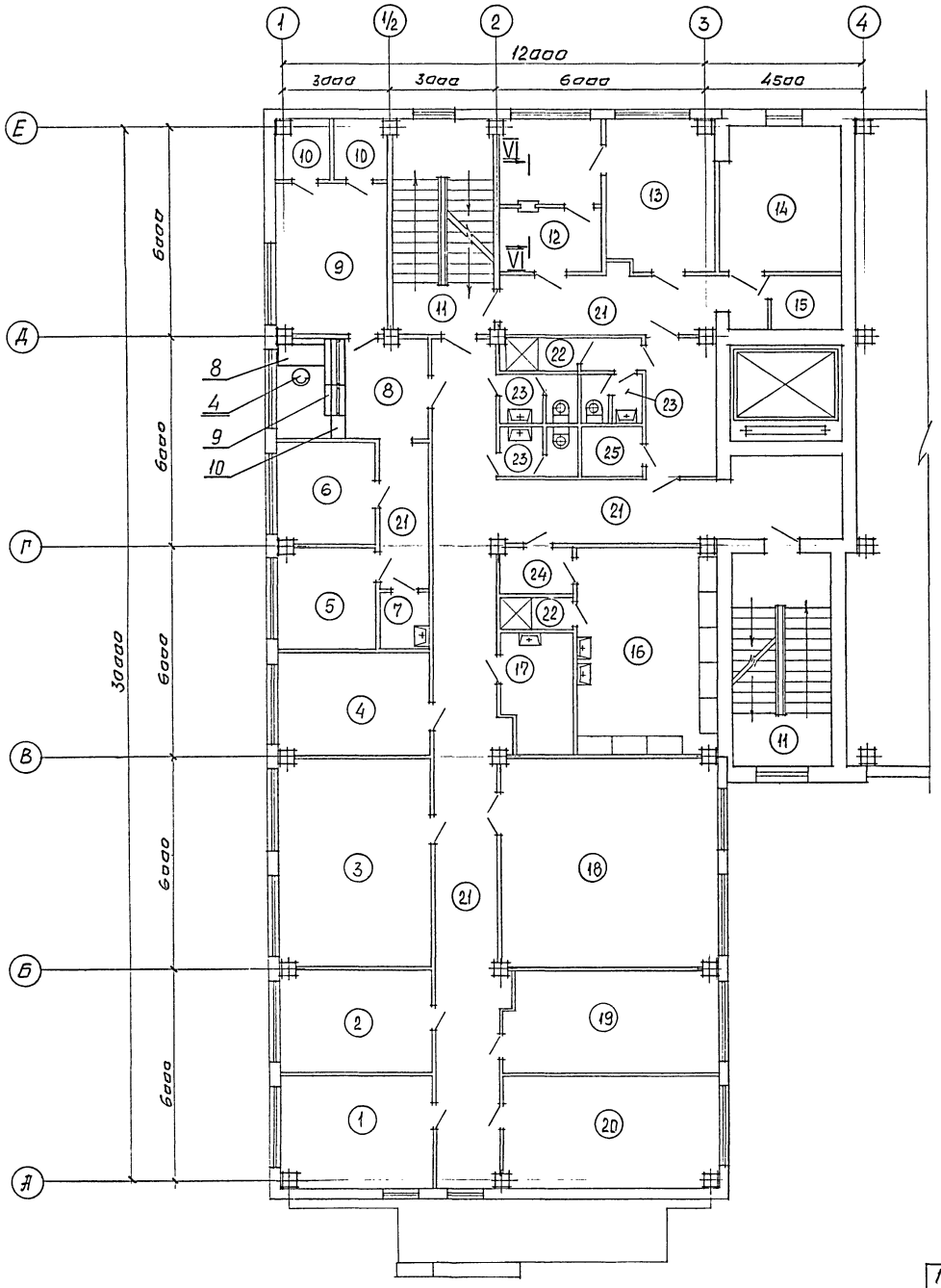

Экспликация помещений

№	Наименование	Площадь м²
1	Комната отдыха мужская	13
2	Комната отдыха женская	12
3	Комната для учебных занятий	25
4	АХО	12
5	ВОХР. Комната отдыха (муж.)	8
6	ВОХР. Комната отдыха (женс.)	8
7	ВОХР. Комната приготовления пищи.	2
8	ВОХР. Комната старшего караула	12
9	ВОХР. Общая комната	14
10	ВОХР. Комната хранения и заряжания оружия.	5
11	Лестница	18
12	Помещение приема спецпочты	12
13	Помещение обработки спецпочты	14
14	Помещение обработки и хранения спецпочты	14
15	Кладовая спецсвязи	3
16	Гардероб женский	24
17	Хозяйственная кладовая	7
18	Техническая библиотека	36
19	Кабинет по технике безопасности	17
20	Кабинет ответственного дежурного	19
21	Коридор	81
22	Душевая	6
23	Санузел	9
24	Тамбур	3
25	Кладовая	3

Согласовано

Инв. № подл. | Подпись и дата | Взам. инв. №

Привязан

Инв. №

Проверил	Глинский		
ГИП	Глинский		
Нач. отд.	Романов		
Гл. спец.	Вильковский		
Зав. сект.	Романова		
Инженер	Соколова		
Н. контр.	Романов		

ТПР 601-092.94 ТХ

Прижелезнодорожный почтамт ПЖДП-2

Вспомогательный корпус

Стадия	Лист	Листов
Р	10	

План на отм. 3,000

Гипросвязь Москва

Ц00251-01 16

Альбом 1

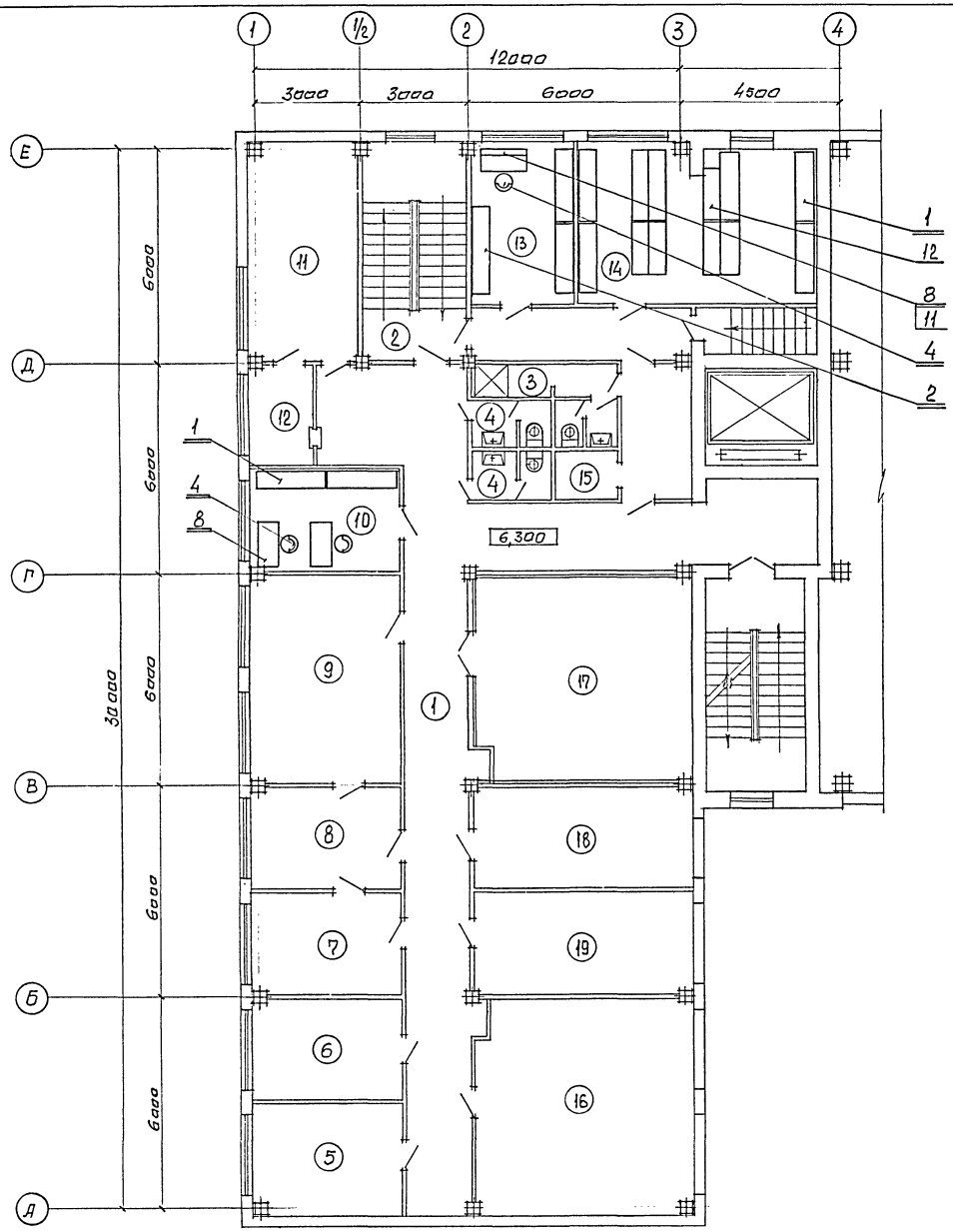

Экспликация помещений

№	Наименование	Площадь м²
1	Коридор	86
2	Лестница	18
3	Душевая	6
4	Санузел	9
5	Плановый отдел	13
6	Технический отдел	12
7	Кабинет главного инженера	12
8	Секретарь	12
9	Кабинет начальника ПЖДП	25
10	Контрольно справочный участок.	12
11	Бухгалтерия	19
12	Касса	5
13	Архив текущего хранения документов	12
14	Архив длительного хранения документов	27
15	Кладовая	3
16	Технический кабинет	37
17	Вентканера	36
18	Отдел эксплуатации	18
19	Отдел труда и зарплаты	18
20	Машинное помещение лифта	28

Согласовано

Инв. № подл. | Подпись и дата | Взам. инв. №

Привязан

Инв. №

Проверил	Рапинский	
ГИП	Рапинский	
Нач. отд.	Романов	
Гл. спец.	Вильвовский	
Зав. сект.	Романова	
Инженер	Соколова	
Н. контр.	Романов	

ТПР 601-092.94 ТХ

Прижелезнодорожный почтамт ПЖДП-2

Вспомогательный корпус

Стадия	Лист	Листов
Р	11	

План на отм. 6,300 и 10,050

Гипросвязь Москва

Ц 002251-01 17

Альбом 1

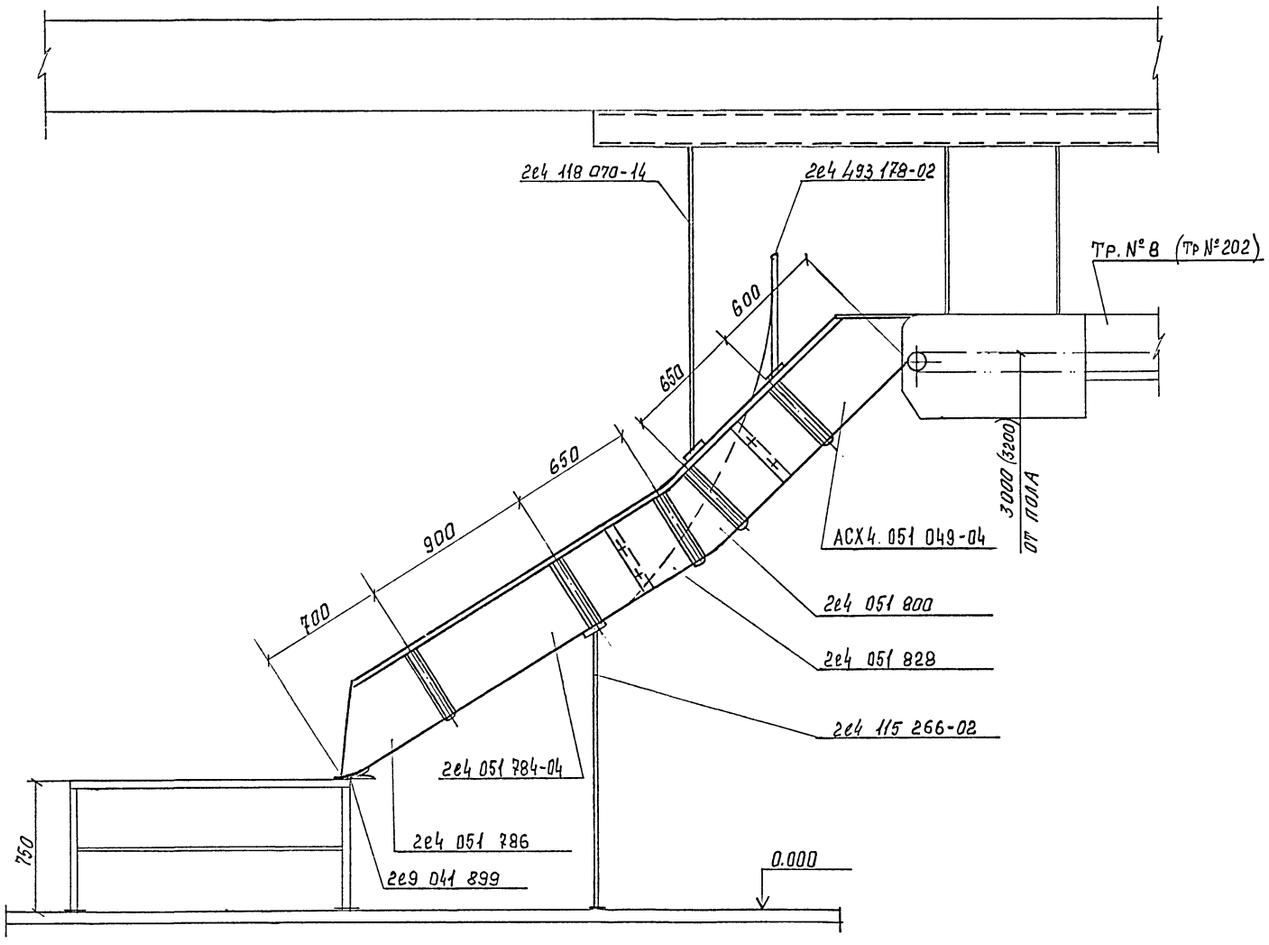

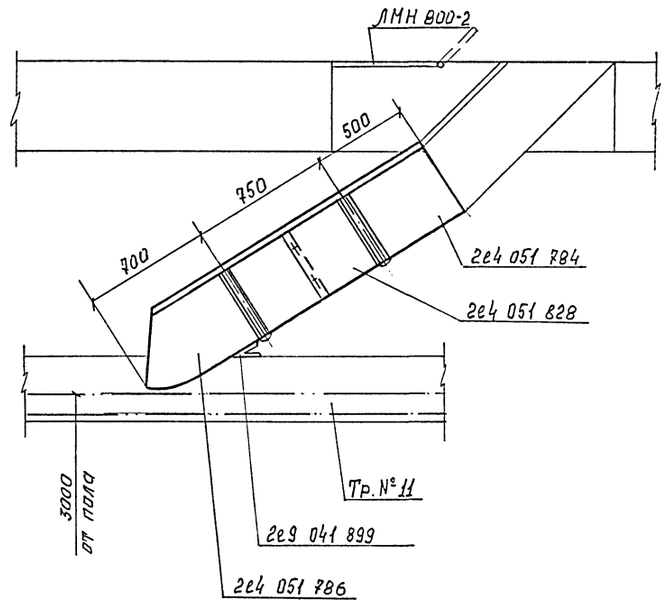

Согласовано

Инв. № подл. | Подпись и дата | Взам. инв. №

Привязан

Инв. №

Проверил	Глинский	
ГИП	Глинский	
Нач. отд.	Романов	
Гл. спец.	Вильковский	
Зав. сект.	Романова	
Инженер	Соколова	
Н. контр.	Романов	

ТПР 601-092.94 ТХ

Прижелезнодорожный почтамт ПЖДП-2

Спуски

Схема сборки

Стадия	Лист	Листов
Р	12	

Гипросвязь Москва

Ц00251-01 18

Альбом 1

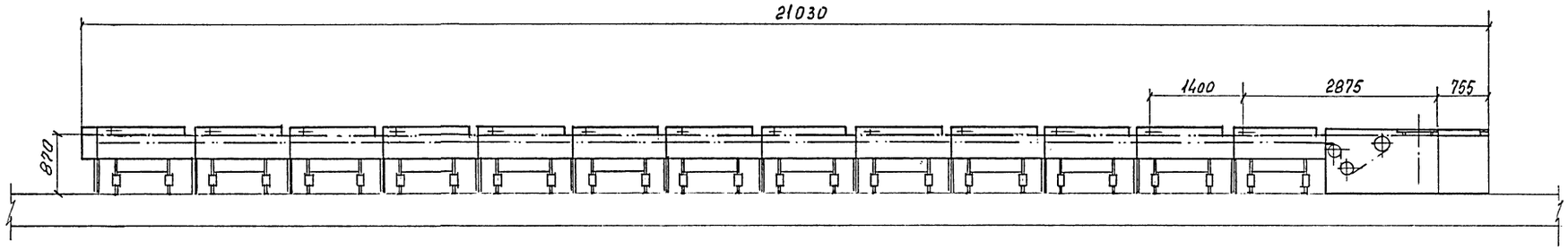

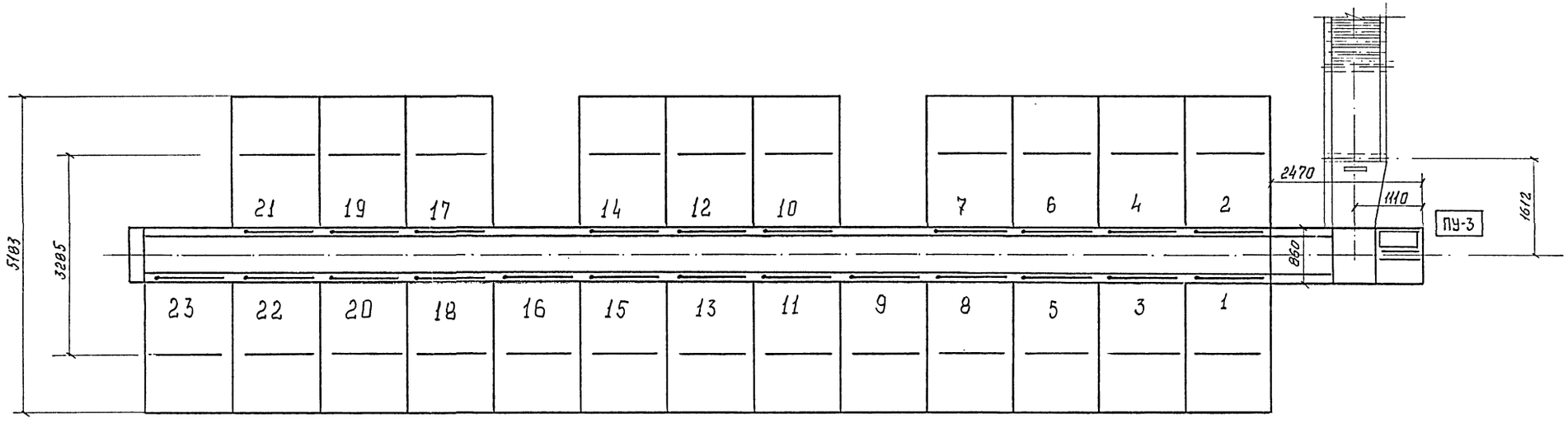

Согласовано

Инв. № подл. | Подпись и дата | Взам. инв. №

Привязан

Инв. №

Проверил	Глинский	
ГИП	Глинский	
Нач. отд.	Романов	
Рук. спец.	Вильковский	
Зав. сект.	Романова	
Инженер	Соколова	
Н. контр	Романов	

ТПР 601-092.94 ТХ

Прижелезнодорожный почтамт ПЖДП-2

Установка полуавтоматическая для сортировки посылок на 23 накопителя | N - 5,2 квт

Стадия	Лист	Листов
Р	13	

Эскизный чертеж общего вида

Гипросвязь Москва

Ц 00251-01 19

Альбом 1

КМ №201

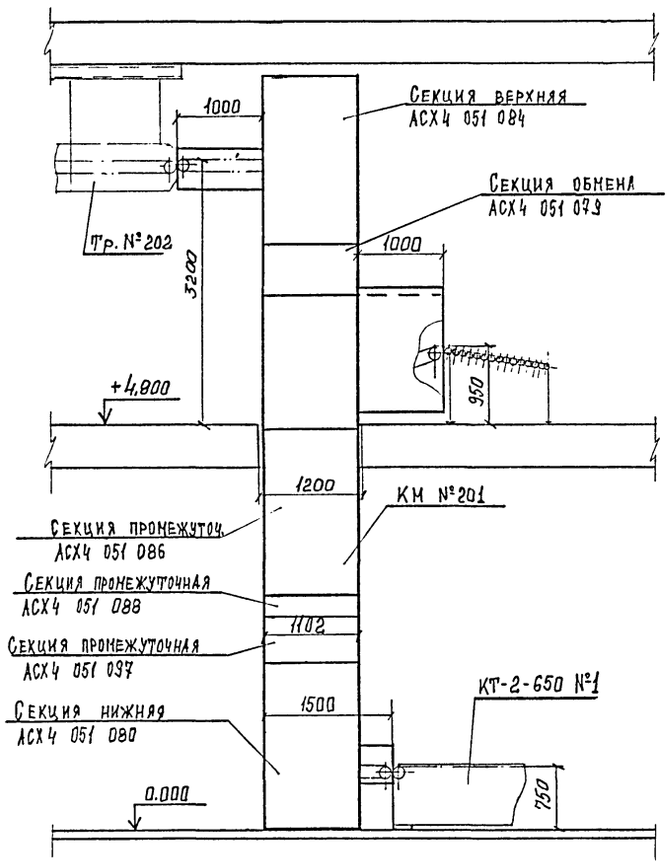

КМ №206

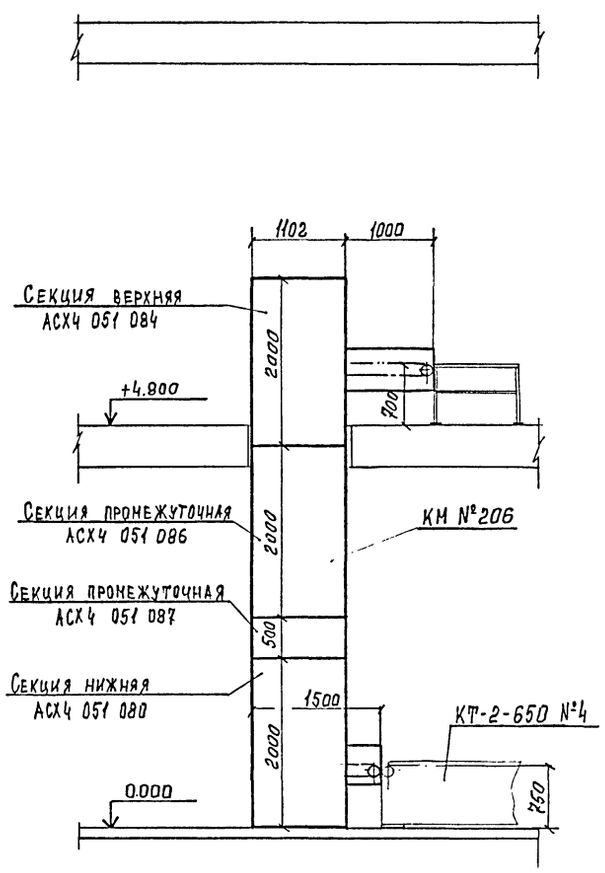

КМ №6

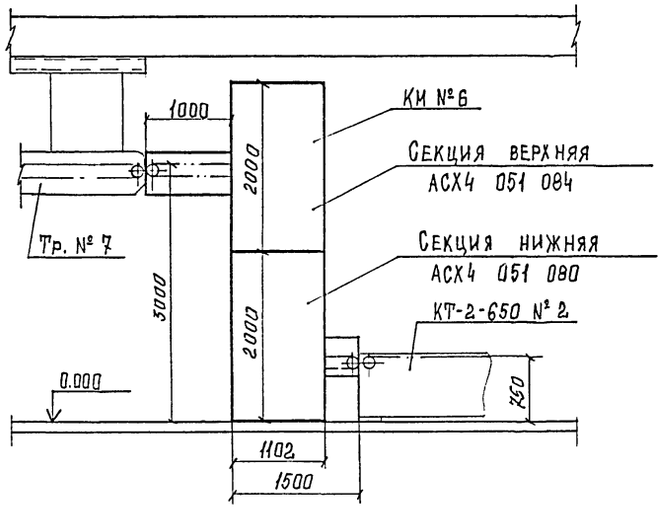

ПУБР №10

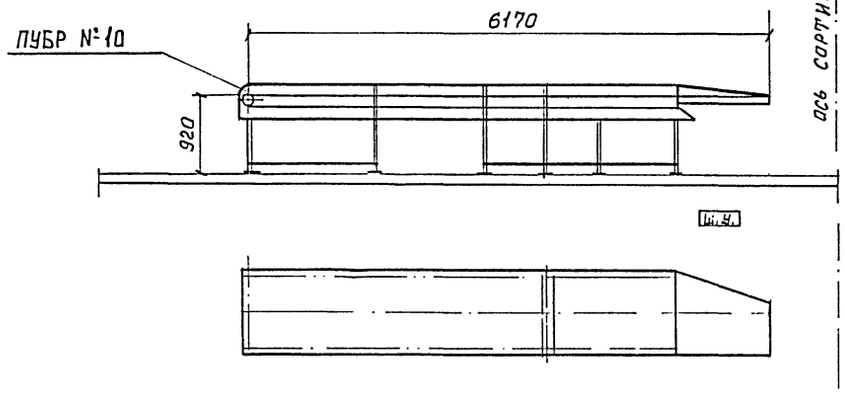

Согласовано

Инв. № подл. | Подпись и дата | Взам. инв. №

Привязан

Инв. №

Проверил	Глинский	
ГИП	Глинский	
Нач. отдела	Романов	
Гл. специал.	Вильковский	
Зав. сект.	Романова	
Инженер	Соколова	
Н. контр.	Романов	

ТПР 601-092.94 ТХ

Прижелезнодорожный почтамт ПЖДП-2

Конвейер пространственный КМ №6; №201; №206; ПУБР №10

Стадия	Лист	Листов
Р	14	1

Эскизные чертежи общего вида

Гипросвязь Москва

Ц.00251-01 20

Альбом 1

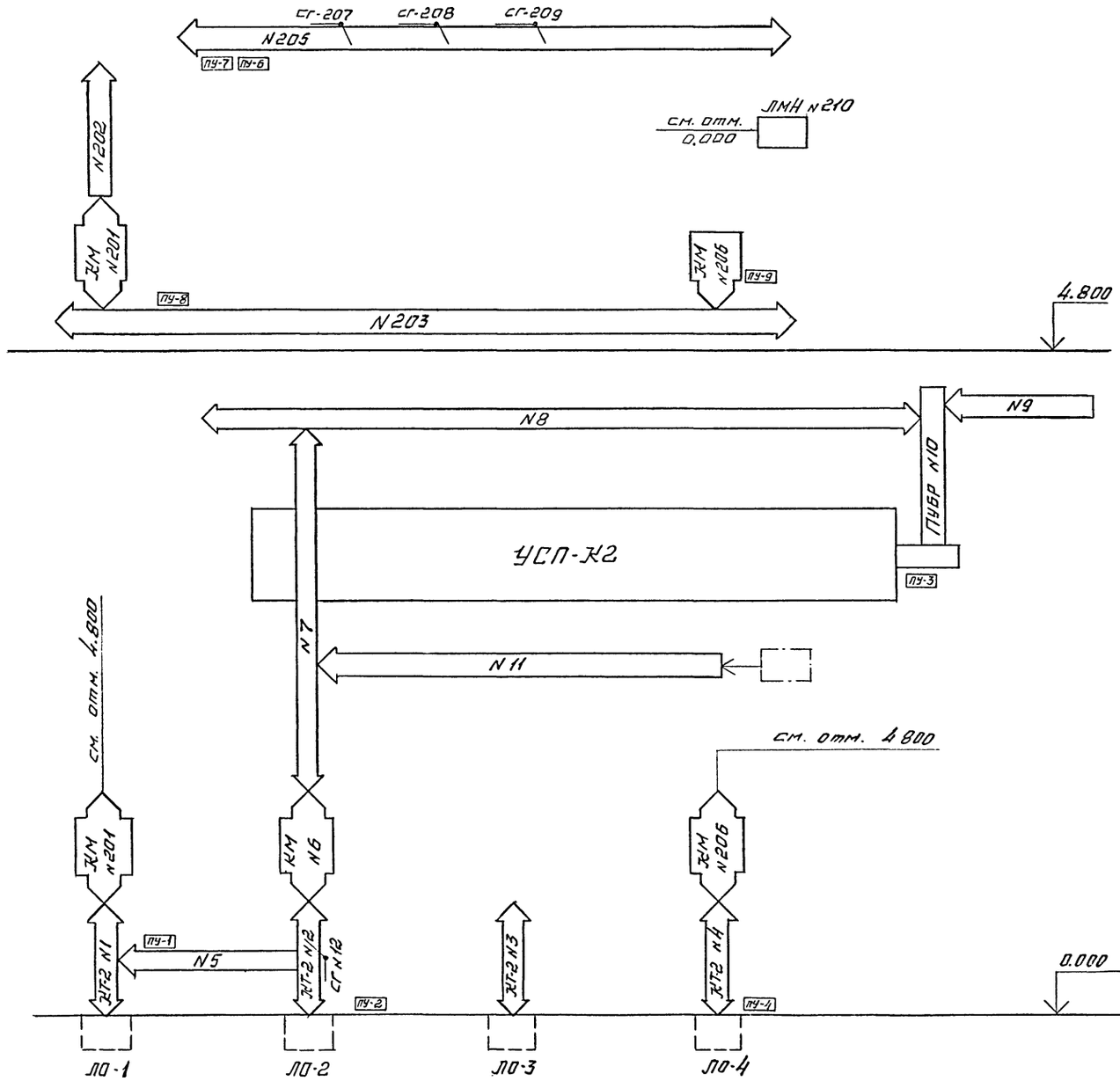

Условные обозначения

ЖТ-2 - Конвейер телескопический
ЖМ - Конвейер вертикальный многоэтажный
ЛО - Люк обмена
СГ - Сбрасыватель грузов
ЛМН - Люк механизированный напольный
ПУБР - Комплекс питания установок.
УСП-К2 - Установка полуавтоматическая сортировки посылок
ПУ - Пульт управления

Согласовано

Взам. инв. №
Подпись и дата
Инв. № подл.

Привязан

Инв. №:

Проверил	Галинский	
ГИП	Глинский	
Нач. отд.	Романов	
Гл. спец.	Вильбовск.	
Зав. сект.	Романов	
Вед. инж.	Хольнеева	
Н. контр.	Романов	

ТПР 601-092.94 ТХ

Приполезнодорожный почтамт ППДП-2

Производственный корпус

Стадия	Лист	Листов
Р	15	

Принципиальная схема технологических процессов и механизации производства

Гипросвязь Москва

Копировал Ц00251-01 21 Формат А2

ЦИТП 51 10103

Альбом 1

Ведомость рабочих чертежей основного комплекта ЭТ

Лист	Наименование	Примечание
1	Общие данные.	
2	Технологическая схема.	
3	Щит 1ЩСУ. Схема принципиальная однолинейная.	
4	Щит 2ЩСУ. Схема принципиальная однолинейная.	
5	Шкаф ПР. Схема принципиальная однолинейная.	
	Схемы принципиальные электрические	
6	Общие цепи управления пультов 1ПУ÷3ПУ, 5ПУ, 10ПУ.	На 2 листах
7	Конвейеры КТ№1, 2.	
8	Транспортер №5 и сигнализация подхода автомашин.	
9	Конвейер КМ№6.	
10	Транспортер №7.	
11	Транспортер №8.	
12	Транспортеры № 9, 11.	
13	Комплекс ПУБР №10.	
14	Сбрасыватель грузов СГ№12.	
15	Конвейеры КМ №201, 206.	
16	Транспортеры №202, 203.	
17	Люк ЛМН №204 и транспортер №205.	
18	Сбрасыватели грузов СГ№207, 208, 209.	
19	Щит 1ЩСУ. Общий вид.	
20	Щит 2ЩСУ. Общий вид.	
21	Щит 1ЩСУ. Схема соединений и подключений.	На 4 листах
22	Щит 2ЩСУ. Схема соединений и подключений.	На 3 листах
23	Кабельный журнал.	На 3 листах
24	План прокладки сетей. Отм. 0.000.	
25	План прокладки сетей. Отм. 4.800.	
26	План прокладки труб в полу.	

Ведомость ссылочных и прилагаемых документов.

Обозначение	Наименование	Примечание
	Ссылочные документы	
5.407-150(А484)	Прокладка проводов и кабелей	
Тяжпромэлектропроект	в стальных трубах.	
А10-92	Заземление и зануление	
Тяжпромэлектропроект	электроустановок.	
	Прилагаемые документы	
601-092.94 ЭТ.СО	Спецификация оборудования.	Альбом 2
601-092.94 ЭТ.ВМ	Ведомость потребности в	
	материалах.	Альбом 2

Типовые проектные решения разработаны в соответствии с действующими нормами и правилами.
Электроприемники технологического оборудования по бесперебойности электроснабжения относятся к второй категории.
Среда производственных помещений пожароопасная – П-IIа.

Общее количество токоприемников – 34 шт.
Общая установленная мощность – 91,44 кВт.
Расчетная мощность – 65,0 кВт.
Cos φ – 0,7

Взам. инв. № | Подпись и дата | Инв. № подл.

Привязан

Инв. №

Листов

ТПР 601-092.94 ЭТ

Прижелезнодорожный почтамт ПЖДП-2

Провер.	Карпова		
Норм.контр	Иванова		
ГИП	Глинский		31.05.94
Нач.техол.	Гренадерова		
Нач.отд.	Забелинская		
Зав.сект.	Позднякова		
Вед.инж.	Карпова		
Инженер	Иванова		

Производственный корпус.

Стадия	Лист	Листов
Р	1	34

Общие данные.

Гипросвязь Москва

Копировал Ц.00251-01 22 Формат А2

ЦИТП 51 10104

Альбом 1

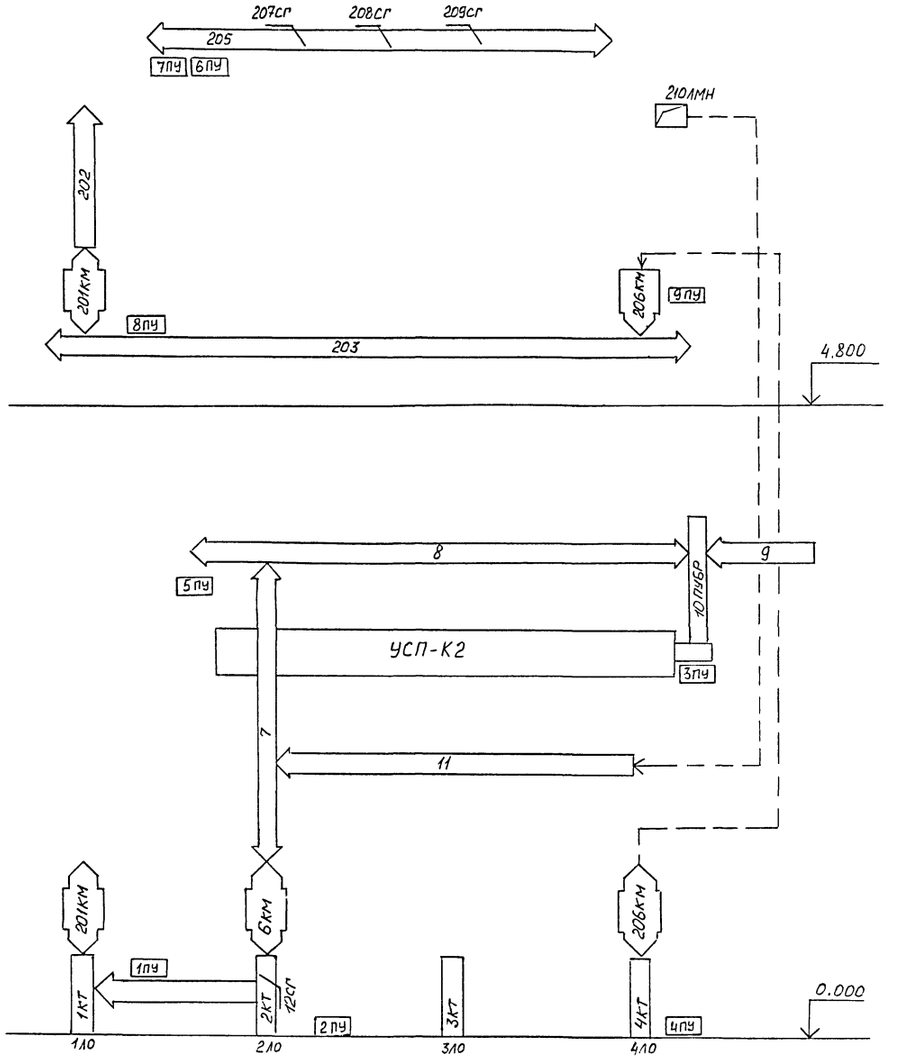

Управление с пультов:

1ПУ:
1) 11 – 7(н) – 6км(н) – 2кт(дв. ленты вперед) – 12сг(60°) – 5
2) 2кт(выдв.-движ. ленты назад) – 12сг(120°) – 5 – 1кт(движ. ленты назад)
3) 201км (вниз)

2ПУ:
1) 11 – 7(н) – 6км(н)
2) 12сг(120°) – 5 – 1кт(движ. ленты назад)

3ПУ:
1) 6км(в) – 7(в) – 8(в) – 10ПУБР
2) 9 – 10ПУБР
3) 7(в)
4) 8(н)

4ПУ:
1) 206км(н)

5ПУ:
1) 11 – 7(в) – 8(н)
2) 6км(в) – 7(в) – 8(н)

6ПУ:
1) 201км (секция разгр) – 202
2) 205(в)
3) 205(н)
4) 207сг(120°)
5) 208сг(120°)
6) 209сг(120°)

7ПУ:
1) 205(в)
2) 207сг(120°)
3) 209сг(120°)

8ПУ:
1) 201км (секция обмена)
2) 203(в)
3) 206км(в) – 203(н)
4) 203(н)

9ПУ:
1) 206км(в)
2) 201км (секция обмена) – 203(в)

10ПУ: (в кабине тельфериста)
1) управление кран-балкой.

				ТПР 601-092.94 ЭТ		
				Прижелезнодорожный почтамт ПЖДП-2		
Привязан				Производственный корпус	Стадия: Р	Лист: 2	Листов:
				Технологическая схема.	Гипросвязь Москва	
Инв. №						

Провер.	Карпова	
Норм.контр	Иванова	
Нач.отд	Заделинский	
Зав.сект.	Позднякова	
Вед.инж	Карпова	
Инженер	Иванова	

Взам. инв. № | Подпись и дата | Инв. № подл.

Копировал Ц.00251-01 23 Формат А2

Инв. № подл.	Подпись и дата	Взам. инв. №

Альбом 1

Распределительное устройство	Аппарат отходящей линии (ввода): обозначение; тип; Iном, А; расцепитель или плавкая вставка, А	Участок сети 1	Пусковой аппарат: обозначение, тип; Iном А; расцепитель или плавкая вставка, А – уставка теплового реле, А	Участок сети 2	Кабель, провод: Обозначение	Марка	Количество число жил и сечение	Длина м	Труба: Обозначение на плане	Длина м	Электроприёмник: Обозначение	Руст. или Рном кВт	Iрасч. или Iном / Iпуск А	Наименован. тип, обозначение чертежа принципиальной схемы
БМС-23-73	1А А3124 100 50											25,35	38	Ввод-380/220В (определяется при конкретной привязке проекта)
	2А А3163 50 20											5,2	11	Установка УСПК
	3А А3163 50 15											2,2	4,3	Насосная станция
	4А А3163 50 15													Резерв
БМС-25-73	5А АП50-3МТ 50 16										1	1,65	3,9	Шкаф КТ
	6А АП50-3МТ 50 16										2	1,65	3,9	Шкаф КТ
	7А АП50-3МТ 50 16										3	1,65	3,9	Шкаф КТ
	8А АП50-3МТ 50 16										4	1,65	3,9	Шкаф КТ
	9А АП50-3МТ 50 16										6	1,5	4,0	Шкаф КМ
	10А АП50-3МТ 50 16													Пульт 10ПУ
	11А АП50-3МТ 50 16		БМС-10-73 / ПМЕ114 №1 / 1,6								12	0,55	1,7	Сбрасыватель грузов
	12А АП50-3МТ 50 16											0,4	1,4	Ворота ВР-2Н
БМС-25-73	13А АП50-3МТ 50 16										10	3,3	6,3	Шкаф ПУБР
	14А АП50-3МТ 50 16													Общие цепи пультов 1ПУ÷3ПУ,5ПУ.
	15А АП50-3МТ 50 16													Резерв
	16А АП50-3МТ 50 16													Резерв
	17А АП50-3МТ 50 16													Сигнализация подхода автомашин
	18А,19А,20А АП50-3МТ 50 16													Резерв
БМС-02-73			Фидер 1 / 2,5-2								5	0,75	1,8	ТЛС
			Фидер 2 / 2,5-2											Резерв
БМС-01-73			Фидер 1 / 4,0-3,2								7	1,5	3,2	ТЛС
			Фидер 2 / 4,0-3,2								8	1,5	3,2	ТЛС
БМС-02-73			Фидер 1 / 2,5-2								9	0,75	1,8	ТЛС
			Фидер 2 / 4-2,5								11	1,1	2,4	ТЛС

Инв. №	Привязан				
	Провер.	Карпова	Окаб		
	Норм.контр.	Иванова	Ивн		
	Нач.отд.	Забелинский	[signature]		
	Зав.сект.	Позднякова	[signature]		
	Вед.инж.	Карпова	Окаб		
	Инженер.	Иванова	Ивн		

ТПР 601-092.94 ЭТ

Прижелезнодорожный почтамт ПЖДП-2

Производственный корпус.

Щит 1ЩСУ. Схема принципиальная однолинейная.

Стадия	Лист	Листов
Р	3	

Гипросвязь Москва

Копировал Ц00251-01 24 Формат А2

ЦИТП 51 10104

Инв. № подл.	Подпись и дата	Взам. инв. №

Альбом 1

Распределительное устройство	Аппарат отходящей линии (ввода); обозначение; тип; Iном, А; расцепитель или плавкая вставка, А	Участок сети 1	Пусковой аппарат; обозначение, тип; Iном, А; расцепитель или плавкая вставка, А уставка теплового реле, А	Участок сети 2	Кабель, провод: Участок сети	Кабель, провод: Обозначение	Кабель, провод: Марка	Кабель, провод: Количество, число жил и сечение	Кабель, провод: Длина, м	Труба: Обозначение на плане	Труба: Длина, м	Электроприемник: Обозначение	Электроприемник: Руст. или Рном, кВт	Электроприемник: Iрасч. или Iном, Iпуск, А	Электроприемник: Наименован. тип, обозначение чертежа принципиальной схемы
БМС-23-73	1А А3124 100 40												16,75	25	Ввод ~380/220В (определяется при конкретной привязке проекта)
	2А А3163 50												4,8		Машина МОМ
	3А А3163 50														Резерв
	4А А3163 50														Резерв
БМС-25-73	5А АП50-3МТ 50												3,0		Шкаф КМ 201 ШУ
	6А АП50-3МТ 50												1,5		Система СКМ-20
	7А АП50-3МТ 50												1,5		Шкаф КМ 206 ШУ
	8А АП50-3МТ 50														Резерв
	9А АП50-3МТ 50		БМС-10-73 ПМЕ114 / 1,6									207	0,55		Сбрасыватель грузов СГ
	10А АП50-3МТ 50		БМС-10-73 ПМЕ-114 / 1,6									208	0,55		Сбрасыватель грузов СГ
	11А АП50-3МТ 50		БМС-10-73 ПМЕ-114 / 1,6									209	0,55		Сбрасыватель грузов СГ
	12А АП50-3МТ 50														Резерв
БМС-02-73			Фидер 1 / 4-2,5									202	1,1	2,4	ТЛС
			Фидер 2 / 4-2,5												Резерв
БМС-01-73			Фидер 1 / 4-3,2									203	1,5	3,2	ТЛС
			Фидер 2 / 4-2,5									205	1,1	2,4	ТЛС
БМС-01-73			Фидер 1 / 2,5-1,6									204	0,6	1,7	ЛМН
			Фидер 2 / 2,5-6												

Инв. №	Привязан	Провер.	Карпова	Норм. контр.	Иванова	Нач. отд.	Зделинский	Зав. сект.	Поздняков	Вед. инж.	Карпова	Инженер	Иванова

ТПР 601-092.94 ЭТ

Прижелезнодорожный почтамт ПЖДП-2

Производственный корпус.

Щит 2 ЩСУ. Схема принципиальная однолинейная.

Стадия	Лист	Листов
Р	4	

Гипросвязь Москва

Копировал Ц00251-01 25 Формат А2

ЦИТП 51 10104

Инв. № подл.	Подпись и дата	Взам. инв. №

ЦИПП 51 10104

Распределительное устройство	Аппарат отходящей линии (ввода): обозначение; тип; Iном, А; расцепитель или плавкая вставка, А	Участок сети 1	Пусковой аппарат: обозначение; тип; Iном, А; расцепитель или плавкая вставка, А; уставка теплового реле, А	Участок сети 2	Кабель, провод: Обозначение	Кабель, провод: Марка	Кабель, провод: Количество жил и сечение	Кабель, провод: Длина, м	Труба: Обозначение на плане	Труба: Длина, м	Электроприёмник: Обозначение	Электроприёмник: Рном. или Iном, кВт	Электроприёмник: Iном, А	Электроприёмник: Наименование, тип, обозначение чертежа принципиальной схемы
ТП11-3121-5491	1А АЕ2060 160/100											49,34	57	Ввод ~ 380/220В (определяется при конкретной привязке проекта)
	2А АЕ2060 160/50										1Д	22,4	33,7	Трансформатор сварочный однопостовой
	3А АЕ2060 160/16										2Д	3,0	4,5	Станок горизонтальный фрезерный консольный универсальный
	4А АЕ2060 160/16										3Д	1,5	2,25	Станок точильно-шлифовальный
	5А АЕ2060 160/16										4Д	4,0	6,0	Станок токарно-винторезный
	6А АЕ2060 160/16										5Д	4,7	7,05	Станок комбинированный
	7А АЕ2060 160/16										6Д	7,8	11,7	Аквадистиллятор
	8А АЕ2060 160/16										7Д	2,2	3,3	Станок вертикально-сверлильный
		1	ЯВПВ-1542								8Д	3,74	5,6	Кран-балка

Привязан

Инв. №

Гип.	Дробер.	Карпова
Нач. отд.	Норм. контр.	Цыкунова
Зав. сект.	Зав. отд.	Зобатинский
Зав. синж.	Гл. инж. проекта	Шкарупина
Инженер	Гл. инж.	Цыкунова

ТПР 601-092.94 ЭТ

Привязочный ПЖДП-2

Производственный корпус.

Стадия: Р | Лист: 5 | Листов:

Шкаф ПР. Схема принципиальная однолинейная

Гипросвязь Москва

Копировал

Ц00251-01 26 Формат А2

Альбом 1

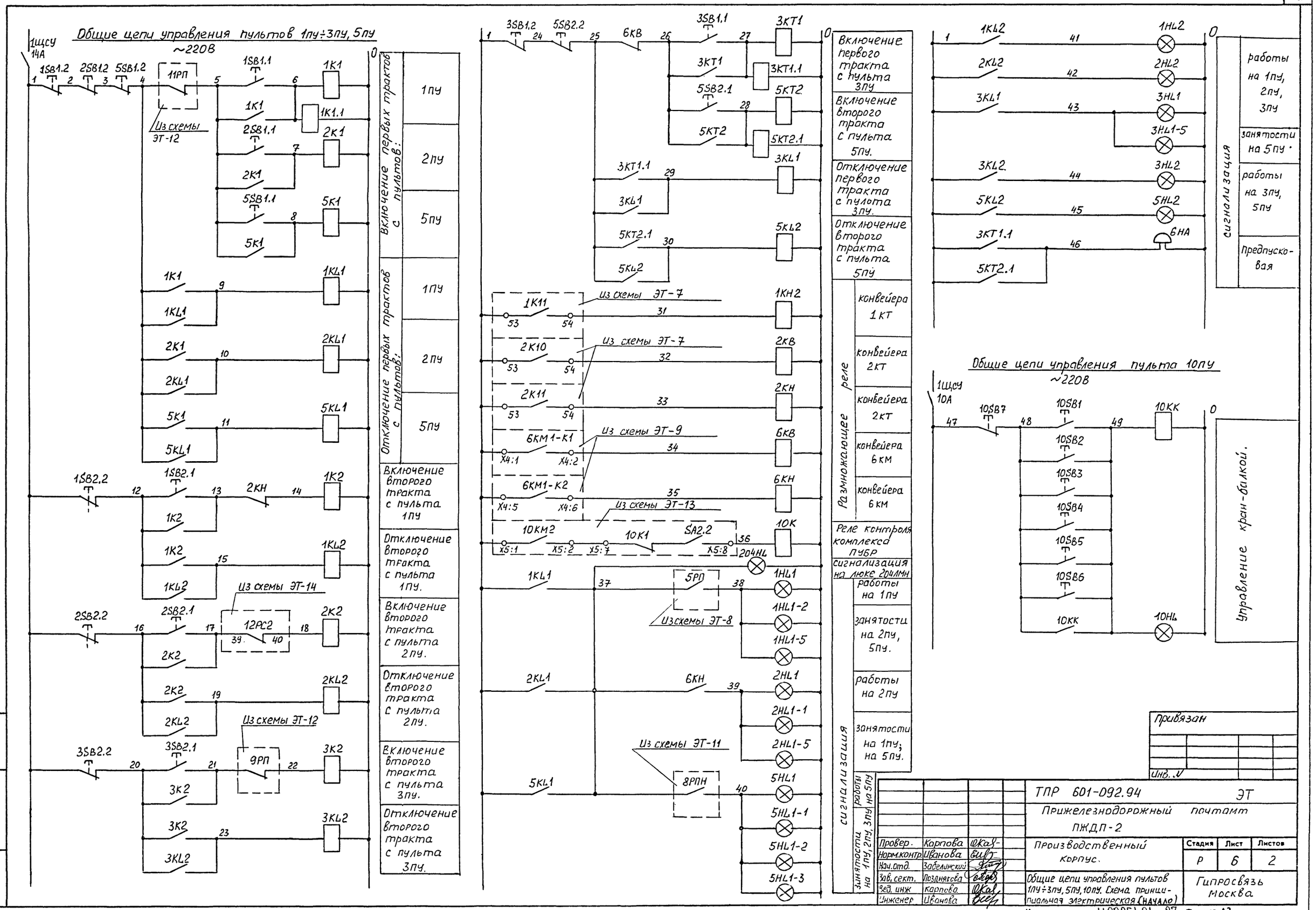

Привязан

Инв. №

Провер.	Карпова		
Норм.контр.	Иванова		
Нач.отд.	Забелинский		
Зав.сект.	Позднякова		
Вед.инж	Карпова		
Инженер	Иванова		

ТПР 601-092.94 ЭТ

Прижелезнодорожный почтамт ПЖДП-2

Производственный корпус.

Стадия	Лист	Листов
Р	6	2

Общие цепи управления пультов 1пу÷3пу, 5пу, 10пу. Схема принципиальная электрическая (НАЧАЛО)

Гипросвязь Москва

Инв. № подл. | Подпись и дата | Взам. инв. №

Копировал Ц00251-01 27 Формат А2

ЦИТП 51 10104

Альбом 1

Контакты в другие схемы

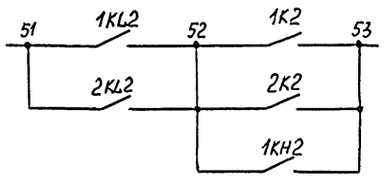

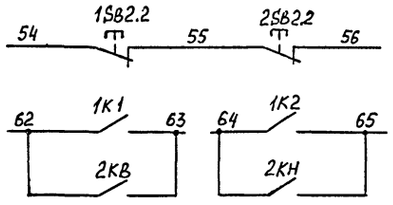

В схему ЭТ-7

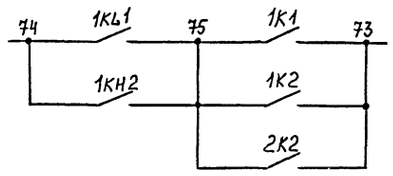

В схему ЭТ-8

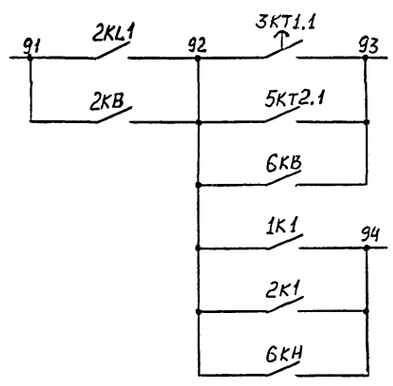

В схему ЭТ-9

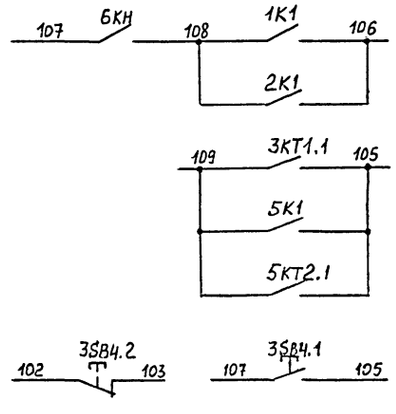

В схему ЭТ-10

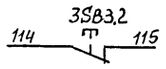

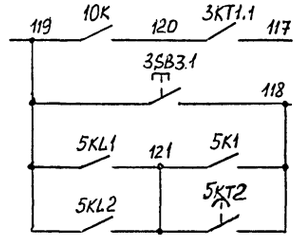

В схему ЭТ-11

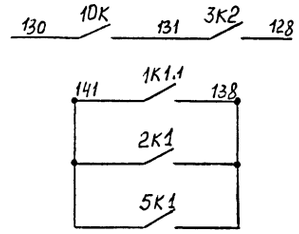

В схему ЭТ-12

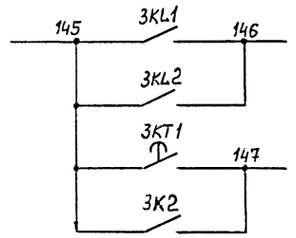

В схему ЭТ-13

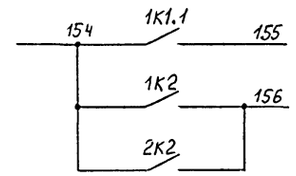

В схему ЭТ-14

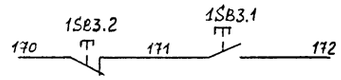

В схему ЭТ-15

Позиц. обозначение	Наименование	Кол.	Примечание
	По месту		
6HA	Звонок громкого боя М3-1, ~220В	1	ТУ25:05.1045-76
204HL	Светильник потолочный ПСХ-60	1	ТУ16.535.360-74
	Пульт 1пу - ПКУ15-21.231-54У2	2	ТУ16.526.333-83
1SB1.1 ÷ 1SB3.1	Кнопка КЕ-081, исп.2; Ч; „пуск".	3	
1SB1.2, 1SB3.2	Кнопка КЕ-081, исп.2; К; „стоп"	2	
1SB2.2	Кнопка КЕ-081, исп.3; К; „стоп"	1	
2HL1-1 5HL1-1	Лампа АЕ121121; ~220В; „занято"	2	
	Пульт 2пу - ПКУ15-21.331-54У2	1	ТУ16.526.333-83
2SB1.1, 2SB2.1	Кнопка КЕ-081, исп.2; Ч; „пуск"	2	
2SB1.2	Кнопка КЕ-081, исп.2; К; „стоп"	1	
2SB2.2	Кнопка КЕ-081, исп.3; К; „стоп"	1	
2HL1, 2HL2	Лампа АЕ123121; ~220В; „пуск разрешен"	2	
1HL1-2 5HL1-2	Лампа АЕ121121; ~220В; „занято"	2	
	Пульт 3пу - ПКУ15-21.231-54У2	2	ТУ16.526.333-83
3SB1.1 ÷ 3SB4.1	Кнопка КЕ-081, исп. 2; Ч; „Пуск"	4	
3SB1.2 ÷ 3SB4.2	Кнопка КЕ-081, исп. 2; К; „Стоп"	4	
3HL1, 3HL2	Лампа АЕ123121, ~220В; „пуск разрешен"	2	
5HL1-3	Лампа АЕ121121, ~220В; „занято"	1	
	Пульт 5пу - ПКУ15-21.231-54У2	1	ТУ16.526.333-83
5SB1.1, 5SB2.1	Кнопка КЕ-081, исп. 2; Ч; „Пуск"	2	
5SB1.2, 5SB2.2	Кнопка КЕ-081, исп.2; К; „Стоп"	2	
5HL1, 5HL2	Лампа АЕ123121, ~220В; „пуск разрешен"	2	
1HL1-5 ÷ 3HL1-5	Лампа АЕ121121, ~220В; „занято"	3	
	Щит 1ЩСУ		
	Блок БМС-25-73	1	
14A, 10A		1	
	Блок БМС-03-73	4	
1K1, 1K1.1, 1KL1, 1K2, 1KL2, 1KH2, 2K1, 2KL1, 2K2, 2KL2 2KB, 2KH, 3K2, 3KL2, 5K1, 5KL1, 6KB, 6KH 3KT1.1, 3KL1 5KT2.1, 10K 5KL2			
	Блок БМС-06-73	1	
3KT1, 5KT2			
	Блок БМС-02-73	1	
10KK			
	Пульт 10пу - ПКУ15-21.331-54У2	1	ТУ16.526.333-83
10SB1, 10SB2 10SB3, 10SB4	Кнопка КЕ-081, исп. 2; „Ч"; вперед, назад, „ вверх, вниз „	4	
10SB5, 10SB6	Кнопка КЕ-081, исп.2; „Ч"; „Влево", „Вправо"	2	
10SB7	Кнопка КЕ-081, исп.2; „К"; „Стоп"	1	
10HL	Лампа АЕ123121, ~220В; „работа"	1	

Привязан

Инв. №

Взам. инв. №

Подп. и дата

Инв. № подл.

ТПР 601-092.94 (п (продолжение) ЭТ.

Лист 6

Копировал

Ц00251-01 28

Формат А2

ЦИТП 51 10113

Альбом 1

Конвейер КТ № 1

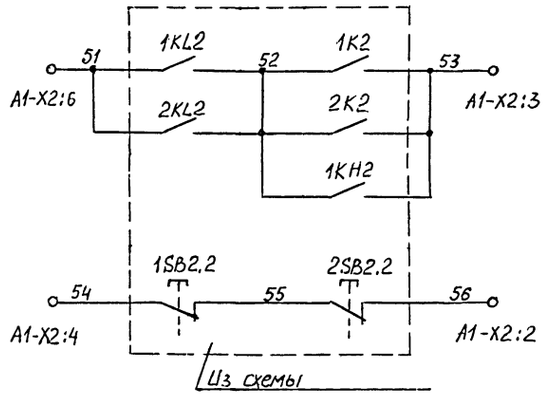

Включение движения ленты назад с пультов 1ПУ, 2ПУ
Отключение с пультов 1ПУ, 2ПУ.

Конвейер КТ № 2

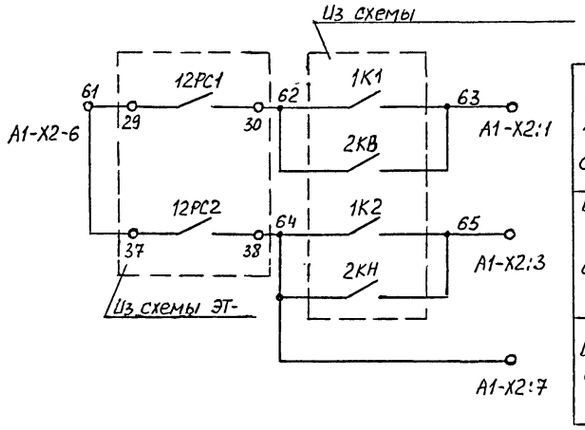

Включение ленты вперед с пульта 1ПУ
Включение ленты назад с пульта 1ПУ
Выдвижение секции

Контакты в другие схемы

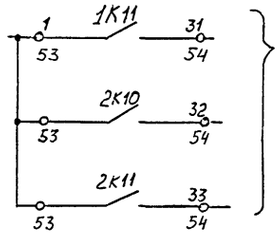

В схему ЭТ-6

Чертеж выполнен на основании заводской документации 2т 4.051.270 ЭЗ.

Привязан						ТПР 601-092.94 ЭТ		
						Прижелезнодорожный почтамт ПЖДП-2		
				Провер.	Карпова	Производственный корпус.	Стадия	Лист	Листов
				Норм.контр	Иванова		Р	7	
				Нач.отд.	Хабелинский				
				Зав.сект.	Позднякова	Конвейеры КТ № 1.2. Схема принципиальная электрическая.	Гипросвязь Москва		
				Вед. инж.	Карпова				
Инв. №				Инженер.	Иванова				

Взам. инв. № | Подпись и дата | Инв. № подл.

Копировал Ц00251-01 29 Формат А2

Альбом 1

Транспортер № 5

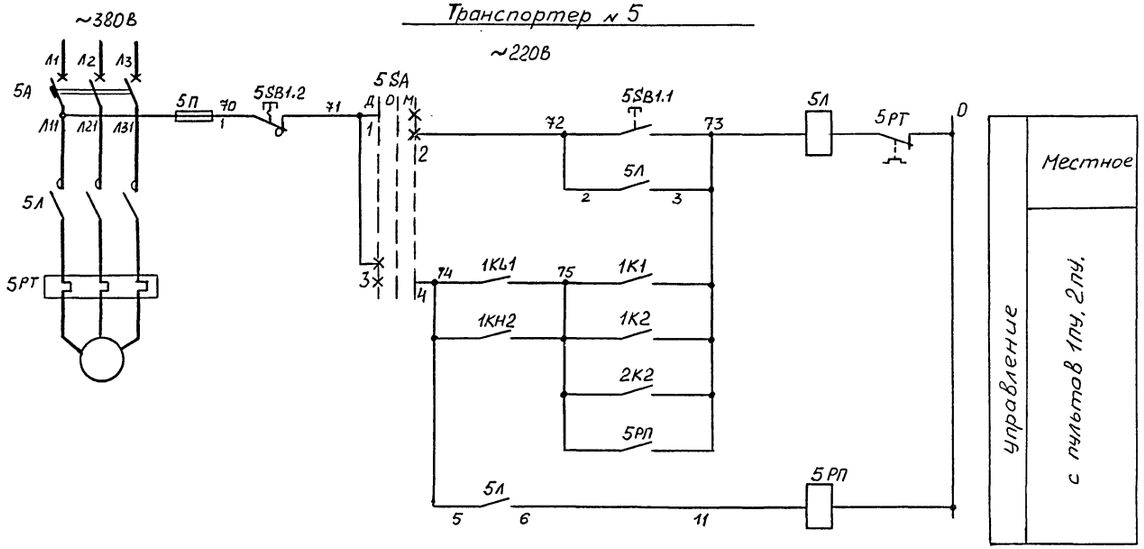

Сигнализация подхода автомашин

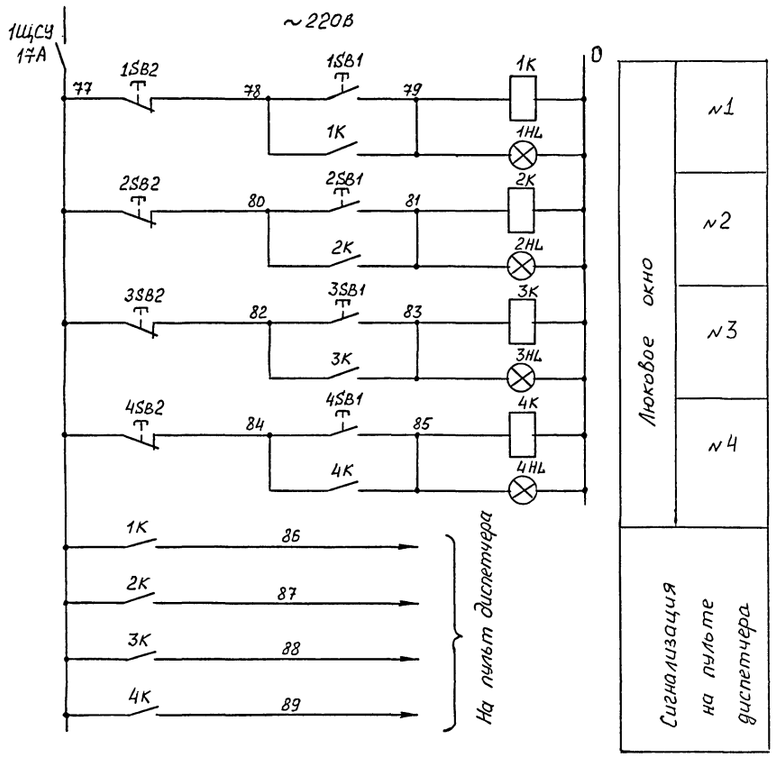

Диаграмма работы переключателя 5SA

Соединение контактов.	Способ фиксации: А, С. Положение рукоятки -45°	0	+45°
1-2	—	—	X
3-4	X	—	—

Поз. обознач.	Наименование.	Кол.	Примечание.
	По месту.		
1SB1÷	Пост ПКЕ222-1У2 3/4; „Ц"; „Ч"; 1з+1р;		
÷4SB1	„Пуск"; ТУ16-642.006-83.	4	
1SB2÷	Пост ПКЕ222-1У2 3/4; „Ц"; „К"; 1з+1р;		
÷4SB2	„Стоп" ТУ16-642.006-83.	4	
1HL÷4HL	Светильник ПСХ-60МУ3, ТУ16-535.360-74	4	
	Двигатель Р=0.75кВт, Uкат ~380В	1	
	5ПМ-Пост ПКУ15-21.121.54У2; ТУ16-526.333-83		
5SB1.1	Кнопка КЕ-081; исп. 2; „Ч"; „Пуск".	1	
5SB1.2	Кнопка КЕ-131; исп. 2; „К"; „Стоп"	1	
	Щит 1 ЩСУ.		
	Блок БМС-02-73	1	
5П, 5РП, 5А 5РТ, 5Л			
	Блок БМС-25-73	1	
17А			
5SA	Переключатель ПКУ3-12С0102-У2А,	1	Установлен на двери
	ТУ16-642.046-83		1 ЩСУ.
	Блок БМС-03-73	1	
1К÷4К			

Контакты в другие схемы

37 5РП 38 — В схему ЭТ-6

153 5РП 154 — В схему ЭТ-14

Привязан				ТПР 601-092.94 ЭТ			
				Прижелезнодорожный почтамт ПЖДП-2			
				Производственный корпус.	Стадия	Лист	Листов
					Р	8	
Инв. №				Транспортер №5 и сигнализация подхода автомашин. Схема принципиальная электрическая.	Гипросвязь Москва		
				Провер. Карпова			
				Норм. контр. Иванова			
				Нач. отд. Забелинский			
				Зав. сект. Позднякова			
				Вед. инж. Карпова			
				Инженер. Иванова			

Копировал Ц00251-01 30 Формат А2

Инв. № подл. | Подпись и дата | Взам. инв. №

ЦИТП 51 10104

Альбом 1

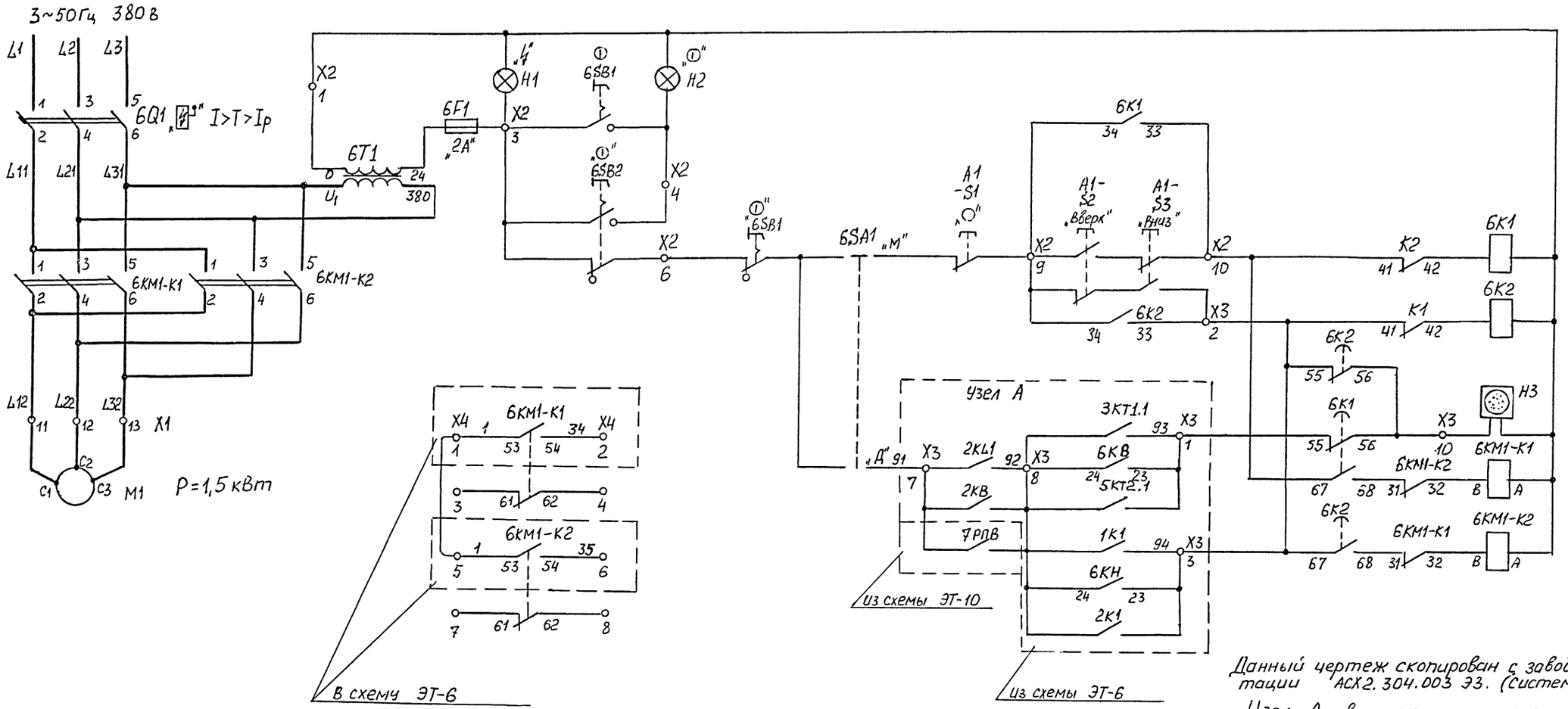

Данный чертеж скопирован с заводской документации АСХ2.304.003 ЭЗ. (система СКМ2Р).

Узел А выполнен институтом Гипросвязь.

				ТПР 601-092.94	ЭТ
				Прижелезнодорожный почтамт ПЖДП-2	
Привязан				Производственный корпус.	Стадия: Р; Лист: 9; Листов:
Инв. №				Конвейер КМ-6. Схема принципиальная электрическая.	Гипросвязь Москва

Провер.	Карпова	
Норм.контр.	Иванова	
Нач. отд.	Забелинский	
Зав. сект.	Поздчякова	
Вед. инж.	Карпова	
Инженер.	Иванова	

Копировал Ц00251-01 31 Формат А2

Взам. инв. № | Подпись и дата | Инв. № подл.

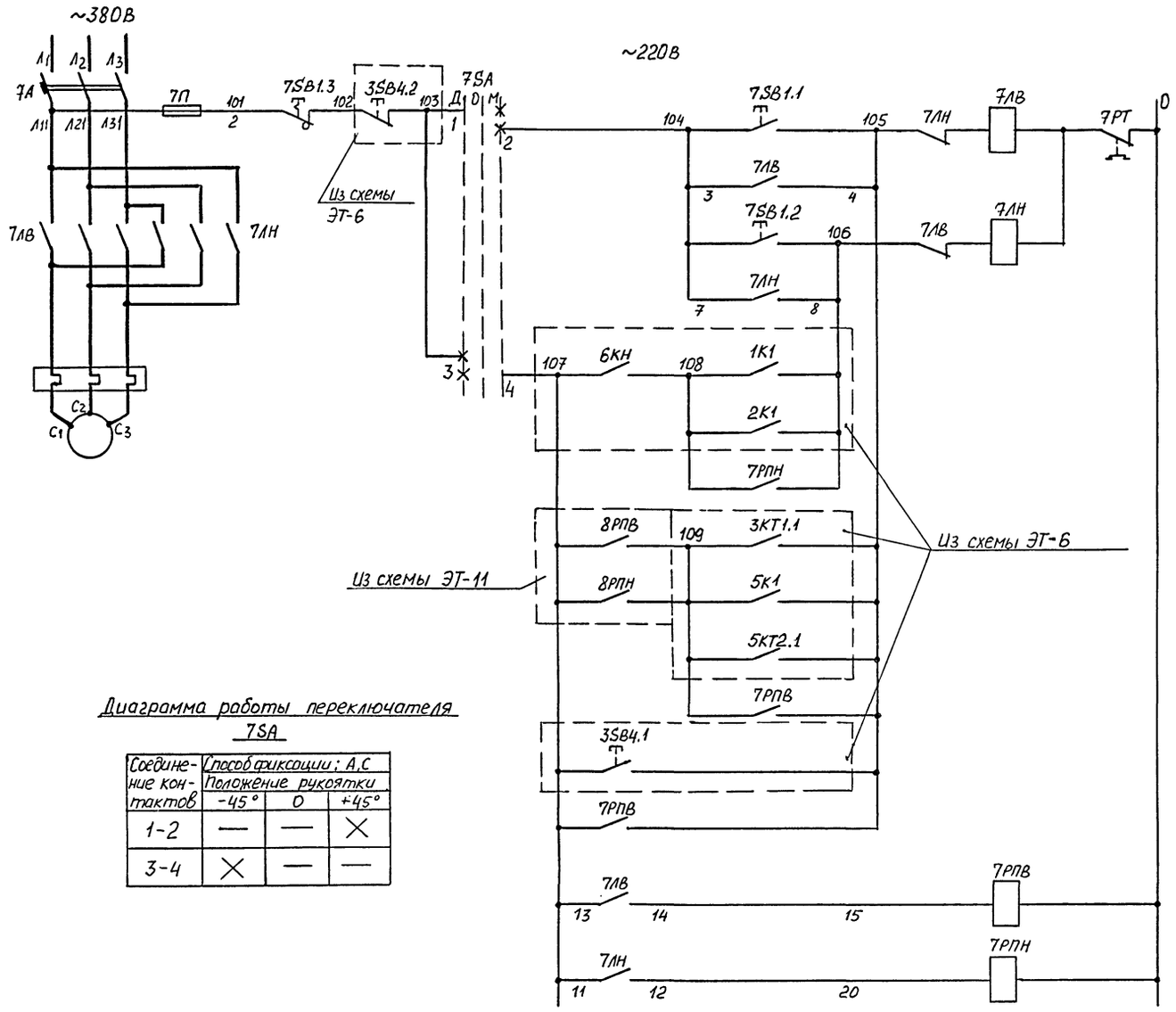

Поз. обозначение.	Наименование.	Кол.	Примечание.
	По месту.		
	Двигатель P=1,5 кВт, U ~380В	1	
	7ПМ - Пост ПКУ15-21.131.54У2	1	ТУ16-526.333-83
7SB1.1	Кнопка КЕ-081; исп. 2; „4"; „Вперед".	1	
7SB1.2	Кнопка КЕ-081; исп. 2; „4"; „Назад"	1	
7SB1.3	Кнопка КЕ-131; исп. 2; „К"; „Стоп"	1	
	Щит 1 ЩСУ		
	Блок БМС-01-73	1	
7ЛВ, 7ЛН,			
7П, 7РТ,			
7РПВ, 7А,			
7РПН.			
7SA	Переключатель ПКУ3-12С0102-У2А	1	устанавлен на двери
	ТУ16-642.046-83		щита 1 ЩСУ

Диаграмма работы переключателя 7SA

Соединение контактов	Способ фиксации: А,С Положение рукоятки		
	-45°	0	+45°
1-2	—	—	×
3-4	×	—	—

Контакты в другие схемы

91 — 7РПВ — 92 — В схему ЭТ-9

140 — 7РПВ — 141 — В схему ЭТ-12
7РПН

Привязан		Провер.	Карпова		ТПР 601-092.94 ЭТ
		Норм.контр.	Иванова		Прижелезнодорожный почтамт ПЖДП-2
		Нач отд.	Забелинский		Производственный корпус.
		Зав.сект.	Позднякова		Стадия: Р; Лист: 10; Листов:
		Вед. инж.	Карпова		Транспортер №7. Схема принципиальная электрическая.
Инв. №		Инженер.	Иванова		Гипросвязь Москва

Взам. инв. № | Подпись и дата | Инв. № подл.

Копировал Ц00251-01 32 Формат А2

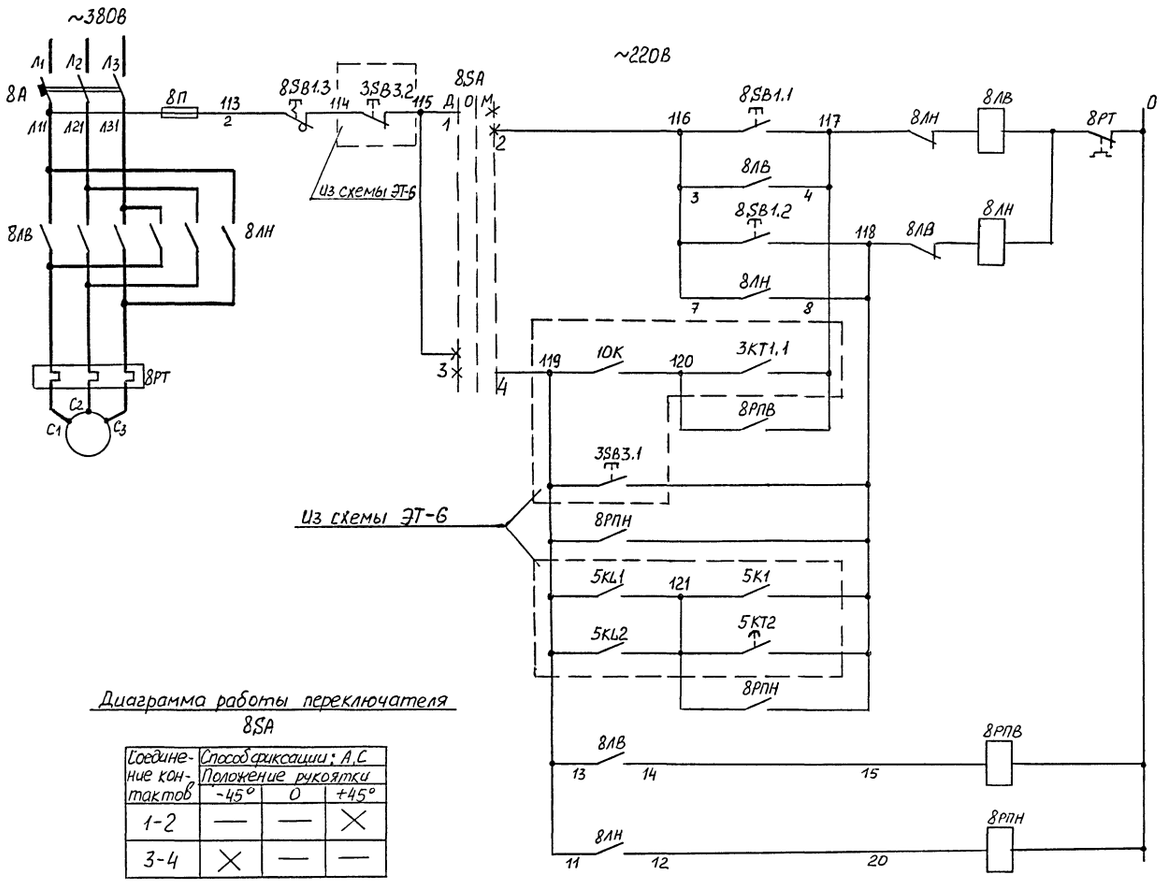

Поз. обозначение	Наименование	Кол.	Примечание
	По месту.		
	Двигатель Р=1,5 кВт, U~380В	1	
	8ПМ - Пост ПКУ15-21.131.54У2		ТУ16-526.333-83
8SB1.1	Кнопка КЕ-081; исп. 2; „4"; „Вперед".	1	
8SB1.2	Кнопка КЕ-081; исп. 2; „4"; „Назад"	1	
8SB1.3	Кнопка КЕ-131; исп. 2; „К"; „Стоп".	1	
	Щит 1ЩСУ.		
	Блок БМС-01-73	1	
8ЛВ, 8ЛН,			
8РП, 8РТ,			
8РПВ, 8А,			
8РПН.			
8SA	Переключатель ПКУ3-12С0102-У2А	1	Установлен на двери щита 1ЩСУ
	ТУ16-642.046-83		

Диаграмма работы переключателя 8SA

Соединение контактов	Способ фиксации: А,С Положение рукоятки		
	-45°	0	+45°
1-2	—	—	×
3-4	×	—	—

Контакты в другие схемы

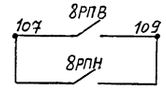

В схему ЭТ-10



В схему ЭТ-6

Альбом 1

Инв. № подл. | Подпись и дата | Взам. инв. №

Привязан				ТПР 601-092.94	ЭТ
				Прижелезнодорожный почтамт ПЖДП-2	
Инв. №	Провер.	Карпова		Производственный корпус.	Стадия: Р; Лист: 11; Листов:
	Норм.контр.	Иванова			
	Нач. отд.	Заверинский			
	Зав. сект.	Позднякова		Транспортер № 8. Схема принципиальная электрическая.	Гипросвязь Москва
	Вед. инж.	Карпова			
	Инженер.	Иванова			

Копировал ЦО0251-01 33 Формат А2

Альбом 1

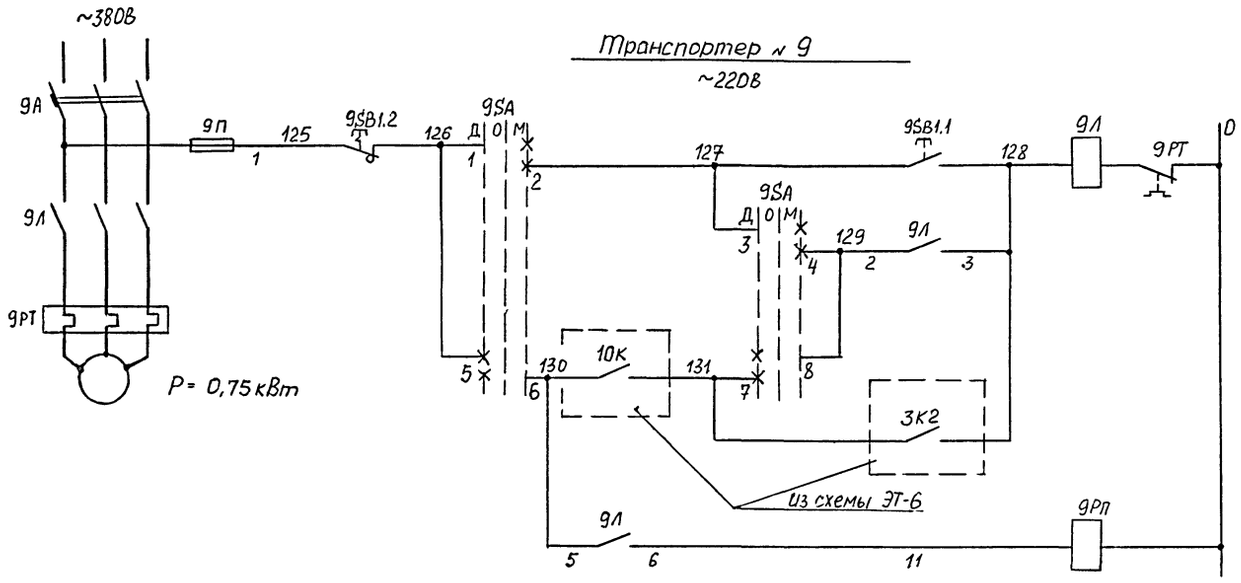

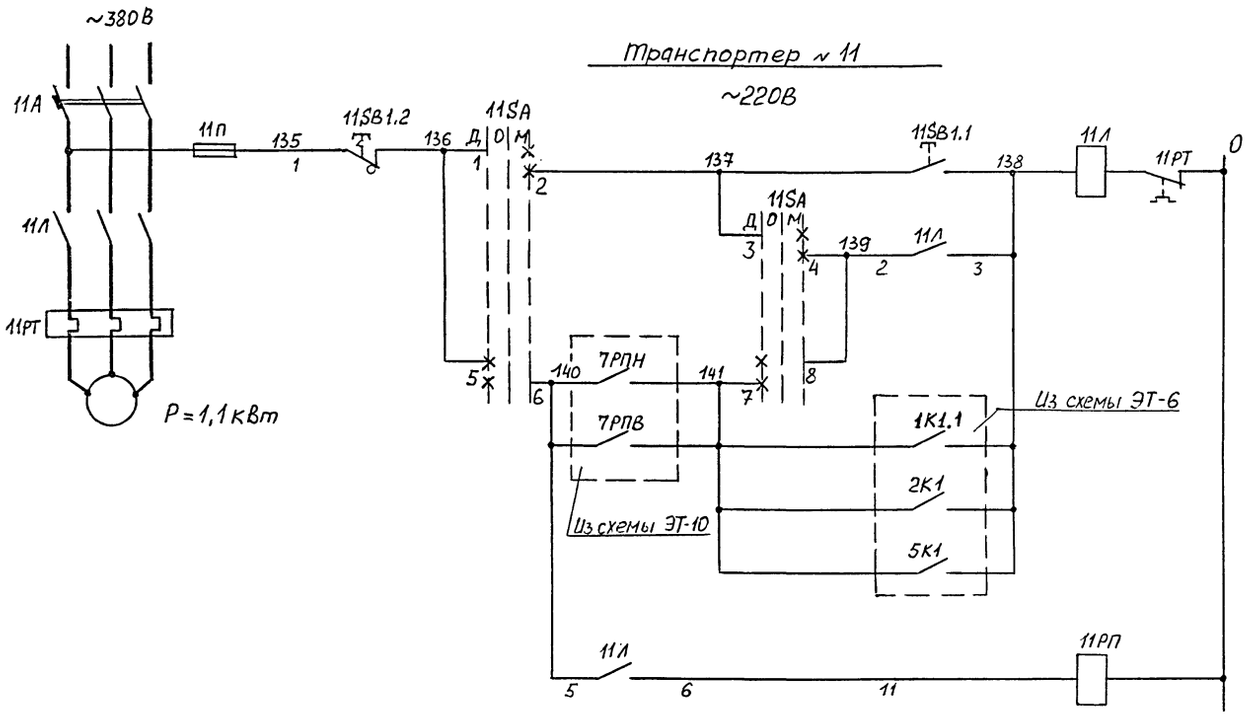

Поз. обозначение.	Наименование	Кол.	Примечание
	По месту.		
	Двигатель P=0,75кВт, U~380В	1	
	Двигатель P=1,1кВт, U~380В	1	
	9пм – Пост ПКУ15-21.121.54У2		ТУ16-526.333-83
9SB1.1	Кнопка КЕ-081; исп.2; „Ч"; „пуск".	1	
9SB1.2	Кнопка КЕ-131; исп.2; „К"; „стоп"	1	
	11пм – Пост ПКУ15-21.121.54У2		ТУ16-526.333-83
11SB1.1	Кнопка КЕ-081; исп.2; „Ч"; „пуск"	1	
11SB1.2	Кнопка КЕ-131; исп.2; „К"; „стоп"	1	
	Щит 1 ЩСУ		
	Блок БМС-02-73	1	
9П, 11П			
9Л, 11Л			
9РП, 11РП			
9РТ, 11РТ			
9А, 11А			
9SA, 11SA	Переключатель ПКУ3-12С2001-У2А	2	ТУ16-642.046-83
			установлен на двери 1ЩСУ.

Контакты в другие схемы

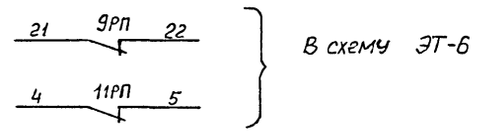

Взам. инв. №
Подпись и дата
Инв. № подл.

Привязан		Провер.	Карпова		ТПР 601-092.94 ЭТ
		Норм.контр.	Иванова		Прижелезнодорожный почтамт ПЖДП-2
		Нач.отд.	Забелинский		Производственный корпус. Стадия Р; Лист 12; Листов
		Зав.сект.	Позднякова		Транспортеры ~ 9, 11. Схема принципиальная электрическая. Гипросвязь Москва
Инв. №		Вед.инж.	Карпова		
		Инженер.	Иванова		

Копировал Ц00251-01 34 Формат А2

ЦИТП 51 10104

Альбом 1

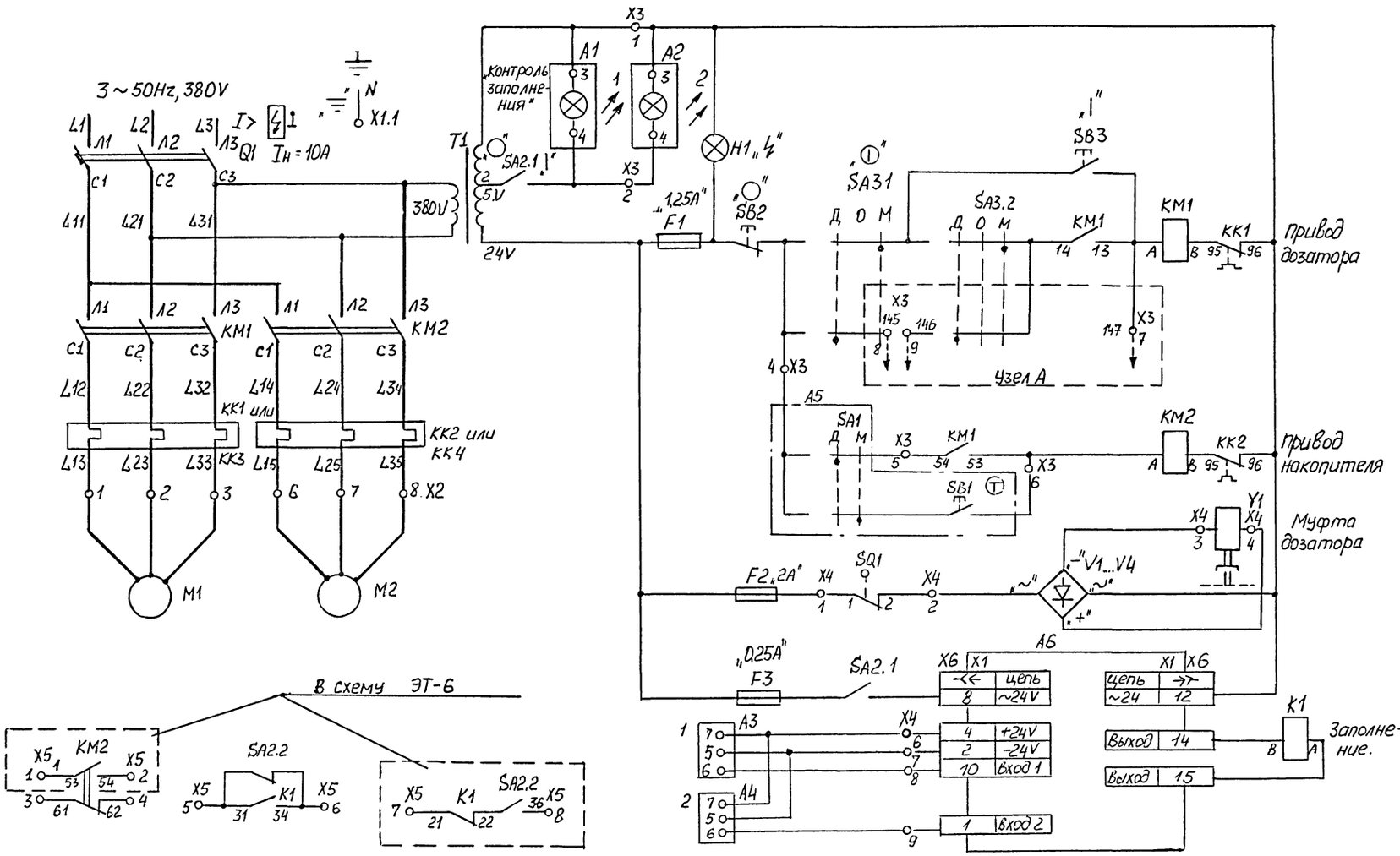

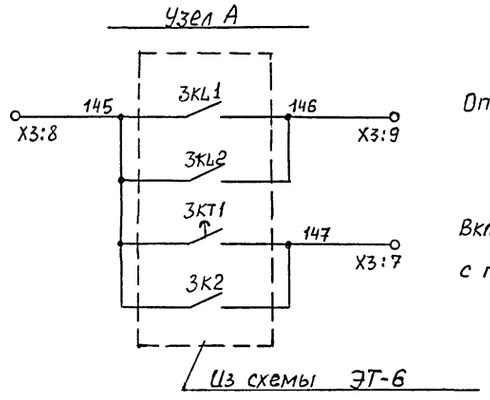

Отключение

Включение с пульта ЗПУ.

Данный чертеж скопирован с заводской документации АСХ2.531.001 ЭЗ.

Узел А выполнен институтом Гипросвязь.

Привязан		Провер.	Карпова		ТПР 601-092.94 ЭТ	
		Нормконтр.	Иванова		Прижелезнодорожный почтамт ПЖДП-2	
		Нач.отд.	Забелинский		Производственный корпус	Стадия: Р; Лист: 13; Листов:
		Гл.спец.	Раздникова			
Инв. №		Вед.инж.	Карпова		Комплекс ПУБР № 10. Схема принципиальная электрическая.	Гипросвязь Москва
		Инженер.	Иванова			

Копировал 4,002,51-01 35 Формат А2

Взам. инв. № | Подпись и дата | Инв. № подл.

ЦИТП 51 10104

Альбом 1

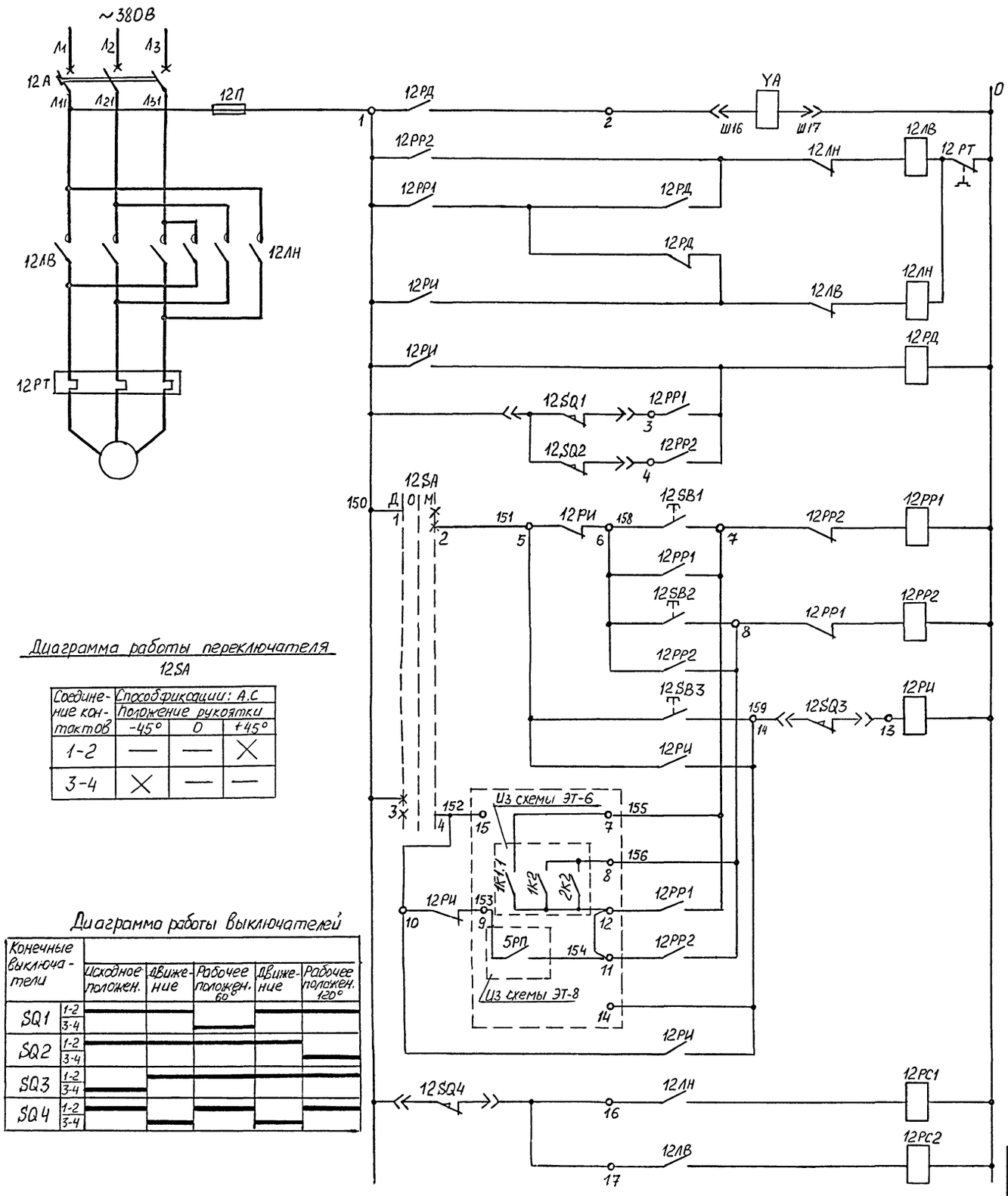

Поз. обозначение.	Наименование	Кол.	Примечание.
	По месту.		
	Двигатель P = 0.55кВт	1	
YA	Электромагнит		
12SQ1÷12SQ4	Конечный выключатель.		
	12ПМ - Пост управления ПКУ15-21.131-5442		ТУ16-526.333-83
12SB1	Кнопка КЕ-081, исп. 2, „Ч"; „пуск-60°"	1	
12SB2	Кнопка КЕ-081, исп. 2, „Ч"; „пуск-120°"	1	
12SB3	Кнопка КЕ-081, исп. 2; „К"; „стоп"	1	
	Щит 1ЩСУ		
	Блок БМС-25-73.	1	
12А			
	Блок БМС-08-73	1	
12ЛВ, 12ЛН			
12РР1 12РР2			
12РИ, 12РД			
12РС1 12РС2			
12П, 12РТ			
12SA	Переключатель ПКУ3-12С0102-У2А	1	Установлен на двери 1ЩСУ

Контакты в другие схемы

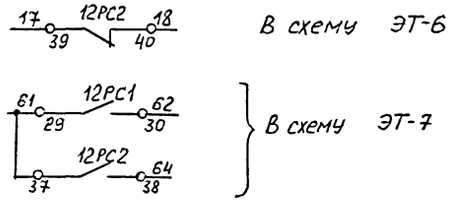

Диаграмма работы переключателя 12SA

Соединение контактов	Способфикации: А.С Положение рукоятки -45°	0	+45°
1-2	—	—	X
3-4	X	—	—

Диаграмма работы выключателей

Конечные выключатели		Исходное положен.	Движение	Рабочее положен. 60°	Движение	Рабочее положен. 120°
SQ1	1-2					
	3-4					
SQ2	1-2					
	3-4					
SQ3	1-2					
	3-4					
SQ4	1-2					
	3-4					

Взам. инв. № | Подпись и дата | Инв. № подл.

Привязан			
Инв. №			

Провер.	Карпова		
Норм.контр.	Иванова		
Нач. отд.	Забелинский		
Зав.сект.	Позднякова		
Вед.инж.	Карпова		
Инженер	Иванова		

ТПР 601-092.94 ЭТ

Прижелезнодорожный почтамт ПЖДП-2

Производственный корпус.

Стадия	Лист	Листов
Р	14	

Сбрасыватель грузобм 12. Схема принципиальная электрическая.

Гипросвязь Москва

Копировал ЦОО251-01 36 Формат А2

Альбом 1

Конвейер КМ №201 (Система СКНР)
АСХ2.304.002 Э3

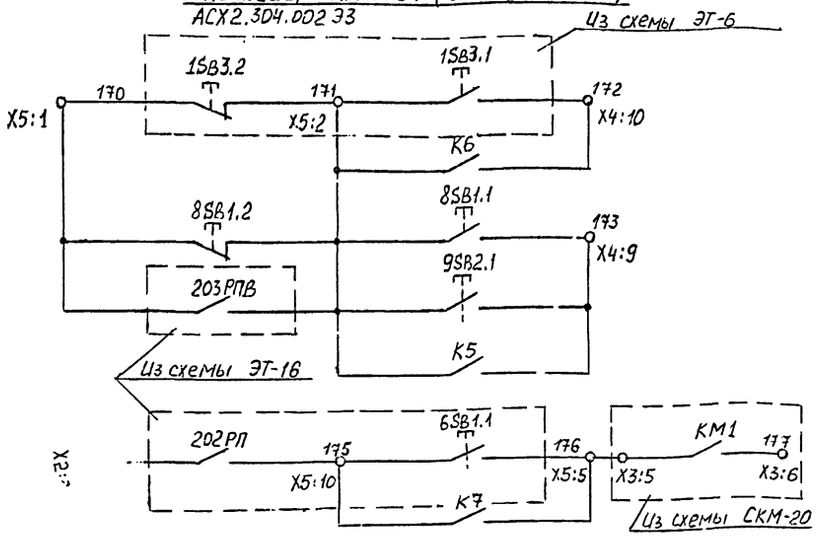

Включение вниз с пульта 1ПУ

Включение вверх с пультов 8ПУ, 9ПУ (Секция обмена)

Включение вверх с пульта 6ПУ (Секция разгрузки)

Система СКМ-20
АСХ 2.304.005 Э3

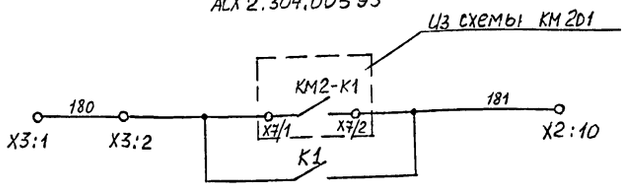

Включение вверх с пульта 6ПУ (Секция разгрузки)

Конвейер КМ №206 (СКМ2Р)
АСХ2.304.003 Э3

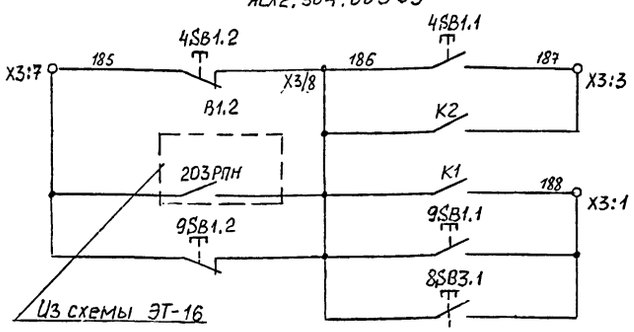

Включение вниз с пульта 4ПУ.

Включение вверх с пультов 8ПУ, 9ПУ

Поз. обозначение.	Наименование	Кол.	Примечание
	Пульт 4ПУ – ПКУ15-21.121-54У2	1	ТУ16-526.333-83
4SB1.1	Кнопка КЕ-081; исп.2; „ч"; „пуск".	1	
4SB1.2	Кнопка КЕ-081; исп.2; „к"; „стоп"	1	
	Пульт 8ПУ1 – ПКУ15 – 21.331-54У2	1	ТУ16-526.333-83
8SB1.1	Кнопка КЕ-081; исп 2; „ч"; „пуск"	1	
8SB1.2	Кнопка КЕ-081; исп. 2; „к"; „Стоп"	1	
	Пульт 9ПУ – ПКУ15 – 21.231-54У2	1	
9SB1.1	Кнопка КЕ-081; исп. 2; „ч"; „пуск"	1	
9SB1.2	Кнопка КЕ-081; исп. 2; „к"; „Стоп"	1	

Данный чертеж выполнен на основании заводской документации АСХ 2.304.002 Э3 (СКНР), АСХ2.304.005 Э3 (СКМ-20) и АСХ2.304.003 Э3 (СКМ2Р). Система СКНР работает совместно с системой СКМ-20.

Привязан	Провер.	Карпова		ТПР 601-092.94 ЭТ
	Норм.контр.	Иванова		Прижелезнодорожный почтамт ПЖДП-2
	Нач.отд.	Забелинский		Производственный корпус.
	Зав.сект.	Позднякова		Конвейеры КМ №201,206. Схема принципиальная электрическая.
Инв. №	Вед.инж.	Карпова		Стадия: Р; Лист: 15; Листов:
	Инженер.	Иванова		Гипросвязь Москва

Копировал Ц00251-01 37 Формат А2

Инв. № подл. | Подпись и дата | Взам. инв. №

ЦИТП 51 10104

Альбом 1

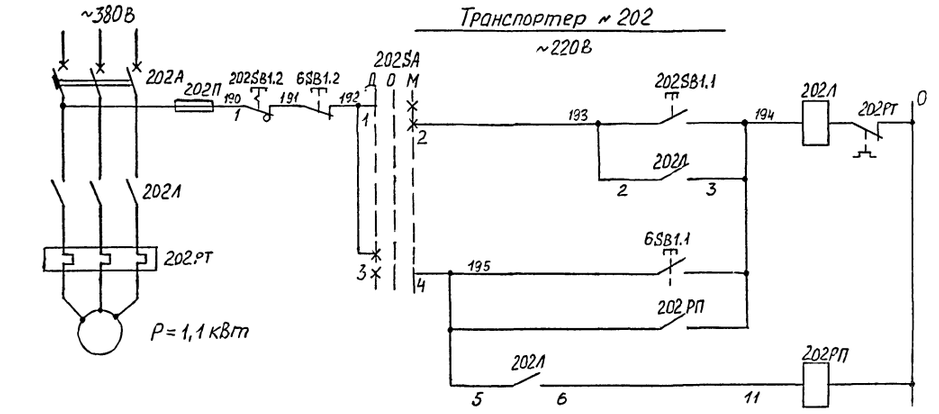

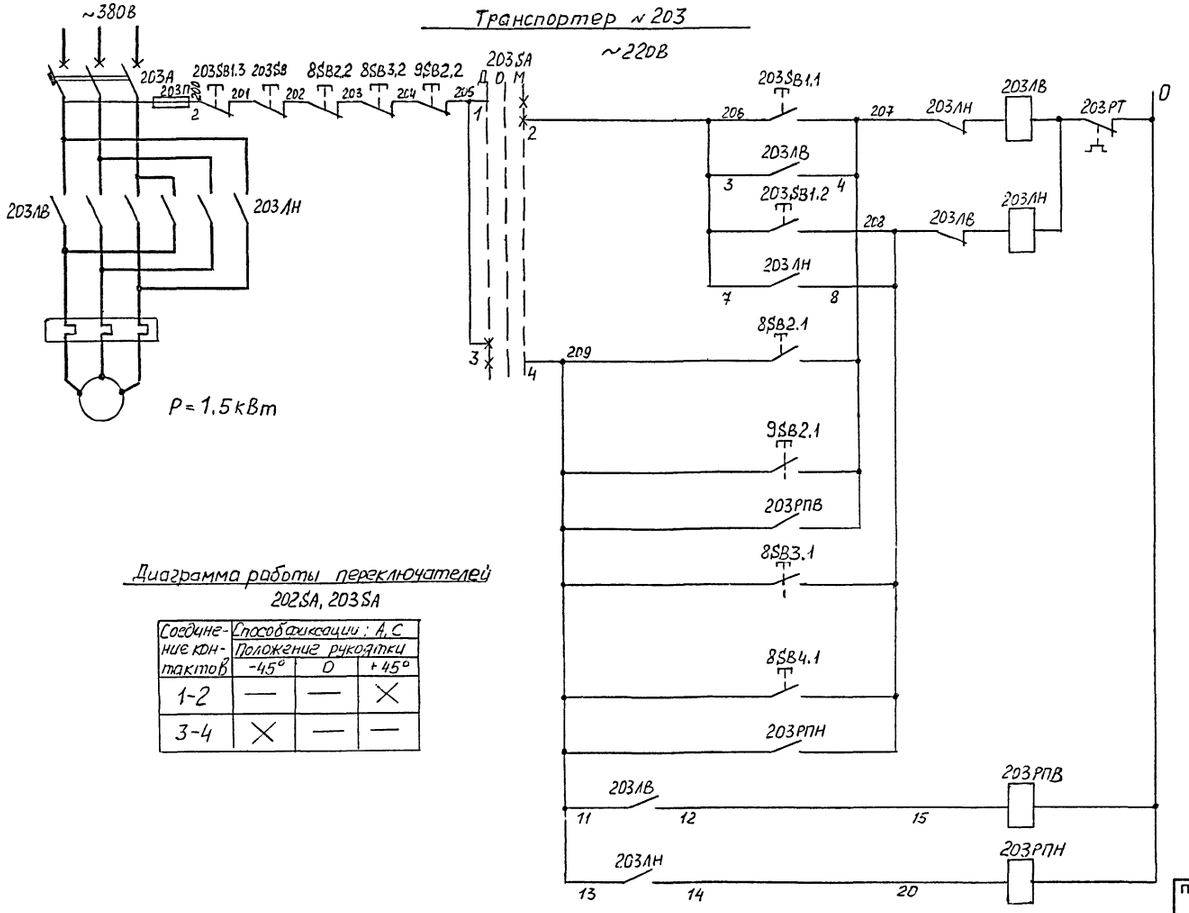

Диаграмма работы переключателей 202SA, 203SA

Соединение контактов	Способ фиксации: А, С. Положение рукоятки -45°	0	+45°
1-2	—	—	×
3-4	×	—	—

Поз. обозначение	Наименование	Кол.	Примечание.
	По месту.		
	Двигатель Р=1,1 кВт, U ~380В	1	
	Двигатель Р=1,5 кВт, U ~380В	1	
	202ПМ - Пост ПКУ15-21.121.54У2	1	ТУ16-526.333-83
202SB1.1	Кнопка КЕ-081; исп.2; „Ч"; „пуск"	1	
202SB1.2	Кнопка КЕ-131; исп.2; „К"; „стоп"	1	
	203ПМ - Пост ПКУ15-21.131-54У2	1	ТУ16-526.333-83
203SB1.1	Кнопка КЕ-081; исп.2; „Ч"; „Вперед"	1	
203SB1.2	Кнопка КЕ-081; исп.2; „Ч"; „Назад"	1	
203SB1.3	Кнопка КЕ-131; исп.2; „К"; „Стоп"	1	
	Щит 2ЩСУ		
	Блок БМС-02-73	1	
202А,202П			
202Л,202РП			
202РТ			
	Блок БМС-01-73	1	
203А,203П			
203РПВ,РПН			
203ЛВ,ЛН			
203РТ			
202SA, 203SA	Переключатель ПКУ3-12С0102-У2А, ТУ16-642.046-83	2	Установлены на двери щита 2ЩСУ.
	Пульт 6ПУ1- Пост ПКУ15-21.331-54У2	1	ТУ16-526.333-83
6SB1.1	Кнопка КЕ-081; исп.1; „Ч"; „пуск"	1	
6SB1.2	Кнопка КЕ-081; исп.2; „К"; „Стоп"	1	
	Пульт 8ПУ - Пост ПКУ15-21.331-54У2	1	ТУ16-526.333-83
8SB2.1, 8SB4.1	Кнопка КЕ-081; исп.2; „Ч"; „Вперед" „назад"	2	
8SB3.1	Кнопка КЕ-081; исп.1; „Ч"; „назад"	1	
8SB2.2, 8SB3.2	Кнопка КЕ-081; исп.2; „К"; „стоп"	2	
	Пульт 9ПУ - Пост ПКУ15-21.231-54У2	1	ТУ16-526.333-83
9SB2.1	Кнопка КЕ-081; исп.1; „Ч"; „Вперед"	1	
9SB2.2	Кнопка КЕ-081; исп.2; „К"; „Стоп"	1	

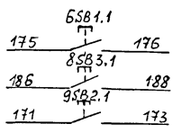

В схему ЭТ-15

Взам. инв. № | Подпись и дата | Инв. № подл.

Привязан

Инв. №

Провер.	Карпова		
Норм.контр.	Иванова		
Нач.отд.	Забелинский		
Зав.сект.	Позднякова		
Вед.инж.	Карпова		
Инженер	Иванова		

ТПР 601-092.94 ЭТ

Прижелезнодорожный почтамт ПЖДП-2

Производственный корпус

Стадия	Лист	Листов
Р	16	

Транспортеры ~202,203. Схема принципиальная электрическая.

Гипросвязь Москва

Копировал ЦОО251-01 38 Формат А2

Альбом 1

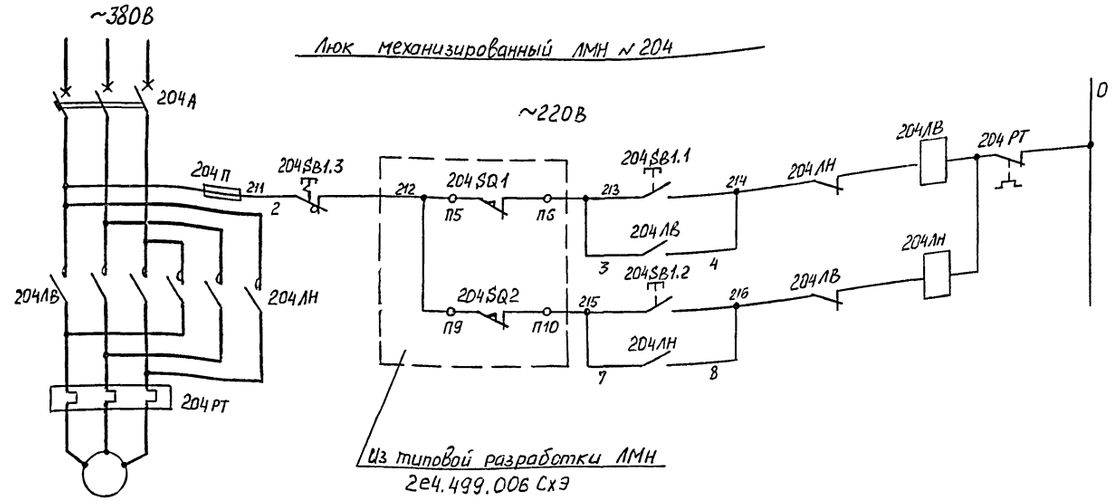

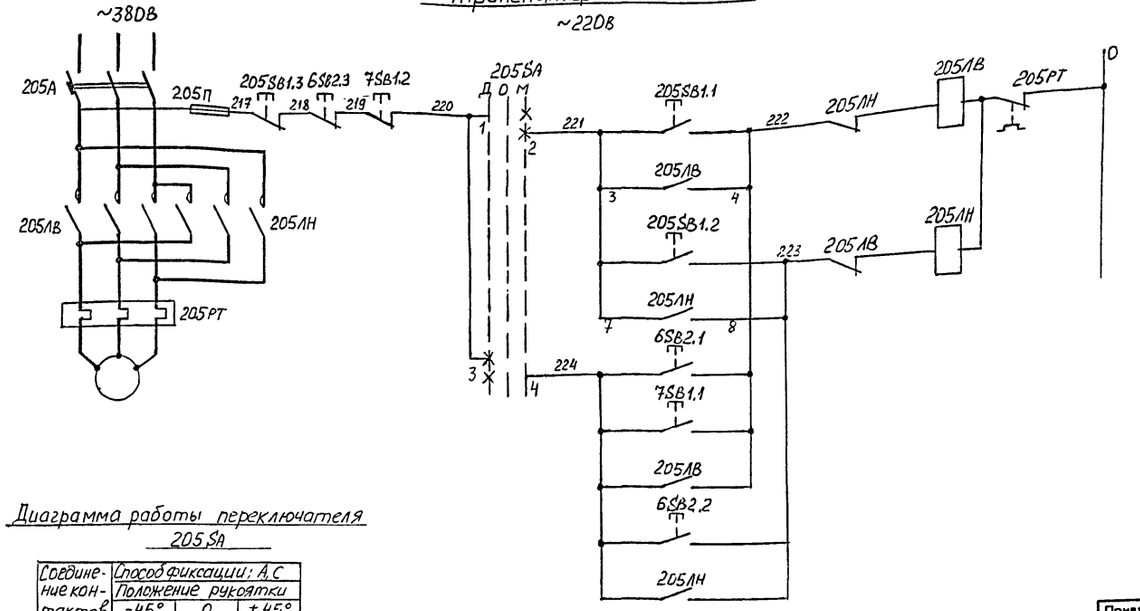

Диаграмма работы переключателя 205SA

Соединение контактов	Способ фиксации: А,С. Положение рукоятки		
	-45°	0	+45°
1-2	—	—	×
3-4	×	—	—

Поз. обозначение	Наименование	Кол	Примечание
	По месту		
204М	Двигатель Р=0,6кВт; U~380В	1	
205М	Двигатель Р=1,1кВт; U~380В	1	
204SQ1 204SQ2	Конечный выключатель	2	
	Пульт 204ПМ-ПКУ15-21.131-54У2	1	ТУ16-526.333-83
204SB1.1	Кнопка КЕ-081, исп.2; „4"; „подъем"	1	
204SB1.2	Кнопка КЕ-081, исп.2; „4"; „спускание"	1	
204SB1.3	Кнопка КЕ-081, исп.2; „К"; „стоп"	1	
	Пульт 205ПМ-ПКУ15-21.131-54У2	1	ТУ16-526.333-83
205SB1.1	Кнопка КЕ-081, исп.2; „4"; „вперед"	1	
205SB1.2	Кнопка КЕ-081, исп.2; „4"; „назад"	1	
205SB1.3	Кнопка КЕ-081, исп.2; „К"; „стоп"	1	
	Пульт 6ПУ-ПКУ15-21.231-54У2	1	ТУ16-526.333-83
6SB2.1	Кнопка КЕ-081, исп.2; „4"; „вперед"	1	
6SB2.2	Кнопка КЕ-081, исп.2; „4"; „назад"	1	
6SB2.3	Кнопка КЕ-081, исп.2; „К"; „стоп"	1	
	Пульт 7ПУ-ПКУ15-21.331-54У2	1	ТУ16-526.333-83
7SB1.1	Кнопка КЕ-081, исп.2; „4"; „вперед"	1	
7SB1.2	Кнопка КЕ-081, исп.2; „К"; „стоп"	1	
	Щит 2ЩСУ		
	Блок БМС-01-73	2	
204А, 205А			
204П, 205П			
204ЛВ 204ЛН 205ЛВ 205ЛН			
204РТ 205РТ			
205SA	Переключатель ПКУ3-12С01D2-У2А		ТУ16-642.046-83
			установлен на двери 2ЩСУ

Инв. № подл. | Подпись и дата | Взам. инв. №

Привязан			
Инв. №			
Провер.	Карпова		
Норм.контр	Иванова		
Нач.отд.	Зуйлинский		
Зав.сект.	Лозинкова		
Вед.инж.	Карпова		
Инженер	Иванова		

ТПР 601-092.94 ЭТ

Прижелезнодорожный почтамт ПЖДП-2

Производственный корпус

Стадия	Лист	Листов
Р	17	

Люк ЛМН № 204 и транспортер № 205. Схема принципиальная электрическая.

Гипросвязь Москва

Копировал Ц00251-01 39 Формат А2

Альбом 1

Сбрасыватель грузов 207сг

~220В

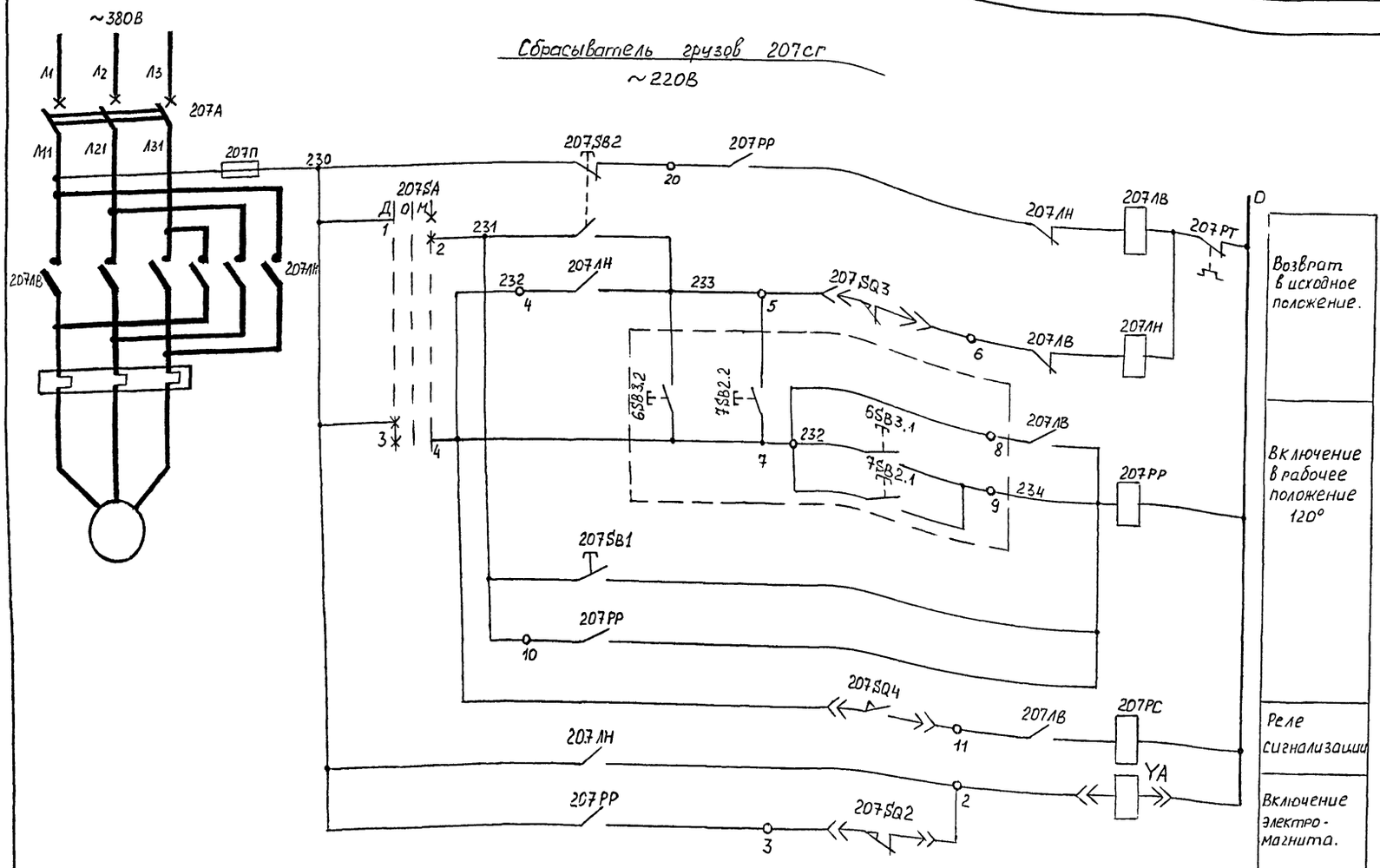

Поз. обозначение	Наименование	Кол.	Примечание
	По месту		
YA	Электромагнит.		
	Двигатель P=0.55кВт; U~380В	1	
207SQ2÷ 207SQ4	Конечный выключатель		
	207ПМ - ПКУ15-21.121-54У2	1	ТУ16-526.333-83
207SB1	Кнопка КЕ-081, исп. 2; „Ч"; „пуск"	1	
207SB2	Кнопка КЕ-081, исп. 2; „К"; „стоп".	1	
	Щит 2ЩСУ		
	Блок БМС-10-73	1	
207П, 207РТ			
207ЛВ, 207ЛН,			
207РР, 207РС			
	Блок БМС-25-73	1	
207А			
207SA	Переключатель ПКУ3-12С0102-У2А	1	ТУ16-642.046-83
			установлен на двери 2ЩСУ.

Сбрасыватель грузов 208сг

(аналогично сбрасывателю 207сг)

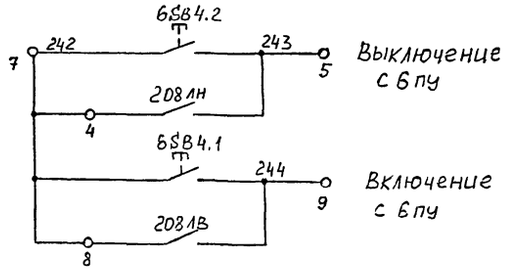

Выключение с 6пу

Включение с 6пу

Сбрасыватель грузов 209сг

(аналогично сбрасывателю 207сг)

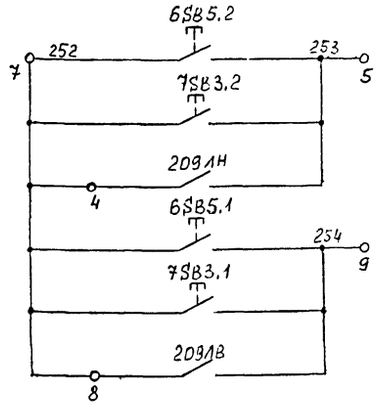

Выключение с 6пу, 8пу

Включение с 6пу, 8пу.

Маркировка провода на секциях переключателей 207SA÷209SA

Номер секции \ Номер переключателя	207SA	208SA	209SA
1, 3	230	240	250
2	231	241	251
4	232	242	252

Взам. инв. № | Подпись и дата | Инв. № подл.

Привязан

Инв. №

Провер.	Карпова	
Норм.контр	Иванова	
Нач. отд.	Забелинский	
Зав. сект.	Позднякова	
Вед. инж.	Карпова	
Инженер	Иванова	

ТПР 601-092.94 ЭТ

Прижелезнодорожный почтамт ПЖДП-2

Производственный корпус

Стадия	Лист	Листов
Р	18	

Сбрасыватели грузов СГ№207, 208, 209. Схема принципиальная электрическая

Гипросвязь Москва

Копировал

Ц00251-01 40 Формат А2

ЦИТП 51 10104

Альбом 1

Вид спереди (двери не показаны)

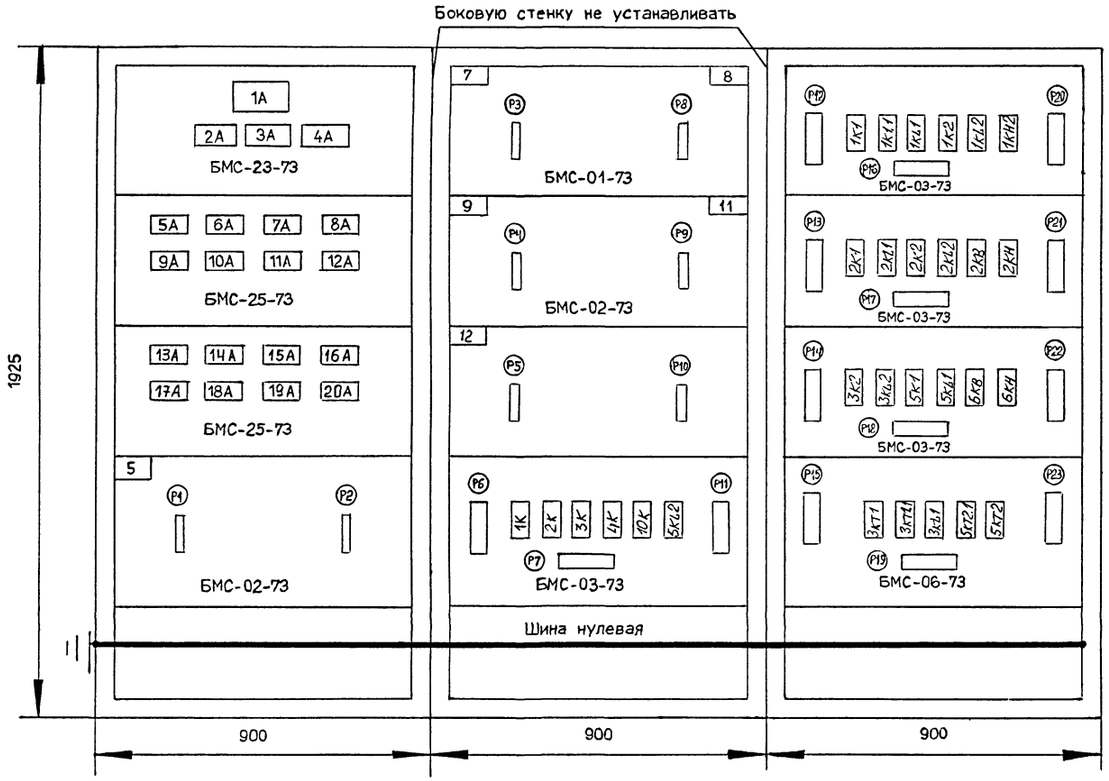

Двери щита. (Вид спереди)

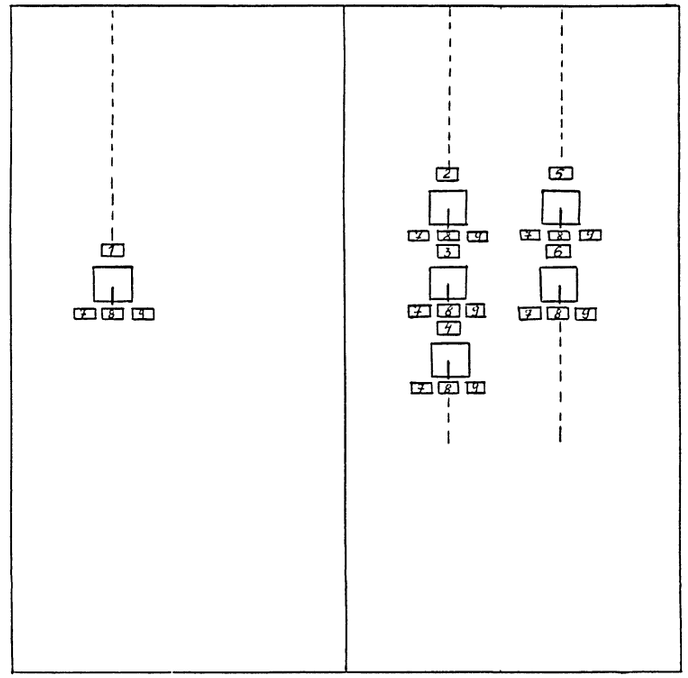

Перечень надписей	
1	5SA
2	7SA
3	9SA
4	12SA
5	8SA
6	11SA
7	Местное управление
8	„0"
9	Дистанционное управление

Надписи на верхнем обрамлении	1ЩСУ-1	1ЩСУ-2	1ЩСУ-3
Надписи на дверях шкафов	Ввод ~380/220В, УСПК, Насосная станция; шкаф КТ№1÷4; шкаф КМ№6, ПУБР; 12СГ; 1ПУ÷3ПУ; 5ПУ; 10ПУ, ТЛС№5 сигнализация подхода автомашин	ТЛС №7,8,9,11, реле	Реле

Провер.	Карпова		
Норм.контр	Иванова		
Нач. отд.	Забелинский		
Зав. сект.	Позднякова		
Вед. инж	Карпова		
Инженер	Иванова		

Привязан

Инв. №

ТПР 601-092.94 ЭТ

Прижелезнодорожный почтамт ПЖДП-2

Производственный Корпус

Стадия	Лист	Листов
Р	19	

Щит 1 ЩСУ. Общий вид.

Гипросвязь Москва

Копировал Ц00251-01 41 Формат А2

Инв. № подл. | Подпись и дата | Взам. инв. №

ЦИТП 51 10104

Альбом 1

Вид спереди (двери не показаны)

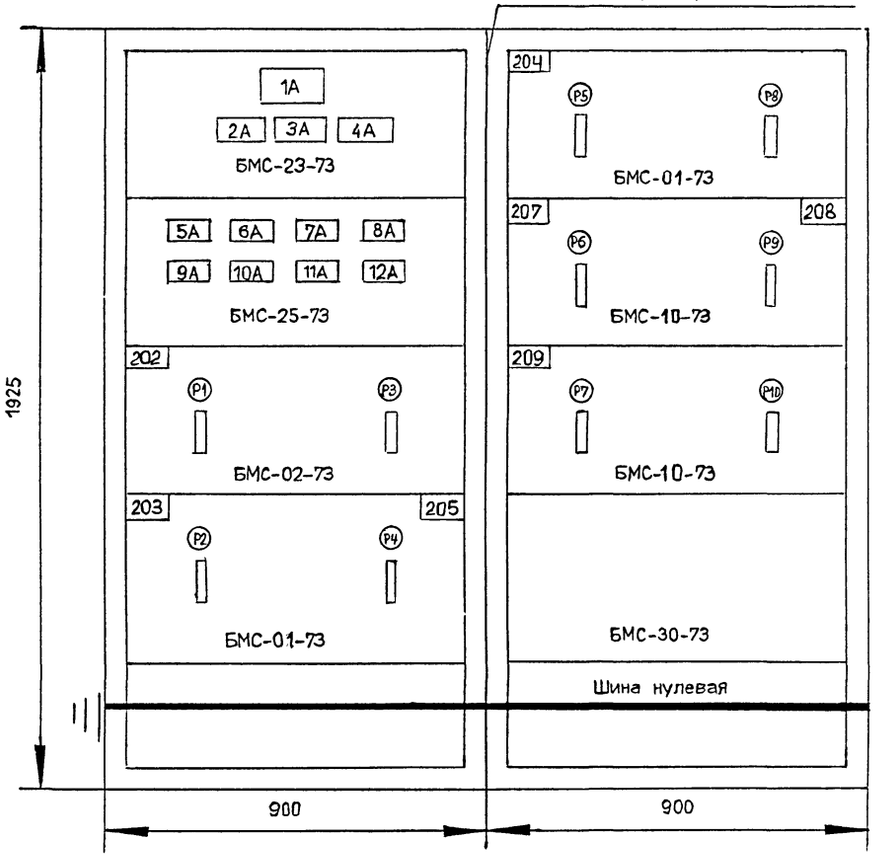

Надписи на верхнем обрамлении	2ЩСУ-1	2ЩСУ-2
Надписи на дверях шкафов	Ввод~380/220В, конв. КМ.N 201, N 206, сбрасыватель грузов 207, 208, 209, транспортеры N 202, 203, 205.	Люк ЛМН №204 Сбрасыватель грузов 207СП, 208СП, 209СГ.

Двери щита. (Вид спереди)

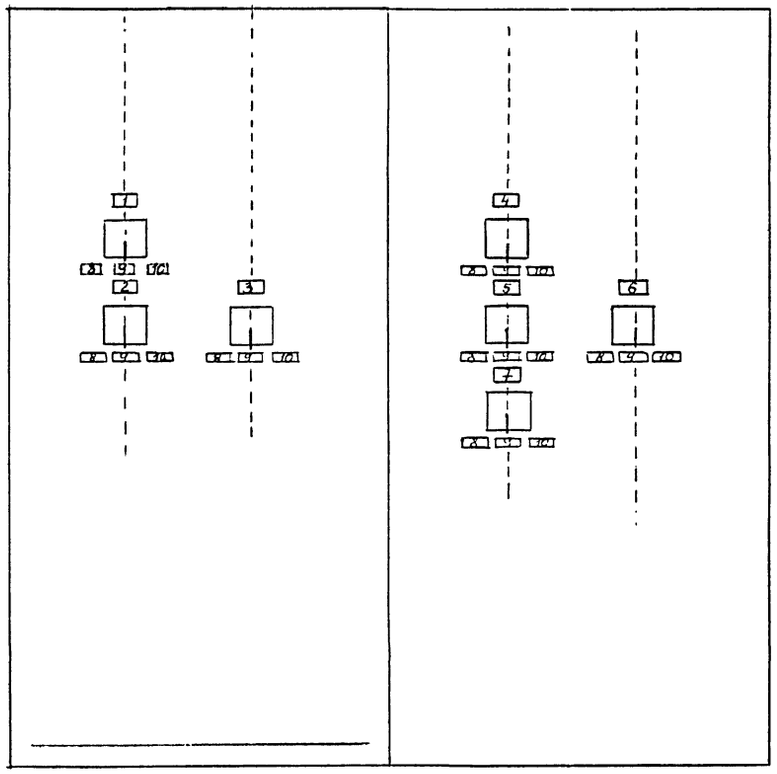

Перечень надписей	
1	202.SA
2	203.SA
3	205.SA
4	204.SA
5	207.SA
6	208.SA
7	209.SA
8	Местное управление
9	„О"
10	Дистанционное управление

Взам. инв. № | Подпись и дата | Инв. № подл.

Привязан

Инв. №

Провер.	Карпова		
Норм.контр.	Иванова		
Нач.отд.	Заклинский		
Зав.сек.	Позднякова		
Вед.инж.	Карпова		
Инженер	Иванова		

ТПР 601-092.94 ЭТ

Прижелезнодорожный почтамт ПЖДП-2

Производственный корпус

Стадия	Лист	Листов
Р	20	

Щит 2ЩСУ. Общий вид.

Гипросвязь Москва

Копировал Ц00251-01 42 Формат А2

Альбом 1

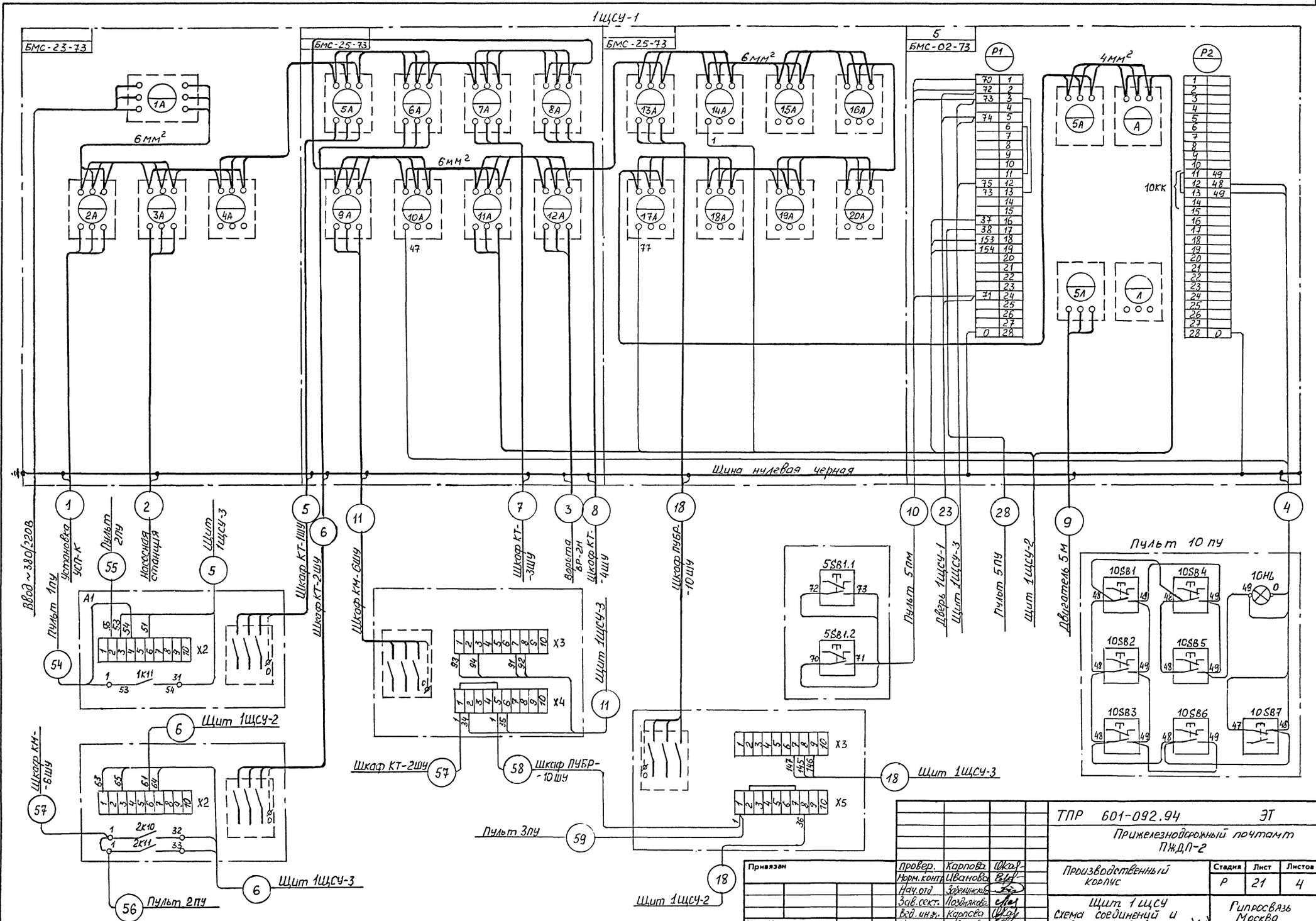

Привязан				ТПР 601-092.94 ЭТ			
				Прижелезнодорожный почтамт ПЖДП-2			
				Производственный корпус	Стадия	Лист	Листов
					Р	21	4
				Щит 1ЩСУ Схема соединений и подключений (начало) (л.)	Гипросвязь Москва		
Инв. №							

Провер.	Карпова	
Норм. контр.	Иванова	
Нач. отд.	Забелинский	
Зав. сект.	Поздняков	
Вед. инж.	Карпова	
Инженер	Иванова	

Копировал Ц00251-01 43 Формат А2

Инв. № подл. | Подпись и дата | Взам. инв. №

ЦИТП 51 10104

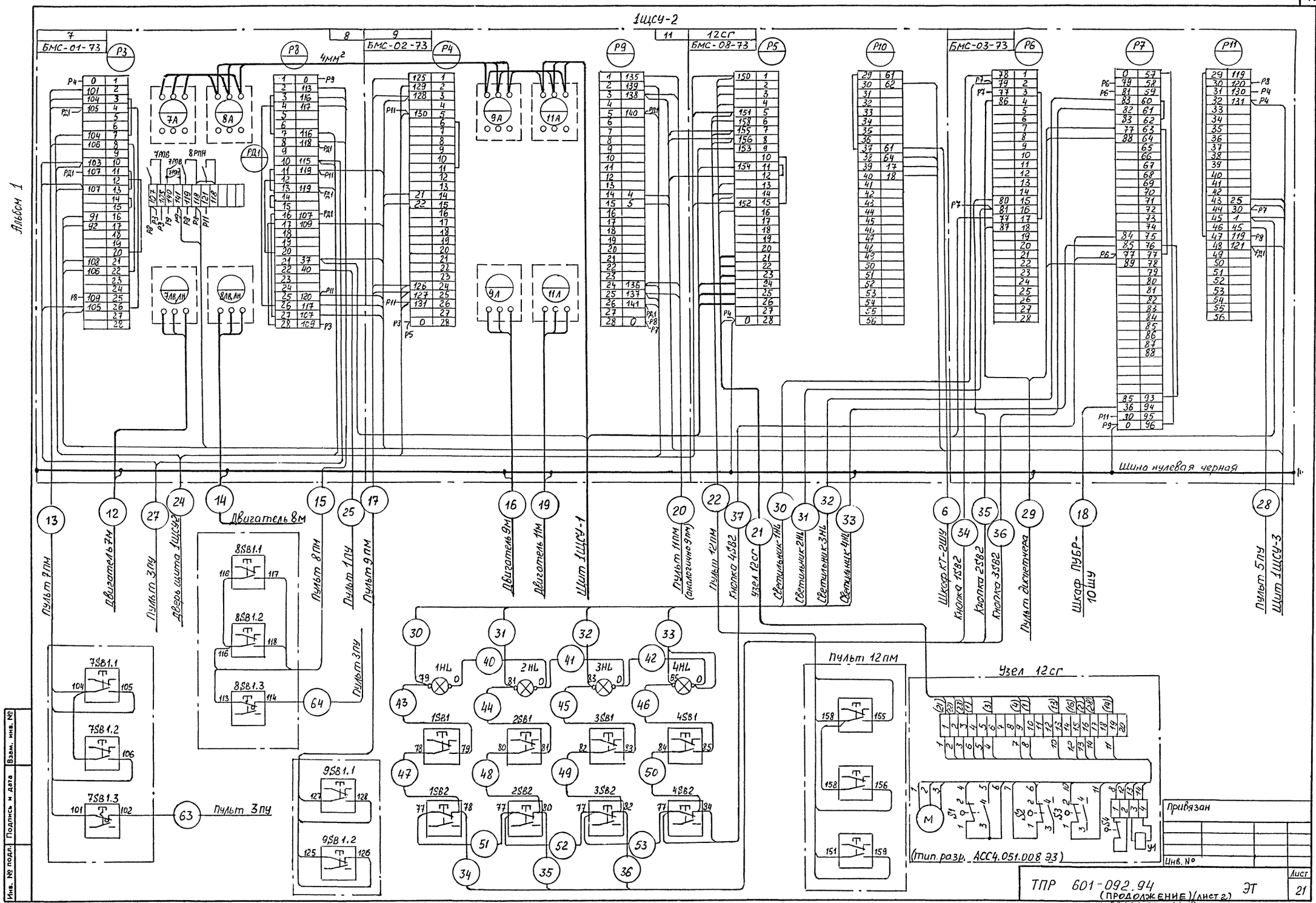
1ЩСУ-2
БМС-01-73
БМС-02-73
БМС-08-73
БМС-03-73
4мм²
Шина нулевая черная
Двигатель 7М
Двигатель 8М
Двигатель 9М
Двигатель 11М
Пульт 1ПУ
Пульт 3ПУ
Пульт 5ПУ
Пульт 8ПМ
Пульт 9ПМ
Пульт 11ПМ (аналогично 9ПМ)
Пульт 12ПМ
Дверь щита 1ЩСУ-1
Шкаф КТ-2ШУ
Шкаф ПУБР-10ШУ
Кнопка 2SB2
Кнопка 3SB2
Светильник 1НЛ
Светильник 2НЛ
Светильник 3НЛ
Светильник 4НЛ
Узел 12СГ
Пульт диспетчера
Щит 1ЩСУ-3
Пульт 12ПМ
Узел 12СГ
(тип.разр. АСС4.051.008 Э3)
Привязан
Инв. N°
ТПР 601-092.94 ЭТ
(ПРОДОЛЖЕНИЕ) (лист 2)
Лист 21
Копировал Ц00251-01 44 Формат А2
Альбом 1
Инв. № подл. | Подпись и дата | Взам. инв. №

Альбом 1

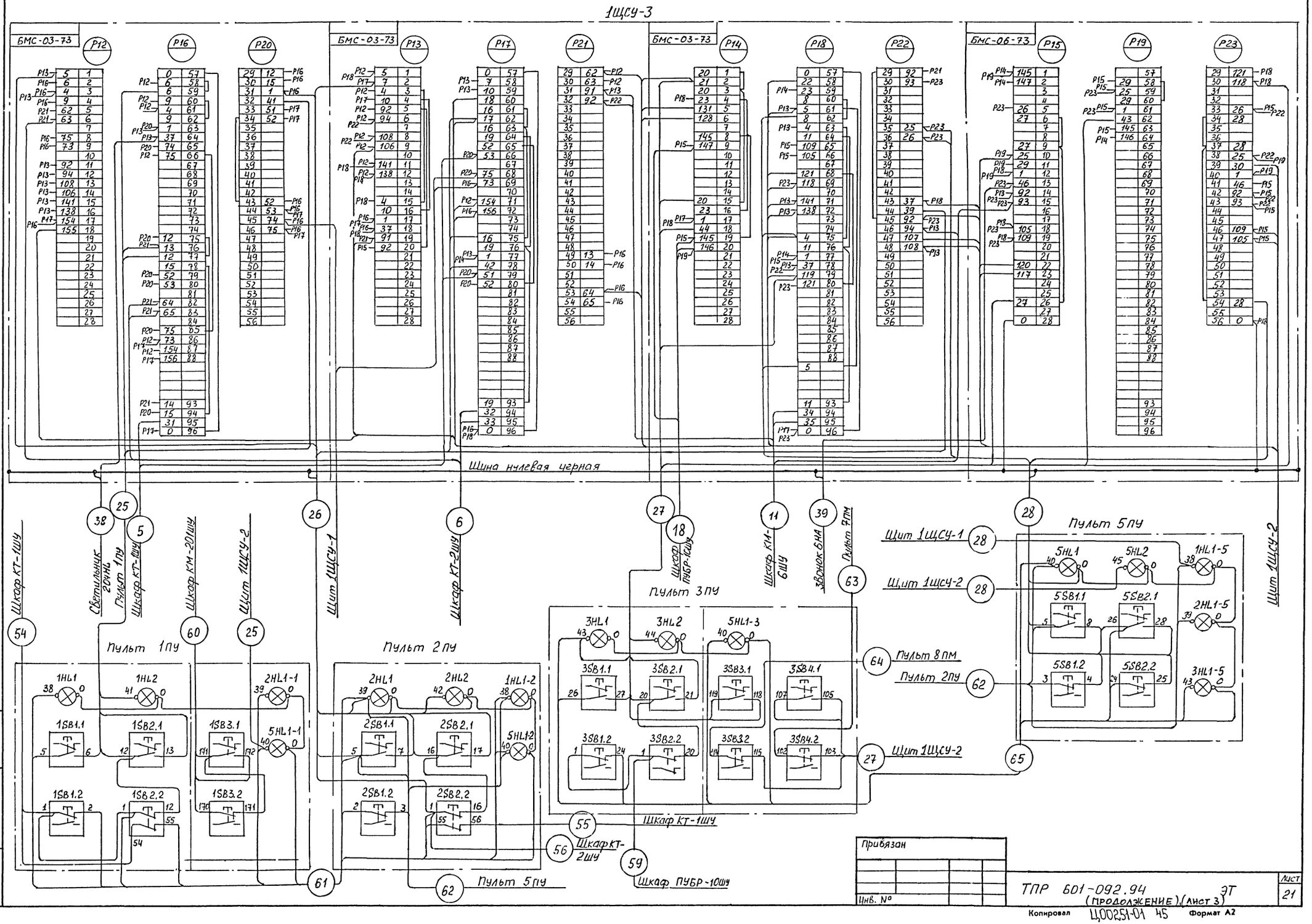

Прибязан

Инв. №

ТПР 601-092.94 ЭТ
(продолжение) (Лист 3)

Лист 21

Копировал ЦОО251-01 45 Формат А2

Инв. № подл. | Подпись и дата | Взам. инв. №

ЦИТП 51 10104

Альбом 1

Дверь щита 1ЩСУ-1
(вид со стороны монтажа)

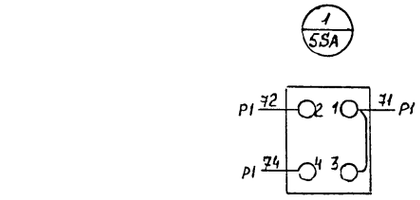

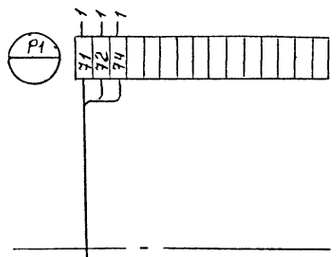

Дверь щита 1ЩСУ-2
(вид со стороны монтажа)

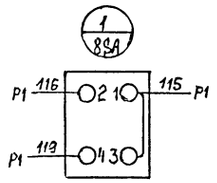

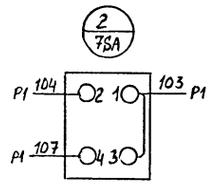

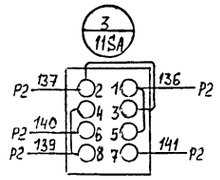

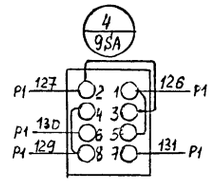

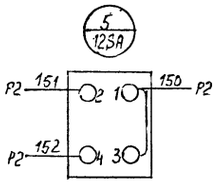

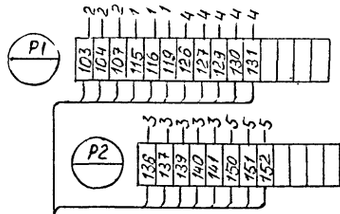

23
Щит 1ЩСУ-1

24
Щит 1ЩСУ-2

Инв. № подл. | Подпись и дата | Взам. инв. №

Привязан

Инв.№

ТПР 601-092.94 (ОКОНЧАНИЕ), (ЛИСТ 4) ЭТ
Лист 21

Копировал Ц00251-01 46 Формат А2

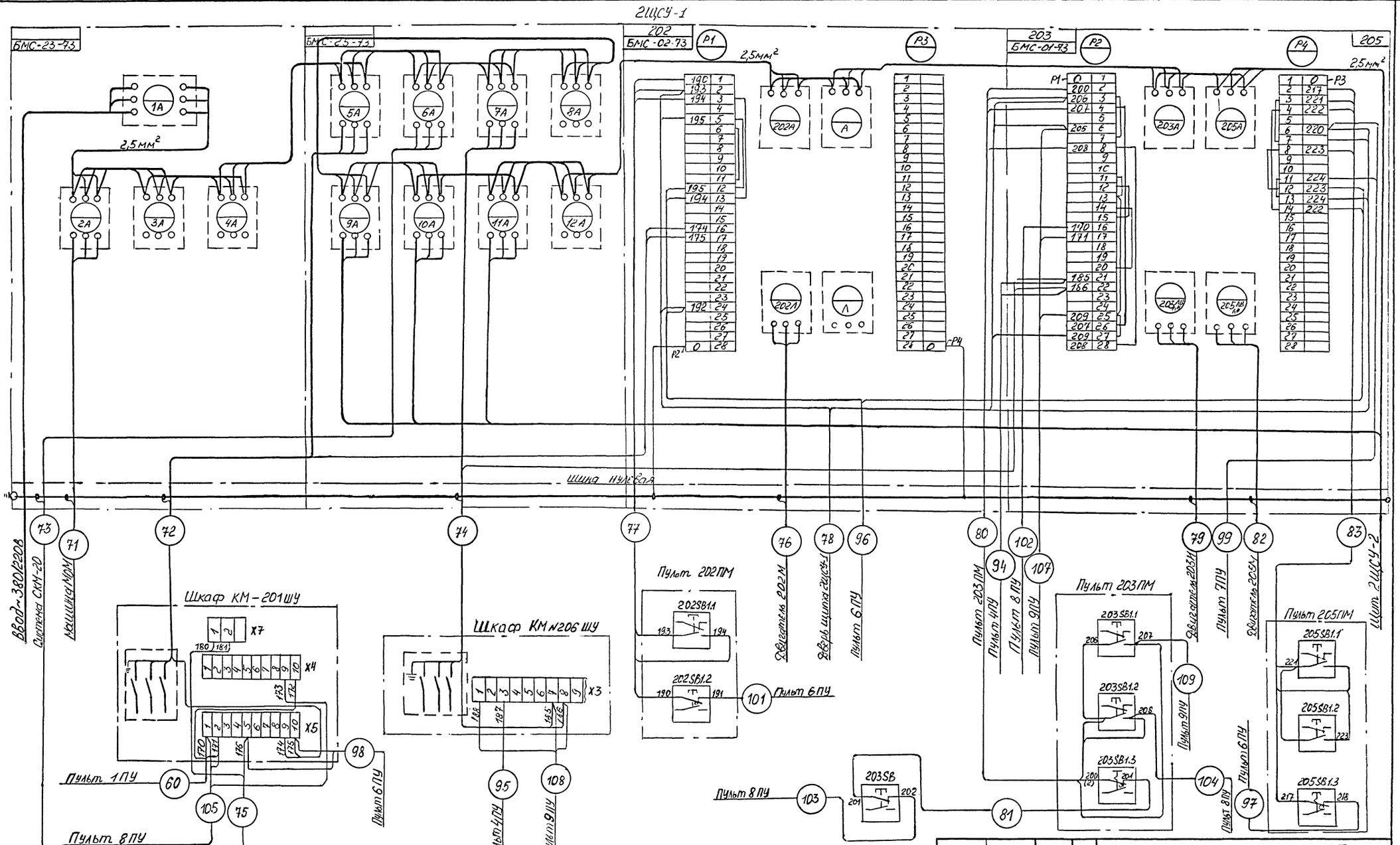

Альбом 1

Привязан	Провер.	Карпова	
	Норм.контр	Иванова	
	Нач.отд.	Забелинский	
	Зав.сект.	Позднякова	
	Вед.инж.	Карпова	
Инв. №	Инженер	Иванова	

ТПР 601-092.94 ЭТ

Прижелезнодорожный почтамт ПЖДП-2

Производственный корпус

Стадия	Лист	Листов
Р	22	3

Щит 2 ЩСУ
Схема соединений и подключений (НАЧАЛО)

Гипросвязь Москва

Копировал Ц00251-01 47 Формат А2

Инв. № подл. | Подпись и дата | Взам. инв. №

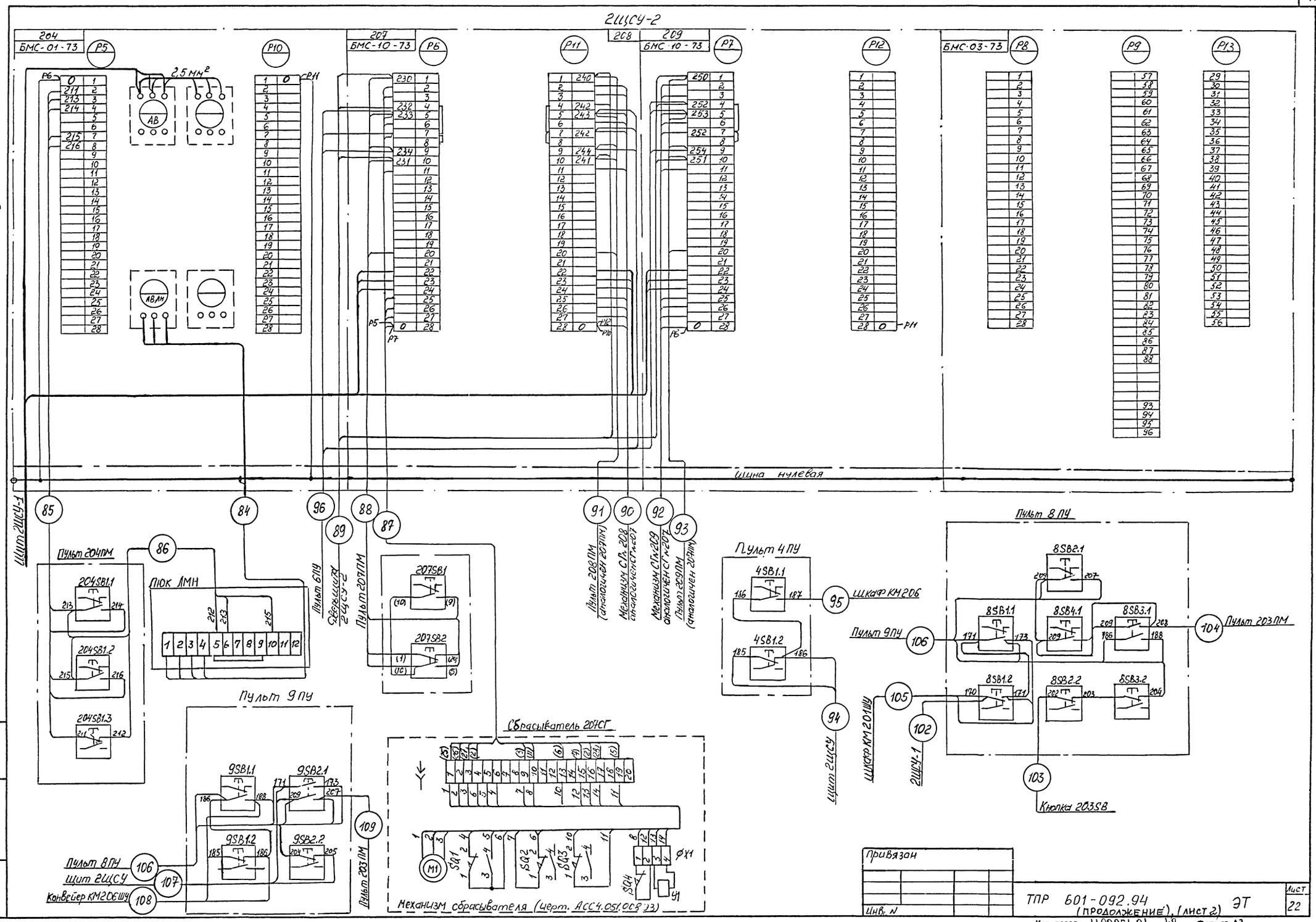
2ЩСУ-2
204
БМС-01-73
P5
P10
207
БМС-10-73
P6
P11
208
209
БМС-10-73
P7
P12
БМС-03-73
P8
P9
P13
2,5 мм²
АВ
АВЛН
Альбом 1
Шина нулевая
Щит 2ЩСУ-1
Пульт 204ПМ
204SB1.1
204SB1.2
204SB1.3
Люк ЛМН
Пульт 6ПУ
Сверхщита 2ЩСУ-2
Пульт 207ПМ
207SB1
207SB2
Пульт 208ПМ (аналогичен 207ПМ)
Механизм СГ№208 аналогичен СГ№207
Механизм СГ№209 аналогичен СГ№207
Пульт 209ПМ (аналогичен 207ПМ)
Пульт 4ПУ
4SB1.1
4SB1.2
Шкаф КМ206
Пульт 8ПУ
8SB2.1
8SB1.1
8SB4.1
8SB3.1
8SB1.2
8SB2.2
8SB3.2
Пульт 9ПУ
Пульт 203ПМ
Кнопка 203SB
Шкаф КМ201ШУ
2ЩСУ-1
Щит 2ЩСУ
Пульт 9ПУ
9SB1.1
9SB2.1
9SB1.2
9SB2.2
Пульт 8ПУ
Щит 2ЩСУ
Конвейер КМ206ШУ
Пульт 203ПМ
Сбрасыватель 207СГ
Механизм сбрасывателя (черт. АСС4.051.008 ЭЗ)
M1
SQ1
SQ2
SQ3
SQ4
Y1
Привязан
Инв. N
ТПР 601-092.94 (ПРОДОЛЖЕНИЕ), (лист 2) ЭТ
Лист 22
Копировал Ц00251-01 48 Формат А2
Инв. № подл.
Подпись и дата
Взам. инв. №

Альбом 1

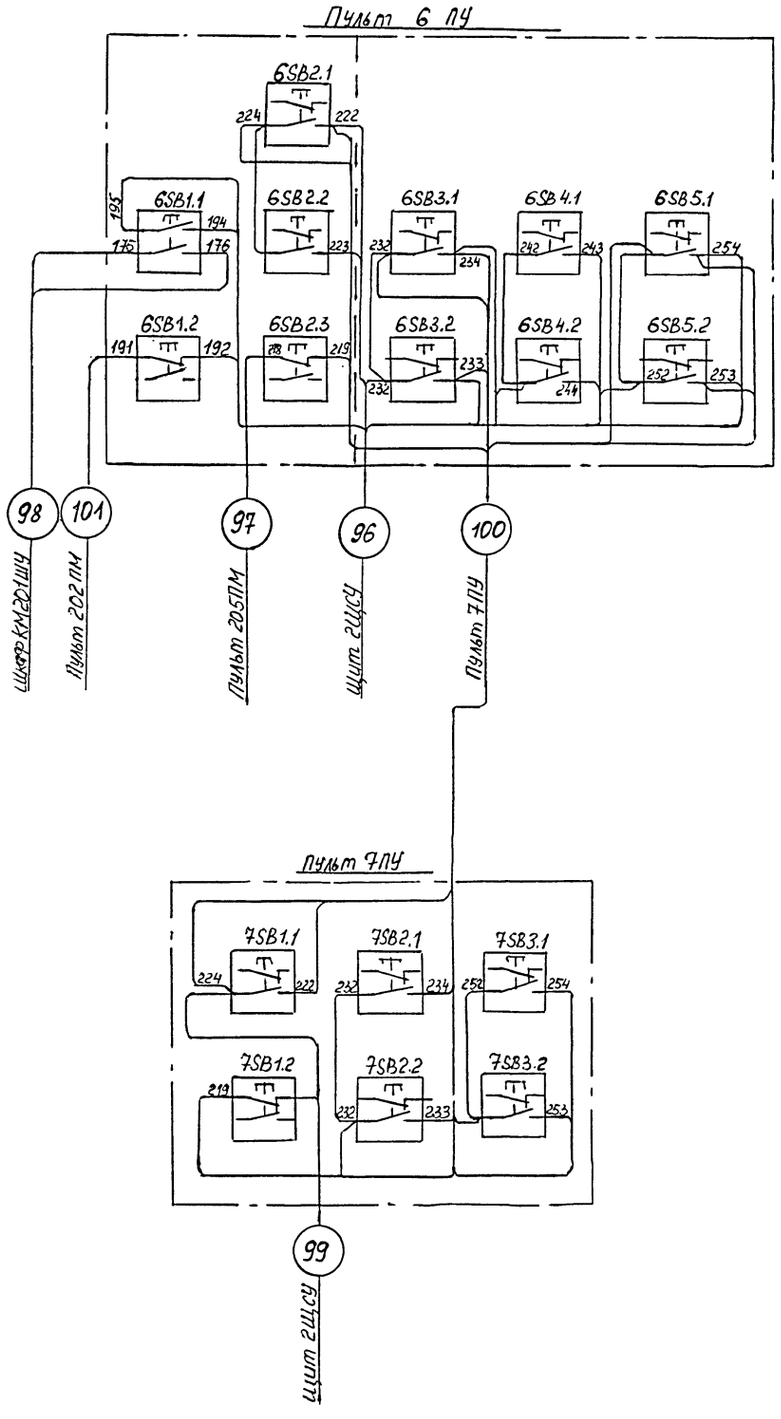

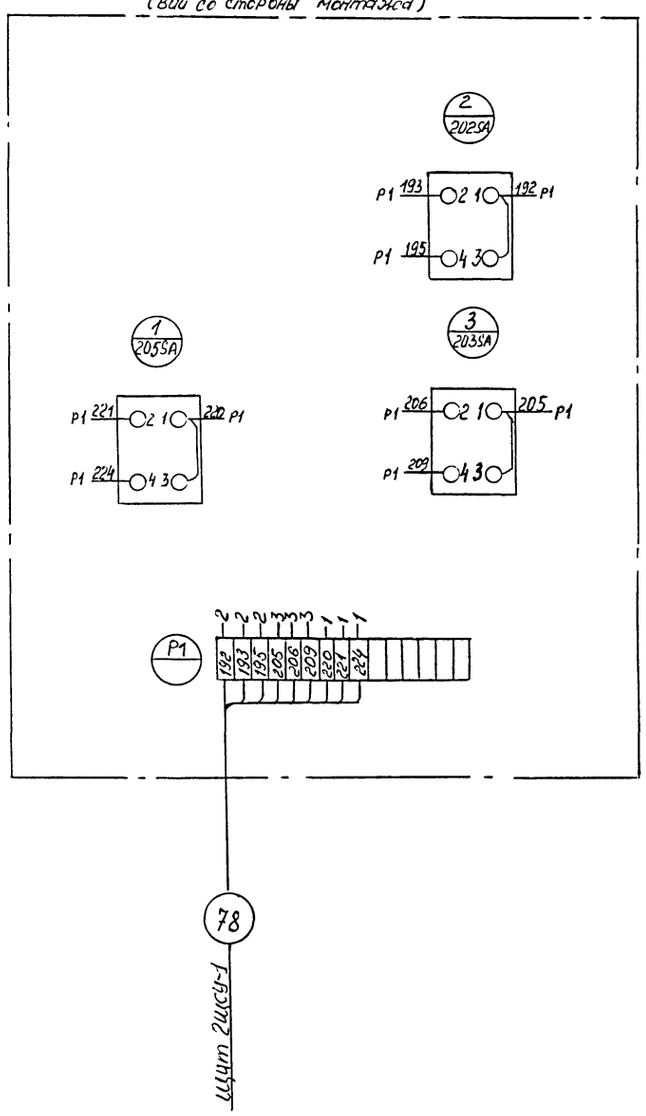

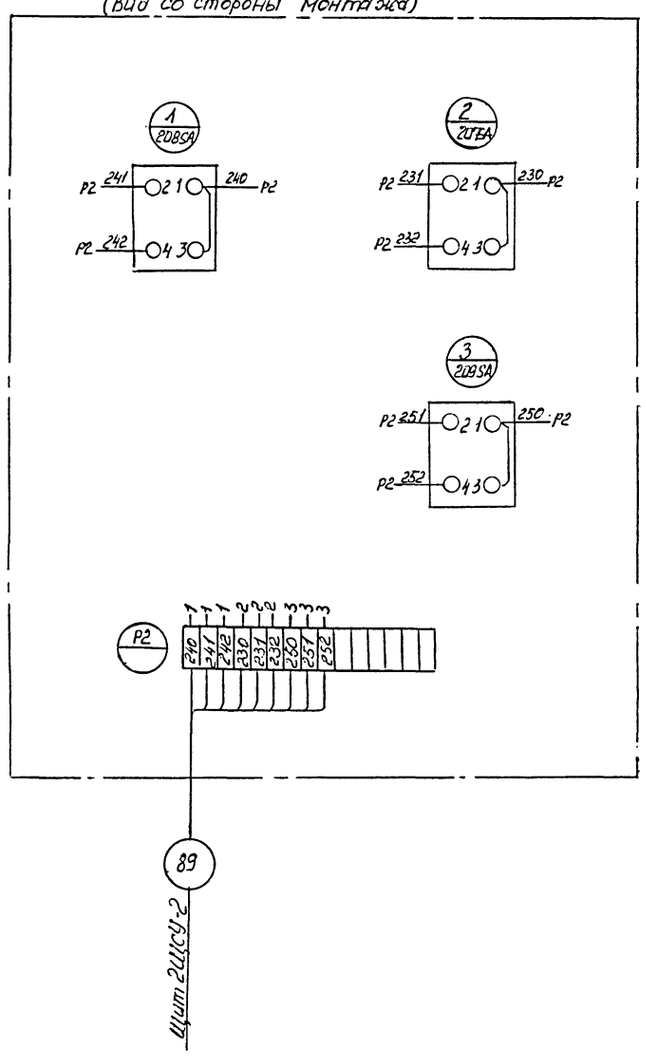

Привязан			
Инв №			

ТПР 601-092.94 (ОКОНЧАНИЕ), (лист 3) ЭТ

Лист 22

Копировал Ц00251-01 49 Формат А2

Инв. № подл. | Подпись и дата | Взам. инв. №

Альбом 1

№ строки	Маркировка и № кабельных линий	Направление прокладки: откуда — наименование оборудования	откуда — № пом., № соор.	куда — наименование оборудования	куда — № пом., № соор.	Марка и сечение кабеля (провода), мм²	Условный диаметр труб, мм	Способ прокладки и длина, мм: в канале	в трубе	по стене	по конструкции	Общая длина, м: кабеля (провода)	трубы	Примечание
		Ввод ~ 380/220В												
	1	Щит 1ЩСУ		Установка УСП-К		АПВ 4(1х2,5)						45		
	2	Щит 1ЩСУ		Насосная станция		АПВ 4(1х2,5)						20		
	3	Щит 1ЩСУ		Ворота ВР-2Н		АПВ 4(1х2,5)						160		
	4	Щит 1ЩСУ		Пульт 10ПУ		АПВ 4(1х2,5)						40		
	5	Щит 1ЩСУ		Шкаф КТ-1ШУ		АПВ 4(1х2,5)						120		
	6	Щит 1ЩСУ		Шкаф КТ-2ШУ		АПВ 4(1х2,5)						100		
	7	Щит 1ЩСУ		Шкаф КТ-3ШУ		АПВ 4(1х2,5)						70		
	8	Щит 1ЩСУ		Шкаф КТ-4ШУ		АПВ 4(1х2,5)						40		
	9	Щит 1ЩСУ		Двигатель 5М		АПВ 4(1х2,5)						120		
	10	Щит 1ЩСУ		Пульт 5ПМ		АПВ 5(1х2,5)						145		
	11	Щит 1ЩСУ		Шкаф КМ6ШУ		АПВ 12(1х2,5)						320		
	12	Щит 1ЩСУ		Двигатель 7М		АПВ 4(1х2,5)						175		
	13	Щит 1ЩСУ		Пульт 7ПМ		АПВ 5(1х2,5)						220		
	14	Щит 1ЩСУ		Двигатель 8М		АПВ 4(1х2,5)						90		
	15	Щит 1ЩСУ		Пульт 8ПМ		АПВ 5(1х2,5)						110		
	16	Щит 1ЩСУ		Двигатель 9ПМ		АПВ 4(1х2,5)						90		
	17	Щит 1ЩСУ		Пульт 9ПМ		АПВ 5(1х2,5)						110		
	18	Щит 1ЩСУ		Шкаф ЛУБР10ШУ		АПВ 9(1х2,5)						130		
	19	Щит 1ЩСУ		Двигатель 11М		АПВ 4(1х2,5)						130		
	20	Щит 1ЩСУ		Пульт 11ПМ		АПВ 5(1х2,5)						165		
	21	Щит 1ЩСУ		Узел 12СГ		АПВ 13(1х2,5)						280		
	22	Щит 1ЩСУ		Пульт 12ПМ		АПВ 6(1х2,5)						135		
	23	Щит 1ЩСУ		Дверь щита 1ЩСУ-1		КВВГЭ 10х2,5						5		
	24	Щит 1ЩСУ		Дверь щита 1ЩСУ-2		КВВГЭ2(10х2,5)						5		
	25	Щит 1ЩСУ		Пульт 1ПУ		АПВ 6(1х2,5)						175		
	26	Щит 1ЩСУ		Пульт 2ПУ		АПВ 9(1х2,5)						200		
	27	Щит 1ЩСУ		Пульт 3ПУ		АПВ 12(1х2,5)						135		
	28	Щит 1ЩСУ		Пульт 5ПУ		АПВ 10(1х2,5)						460		
	29	Щит 1ЩСУ		Пульт диспетчера		АПВ 7(1х2,5)						480		
	30	Щит 1ЩСУ		Светильник 1НЛ		АПВ1(1х2,5)						35		
	31	Щит 1ЩСУ		Светильник 2НЛ		АПВ1(1х2,5)						25		
	32	Щит 1ЩСУ		Светильник 3НЛ		АПВ1(1х2,5)						20		
	33	Щит 1ЩСУ		Светильник 4НЛ		АПВ1(1х2,5)						25		
	34	Щит 1ЩСУ		Кнопка 1SB2		АПВ 1х2,5						25		
	35	Щит 1ЩСУ		Кнопка 2SB2		АПВ1(1х2,5)						25		
	36	Щит 1ЩСУ		Кнопка 3SB2		АПВ1(1х2,5)						20		
	37	Щит 1ЩСУ		Кнопка 4SB2		АПВ1(1х2,5)						25		
	38	Щит 1ЩСУ		Светильник 2ОЧНЛ		АПВ2(1х2,5)						45		
	39	Щит 1ЩСУ		Звонок ЕНА		АПВ 2(1х2,5)						60		
	40	Светильник 1НЛ		Светильник 2НЛ		АПВ 1(1х2,5)						15		
	41	Светильник 2НЛ		Светильник 3НЛ		АПВ 1(1х2,5)						12		

Взам. инв. №

Подпись и дата

Инв. № подл.

Привязан

Инв. №

Провер.	Карпова		
Норм. контр.	Иванова		
Нач. отд.	Забелинский		
Зав. сект.	Позднякова		
Рук. инж.	Карпова		
Инженер	Иванова		

ТПР 601-092.94 ЭТ

Прижелезнодорожный почтамт ПЖДП-2

Производственный корпус.

Стадия	Лист	Листов
Р	23	3

Кабельный журнал. (начало), (лист 1)

Гипросвязь Москва

Копировал Ц00251-01 50 Формат А2

№ строки	Маркировка и № кабельных линий	Направление прокладки: Откуда — наименование оборудования	Откуда — № пом., № соор.	Куда — наименование оборудования	Куда — № пом., № соор.	Марка и сечение кабеля (провода), мм²	Условный диаметр трубы, мм	Способ прокладки и длина, мм: В канале	В трубе	По стене	По конструкции	Общая длина, м: кабеля (провода)	трубы	Примечание
	42	Светильник 3НЦ		Светильник 4НЦ		АПВ 1(1х2,5)						12		
	43	Светильник 1НЦ		Кнопка 1SB1		АПВ 1(1х2,5)						6		
	44	Светильник 2НЦ		Кнопка 2SB1		АПВ 1(1х2,5)						6		
	45	Светильник 3НЦ		Кнопка 3SB1		АПВ 1(1х2,5)						6		
	46	Светильник 4НЦ		Кнопка 4SB1		АПВ 1(1х2,5)						6		
	47	Кнопка 1SB1		Кнопка 1SB2		АПВ 1(1х2,5)						10		
	48	Кнопка 2SB1		Кнопка 2SB2		АПВ 1(1х2,5)						10		
	49	Кнопка 3SB1		Кнопка 3SB2		АПВ 1(1х2,5)						10		
	50	Кнопка 4SB1		Кнопка 4SB2		АПВ 1(1х2,5)						10		
	51	Кнопка 1SB2		Кнопка 2SB2		АПВ 1(1х2,5)						10		
	52	Кнопка 2SB2		Кнопка 3SB2		АПВ 1(1х2,5)						12		
	53	Кнопка 3SB2		Кнопка 4SB2		АПВ 1(1х2,5)						12		
	54	Шкаф КТ-1ШУ		Пульт 1ПУ		АПВ 2(1х2,5)						5		
	55	Шкаф КТ-1ШУ		Пульт 2ПУ		АПВ 1(1х2,5)						12		
	56	Шкаф КТ-2ШУ		Пульт 2ПУ		АПВ 1(1х2,5)						5		
	57	Шкаф КТ-2ШУ		Шкаф КМ-6		АПВ 1(1х2,5)						12		
	58	Шкаф КМ-6ШУ		Шкаф ПУБР-10ШУ		АПВ 1(1х2,5)						38		
	59	Шкаф ПУБР-10ШУ		Пульт 3ПУ		АПВ 1(1х2,5)						6		
	60	Пульт 1ПУ		Шкаф КМ-201ШУ		АПВ 4(1х2,5)						70		
	61	Пульт 1ПУ		Пульт 2ПУ		АПВ 9(1х2,5)						100		
	62	Пульт 2ПУ		Пульт 5ПУ		АПВ 6(1х2,5)						200		
	63	Пульт 3ПУ		Пульт 7ПМ		АПВ 1(1х2,5)						25		
	64	Пульт 3ПУ		Пульт 8ПМ		АПВ 1(1х2,5)						10		
	65	Пульт 3ПУ		Пульт 5ПУ		АПВ 6(1х2,5)						200		
		Ввод ~ 380/220В												
	71	Щит 2ЩСУ		Машина МОМ		АПВ 4(1х4)						155		
	72	Щит 2ЩСУ		Шкаф КМ201ШУ		АПВ 6(1х2,5)						200		
	73	Щит 2ЩСУ		Система СКМ-20		АПВ 4(1х2,5)						120		
	74	Щит 2ЩСУ		Шкаф КМ206ШУ		АПВ 7(1х2,5)						140		
	75	Шкаф КМ201ШУ		Система СКМ-20		АПВ 4(1х2,5)						13		
	76	Щит 2ЩСУ		Двигатель 202М		АПВ 4(1х2,5)						170		
	77	Щит 2ЩСУ		Пульт 202ПМ		АПВ 4(1х2,5)						170		
	78	Щит 2ЩСУ		Двер щита 2ЩСУ-1		КВВГЭ10х2,5						5		
	79	Щит 2ЩСУ		Двигатель 203М		АПВ 4(1х2,5)						75		
	80	Щит 2ЩСУ		Пульт 203ПМ		АПВ 5(1х2,5)						95		
	81	Пульт 203ПМ		Кнопка 203SB		АПВ 1(1х2,5)						9		
	82	Щит 2ЩСУ		Двигатель 205М		АПВ 4(1х2,5)						130		
	83	Щит 2ЩСУ		Пульт 205ПМ		АПВ 5(1х2,5)						165		
	84	Щит 2ЩСУ		Люк ЛМН 204		АПВ 4(1х2,5)						80		
	85	Щит 2ЩСУ		Пульт 204ПМ		АПВ 6(1х2,5)						120		
	86	Пульт 204ПМ		Люк 204 ЛМН		АПВ 4(1х2,5)						30		

Альбом 1

Взам. инв. №

Подпись и дата

Инв. № подл.

Привязан

Инв. №

ТПР 601-092.94 (продолжение) (лист 2) ЭТ

Лист 23

Копировал Ц.002851-01 51 Формат А2

Альбом 1

№ строки	Маркировка и №№ кабельных линий	Направление прокладки: откуда — наименование оборудования	откуда — № пом. № соор.	куда — наименование оборудования	куда — № пом. № соор.	Марка и сечение кабеля (провода), мм²	Условный диаметр трубы, мм	Способ прокладки и длина, мм: в канале	в трубе	по стене	по конструкции	Общая длина, м: кабеля (провода)	трубы	Примечание
	87	Щит 2ЩСУ		Узел 207СГ		АПВ 13 (1х2,5)						572		
	88	Щит 2ЩСУ		Пульт 207ПМ		АПВ 6 (1х2,5)						265		
	89	Щит 2ЩСУ		Дверь щита 2ЩСУ2		КВВГЭ 10х2,5						5		
	90	Щит 2ЩСУ		Узел 208СГ		АПВ 13 (1х2,5)						515		
	91	Щит 2ЩСУ		Пульт 208ПМ		АПВ 6 (1х2,5)						235		
	92	Щит 2ЩСУ		Узел 209СГ		АПВ 13 (1х2,5)						470		
	93	Щит 2ЩСУ		Пульт 209ПМ		АПВ 6 (1х2,5)						215		
	94	Щит 2ЩСУ		Пульт 4ПУ		АПВ 3 (1х2,5)						105		
	95	Пульт 4ПУ		Шкаф КМ		АПВ 1 (1х2,5)						35		
	96	Щит 2ЩСУ		Пульт 6ПУ		АПВ 17 (1х2,5)						805		
	97	Пульт 6ПУ		Пульт 205ПМ		АПВ 1 (1х2,5)						18		
	98	Пульт 6ПУ		Шкаф КМ201ШУ		АПВ 4 (1х2,5)						125		
	99	Щит 2ЩСУ		Пульт 7ПУ		АПВ 3 (1х2,5)						155		
	100	Пульт 7ПУ		Пульт 6ПУ		АПВ 10 (1х2,5)						55		
	101	Пульт 6ПУ		Пульт 202ПМ		АПВ 1 (1х2,5)						30		
	102	Щит 2ЩСУ		Пульт 8ПУ		АПВ 1 (1х2,5)						30		
	103	Пульт 8ПУ		Кнопка 203SB		АПВ 1 (1х2,5)						11		
	104	Пульт 8ПУ		Пульт 203ПМ		АПВ 1 (1х2,5)						17		
	105	Пульт 8ПУ		Шкаф КМ201ШУ		АПВ 4 (1х2,5)						30		
	106	Пульт 8ПУ		Пульт 9ПУ		АПВ 8 (1х2,5)						140		
	107	Щит 2ЩСУ		Пульт 9ПУ		АПВ 4 (1х2,5)						80		
	108	Пульт 9ПУ		Шкаф КМ206ШУ		АПВ 4 (1х2,5)						18		
	109	Пульт 9ПУ		Пульт 203ПМ		АПВ 1 (1х2,5)						8		
		Шкаф ПР												
	115	Шкаф ПР		Двигатель 1Д		АПВ 4 (1х2,5)						50		
	116	Шкаф ПР		Двигатель 2Д		АПВ 4 (1х2,5)						25		
	117	Шкаф ПР		Двигатель 3Д		АПВ 4 (1х2,5)						35		
	118	Шкаф ПР		Двигатель 4Д		АПВ 4 (1х2,5)						45		
	119	Шкаф ПР		Двигатель 5Д		АПВ 4 (1х2,5)						90		
	120	Шкаф ПР		Двигатель 6Д		АПВ 4 (1х2,5)						110		
	121	Шкаф ПР		Двигатель 7Д		АПВ 4 (1х2,5)						70		
	122	Двигатель 7Д		Ящик ЯВ		АПВ 4 (1х2,5)						65		
	123	Ящик ЯВ		Пульт 10ПУ		АПВ 4 (1х2,5)						65		
	124	Ящик ЯВ		Двигатель 8Д		КГ 4х2,5						50		
						РПШ 6х2,5						50		
												50		

Инв. № подл. | Подпись и дата | Взам. инв. №

Привязан

Инв. №

ТПР 601-092.94 (окончание) (лист 3)

Лист 23

Копировал Ц.002551-01 52 Формат А2

Альбом 1

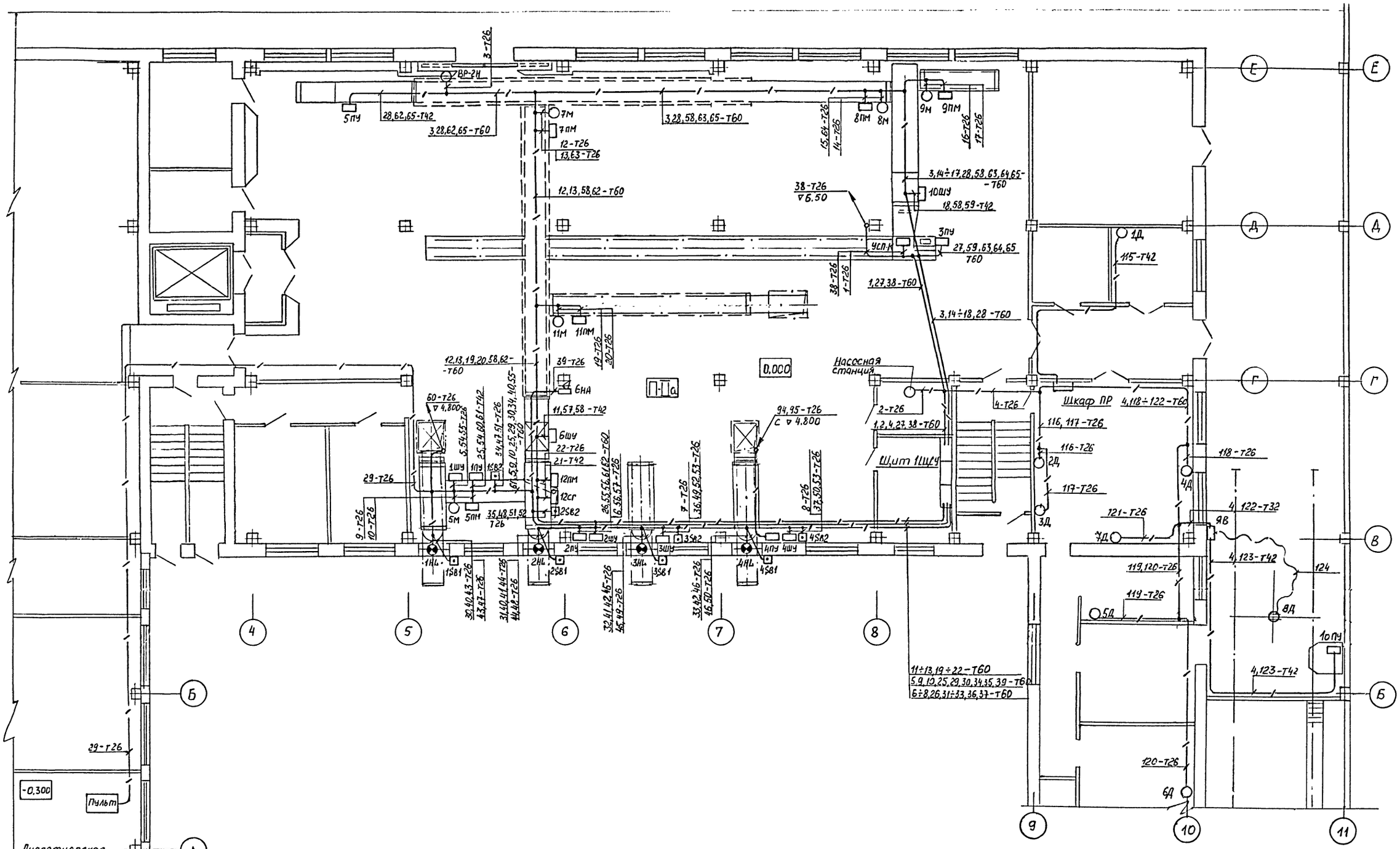

Провода и трубы учтены в спецификации на плане прокладки сетей отм. 4.800

Привязан				ТПР 601-092.94 ЭТ	
				При железнодорожный почтамт ПЖДП-2	
				Производственный корпус.	Стадия: Р; Лист: 24; Листов:
Инв. №				План прокладки сетей. Отм. 0.000	Гипросвязь Москва
	Провер.	Карпова			
	Норм.контр.	Иванова			
	Нач.отд.	Забелинский			
	Зав.сект.	Позднякова			
	Вед.инж.	Карпова			
	Инженер	Иванова			

Копировал Ц00251-01 53 Формат А2

Взам. инв. № | Подпись и дата | Инв. № подл.

ЦИТП 51 10104

Альбом 1

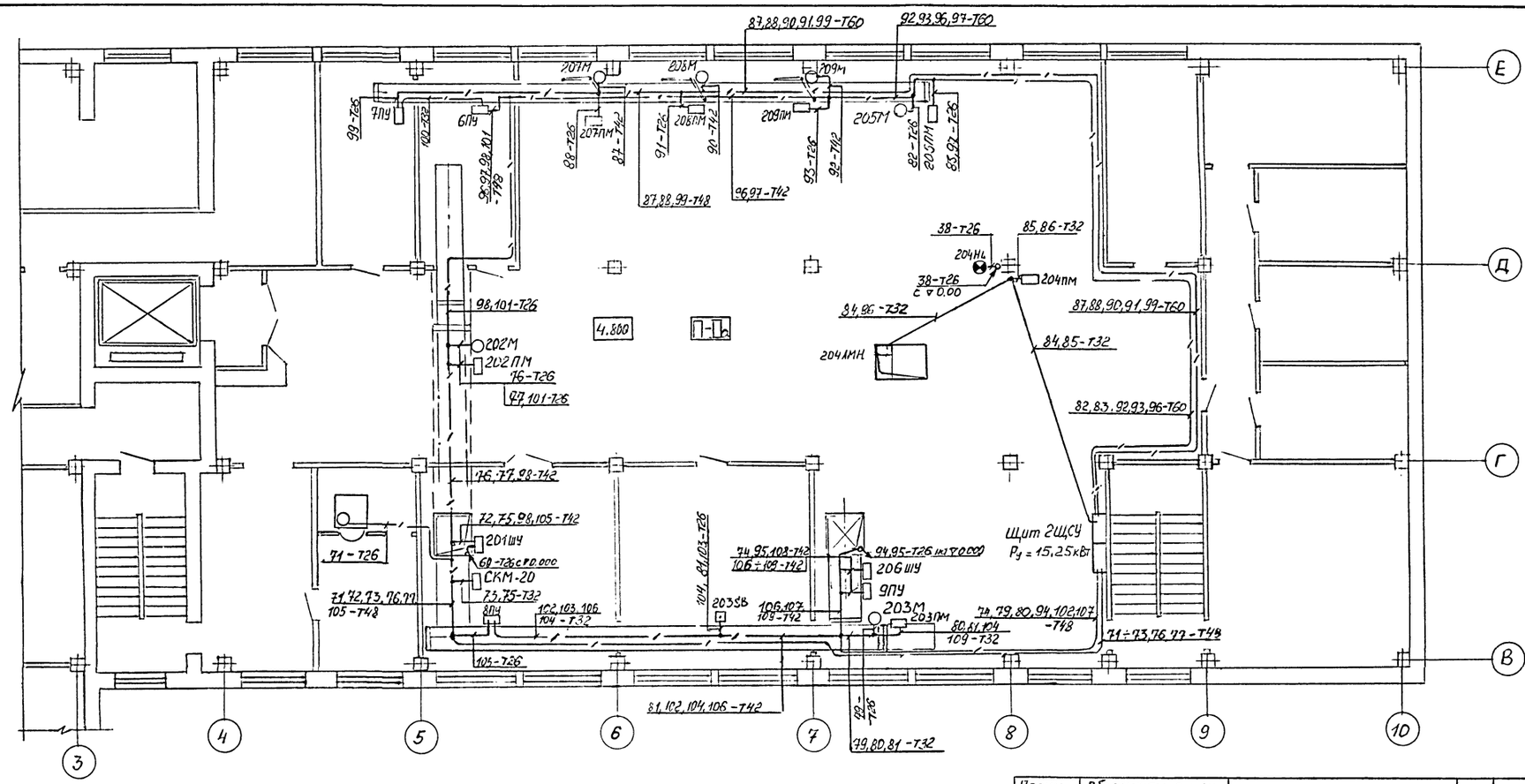

Позиц. обознач.	Обозначение или тип изделия	Наименование	Кол. м	Примечание
	АПВ 2,5мм²	Провод с алюминиевой жилой.	11600	
	Т26	Труба стальная ГОСТ 10704-76	220	
	Т32	—"—	35	
	Т42	—"—	70	
	Т48	—"—	55	
	Т60	—"—	230	

ТПР 601-092.94 ЭТ

Прижелезнодорожный почтамт ПЖДП-2

Привязан	Провер.	Карпова	
	Норм. контр.	Иванова	
	Нач. отд.	Забелинский	
	Зав. сект.	Позднякова	
	Гл. инж.	Карпова	
Инв. №	Инженер	Иванова	

Производственный корпус.

Стадия	Лист	Листов
Р	25	

План прокладки сетей, отм. 4.800.

Гипросвязь Москва

Копировал Ц.00251-01 54 Формат А2

Инв. № подл. | Подпись и дата | Взам. инв. №

Альбом 1

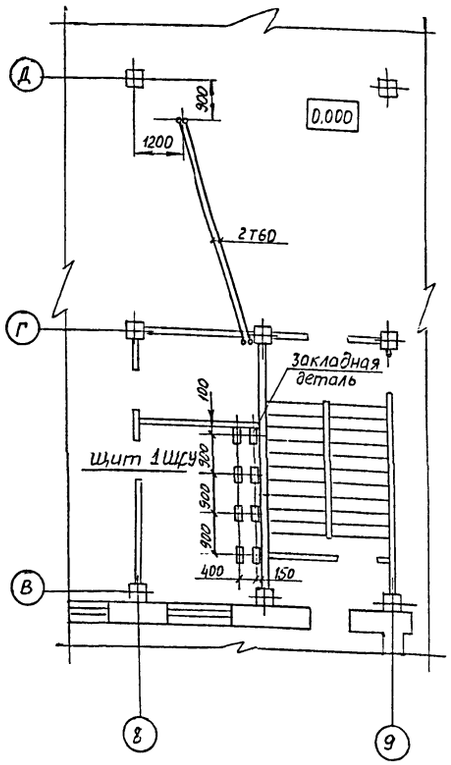

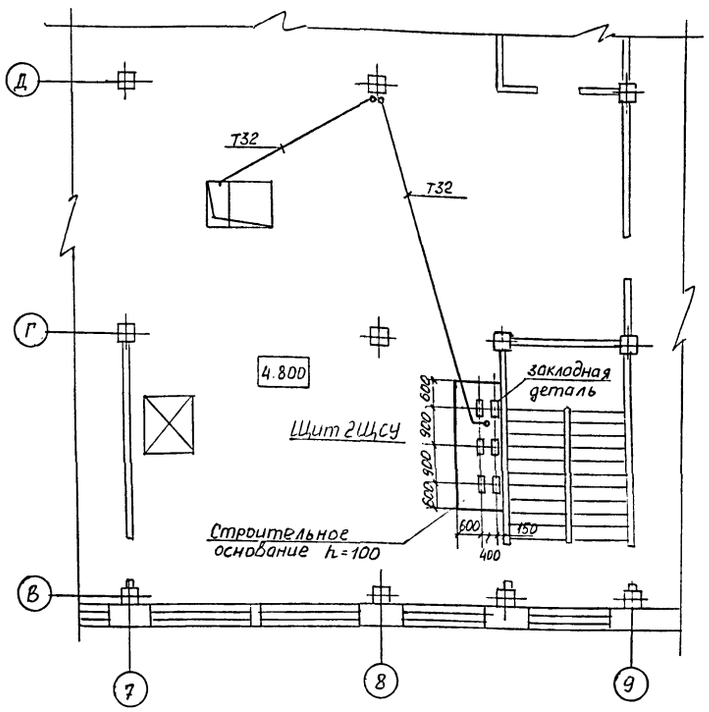

Трубы в полу проложить до устройства строительных оснований и вывести на высоту 150мм от отметки пола, кроме трубы, которая входит в люк ЛМН.

Закладная деталь под щит 1ЩСУ

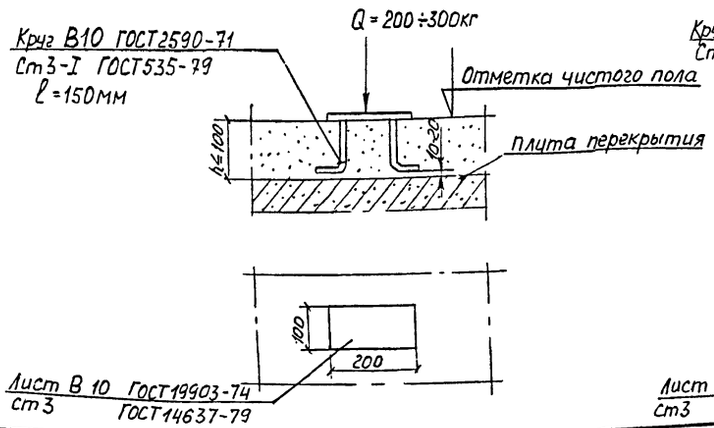

Закладная деталь под щит 2 ЩСУ

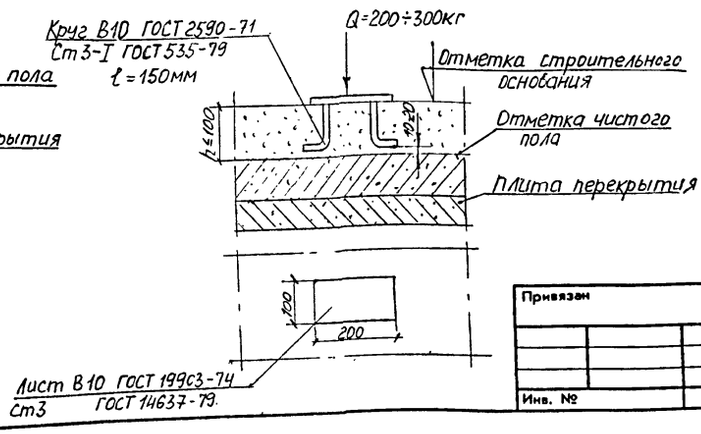

Привязан			
Инв. №			
Провер.	Карпова		
Норм. контр.	Иванова		
Нач. отд.	Забелинский		
Зав. сект.	Погднякова		
Вед. инж.	Карпова		
Инженер	Иванова		

ТПР 601-092.94 ЭТ

Прижелезнодорожный почтамт ПЖДП-2

Производственный корпус.

Стадия	Лист	Листов
Р	26	

План прокладки труб в полу.

Гипросвязь Москва

Копировал Ц.00251-01 55 Формат А2

Инв. № подл. | Подпись и дата | Взам. инв. №

ЦИТП 51 10104

Альбом 1

ВЕДОМОСТЬ РАБОЧИХ ЧЕРТЕЖЕЙ ОСНОВНОГО КОМПЛЕКТА

ЛИСТ	НАИМЕНОВАНИЕ	ПРИМЕЧАНИЕ
1	Общие данные	
2	Планы расположения оборудования связи и сигнализации. Фрагменты	
	планов на отметках -0,300, +3,000, 0,000	
3	Производственный корпус. Каналы скрытой проводки и расположение	
	абоненских устройсв (отм. 0,000)	
4	Производственный корпус. Каналы скрытой проводки и расположение	
	абонентских устройств (отм. 4,800, 0,000)	
5	Вспомогательный корпус. Каналы скрытой проводки и расположение	
	абонентских устройств (отм. -0,300). План расположения сетей	
	связи и абонентских устройств (отм. -3,100)	
6	Вспомогательный корпус. Каналы скрытой проводки и расположение	
	абонентских устройств (отм. 3,000)	
7	Вспомогательный корпус. Каналы скрытой проводки и расположение	
	абонентских устройств (отм. 6,300)	
8	Планы расположения сети охранной сигнализации. Фрагменты	
	отм. -0,300, 0,000, +3,000, +6,300	
9	Схема расположения комплексной телефонной сети. Схема располо-	
	жения городской телефонной сети	
10	Схема расположения сети проводного вещания. Схема расположения	
	сети охранной сигнализации	
11	Схема расположения сети громкоговорящей связи	
12	Схема расположения сети электрочасофикации. Схема расположения	
	двухсторонней громкоговорящей связи	
13	Концентратор автоматический телефонный К-16010.	
	Прибор громкоговорящей связи ПГС-3.	
	Схемы подключений.	
14	Устройство приемно-контрольное охранно-пожарное Топаз-М. Схема	
	подключений. Извещатели пожарной сигнализации. Часы электрические	
	первичные показывающие ПЧК-3-2РИ-Р-24-Р6. Схемы подключений	
15	Коммутатор директорский КДЭ-25/4. Усилитель полный Степь-103.	
	Схемы соединений	
16	Узлы 1,2,3,4,5 охранной сигнализации	
17	Узлы Д,Е, и $Е^{х}$ скрытой проводки	
18	Узлы А,Б и $Б^{х}$ скрытой проводки	
19	Узлы В,$В^{х}$ и Г скрытой проводки	

ВЕДОМОСТЬ ССЫЛОЧНЫХ И ПРИЛАГАЕМЫХ ДОКУМЕНТОВ

ОБОЗНАЧЕНИЕ	НАИМЕНОВАНИЕ	ПРИМЕЧАНИЕ
	Прилагаемые документы	
601-092.94	Спецификация оборудования	

УСЛОВНЫЕ ОБОЗНАЧЕНИЯ

- прибор громкоговорящей связи ПГС-3, цифра внутри изображения указывает его номер
- усилитель полный Степь-103
- (1) 3 - коммутатор диспетчепа, телефонный аппарат коммутатора, цифра у аппарата указывает количество аппаратов
- (2) 4 - коммутатор начальника, телефонный аппарат коммутатора, цифра у аппарата указывает количество аппаратов
- (3) 2 - коммутатор главного инженера, телефонный аппарат коммутатора, цифра у аппарата указывает количество аппаратов
- (4) 1 - коммутатор заместителя начальника, телефонный аппарат коммутатора, цифра у аппарата указывает количество аппаратов
- (5) 2 - коммутатор ВОХР, телефонный аппарат коммутатора, цифра у аппарата указывает количество аппаратов
- узел охранной сигнализации, дробь около обозначения узла указывает: в числителе - количество узлов, в знаменателе - количество лучей
- первичные часы ПЧК-3-2РИ-Р24-Р6-1
- ⌀260-1 - вторичные часы, с указанием диаметра и порядкового номера
- А - громкоговоритель абонентский, буква обозначает линию выборочной диспетчерской громкоговорящей связи
- Б - громкоговоритель рупорный 10ГР-38, буква обозначает линию выборочной диспетчерской громкоговорящей связи
- В - колонка звуковая 2КЗ-7, буква обозначает линию выборочной диспетчерской громкоговорящей связи
- громкоговоритель абонентский сети проводного вещания
- линии городской телефонной сети
- линии сети комплексной телефонной связи
- линии сети электрочасофикации
- линии сети двухсторонней громкоговорящей связи
- линии сети проводного вещания
- линии сети громкоговорящей связи
- линии сети охранной сигнализации
- СС1 ÷ СС3 - стояки связи и сигнализации

ОБЩИЕ УКАЗАНИЯ

Монтаж оборудования и сетей необходимо выполнять в соответствии с настоящими чертежами, а также с "Общей инструкцией по строительству линейных сооружений ГТС" (Связь, 1978) и "Правилами строительства воздушных линий связи и радиотрансляционных сетей" ч.II (Связь, 1975).

Провода и кабели телефонных сетей и сети проводного вещания должны прокладываться в трубах каналов скрытой проводки.

Рабочие чертежи разработаны в соответствии с действующими нормами и правилами.

Согласовано

Взам. инв. №

Подп. и дата

Инв. № подл.

Привязан

Инв. №

Проверил	Лютова		
ГИП	Глинкин		30.05.94
Нач. отд.	Макиян		
Гл. спец.	Колбасова		
Вед. инж.	Лютова		
Н. контр.	Колбасова		

ТПР 601-092.94 СС

Прижелезнодорожный почтамт ЛЖДП-2

Стадия	Лист	Листов
Р	1	19

ОБЩИЕ ДАННЫЕ

Гипросвязь Москва

Ц.00251-01 56

Альбом 1

Фрагмент плана на отметке +6,300.

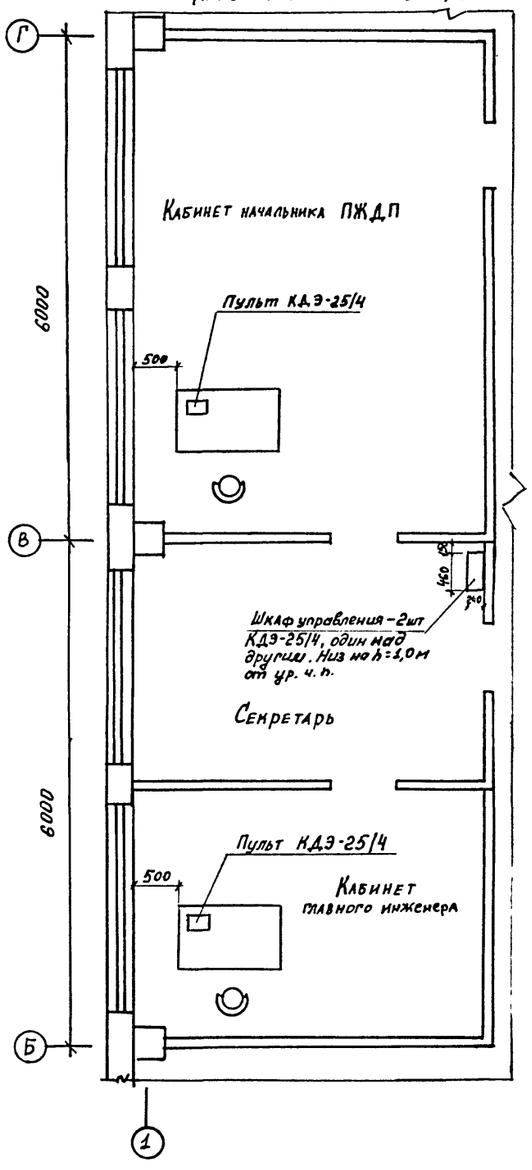

Фрагмент плана на отметке -0,300.

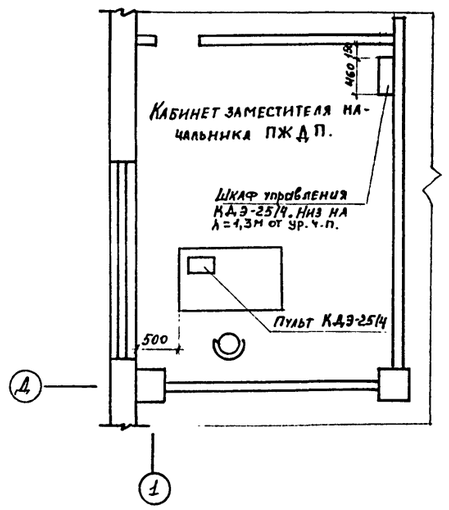

Фрагмент плана на отметке -0,300

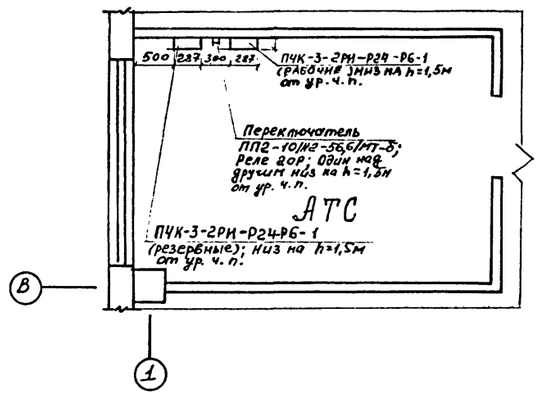

Фрагмент плана на отметке +3,000

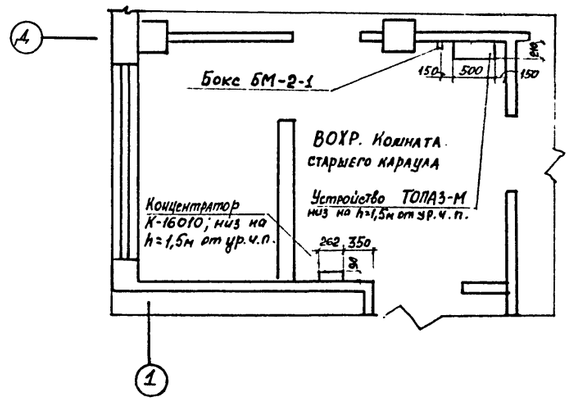

Фрагмент плана на отметке -0,300.

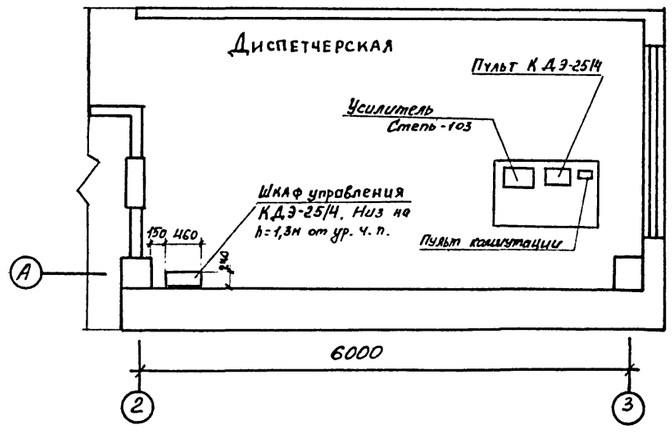

Согласовано

Взам. инв. №

Подпись и дата

Инв. № подл.

Привязан

Инв. №

Проверил	Лютова		
ГИП	Глинский		28.05.94
Нач. отд.	Лакичян		
Гл. спец.	Колбасова		
Вед. инженер	Лютова		
Н. контролер	Колбасова		

ТПР 601-092.94 СС

Прижелезнодорожный почтамт ПЖДП-2

стадия	лист	листов
Р	2	

Планы расположения оборудования связи и сигнализации. Фрагменты планов на отметках -0,300, +3,000, 0,000, 6,300.

ГИПРОСВЯЗЬ Москва

Ц.00251-01 57

Альбом 1

Навес

Ж
Е
Д
Г
В

6000
6000
6000
18000

1тр.ф20; ℓ=3,5м Вывести на h=2,8м от ур. ч. п.
Узел Д 1тр.ф20; ℓ=1,0
Узел Е х 1тр.ф20; ℓ=2,5
УК-14 А
Узел Е 1тр.ф20; ℓ=2,0
К-10 ⑤
⑪ Узел Е х 1тр.ф20; ℓ=3,0
УК-30 А
ф800-58
К-13,14 ③ ①
Узел Е х 1тр.ф20; ℓ=3,0
УК-16 А
Узел Е 1тр.ф20; ℓ=2,0
1тр.ф20; ℓ=2,0 Вывести на h=2,5м от ур. ч. п.
УК-29 А
2тр.ф25 ℓ=11,5
УК-28 А
Узел Е х 1тр.ф20; ℓ=3,0
1тр.ф20; ℓ=5,0 Вывести на h=2,0м от ур. ч. п.
Узел Б 1тр.ф25; ℓ=0,5
УК-36 А
ф300-48
2тр.ф25 ℓ=6,0
④ К-13,14
Узел Е х 1тр.ф20; ℓ=3,0
А УК-14
ф200-43
1тр.ф20; ℓ=2,5 Вывести на h=2,5м от ур. ч. п.
2тр.ф25 ℓ=5,5
К-10 ④
Узел Б 1тр.ф25; ℓ=4,5
12
2тр.ф40 ℓ=6,0
2тр.ф40 ℓ=10,0
⑩ 1тр.ф20; ℓ=3,5; Вывести на h=2,5м от ур. ч. п.
13
Узел Б 1тр.ф25; ℓ=6,5
К-10 ⑨
1тр.ф20; ℓ=11,0 Вывести на h=2,5м от ур. ч. п.
К-13,14 ⑨ ① ④
1тр.ф25, ℓ=5,0 Вывести на h=1,5м от ур. ч. п.
⑨ 8
2тр.ф40 ℓ=2,5
Узел В 1тр.ф20; ℓ=2,0
Узел Е х 1тр.ф20; ℓ=3,0
2тр.ф25 ℓ=5,5
УК-34 А
К-12 ⑨ ③
Узел Б 1тр.ф25; ℓ=0,5
1тр.ф40 ℓ=4,5
К-10 ⑤
Узел Б 1тр.ф25; ℓ=0,2
3тр.ф40 ℓ=5,5
Узел В 1тр.ф20; ℓ=2,0
Узел В 1тр.ф20; ℓ=2,5
СС-2
ф200-44
УК-35 А
УК-19 Б
ф200-42
1тр.ф20; ℓ=5,0 Вывести на h=2,5м от ур. ч. п.
1тр.ф20; ℓ=9,5 Вывести на h=2,5м от ур. ч. п.
ф400-49
3тр.ф40 ℓ=5,5
3тр.ф40 ℓ=5,0
СС-3
Приборы ПРС-3 устанавливаются на сборных ж/б плитах
1 3 3тр.ф40 ℓ=3,0
1тр.ф25; ℓ=1,5 Вывести на h=1,5м от ур. ч. п.
1тр.ф25; ℓ=1,5 Вывести на h=1,5м от ур. ч. п.
К-13,14 ③ ① ④
3тр.ф40 ℓ=8,5
2тр.ф40 ℓ=4,0
2 1 3 ① К-10
УК-13 А
1тр.ф25; ℓ=6,5
Узел Б 1тр.ф20; ℓ=2,0
1тр.ф20; ℓ=2,5 Вывести на h=2,5м от ур. ч. п.
Узел Е х 1тр.ф20; ℓ=3,0
УК-13 А
К-10 ⑨ ①
К-13,14
Узел Е 1тр.ф20; ℓ=2,5
ф800-40
Узел Е 1тр.ф20; ℓ=3,5м
Узел Е х 1тр.ф20; ℓ=3,0
УК-32 А
см. лист 4

-1,200

4500 6000 6000 6000 6000 6000 6000 6000
46500

3 4 5 6 7 8 9 10 11

Почтовый двор

Экспликация помещений дана на листе 4.

СОГЛАСОВАНО

Инв.№ подл. | Подпись и дата | Взам. инв.№

Привязан			
Инв. №			

Проверил	Лютова		
ГИП	Глинский		200534
Нач. стр.	Макитан		
Гл. спец.	Колбасьева		
Вед. инж.	Лютова		
Н. контр.	Колбасьева		

ТПР 601-092.94 СС

Прижелезнодорожный почтамт ПЖДП-2

Стадия	Лист	Листов
Р	3	

Производственный корпус
Каналы скрыты проводки и расположение абонентских устройств (отм. 0,000).

ГИПРОСВЯЗЬ МОСКВА

Альбом 1

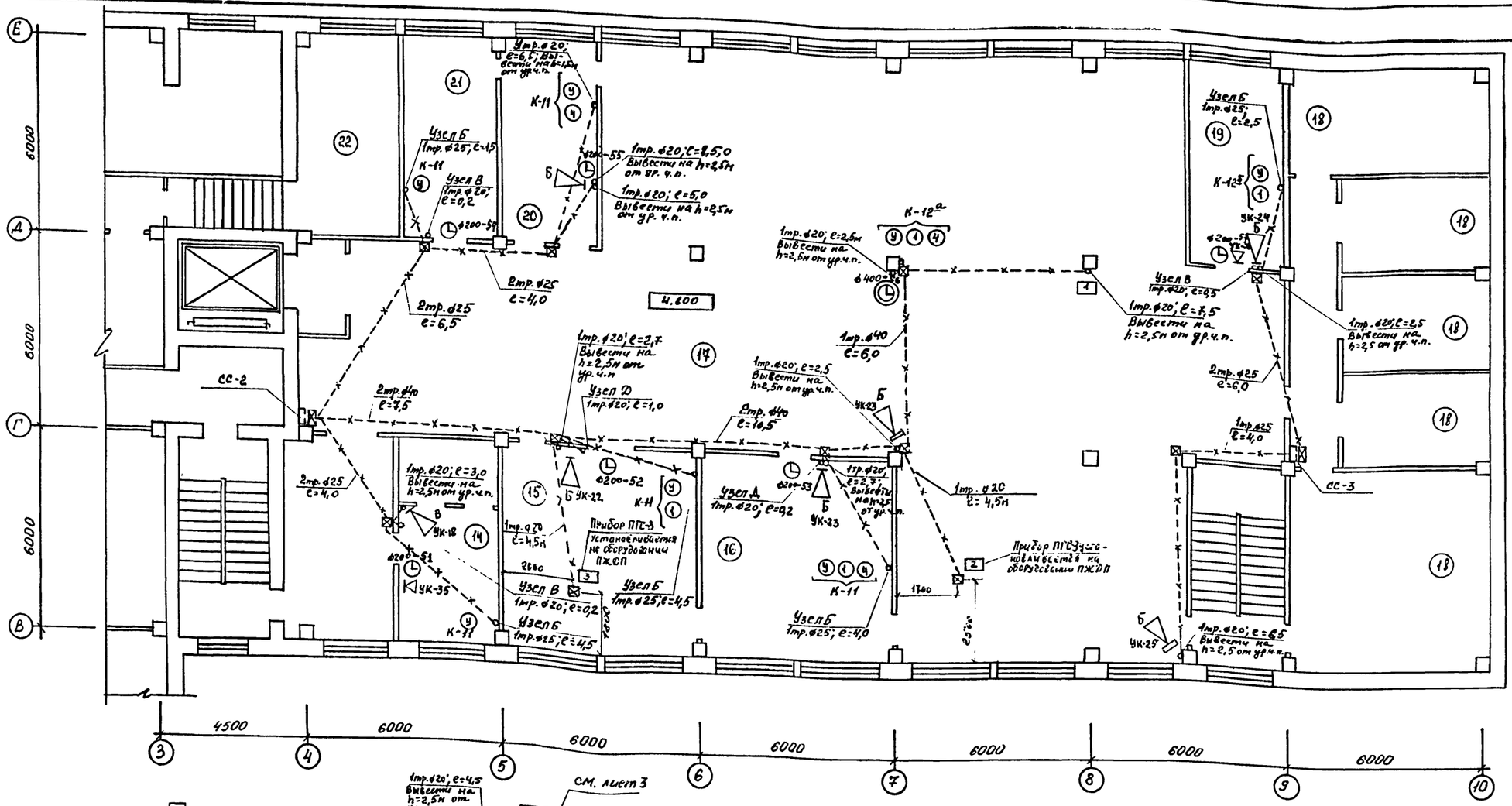

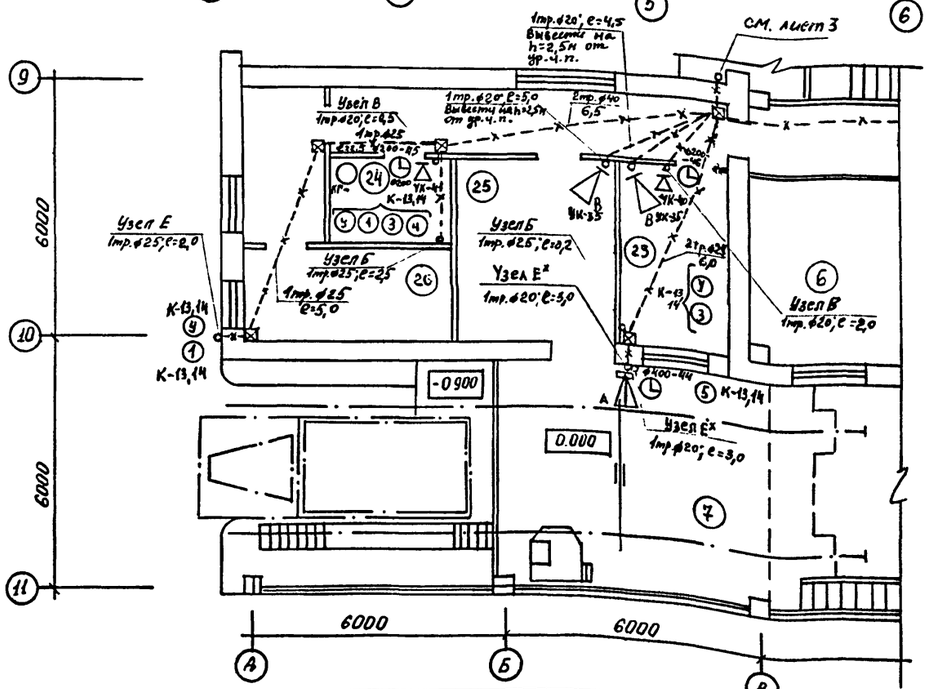

ЭКСПЛИКАЦИЯ ПОМЕЩЕНИЙ.

Начало

Номер помещений	НАИМЕНОВАНИЕ
1	Помещение приема мешков с письменной корреспонденцией из почтовых ящиков
2	Комната оформления документов
3	Помещение обмена и обработки посылок
4	Насосная станция от УСП-К2
5	Электрощитовая
6	Слесарно-механическая мастерская
7	Контейнейная площадка
8	Электросварочный участок
9	Кладовая запасных частей
10	Кладовая спецсвязи
11	Почтовая платформа
12	Помещение оформления дефектных посылок
13	Кладовая эксплуатационных материалов

Продолжение

Номер помещений	НАИМЕНОВАНИЕ
14	Помещение ремонта и обеспыливания мешков
15	Помещение вскрытия страховой почты
16	Помещение обработки страховой почты
17	Помещение обработки писем и печати
18	Венткамера
19	Комната оформления документации
20	Помещение вскрытия и обеспыливания почты
21	Помещение штемпелевания
22	Производственная лаборатория
23	Столярная мастерская
24	Выпрямительная
25	Зарядная электротягачей
26	Электролитная с кладовой химикатов

СОГЛАСОВАНО

Инв.№ подл. | Подпись и дата | Взам. инв.№

Привязан

Инв. №

Проверил	Лютова		
ГИП	Глинский		2007-94
Нач.отд.	Макичян		
Гл.спец.	Колбасова		
Вед.инж.	Лютова		
Н.контр.	Колбасова		

ТПР 601-092.94 СС

Прижелезнодорожный почтамт ПЖДП-2

Стадия	Лист	Листов
Р	4	

Производственный корпус. Каналы открытой проводки и расположение абонентских устройств. (отм. 4,800 ; 0,000)

ГИПРОСВЯЗЬ МОСКВА

Альбом 1

Каналы скрытой проводки и расположение абонентских устройств (отм. -0,300).

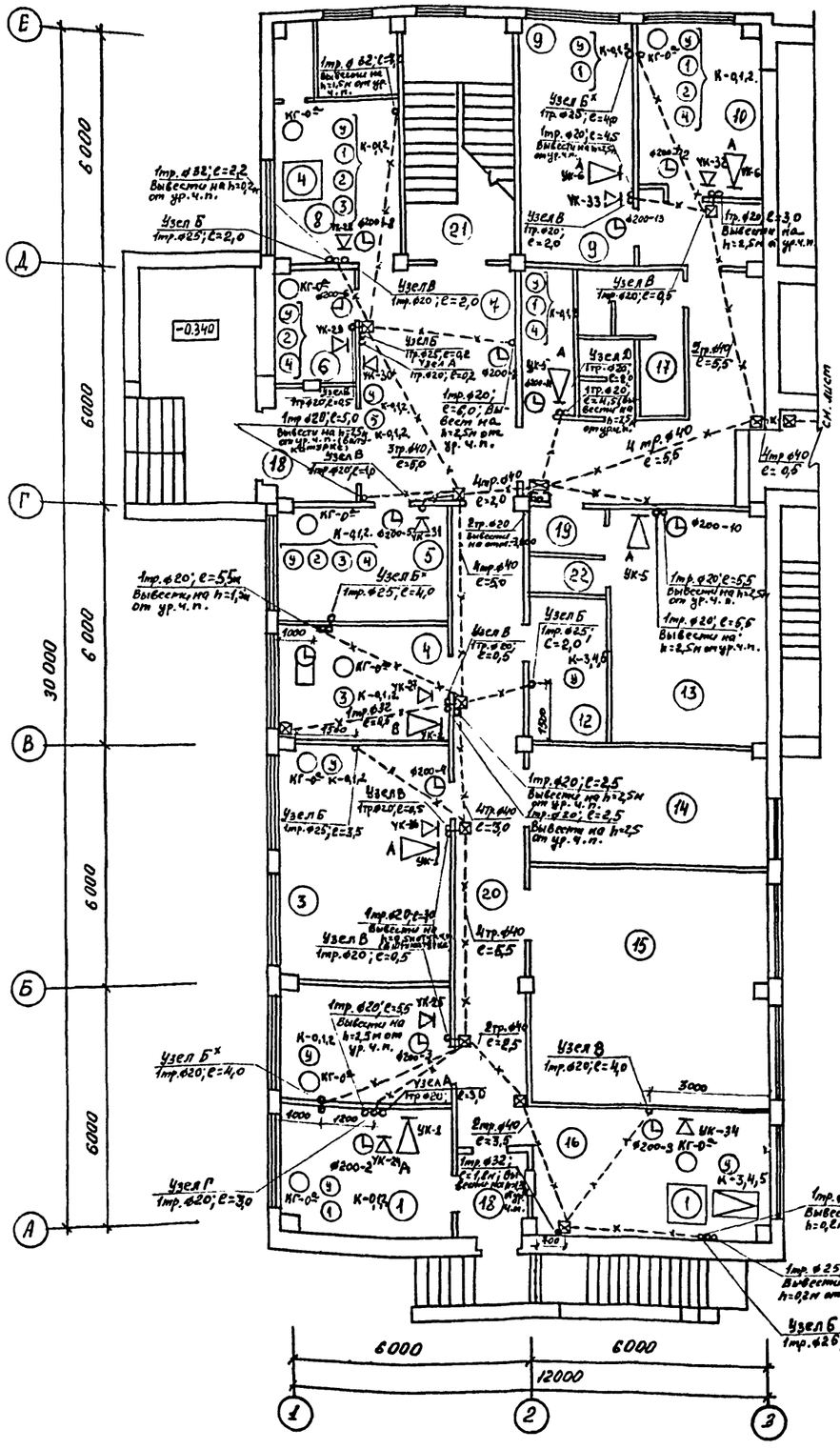

ЭКСПЛИКАЦИЯ ПОМЕЩЕНИЙ. (отм. -0,300)

Номер помещений	НАИМЕНОВАНИЕ
1	Комната сопровождающих почту
2	Медицинская комната
3	Комната отдыха для производственного персонала
4	АТС
5	Отдел кадров
6	Бюро пропусков
7	Вестибюль
8	Кабинет заместителя начальника ПЖДП
9	Комната оформления документов
10	Помещение аппарата участка
11	Кладовая хранения именных вещей
12	Хозяйственная кладовая
13	Мужской гардероб
14	Электрощитовая
15	Венткамера
16	Диспетчерская
17	Кабинет для личной гигиены женщин
18	Тамбуры входа
19	Тамбур
20	Коридор
21	Лестница
22	Душевая
23	Уборная

ЭКСПЛИКАЦИЯ ПОМЕЩЕНИЙ (отм. -3,100)

Номер помещений	НАИМЕНОВАНИЕ
1	Тамбур входа
2	Коридор
3	Лестница
4	Уборная
5	Тамбур-шлюз
6	Кладовая эксплуатационных материалов
7	Венткамера
8	Помещение для занятий
9	Тепловой узел
10	Кладовая уборочного инвентаря
11	Венткамера
12	Элекрощитовая
13	Насосная
14	Насосная канализационная
15	Кладовая рабочей одежды
16	Комната для сушки одежды
17	Аварийный выход
18	Галерея аварийного выхода
19	Вентиляционная шахта
20	Техсклад
21	Тамбур
22	Расширительные камеры
23	Заборный отсек венткамеры
24	Галерея тепловых завес

План расположения сетей связи и абонентских устройств (отм. -3,100).

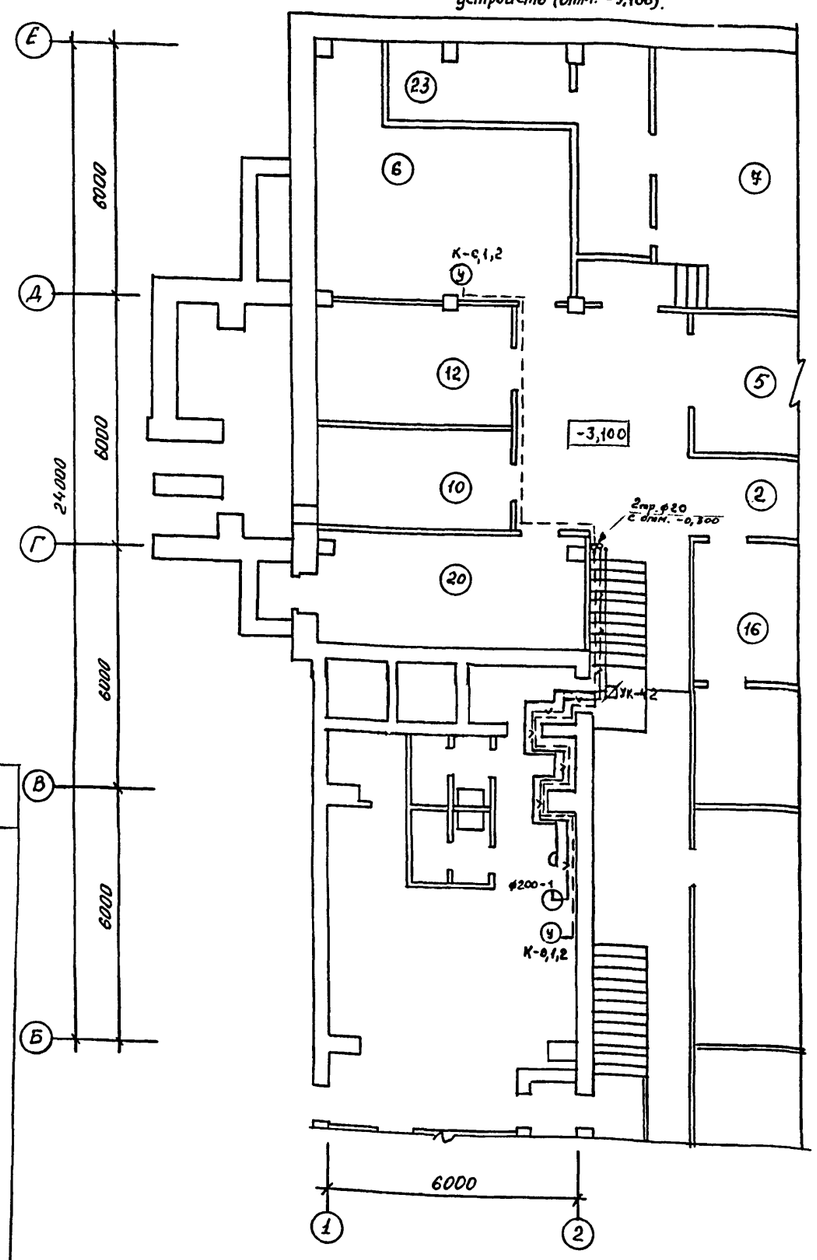

Согласовано

Инв. № подл. | Подп. и дата | Взам. инв. №

Проверил	Лютова		
ГИП	Глинский		20.05.94
Нач. отд.	Макичян		
Гл. спец.	Колбасова		
Вед. инженер	Лютова		
Н. контр.	Колбасова		

Привязан

Инв. №

ТПР 601-092.94 СС

Прижелезнодорожный почтамт ПЖДП-2

Стадия	Лист	Листов
Р	5	

Вспомогательный корпус Каналы скрытой проводки и расположение абонентских устройств (отм. -0,300). План расположения сетей связи и абонентских устройств (отм. -3,100).

Гипросвязь Москва

Ц00251-01 60

Альбом 1

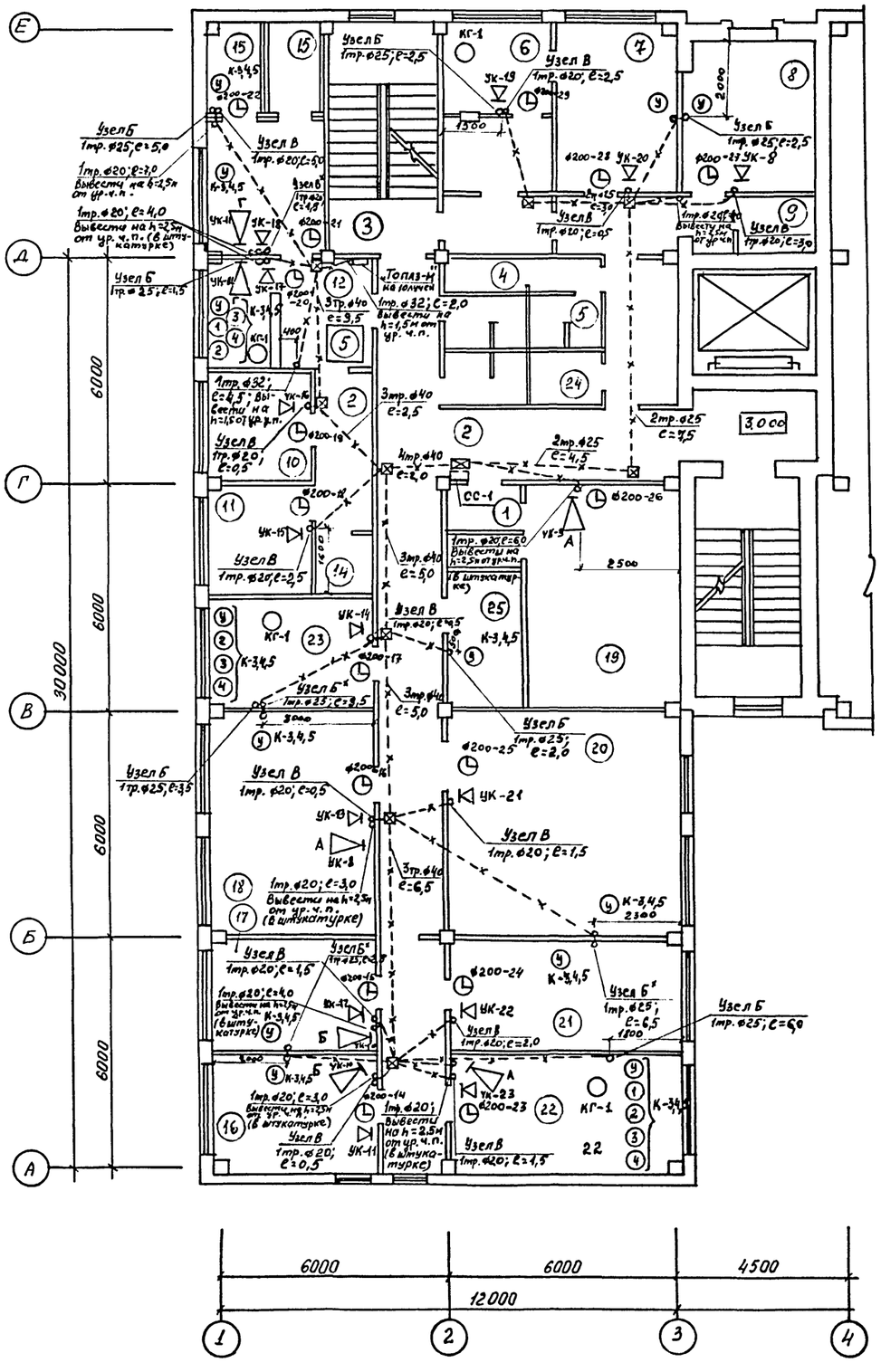
Узел Б 1тр.ф25; ℓ=2,5
Узел В 1тр.ф20; ℓ=2,5
Узел Б 1тр.ф25; ℓ=5,0
1тр.ф20; ℓ=3,0 Вывести на h=2,5м от ур.ч.п.
1тр.ф20; ℓ=4,0 Вывести на h=2,5м от ур. ч. п. (в штукатурке)
Узел Б 1тр.ф25; ℓ=4,5
Узел В 1тр.ф20; ℓ=0,5
Узел В 1тр.ф20; ℓ=2,5
Узел В 1тр.ф20; ℓ=0,5
Узел Б 1тр.ф25; ℓ=3,5
Узел В 1тр.ф20; ℓ=1,5
Узел Б 1тр.ф25; ℓ=6,0
Узел В 1тр.ф20; ℓ=2,0
Узел Б 1тр.ф25; ℓ=6,5
Узел Б 1тр.ф25; ℓ=2,5
Узел В 1тр.ф20; ℓ=2,5
Узел Б 1тр.ф25; ℓ=2,5
Узел В 1тр.ф20; ℓ=2,5
Узел В 1тр.ф20; ℓ=3,0
1тр.ф20; ℓ=3,0 Вывести на h=2,5м от ур.ч.п. (в штукатурке)
1тр.ф20; ℓ=4,0 Вывести на h=2,5м от ур. ч. п. (в штукатурке)
1тр.ф20; ℓ=3,0 Вывести на h=2,5м от ур. ч. п. (в штукатурке)
1тр.ф20; ℓ=3,0 Вывести на h=2,5м от ур. ч. п. (в штукатурке)
1тр.ф20; Вывести на h=2,5м от ур.ч.п. (в штукатурке)
1тр.ф20; ℓ=6,0 Вывести на h=2,5м от ур.ч.п. (в штукатурке)
1тр.ф20; ℓ=4,0 Вывести на h=2,5м от ур.ч.п.
1тр.ф20; ℓ=3,0 Вывести на h=2,5м от ур.ч.п.
1тр.ф20; ℓ=4

Альбом 1

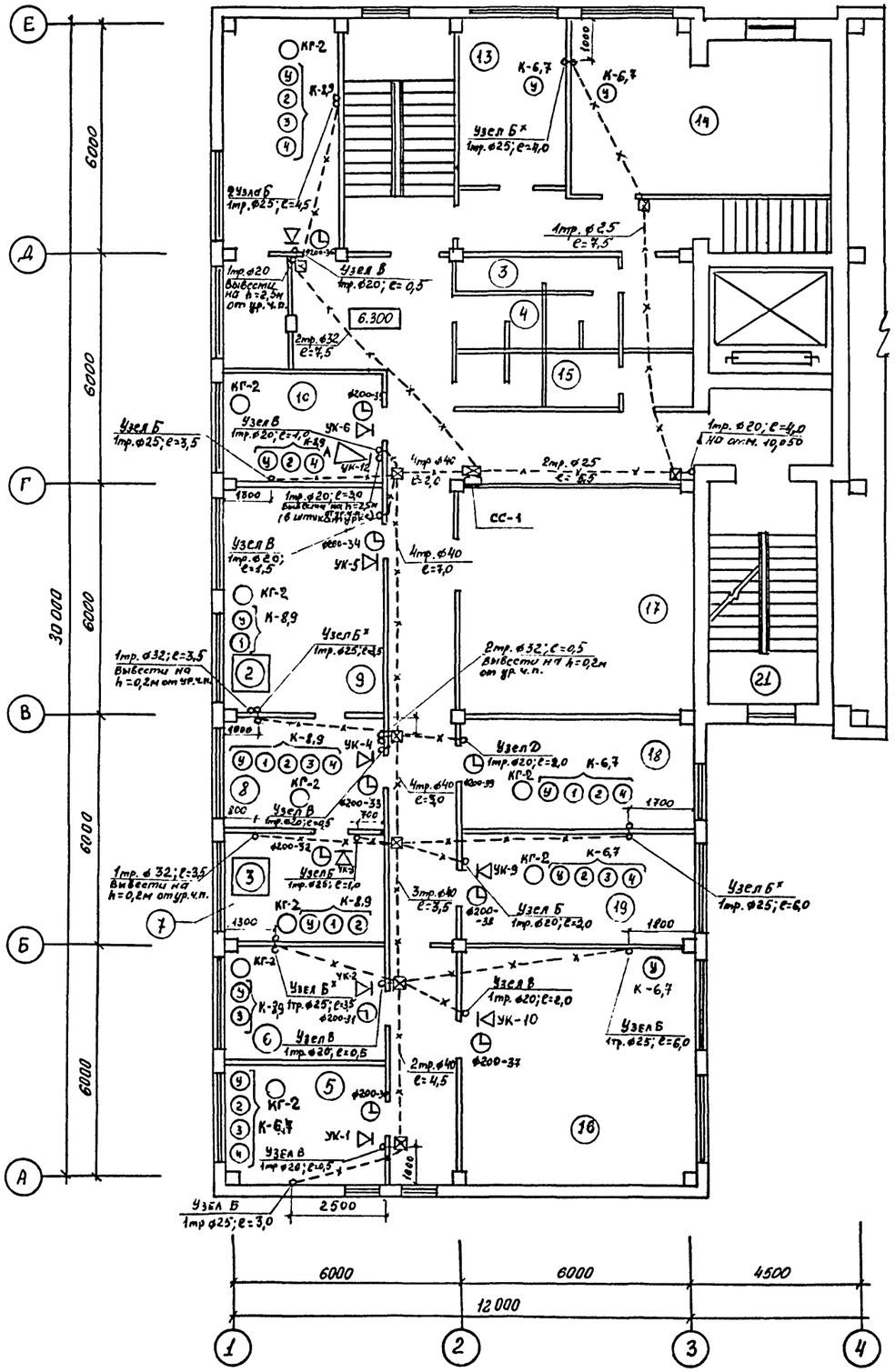

ЭКСПЛИКАЦИЯ ПОМЕЩЕНИЙ

Номер помещения	НАИМЕНОВАНИЕ
1	Коридор
2	Лестница
3	Душевая
4	Уборная
5	Плановый отдел
6	Технический отдел
7	Кабинет главного инженера ПЧДП
8	Секретарь
9	Кабинет начальника ПЧДП
10	КСУ
11	Бухгалтерия
12	Касса
13	Архив текущего хранения документов
14	Архив длительного хранения документов
15	Кладовая
16	Технический кабинет
17	Венткамера
18	Отдел эксплуатации
19	Отдел труда и зарплаты
20	Машинное помещение лифта

Согласовано

Взам. инв. №

Подп. и дата

Инв. № подл.

Привязан

Инв. №

Проверил	Лютова		
ГИП	Глинский		2005-94
Нач. отд.	Макичян		
Гл. спец.	Колбасова		
Вед. инж.	Лютова		
Н. контр.	Колбасова		

ТПР 601-092.94 СС

Прижелезнодорожный почтамт ПЧДП-2

СТАДИЯ	ЛИСТ	ЛИСТОВ
Р	7	

Вспомогательный корпус
Каналы скрытой проводки и расположение абонентских устройств (отм. 6,300).

ГИПРОСВЯЗЬ МОСКВА

Ц00251-01 62

Альбом 1

Отметка 0.000

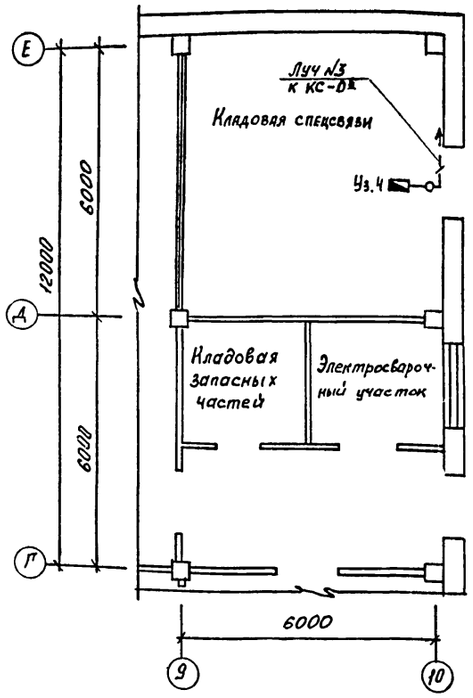

Отметка +3,000

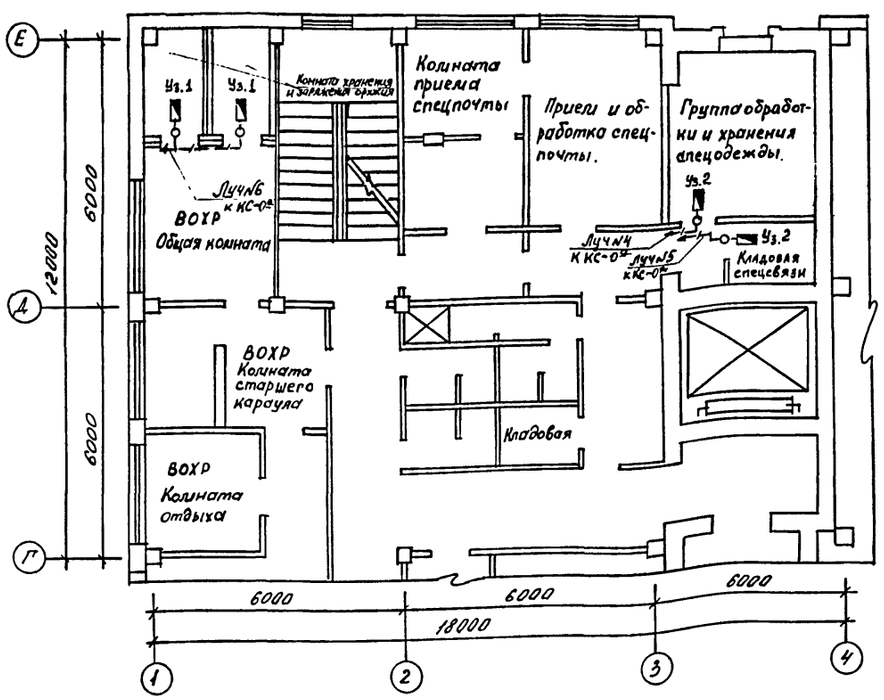

Отметка + 6,300.

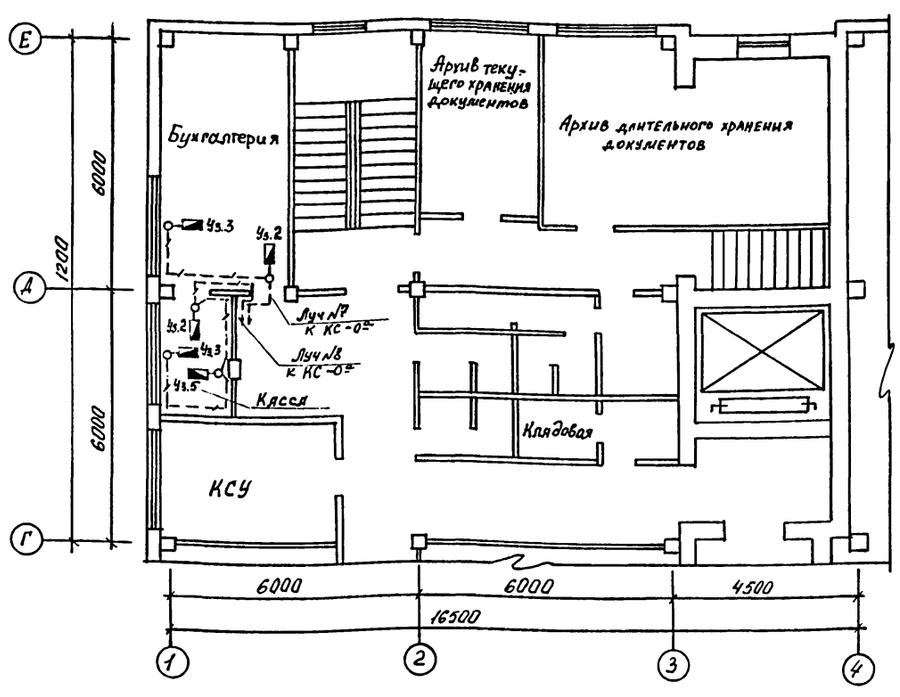

Отметка - 0,300

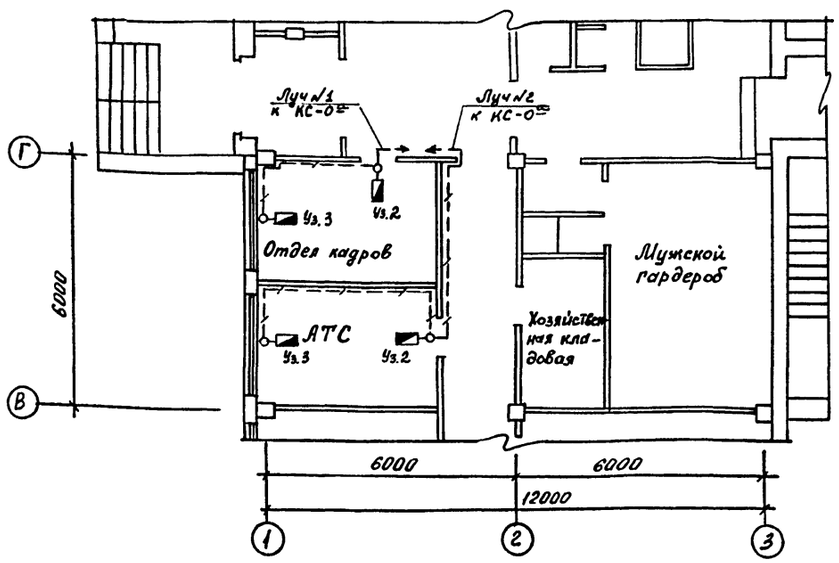

СОГЛАСОВАНО

Взам. инв. №

Подп. и дата

Инв. № подл.

Привязан

Инв. №

Проверил	Листова		
ГИП	Глинецкий		2005-97
Нач. отд.	Лакиченк.		
Гл спец.	Колбасова		
Вед. инж.	Листова		
Н. контр.	Колбасова		

ТАР 601-092.94 СС

Прижелезнодорожный почтамт ПЖДП-2

Стадия	Лист	Листов
Р	8	

Планы расположения сети охранной сигнализации. Отметки -0,300; 0,000; +3,000; +6,300

ГИПРОСВЯЗЬ МОСКВА

ЦОО251-01 63

Альбом 1

Схема расположения комплексной телефонной сети.

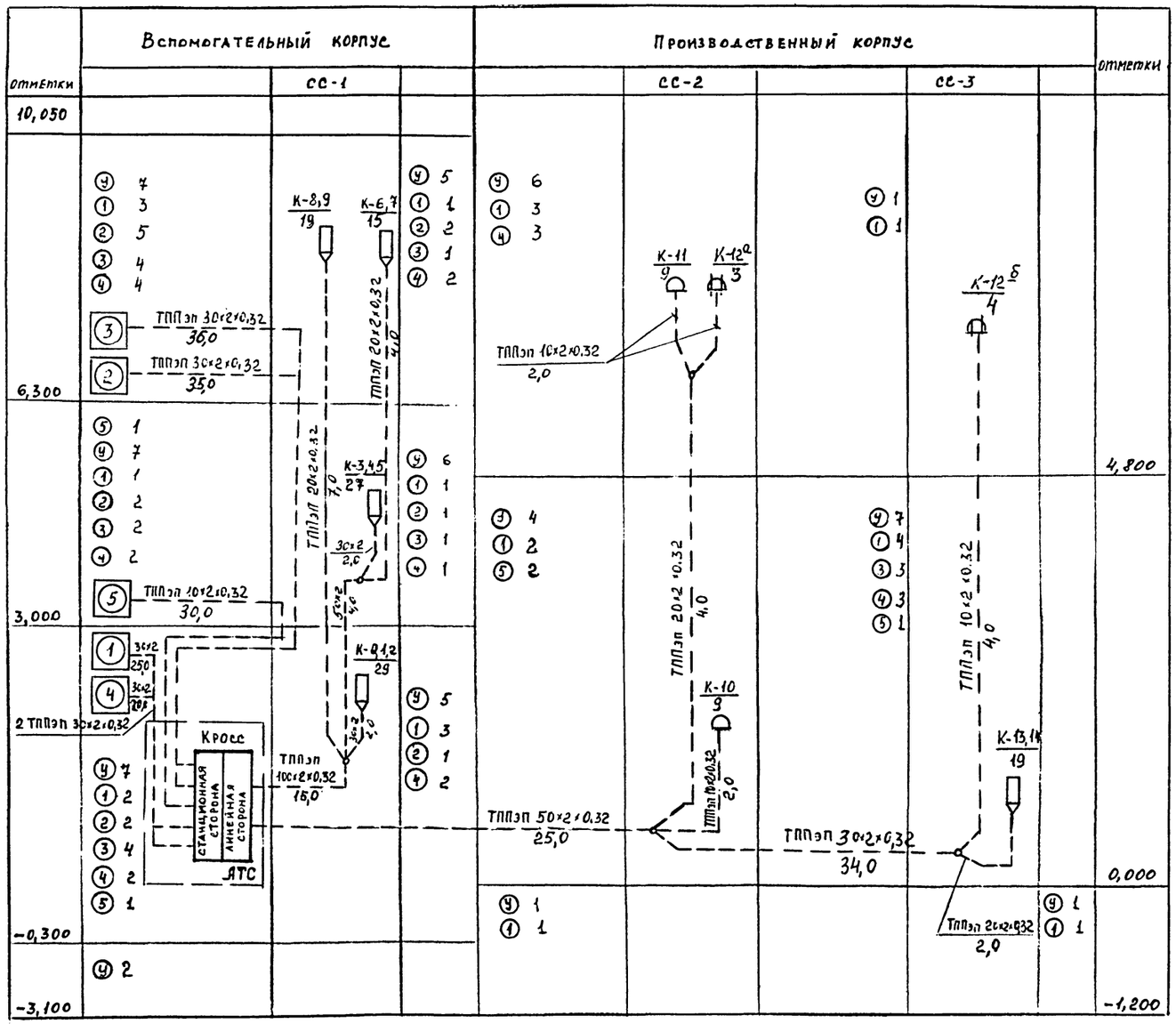

Схема расположения городской телефонной сети.

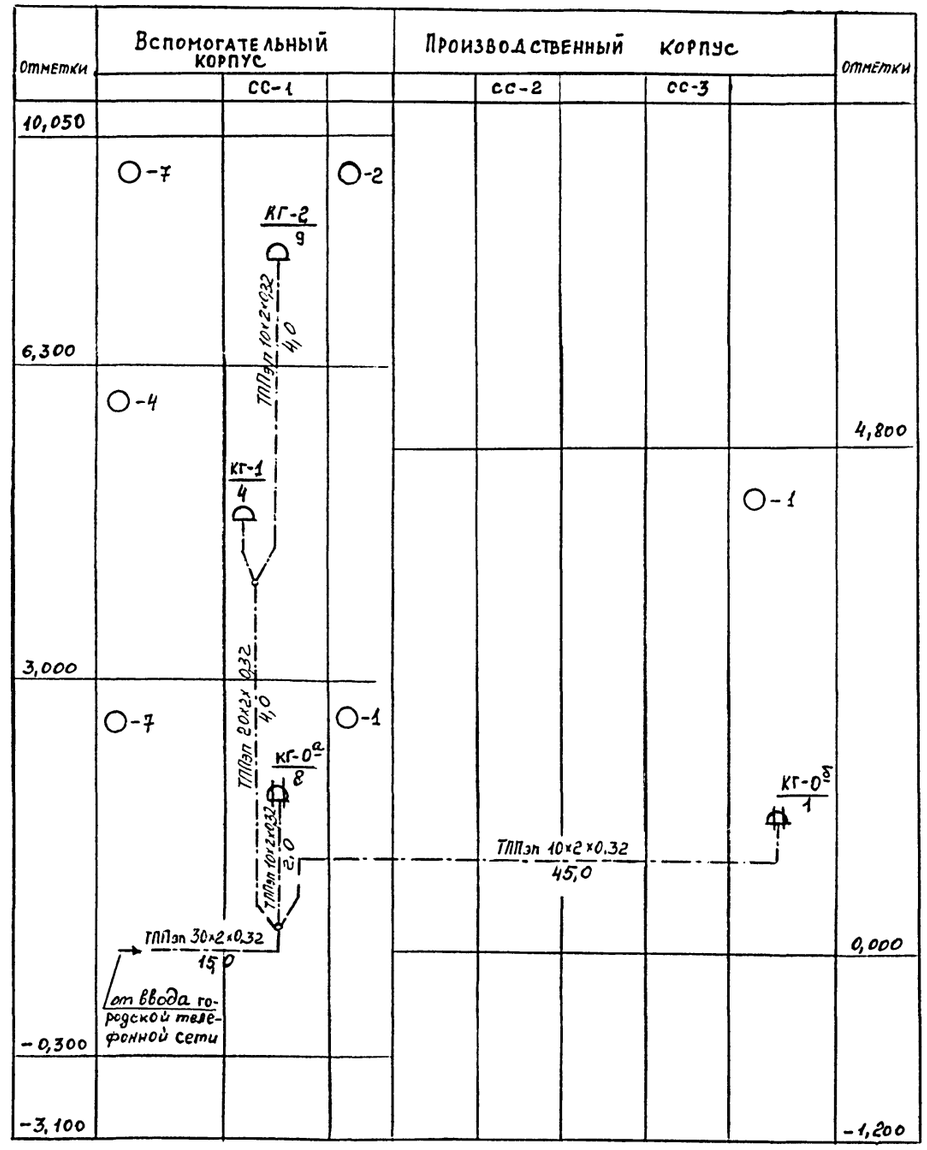

Согласовано

Взам. инв. №

Подпись и дата

Инв. № подл.

Привязан

Инв. №

Проверил	Лютова		
ГИП	Глинский		20.05.94
Нач. отдела	Макиелян		
Гл. спец.	Колбасова		
Вед. инж.	Лютова		
Н. контр.	Колбасова		

ТПР 601-092.94 СС

Пригородно-железнодорожный пункт ПЖДП-2

Стадия	Лист	Листов
Р	9	

Схема расположения комплексной телефонной сети. Схема расположения городской телефонной сети.

ГИПРОСВЯЗЬ МОСКВА

Альбом 1

Схема расположения сети проводного вещания

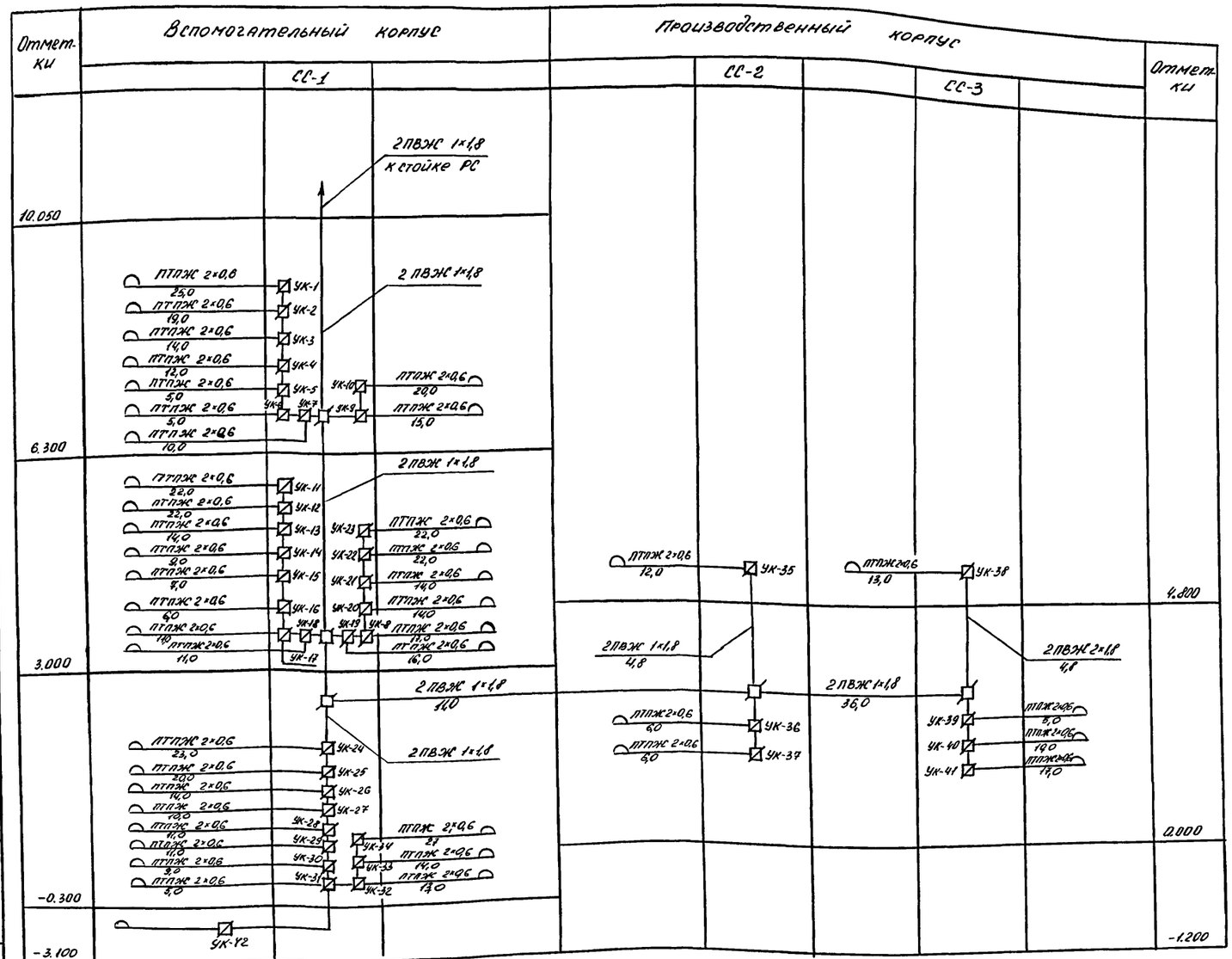

Схема расположения сети охранной сигнализации

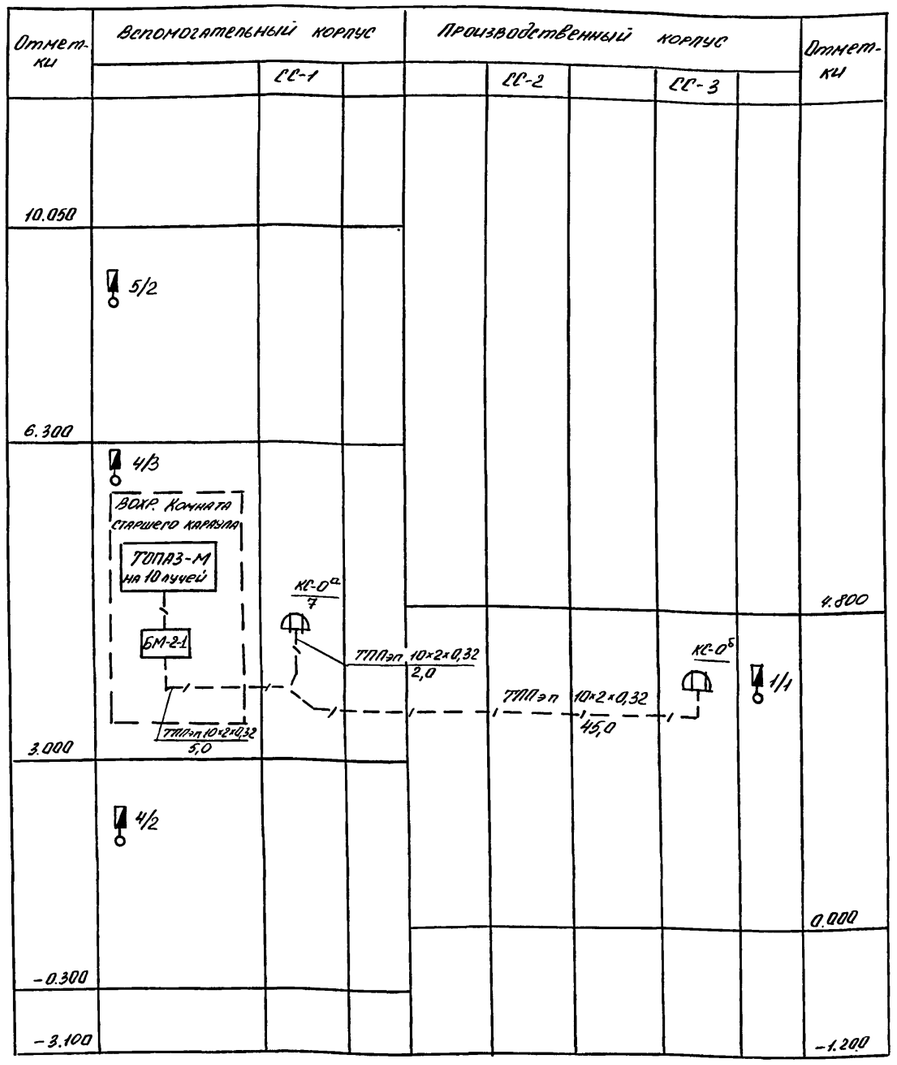

Согласовано

Инв. № подл. | Подп. и дата | Взам. инв. №

Привязан				ТПР 601-092.94	СС
				Прижелезнодорожный почтамт ЛЖДП-2	
	Проверил	Лютова			Стадия / Лист / Листов
	ГИП	Ганинский	2005-94		Р / 10 /
	Нач. отд.	Макичян		Схема расположения сети проводного вещания. Схема расположения сети охранной сигнализации.	ГИПРОСВЯЗЬ МОСКВА
	Гл. спец.	Колбасова			
	Вед. инж.	Лютова			
Инв. №	Н. контр.	Колбасова			

Ц 00251-01 65

Альбом 1

Схема расположения сети громкоговорящей связи.

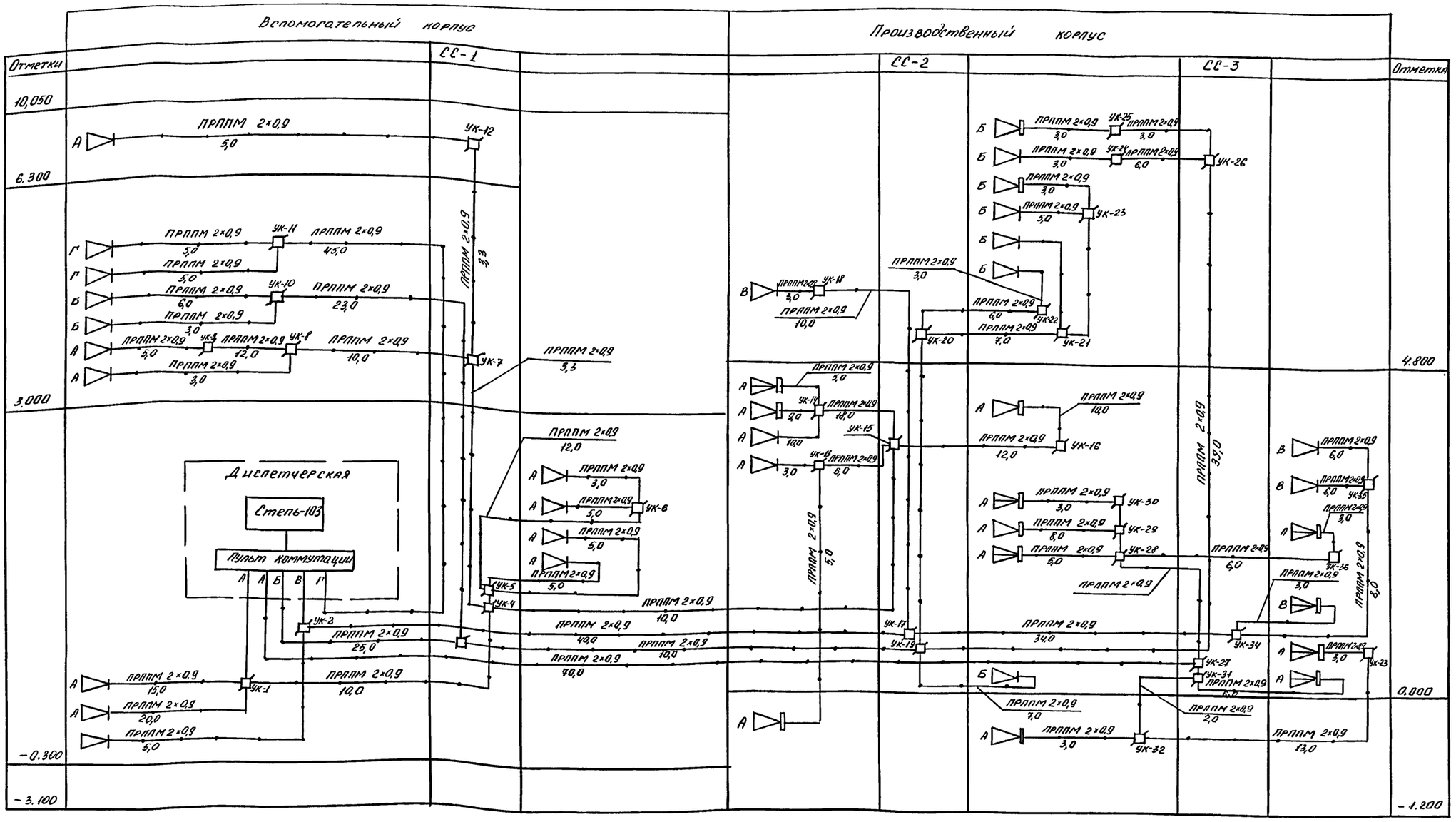

				ТПР 801-092.94	СС
				Прижелезнодорожный почтамт ПЖДП-2	
Привязан					Стадия: Р; Лист: 11; Листов:
			Проверил	Лютова	
			ГИП	Глинский	20.05.94
			Нач. отд.	Макичян	
			Гл. спец.	Колбасова	
			Вед. инж.	Лютова	
Инв. №			Н. контр.	Колбасова	
				Схема расположения сети громкоговорящей связи.	ГИПРОСВЯЗЬ МОСКВА

Согласовано

Инв. № подл. | Подп. и дата | Взам. инв. №

Альбом 1

Схема расположения сети электрофикации

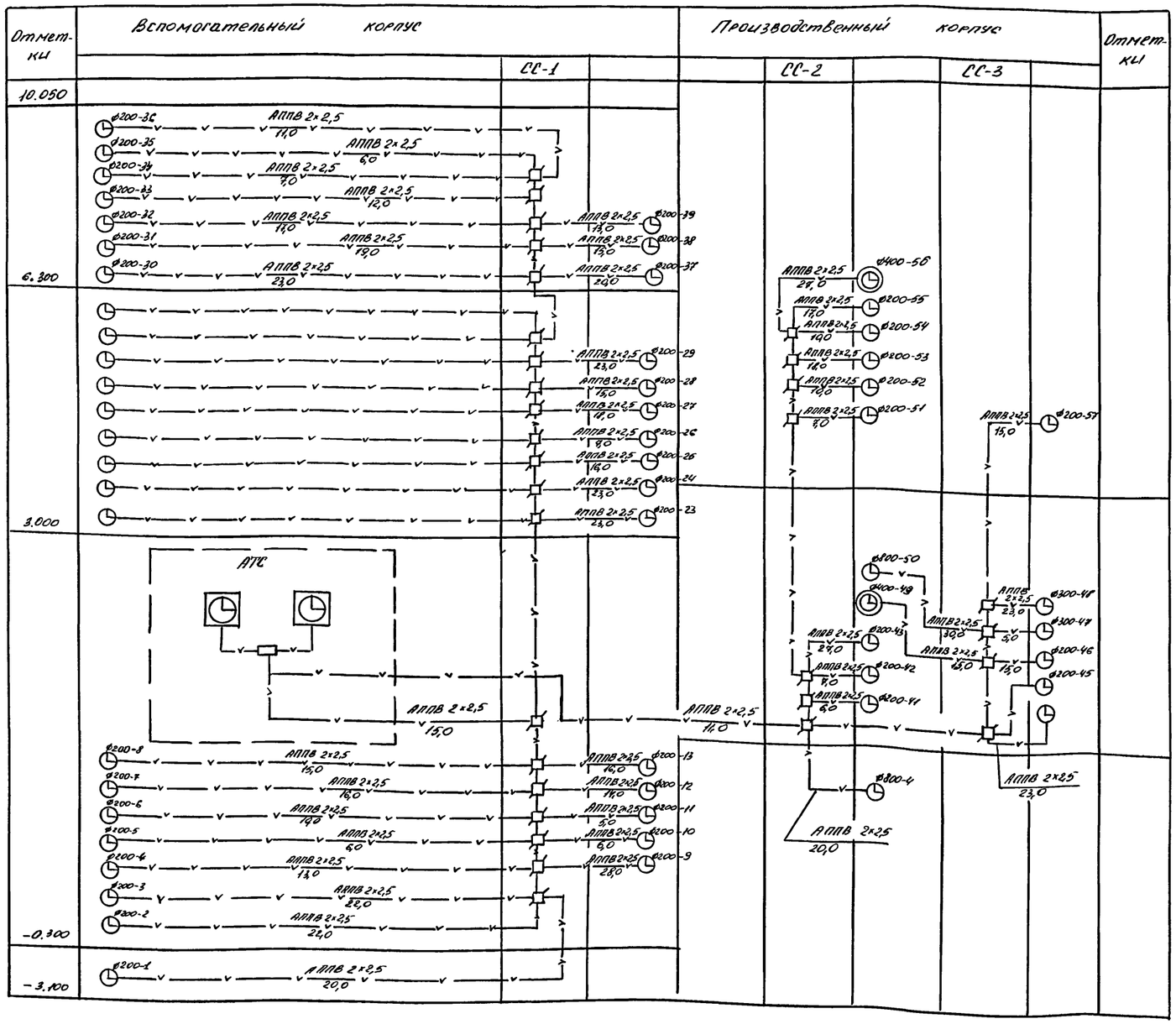

Схема расположения сети двухсторонней громкоговорящей связи

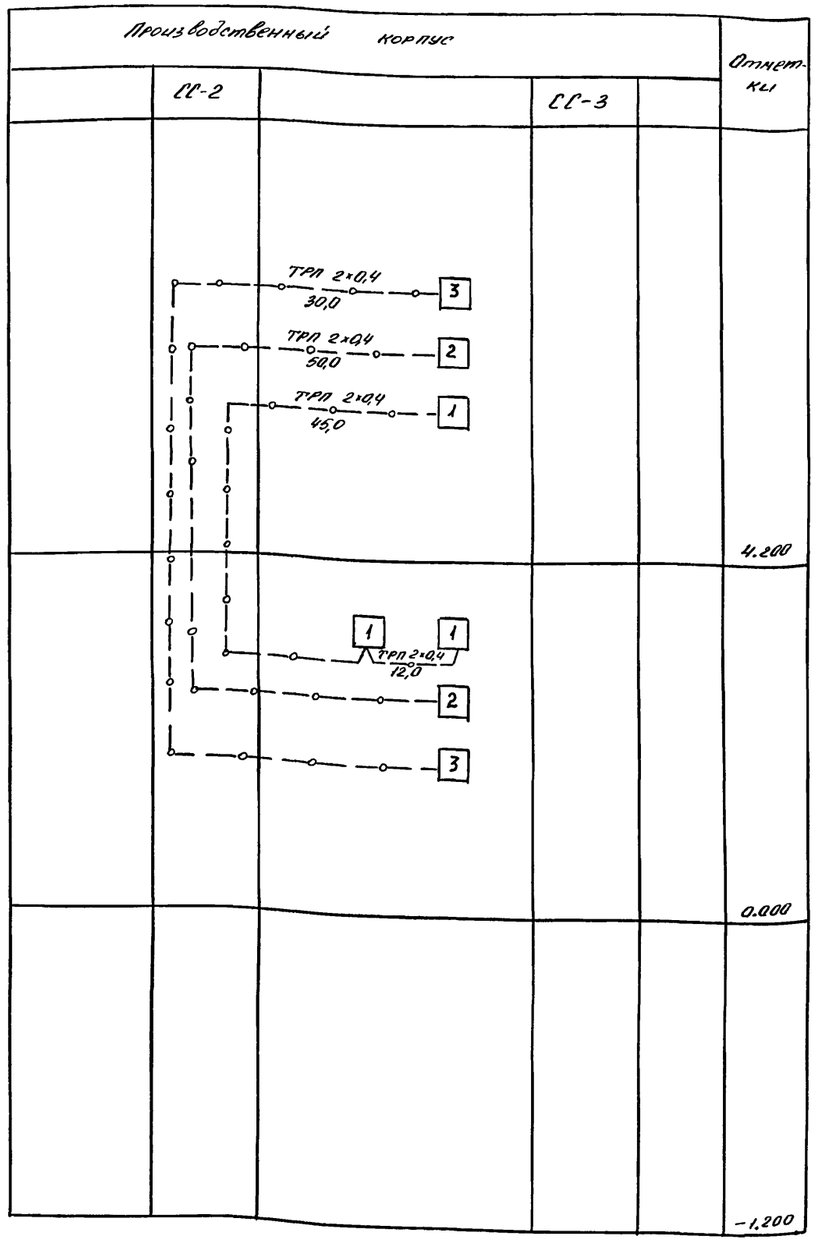

Согласовано

Инв. № подл. | Подп. и дата | Взам. инв. №

Привязан

Инв. №

Проверил	Лютова		
ГИП	Глинский		2005г.
Нач.отд.	Макичян		
Гл. спец.	Колбасова		
Вед. инж.	Лютова		
Н. контр.	Колбасова		

ТПР 601-092.94 СС

Прижелезнодорожный почтамт ПЖД П-2

Стадия	Лист	Листов
Р	12	

Схема расположения сети электрофикации. Схема расположения двухсторонней громкоговорящей связи.

ГИПРОСВЯЗЬ МОСКВА

Альбом 1

Концентратор автоматический телефонный К-16010.

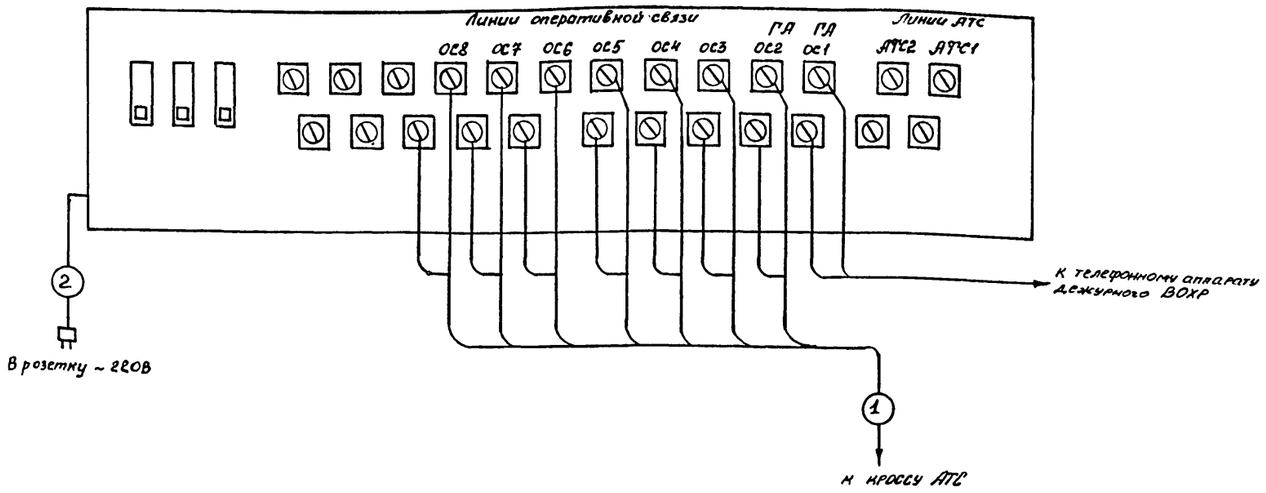

Прибор громкоговорящей связи т. ПГС-3

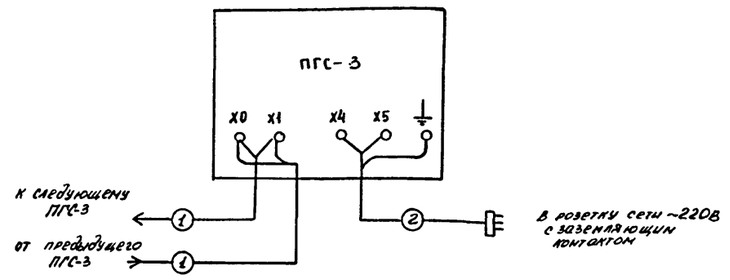

Таблица кабельных соединений.

Номер цепи	Назначение цепи	Марка кабеля или провода	Количество кусков	Длина, м	
				куска	общая
1	Абонентские линии	ТППэп 10×2×0,32	1	см. лист 9	
2	Питание переменным током	Шнур входит в комплект аппаратуры			

Таблица кабельных соединений.

Номер цепи	Назначение цепи	Марка кабеля или провода	Количество кусков	Длина, м	
				куска	общая
1	Абонентская линия	ТРП 1×2×0,4	См. лист 12		
2	Питание переменным током и заземление	КПГС 3×2,5+1×1,5	1		

Согласовано

Инв. № подл. | Подп. и дата | Взам. инв. №

Привязан

Инв. №

Проверил	Лютова		
ГИП	Глинский		20.05.94
Нач. отдела	Макучян		
Гл. спец.	Колбасова		
Инж.	Дайнитова		
Н. контр.	Колбасова		

ТПР 601-092.94 СС

Прижелезнодорожный почтамт ПЖДП-2

Стадия	Лист	Листов
Р	13	

Концентратор автоматический телефонный К-16010. Прибор громкоговорящей связи ПГС-3. Схемы подключений.

ГИПРОСВЯЗЬ МОСКВА

Ц00251-01 68

Альбом 1

Устройство приемно-контрольное охранно-пожарное Топаз-М. Схема подключений.

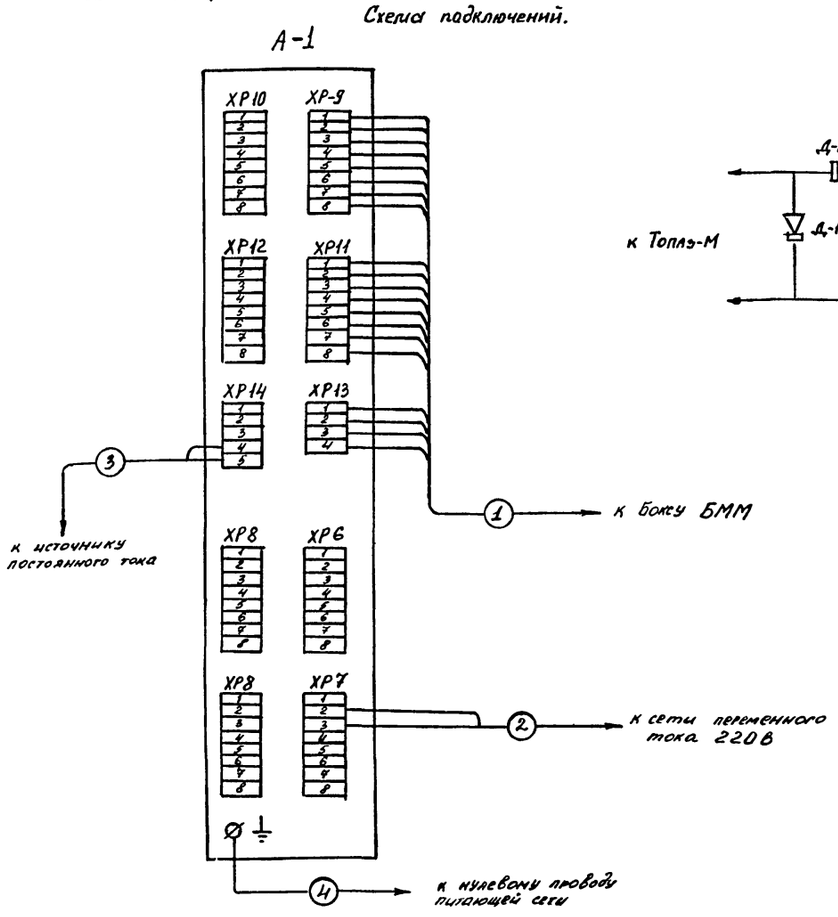

Извещатели охранной сигнализации. Схема соединений.

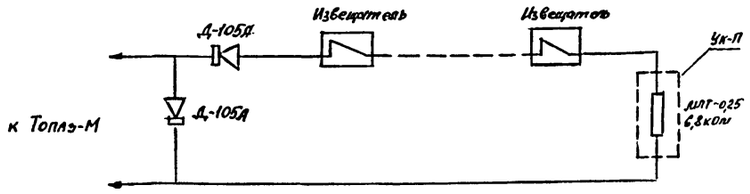

Часы электрические первичные показывающие ПЧК3-2РИ-Р24-Р6. Схема соединений.

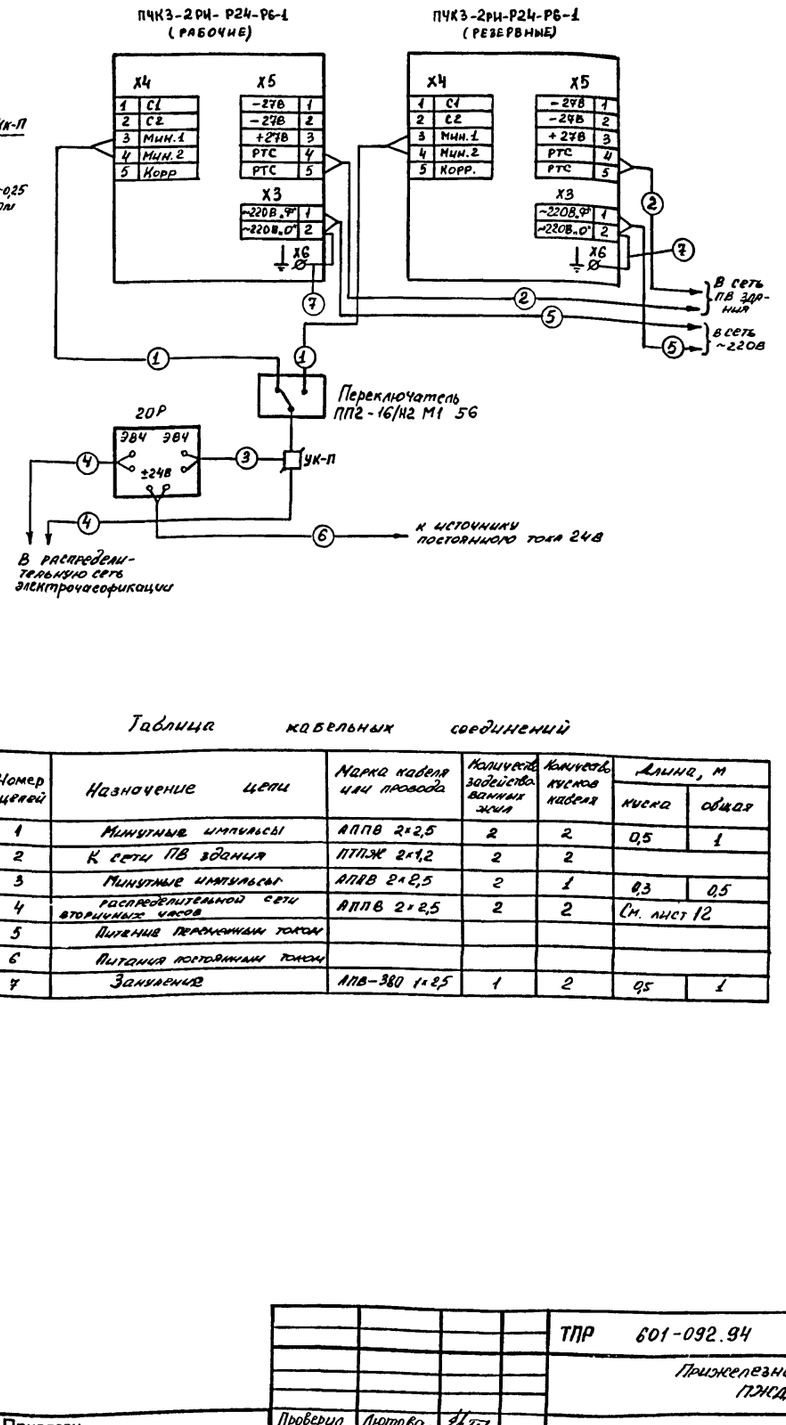

Таблица кабельных соединений

Номер цепей	Назначение цепи	Марка кабеля или провода	Количество задействованных жил	Количество кусков кабеля	Длина, м: куска	Длина, м: общая
1	Минутные импульсы	АППВ 2×2,5	2	2	0,5	1
2	К сети ПВ здания	ПТПЖ 2×1,2	2	2		
3	Минутные импульсы	АППВ 2×2,5	2	1	0,3	0,5
4	Распределительной сети вторичных часов	АППВ 2×2,5	2	2	См. лист 12	
5	Питание переменным током					
6	Питание постоянным током					
7	Заземление	АПВ-380 1×2,5	1	2	0,5	1

Таблица кабельных соединений

Номер цепей	Назначение цепи	Марка кабеля или провода	Количество задействованных жил	Количество кусков	Длина, м: Куска	Длина, м: Общая
1	Линейные	ТПВ 10×2×0,5	20	1	5,0	5,0
2	Питание переменным током 220В					
3	Питание постоянным током 24В					
4	Заземление	АПВ-380 1×2,5	1	1	0,6	0,5

Инв. № подл. | Подп. и дата | Взам. инв. №

Согласовано

				ТПР 601-092.94	СС	
				Прижелезнодорожный почтамт ПЖДП-2		
Привязан	Проверил	Лютова			Стадия	Лист	Листов
	ГИП	Глинецкий		200591	Р	14	
	Нач. отдела	Акопян					
	Гл. спец.	Колбасова			Гипросвязь МОСИВА		
	Инж.	Давитова					
Инв. №	Н. контр.	Колбасова					

Устройство приемно-контрольное охранно-пожарное Топаз-М. Извещатели охранной сигнализации. Часы электрические первичные показывающие ПЧК-3-2РИ-Р24-Р6. Схемы соединений

Альбом 1

Коммутатор директорский КДЭ-25/4. Схема соединений.

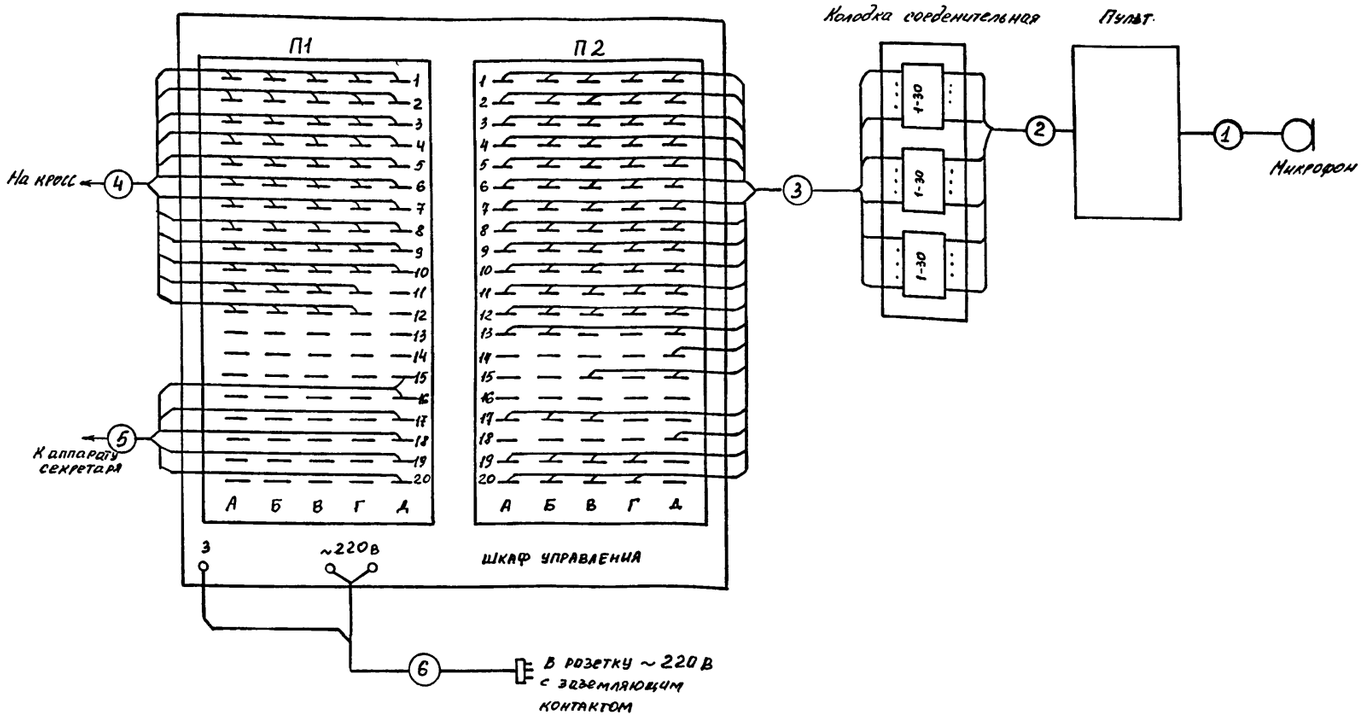

Усилитель полный „Стель-103" (8УП1-100-103). Схема соединений.

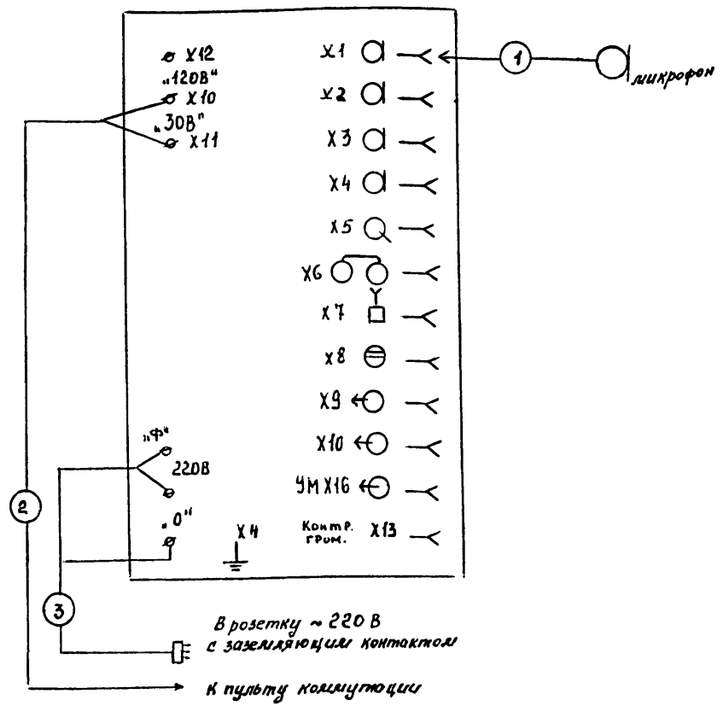

Таблица кабельных соединений

№ Номер цепей	Назначение цепи	Марка кабеля или провода	Количество задействованных жил	Количество кусков кабеля	Длина, м	
					куска	общая
1	Микрофонная	Кабель поставляется в комплекте				
2	Межблочного контакта	Кабель поставляется в комплекте				
3	Разговорно-вызывные	ТППэп 50×2×0,32	79	1	10,0	10,0
4	Абонентские и соединительные линии	ТППэп 30×2×0,32	58	1	см. лист 9	
5	Линии аппарата секретаря	ТРП 1×2×0,4	6	3		
6	Питание переменным током и заземление	КПРС 3×2,5+1×1,5	3	1		

Таблица кабельных соединений

Номер цепей	Назначение цепи	Марка кабеля или провода	Количество задействованных жил	Количество кусков кабеля	Длина, м	
					куска	общая
1	Микрофонная	Кабель поставляется в комплекте				
2	Абонентская линия	ПРППМ е×0,9	2	1	0,5	0,5
3	Питание переменным током и заземление	КПРС 3×2,5+1×1,5	3	1		

Взам. инв. №
Подп. и дата
Инв. № подл.

Привязан

Инв. №

Проверил	Лютова			
ГИП	Гличенкий		20.05.94	
Нач. отд.	Мокичян			
Гл. спец.	Колбасова			
Вед. инж.	Лютова			
Н. контр.	Колбасова			

ТПР 601-092.94 СС

Прижелезнодорожный почтамт ПЖДП-2

Стадия	Лист	Листов
Р	15	

Коммутатор директорский КДЭ-25/4. Усилитель полный Стель-103. Схема соединений

ГИПРОСВЯЗЬ МОСКВА

Ц00251-01 ТО

Альбом 1

Узел 1.
Блокировка двери обитой металлом.

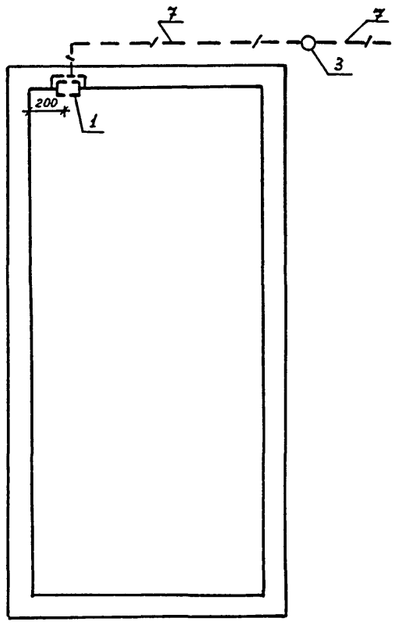

Узел 2
Блокировка однопольной деревянной двери.

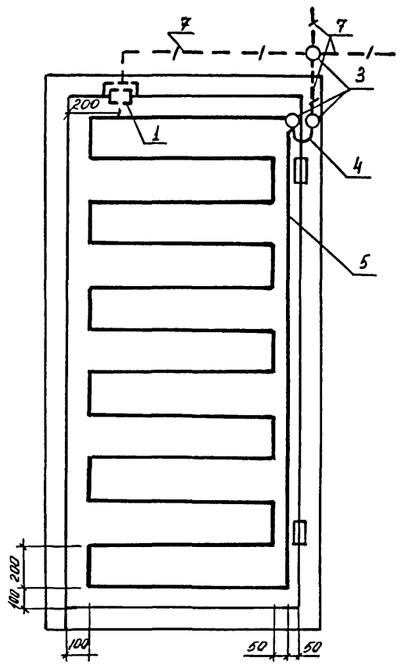

Узел 3
Блокировка двустворчатого окна с форточкой.

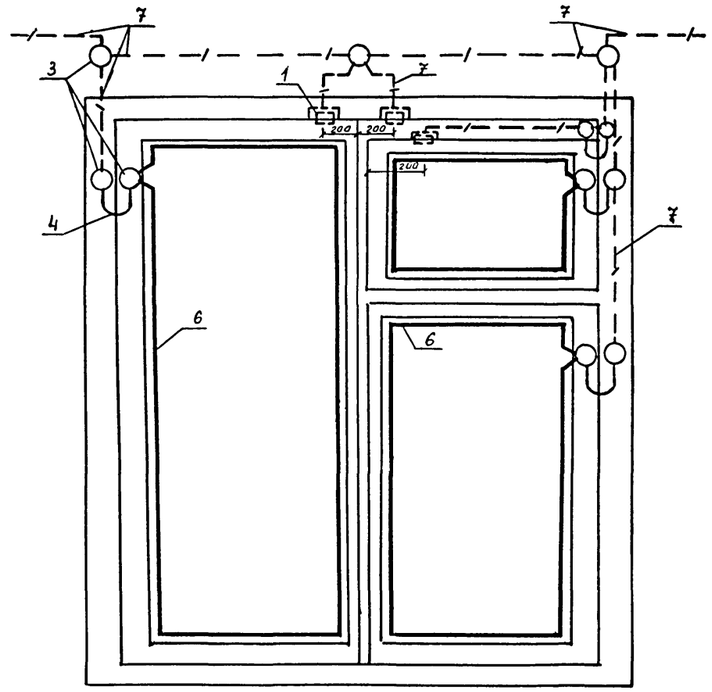

Узел 4.
Блокировка металлических ворот.

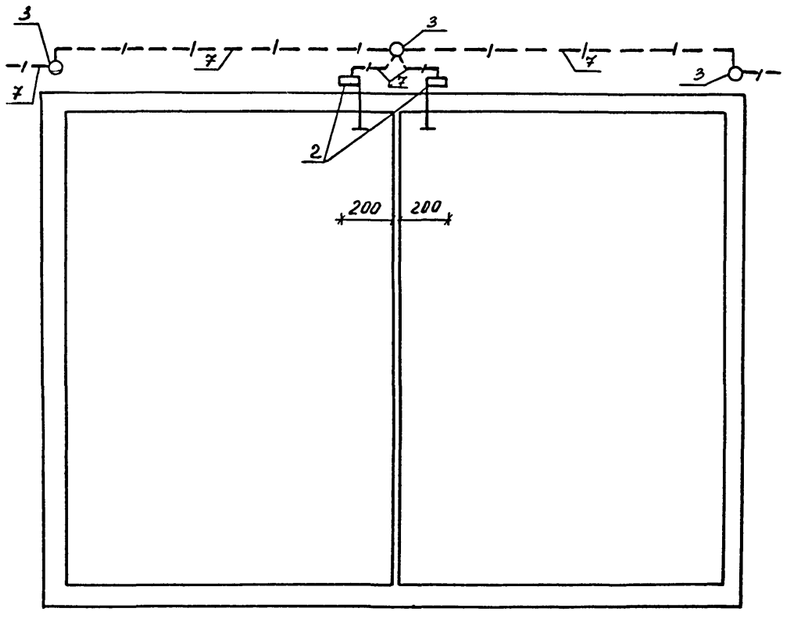

Узел 5.
Блокировка окошечка кассы охранной сигнализацией

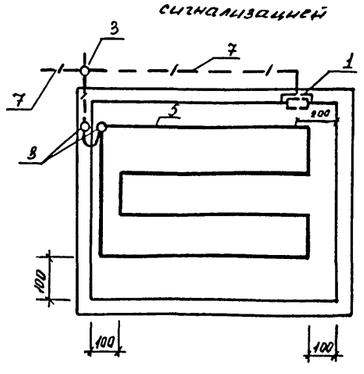

Позиция	Обозначение	Наименование	Количество				
			Узел 1	Узел 2	Узел 3	Узел 4	Узел 5
1	СМК-3	Сигнализатор магнитоконтактный	1 шт.	1 шт.	3 шт.	—	1 шт.
2	ВК-200 У2	Выключатель путевой-концевой	—	—	—	2 шт.	—
3	УК-П	Коробка универсальная	1 шт.	3 шт.	9 шт	3 шт.	3 шт.
4	НВМ-0,35.	Провод	—	0,5 м	2,0 м	—	0,5 м
5	НВМ-0,2	Провод	—	12,0 м	—	—	5,0 м
6	А-5	Алюминиевая фольга	—	—	10,0 м	—	—
7	ТРП 2×0,4	Провод	Учтено на чертежах СС-8, СС-10				

Согласовано

Взам. инв. №

Подп. и дата

Инв. № подл.

Проверил	Лютова		
ГИП	Глинский		20.05.94
Нач. отд.	Макчян		
Гл.спец.	Колбасова		
Инж.	Даймитова		
Н.контр.	Колбасова		

Привязан

Инв. №

ТПР 601-092.94 СС

Прижелезнодорожный почтамт ПЖДП-2

Стадия	Лист	Листов
Р	16	

Узлы 1, 2, 3, 4, 5 охранной сигнализации.

ГИПРОСВЯЗЬ МОСКВА

Ц00251-01 71

Альбом 1

Узел Д

Монтаж скрытой проводки к часам над дверью

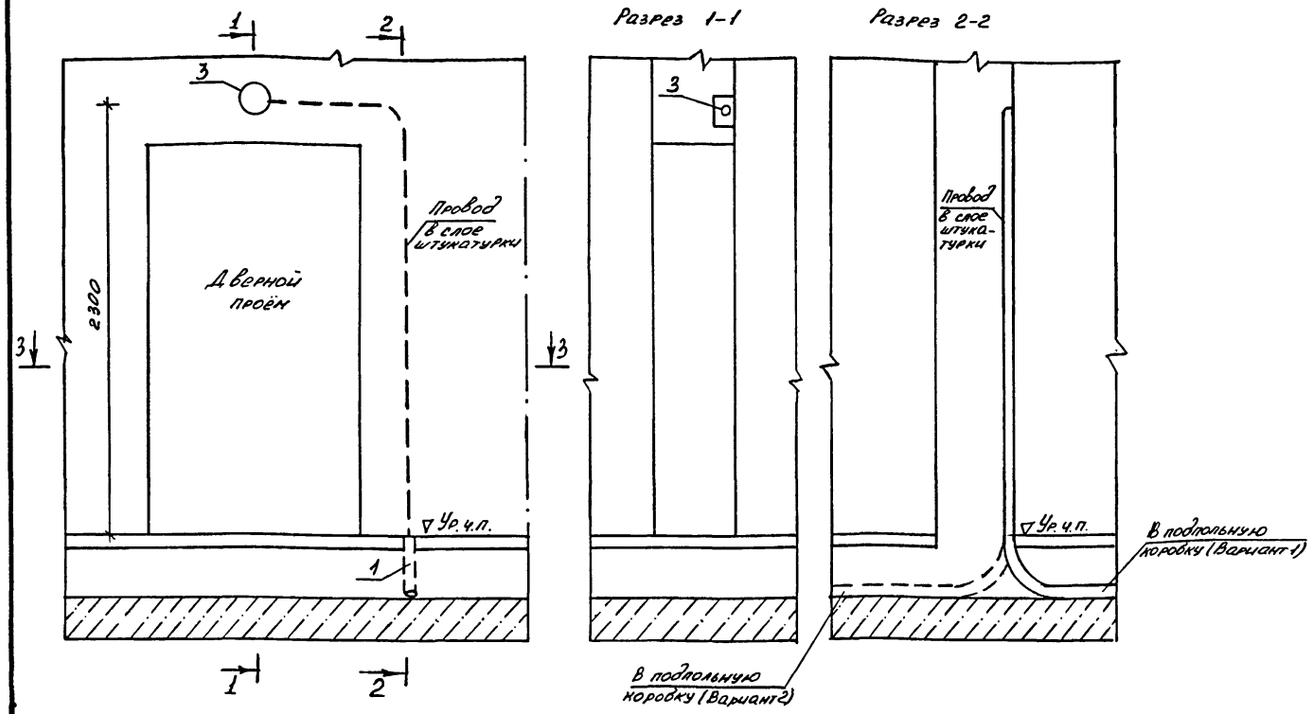

Разрез 3-3

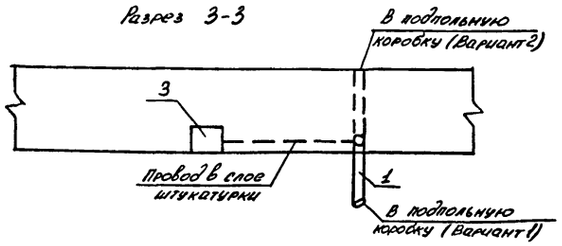

Узлы Е и Е^х

Монтаж скрытой проводки к телефонам, приборам ПГС-3 и часам или громкоговорителям на почтовом дворе

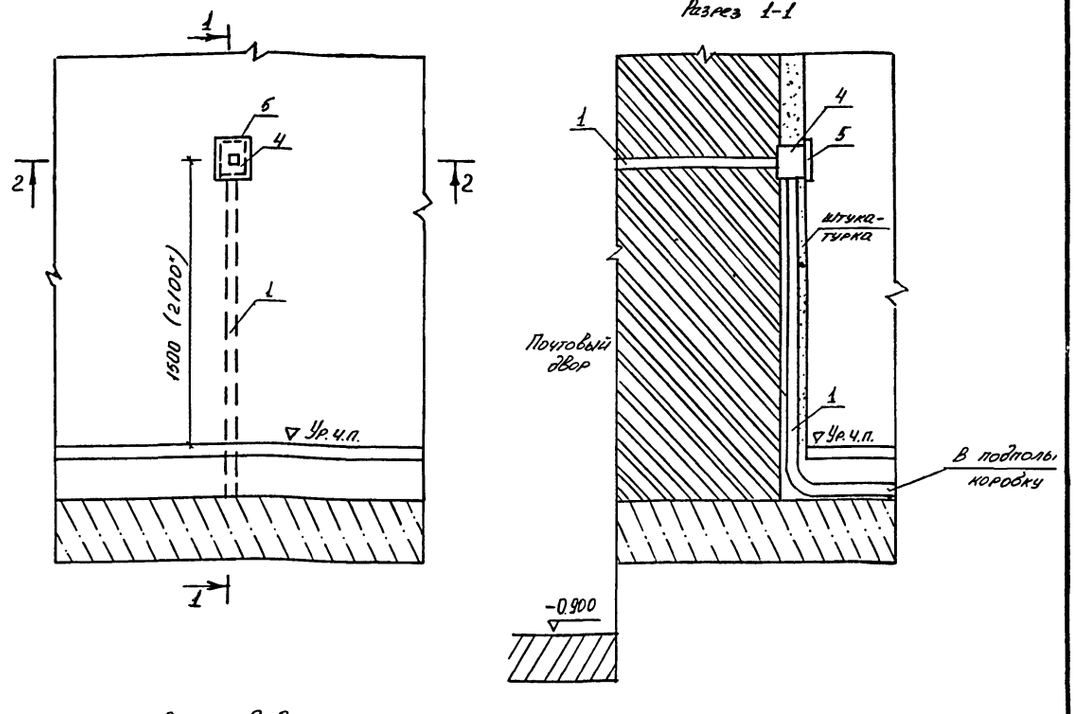

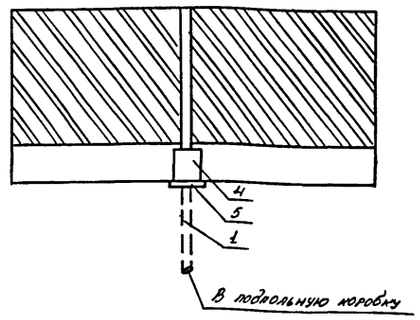

Узел Е – вывод трубы к телефонам и приборам ПГС-3 на высоту 1500мм

Узел Е^х – вывод трубы к часам и громкоговорителям на высоту 2100 мм.

Позиция	Обозначение	Наименование	Количество, шт. Узел Д	Количество, шт. Узлы Е и Е^х
1	ПВХ ЭП 25У	Труба из непластифицированного поливинилхлорида, наружным диаметром 25мм	–	2
2	ПВХ ЭП 20У	Труба из непластифицированного поливинилхлорида, наружным диаметром 20мм	1	–
3	У-194 М УХЛ2	Коробка ответвительная	1	–
4	КП-04	Коробка металлическая подштукатурная	–	1
5	КД-0-02	Крышка декоративная	–	1

Привязан

Инв. №

Проверил	Лютова		
ГИП	Глинский		20.05.94
Нач. отд.	Мокичян		
Гл. спец.	Колбасова		
Инж.	Дайнитова		
Н. контр.	Колбасова		

ТПР 601-092.94 СС

Пригородезнодорожный почтамт ПЖДП-2

Стадия	Лист	Листов
Р	17	

Узлы Д, Е и Е^х скрытой проводки.

ГИПРОСВЯЗЬ МОСКВА

Согласовано

Инв. № подл. | Подпись и дата | Взам. инв. №

Альбом 1

Узел А.

Монтаж скрытой проводки к радиорозетке.

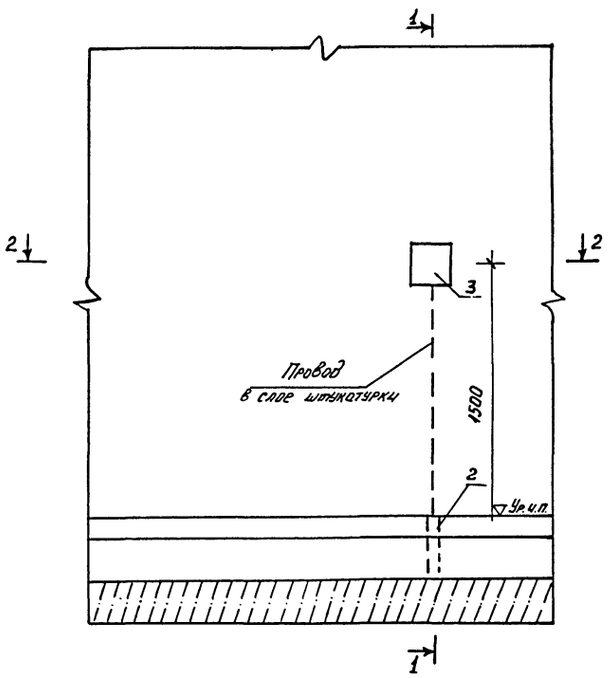

Разрез 1-1

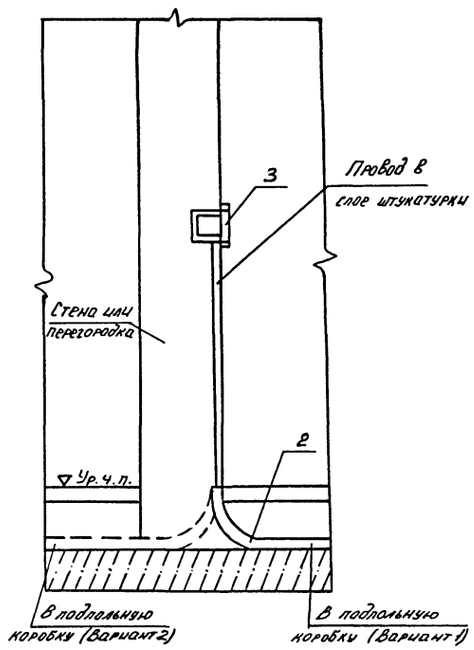

Узел Б, Б*

Монтаж скрытой проводки к телефонам.

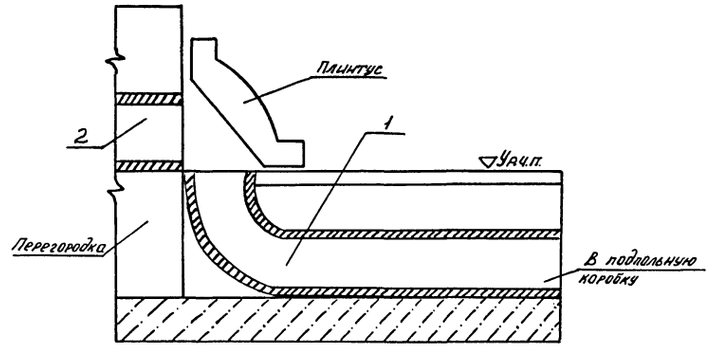

Разрез 2-2

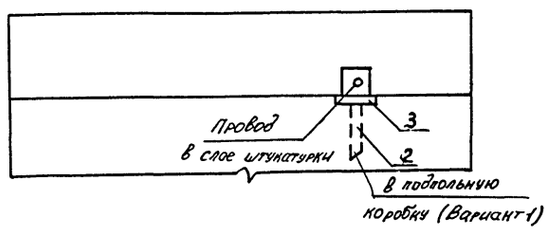

Позиция	Обозначение	Наименование	Количество, шт.	
			Узел А	Узел Б, Б*
1	ПВХ ЭП 25У	Труба из непластифицированного поливинилхлорида, наружным диаметром 25 мм	—	1,1
2	ПВХ ЭП 20У	Труба из непластифицированного поливинилхлорида, наружным диаметром 20 мм	1	0,1
3	РПВ-2	Розетка для сети проводного вещания	1	—

СОГЛАСОВАНО

Инв.№ подл. | Подпись и дата | Взам. инв.№

Привязан

Инв. №

Проверил	Лютова		
ГИП	Глинский		20.05
Нач. отдела	Лакичян		
Гл. спец.	Колбасова		
Инж.	Дайнитова		
Н. контр.	Колбасова		

ТПР 601-092.94 СС

Прижелезнодорожный почтамт ПЖДП-2

стадия	лист	листов
Р	18	

Узлы А, Б и Б* скрытой проводки.

ГИПРОСВЯЗЬ МОСКВА

Ц.00251-01 43

Альбом 1

Узлы В и В*

Монтаж скрытой проводки к радиорозетке и одним часам над дверью (Узел В) или двум радиорозеткам и двум часам над дверью (Узел В*).

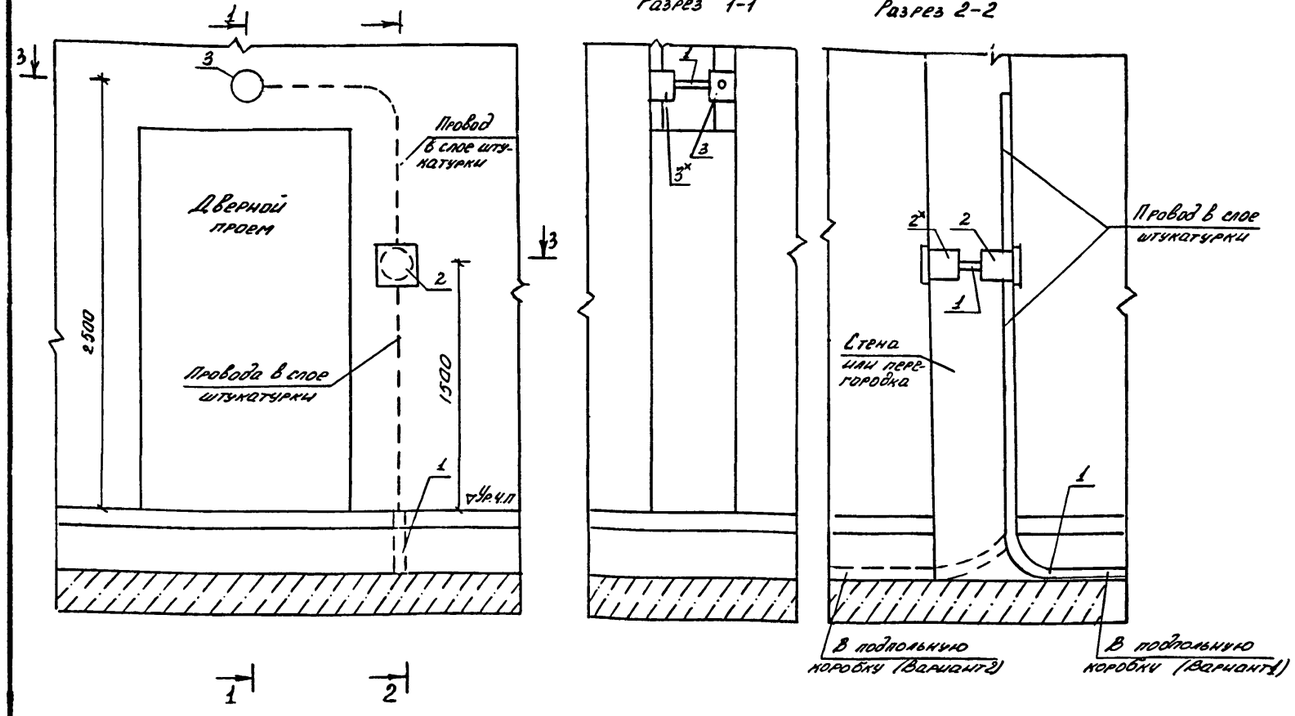

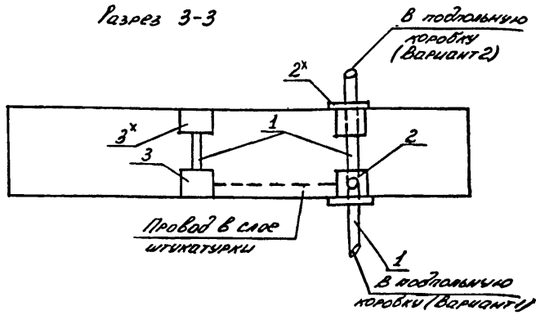

Узел Г

Монтаж скрытой проводки к радиорозетке и одним часам на стене.

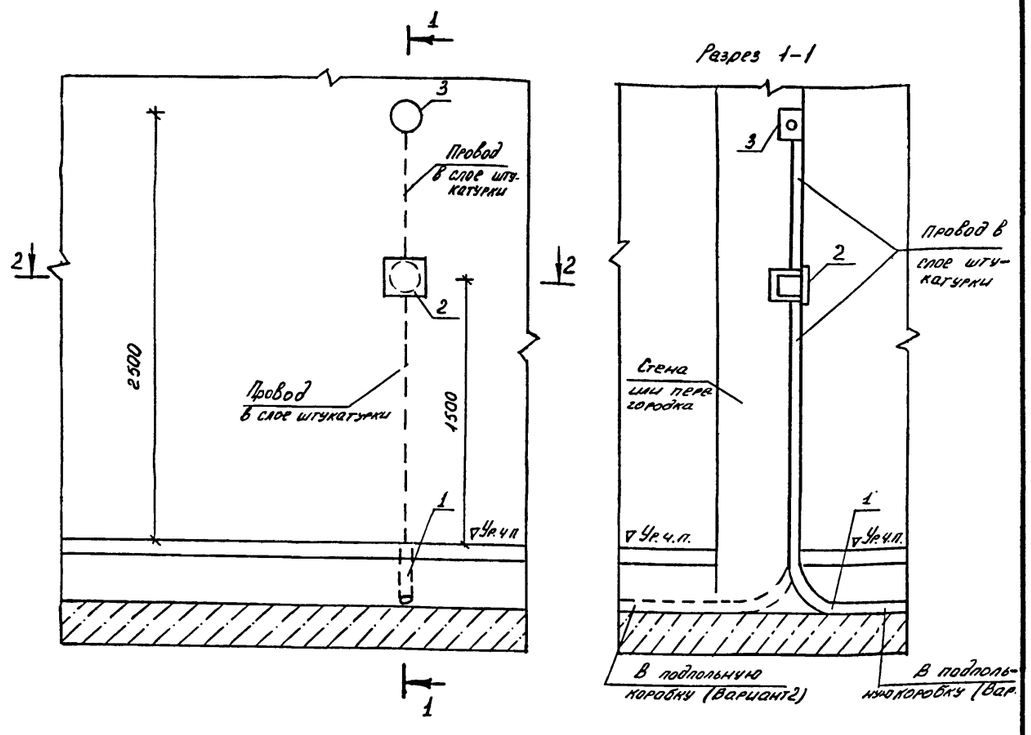

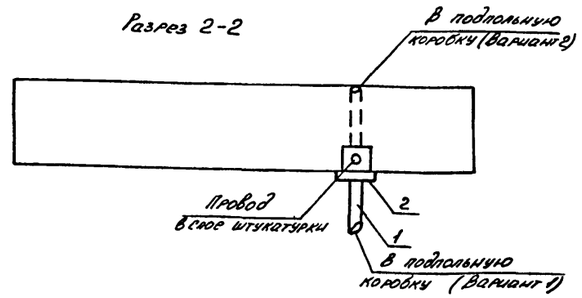

Позиция	Обозначение	Наименование	Количество, шт. Узел В; В*	Узел Г
1	ПВХ ЭП 20У	Труба из непластифицированного поливинилхлорида, наружным диаметром 20мм	1; 3	1
2,2*	РПВ-2	Розетка для сети проводного вещания	1; 2	1
3,3*	У-194 М УХЛ 2	Коробка ответвительная	1; 2	1

Привязан

Инв. №

Проверил	Лютова	
ГИП	Глинецкий	
Нач. отдела	Макичян	
Гл. спец.	Колбасова	
Инж.	Дайнитова	
Н. контр.	Колбасова	

ТПР 601-092.94 СС

Приживзнодорожный почтамт ППЖДП-2

Стадия	Лист	Листов
Р	19	

Узлы В, В* и Г скрытой проводки.

ГИПРОСВЯЗЬ МОСКВА

Ц00251-01 (74)

Согласовано

Инв. № подл. | Подпись и дата | Взам. инв. №

gost.e-ecolog.ru