ТИПОВАЯ ДОКУМЕНТАЦИЯ НА КОНСТРУКЦИИ, ИЗДЕЛИЯ И УЗЛЫ ЗДАНИЙ И СООРУЖЕНИЙ

СЕРИЯ 7.411-1

ИЗДЕЛИЯ И УЗЛЫ ИНЖЕНЕРНОГО ОБОРУДОВАНИЯ ПЫЛЕУЛАВЛИВАЮЩИХ СООРУЖЕНИЙ ДЕРЕВООБРАБАТЫВАЮЩИХ ПРОИЗВОДСТВ

ВЫПУСК 1-16

Циклоны ЦЦ-500

РАБОЧИЕ ЧЕРТЕЖИ

КФ ЦИТП инв. №81581 68

gost.e-ecolog.ru

ЦЕНТРАЛЬНЫЙ ИНСТИТУТ ТИПОВОГО ПРОЕКТИРОВАНИЯ
ГОССТРОЯ СССР
КИЕВСКИЙ ФИЛИАЛ
г Киев 57 ул Эжена Потье № 12
71/25
Заказ № 5840 Инв № 21581-08 Тираж 100
Сдано в печать 7 07 1985 Цена 1-75

ТИПОВАЯ ДОКУМЕНТАЦИЯ НА КОНСТРУКЦИИ, ИЗДЕЛИЯ И УЗЛЫ ЗДАНИЙ И СООРУЖЕНИЙ

СЕРИЯ 7.411-1

ИЗДЕЛИЯ И УЗЛЫ ИНЖЕНЕРНОГО ОБОРУДОВАНИЯ ПЫЛЕУЛАВЛИВАЮЩИХ СООРУЖЕНИЙ ДЕРЕВООБРАБАТЫВАЮЩИХ ПРОИЗВОДСТВ

ВЫПУСК 1-16

Циклоны УЦ-500

РАБОЧИЕ ЧЕРТЕЖИ

РАЗРАБОТАНЫ
ПРОЕКТНЫМ ИНСТИТУТОМ
„ГИПРОДРЕВПРОМ"
ГЛАВНЫЙ ИНЖЕНЕР ИНСТИТУТА
В.И.ПАХОМОВ
ГЛАВНЫЙ ИНЖЕНЕР ПРОЕКТА
А.Н.АЛЕКСАНДРОВ

УТВЕРЖДЕНЫ
МИНЛЕСБУМПРОМОМ СССР
ПРОТОКОЛ ОТ 15 ИЮЛЯ 1986г
ВВЕДЕНЫ В ДЕЙСТВИЕ
„ГИПРОДРЕВПРОМОМ"
ПРИКАЗ №90 ОТ 31 ИЮЛЯ 1986г

КФ ЦИТП ИНВ №21581-08

Выпуск 1-16

Серия 7.411 1

Содержание

Обозначение	Наименование	Стр
	Содержание	
УЦ500 00 00.00	Циклон УЦ500	2
УЦ500 00 00 00.СБ	Циклон УЦ500. Сборочный чертеж	3
УЦ500 00 00 00 СБ	Циклон УЦ500 Сборочный чертеж	
УЦ 500.00.00 01	Прокладка	
УЦ 500 01.00.00	Конус в сборе	4
УЦ 500.01 00 00 СБ	Конус в сборе. Сборочный чертеж	5
УЦ500.01.00 01	Конус	
УЦ 500 01 00.02	Фланец	6
УЦ500 02 00.00	Цилиндр внешний	
УЦ500.02.00.01	Цилиндр	7
УЦ500 02 00 00.СБ	Цилиндр внешний. Сборочный чертеж	8
УЦ500 02 00 02	Лист верхний	
УЦ500 02 00 05	Ребро	9
УЦ 500 02 00 04	Сектор	
УЦ 500 02.00.07	Стенка боковая	
УЦ 500 02.01.00 СБ	Фланец. Сборочный чертеж	10
УЦ 500 02 01.00	Фланец	
УЦ 500 03 00.01	Лист нижний	11
УЦ.500.03 00.00.СБ	Цилиндр внутренний, Сборочный чертеж	12
УЦ 500.03.00.00	Цилиндр внутренний	
У500 00.00.00	Улитка с клапаном	13
У500 00 00.00 СБ	Улитка с клапаном Сборочный чертеж	14
У500.01 00.00	Клапан противовзрывной	
У500 01.00.01	Скоба	
У500 01 00.00.СБ	Клапан противовзрывной Сборочный чертеж	15
У500.01 00.02	Петля левая	
У500 01 00.03	Петля правая	
У500.01.00.04	Платик	
У500 01.00.05	Стержень	16
У500 01.00.06	Шайба	
У500 01.00 07	Стенка	
У500 01 00.08	Шибер	
У500.01.00.09	Прокладка	17
У500 02 00.00	Улитка	
У500.02.00 02	Стенка боковая	
ЗТ 500.00.00 02	Лапа	18
У500.02 00 00 СБ	Улитка. Сборочный чертеж	19
У500.02.00.01	Стенка	
ЗТ 500.00.00.00	Зонт	20
ЗТ 500 00 00.00 СБ	Зонт. Сборочный чертеж	
ЗТ 500 00.00.01	Колпак	21

Формат	Зона	Поз	Обозначение	Наименование	Кол	Примечание
				Документация		
а)			УЦ500.00.00 00.СБ	Сборочный чертеж		а) А2; А3
			Серия 7.411-1	Циклоны Указания по изготовлению и подбору, материалы для проектирования		Выпуск 1-0
				Сборочные единицы		
А4		1	УЦ500 01 00 00	Конус в сборе	1	
А4		2	УЦ 500 02 00.00	Цилиндр внешний	1	
				Детали		
А4		3	УЦ 500 00 00 01	Прокладка	1	
		4	-01	Прокладка	1	
				Стандартные изделия		
				Болты ГОСТ 7798-70		
		5		М 8х30	38	
		6		М 8х40	4	
		7		Гайка М8 ГОСТ 5915-70	42	

Подп. и дата | Инв. N дубл. | Взам. инв. N | Подп. и дата | Инв. N подл.

Изм	Лист	N докум	Подп	Дата
Разраб	Бух			7.86
Пров	Шинакова			7.86
Н. контр.	Дубровский			07.86
Утв	Вайсенберг			07.86

УЦ 500 00 00.00

Циклон УЦ500

Лит	Лист	Листов
и	1	2

Гипродревпром г. Москва

Формат А4

Формат	Зона	Поз	Обозначение	Наименование	Кол.	Примечание
			Переменные данные	для исполнений:		
				УЦ 500.00.00.00		
				Сборочные единицы		
А4		8	УЦ 500 03.00.00	Цилиндр внутренний	1	
				УЦ500.00.00 00-01		
				Сборочные единицы		
		8	УЦ500 03 00.00-01	Цилиндр внутренний	1	
				УЦ500.00.00.00-02		
				Сборочные единицы		
		8	УЦ 500 03.00.00-02	Цилиндр внутренний	1	
				УЦ500 00 00.00-03		
				Сборочные единицы		
		8	УЦ 500 03.00.00-03	Цилиндр внутренний	1	

Подп. и дата | Инв. N дубл. | Взам. инв. N | Подп. и дата | Инв. N подл.

21581-08

УЦ 500.00 00.00

Лист 2

Изм	Лист	№ докум	Подп	Дата

Копиров Щеглова

Формат А4

УЦ 500 00.00.00 СБ

Серия 7 411-1 Выпуск 1-16

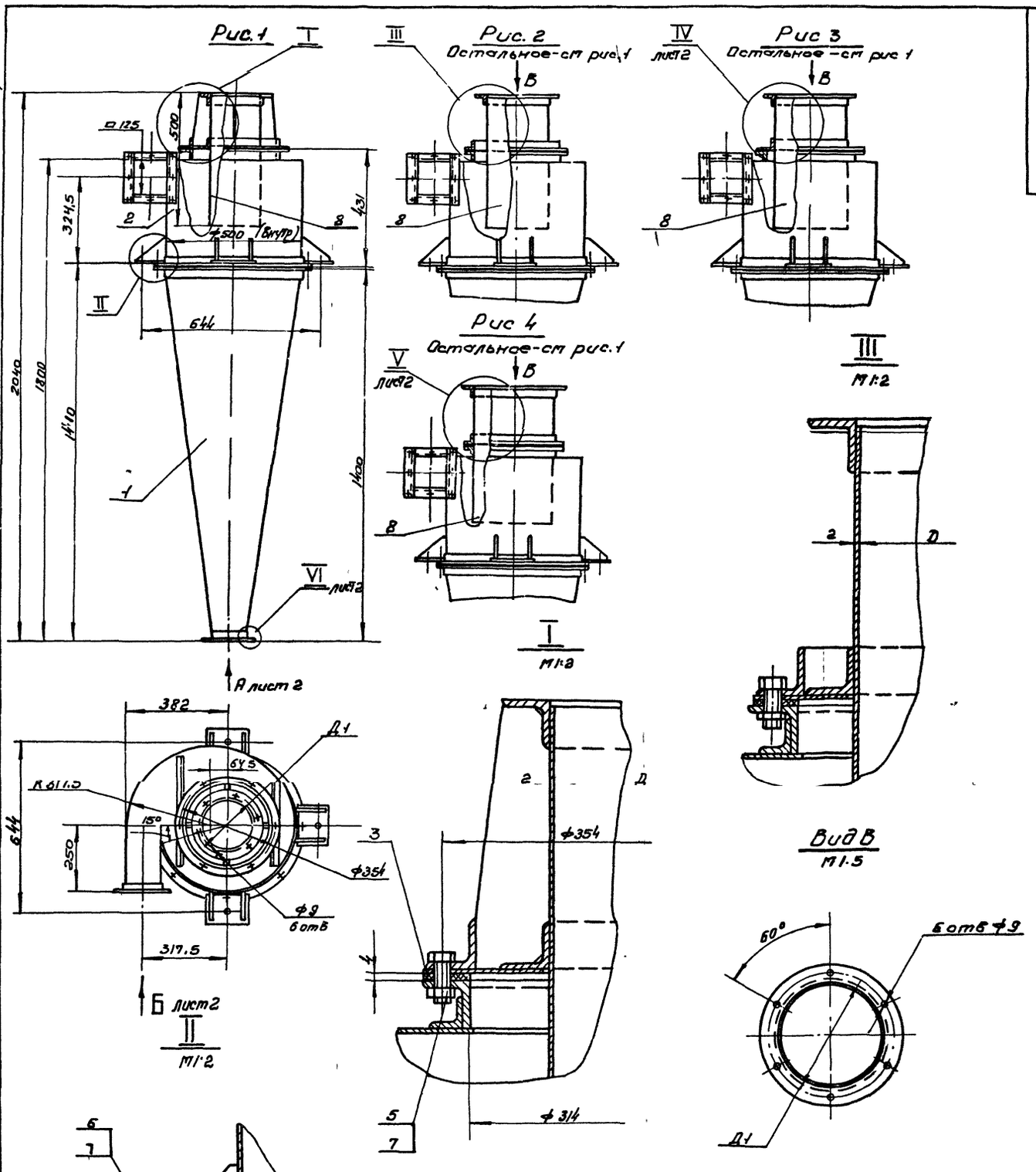

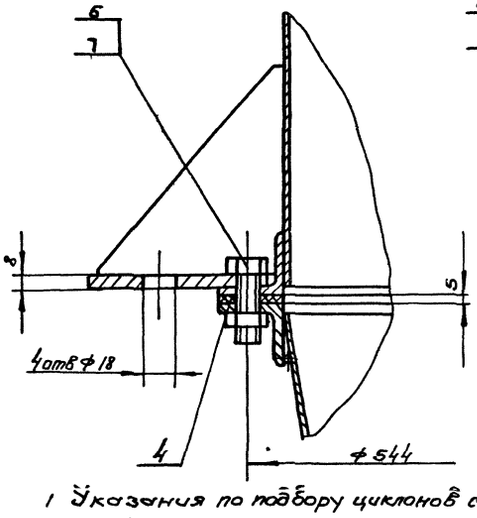

Обозначение	Шифр	Рис	Размеры, мм D	Размеры, мм D	Масса, кг
УЦ 500 00 00 00	УЦ500-1	1	190	234	70,5
-01	УЦ500-2	2	225	269	70,3
-02	УЦ 500-3	3	263	307	70,3
-03	УЦ500-4	4	300	344	70

1 Указания по подбору циклонов см. выпуск 1-3

2 $\pm \frac{t_3}{2}$

21581-08 3

Изм	Лист	N докум	Подп	Дата	УЦ 500.00.00.00.СБ	Лит	Масса	Масшт
Разраб		Бух		7.86	Циклон УЦ 500		см. табл.	—
Пров		Шинакова		7.86	Сборочный чертеж	Лист 1	Листов 2	
Т контр.						Гипродревпром		
Н контр		Дубровский		07.84		г Москва		
Утв		Вайсенберг		07.86				

Копировал Щеглова Формат А7

УЦ 500.00.00.00 СБ

Серия 7411-1 Выпуск 1-16

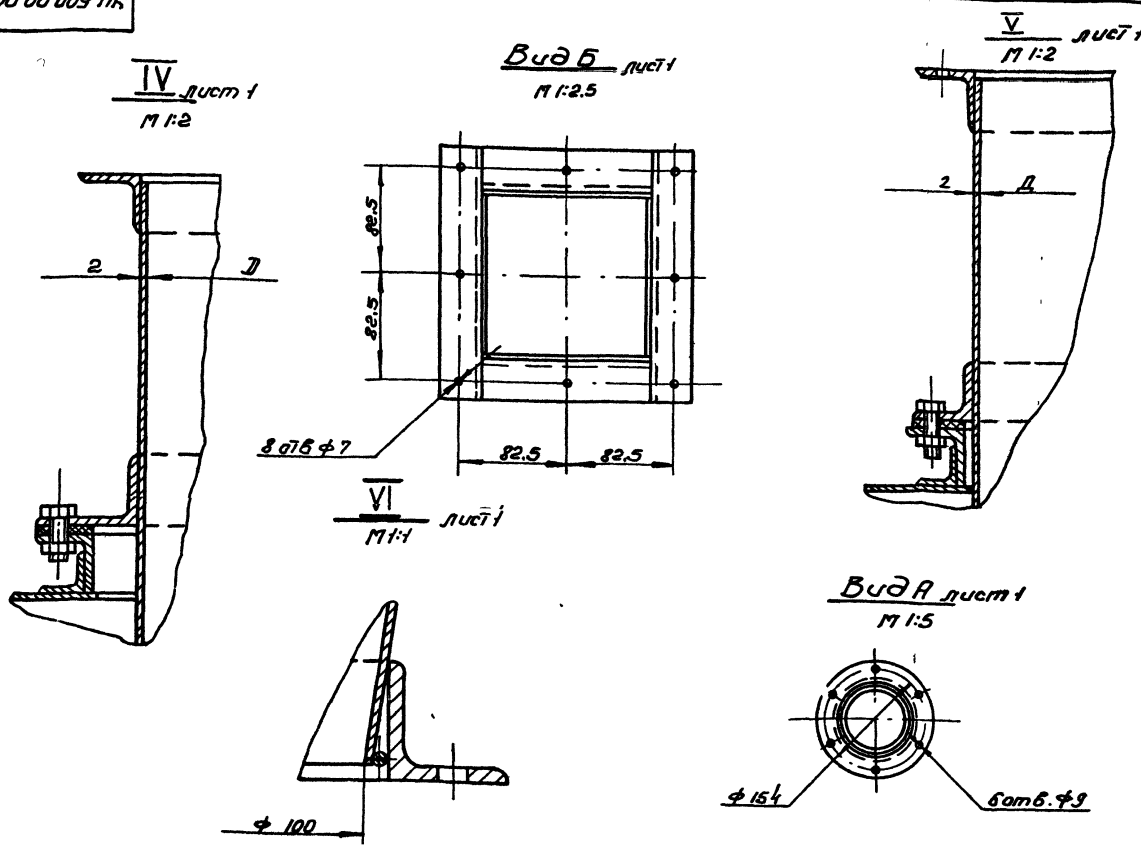

Изм.	Лист	N докум	Подп.	Дата	УЦ 500.00.00.00 СБ	Лист 2

Формат А3

УЦ 500.00.00.01

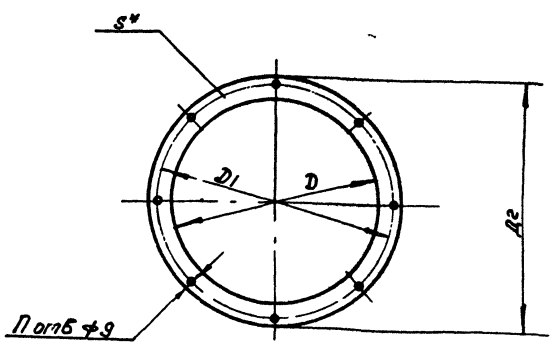

Обозначение	Размеры, мм Д	Д1	Д2	П отв	S, мм	Масса, кг
УЦ 500.00.00.01	314	354	382	8	4	0,22
-01	504	544	576	8	5	0,43

* Размер для справок

Изм.	Лист	N докум	Подп.	Дата	УЦ 500.00 00 01	Лит	Масса	Масшт
Разраб	Бух			7.86	Прокладка		ЕИ Табл	—
Пров	Шинакова			7.86		Лист	Листов 1	
Т. контр.					Пластина I, лист ТМКЩ-С1 ГОСТ 7338-77	Гипродревпром г Москва		
Н контр	Шинакова			7.86				
Утв	Шинакова			7.86				

Формат А4

Формат	Зона	Поз	Обозначение	Наименование	Кол.	Примечание
				Документация		
А2			УЦ.500.01.00.00 СБ	Сборочный чертеж		
				Детали		
А3		1	УЦ 500.01.00 01	Конус	1	
А3		2	УЦ 500.01 00 02	Фланец	1	
		3	-10	Фланец	1	
Б4		4	УЦ 500 01 00 03	Кольцо		
				Проволока 5-I		
				ГОСТ 3282-74		
				ℓ=342±1мм	1	0,05кг
Б4		5	УЦ 500 01 00 04	Кольцо		
				Проволока 5-I		
				ГОСТ 3282-74		
				ℓ=1567±1мм	1	0,24кг.

4

21581-08

Изм.	Лист	N докум.	Подп.	Дата	УЦ 500.01.00 00	Лит	Лист	Лист
Разраб	Бух			7.86	Конус в сборе			1
Пров	Шинакова			7.86		Гипродревпром г Москва		
Н контр.	Шинакова			7.86				
Утв	Дубровский			07.86				

Копировал Щеглова Формат А4

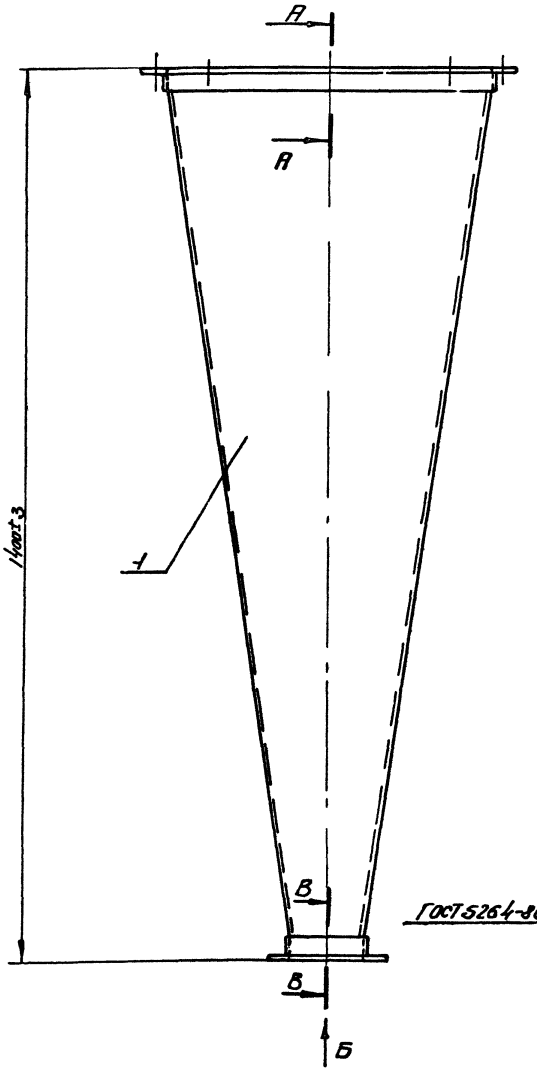

Вид Б
М 1:25

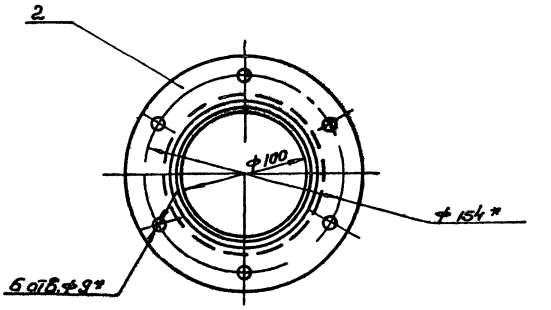

А-А
М 1:1

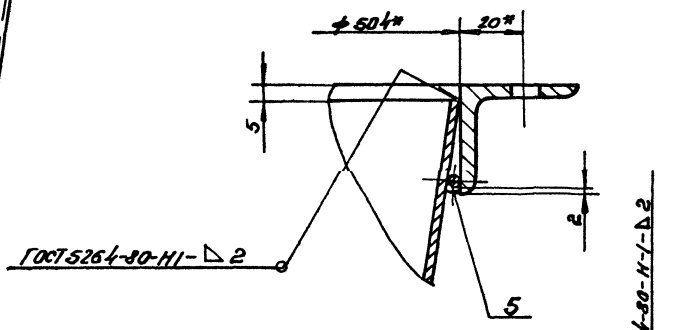

В-В
М 1:1

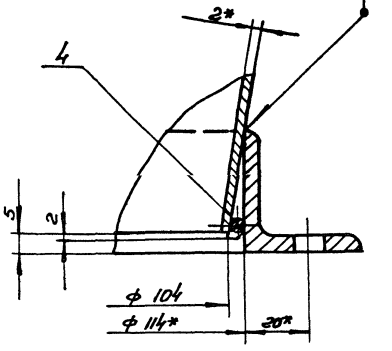

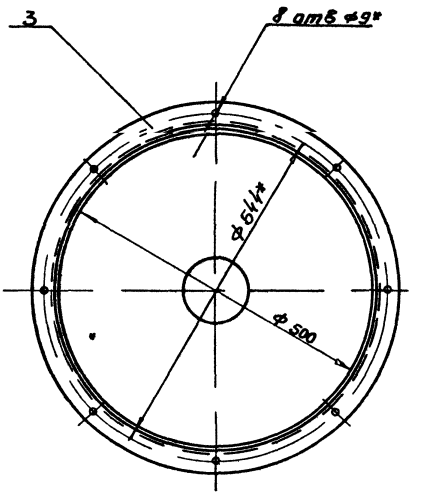

1 Сварка ручная электродуговая
Электрод Э42 ГОСТ 9467-75

2* Размеры для справок

3 $\pm \frac{t_3}{2}$

21581 08 5

					УЦ 500.01.00.00 СБ		
Изм.	Лист	№ докум.	Подп.	Дата	Конус в сборе	Лит.	Масса	Масшт.
Разраб.		Бух		7.86			257	1:5
Пров.		Шапкаев		7.86	Сборочный чертеж	Лист	Листов 1
Т. контр.							
Н. контр.		Шинкаев		7.86		Гипродревпром г. Москва	
Утв.		Дубровский		07.86			

Копир Щеглова Формат А2

УЦ 500.01.00.01

Выпуск 1-16

Серия 7 411-1

Инв. N подл. | Подпись и дата | Взам. инв. N | Инв. N дубл. | Подп. и дата

Развертка

М 1:20

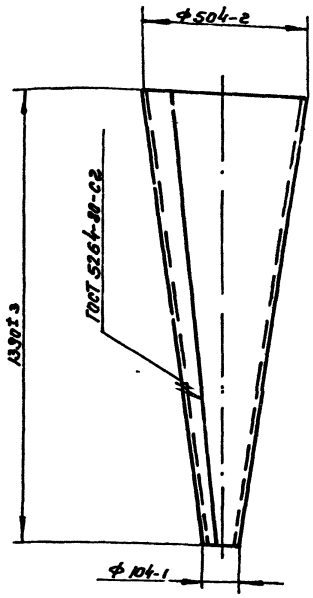

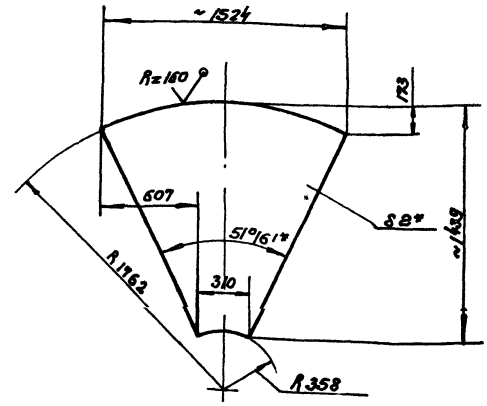

1. Электрод Э42 ГОСТ 9467-75

2 $\pm \frac{t_2}{2}$

3* Размеры для справок.

					УЦ 500.01.00.01			
Изм	Лист	N докум	Подп	Дата	Конус	Лит	Масса	Масшт
Разраб		Бух		7.86				
Пров		Шинакова		7.86		И	20.9	1:10
Т контр.						Лист	Листов	
Н контр.		Шинакова		7.86	Лист Б-ПН-2 ГОСТ 19903-74	Гипродревпром г Москва		
Утв		Шинакова		7.86	4-Ш-0 СТ 3ПС-5 ГОСТ 16523-70			

Формат А3

УЦ 500.01.00.02

Рис. 1

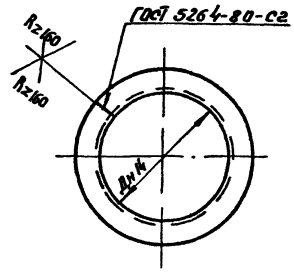

Обозначение	Рис	Размеры, мм Д	А	Д1	d	n отв	Материал	Развер. длина, мм	Масса, кг
УЦ 500 01 00 02	2	114	20	154	9	6	Уголок 36×36×4-5 ГОСТ 8509-72; Вст 3 пс5 II ГОСТ 535-79	423	0.91
-01	1	194	—	—	—	—		675	1.46
-02	2		20	234	9	6			
-03	1	229	—	—	—	—		785	1.69
-04	2		20	269	9	6			
-05		267		307				904	1.95
-06			43.5	354			Уголок 63×40×5-6 ГОСТ 8510-72; Вст 3 пс5-II ГОСТ 535-79	970	3.79
-07		304	20	344		8	Уголок 63×40×5-6 ГОСТ 8510-72; Вст 3 пс5-II ГОСТ 535-79	1020	2.2
-08			25	354					
-09		314	20					1051	2.27
-10		504		544				1648	3.56

Рис 2

Остальное - см. рис 1

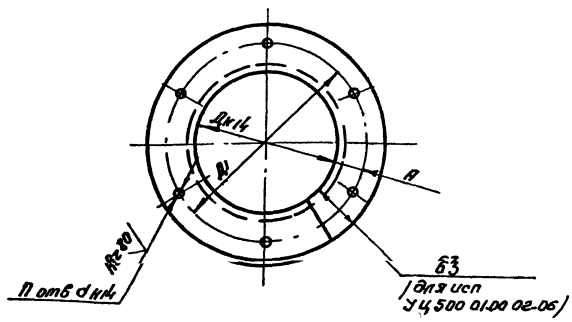

1 Электрод Э42 ГОСТ 9467-75

2 $\pm \frac{t_2}{2}$

21581-08 6

					УЦ 500.01.00.02			
Изм	Лист	N докум	Подп	Дата	Фланец	Лит	Масса	М-б
Разраб		Бух		7.86				
Пров		Шинакова		7.86		И	см табл.	—
Т контр						Лист	Листов 1	
Н контр		Шинакова		7.86	См. табл.	Гипродревпром г Москва		
Утв		Шинакова		7.86				

Копир Щеглова

Формат А3

УЦ 500.02.00.01

Выпуск 1-16

Серия 7.411-1

Рис. 2

Остальное-см. рис 1

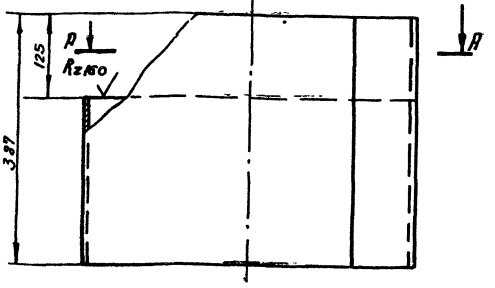

А-А

М 1:10

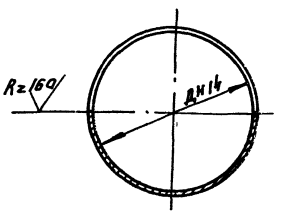

Рис. 3

Остальное-см. рис. 1

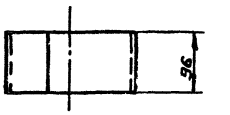

Рис. 1

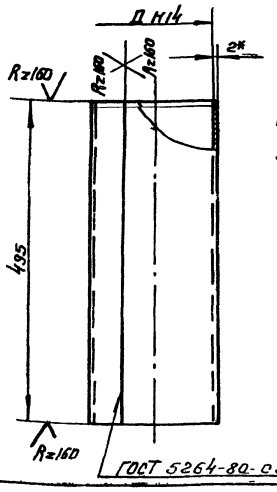

1. Электрод Э42 ГОСТ 9467-75
2. $\pm\frac{t_2}{2}$
3. *Размер для справок

Обозначение	Рис.	Д, мм	Разверн. длина, мм	Масса, кг
УЦ 500.02.00.01	1	190	603	4,69
-01	3			0,91
-02	1	285	713	5,54
-03	3			1,07
-04	1	263	832	6,47
-05	3			1,25
-06	1	300	845	7,37
-07	3			1,43
-08	2	500	1576	8,03

УЦ 500.02.00.01

Изм	Лист	N докум	Подп	Дата
Разраб		Бух		7.86
Пров		Шинакова		7.86
Н контр				
Н контр		Шинакова		7.86
Утв		Шинакова		7.86

Цилиндр

Лит	Масса	Масшт
и	см. табл	—

Лист | Листов 1

Лист Б-ПН-2 ГОСТ 19903-74
4-IV-В ст3 пс5 ГОСТ 16523-70

Гипродревпром г. Москва

Формат А3

Формат	Зона	Поз.	Обозначение	Наименование	Кол.	Примечание
				Документация		
А2			УЦ500 02.00 00 СБ	Сборочный чертеж		
				Сборочные единицы		
А4		1	УЦ 500.02 01.00	Фланец	1	
				Детали		
		2	УЦ 500 02 00.01-08	Цилиндр	1	
		3	УЦ 500.01 00.02-09	Фланец	1	
А3		4	УЦ 500 02 00.02	Лист верхний	1	
Б4		5	УЦ 500.02 00 03	Связь		
				Уголок 25х25х4-Б ГОСТ 8509-72		
				В ст3 пс5-II ГОСТ 535-79		
				e=360±1 мм	1	0,53 кг
А4		6	УЦ 500 02 00 04	Сектор	1	
		7	УЦ 500 01.00.02-10	Фланец	1	
А3		8	УЦ 500 02 00 05	Ребро	8	
Б4		9	УЦ 500.02.00 06	Платик		
				Лист Б-ПН-8 ГОСТ 19903-74		
				В ст.3 пс5 ГОСТ 14637-79		
				140±1х97±1 мм	4	0,85 кг
А4		10	УЦ 500 02 00.07	Стенка боковая	1	

УЦ 500.02 00 00

Изм	Лист	N докум	Подп	Дата
Разраб		Бух		7.86
Пров		Шинакова		7.86
Н контр		Шинакова		7.86
Утв		Дубровский		07.86

Цилиндр внешний

Лит	Лист	Листов
и	1	2

Гипродревпром г. Москва

Формат А4

Формат	Зона	Поз.	Обозначение	Наименование	Кол.	Примечание
Б4		11	УЦ. 500 02 00 08	Стенка боковая		
				Лист Б-ПН-2 ГОСТ 19903-74		
				4-IV-В ст.3 пс5 ГОСТ 16523-70		
				247-1х125-1 мм	1	0,48 кг
Б4		12	УЦ.500 02.00 09	Связь		
				Уголок 25х25х4-Б ГОСТ 8509-72		
				В ст.3 пс5-II ГОСТ 535-79		
				e=455±1 мм	1	0,66 кг

7

21581-08

Изм	Лист	№ докум	Подп	Дата

УЦ 500.02 00.00

Лист 2

Копировал Щеглова

Формат А4

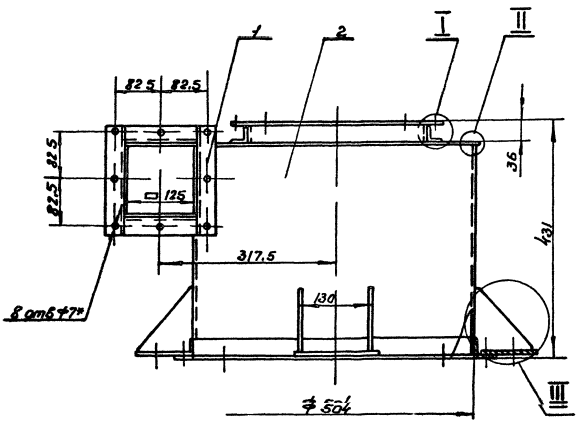

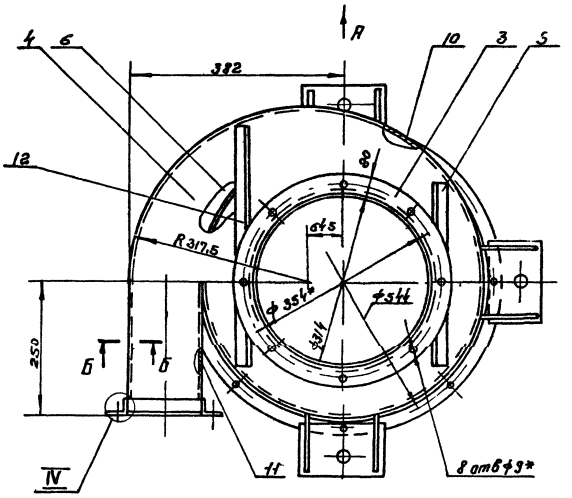

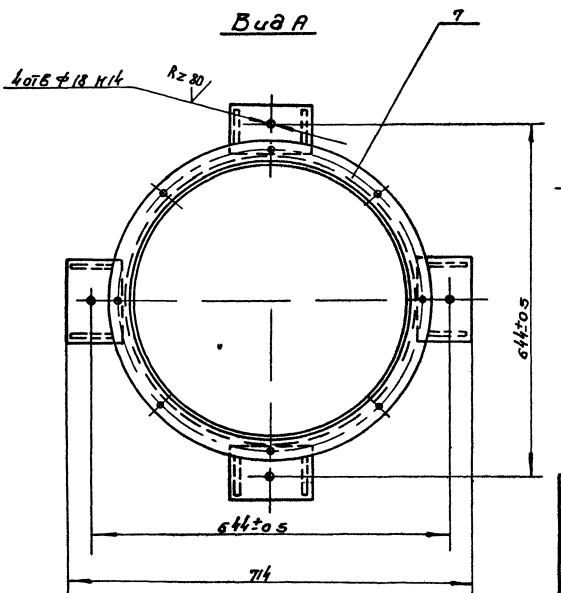

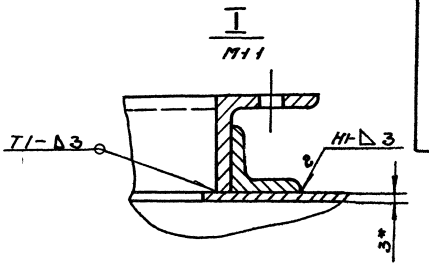

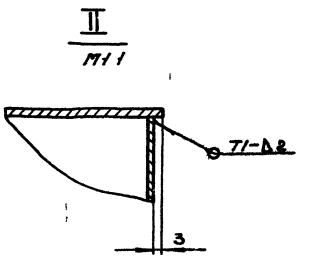

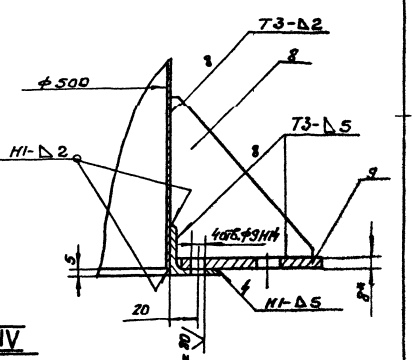

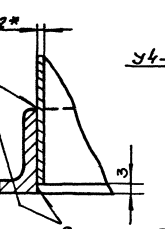

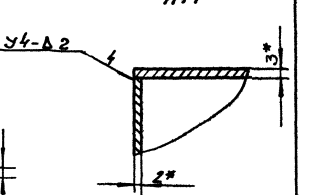

1 Сварные швы по ГОСТ 5264-80
Электрод Э42 ГОСТ 9467-75

2 $\pm \frac{t_3}{2}$

3* Размеры для справок

21581-08 8

					УЦ 500 02 00 00 СБ			
Изм	Лист	N докум	Подп	Дата	Цилиндр внешний сборочный чертеж	Лит	Масса	Масшт
Разраб		Бух		7.86			31 3	1 5
Пров		Шишкова		7.86		Лист	Листов 1	
Т контр						Гипродревпром г Москва		
Н контр		Шишкова		7.86				
Утв		Дубровский		07.86				

Копиров Щеглова Формат А2

Инв N подл | Подп и дата | Взам инв N | Инв N дубл | Подп и дата

УЦ 500 02 00 02

Серия 7411-1 Выпуск 1-16

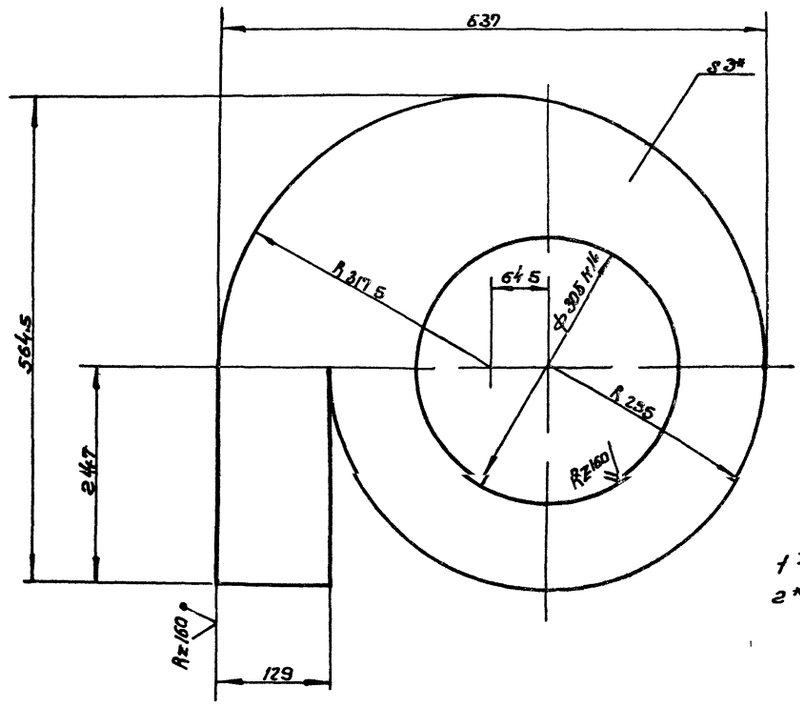

$1 \pm \frac{t2}{2}$

2* Размер для справок

				УЦ 500 02 00 02			
Изм	Лист	№ докум	Подп	Дата	Лист верхний	Лит	Масса	Масшт
Разраб		Бух		7.86			5 15	1 4
Пров		Шинакова		7.86		Лист	Листов 1	
Т контр								
Н.контр		Шинакова		7.86	Лист Б-ПН-3 ГОСТ 19903-74 / 4-ПН-БСТ3 ПС5 ГОСТ 16523 70	Гипродревпром г Москва		
Утв		Шинакова		7.86				

Формат А3

УЦ 500 02 00 05

Рис. 1

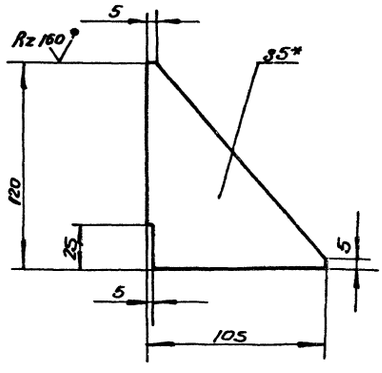

Рис 2

Остальное-см рис 1

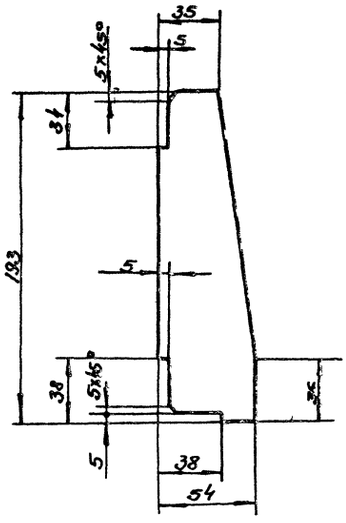

Рис 3

Остальное-см рис. 1

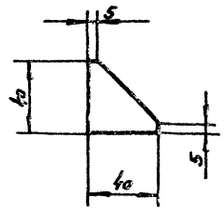

$1 \pm \frac{t2}{2}$

2* Размер для справок

Обозначение	Рис	Масса, кг
УЦ 500 02 00 05	1	0,26
-01	2	0 33
-02	3	0 04

21581-08 9

				УЦ 500 02 00 05			
Изм	Лист	№ докум	Подп	Дата	Ребро	Лит	Масса	Масшт
Разраб		Бух		7.86			см	—
Пров		Шинакова		7.86		Лист	Листов 1	
Т контр								
Н.контр		Шинакова		7.86	Лист Б ПН 5 ГОСТ 19903-74 / Б СТ 3 ПС5 ГОСТ 16637-79	Гипродревпром г Москва		
Утв		Шинакова		7.86				

Копировал Щеглова

Формат А3

Серия 7411-1 Выпуск 1-16

УЦ 500 02 00 04

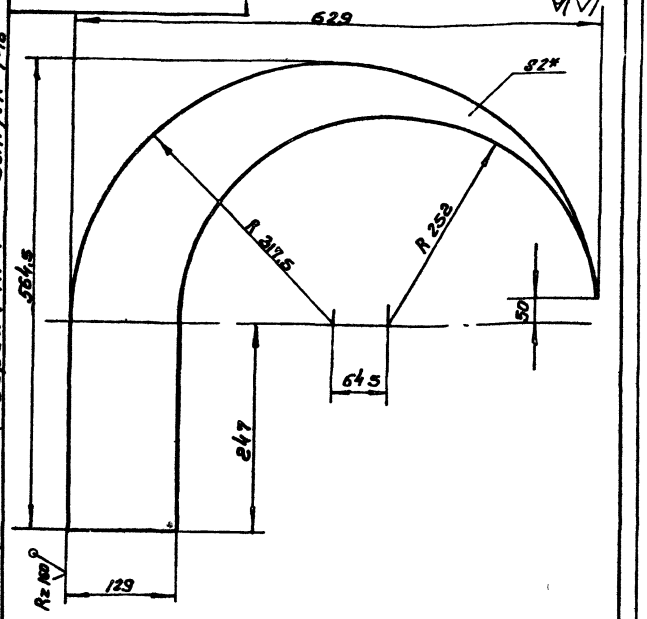

1 $\pm \frac{t_2}{2}$

2* Размер для справок

Изм	Лист	№ докум	Подп	Дата	УЦ 500 02 00 04	Лит	Масса	Масшт
Разраб		Бух		7.86	Сектор	И	1.42	1:4
Пров		Шинакова		7.86		Лист	Листов 1	
Т контр.								
Н контр		Шинакова		7.86	Лист Б-ПН 2 ГОСТ 19903-74	Гипродревпром		
Утв		Шинакова		7.86	4-IV Вст 3 пс 5 ГОСТ 16523-70	г Москва		

Формат А4

УЦ 500 02 00 07

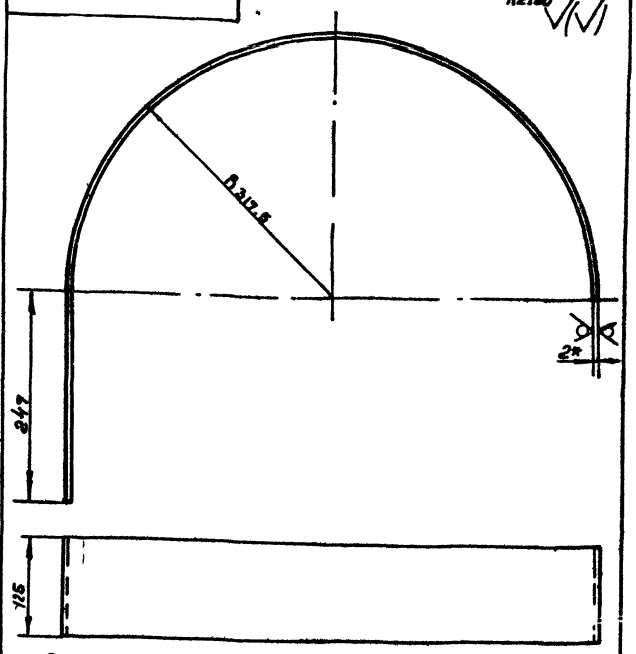

1. Развернутая длина-1241 мм

2 $\pm \frac{t_2}{2}$

3* Размер для справок

Изм	Лист	№ докум	Подп	Дата	УЦ 500 02 00 07	Лит	Масса	Масшт
Разраб		Бух		7.86	Стенка боковая	И	2.44	1:4
Пров		Шинакова		7.86		Лист	Листов 1	
Т контр.								
Н контр		Шинакова		7.86	Лист Б ПН 2 ГОСТ 19903-74	Гипродревпром		
Утв		Шинакова		7.86	4-IV Вст 3 пс 5 ГОСТ 16523-70	г Москва		

Формат А4

УЦ 500 02 01 00 СБ

Рис 1

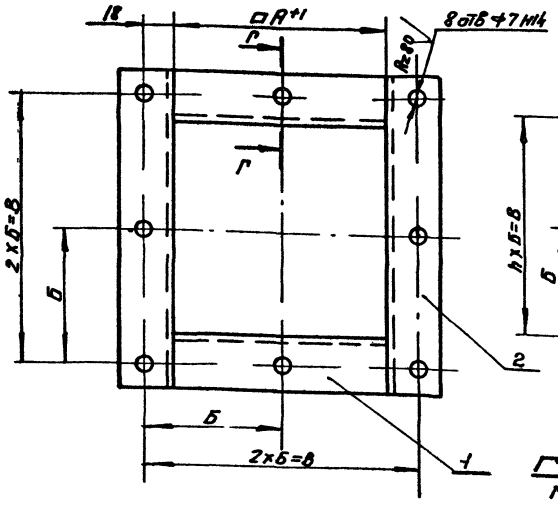

Рис 2

Остальное-см рис 1

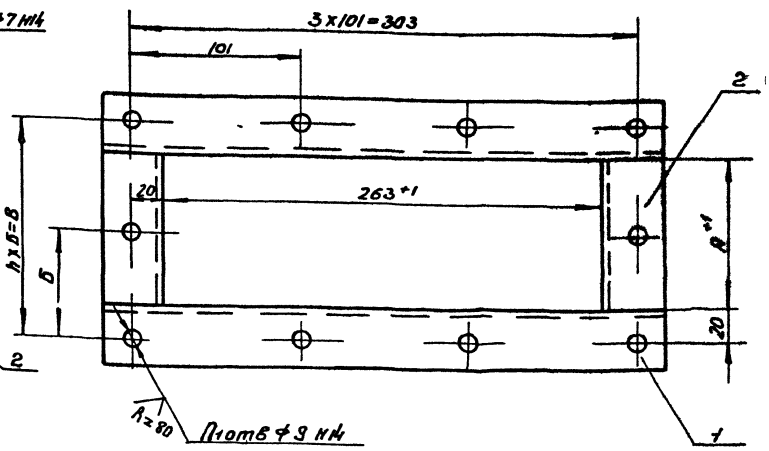

Г-Г

М1 2

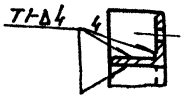

1 Сварные швы по ГОСТ 5264-80

Электрод Э42 ГОСТ 9467-75

2 $\pm \frac{t_3}{2}$

Обозначение	Рис	Размеры, мм А	Б	В	П	Пн отв	Масса, кг
УЦ 500 02 01 00	1	129	82,5	165	—	—	1,24
-01	2	92	66	132	2	10	1,88
-02		126	83	166			2,02
-03		170	105	210			2,22
-04		222	131	262			2,44

21581-08 10

УЦ 500 02 01 00СБ

Изм	Лист	№ докум	Подп	Дата	Фланец Сборочный чертеж	Лит	Масса	Масшт
Разраб		Бух		7.86		И	см табл	—
Пров		Шинакова		7.86		Лист	Листов 1	
Т контр.								
Н контр		Шинакова		7.86		Гипродревпром		
Утв		Дубровский		07.86		г Москва		

Копировал Щеглова Формат Р3

Выпуск 1-16

Серия 7.411-1

Формат	Зона	Поз.	Обозначение	Наименование	Кол.	Примечание
				Документация		
А3			УЦ 500.02.01.00.сб	Сборочный чертеж		
			Переменные данные для исполнений:			
				УЦ 500.02.01.00		
				Детали		
Б.Ч		1	УЦ 500.02.01.01	Планка		
				Уголок 32х32х4-Б ГОСТ 8509-72 / Вст.3 пс5-II ГОСТ 535-79		
				ℓ=129±1 мм	2	0,25кг
Б.Ч		2	УЦ 500.02.01.02	Планка		
				Уголок 32х32х4-Б ГОСТ 8509-72 / Вст.3 пс5-II ГОСТ 535-79		
				ℓ=193±1 мм	2	0,37кг
				УЦ 500.02.01.00-01		
				Детали		
Б.Ч		1	УЦ 500.02.01.03	Планка		
				Уголок 36х36х4-Б ГОСТ 8509-72 / Вст.3 пс5-II ГОСТ 535-79		
				ℓ=335±1 мм	2	0,74кг

УЦ 500.02.01.00

Фланец

Изм	Лист	N докум.	Подп.	Дата
Разраб.	Бух			7.86
Пров.	Шинакова			7.86
Н.контр.	Шинакова			7.86
Утв.	Дубровская			01.86

Лит	Лист	Листов
И	1	3

Гипродревпром г. Москва

Формат А4

Формат	Зона	Поз.	Обозначение	Наименование	Кол.	Примечание
Б.Ч		2	УЦ.500.02.01.04	Планка		
				Уголок 36х36х4-Б ГОСТ 8509-72 / Вст.3 пс5-II ГОСТ 535-79		
				ℓ=92+1 мм	2	0,2кг
				УЦ 500.02.01.00-02		
				Детали		
Б.Ч		1	УЦ 500.02.01.05	Планка		
				Уголок 36х36х4-Б ГОСТ 8509-72 / Вст.3 пс5-II ГОСТ 535-79		
				ℓ=335±1 мм	2	0,74кг
Б.Ч		2	УЦ 500.02.01.06	Планка		
				Уголок 36х36х4-Б ГОСТ 8509-72 / Вст.3 пс5-II ГОСТ 535-79		
				ℓ=126+1 мм	2	0,27кг
				УЦ 500.02.01.00-03		
				Детали		
Б.Ч		1	УЦ 500.02.01.07	Планка		
				Уголок 36х36х4-Б ГОСТ 8509-72 / Вст.3 пс5-II ГОСТ 535-79		
				ℓ=335±1 мм	2	0,74кг
Б.Ч		2	УЦ.500.02.01.08	Планка		
				Уголок 36х36х4-Б ГОСТ 8509-72 / Вст.3 пс5-II ГОСТ 535-79		
				ℓ=170+1 мм	2	0,37кг

УЦ 500.02.01.00

Лист 2

Формат А4

Формат	Зона	Поз.	Обозначение	Наименование	Кол.	Примечание
				УЦ 500.02.01.00-04		
				Детали		
Б.Ч		1	УЦ 500.02.01.09	Планка		
				Уголок 36х36х4-Б ГОСТ 8509-72 / В ст.3 пс5-II ГОСТ 535-79		
				ℓ=335±1 мм	2	0,74кг
Б.Ч		2	УЦ 500.02.01.10	Планка		
				Уголок 36х36х4-Б ГОСТ 8509-72 / В ст.3 пс5-II ГОСТ 535-79		
				ℓ=222+1 мм	2	0,48кг

УЦ 500.02.01.00

Лист 3

Формат А4

УЦ 500.03.00.01

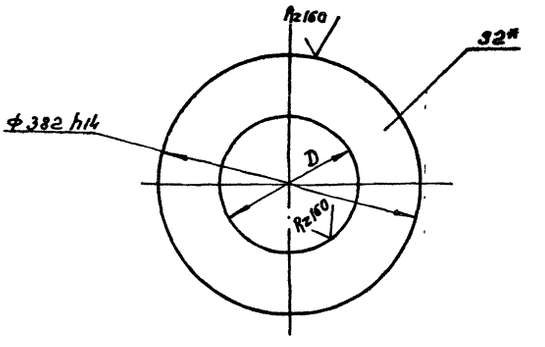

Обозначение	Д мм	Масса, кг
УЦ 500.03.00.01	206±1	1,28
-01	241±1	1,08

* Размер для справок

№1581-08 11

УЦ 500.03.00.01

Лист нижний

Изм	Лист	N докум.	Подп.	Дата
Разраб.	Бух			7.86
Пров.	Шинакова			7.86
Т.контр				
Н.контр.	Шинакова			7.86
Утв.	Шинакова			7.86

Лит	Масса	Масшт
И	см. табл.	—

Лист Листов 7

Лист Б-ПН-2 ГОСТ 19903-74 / 4-II Ст.3 пс5 ГОСТ 16523-79

Гипродревпром г. Москва

Формат А4

УЦ 500.03.00.00 СБ

Выпуск 1-16

Серия 7.411-1

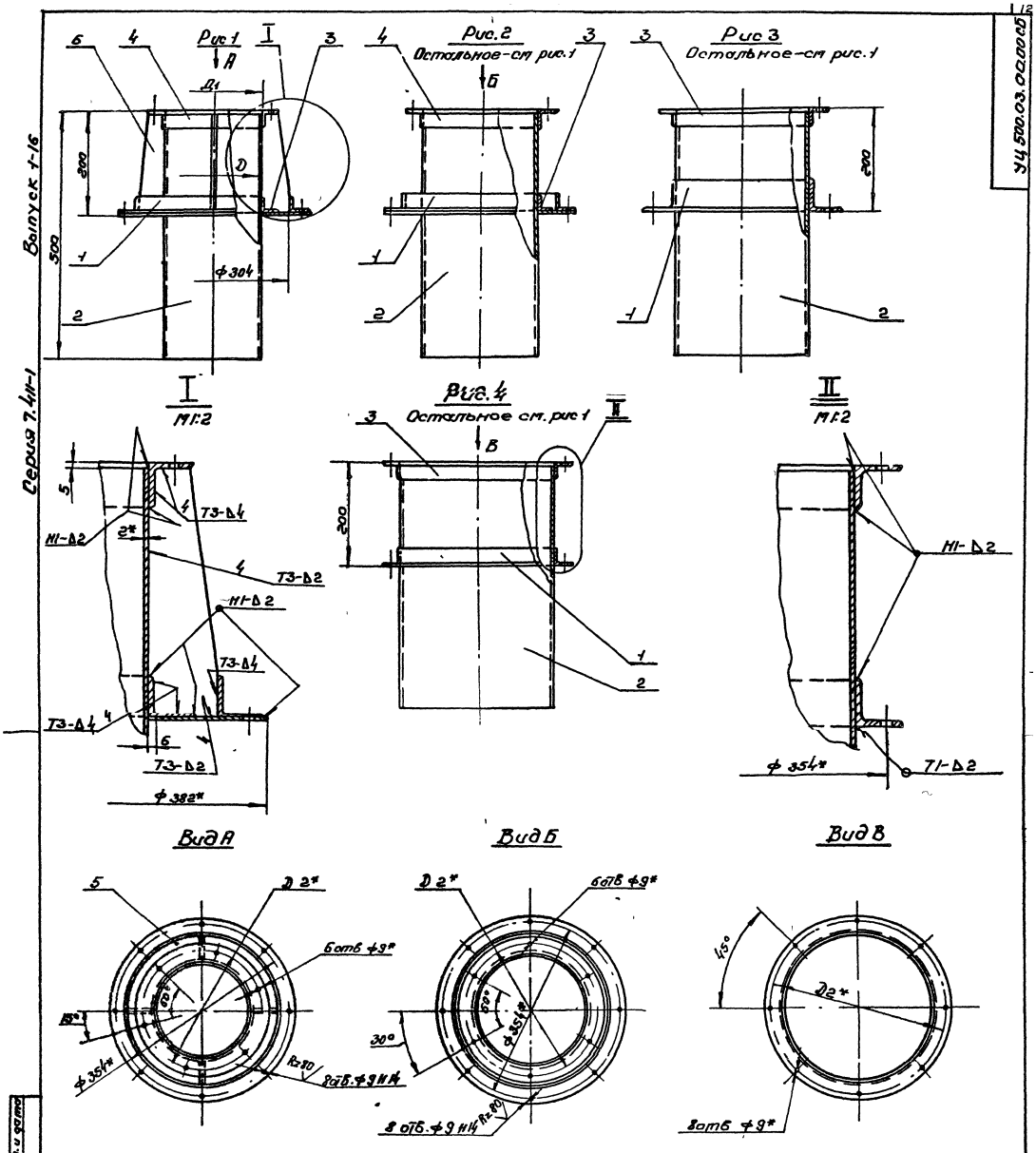

1. Сварные швы по ГОСТ 5264-80
электрод Э42 ГОСТ 9467-75
2. $\pm \frac{t_3}{2}$
3* Размеры для справок.

Обозначение	Рис.	Размеры, мм Д	Д1	Д2	Масса, кг
УЦ 500.03.00.00	1	190	194	234	12.4
-01	2	225	229	269	12.2
-02	3	263	267	307	12.2
-03	4	300	304	344	11.8

21581-08 12

УЦ 500.03.00.00 СБ

Изм	Лист	N докум	Подп	Дата
Разраб.		Бух		7.86
Пров		Шинакова		7.86
Т контр				
Н контр		Шинакова		7.86
Утв		Дубровский		07.86

Цилиндр внутренний сборочный чертеж

Лит	Масса	Масшт
И	см. табл	=

Лист | Листов 1

Гипрофрейвпром г Москва

Копировал Щеглова. Формат А2

Инв N подл | Подп. и дата | Взам. инв. N | Инв. N дубл. | Подп. и дата

Выпуск 1-16
Серия 7.411-1

Формат	Зона	Поз.	Обозначение	Наименование	Кол.	Примечание
				Документация		
А2			УЦ 500.03.00.00 СБ	Сборочный чертеж		
				Переменные данные для исполнений:		
				УЦ 500.03.00.00		
				Детали		
		1	УЦ 500.01.00.02-08	Фланец	1	
А3		2	УЦ 500.02.00.01	Цилиндр	1	
		3	УЦ 500.01.00.02-01	Фланец	1	
		4	-02	Фланец	1	
А4		5	УЦ 500.03.00.01	Лист нижний	1	
		6	УЦ 500.02.00.05-01	Ребро	4	
				УЦ 500.03.00.00-01		
				Детали		
		1	УЦ 500.01.00.02-03	Фланец	1	
		2	УЦ 500.02.00.01.02	Цилиндр	1	
		3	УЦ 500.01.00.02-03	Фланец	1	
		4	-04	Фланец	1	
		5	УЦ 500.03.00.01-01	Лист нижний	1	

Инв.N подл. | Подп. и дата | Взам. инв.N | Инв.N дубл. | Подп. и дата

Изм.	Лист	N докум.	Подп.	Дата
Разраб.		Бух		7.86
Пров.		Шипкова		7.86
Н. контр.		Шипкова		7.86
Утв.		Дубровская		07.11

УЦ 500.03.00.00

Цилиндр внутренний

Лит	Лист	Листов
И	1	2

Гипродревпром г. Москва

Формат А4

Формат	Зона	Поз.	Обозначение	Наименование	Кол.	Примечание
				УЦ500.03.00.00-02		
				Детали		
		1	УЦ 500.01.00.02-06	Фланец	1	
		2	УЦ 500.02.00.01-04	Цилиндр	1	
		3	УЦ 500.01.00.02-05	Фланец	1	
				УЦ500.03.00.00-03		
				Детали		
		1	УЦ 500.01.00.02-08	Фланец	1	
		2	УЦ 500.02.00.01-06	Цилиндр	1	
		3	УЦ 500.01.00.02-07	Фланец	1	

Инв.N подл. | Подп. и дата | Взам. инв.N | Инв.N дубл. | Подп. и дата

Изм.	Лист	N докум.	Подп.	Дата

УЦ 500.03.00.00

Лист 2

Формат А4

Формат	Зона	Поз.	Обозначение	Наименование	Кол.	Примечание
				Документация		
А2			У500.00.00.00 СБ	Сборочный чертеж		
			Серия 7.411-1	Циклопы. Указания по изготовлению и подбору материалы для проектирования		Выпуск 1-0
				Сборочные единицы		
А4		1	У500.01.00.00	Клапан противо-взрывной	1	
				Переменные данные для исполнений:		
				У500.00.00.00		
				Сборочные единицы		
А4	2		У500.02.00.00	Улитка	1	

Инв.N подл. | Подп. и дата | Взам. инв.N | Инв.N дубл. | Подп. и дата

Изм.	Лист	N докум.	Подп.	Дата
Разраб.		Бух		7.86
Пров.		Шипкова		7.86
Н. контр.		Дубровская		07.11
Утв.		Александрова		07.86

У500.00.00.00

Улитка с клапаном

Лит	Лист	Листов
И	1	2

Гипродревпром г. Москва

Формат А4

Формат	Зона	Поз.	Обозначение	Наименование	Кол.	Примечание
				У500.00.00.00-01		
				Сборочные единицы		
		2	У500.02.00.00-01	Улитка	1	
				У500.00.00.00-02		
				Сборочные единицы		
		2	У500.02.00.00-02	Улитка	1	
				У500.00.00.00-03		
				Сборочные единицы		
		2	У500.02.00.00.03	Улитка	1	

Инв.N подл. | Подп. и дата | Взам. инв.N | Инв.N дубл. | Подп. и дата

Изм.	Лист	N докум.	Подп.	Дата

У500.00.00.00

13
2.1581-08
Лист 2

Копировал Щеглова

Формат А4

Серия 4.411-1 Выпуск 1-16

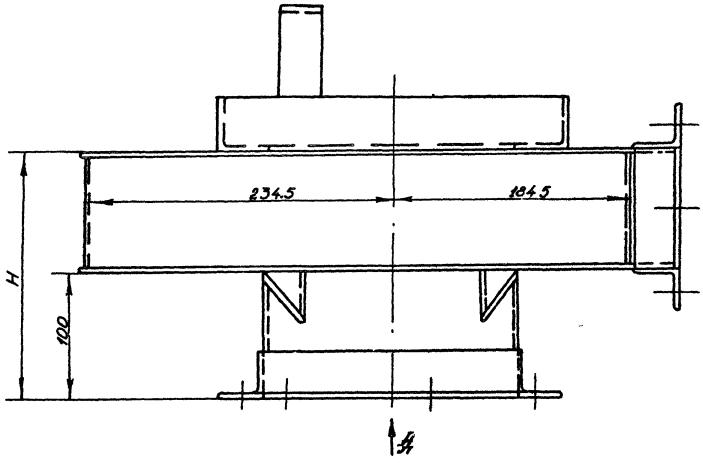

Вид Б
М 1:5

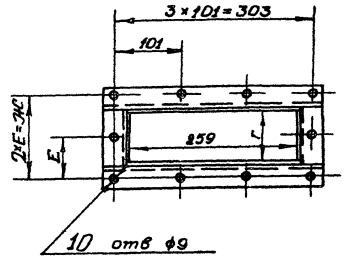

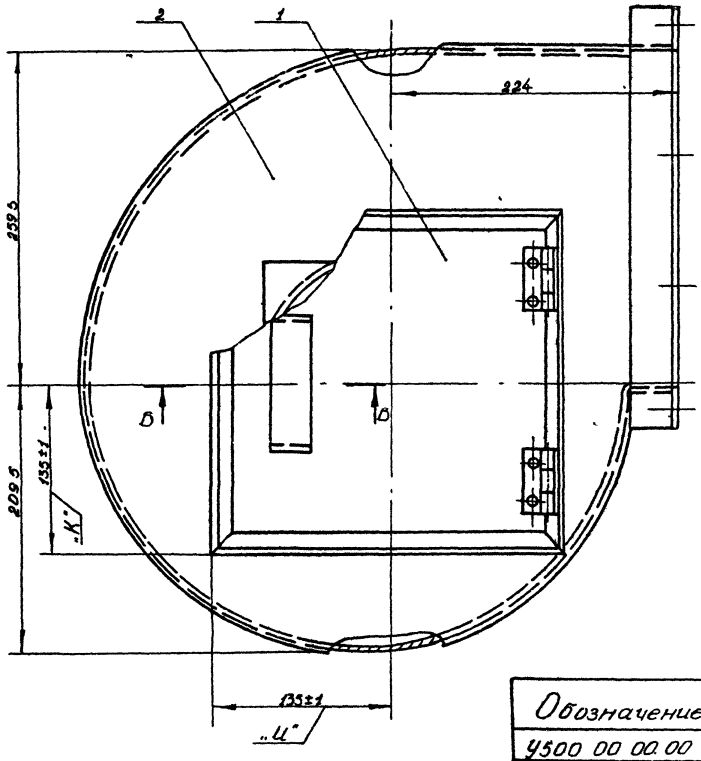

Вид Д

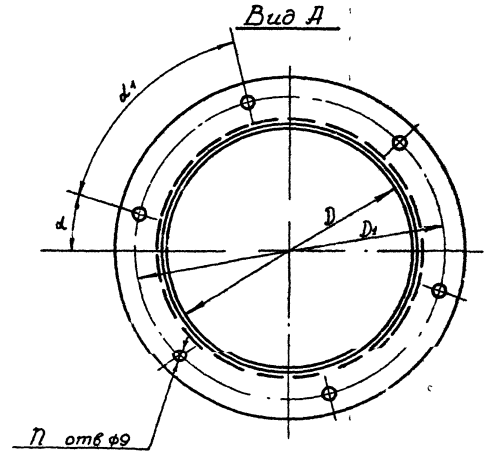

Обозначение	Шифр	Размеры, мм						П отв	Угол °		Масса, кг
		H	D	D1	Г	E	Ж		α	α1	
У500 00 00.00	У500-1	192	190	234	88	66	132	6	30	60	15,2
-01	У500-2	226	225	269	122	83	166				16,2
-02	У500-3	270	263	307	166	105	210				17,5
-03	У500-4	322	300	344	218	131	262	8	45	45	19,0

1. Указания по подбору улиток с клапаном см выпуск 1-0
2. Электрод Э42 ГОСТ 9467-75
3. *Размеры для справок, кроме размеров "К" и "Ц"

В-В
М 1:2

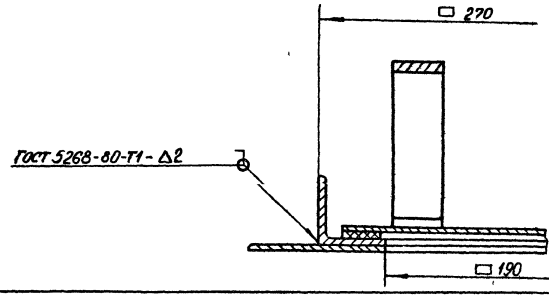

21581-08 14

					У500.00 00.00СБ		
Изм.	Лист	№ докум.	Подп.	Дата	Улитка с клапаном	Лит.	Масса	Масштаб
Разраб.		Бых		7.86			см	
Пров.		Шинакова		7.86	Сборочный чертеж	Ц	табл.	—
Т.контр.						Лист	Листов 1	
Н.контр.		Дубровский		7.86		Гипродревпром г. Москва		
Утв.		Баусенберг		7.86				

Формат А2

Инв. № подл. | Подп. и дата | Взам. инв. № | Инв. № дубл. | Подп. и дата

Серия 7 40-1 Выпуск 1-16

Формат	Зона	Поз	Обозначение	Наименование	Кол.	Примечание
				Документация		
А3			У500 01 00 00 СБ	Сборочный чертеж		
				Детали		
А4		1	У500 01 00 01	Скоба	1	
А3		2	У500 01 00 02	Петля левая	2	
А3		3	У500 01 00 03	Петля правая	2	
А4		4	У500 01 00 04	Платик	2	
А4		5	У500 01 00 05	Стержень	2	
А4		6	У500 01 00 06	Шайба	2	
А4		7	У500 01 00 07	Стенка	3	
		8	-01	Стенка	1	
А4		9	У500 01 00 08	Шибер	1	
А4		10	У500 01 00 09	Прокладка	3	
		11	-01	Прокладка	1	
				Стандартные изделия		
				Заклепки ГОСТ 10299-80		
		12		6х10	4	
		13		6х16	4	

Изм	Лист	№ докум.	Подп	Дата
Разраб		Бух		7.86
Пров		Шинакова		7.86
Н. контр.		Шинакова		7.86
Утв		Дубровский		07.86

У500 01 00 00

Клапан противовзрывной

Лит	Лист	Листов
И		1

Гипродревпром г Москва

Формат А4

Инв № подл. | Подп и дата | Взам инв № | Инв № дубл. | Подп и дата

15

10 00 10 00 SR

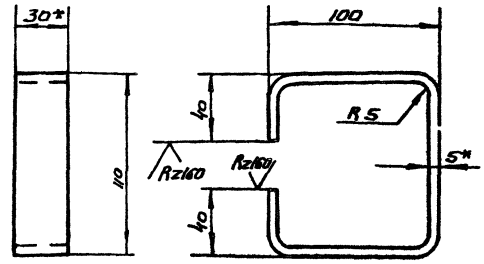

1 Развернутая длина -357 мм

$2 \pm \frac{t_2}{2}$

3* Размеры для справок

У500 01 00 01

Изм	Лист	№ докум.	Подп	Дата
Разраб		Бух		7.86
Пров		Шинакова		7.86
Т контр				
Н контр		Шинакова		7.86
Утв		Шинакова		7.86

Скоба

Лит	Масса	Масшт
И	0 42	1 2

Лист | Листов 1

Полоса 5х30-6 2 ГОСТ 103-76
Вст 3 пс5-II ГОСТ 535-79

Гипродревпром г Москва

Формат А4

У500 01 00 00 СБ

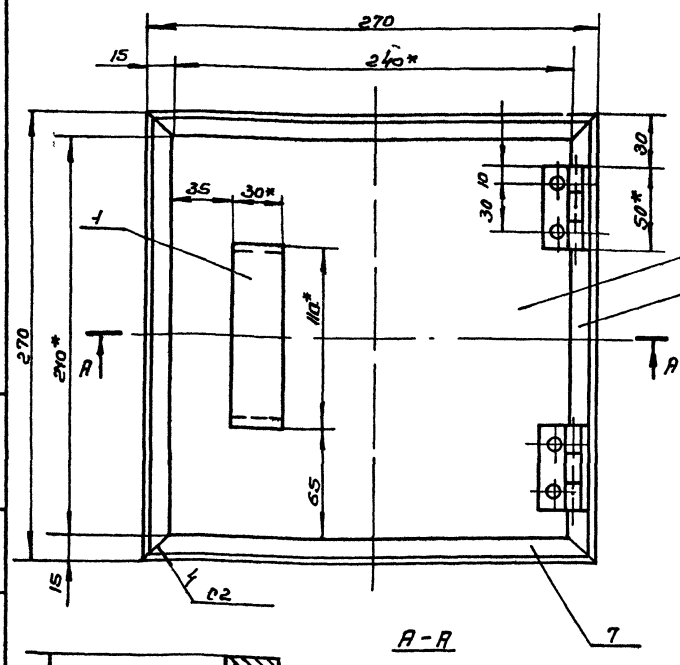

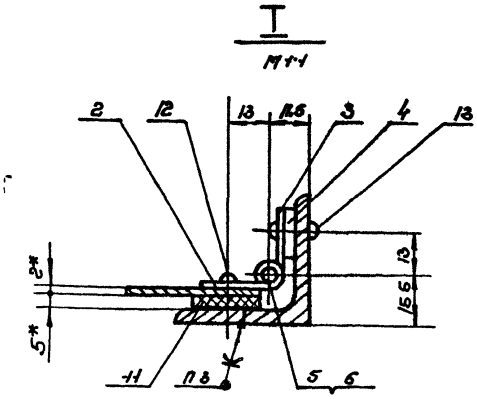

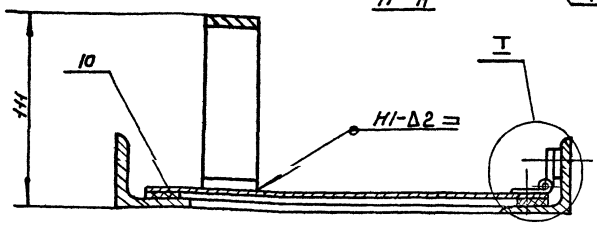

1 Сварные швы по ГОСТ 5264-80

Электрод Э 42 ГОСТ 9467-75

$2 \pm \frac{t_3}{2}$

3 Клей 88-СА ТУ38-105926-75

4* Размеры для справок

21581-08 15

У500.01 00 00 СБ

Изм	Лист	№ докум	Подп	Дата
Разраб		Бух		7.86
Пров		Шинакова		7.86
Т контр.				
Н контр		Шинакова		7.86
Утв		Дубровский		07.86

Клапан противовзрывной
Сборочный чертеж

Лит	Масса	Масшт
И	4 2	1 2

Лист | Листов 1

Гипродревпром г Москва

Формат А3

Инв № подл. | Подп и дата | Взам инв № | Инв № дубл. | Подп и дата

Серия 7 411-1 Выпуск 1-16

У500 01.00.02

Rz160

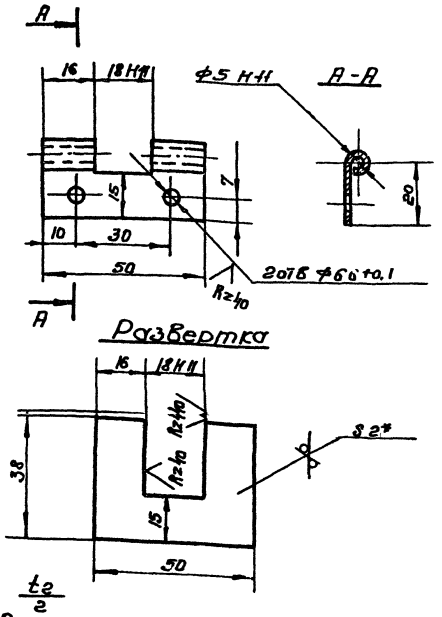

$1 \pm \frac{t_2}{2}$

2* Размер для справок

					У500 01.00.02			
Изм	Лист	N докум	Подп	Дата	Петля левая	Лит	Масса	Масшт
Разраб		Бух		7.86		U	0,023	1:1
Пров		Шинакова		7.86		Лист	Листов 1	
Т контр								
Н контр		Шинакова		7.86	Лист Б-ПН-2 ГОСТ 19903-74	Гипродревпром г. Москва		
Утв		Шинакова		7.86	Вст 3пс5 ГОСТ 16523-70			

Формат А4

У500 01.00.03

Rz160

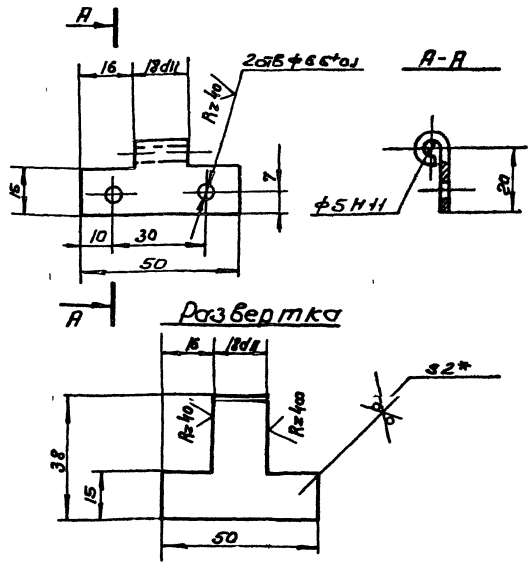

$1 \pm \frac{t_2}{2}$

2* Размер для справок

					У500.01.00.03			
Изм	Лист	N докум	Подп	Дата	Петля правая	Лит	Масса	Масшт
Разраб		Бух		7.86		U	0,019	1:1
Пров		Шинакова		7.86		Лист	Листов 1	
Т контр								
Н контр		Шинакова		7.86	Лист Б-ПН-2 ГОСТ 19903-74	Гипродревпром г. Москва		
Утв		Шинакова		7.86	Вст 3пс5 ГОСТ 16523-70			

Формат А4

У500.01.00.04

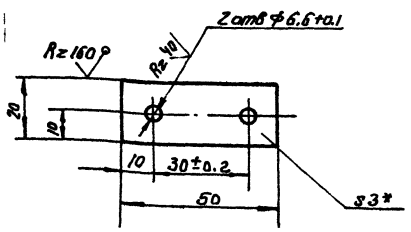

$1 \pm \frac{t_2}{2}$

2* Размер для справок

					У500 01.00 04			
Изм	Лист	N докум	Подп	Дата	Платик	Лит	Масса	Масшт
Разраб		Бух		7.86		U	0.024	1:1
Пров		Шинакова		7.86		Лист	Листов 1	
Т контр								
Н контр		Шинакова		7.86	Лист Б ПН-3 ГОСТ 19903-74	Гипродревпром г Москва		
Утв		Шинакова		7.86	Вст 3пс5 ГОСТ 16523-70			

Формат А4

У500 01.00.05

Rz80

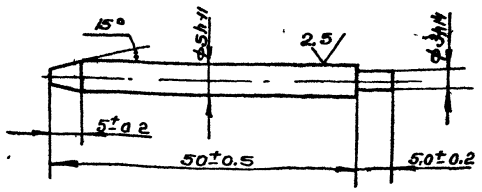

21581-08 16

					У500.01.00.05			
Изм	Лист	N докум	Подп	Дата	Стержень	Лит	Масса	Масшт
Разраб		Бух		7.86		U	0,009	2:1
Пров		Шинакова		7.86		Лист	Листов 1	
Т контр								
Н контр		Шинакова		7.86	Сталь 35 ГОСТ 1050-74	Гипродревпром г Москва		
Утв		Шинакова		7.86				

Копировал Щеглова Формат А4

У500.01.00.06

Rz80

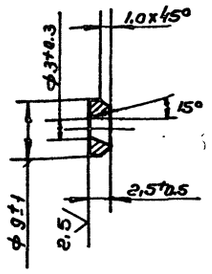

Изм.	Лист	№ докум.	Подп.	Дата
Разраб		Бух		7.86
Пров.		Шилкова		7.86
Т. контр.				
Н. контр.		Шилкова		7.86
Утв.		Шилкова		7.86

У500.01.00.06

Шайба

Лит	Масса	Масштаб
У	0,002	2:1
Лист	Листов 1	

Ст3 ГОСТ 380-71

Гипродревпром г. Москва

Формат А4

У500.01.00.07

Rz80

Рис.1

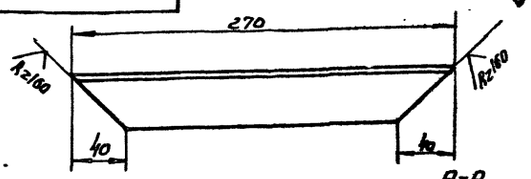

А-А
М1:1

Рис.2
Остальное - см. рис.1

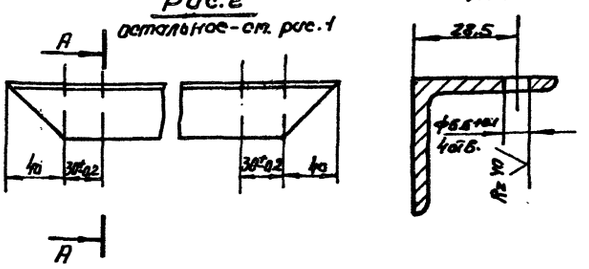

Обозначение	рис.
У500.01.00.07	1
-01	2

$\pm \frac{t_2}{2}$

Изм.	Лист	№ докум.	Подп.	Дата
Разраб		Бух		7.86
Пров		Шилкова		7.86
Т. контр.				
Н. контр.		Шилкова		7.86
Утв.		Шилкова		7.86

У500.01.00.07

Стенка

Лит	Масса	Масштаб
У	0,65	1:2,5
Лист	Листов 1	

Уголок 40х40х4 Б ГОСТ 8509-72 / Всп. 3пс5-3 ГОСТ 535-79

Гипродревпром г. Москва

Формат А4

У500.01.00.08

√(√)

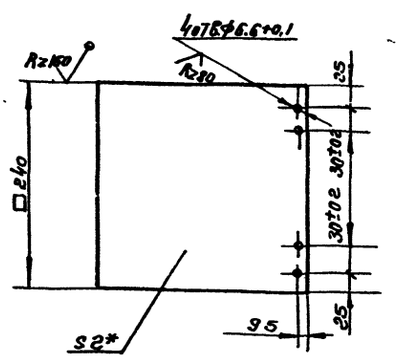

1. $\pm \frac{t_2}{2}$

2.* Размер для справок

Изм.	Лист	№ докум.	Подп.	Дата
Разраб		Бух		7.86
Пров		Шилкова		7.86
Т. контр.				
Н. контр.		Шилкова		7.86
Утв.		Шилкова		7.86

У500 01 00 08

Шибер

Лит	Масса	Масштаб
У	09	1:4
Лист	Листов 1	

Лист Б-ПН-2 ГОСТ 19903-74
4-Ц 8а3Л5 ГОСТ 16523-70

Гипродревпром г. Москва

Формат А4

У500.01.00.09

Рис.1

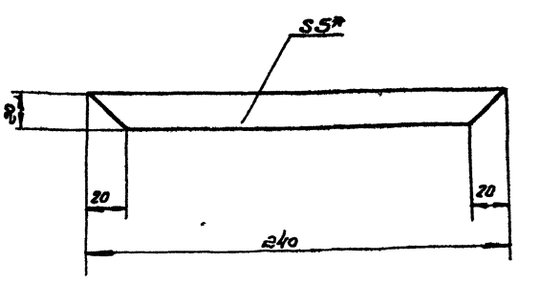

Рис.2
Остальное - см рис.1

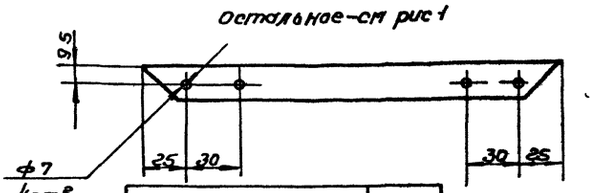

Обозначение	Рис
У500 01 00 09	1
-01	2

* Размер для справок

21581-08 17

Изм.	Лист	№ докум.	Подп.	Дата
Разраб		Бух		7.86
Пров		Шилкова		7.86
Т. контр.				
Н. контр.		Шилкова		7.86
Утв.		Шилкова		7.86

У500 01 00 09

Прокладка

Лит	Масса	Масштаб
У	0,03	1:2
Лист	Листов 1	

Пластина I, лист ТМКЩ-С1-5 ГОСТ 7338-77

Гипродревпром г. Москва

Копировал Щеглова

Формат А4

Выпуск 1-16

Серия 7.411-1

Формат	Зона	Поз.	Обозначение	Наименование	Кол.	Примечан.
				Документация		
А2			У500.02.00.00 СБ	Сборочный чертеж		
				Детали		
		1	УЦ500.02.00.05-03	Ребро	4	
А3		2	У500.02.00.01	Стенка	1	
			Переменные данные для исполнений			
				У500.02.00.00		
				Сборочные единицы		
		3	УЦ500.02.01.00-01	Фланец	1	
				Детали		
		4	У500.02.00.01-01	Стенка	1	
		5	УЦ500.02.00.01-01	Цилиндр	1	
А4		6	У500.02.00.02	Стенка боковая	1	
		7	УЦ500.01.00.02-02	Фланец	1	
				У500.02.00.00-01		
				Сборочные единицы		
		3	УЦ500.02.01.00-02	Фланец	1	

У500.02.00.00

Изм	Лист	N докум	Подп.	Дата
Разраб	Бух			7.86
Пров.	Шинакова			7.86
Н. контр.	Шинакова			7.86
Утв.	Дубровский			07.86

Улитка

Лит	Лист	Листов
И	1	2

Гипродревпром г. Москва

Формат А4

Подп. и дата | Инв. N дубл. | Взам. инв. N | Подп. и дата | Инв. N подл.

Формат	Зона	Поз.	Обозначение	Наименование	Кол.	Примечание
				Детали		
		4	У500.02.00.01-02	Стенка	1	
		5	УЦ500.02.00.01-03	Цилиндр	1	
		6	У500.02.00.02-01	Стенка боковая	1	
		7	УЦ500.01.00.02-04	Фланец	1	
				У500.02.00.00-02		
				Сборочные единицы		
		3	УЦ500.02.01.00-03	Фланец	1	
				Детали		
		4	У500.02.00.01-03	Стенка	1	
		5	УЦ500.02.00.01-05	Цилиндр	1	
		6	У500.02.00.02-02	Стенка боковая	1	
		7	УЦ500.01.00.02-05	Фланец	1	
				У500.02.00.00-03		
				Сборочные единицы		
		3	УЦ500.02.01.00-04	Фланец	1	
				Детали		
		4	У500.02.00.01-04	Стенка	1	
		5	УЦ500.02.00.01-07	Цилиндр	1	
		6	У500.02.00.02-03	Стенка боковая	1	
		7	УЦ500.01.00.02-07	Фланец	1	

У500.02.00.00

Лист 2

Формат А4

Подп. и дата | Инв. N дубл. | Взам. инв. N | Подп. и дата | Инв. N подл.

У500.02.00.02

Rz160

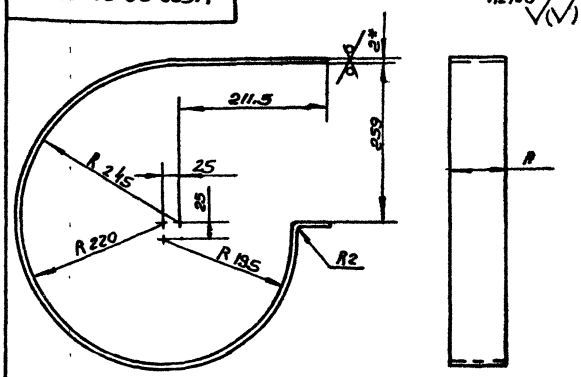

Обозначение	A, мм	Масса, кг
У500.02.00.02	88	1,8
-01	122	2,49
-02	166	3,39
-03	218	4,45

1. Развернутая длина - 1301 мм

2* Размер для справок

3 $\pm \frac{t2}{2}$

У500.02.00.02

Изм	Лист	N докум.	Подп.	Дата
Разраб	Бух			7.86
Пров.	Шинакова			7.86
Т. контр.				
Н. контр.	Шинакова			7.86
Утв	Шинакова			7.86

Стенка боковая

Лит	Масса	М-Б
И	см. табл.	—

Лист | Листов 1

Лист Б-ПН-2 ГОСТ 19903-74 / 4-IV-Вс 3 ПС5 ГОСТ 16523-70

Гипродревпром г. Москва

Формат А4

Подп. и дата | Инв. N дубл. | Взам. инв. N | Подп. и дата | Инв. N подл.

ЗТ 500.00.00.02

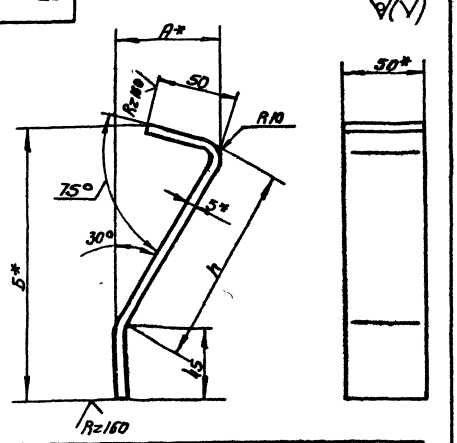

Обозначение	Размеры, мм L	A	Б	Разверн. длина, мм	Масса, кг
ЗТ 500.00.00.02	59	31	113	147	0,29
-01	64	43	135	173	0,34
-02	107	55	155	196	0,38
-03	124	64	170	215	0,42

1 $\pm \frac{t2}{2}$

2* Размеры для справок.

21581-08 18

ЗТ 500.00.00.02

Изм	Лист	№ докум	Подп.	Дата
Разраб	Бух			7.86
Пров.	Шинакова			7.86
Т. контр.				
Н. контр	Шинакова			7.86
Утв	Шинакова			7.86

Лапа

Лит	Масса	М-Б
И	см. табл.	—

Лист | Листов 1

Полоса 5х50-Б-2 ГОСТ 103-76 / Вст 3 пс5-II ГОСТ 535-79

Гипродревпром г. Москва

Копировал Щеглова

Формат А4

Подп. и дата | Инв. N дубл. | Взам. инв. N | Подп. и дата | Инв. N подл.

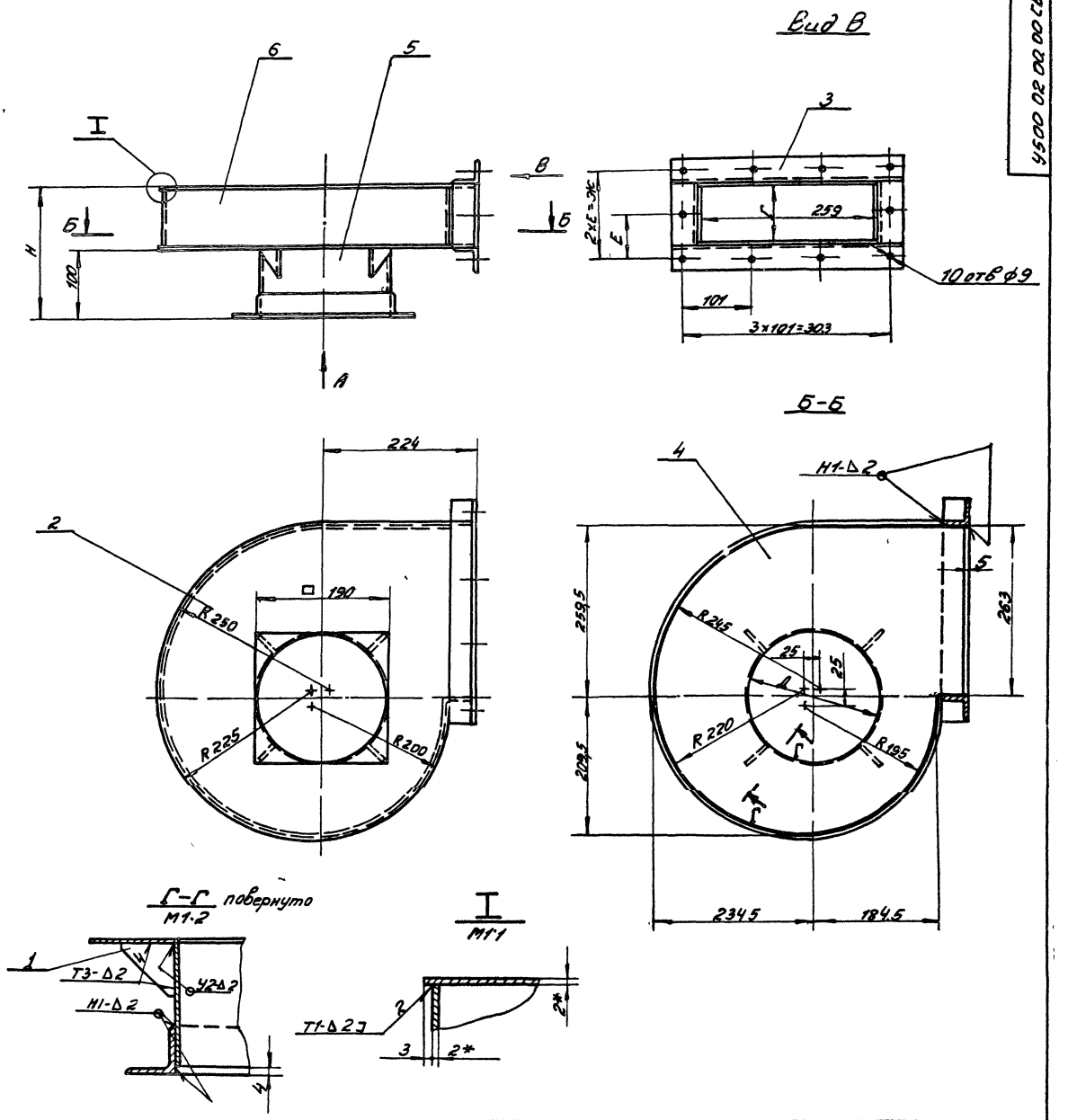

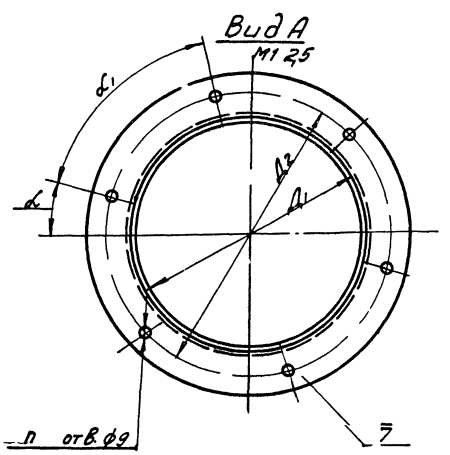

Обозначение	Размеры, мм							П отв	Угол°		Масса, кг
	Н	Д	Д1	Д2	Г	Е	Ж		α	α1	
У500 02 00 00	192	190	194	234	88	66	132	6	15	60	10,8
-01	226	225	229	269	122	83	166		30		11,8
-02	270	263	267	307	166	105	210				13,1
-03	322	300	304	344	218	131	262	8	45	45	14,6

1 Сварные швы по Гост 5264-80
Электрод Э42 Гост 9467-75
2 ± $t_3/2$
3 * Размеры для справок

21581-08 19

Изм	Лист	№ докум.	Подп	Дата	У500 02 00 00 СБ		
Разраб		Бух		7.86	Улитка	Лит	Масса	Мас-б
Пров		Шинакова		7.86	Сборочный чертеж	и	см табл	—
Т контр						Лист	Листов 1	
Н контр		Шинакова		7.86		Гипродревпром г Москва		
Утв		Дубровский		7.86				

Инв № подл. | Подп. и дата | Взам. инв. № | Инв № дубл. | Подп. и дата

Копир Худышева Формат А2

У500.02.00.01

Серия 7.411-1 Выпуск 1-16

Рис.1

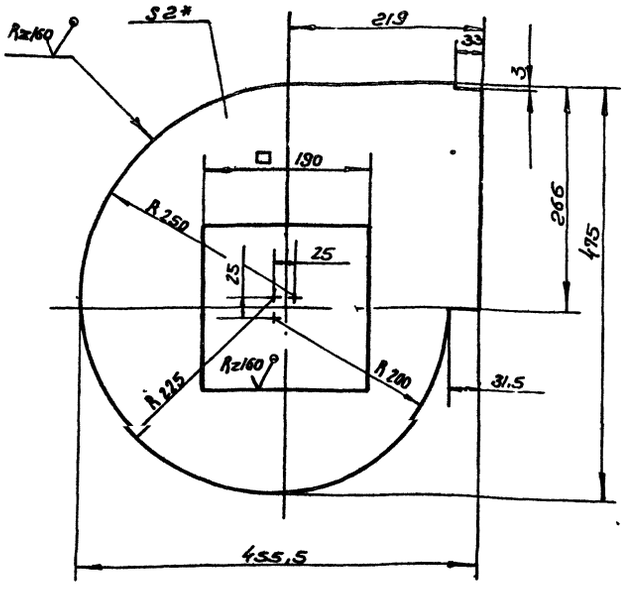

Рис.2

Остальное - см. рис. 1

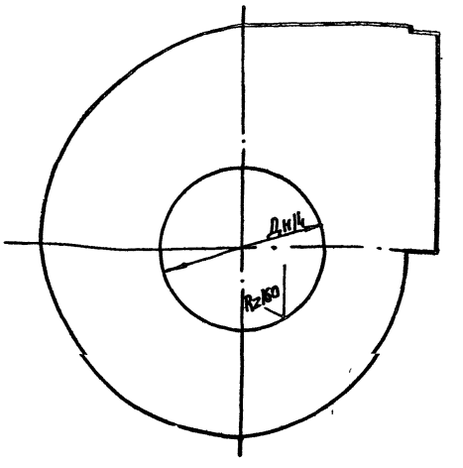

Обозначение	Рис	Дмт	Масса, кг
У500.02.00.01	1	—	2,21
-01	2	190	2,33
-02		225	2,15
-03		263	1,92
-04		300	1,67

1 ± t2/2

2* Размер для справок

Изм	Лист	N докум	Подп	Дата	У500.02.00.01			
Разраб		Бух		7.86	Стенка	Лит	Масса	М-6
Пров		Шинакова		7.86		и	см табл.	—
Т контр						Лист	Листов 1	
Н. контр		Шинакова		7.86	Лист 6-ПН-2 ГОСТ 19903-74	Гипродревпром г. Москва		
Утв		Шинакова		7.86	4-IV-Вст3пс5 ГОСТ 16523-70			

Формат А3

Формат	Зона	Поз	Обозначение	Наименование	Кол	Примечание
				Документация		
А3			ЗТ500 00.00 00 СБ	Сборочный чертеж		
			Серия 7 411-1	Циклоны. Указания		Выпуск
				по изготовлению и		1-0
				подбору, материалы		
				для проектирования		
			Переменные данные	для исполнений		
				ЗТ500.00 00.00		
				Детали		
А3		1	ЗТ500 00 00 01	Колпак	1	
А4		2	ЗТ500 00 00 02	Лапа	4	
		3	УЦ 500 01 00 02-02	Фланец	1	
				ЗТ500 00 00 00-01		
				Детали.		
		1	ЗТ500 00 00.01-01	Колпак	1	
		2	ЗТ500 00.00.02-01	Лапа	4	
		3	УЦ500. 01 00 02-04	Фланец	1	

Изм	Лист	N докум	Подп	Дата	ЗТ500.00 00 00			
Разраб		Бух		7.86	Зонт	Лит	Лист	Листов
Пров.		Шинакова		7.86		и	1	2
Н контр		Дубровский		07.86		Гипродревпром г. Москва		
Утв		Вайсенберг		07.86				

Формат А4

Форм	Зона	Поз	Обозначение	Наименование	Кол.	Примечание
				ЗТ500.00.00.00-02		
				Детали		
		1	ЗТ500.00.00 01-02	Колпак	1	
		2	ЗТ500 00.00 02 02	Лапа	4	
		3	УЦ500 01 00 02-05	Фланец	1	
				ЗТ500.00.00 00.03		
				Детали		
		1	ЗТ500.00 00.01.03	Колпак	1	
		2	ЗТ500.00.00 02-03	Лапа	4	
		3	УЦ500.01 00.02-07	Фланец	1	

20

21581-08

Изм	Лист	N докум	Подп	Дата	ЗТ500 00.00.00	Лист
						2

Копир Щеглова. Формат А4

3Т 500.00.00.00 СБ

Серия 7.411-1 Выпуск 1-16

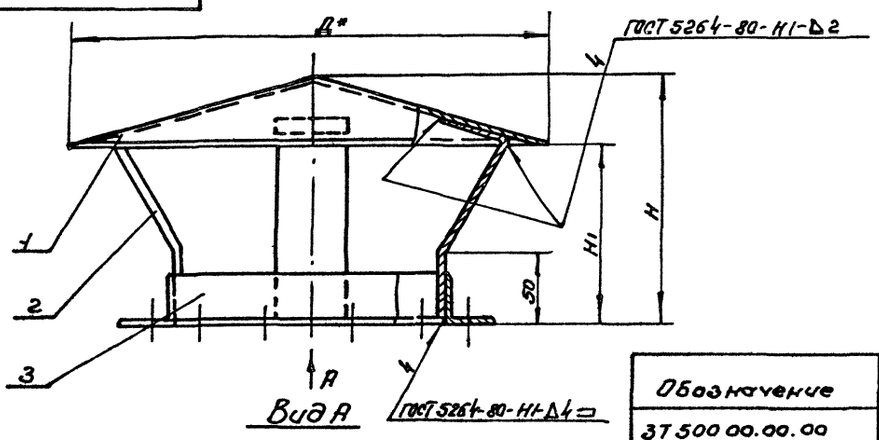

Вид А

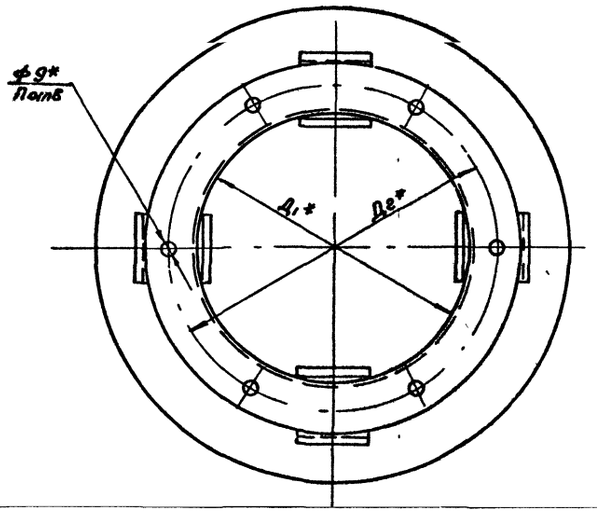

Обозначение	Шифр	Размеры, мм					n отв	Масса, кг
		D	D1	D2	H	H1		
3Т 500 00.00.00	3Т500-1	340	194	234	140	95		4.1
-01	3Т500-2	410	229	269	170	115	6	5,2
-02	3Т500-3	480	267	307	200	135		6.4
-03	3Т500-4	540	304	344	220	150	8	7.6

1. Указания по подбору зонтов см выпуск 1-0
2. Электрод Э42 ГОСТ 9467-75
3* Размеры для справок
4. $\pm \frac{t_3}{2}$

					3Т 500 00.00.00 СБ			
Изм	Лист	№ докум	Подп	Дата	Зонт Сборочный чертеж	Лит	Масса	Масшт
Разраб		Бух		7.86		И	см. табл	—
Пров		Шинакова		VII 86		Лист	Листов 1	
Т контр						Гипродревпром г. Москва		
Н контр		Дубровский		07.86				
Утв		Вайсенберг		07.86				

Формат А3

3Т 500 00.00.01

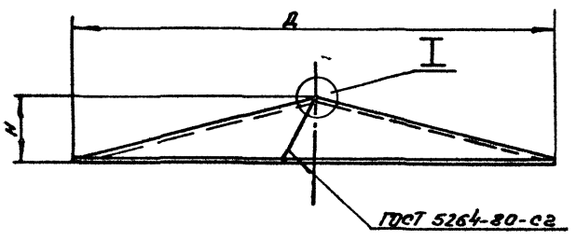

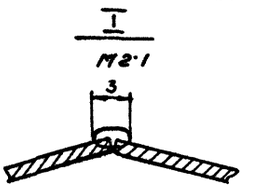

Обозначение	Размеры, мм					Масса, кг
	D	H	R	A	Б	
3Т 500 00 00 01	340	45	175	37	4	1.46
-01	410	55	211	44	5	2,12
-02	480	65	248	51	6	2,93
-03	540	70	278	58		3,68

Развертка

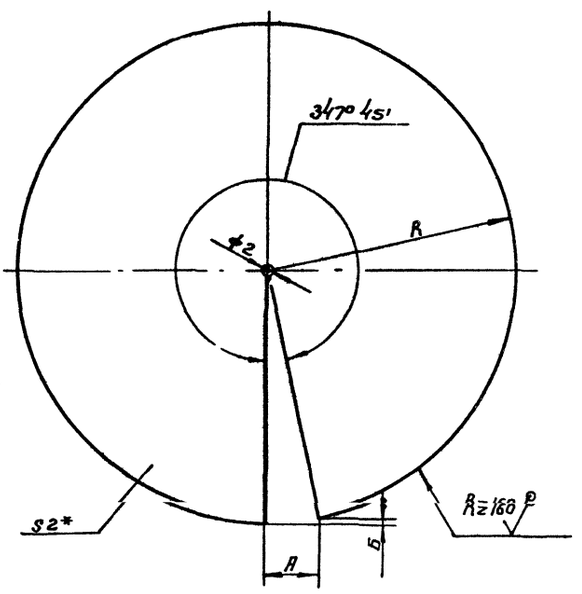

1 Сварка ручная электродуговая
Электрод Э42 ГОСТ 9467-75
2 $\pm \frac{t_2}{2}$
3* Размер для справок

21581-08

(21)

					3Т 500 00.00.01			
Изм	Лист	№ докум	Подп	Дата	Колпак	Лит	Масса	Масшт
Разраб		Бух		7.86		И	см. табл	—
Провер		Шинакова		VII 86		Лист	Листов 1	
Т контр						Гипродревпром г. Москва		
Н контр		Шинакова		VII 86	Лист Б-ПН-2 ГОСТ 19903-74			
Утв		Шинакова		VII 86	4-IV Вст3пс5 ГОСТ 16523-70			

Копировал Щеглова

Формат А3

gost.e-ecolog.ru