ТИПОВАЯ ДОКУМЕНТАЦИЯ НА КОНСТРУКЦИИ, ИЗДЕЛИЯ И УЗЛЫ ЗДАНИЙ И СООРУЖЕНИЙ

СЕРИЯ 7.411-1

ИЗДЕЛИЯ И УЗЛЫ ИНЖЕНЕРНОГО ОБОРУДОВАНИЯ ПЫЛЕУЛАВЛИВАЮЩИХ СООРУЖЕНИЙ ДЕРЕВООБРАБАТЫВАЮЩИХ ПРОИЗВОДСТВ

ВЫПУСК 1-15

Циклоны УЦ-560

РАБОЧИЕ ЧЕРТЕЖИ

gost.e-ecolog.ru

ТИПОВАЯ ДОКУМЕНТАЦИЯ НА КОНСТРУКЦИИ, ИЗДЕЛИЯ И УЗЛЫ ЗДАНИЙ И СООРУЖЕНИЙ

СЕРИЯ 7.411-1

ИЗДЕЛИЯ И УЗЛЫ ИНЖЕНЕРНОГО ОБОРУДОВАНИЯ ПЫЛЕУЛАВЛИВАЮЩИХ СООРУЖЕНИЙ ДЕРЕВООБРАБАТЫВАЮЩИХ ПРОИЗВОДСТВ

ВЫПУСК 1-15

Циклоны УЦ-560

РАБОЧИЕ ЧЕРТЕЖИ

РАЗРАБОТАНЫ
ПРОЕКТНЫМ ИНСТИТУТОМ
„ГИПРОДРЕВПРОМ"
ГЛАВНЫЙ ИНЖЕНЕР ИНСТИТУТА
В.И.ПАХОМОВ
ГЛАВНЫЙ ИНЖЕНЕР ПРОЕКТА
А.Н.АЛЕКСАНДРОВ

УТВЕРЖДЕНЫ
МИНЛЕСБУМПРОМОМ СССР
ПРОТОКОЛ ОТ 15 ИЮЛЯ 1986 г.
ВВЕДЕНЫ В ДЕЙСТВИЕ
„ГИПРОДРЕВПРОМОМ"
ПРИКАЗ N90 ОТ 31 ИЮЛЯ 1986 г.

кф ЦИТП инв № 21581-07

Выпуск 1-15

Серия 7.411-1

Содержание

Обозначение	Наименование	стр
	Содержание	
УЦ560.00.00.00	Циклон УЦ560	2
УЦ560.00.00.00.СБ	Циклон УЦ560. Сборочный чертеж	3
УЦ560.00.00.00 СБ	Циклон УЦ560 Сборочный чертеж	
УЦ560.00.00.01	Прокладка	
УЦ560.01.00.00	Конус в сборе	4
УЦ560.01.00.00 СБ	Конус в сборе. Сборочный чертеж	5
УЦ560.01.00.01	Конус	
УЦ560.01.00.02	Фланец	6
УЦ560.02.00.00	Цилиндр внешний	
УЦ560.02.00.01	Цилиндр	7
УЦ560.02.00.00.СБ	Цилиндр внешний. Сборочный чертеж	8
УЦ560.02.00.02	Лист верхний	
УЦ560.02.00.05	Ребро	9
УЦ560.02.00.04	Сектор	
УЦ560.02.00.07	Стенка боковая	
УЦ560.02.01.00.СБ	Фланец. Сборочный чертеж	10
УЦ560.02.01.00	Фланец	
УЦ560.03.00.01	Лист нижний	11
УЦ560.03.00.00.СБ	Цилиндр внутренний. Сборочный чертеж	12

Обозначение	Наименование	стр.
УЦ560.03.00.00	Цилиндр внутренний	
У560.00.00.00	Улитка с клапаном	13
У560.00.00.00 СБ	Улитка с клапаном Сборочный чертеж	14
У560.01.00.00	Клапан противовзрывной	
У560.01.00.01	Скоба	
У560.01.00.00.СБ	Клапан противовзрывной Сборочный чертеж	15
У560.01.00.02	Петля левая	
У560.01.00.03	Петля правая	
У560.01.00.04	Платик	
У560.01.00.05	Стержень	16
У560.01.00.06	Шайба	
У560.01.00.07	Стенка	
У560.01.00.08	Шибер	
У560.01.00.09	Прокладка	17
У560.02.00.00	Улитка	
У560.02.00.02	Стенка боковая	
ЗТ560.00.00.02	Лапа	18
У560.02.00.00.СБ	Улитка. Сборочный чертеж	19
У560.02.00.01	Стенка	
ЗТ560.00.00.00	Зонт	20
ЗТ560.00.00.00 СБ	Зонт Сборочный черт.	
ЗТ560.00.00.01	Колпак	21

Форм.	Зона	Поз.	Обозначение	Наименование	Кол.	Примечание
				Документация		
*)			УЦ560.00.00.00.СБ	Сборочный чертеж		*) А2; А3
			Серия 7.411-1	Циклоны. Указания по изготовлению и подбору, материалы для проектирования		выпуск 1-0
				Сборочные единицы		
А4		1	УЦ560.01.00.00	Конус в сборе	1	
А4		2	УЦ560.02.00.00	Цилиндр внешний	1	
				Детали		
А4		3	УЦ560.00.00.01	Прокладка	1	
		4	-01	Прокладка	1	
				Стандартные изделия		
				Болты ГОСТ 7798-70		
		5		М 10х30	12	
		6		М 10х40	4	
		7		Гайка М 10 ГОСТ 5915-70	16	

Инв. N подл. | Подпись и дата | Взам. инв. N | Инв. N дубл. | Подп. и дата

Изм.	Лист	N докум.		
Разраб.	Бух			7.86
Пров.	Шинакова			7.86
Н. контр.	Гибровский			07.86
Утв.	Вайсенберг			07.86

УЦ560.00.00.00

Циклон УЦ560

Лит.	Лист	Листов
И	1	2

Гипродревпром г. Москва

Формат А4

Форм.	Зона	Поз.	Обозначение	Наименование	Кол.	Примечание
			Переменные данные для исполнений:			
				УЦ560.00.00.00		
				Сборочные единицы		
А4		8	УЦ560.03.00.00	Цилиндр внутренний	1	
				УЦ560.00.00.00-01		
				Сборочные единицы		
		8	УЦ560.03.00.00-01	Цилиндр внутренний	1	
				УЦ560.00.00.00-02		
				Сборочные единицы		
		8	УЦ560.03.00.00-02	Цилиндр внутренний	1	
				УЦ560.00.00.00-03		
				Сборочные единицы		
		8	УЦ560.03.00.00.03	Цилиндр внутренний	1	

Инв. N подл. | Подпись и дата | Взам. инв. N | Инв. N дубл. | Подп. и дата

2

21581-07

Изм.	Лист	N докум.	Подп.	Дата

УЦ560.00.00.00

Лист 2

Формат А4

УЦ560 00 00 00 СБ

Выпуск 1-15

Серия 7411-1

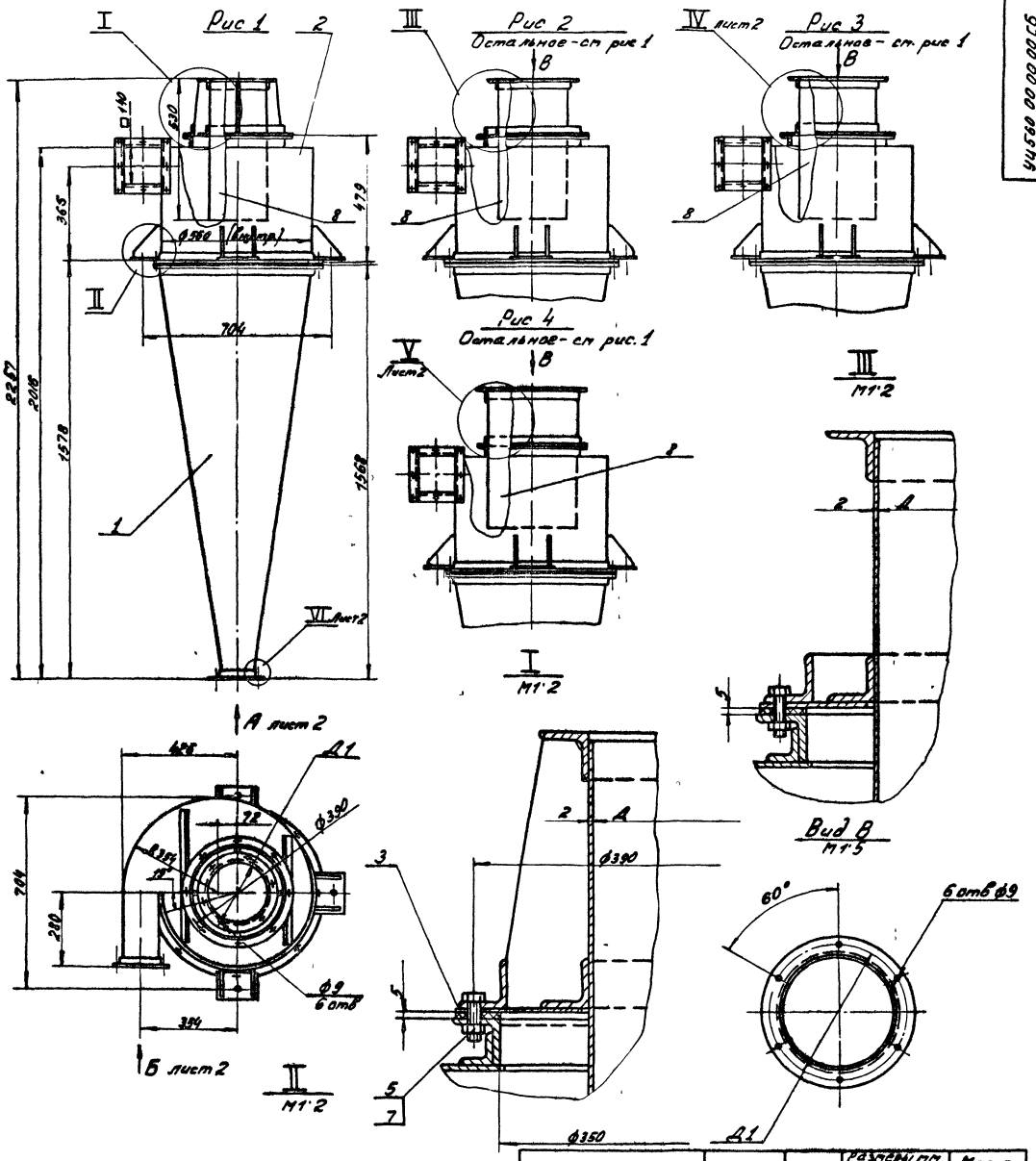

Обозначение	Шифр	Рис	Размеры, мм Д	Размеры, мм Д1	Масса, кг
УЦ560 00 00 00	УЦ560-1	1	213	257	82
-01	УЦ560-2	2	252	296	83,5
-02	УЦ560-3	3	294	338	83,3
-03	УЦ560-4	4	336	380	83

1 Указания по подбору циклонов см выпуск 1-0

2 $\pm \frac{t_3}{2}$

21581-07 3

					УЦ 560 00 00 00 СБ			
Из.	Лист	№ докум.	Подпись	Дата	Циклон УЦ560 Сборочный чертеж	Лит.	Масса	Мас-б
Разраб.		Бух		7.86		и	см табл	—
Пров.		Шинакова		7.86		Лист 1	Листов 2	
т. контр.						Гипродревпром г. Москва		
Н. контр.		Дубровский		07.86				
Утв.		Вайсенберг		07.86				

Формат А2

Инв. № подл. | Дата и подпись | Взам. инв. № | Инв. № дубл. | Подпись и дата

УЦ560.00.00.00 СБ

Серия 7.411-1 Выпуск 1-15

Вид Б Лист 1
М1:2,5

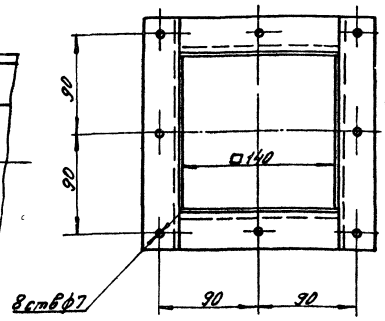

IV Лист 1
М1:2

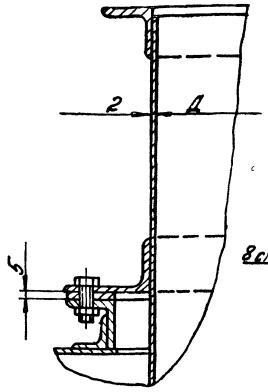

V Лист 1
М1:2

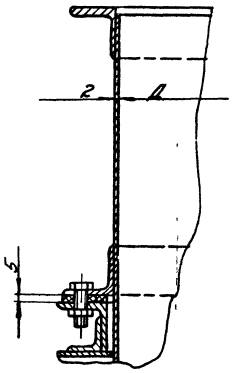

VI Лист 1
М1:1

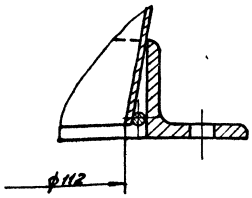

Вид А Лист 1
М1:5

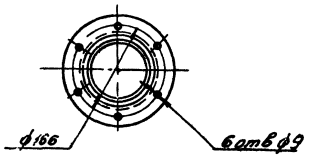

Изм.	Лист	№ докум.	Подп.	Дата	УЦ560 00 00 00 СБ	Лист 2

Формат А3

10 00 00 035 УЦ

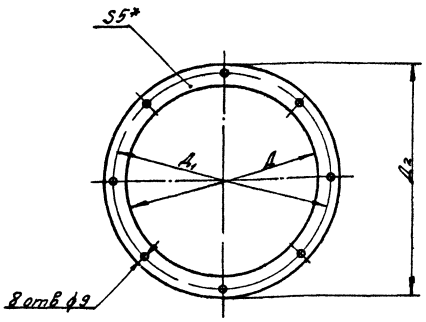

*Размер для справок

Обозначение	Размеры, мм Д	Д1	Д2	Масса, кг
УЦ560 00 00 01	350	390	420	0,3
-01	564	604	632	0,47

Изм.	Лист	№ докум.	Подп.	Дата	УЦ560 00 00 01	Лит	Масса	Масш.
Разраб.		Бух			Прокладка		см табл	—
Пров.		Шинакова				Лист	Листов 1	
Т.контр.					Пластина I, лист ТМКЦ-Ст-5 ГОСТ 7338-77	Гипродревпром г. Москва		
Н.контр.		Шинакова						
Утв.		Шинакова						

Формат А4

Поз.	Обозначение	Наименование	Кол.	Примечание
		Документация		
А3	УЦ560 01 00.00 СБ	Сборочный чертеж		
		Детали		
А3 1	УЦ560 01 00 01	Конус	1	
А3 2	УЦ560 01 00 02	Фланец	1	
3	-10	Фланец	1	
Бч 4	УЦ560 01 00.03	Кольцо		
		Проволока 5-I		
		ГОСТ 3282-74		
		С=380±1мм	1	0,06кг
Бч 5	УЦ560 01 00.04	Кольцо		
		Проволока 5-I		
		ГОСТ 3282-74		
		С=1755±1мм	1	0,27кг

4
21581-07

Изм.	Лист	№ докум.	Подп.	Дата	УЦ560 01 00.00	Лит	Лист	Листов
Разраб.		Бух			Конус в сборе			1
Пров.		Шинакова				Гипродревпром г. Москва		
Н.контр.		Шинакова						
Утв.		Дворовский						

Формат А4

Серия 7.411-1 Выпуск 1-15

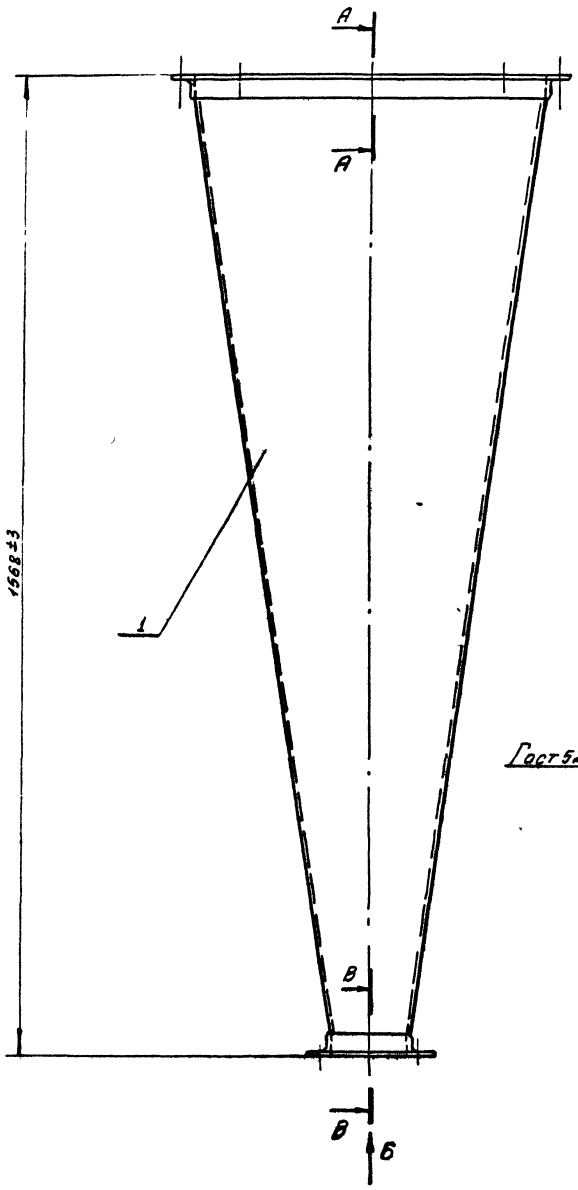

Вид Б
М1:2

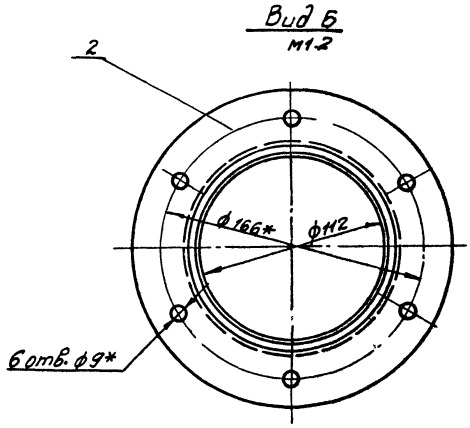

А-А
М1:1

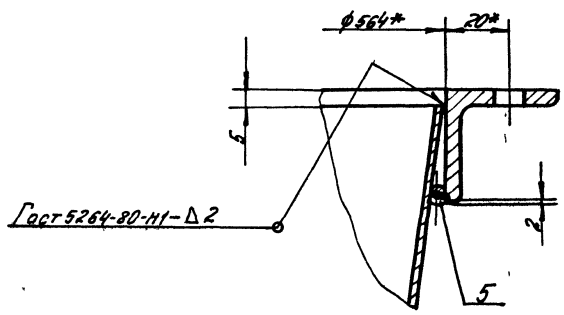

В-В
М1:1

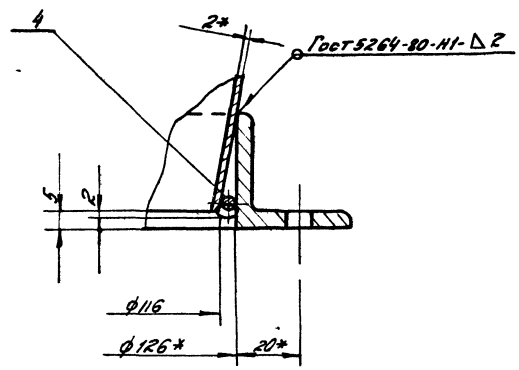

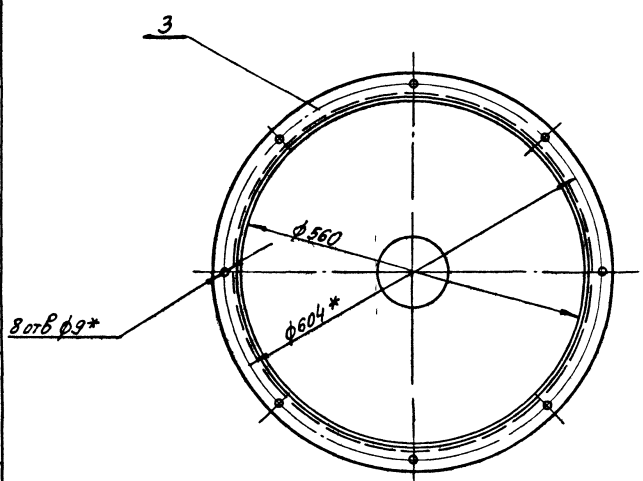

1 Сварка ручная электродуговая
Электрод Э42 Гост 9467-75

2 $\pm\frac{t_3}{2}$

3 * Размеры для справок

21581-07 5

Изм.	Лист	№ докум.	Подп.	Дата	УЦ 560 01.00.00 СБ		
Разраб.		Бык		7.86	Конус в сборе Сборочный чертеж	Лит.	Масса	Масш.
Пров.		Шинкоренко		7.86		У	315	1:5
Т.контр.						Лист	Листов 1	
Н.контр.		Шинкоренко		7.86		Гипродревпром г. Москва		
Утв.		Бобовский		7.86				

Инв.№ подл. | Подпись и дата | Взам.инв.№ | Инв.№ дубл. | Подпись и дата

Формат А2

УЦ 560 01 00 01

Серия 7.411-1 Выпуск 1-15

Развертка
М1 20

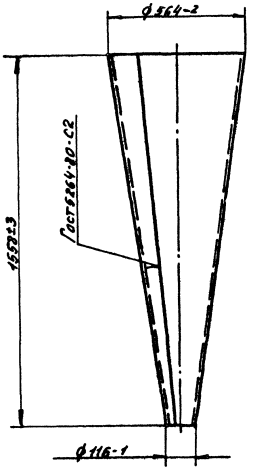

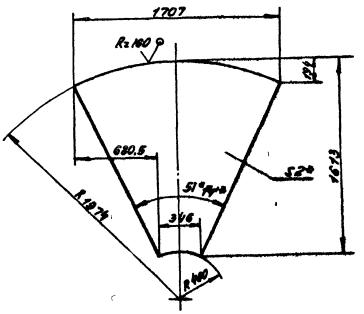

1. Электрод Э42 Гост 9467-75
2. $\pm t_2/2$
3. * Размеры для справок

					УЦ 560 01 00 01			
Изм	Лист	№ докум.	Подп	Дата	Конус	Лит	Масса	Мас-б
Разраб		Бух		7.86		И	26,22	1 10
Пров		Шинакова		7.86		Лист	Листов 1	
Т. контр.						ГИПРОДРЕВПРОМ г Москва		
Н. контр.		Шинакова		7.86	БПН 2 Гост 19903-74			
Утв		Шинакова		7.86	Лист 4 Ц Вст 3 пс 5 Гост 16523-70			

Формат А3

УЦ 560 01 00 02

Рис. 1

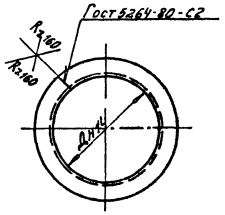

Обозначение	Рис	Размеры, мм Д	А	Д1	d	n отв	Материал	Развер. длина, мм	Масса, кг
УЦ 560 01 00 02	2	126	20	166	9	6	Уголок 36×36×4-6 Гост 8509-72 / Вст 3 пс 5 Гост 535-79	461	1,00
-01	1	217	—	—	—	—		747	1,61
-02	2		20	257	9	6			
-03	1	256	—	—	—	—		869	1,88
-04	2		20	296	9	6			
-05		298		338				1001	2,16
-06			46	390			Уголок 63×40×6-6 Гост 8510-72 / Вст 3 пс 5 Гост 535-79	1066	4,17
-07		340	20	380		8	Уголок 36×36×4-6 Гост 8509-72 / Вст 3 пс 5 Гост 535-79	1133	2,45
-08			25	390					
-09		350	20					1164	2,51
-10		564		604				1836	3,97

Рис 2

Остальное - см рис 1

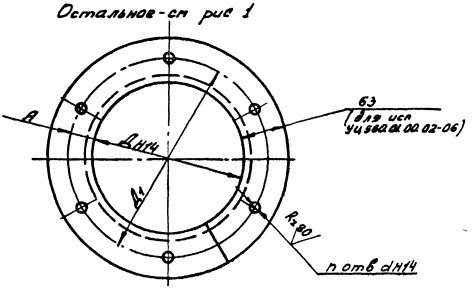

1. Электрод Э42 Гост 9467-75
2. $\pm \frac{t_2}{2}$

21581-07 6

					УЦ 560 01 00 02			
Изм	Лист	№ докум.	Подп	Дата	Фланец	Лит	Масса	Мас-б
Разраб		Бух		7.86		И	см табл	—
Пров		Шинакова		7.86		Лист	Листов 1	
Т. контр.						ГИПРОДРЕВПРОМ г Москва		
Н. контр.		Шинакова		7.86	См табл			
Утв		Шинакова		7.86				

Формат А3

Формат	Зона	Поз.	Обозначение	Наименование	Кол.	Примечание
				Документация		
А2			УЦ 560 02 00 00 СБ	Сборочный чертеж		
				Сборочные единицы		
А4		1	УЦ 560 02 01 00	Фланец	1	
				Детали		
		2	УЦ 560 02 00 01-08	Цилиндр	1	
		3	УЦ 560 01 00 02-09	Фланец	1	
А3		4	УЦ 560 02 00 02	Лист верхний	1	
Б4		5	УЦ 560. 02 00 03	Связь Уголок 25х25Н4-Б ГОСТ 8509-72 ВСт3пс5-1 ГОСТ 535-79 ℓ = 410 мм	1	0,6 кг
А4		6	УЦ 560 02 00 04	Сектор	1	
		7	УЦ 560 01 00 02-10	Фланец	1	
А3		8	УЦ 560 02 00 05	Ребро	8	
Б4		9	УЦ 560 02 00 06	Платик Лист Б-ПН-8 ГОСТ 19903-74 В Ст3пс5 ГОСТ 14637-79 140±1 х 95±1 мм	4	0,84 кг
А4		10	УЦ 560 02 00 07	Стенка боковая	1	

Инв. № подл. | Подп. и дата | Взам. инв. № | Инв. № дубл. | Подп. и дата

Изм.	Лист	№ докум.	Подп.	Дата
Разраб.		Бух		7.86
Пров.		Шмакова		7.86
Н. контр.		Шмакова		7.86
Утв.		Дубровский		07.86

УЦ 560 02 00 00

Цилиндр внешний

Лит.	Лист	Листов
У	1	2

Гипродорэлектромонтаж г. Москва

Формат А4

Формат	Зона	Поз.	Обозначение	Наименование	Кол.	Примечание
Б4	11		УЦ 560 02 00 08	Стенка боковая Лист Б-ПН-2 ГОСТ 19903-74 4-IV ВСт3пс5 ГОСТ 16523-70 277-1 х 140-1 мм	1	0,61 кг
Б4	12		УЦ 560 02.00 09	Связь Уголок 25х25Н4-Б ГОСТ 8509-72 ВСт3пс5-II ГОСТ 535-79 ℓ = 515 мм	1	0,75 кг

Инв. № подл. | Подп. и дата | Взам. инв. № | Инв. № дубл. | Подп. и дата

Изм.	Лист	№ докум.	Подп.	Дата

УЦ 560 02 00 00

Лист 2

Формат А4

10 00 20 095 ТК

Рис 2

Остальное - см рис 1

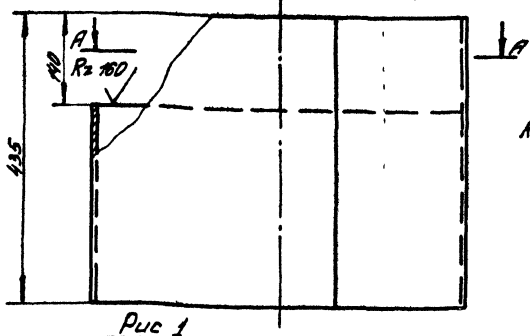

А-А

М1:10

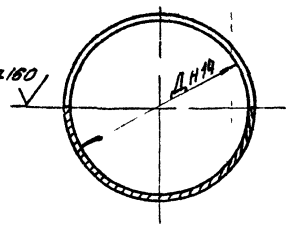

Рис. 3

Остальное - см. рис. 1

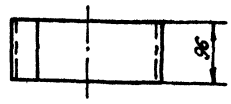

Рис 1

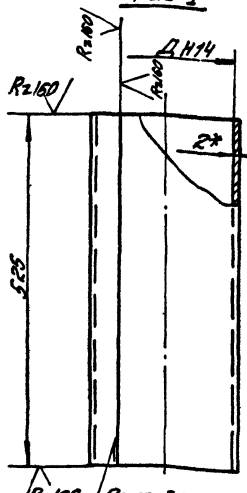

1 Электрод Э42 ГОСТ 9467-75

2 $\pm \frac{t_2}{3}$

3.* Размер для справок

Обозначение	Рис	Д, мм	Развернутая длина, мм	Масса, кг
УЦ 560 02 00 01	1	213	675	5,56
-01	3			102
-02	1	252	798	6 58
-03	3			12
-04	1	294	929	766
-05	3			14
-06	1	336	1061	8 75
-07	3			16
-08	2	560	1765	10 2

21581-07 7

Инв. № подл. | Подп. и дата | Взам. инв. № | Инв. № дубл. | Подп. и дата

Изм.	Лист	№ докум.	Подп.	Дата
Разраб.		Бух		7.86
Пров.		Шмакова		7.86
Т. контр.				
Н. контр.		Шмакова		7.86
Утв.		Шмакова		7.86

УЦ 560 02 00 01

Цилиндр

Лит.	Масса	Масштаб
У	См. табл.	—

Лист	Листов 1

Лист Б-ПН 2 ГОСТ 19903-74
4-IV ВСт3пс5 ГОСТ 16523-70

Гипродорэлектромонтаж г. Москва

Формат А3

УЦ 560.02.00.00СБ

Выпуск 1-15

Серия 7411-1

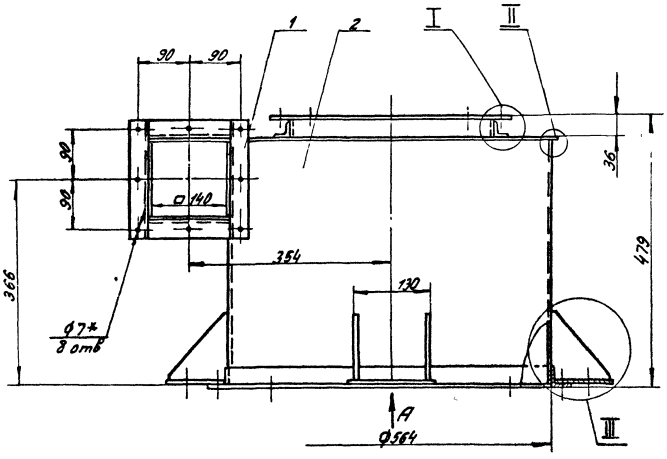

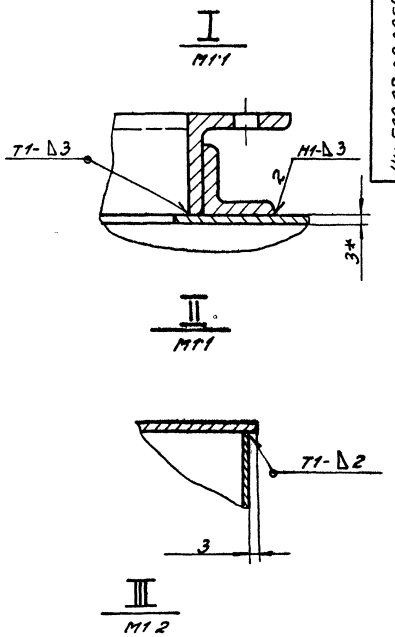

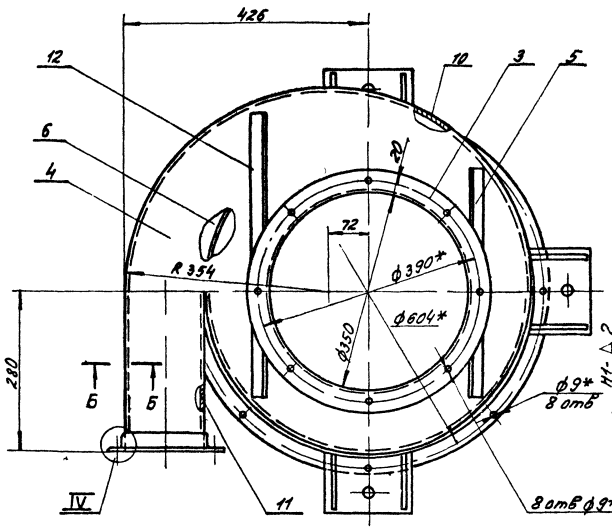

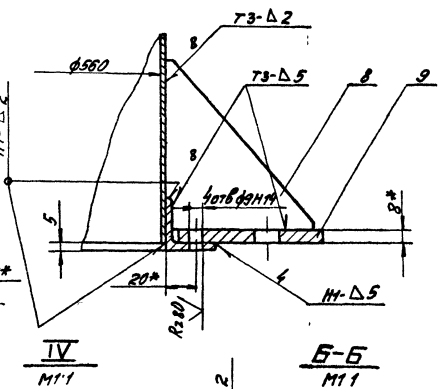

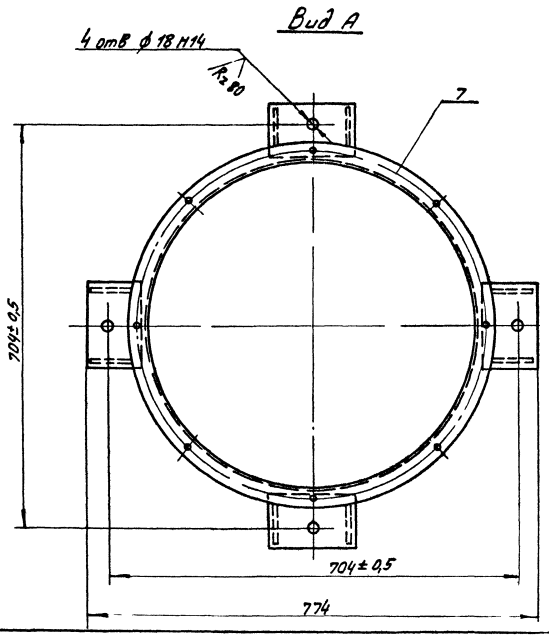

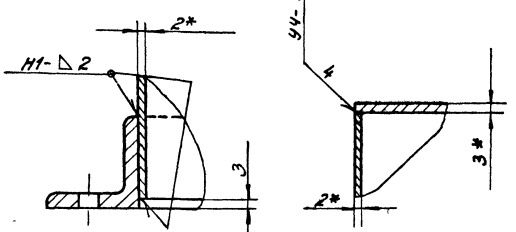

1 Сварные швы по Гост 5264-80
Электрод Э42 Гост 9467-75

2 $\pm \frac{t_3}{2}$.

3 * Размеры для справок

21581-07 8

					УЦ 560 02.00 00СБ			
Из	Лист	№ докум	Подп	Дата	Цилиндр внешний Сборочный чертеж	Лит	Масса	Мас-б
Разраб		Бух		7.86		И	36,7	1:5
Пров		Шинакова		7.86		Лист	Листов 1	
Т контр						Гипродревпром г. Москва		
Н контр		Шинакова		7.86				
Утв		Лубровский						

Инв. № подл. | Подп. и дата | Взам. инв. № | Инв. № дубл. | Подп. и дата

Формат А2

УЦ 560 02 00 02

Выпуск 1-15

Серия 7 411-1

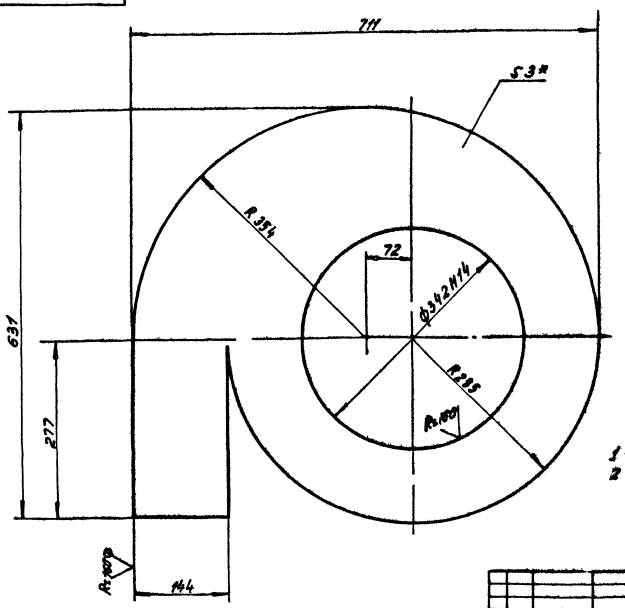

1 ± $\frac{t_2}{2}$

2 * Размер для справок

					УЦ 560 02 00 02			
Изм	Лист	№ докум	Подп	Дата	Лист верхний	Лит	Масса	Мас б
Разраб		Бух		7.86		И	6,41	1:4
Пров		Шинакова		7.86		Лист	Листов 1	
Т контр								
Н контр		Шинакова		7.86	Лист Б-ПН 3 Гост 19903 74 4-IV В ст 3 пс 5 Гост 16523 70	Гипродревпром г Москва		
Утв		Шинакова		7.86				

Формат А3

УЦ 560 02 00 05

Рис 1

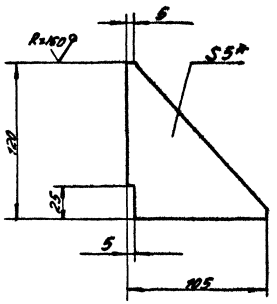

Рис 2

Остальное - см рис 1

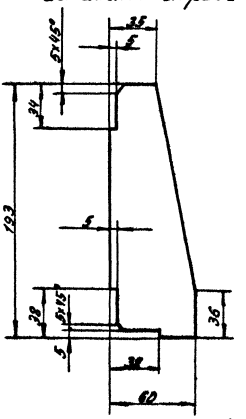

Рис 3

Остальное - см рис 1

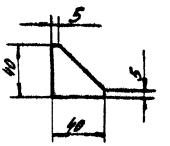

Обозначение	Рис	Масса, кг
УЦ 560 02 00 05	1	0,26
-01	2	0 35
-02	3	0 04

1 ± $\frac{t_2}{2}$

2 * Размер для справок

21581 07 9

					УЦ 560 02 00 05			
Из	Лист	№ докум	Подп	Дата	Ребро	Лит	Масса	Мас б
Разраб		Бух		7.86		И	см табл	—
Пров		Шинакова		7.86		Лист	Листов 1	
Т контр								
Н контр		Шинакова		7.86	Лист Б ПН 5 Гост 19903 74 В Ст 3 пс 5 Гост 14637 79	Гипродревпром г Москва		
Утв		Шинакова		7.86				

Формат А3

Серия 7.411-1 Выпуск 1-15

УЦ 560 02 00 04

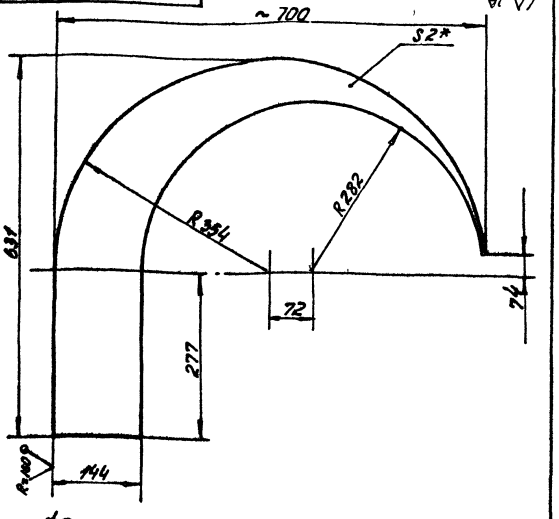

1 ± $\frac{t_2}{2}$

2 * Размер для справок

Изм.	Лист	№ докум.	Подп.	Дата
Разраб.	Бух			7.86
Пров.	Шиманова			7.86
Т. контр.				
Н. контр.	Шиманова			7.86
Утв.	Шиманова			7.86

УЦ 560 02 00 04

Сектор

Лит.	Масса	Масштаб
У	1.75	1:5

Лист | Листов 1

Лист Б-ПН2 Гост 19903-74
4-IV ВСт3пс5 Лист 16523-70

Гипродорвпром г. Москва

Формат А4

УЦ 560 02 00 07

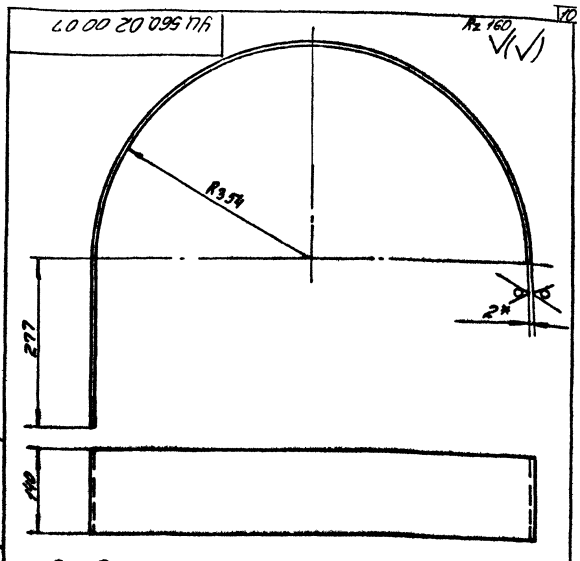

1 Развернутая длина - 1935 мм

2 ± $\frac{t_2}{2}$

3 * Размер для справок

Изм.	Лист	№ докум.	Подп.	Дата
Разраб.	Бух			7.86
Пров.	Шиманова			7.86
Т. контр.				
Н. контр.	Шиманова			7.86
Утв.	Шиманова			7.86

УЦ 560 02 00 07

Стенка боковая

Лит.	Масса	Масштаб
У	3.04	1:5

Лист | Листов 1

Лист Б-ПН-2 Гост 19903-74
4-IV ВСТ3пс5 Гост 16523-70

Гипродорвпром г. Москва

Формат А4

УЦ 560 02 01 00 СБ

Рис. 1

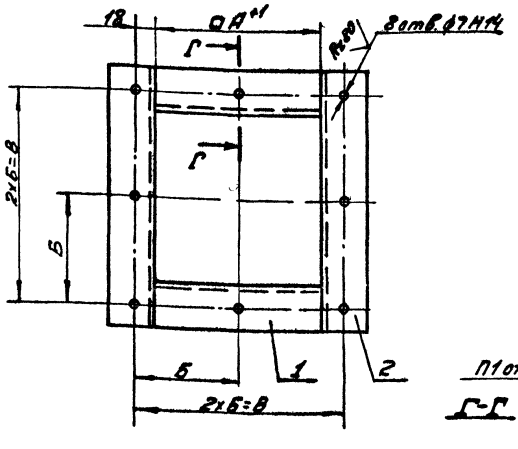

Рис 2

Остальное - см рис 1

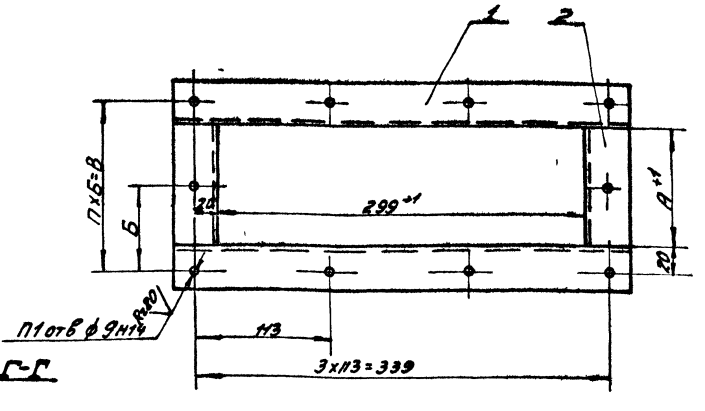

Г-Г

1 Сварные швы по Гост 5264-80

Электрод Э42 Гост 9467-75

2 ± $\frac{t_3}{2}$

Обозначение	Рис	Размеры мм А	Б	В	n	П1 отв	Масса кг
УЦ 560 02 01 00	1	144	90	180	–	—	1.36
-01	2	100	70	140	2	10	2.04
-02		140	90	180			2.21
-03		188	114	228			2.42
-04		245	95	285	3	12	2.67

21581-07 10

Изм.	Лист	№ докум.	Подп.	Дата
Разраб.	Бух			7.86
Пров.	Шиманова			7.86
Т. контр.				
Н. контр.	Шиманова			7.86
Утв.	Жубровский			01.14

УЦ 560 02 01 00 СБ

Фланец

Сборочный чертеж

Лит.	Масса	Масштаб
У	см. табл.	—

Лист | Листов 1

Гипродорвпром г. Москва

Формат А3

Формат	Зона	Поз.	Обозначение	Наименование	Кол.	Примечание
				Документация		
А3			УЦ 560.02.01.00.СБ	Сборочный чертеж		
				Перетекные данные для исполнений		
				УЦ 560.02.01.00		
				Детали		
Б.У		1	УЦ 560.02.01.01	Планка		
				Уголок 32×32×4-Б ГОСТ 8509-72		
				В Ст.3 пс5-Ⅱ ГОСТ 535-79		
				ℓ=144±1мм	2	0.28кг
Б.У		2	УЦ 560.02.01.02	Планка		
				Уголок 32×32×4-Б ГОСТ 8509-72		
				В Ст.3 пс5-Ⅱ ГОСТ 535-79		
				ℓ=208±1мм	2	0.4кг
				УЦ 560.02.01.00-01		
				Детали		
Б.У		1	УЦ 560.02.01.03	Планка		
				Уголок 36×36×4-Б ГОСТ 8509-72		
				В Ст.3 пс5-Ⅱ ГОСТ 535-79		
				ℓ=371±1мм	2	0,8кг

Изм. Лист N докум. Подп. Дата
Разраб. Бух — 7.86
Пров. Шишкова — 7.86
Н. контр. Шишкова — 7.86
Утв. Дубровская — 01.11

УЦ 560.02.01.00

Фланец

Лит | Лист 1 | Листов 3

Гипродревпром г. Москва

Инв.№ подл. | Подп. и дата | Взам. инв.№ | Инв.№ дубл. | Подп. и дата

Формат А4

Формат	Зона	Поз.	Обозначение	Наименование	Кол.	Примечание
Б.Ч		2	УЦ 560.02.01.04	Планка		
				Уголок 36×36×4-Б ГОСТ 8509-72		
				В Ст.3 пс5-Ⅱ ГОСТ 535-79		
				ℓ=1100±1мм	2	0,22кг.
				УЦ 560.02.01.00-02		
				Детали		
Б.У		1	УЦ 560.02.01.05	Планка		
				Уголок 36×36×4-Б ГОСТ 8509-72		
				В Ст.3 пс5-Ⅱ ГОСТ 535-79		
				ℓ=371±1мм	2	0,8кг
Б.У		2	УЦ 560.02.01.06	Планка		
				Уголок 36×36×4-Б ГОСТ 8509-72		
				В Ст.3 пс5-Ⅱ ГОСТ 535-79		
				ℓ=140±1мм	2	0,3кг
				УЦ 560.02.01.00-03		
				Детали		
Б.Ч		1	УЦ 560.02.01.07	Планка		
				Уголок 36×36×4-Б ГОСТ 8509-72		
				В Ст.3 пс5-Ⅱ ГОСТ 535-79		
				ℓ=371±1мм	2	0,8кг
Б.Ч		2	УЦ 560.02.01.08	Планка		
				Уголок 36×36×4-Б ГОСТ 8509-72		
				В Ст.3 пс5-Ⅱ ГОСТ 535-79		
				ℓ=138±1мм	2	0.4кг

Изм. Лист N докум. Подп. Дата

УЦ 560.02.01.00

Лист 2

Инв.№ подл. | Подп. и дата | Взам. инв.№ | Инв.№ дубл. | Подп. и дата

Формат А4

Формат	Зона	Поз.	Обозначение	Наименование	Кол.	Примечание
				УЦ 560.02.01.00-04		
				Детали		
Б.У		1	УЦ 560.02.01.09	Планка		
				Уголок 36×36×4-Б ГОСТ 8509-72		
				В Ст.3 пс5-Ⅱ ГОСТ 535-79		
				ℓ=371±1мм	2	0.8кг
Б.У		2	УЦ 560.02.01.10	Планка		
				Уголок 36×36×4-Б ГОСТ 8509-72		
				В Ст.3 пс5-Ⅱ ГОСТ 535-79		
				ℓ=245±1мм	2	0,53кг.

Изм. Лист N докум. Подп. Дата

УЦ 560.02.01.00

Лист 3

Инв.№ подл. | Подп. и дата | Взам. инв.№ | Инв.№ дубл. | Подп. и дата

Формат А4

УЦ 560.03.00.01

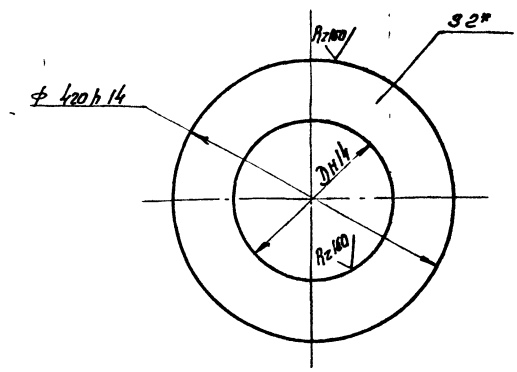

Обозначение	D, мм	Масса, кг
УЦ 560.03.00.01	229±1	1,53
-01	268±1	1,29

21581-07 11

Изм. Лист N докум. Подп. Дата
Разраб. Бух — 7.86
Пров. Шишкова — 7.86
Т. контр.
Н. контр. Шишкова — 7.86
Утв. Шишкова — 7.86

УЦ 560.03.00.01

Лист нижний

Лит | Масса | Масштаб
У | см табл | —

Лист | Листов 1

Лист 5-ОН-2 ГОСТ 13909-74
4-Ш-В Ст.3 пс5 ГОСТ 16523-70

Гипродревпром г. Москва

Инв.№ подл. | Подп. и дата | Взам. инв.№ | Инв.№ дубл. | Подп. и дата

Формат А4

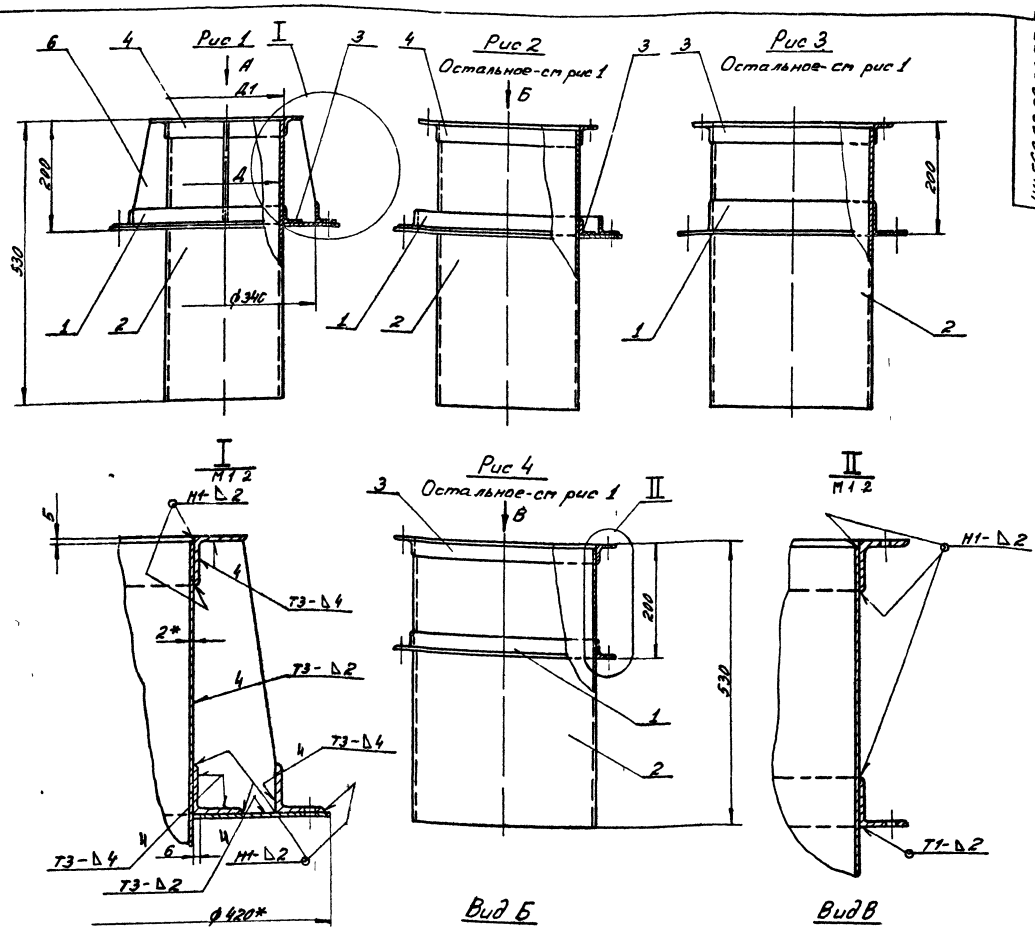

1 Сварные швы по Гост 5264-80
Электрод Э42 Гост 9467-75
$2 \pm \frac{t_3}{2}$
3 * Размеры для справок

Обозначение	Рис	Размеры, мм Д	Д1	Д2	Масса, кг
УЦ 560 03 00 00	1	213	217	257	12,9
-01	2	252	256	296	14,2
-02	3	294	298	338	14,0
-03	4	336	340	380	13,7

21581-07

УЦ 560 03 00 00 СБ

Цилиндр внутренний
Сборочный чертеж

Изм	Лист	№ докум	Подп	Дата
Разраб		Бух		7.86
Пров		Шинакова		7.86
т контр				
Н контр		Шинакова		7.86
Утв		Дубровский		07.86

Лит	Масса	Мас б
И	СП табл	1:5
Лист	Листов 1	

Гипродревпром г. Москва

Формат А2

Инв № подл | Подп. и дата | Взам. инв № | Инв № дубл | Подпись и дата

Выпуск 1-15

Серия 7 411-1

Формат	Зона	Поз	Обозначение	Наименование	Кол	Примечание
				Документация		
А2			УЦ 560 03 00 00 СБ	Сборочный чертеж		
			Переменные данные	для исполнений		
				УЦ 560 03 00 00		
				Детали		
		1	УЦ 560 01 00 02 08	Фланец	1	
А3		2	УЦ 560 02 00 01	Цилиндр	1	
		3	УЦ 560 01 00 02-01	Фланец	1	
		4	-02	Фланец	1	
А4		5	УЦ 560 03 00 01	Лист нижний	1	
		6	УЦ 560 02 00 05-01	Ребро	4	
				УЦ 560.03 00 00-01		
				Детали		
		1	УЦ 560 01 00 02 08	Фланец	1	
		2	УЦ 560 02 00 01-02	Цилиндр	1	
		3	УЦ 560 01 00 02-03	Фланец	1	
		4	-04	Фланец	1	
		5	УЦ 560 03 00 01-01	Лист нижний	1	

Подп и дата | Инв.№ дубл. | Взам.инв.№ | Подп и дата | Инв.№ подл.

Изм	Лист	N докум	Подп	Дата
Разраб	Бух			7 86
Пров	Шинакова			7 86
Н контр	Шинакова			7 86
Утв	Дубровский			07 86

УЦ 560 03 00 00

Цилиндр внутренний

Лит	Лист	Листов
И	1	2

Гипродревпром г Москва

Формат А4

Формат	Зона	Поз	Обозначение	Наименование	Кол	Примечание
				УЦ 560 03 00.00-02		
				Детали		
		1	УЦ 560 01 00 02-06	Фланец	1	
		2	УЦ 560 02 00 01-04	Цилиндр	1	
		3	УЦ 560 01 00 02-05	Фланец	1	
				УЦ 560 03 00 00-03		
				Детали		
		1	УЦ 560 01 00 02 08	Фланец	1	
		2	УЦ 560 02 00 01 06	Цилиндр	1	
		3	УЦ 560 01 00 02-07	Фланец	1	

Подп и дата | Инв.№ дубл. | Взам.инв.№ | Подп и дата | Инв.№ подл.

Изм	Лист	N докум	Подп	Дата

УЦ 560.03 00 00

Лист 2

Формат А4

Формат	Зона	Поз	Обозначение	Наименование	Кол	Примечание
				Документация		
А2			У560 00 00 00 СБ	Сборочный чертеж		
			Серия 7 411-1	Циклоны Указания		Выпуск
				по изготовлению и		1-0
				подбору, материалы		
				для проектирования		
				Сборочные единицы		
А4		1	У 560 01 00 00	Клапан противо-		
				взрывной	1	
			Переменные данные	для исполнений.		
				У 560 00 00 00		
				Сборочные единицы		
А4		2	У560 02 00 00	Улитка	1	
				У560 00 00 00-01		
				Сборочные единицы		
		2	У560 02 00 00-01	Улитка	1	

Подп и дата | Инв.№ дубл. | Взам.инв.№ | Подп и дата | Инв.№ подл.

Изм	Лист	N докум	Подп	Дата
Разраб	Бух			7 86
Пров	Шинакова			7 86
Н контр	Дубровский			07 86
Утв	Вайсенберг			07 86

У560 00 00 00

Улитка с клапаном

Лит	Лист	Листов
И	1	2

Гипродревпром г Москва

Формат А4

Формат	Зона	Поз	Обозначение	Наименование	Кол	Примечание
				У560 00 00 00-02		
				Сборочные единицы		
		2	У560 02 00 00-02	Улитка	1	
				У560.00.00.00-03		
				Сборочные единицы		
		2	У560 02 00 00-03	Улитка	1	

Подп и дата | Инв.№ дубл. | Взам.инв.№ | Подп и дата | Инв.№ подл.

13

21581-07

Изм	Лист	N докум	Подп	Дата

У560 00 00 00

Лист 2

Формат А4

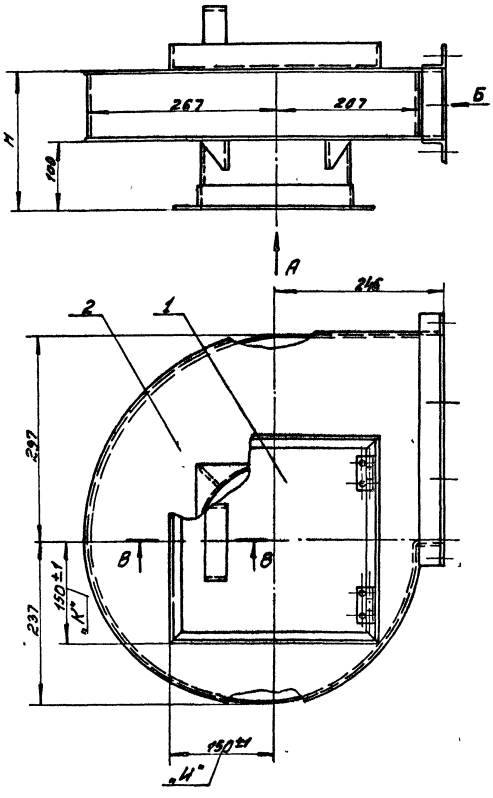

Вид Б
М1:2,5

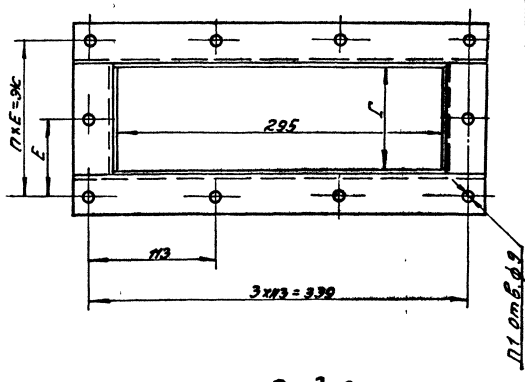

Вид А
М1:2,5

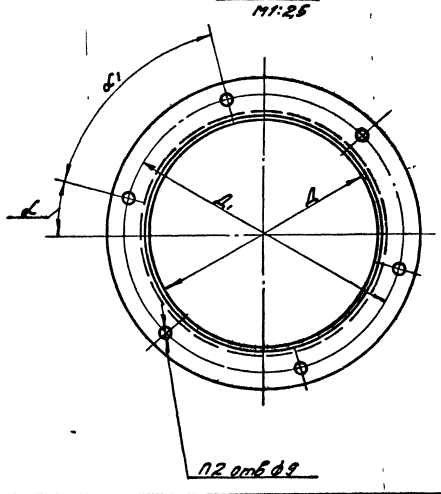

Обозначение	Шифр	Размеры мм						n	n1 отв	n2 отв	Угол°		Масса кг
		Н	Д	Д	Г	Е	Ж				α	α1	
У560 00 00 00	У560-1	200	213	257	96	70	140				15		17,3
-01	У560-2	240	252	296	136	90	180	2	10	6		60	18,7
-02	У560-3	288	294	338	184	114	228				30		20,2
-03	У560-4	345	336	380	241	95	285	3	12	8	45	45	21,9

В-В
М1:2

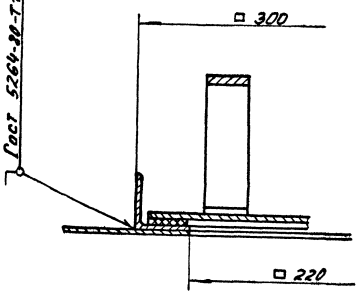

1 Указания по подбору улиток с клапаном см. выпуск 1-0.
2 Электрод Э-42 Гост 9467-75
3 *Размеры для справок кроме размеров „К" и „И"

21581-07 14

					У560.00.00.00.СБ			
Изм	Лист	№ докум.	Подп.	Дата	Улитка с клапаном Сборочный чертеж	Лит.	Масса	Мас-б
Разраб.	Бух			7.84		и	см. табл.	—
Пров.	Шинакова			7.86		Лист	Листов 1	
Т. контр.								
Н. контр.	Дубровский			07.86		Гипродревпром г. Москва		
Утв.	Вайсенберг			07.86				

Формат А2

Инв. № подл. | Подп. и дата | Взам. инв. № | Инв. № дубл. | Подп. и дата

Формат	Зона	Поз.	Обозначение	Наименование	Кол.	Примечание
				Документация		
А3			У560 01 00 00.СБ	Сборочный чертеж		
				Детали		
А4		1	У560 01 00 01	Скоба	1	
А3		2	У560 01 00 02	Петля левая	2	
А3		3	У560 01 00 03	Петля правая	2	
А4		4	У560 01 00 04	Платик	2	
А4		5	У560 01 00 05	Стержень	2	
А4		6	У560 01 00 06	Шайба	2	
А4		7	У560 01 00 07	Стенка	3	
		8	-01	Стенка	1	
А4		9	У560 01 00 08	Шибер	1	
А4		10	У560 01 00 09	Прокладка	3	
		11	-01	Прокладка	1	
				Стандартные изделия		
				Заклепки ГОСТ 10299-80		
		12		6х10	4	
		13		6х16	4	

Изм.	Лист	№ докум.	Подп.	Дата
Разраб.		Бчк		7.86
Пров.		Шимакова		7.86
Н. контр.		Шимакова		7.86
Утв.		Дубровский		07.88

У560 01 00 00

Клапан противовзрывной

Лит. | Лист | Листов 1

Гипродревпром г. Москва

Формат А4

У560 01 00 01

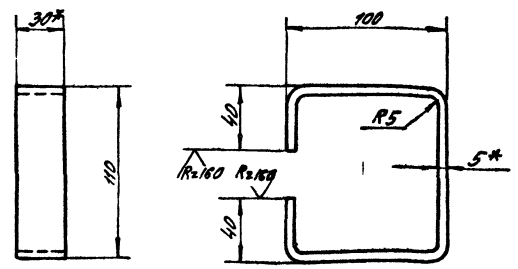

1 Развернутая длина - 357 мм

2 $\pm \frac{t_2}{2}$

3 * Размеры для справок.

Изм.	Лист	№ докум.	Подп.	Дата
Разраб.		Бчк		7.86
Пров.		Шимакова		7.86
Н. контр.		Шимакова		7.86
Утв.		Шимакова		7.86

У560 01 00 01

Скоба

Полоса 5х30-62 ГОСТ 103-76 ВСт3пс5 II ГОСТ 535-79

Лит. | Масса | Масштаб

4 | 0,42 | 1:2

Лист | Листов 1

Гипродревпром г. Москва

Формат А4

У560 01 00 00 СБ

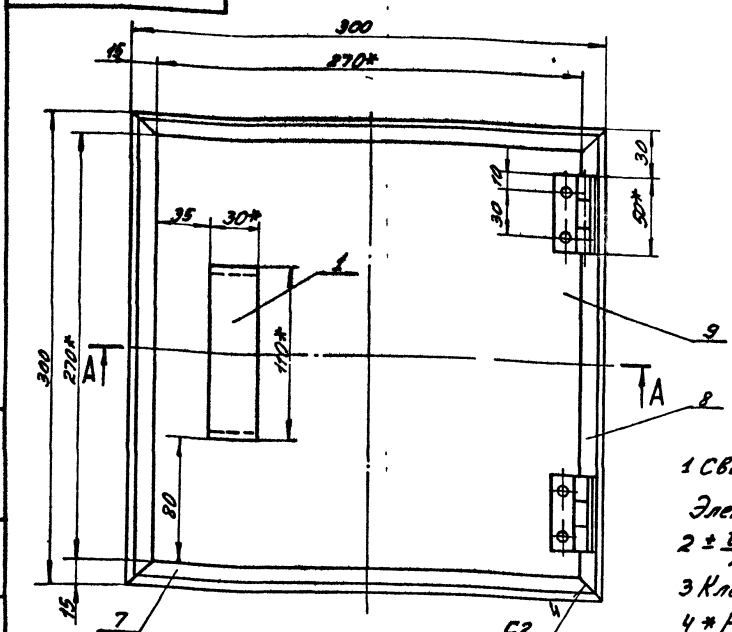

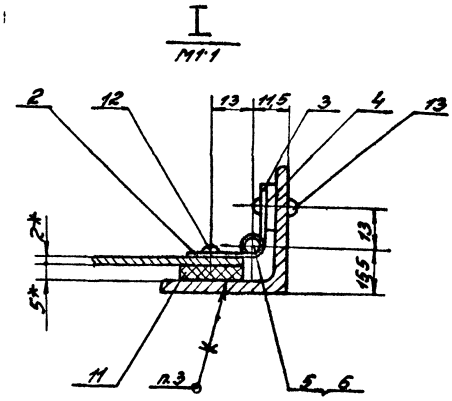

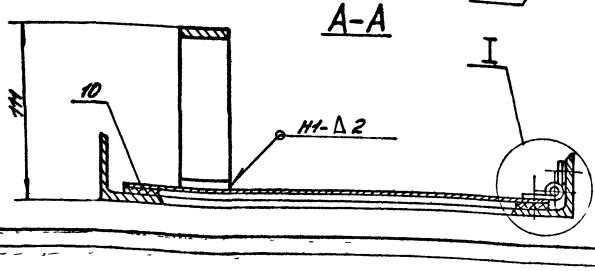

1 Сварные швы по ГОСТ 5264-80

Электрод Э42 ГОСТ 9467-75

2 $\pm \frac{t_3}{2}$

3 Клей 88-СА ТУ38-105926-75

4 * Размеры для справок

21581-07 15

Изм.	Лист	№ докум.	Подп.	Дата
Разраб.		Бчк		7.86
Пров.		Шимакова		7.86
Н. контр.		Шимакова		7.86
Утв.		Дубровский		07.88

У560 01 00 00 СБ

Клапан противовзрывной

Сборочный чертеж

Лит. | Масса | Масштаб

4,5 | 1:2

Лист | Листов 1

Гипродревпром г. Москва

Формат А3

У560 01 00 02

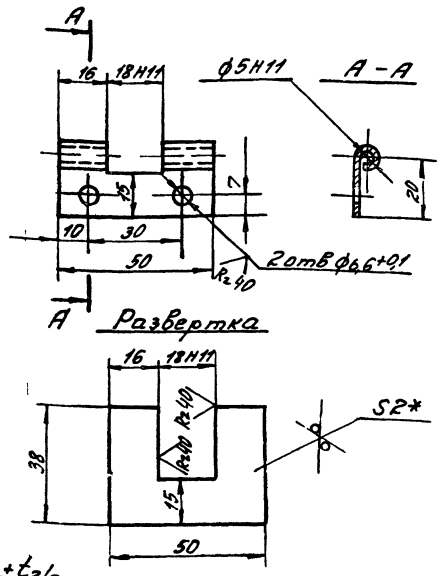

1 ± t2/2

2* Размер для справок

Изм.	Лист	№ докум.	Подпись	Дата	У560 01 00 02			
Разраб.	Бух			7.86	Петля левая	Лит.	Масса	Масш.
Пров.	Шишакова			7.86		У	0,023	1:1
Т.контр.						Лист	Листов 1	
Н.контр.	Шишакова			7.86	Лист Б-ПН-2 Гост 19903-74	Гипродревпром г. Москва		
Утв.	Шишакова			7.86	В Ст 3 пс 5 Гост 16523-70			

Формат А4

У560 01 00 03

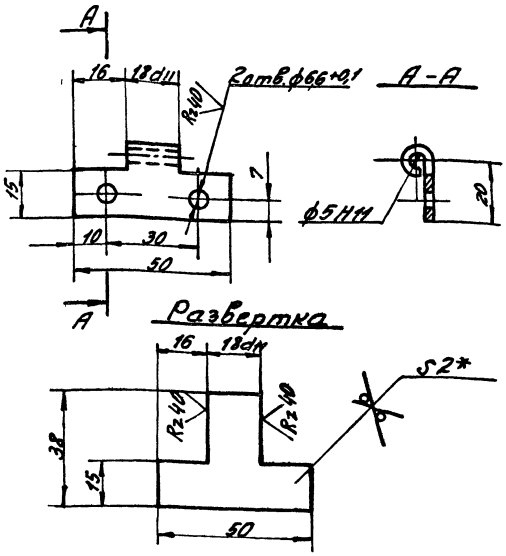

1 ± t2/2

2* Размер для справок

Изм.	Лист	№ докум.	Подпись	Дата	У560 01 00 03			
Разраб.	Бух			7.86	Петля правая	Лит.	Масса	Масш.
Пров.	Шишакова			7.86		У	0,019	1:1
Т.контр.						Лист	Листов 1	
Н.контр.	Шишакова			7.86	Лист Б-ПН-2 Гост 19903-74	Гипродревпром г. Москва		
Утв.	Шишакова			7.86	В Ст 3 пс 5 Гост 16523-70			

Формат А4

У560 01 00 04

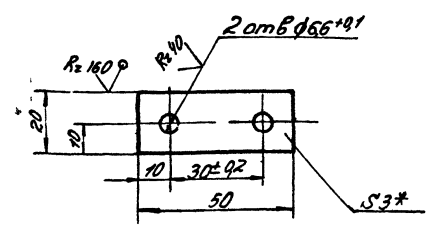

1 ± t2/2

2* Размер для справок

Изм.	Лист	№ докум.	Подпись	Дата	У560 01 00 04			
Разраб.	Бух			7.86	Платик	Лит.	Масса	Масш.
Пров.	Шишакова			7.86		У	0,024	1:1
Т.контр.						Лист	Листов 1	
Н.контр.	Шишакова			7.86	Лист Б-ПН-3 Гост 19903-74	Гипродревпром г. Москва		
Утв.	Шишакова			7.86	В Ст 3 пс 5 Гост 16523-70			

Формат А4

50 00 10 0956 л

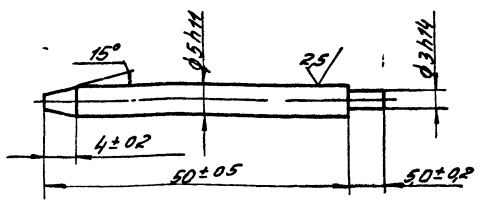

21581-07 16

У560 01 00 05

Изм.	Лист	№ док.	Подпись	Дата	У560 01 00 05			
Разраб.	Бух			7.86	Стержень	Лит.	Масса	Масш.
Пров.	Шишакова			7.86		У	0,009	2:1
Т.контр.						Лист	Листов 1	
Н.контр.	Шишакова			7.86	Сталь 35 Гост 1050-74	Гипродревпром г. Москва		
Утв.	Шишакова			7.86				

Формат А4

Серия 7.411-1 Выпуск 1-15

90 00 10 095Б

Rz 80

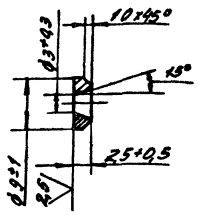

У560 01 00 06

Изм	Лист	№ докум	Подп	Дата
Разраб		Бух		7.86
Пров		Шинакова		7.86
Т контр				
Н контр		Шинакова		7.86
Утв		Шинакова		7.86

Шайба

Ст 3 Гост 380-71

Лит	Масса	Мас-б
и	0,002	2:1

Лист | Листов 1

Гипродревпром г Москва

Формат А4

Инв № подл | Подп. и дата | Взам. инв № | Инв № дубл | Подп. и дата

---

40 00 10 095Б

Рис 1

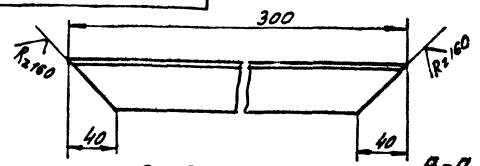

Рис 2

Остальное- см рис 1

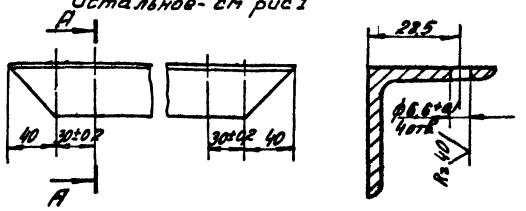

Обозначение	Рис
У560 01 00 07	1
-01	2

± t2/2

У560 01 00 07

Изм	Лист	№ докум	Подп	Дата
Разраб		Бух		7.86
Пров		Шинакова		7.86
Т контр				
Н контр		Шинакова		7.86
Утв		Шинакова		7.86

Стенка

Уголок 40×40×4-Б Гост 8509-72

В Ст 3 пс 5-II Гост 535-79

Лит	Масса	Мас-б
и	0,73	1:2,5

Лист | Листов 1

Гипродревпром г Москва

Формат А4

Инв № подл | Подп. и дата | Взам. инв № | Инв № дубл | Подп. и дата

---

80 00 10 095Б

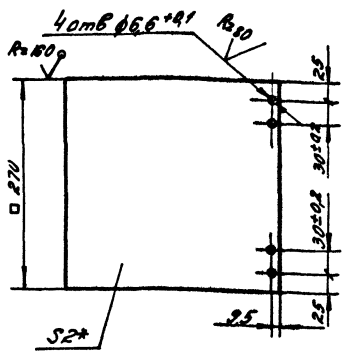

1 ± t2/2

2* Размер для справок

У560 01 00 08

Изм	Лист	№ докум	Подп	Дата
Разраб		Бух		7.86
Пров		Шинакова		7.86
Т контр				
Н контр		Шинакова		7.86
Утв		Шинакова		7.86

Шибер

Лист Б ПН-2 Гост 19903-74

4-IV В Ст 3 пс 5 Гост 16523-70

Лит	Масса	Мас-б
и	1,14	1:4

Лист | Листов 1

Гипродревпром г Москва

Формат А4

Инв № подл | Подп. и дата | Взам. инв № | Инв № дубл | Подп. и дата

---

60 00 10 095Б

Рис 1

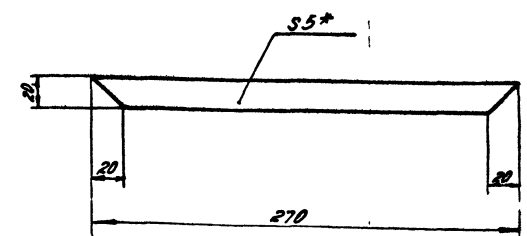

Рис 2

Остальное- см рис 1

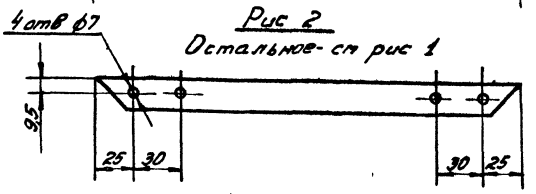

Обозначение	Рис.
У560 01 00 09	1
-01	2

* Размер для справок

21581-07 17

У560 01 00 09

Изм	Лист	№ докум	Подп	Дата
Разраб		Бух		7.86
Пров		Шинакова		7.86
Т контр				
Н контр		Шинакова		7.86
Утв		Шинакова		7.86

Прокладка

Пластина I, лист ТМКЩ С1-5 Гост 7338-77

Лит	Масса	Мас-б
и	0,04	1:1

Лист | Листов 1

Гипродревпром г Москва

Формат А4

Инв № подл | Подп. и дата | Взам. инв № | Инв № дубл | Подп. и дата

Серия 7 411-1 Выпуск 1-15

Форм	Зона	Поз	Обозначение	Наименование	Кол	Примечание
				Документация		
А2			У560.02 00 00 СБ	Сборочный чертеж		
				Детали		
		1	УЦ560 02 00 05-03	Ребро	4	
А3		2	У560 02 00 01	Стенка	1	
			Переменные данные для исполнений:			
				У560.02 00.00		
				Сборочные единицы		
		3	УЦ560 02 01 00-01	Фланец	1	
				Детали		
		4	У560 02 00 01-01	Стенка	1	
		5	УЦ560 02 00 01-01	Цилиндр	1	
А4		6	У560 02 00 02	Стенка боковая	1	
		7	УЦ560 01 00.02-02	Фланец	1	
				У560 02 00.00-01		
				Сборочные единицы		
		3	УЦ560 02 01 00-02	Фланец	1	

Из	Лист	N докум.	Подп.	Дата
Разраб	Бух			7.86
Пров	Шинакова			7.86
Н контр	Шинакова			7.86
Утв	Цыбровский			7.86

У560 02 00 00

Улитка

Лит.	Лист	Листов
И	1	2

Гипродревпром г Москва

Формат А4

Форм	Зона	Поз	Обозначение	Наименование	Кол	Примечание
				Детали		
		4	У560 02 00 01-02	Стенка	1	
		5	УЦ560 02 00 01-03	Цилиндр	1	
		6	У560 02 00 02-01	Стенка боковая	1	
		7	УЦ560 01.00.02-04	Фланец	1	
				У560.02 00 00-02		
				Сборочные единицы		
		3	УЦ560 02 01 00-03	Фланец	1	
				Детали		
		4	У560 02 00 01-03	Стенка	1	
		5	УЦ560 02 00.01-05	Цилиндр	1	
		6	У560 02 00 02-02	Стенка боковая	1	
		7	УЦ560 01.00 02-05	Фланец	1	
				У560 02 00.00-03		
				Сборочные единицы		
		3	УЦ560 02 01 00-04	Фланец	1	
				Детали		
		4	У560 02 00 01-04	Стенка	1	
		5	УЦ560 02 00 01-07	Цилиндр	1	
		6	У560 02 00 02-03	Стенка боковая	1	
		7	УЦ560 01 00 02-07	Фланец	1	

Из	Лист	N докум.	Подп.	Дата

У560 02 00 00

Лист 2

Формат А4

У560 02 00 02

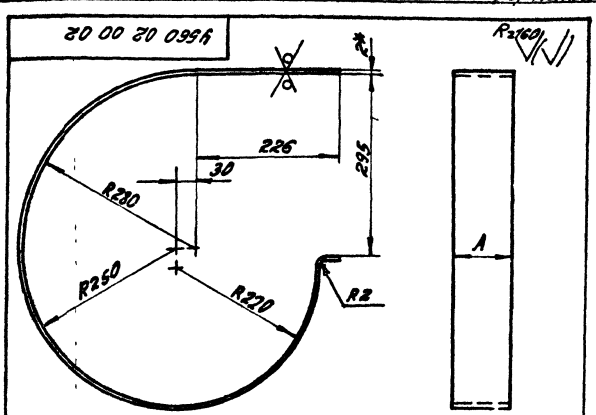

Обозначение	A, мм	Масса, кг
У560 02 00.02	96	2,19
-01	136	3,11
-02	184	4,21
-03	241	5,51

1 Развернутая длина - 1456 мм

2* Размер для справок

3 ± $t_2/2$

Из	Лист	№ докум.	Подп.	Дата
Разраб	Бух			7.86
Пров	Шинакова			7.86
Т контр				
Н контр	Шинакова			7.86
Утв	Шинакова			7.86

У560 02 00 02

Стенка боковая

Лит	Масса	Масс-б
И	См табл	—

Лист Листов 1

Лист Б-ЛН-2 Гост 19903-74 4-IV-ВСТ3пс5 Гост 1652370

Гипродревпром г Москва

Формат А4

3Т560 00.00 02

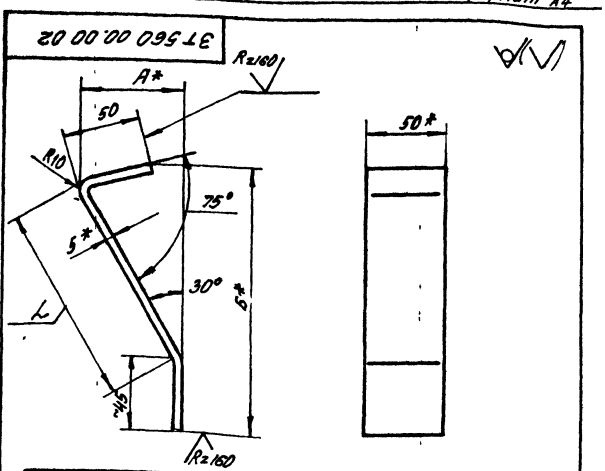

Обозначение	Размеры, мм L	A	Б	Разверн. длина, мм	Масса, кг
3Т560.00 00 02	75	40	128	162	0,32
-01	98	50	149	184	0,36
-02	123	64	170	209	0,41
-03	147	76	192	234	0,46

1 ± $t_2/2$

2* Размеры для справок

21581-07 18

Из	Лист	№ докум.	Подп.	Дата
Разраб	Бух			7.86
Пров	Шинакова			7.86
Т контр				
Н контр	Шинакова			7.86
Утв	Шинакова			7.86

3Т560 00 00.02

Лапа

Лит.	Масса	Масс-б
И	См табл	—

Лист Листов 1

Полоса 5х50-Б-2 Гост 103-76 ВСТ3пс5 II Гост 535-79

Гипродревпром г Москва

Формат А4

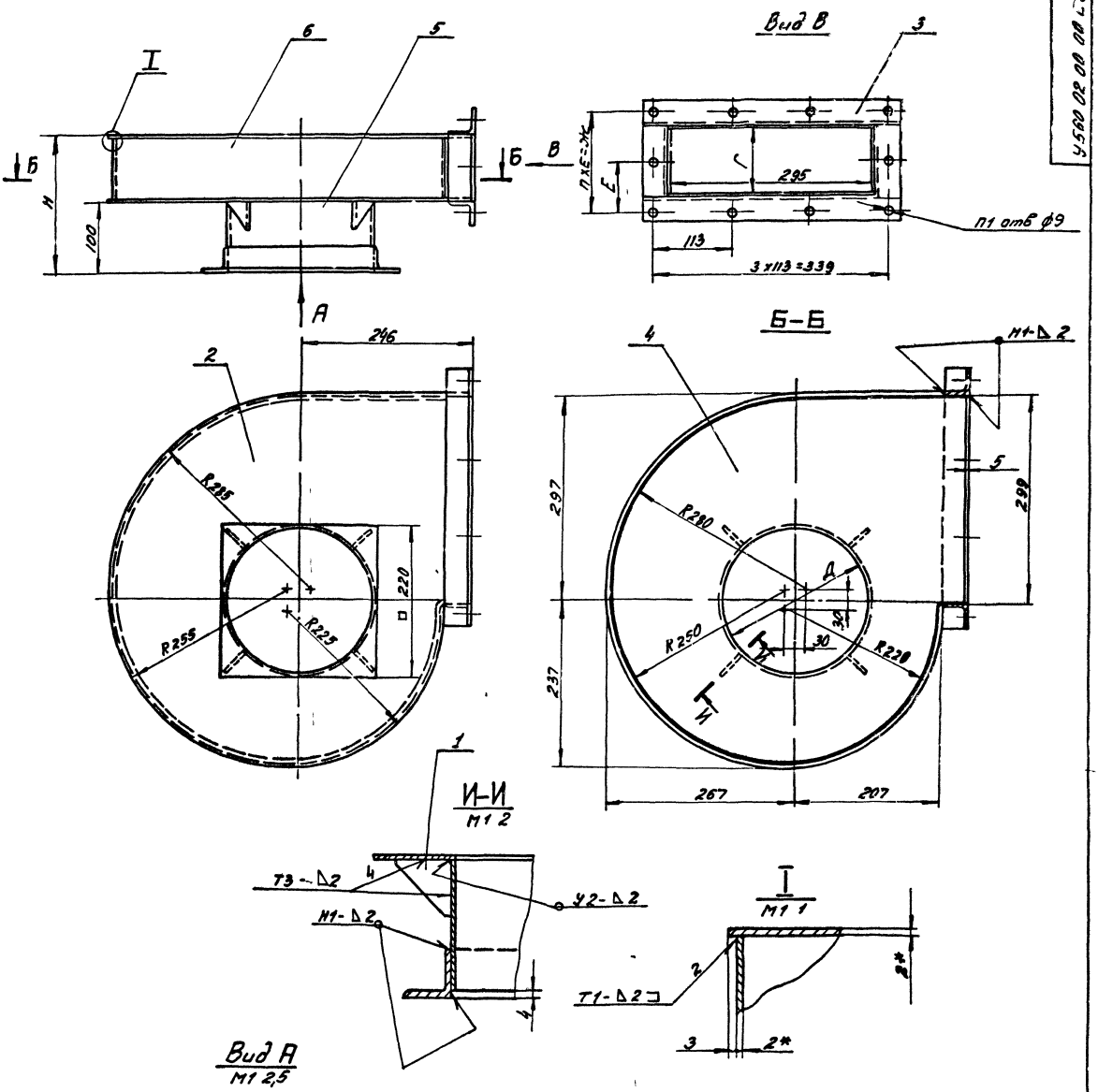

Обозначение	Размеры мм							n	П1 отв	П2 отв	Угол °		Масса, кг
	Н	Д	Д1	Д2	Г	Е	Ж				α	α1	
У560 02 00 00	200	213	217	257	96	70	140	2	10	8	15	60	12,8
-01	240	252	256	296	136	90	180				30		14,2
-02	288	294	298	338	184	114	228						15,7
-03	345	336	340	380	241	95	285	3	12	8	45	45	17,4

1 Сварные швы по Гост 5264-80
Электрод Э42 Гост 9467-75
2 ± $t_3/2$
3 * Размеры для справок

21581-07 19

				У560 02 00 00СБ			
Изм	Лист	№ докум	Подп	Дата	Улитка	Лит	Масса	Мас-б
Разраб		Бух		7.86		и	см табл	—
Пров		Шинакова		7.86	Сборочный чертеж	Лист	Листов 1	
Т контр						Гипродревпром г Москва		
Н контр		Шинакова		7.86				
Утв		Дубровский		07.86				

Формат А2

Инв № подл | Подп и дата | Взам инв № | Инв № дубл | Подп и дата

Сборка 4-111-1 Вариант 4-18

Рис. 1

Рис. 2

Стыковое см. рис. 1

Обозначение	Рис.	Δ, мм	Масса, кг
3250.05.00.01	1	—	3,73
-01	2	319	3,38
-02		325	3,11
-03		234	3,13
-04		336	2,16

2* Размер для справок

| | | |

3Т560 00 00 00СБ

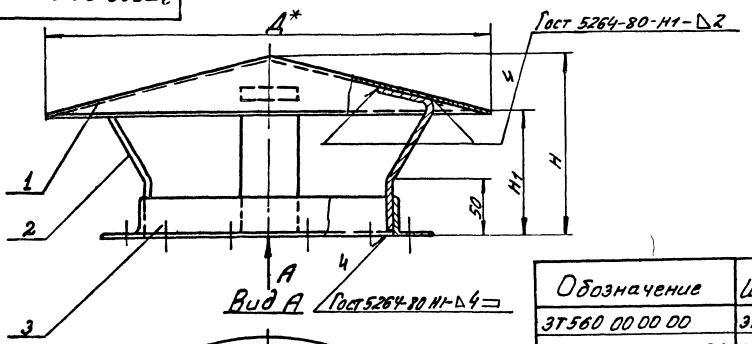

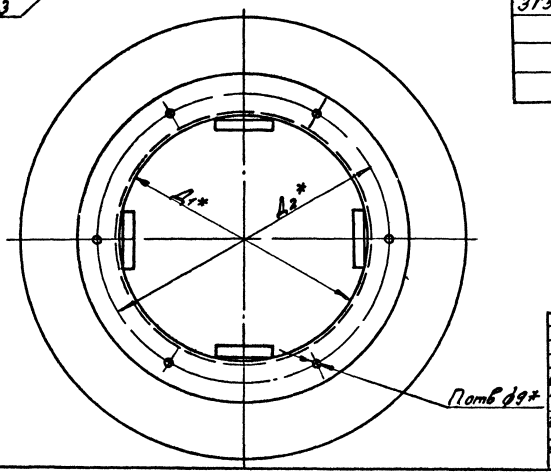

Обозначение	Шифр	Размеры, мм					h отв	Масса, кг
		Д	Д1	Д2	Н	Н1		
3Т560 00 00 00	3Т560-1	390	217	257	160	110		4,8
-01	3Т560-2	460	256	296	190	130	6	6,0
-02	3Т560-3	530	298	338	220	150		7,4
-03	3Т560-4	610	340	380	250	170	8	9,0

1 Указания по подбору зонтов см выпуск 1-0
2 Электрод Э-42 Гост 9467-75
3 ± t3/2
4* Размеры для справок

Изм	Лист	№ док	Подп	Дата	3Т 560 00 00 00СБ	Лит	Масса	Мас б
Разраб		Бух		7.86	Зонт	Ц	см табл	—
Пров		Шинакова		7.86	Сборочный чертеж	Лист	Листов 1	
Т.контр						Гипродревпром г Москва		
Н.контр		Дубровский		07.86				
Утв		Вайсенберг		07.86				

Формат А3

Выпуск 1-15 Серия 7 411-1

Инв № подл | Подп. и дата | Взам. инв № | Инв № дубл | Подп. и дата

3Т560 00 00 01

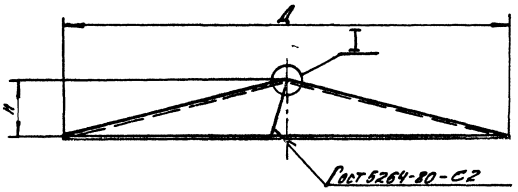

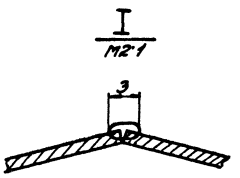

Обозначение	Размеры, мм					Масса, кг
	Д	Н	R	А	Б	
3Т560 00 00 01	390	50	200	40	4	1,91
-01	460	60	237	47	5	2,68
-02	530	70	273	54	5	3,56
-03	610	80	314	63	6	4,71

Развертка

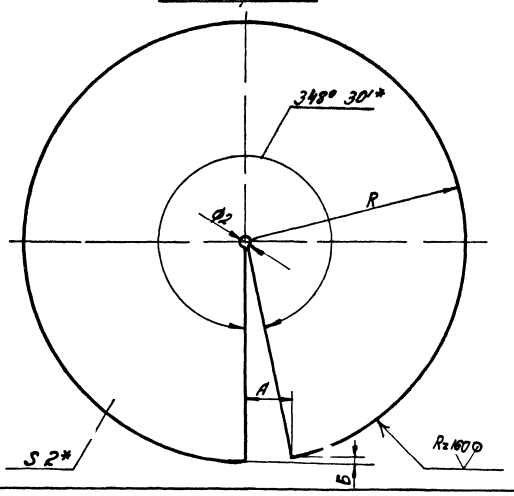

1 Сварка ручная электродуговая
Электрод Э42 Гост 9467-75
2 ± t2/2
3* Размеры для справок

21581-07

Изм	Лист	№ докум	Подп	Дата	3Т 560 00 00 01	Лит	Масса	Мас-б
Разраб		Бух		7.86	Колпак	Ц	См табл	—
Пров		Шинакова		7.86		Лист 1	Листов	
Т.контр						Гипродревпром г Москва		
Н.контр		Шинакова		7.86	Лист Б-ПН 2 Гост 19903 74			
Утв		Шинакова		7.86	4-IV Вст 3пс5 Гост 16523 70			

Формат А3

Инв № подл | Подп. и дата | Взам. инв № | Инв № дубл | Подп. и дата

gost.e-ecolog.ru