ТИПОВАЯ ДОКУМЕНТАЦИЯ НА КОНСТРУКЦИИ, ИЗДЕЛИЯ И УЗЛЫ ЗДАНИЙ И СООРУЖЕНИЙ

СЕРИЯ 7.411-1

ИЗДЕЛИЯ И УЗЛЫ ИНЖЕНЕРНОГО ОБОРУДОВАНИЯ ПЫЛЕУЛАВЛИВАЮЩИХ ОООРУЖЕНИЙ ДЕРЕВООБРАБАТЫВАЮЩИХ ПРОИЗВОДСТВ

ВЫПУСК 1-14

ЦИКЛОНЫ УЦ - 630

РАБОЧИЕ ЧЕРТЕЖИ

РАЗРАБОТАНЫ
ПРОЕКТНЫМ ИНСТИТУТОМ
„ГИПРОДРЕВПРОМ"
ГЛАВНЫЙ ИНЖЕНЕР ИНСТИТУТА
В.И.ПАХОМОВ
ГЛАВНЫЙ ИНЖЕНЕР ПРОЕКТА
А.Н. АЛЕКСАНДРОВ

УТВЕРЖДЕНЫ
МИНЛЕСБУМПРОМОМ СССР
ПРОТОКОЛ ОТ „02" СЕНТЯБРЯ 1987 г.
И ВВЕДЕНЫ В ДЕЙСТВИЕ
ПИСЬМОМ ОТ „07" СЕНТЯБРЯ 1987 г.
№4-58-7312

gost.e-ecolog.ru

Госстрой СССР, 1988 г.
22492-03

Обозначение	Наименование	Стр
	Содержание	
УЦ630 00 00 00	Циклон УЦ630	2
УЦ630 00 00 00 СБ	Циклон УЦ630 Сборочный чертеж	3
УЦ630 00 00 00 СБ	Циклон УЦ630 Сборочный чертеж	4
УЦ630 00 00 01	Прокладка	
УЦ630 01 00 00	Конус в сборе	
УЦ630 01 00 00 СБ	Конус в сборе Сборочный чертеж	5
УЦ630 01 00 01	Конус	6
УЦ630 01 00 02	Фланец	
УЦ630 02 00 00	Цилиндр внешний	7
УЦ630 02 00 01	Цилиндр	
УЦ630 02 00 00 СБ	Цилиндр внешний Сборочный чертеж	8
УЦ630 02 00 02	Лист верхний	9
УЦ630 02 00 05	Ребро	
УЦ630 02 00 04	Сектор	10
УЦ630 02 00 07	Стенка боковая	
УЦ630 02 01 00 СБ	Фланец Сборочный чертеж	
УЦ630 02 01 00	Фланец	11
УЦ630 03 00 01	Лист нижний	
УЦ630 03 00 00 СБ	Цилиндр внутренний Сборочный чертеж	12
УЦ630 03 00 00	Цилиндр внутренний	13
У630 00 00 00	Улитка с клапаном	
У630 00 00 00 СБ	Улитка с клапаном Сборочный чертеж	14
У630 01 00 00	Клапан противовзрывной	15
У630 01 00 01	Скоба	
У630 01 00 00 СБ	Клапан противовзрывной Сборочный чертеж	
У630 01 00 02	Петля левая	16
У630 01 00 03	Петля правая	
У630 01 00 04	Платик	
У630 01 00 05	Стержень	
У630 01 00 06	Шайба	17
У630 01 00 07	Стенка	
У630 01 00 08	Шибер	
У630 01 00 09	Прокладка	
У630 02 00 00	Улитка	18
У630 02 00 02	Стенка боковая	
ЗТ630 00 00 02	Лапа	
У630 02 00 00 СБ	Улитка Сборочный чертеж	19
У630 02 00 01	Стенка	20
ЗТ630 00 00 00	Зонт	
ЗТ630 00 00 00 СБ	Зонт Сборочный чертеж	21
ЗТ630 00 00 01	Колпак	

Формат	Зона	Поз	Обозначение	Наименование	Кол	Примечание
				Документация		
А1			УЦ630 00 00 00 СБ Серия 7.411-1	Сборочный чертеж Циклоны Указания по изготовлению и поверку материалы для проектирования		А1, А2, А3 Выпуск 1-0 87
				Сборочные единицы		
А4		1	УЦ630 01 00 00	Конус в сборе	1	
А4		2	УЦ630 02 00 00	Цилиндр внешний	1	
				Детали		
А4		3	УЦ630 00 00 01	Прокладка	1	
		4	-01	Прокладка	1	
				Стандартные изделия		
				Болты Гост 7798-70		
		5		М8х30	38	
		6		М8х35	4	
		7		Гайка М8 Гост 5915-70	42	

Изм.	Лист	№ докум.	Подп.	Дата
Разраб.		Бух		7.87
Пров.		Шмакова		7.87
Н. контр.		Яровенко		7.87
Утв.		Арсентьева		7.87

УЦ630 00 00 00

Циклон УЦ630

Лит.	Лист	Листов
	1	2

Гипродревпром г. Москва

Формат А4

Формат	Зона	Поз	Обозначение	Наименование	Кол	Примечание
			Переменные данные	для исполнений		
				УЦ630 00 00 00		
				Сборочные единицы		
А4		8	УЦ630 03 00 00	Цилиндр внутренний	1	
				УЦ630 00 00 00-01		
				Сборочные единицы		
		8	УЦ630 03 00 00-01	Цилиндр внутренний	1	
				УЦ630 00 0000-02		
				Сборочные единицы		
		8	УЦ630 03 00 00-02	Цилиндр внутренний	1	
				УЦ630 00 00 00-03		
				Сборочные единицы		
		8	УЦ630 03 00 00-03	Цилиндр внутренний	1	

Инв. № подл. | Подп. и дата | Взам. инв. №

22492-03

Изм.	Лист	№ докум.	Подп.	Дата

УЦ630 00 00 00

Лист 2

Формат А4

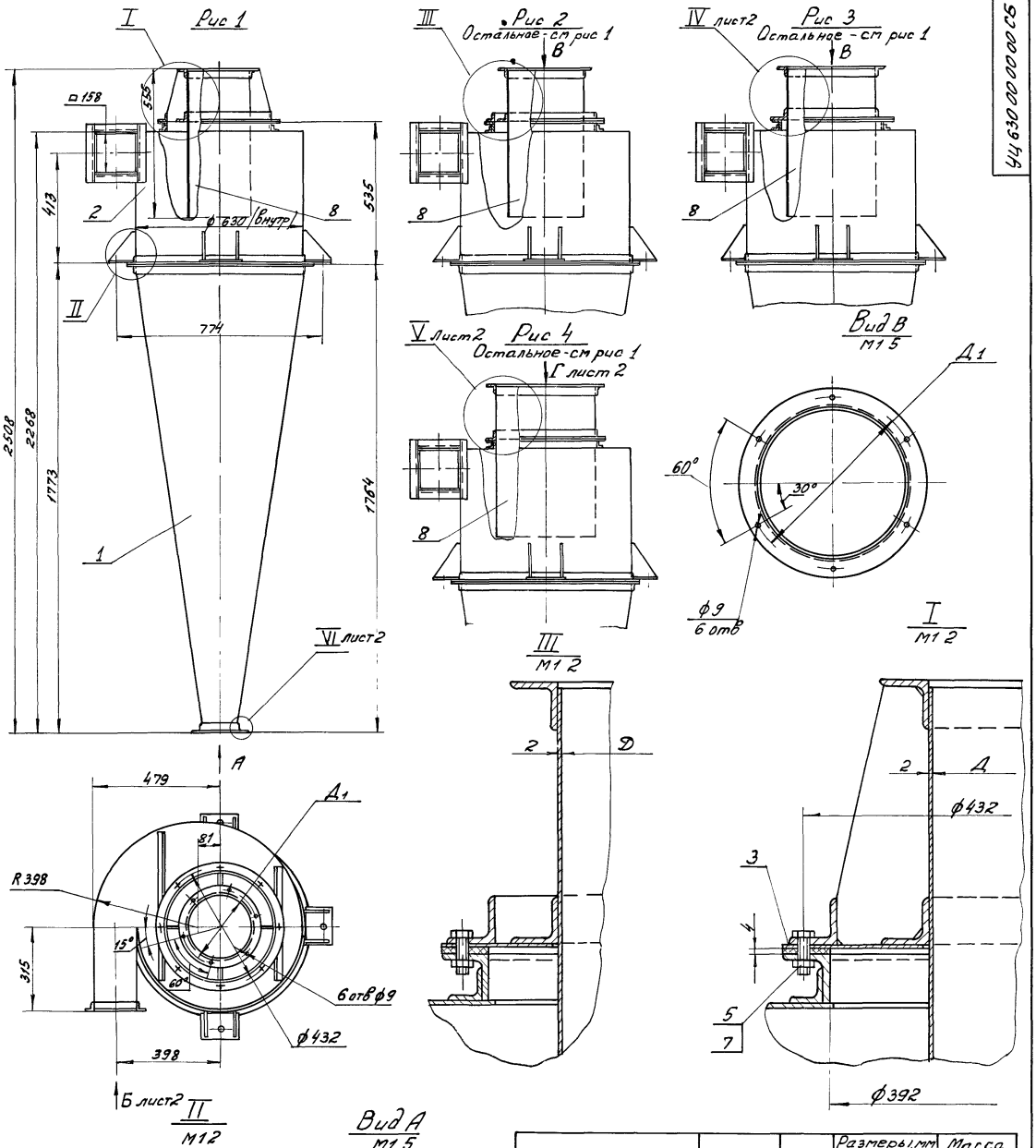

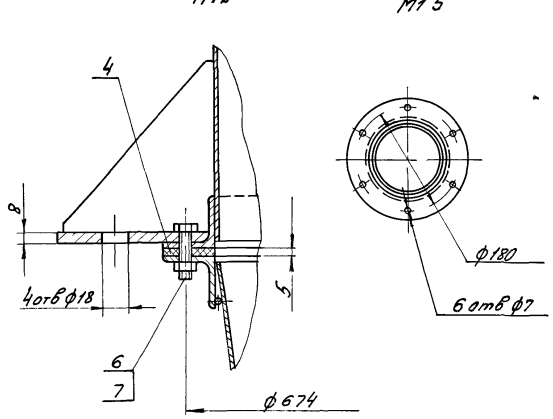

Обозначение	Шифр	Рис	Размеры, мм Д	Размеры, мм Д1	Масса, кг
УЦ630 00 00 00	УЦ630-1	1	239	283	99,9
-01	УЦ630-2	2	284	328	99,8
-02	УЦ630-3	3	331	375	99,7
-03	УЦ630-4	4	378	422	99,4

1 Указания по подбору циклонов см выпуск 1-0 87

2 ± $t_3/2$

22492 03

					УЦ630 00 00 00 СБ		
Из	Лист	№ докум	Подп	Дата	Циклон УЦ630	Лит	Масса	Мас б
Разраб		Бух		7 87		И	см табл	—
Пров		Шиманова		7 87	Сборочный чертеж	Лист 1	Листов 2	
Т контр						ГИПРОДРЕВПРОМ г Москва		
Н контр		Дубровский		7 87				
Утв		Вайценберг		7 87				

Формат А2

УЦ630 00 00 00 СБ

Серия 7411-1 Выпуск 1-14

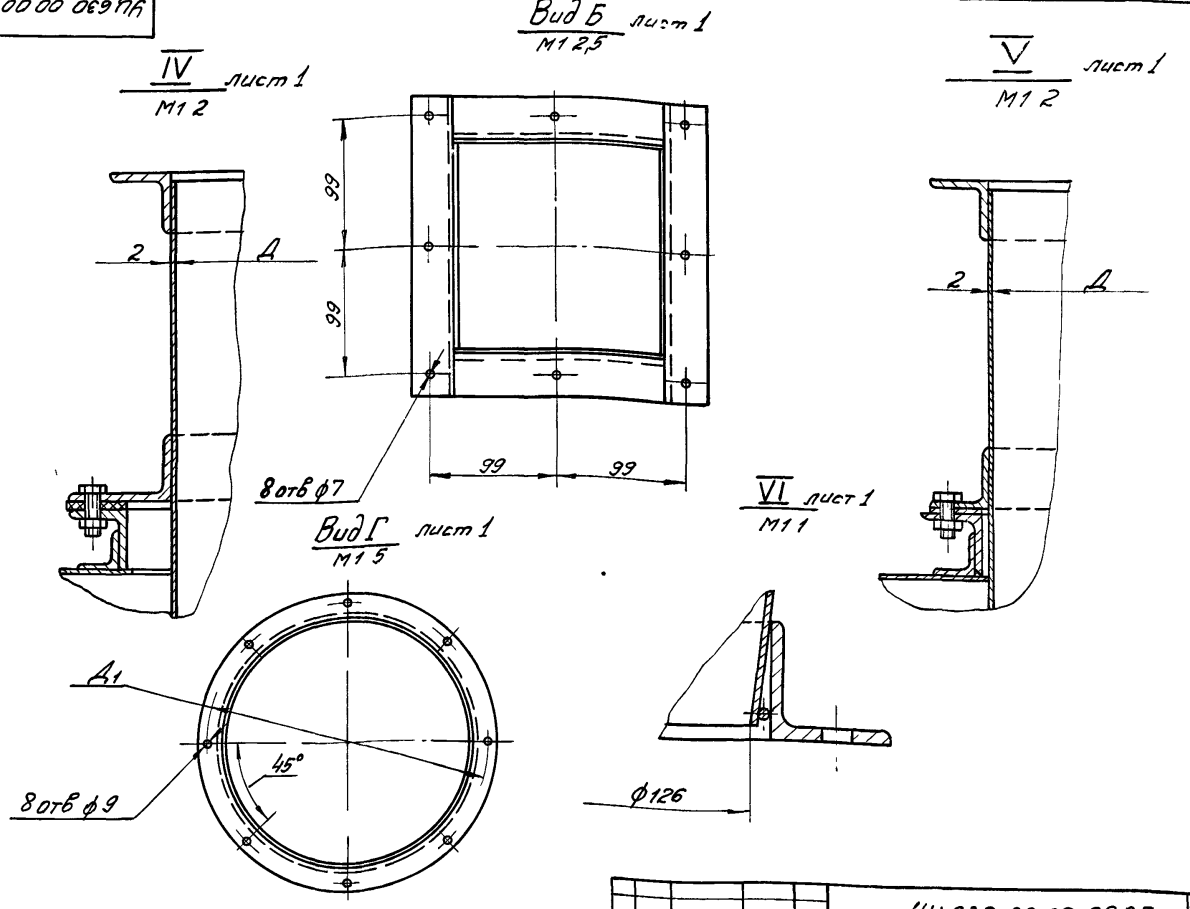

Изм	Лист	№ док	Подп	Дата	УЦ630 00 00 00 СБ	Лист 2

Формат А3

УЦ630 00 00 01

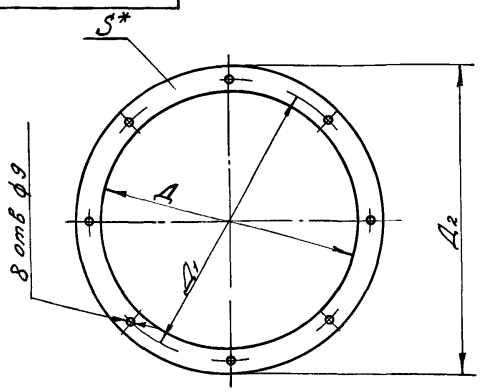

Обозначение	Размеры, мм Д	Д1	Д2	S, мм	Масса, кг
УЦ630 00 00 01	392	432	460	4	0,27
-01	634	674	706	5	0,53

* Размер для справок

Изм	Лист	№ докум	Подп	Дата	УЦ630 00 00 01	Лит	Масса	Мас б
Разраб		Бух		7.87	Прокладка	И	СМ табл	—
Пров.		Шинакова		7.87		Лист	Листов 1	
Н контр					Пластина I, лист ТМКЩ - С1 Гост 7338 77	ГИПРОДРЕВПРОМ г Москва		
Н контр		Шинакова		7.87				
Утв		Шинакова		7.87				

Формат А4

Форм	Зона	Поз	Обозначение	Наименование	Кол	Примечание
				Документация		
А2			УЦ630 01 00 00 СБ	Сборочный чертеж		
				Детали		
А3		1	УЦ630 01 00 01	Конус	1	
А3		2	УЦ630 01 00 02	Фланец	1	
		3	-10	Фланец	1	
Б4		4	УЦ630 01 00 03	Кольцо		
				Проволока 4-I		
				Гост 3282-74		
				ℓ=427±1 мм	1	0,04 кг
Б4		5	УЦ630 01 00 04	Кольцо		
				Проволока 4-I		
				Гост 3282-74		
				ℓ=1978±1 мм	1	0,2 кг

22492-03

Изм	Лист	№ докум	Подп	Дата	УЦ630 01 00 00	Лит	Лист	Листов
Разраб		Бух		7.87	Конус в сборе	И		1
Пров		Шинакова		7.87		ГИПРОДРЕВПРОМ г Москва		
Н контр		Шинакова		7.87				
Утв		Дубровский		7.87				

Инв № подл | Подп и дата | Взам инв № | Инв № дубл | Подп и дата

Формат А4

Выпуск 1-14

Серия 1.411-1

УЦ 630 01 00 00 СБ

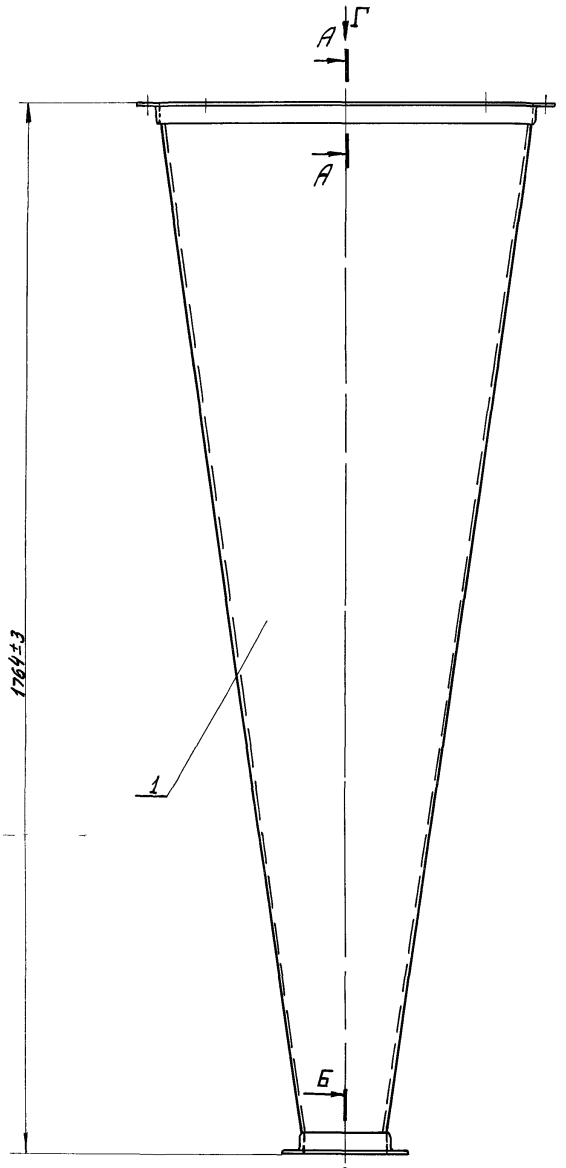

Вид В
М1 2

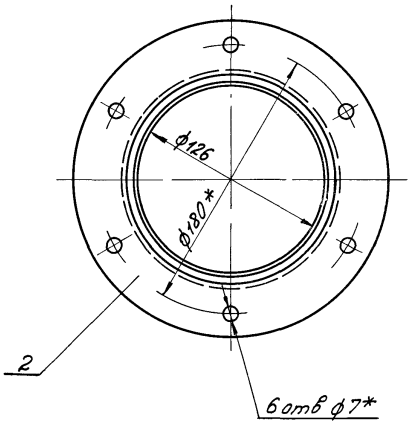

Вид Г

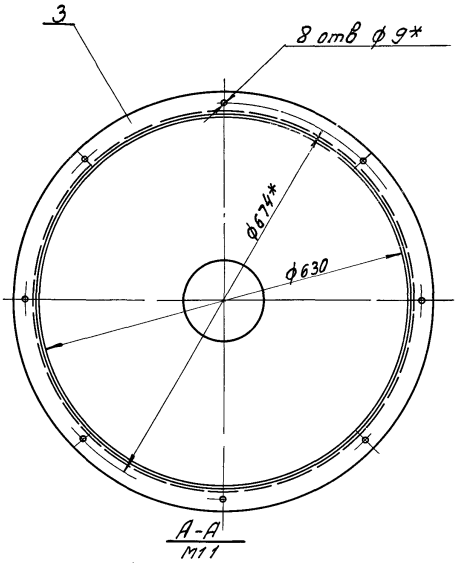

А-А
М11

Б-Б
М11

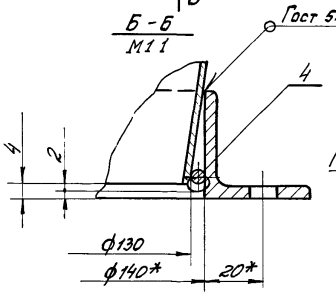

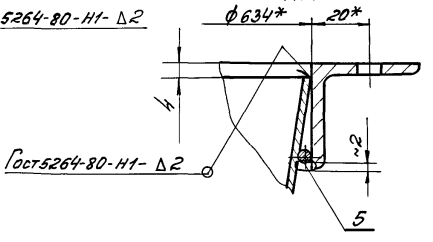

1 Сварка ручная электродуговая
Электрод Э42 Гост 9467-75
2 *Размеры для справок
3 $\pm \frac{t_3}{2}$

22492-03

Изм.	Лист	№ докум.	Подпись	Дата	УЦ 630 01 00 00 СБ		
Разраб.		Бух		7.87	Конус в сборе	Лит.	Масса	Масш.
Пров.		Шинаков		7.87		У	39	1:5
Т. контр.					Сборочный чертеж	Лист	Листов 1
Н. контр.		Шинаков		7.87		ГИПРОДРЕВПРОМ г. Москва	
Утв.		Дубровский		7.87			

Формат А2

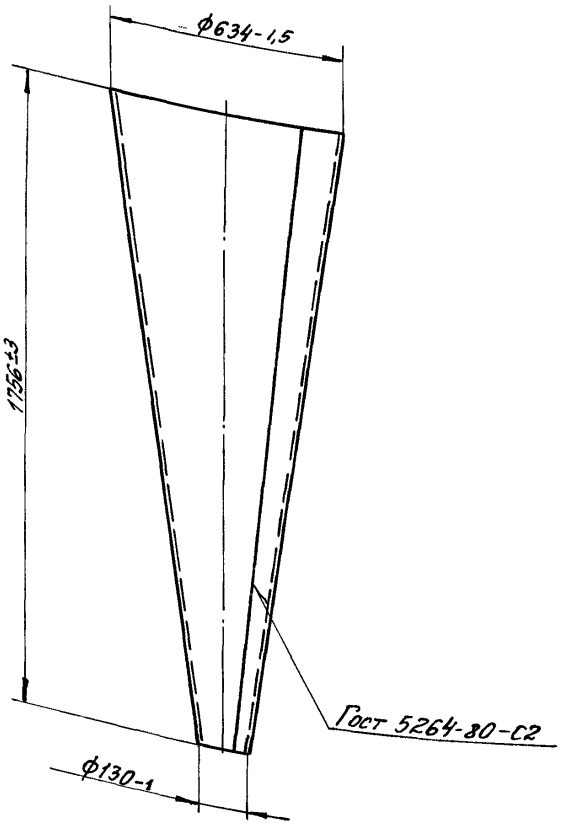

Развертка
М1:20

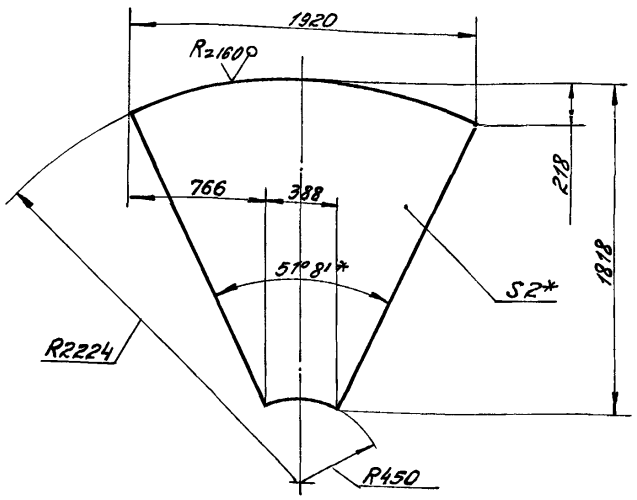

1. Электрод Э42 Гост 9467-75
2. $\pm t_2/2$
3. *Размеры для справок.

					УЦ630.01.00.01			
Изм	Лист	№ докум.	Подп	Дата	Конус	Лит.	Масса	Мас-б
Разраб		Бух		7.87		И	33,2	1:10
Пров		Шинакова		7.87		Лист	Листов 1	
Т.контр								
Н.контр		Шинакова		7.87	Лист 5-ПН-2 Гост 19903-74	ГИПРОДРЕВПРОМ г. Москва		
Утв		Шинакова		7.87	4-Ш-ВСт3пс5 Гост 16523-70			

Формат А3

УЦ630.01.00.02

Рис. 1

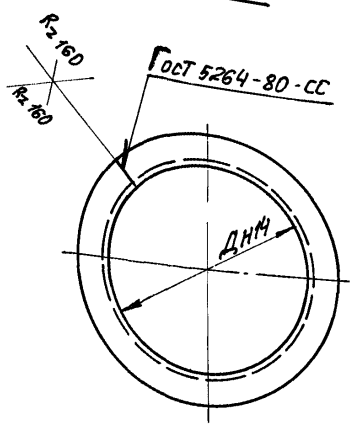

Обозначение	Рис.	Размеры, мм Д	А	Д1	d	n отв	Материал	Длина развер., мм	Масса, кг
УЦ630.01.00.02	2	140	20	180	7	6	Уголок 36х36х4-Б Гост 8509-72 ВСт3пс5-II Гост 535-79	505	1,09
-01	1	243	—	—	—	—		828	1,79
-02	2		20	283	9	6			
-03	1	288	—	—	—	—		970	2,1
-04	2		20	328	9	6			
-05		335		375				1117	2,41
-06			51,5	432		8	Уголок 63х40х5-Б Гост 8510-72 ВСт3пс5-II Гост 535-79	1183	4,63
-07		382	20	422		6	Уголок 36х36х4-Б Гост 8509-72 ВСт3пс5-II Гост 535-79	1265	2,73
-08			25	432		8			
-09		392	20					1296	2,8
-10		634		674				2056	4,44

Рис. 2
Остальное - см рис. 1

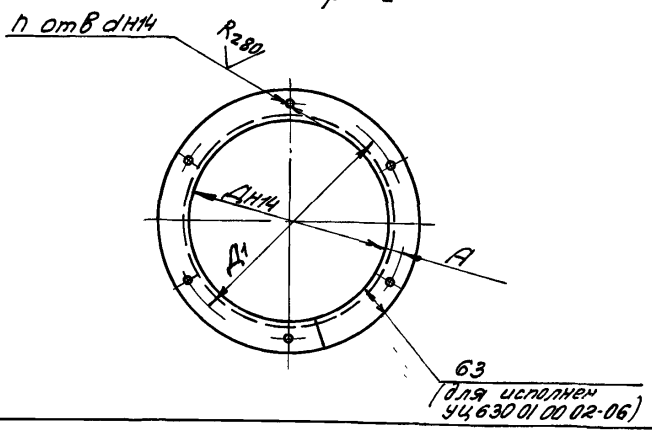

1 Электрод Э42 Гост 9467-75.
2 $\mp \frac{t_2}{2}$

22492-03

					УЦ630.01.00.02			
Из	Лист	№ докум	Подп	Дата	Фланец	Лит	Масса	Мас-б
Разраб		Бух		7.87		И	См табл	—
Пров		Шинакова		7.87		Лист	Листов 1	
Т.контр								
Н.контр		Шинакова		7.87	см табл	ГИПРОДРЕВПРОМ г. Москва		
Утв		Шинакова		7.87				

Формат А3

УЦ630 02 00 01

Серия 7 411-1 Выпуск 1-14

17

Рис 2

Остальное-см рис 1

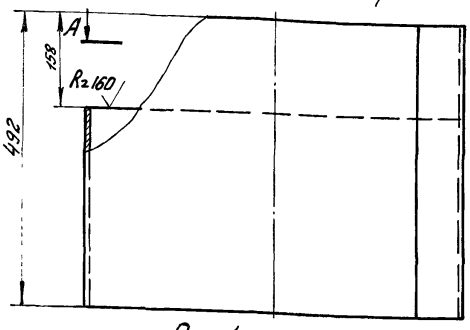

А-А

М1:10

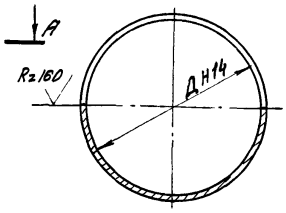

Рис 3

Остальное-см рис 1

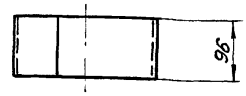

Рис 1

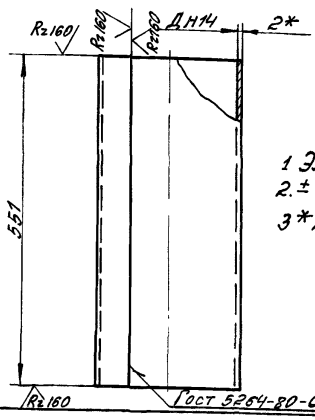

1 Электрод Э42 Гост 9467-75

2. ± $t_2/2$

3* Размер для справок

Обозначение	Рис	Д, мм	Длина развертки, мм	Масса, кг
УЦ630 02 00 01	1	239	757	6,54
-01	3			1,14
-02	1	284	898	7,77
-03	3			1,35
-04	1	331	1046	9,05
-05	3			1,58
-06	1	378	1193	10,32
-07	3			1,8
-08	2	630	1984	12,86

Изм	Лист	№ докум	Подп	Дата	УЦ630. 02. 00 01			
Разраб		Бух		7.87	Цилиндр	Лит	Масса	Мас-б
Пров		Шинакова		7.87		И	см табл	1:5
Т. контр						Лист	Листов 1	
Н контр		Шинакова		7.87	Лист Б-ПН-2 Гост 19903-74	ГИПРОДРЕВПРОМ г. Москва		
Утв		Шинакова		7.87	4-IV-ВСт3пс5 Гост 16523-70			

Формат А4

Формат	Зона	Поз	Обозначение	Наименование	Кол.	Примечание
				Документация		
А2			УЦ630 02.00 00 СБ	Сборочный чертеж		
				Сборочные единицы		
А4		1	УЦ630 02 01 00	Фланец	1	
				Детали		
		2	УЦ630 02 00 01-08	Цилиндр	1	
		3	УЦ630 01.00.02-09	Фланец	1	
А3		4	УЦ630 02 00 02	Лист верхний	1	
Б4		5	УЦ630 02 00 03	Связь		
				Уголок 25х25х4-Б-Гост 8509-72		
				ВСт3пс5-II Гост 535-79		
				ℓ = 440 ± 1 мм	1	0,64кг
А4		6	УЦ630 02 00 04	Сектор	1	
		7	УЦ630 01 00 02-10	Фланец	1	
А3		8	УЦ630 02 00 05	Ребро	8	
Б4		9	УЦ630 02 00 06	Платик		
				Лист Б-ПН-8 Гост 19903-74		
				ВСт3пс5-Гост 14637-79		
				140±1х102±1мм	4	0,9кг
А4		10	УЦ630. 02 00.07	Стенка боковая	1	

Изм	Лист	№ докум	Подпись	Дата	УЦ630 02. 00 00			
Разраб		Бух			Цилиндр внешний	Лит.	Лист	Листов
Пров		Шинакова		7.87		И	1	2
Н контр		Шинакова		7.87		ГИПРОДРЕВПРОМ г. Москва		
Утв		Дубровский		7.87				

Формат А4

Форм	Зона	Поз	Обозначение	Наименование	Кол	Примечание
Б4		11	УЦ630. 02 00 08	Стенка боковая		
				Лист Б-ПН-2 Гост 19903-74		
				4-IV-ВСт3пс5 Гост 16523-70		
				312-1х158-1мм	1	0,77кг
Б4		12	УЦ630 02 00 09	Связь		
				Уголок 25х25х4-Б-Гост 8509-72		
				ВСт3пс5-II Гост 535-79		
				ℓ = 560 ± 1 мм	1	0,82кг

Инв № подл | Подп и дата | Взам инв № | Инв № дубл | Подп и дата

22492 03

Изм	Лист	№ докум	Подп	Дата	УЦ630 02 00 00	Лист 2

Формат А4

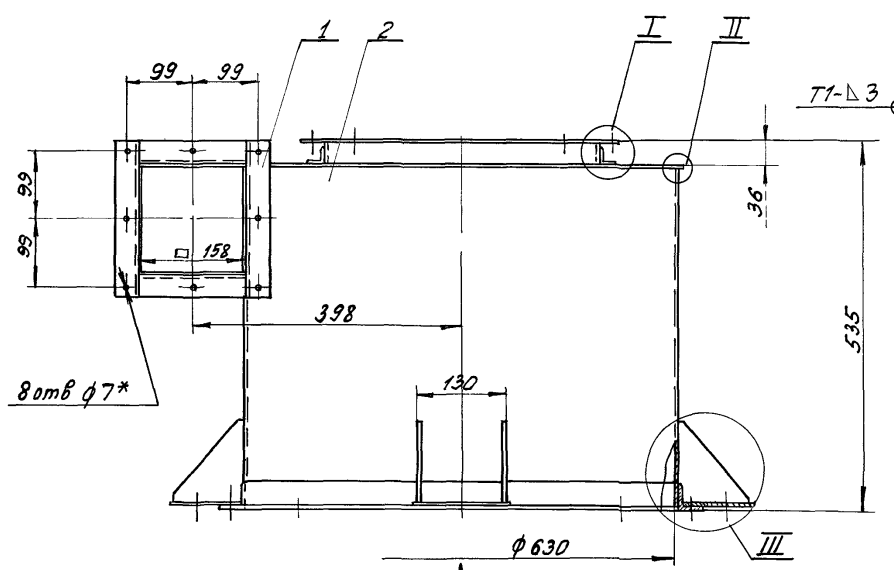

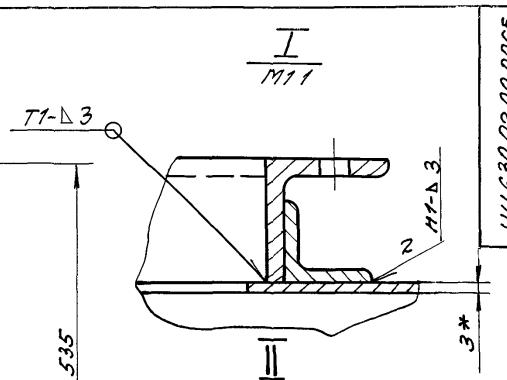

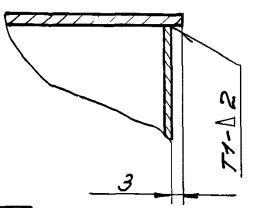

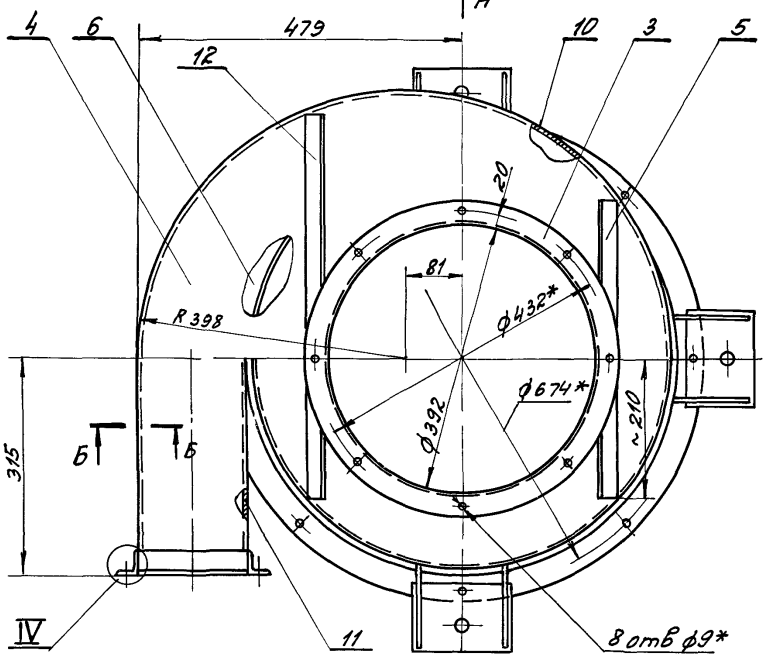

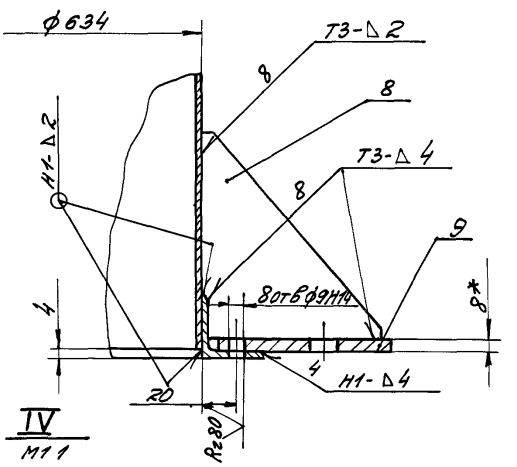

Вид А

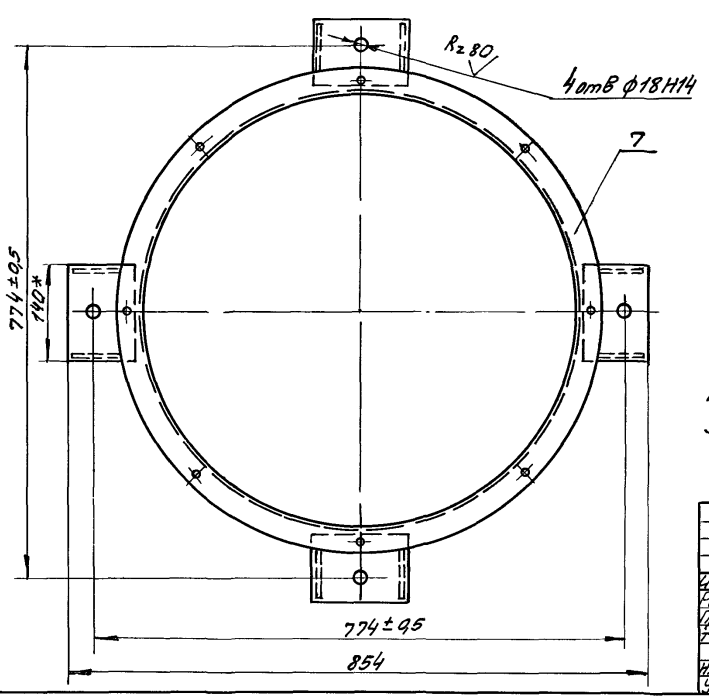

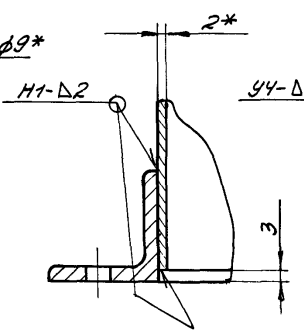

Б - Б
M1:1

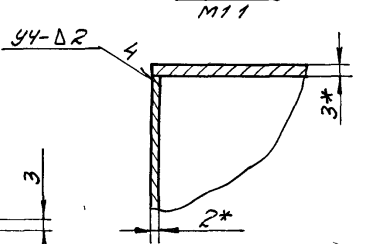

1 Сварные швы по Гост 5264-80
Электрод Э42 Гост 9467-75
2 $\pm \frac{t3}{2}$
3* Размеры для справок

22492-03

УЦ630 02 00 00 СБ

Из	Лист	№ докум.	Подп.	Дата
Разраб.		Бух		7.87
Пров.		Шимакова		7.87
Т.контр.				
Н.контр.		Шимакова		7.87
Утв.		Дубровский		7.87

Цилиндр внешний
Сборочный чертеж

Лит	Масса	Масштаб
И	437	1:5

Лист Листов 1

Гипродревпром
г. Москва

Формат А2

Инв. № подл. | Подпись и дата | Взам. инв. № | Инв. № дубл. | Подпись и дата

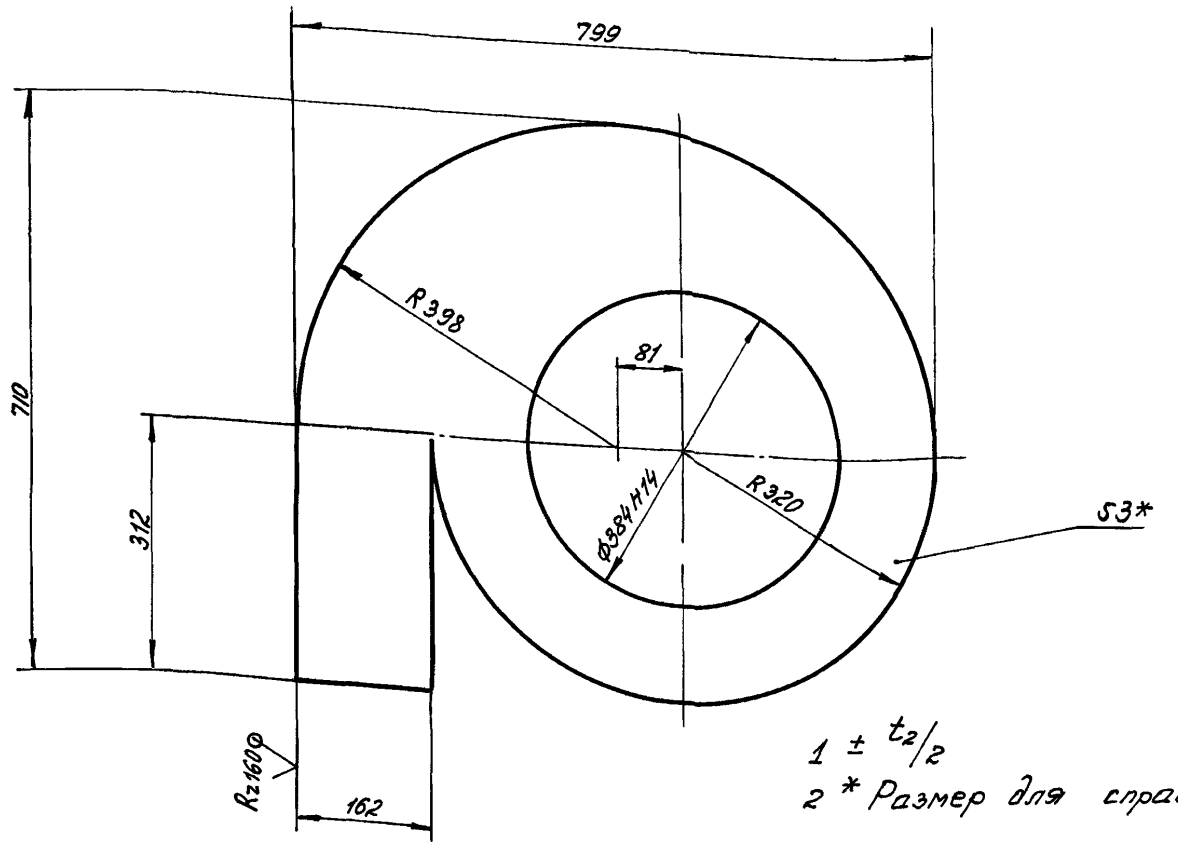

1 ± $t_2/2$

2 * Размер для справок

					УЦ630 02 00 02
Изм Лист	№ докум.	Подп.	Дата		
Разраб.	Бух		7.87	Лист Верхний	Лит: И; Масса: 8,11; Масштаб: 1:5
Пров.	Шимакова		7.87		
Т.контр.					Лист; Листов 1
Н.контр.	Шимакова		7.87	Лист Б-ПН-3 ГОСТ 19903-74	ГИПРОДРЕВПРОМ
Утв.	Шимакова		7.87	4-IV-Вст3пс5 ГОСТ 16523-70	г. Москва

Формат А3

Рис 1

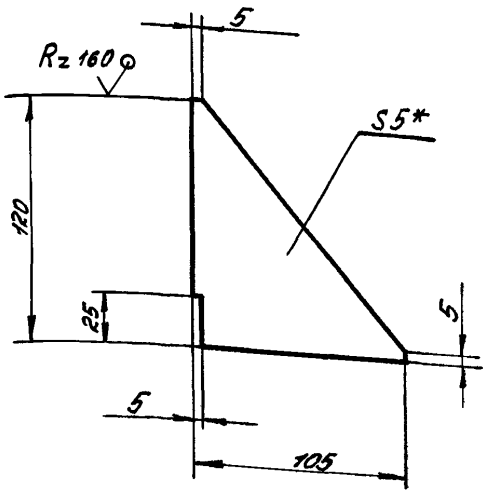

Рис 2

Остальное - см рис 1

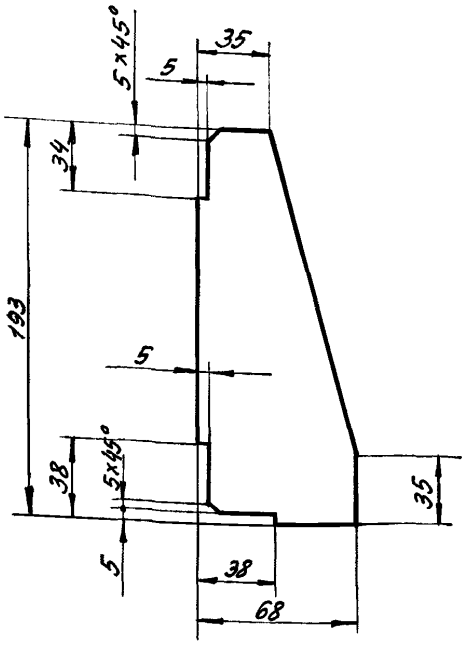

Рис 3

Остальное - см рис 1

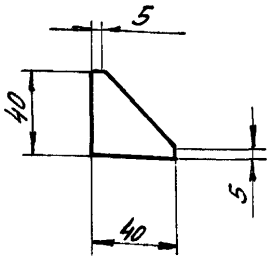

Обозначение	Рис	Масса, кг
УЦ630 02 00 05	1	0,26
-01	2	0,39
-02	3	0,04

1 ± $t_2/2$

2 * Размер для справок

22492-03

					УЦ630 02 00 05
Изм Лист	№ докум.	Подп.	Дата		
Разраб.	Бух		7.87	Ребро	Лит: И; Масса: См. табл.; Масштаб: —
Пров.	Шимакова		7.87		
Т.контр.					Лист; Листов 1
Н.контр.	Шимакова		7.87	Лист 6-ПН-5 ГОСТ 19903-74	ГИПРОДРЕВПРОМ
Утв.	Шимакова		7.87	Вст3пс5 ГОСТ 14637-79	г. Москва

Формат А3

Серия 7.411-1 Выпуск 1-14

УЦ 630.02.00.04

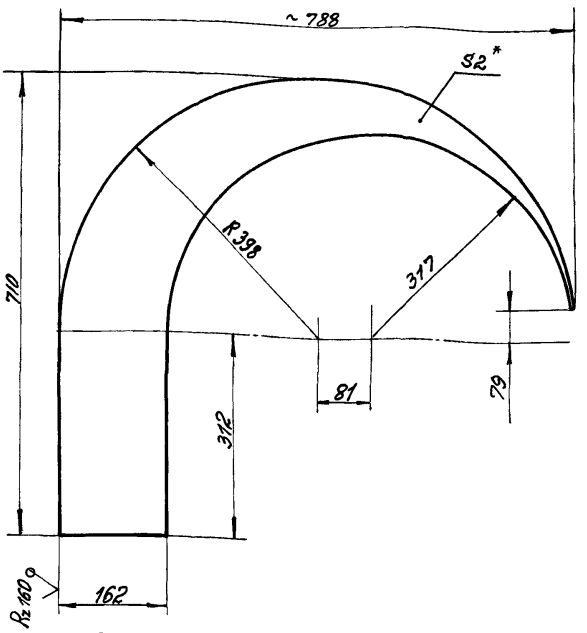

* Размер для справок

Изм.	Лист	№ докум.	Подп.	Дата
Разраб.		Бух.		7.87
Пров.		Шимакова		7.87
Т. контр.				
Н. контр.		Шимакова		7.87
Утв.		Шимакова		7.87

УЦ 630.02.00.04

Сектор

Лит.	Масса	Масштаб
И	2,22	1:5

Лист Листов 1

Лист Б-ПН-2 ГОСТ 19903-74
4-IV ВСт3пс5 ГОСТ 16523-70

ГИПРОДРЕВПРОМ
г. Москва

Формат А4

Инв. № подл. | Подп. и дата | Взам. инв. № | Инв. № дубл. | Подп. и дата

УЦ 630.02.00.07

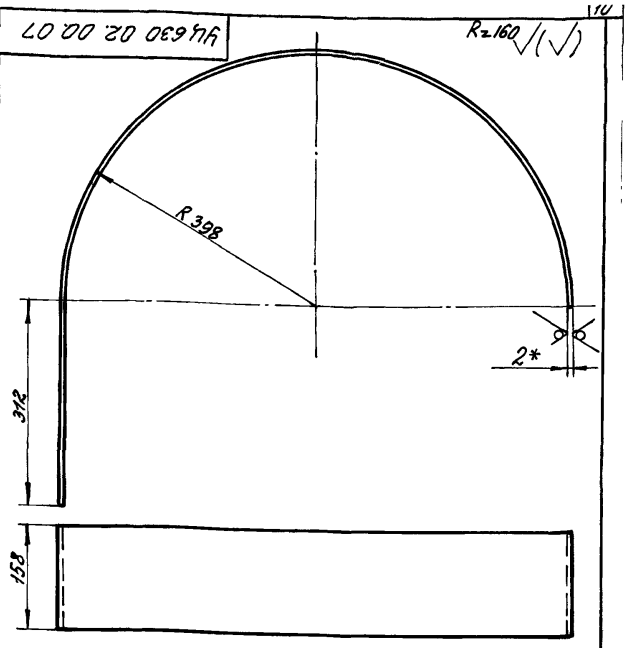

1 Развернутая длина – 1559 мм.
2. ± $t_2/2$.
3. * Размер для справок.

Изм.	Лист	№ докум.	Подп.	Дата
Разраб.		Бух.		7.87
Пров.		Шимакова		7.87
Т. контр.				
Н. контр.		Шимакова		7.87
Утв.		Шимакова		7.87

УЦ 630.02.00 07

Стенка боковая

Лит.	Масса	Масштаб
И	3,86	1:5

Лист Листов 1

Лист Б-ПН-2 ГОСТ 19903-74
4-IV ВСт3пс5 ГОСТ 16523-70

ГИПРОДРЕВПРОМ
г. Москва

Формат А4

УЦ 630.02.01.00 СБ

Рис. 1

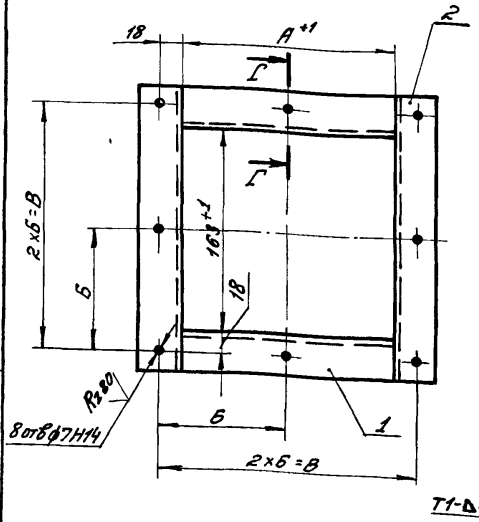

Рис 2
Остальное – см. рис. 1

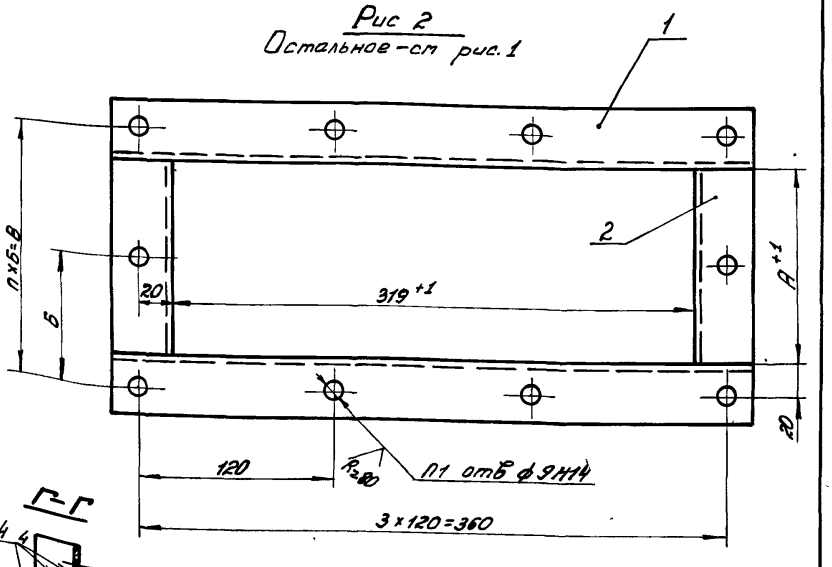

Г–Г

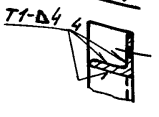

Обозначение	Рис	Размеры, мм А	Б	В	п	П1 отв	Масса, кг
УЦ 630.02.01.00	1	162	99	198	—	—	1,48
-01	2	120	80	160	2	10	2,2
-02		164	102	204			2,38
-03		222	87	261	3	12	2,64
-04		290	110	330			2,94

1 Сварные швы по ГОСТ 5264-80.
Электрод Э42 ГОСТ 9467-75
2 ± $t_3/2$

22492-03

Изм.	Лист	№ докум.	Подп.	Дата
Разраб.		Бух.		7.87
Пров.		Шимакова		7.87
Т. контр.				
Н. контр.		Шимакова		7.87
Утв.		Чубровичка		7.87

УЦ 630.02.01.00 СБ

Фланец

Сборочный чертеж

Лит.	Масса	Масштаб
И	См. табл.	—

Лист Листов 1

ГИПРОДРЕВПРОМ
г. Москва

Формат А3

Выпуск 1-14
Серия 2.441-1

Формат	Зона	Поз.	Обозначение	Наименование	Кол.	Примечание
				Документация		
А3			УЦ630.02.01.00 СБ	Сборочный чертеж		
				Переменные данные для исполнений		
				УЦ630.02.01.00		
				Детали		
Б4		1	УЦ630.02.01.01	Планка		
				Уголок 32×32×4-Б/Ост 8509-72 ВСт3пс5-II/Ост 535-79		
				ℓ = 162 + 1мм	2	0,31кг
Б4		2	УЦ630.02.01.02	Планка		
				Уголок 32×32×4-Б/Ост 8509-72 ВСт3пс5-II/Ост 535-79		
				ℓ = 226 ± 1мм	2	0,43кг
				УЦ630.02.01.00-01		
				Детали		
Б4		1	УЦ630.02.01.03	Планка		
				Уголок 36×36×4-Б/Ост 8509-72 ВСт3пс5-II/Ост 535-79		
				ℓ = 391 ± 1мм	2	0,84кг

Инв.№ подл. | Подп. и дата | Взам. инв.№ | Инв.№ дубл. | Подп. и дата

Изм.	Лист	№ докум.	Подп.	Дата
Разраб.	Бух			7.87
Пров.	Шинакова			7.87
Н. контр.	Шинакова			7.87
Утв.	Дубровский			7.87

УЦ630.02.01.00

Фланец

Лит	Лист	Листов
	1	3

Гипродревпром г. Москва

Формат А4

Формат	Зона	Поз.	Обозначение	Наименование	Кол.	Примечание
Б4		2	УЦ630.02.01.04	Планка		
				Уголок 36×36×4-Б/Ост 8509-72 ВСт3пс5-II/Ост 535-72		
				ℓ = 120 + 1мм	2	0,26кг
				УЦ630.02.01.00-02		
				Детали		
Б4		1	УЦ630.02.01.05	Планка		
				Уголок 36×36×4-Б/Ост 8509-72 ВСт3пс5-II/Ост 535-79		
				ℓ = 391 ± 1мм	2	0,84кг
Б4		2	УЦ630.02.01.06	Планка		
				Уголок 36×36×4-Б/Ост 8509-72 ВСт3пс5-II/Ост 535-79		
				ℓ = 164 + 1мм	2	0,35кг
				УЦ630.02.01.00-03		
				Детали		
Б4		1	УЦ630.02.01.07	Планка		
				Уголок 36×36×4-Б/Ост 8509-72 ВСт3пс5-II/Ост 535-79		
				ℓ = 391 ± 1мм	2	0,84кг
Б4		2	УЦ630.02.01.08	Планка		
				Уголок 36×36×4-Б/Ост 8509-72 ВСт3пс5-II/Ост 535-79		
				ℓ = 222 + 1мм	2	0,48кг

Инв.№ подл. | Подп. и дата | Взам. инв.№ | Инв.№ дубл. | Подп. и дата

Изм. Лист № докум. Подп. Дата

УЦ630.02.01.00

Лист 2

Формат А4

Формат	Зона	Поз.	Обозначение	Наименование	Кол.	Примечание
				УЦ630.02.01.00-04		
				Детали		
Б4		1	УЦ630.02.01.09	Планка		
				Уголок 36×36×4-Б/Ост 8509-72 ВСт3пс5-II/Ост 535-79		
				ℓ = 391 ± 1мм	2	0,84кг
Б4		2	УЦ630.02.01.10	Планка		
				Уголок 36×36×4-Б/Ост 8509-72 ВСт3пс5-II/Ост 535-79		
				ℓ = 290 + 1мм	2	0,63кг

Инв.№ подл. | Подп. и дата | Взам. инв.№ | Инв.№ дубл. | Подп. и дата

Изм. Лист № док. Подп. Дата

УЦ630.02.01.00

Лист 3

Формат А4

УЦ630.03.00.01

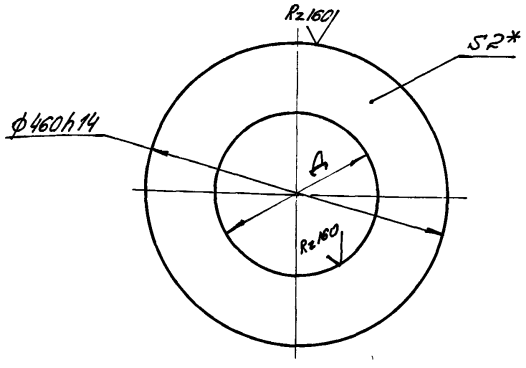

Обозначение	Д, мм	Масса, кг
УЦ630.03.00.01	255±1	1,81
-01	300±1	1,5

*Размер для справок

22492.03

УЦ630.03.00.01

Лист нижний

Лит	Масса	Масштаб
Ч	См. табл.	—

Лист | Листов 1

Изм. Лист № докум. Подп. Дата

Разраб.	Бух	
Пров.	Шинакова	7.87
Н. контр.	Шинакова	7.87
Утв.	Шинакова	7.87

Лист бумажный ГОСТ 19903-74
Ч-IV Ст3пс5 ГОСТ 16523-70

Гипродревпром г. Москва

Формат А4

УЦ630 03 00 00 СБ

Выпуск 1-14

Серия 7 411-1

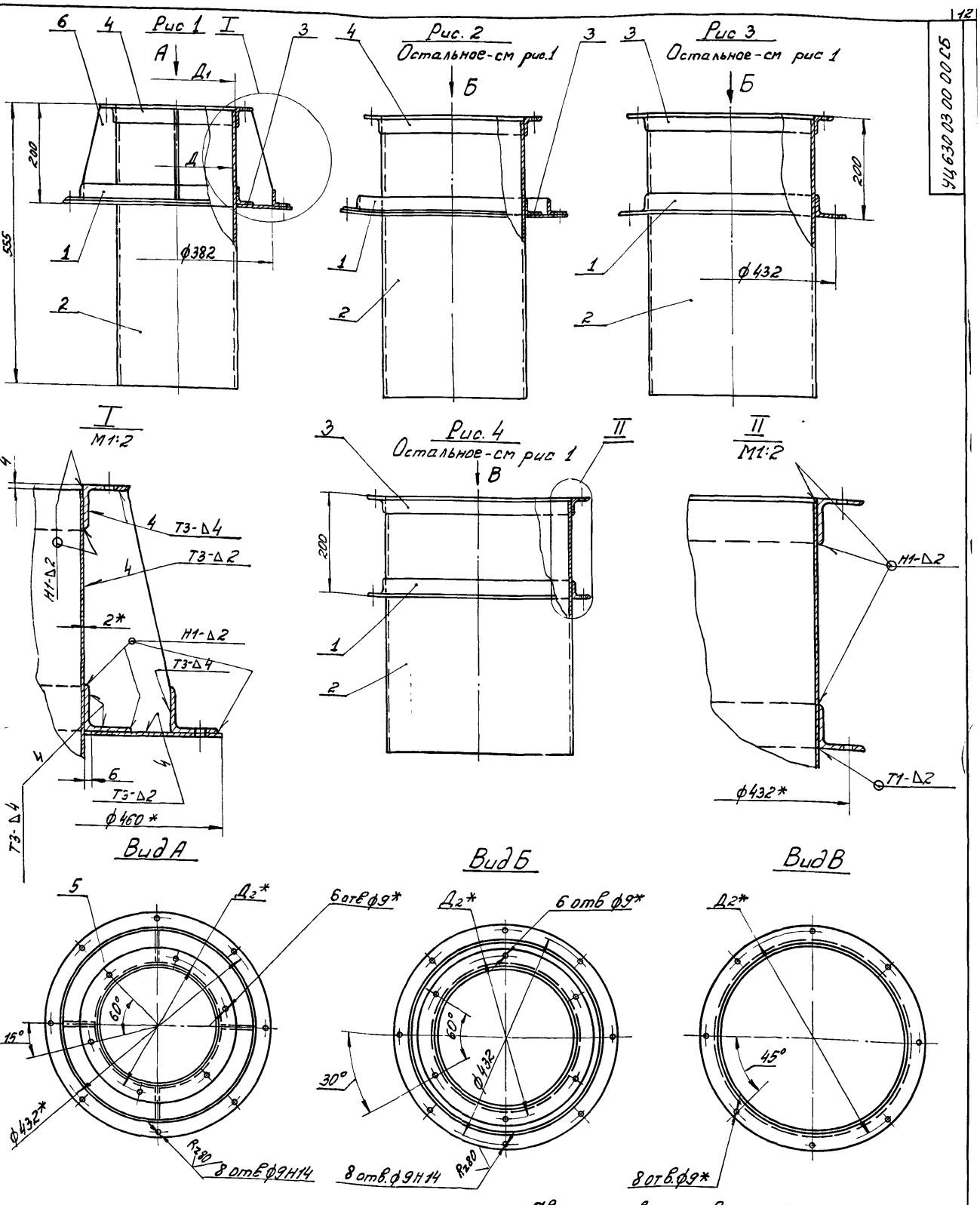

1 Сварные швы по Гост 5264-80.
Электрод Э42 Гост 9467-75.
2. ± $t_3/2$.
3* Размеры для справок.

Обозначение	Рис	Размеры, мм Д	Д1	Д2	Масса, кг
УЦ630 03 00.00	1	239	243	283	16,3
-01	2	284	288	328	16,2
-02	3	331	335	375	16,1
-03	4	378	382	422	15,8

22492.03

УЦ630.03 00 00 СБ

Изм	Лист	№ докум.	Подп.	Дата
Разраб.		Бух		7.87
Пров		Шинакова		7.87
Т контр				
Н контр.		Шинакова		7.87
Утв.		Дубровский		7.87

Цилиндр внутренний
Сборочный чертеж

Лит	Масса	Мас-б
И	см. табл.	—

Лист | Листов: 1

ГИПРОДРЕВПРОМ г. Москва

формат А2

Выпуск 1-14
Серия 7411-1

Форм.	Зона	Поз.	Обозначение	Наименование	Кол.	Примечание
				Документация		
А2			УЦ630 03 00 00 СБ	Сборочный чертеж		
			Переменные данные	для исполнений.		
				УЦ630 03 00 00		
				Детали		
		1	УЦ630 01 00 02-08	Фланец	1	
А3		2	УЦ630 02 00 01	Цилиндр	1	
		3	УЦ630 01 00 02-01	Фланец	1	
		4	-02	Фланец	1	
А4		5	УЦ630 03 00 01	Лист нижний	1	
		6	УЦ630 02 00 05-01	Ребро	4	
				УЦ630 03 00 00-01		
				Детали		
		1	УЦ630 01 00 02-08	Фланец	1	
		2	УЦ630 02 00 01-02	Цилиндр	1	
		3	УЦ630 01 00 02-03	Фланец	1	
		4	-04	Фланец	1	
		5	УЦ630 03 00 01-01	Лист нижний	1	

Инв. № подл. | Подп. и дата | Взам. инв. № | Инв. № дубл. | Подп. и дата

Изм.	Лист	№ докум.	Подп.	Дата
Разраб.		Бух		7.87
Пров.		Шманова		7.87
Н. контр.		Шманова		7.87
Утв.		Дубровский		7.87

УЦ 630 03 00 00

Цилиндр Внутренний

Лит.	Лист	Листов
	1	2

ГИПРОДРЕВПРОМ г. Москва

Формат А4

Форм.	Зона	Поз.	Обозначение	Наименование	Кол.	Примечание
				УЦ630 03 00 00-02		
				Детали		
		1	УЦ630 01 00 02-06	Фланец	1	
		2	УЦ630 02 00 01-04	Цилиндр	1	
		3	УЦ630 01 00 02-05	Фланец	1	
				УЦ630 03 00 00-03		
				Детали		
		1	УЦ630 01 00 02-08	Фланец	1	
		2	УЦ630 02 00 01-06	Цилиндр	1	
		3	УЦ630 01 00 02-07	Фланец	1	

Инв. № подл. | Подп. и дата | Взам. инв. № | Инв. № дубл. | Подп. и дата

Изм.	Лист	№ докум.	Подп.	Дата

УЦ 630 03 00 00

Лист 2

Формат А4

Форм.	Зона	Поз.	Обозначение	Наименование	Кол.	Примечание
				Документация		
А2			У630 00 00 00 СБ	Сборочный чертеж		
			Серия 7411-1	Циклоны Указания		выпуск
				по изготовлению и под-		1-087
				бору материалы для		
				проектирования		
				Сборочные единицы		
А4		1	У630 01 00 00	Клапан противо-		
				взрывной	1	
			Переменные данные	для исполнений		
				У630 00 00 00		
				Сборочные единицы		
А4		2	У630 02 00 00	Улитка	1	
				У630 00 00 00-01		
				Сборочные единицы		
		2	У630 02 00 00-01	Улитка	1	

Инв. № подл. | Подп. и дата | Взам. инв. № | Инв. № дубл. | Подп. и дата

Изм.	Лист	№ докум.	Подп.	Дата
Разраб.		Бух		7.87
Пров.		Шманова		7.87
Н. контр.		Дубровский		7.87
Утв.		Байсенберг		

У630 00 00 00

Улитка с клапаном

Лит.	Лист	Листов
	1	2

ГИПРОДРЕВПРОМ г. Москва

Формат А4

Форм.	Зона	Поз.	Обозначение	Наименование	Кол.	Примечание
				У630 00 00 00-02		
				Сборочные единицы		
		2	У630 02 00 00-02	Улитка	1	
				У630 00 00 00-03		
				Сборочные единицы		
		2	У630 02 00 00-03	Улитка	1	
				Сборочные единицы		
		2	У630 02 00 00-03	Улитка	1	

Инв. № подл. | Подп. и дата | Взам. инв. № | Инв. № дубл. | Подп. и дата

Изм.	Лист	№ докум.	Подп.	Дата

22492-03

У630 00 00 00

Лист 2

Формат А4

У630.00.00.00СБ

Выпуск 1-14

Серия 1.411-1

Вид Б

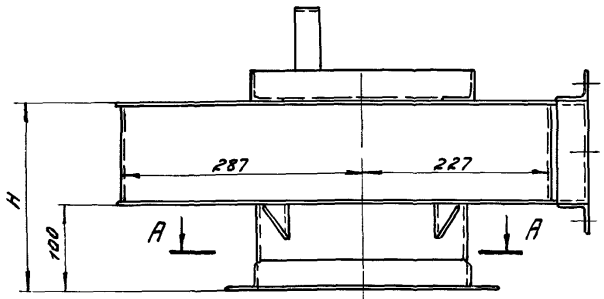

Б

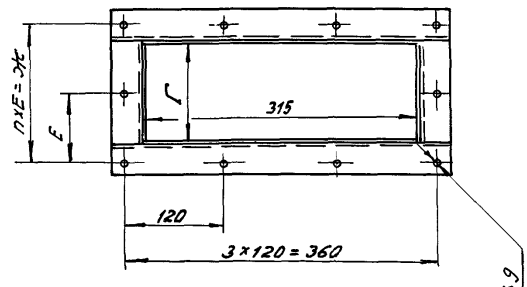

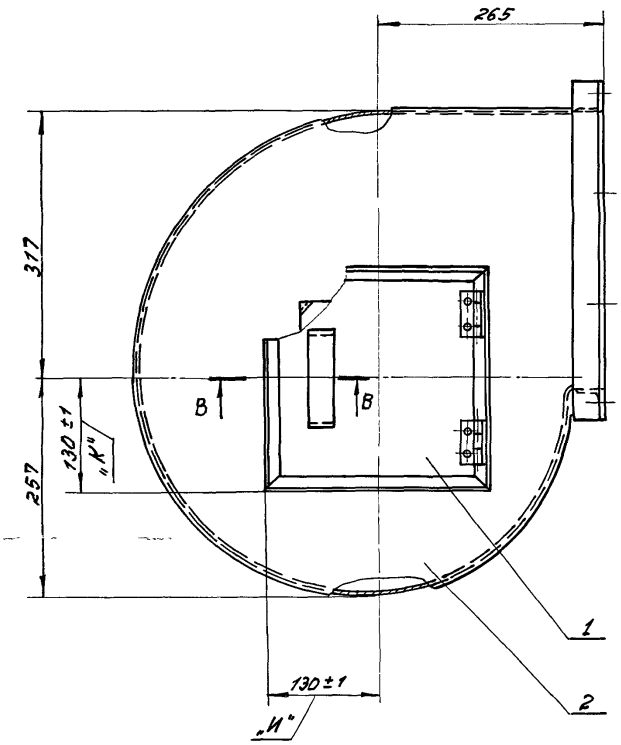

А-А

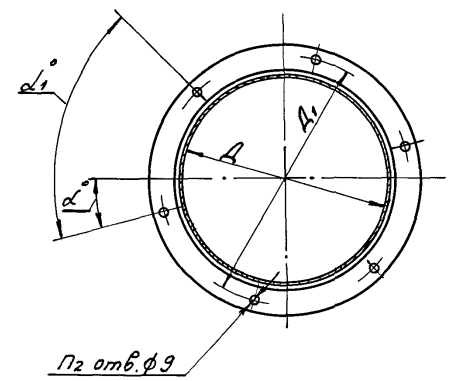

В-В
М 1:2

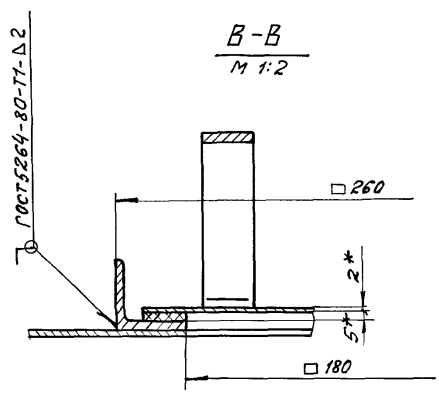

Обозначение	Шифр	Размеры, мм						n	n1 отв	n2 отв	Угол °		Масса, кг
		H	Д	Д1	Г	Е	Ж				α	α1	
У630 00 00.00	У630-1	220	239	283	116	80	160	2	10	6	15	60	19.3
-01	У630-2	264	284	328	160	102	204				30		20.8
-02	У630-3	322	331	375	218	87	261	3	12				22.7
-03	У630-4	390	378	422	286	110	330			8	45	45	24.8

1 Указания по подбору улиток с клапаном см выпуск 1-0.87

2 Электрод Э42 Гост 9467-75

3 *Размеры для справок, кроме размеров „К" и „И"

22492.03

					У630 00 00.00 СБ		
Изм.	Лист	№ докум.	Подп.	Дата	Улитка с клапаном Сборочный чертеж	Лит	Масса	Мас-б
Разраб.		Бух		7.87		И	См табл	—
Пров.		Шинакова		7.87				
Т.контр.						Лист	Листов 1	
Н.контр.		Дубровский		7.87		ГИПРОДРЕВПРОМ г.Москва		
Утв.		Вайсенберг		7.87				

Формат А2

Выпуск 1-14

Серия 7.411-1

Форм	Зона	Поз	Обозначение	Наименование	Кол	Примечание
				Документация		
А3			У630 01 00 00 СБ	Сборочный чертеж		
				Детали		
А4		1	У630 01 00 01	Скоба	1	
А3		2	У630 01 00 02	Петля левая	2	
А3		3	У630 01 00 03	Петля правая	2	
А4		4	У630 01 00 04	Платик	2	
А4		5	У630 01 00 05	Стержень	2	
А4		6	У630 01 00 06	Шайба	2	
А4		7	У630 01 00 07	Стенка	3	
		8	-01	Стенка	1	
А4		9	У630 01 00 08	Шибер	1	
А4		10	У630 01 00 09	Прокладка	4	
				Стандартные изделия		
				Заклепки Гост 10299-80		
		11		6 x 11	4	
		12		6 x 18	4	

Инв № подл. | Подпись и дата | Инв № дубл. | Подп. и дата

Из	Лист	№ докум	Подп	Дата	У630 01 00 00			
Разраб		Бух		7.87	Клапан противовзрывной	Лит	Лист	Листов
Пров		Шинакова		7.87		Н		1
Н контр		Шинакова		7.87		ГИПРОДРЕВПРОМ г Москва		
Утв		Дубровский		7.87				

Формат А4

У630 01 00 01

А(√)

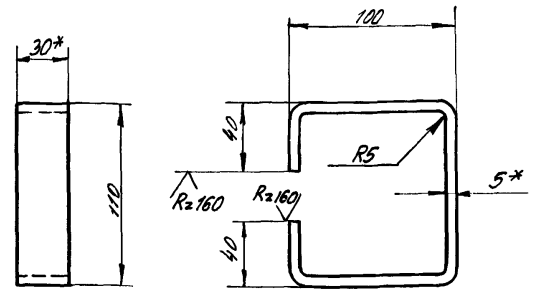

1 Развернутая длина -357 мм

2 ± $t_2/2$

3 * Размеры для справок

Из	Лист	№ докум	Подп	Дата	У630 01 00 01			
Разраб		Бух		7.87	Скоба	Лит	Масса	Мас-б
Пров		Шинакова		7.87		И	0,42	1:2
Т контр						Лист	Листов 1	
Н контр		Шинакова		7.87	Полоса 5х30-Б Гост 103-76	ГИПРОДРЕВПРОМ г Москва		
Утв		Шинакова		7.87	ВСт3ПС5-II Гост 535-79			

Формат А4

У630 01 00 00 СБ

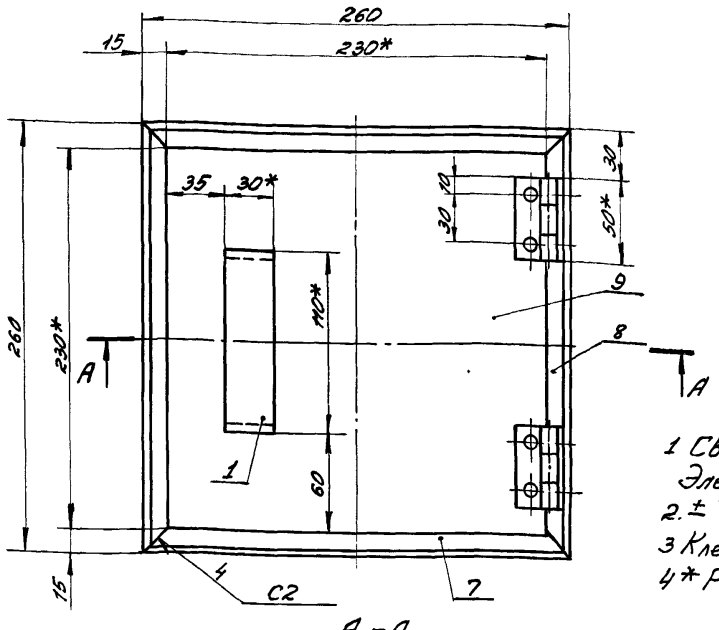

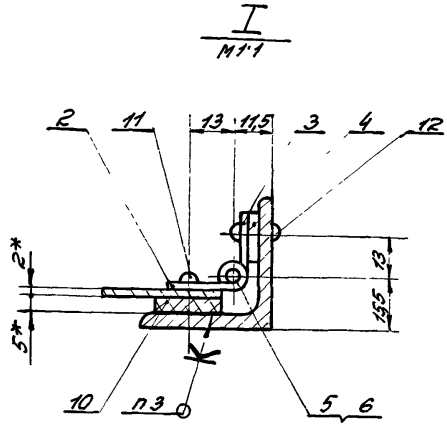

1 Сварные швы по Гост 5264-80
Электрод Э42 Гост 9467-75

2. ± $t_3/2$

3 Клей 88-СА ТУ38 105926-75

4* Размеры для справок

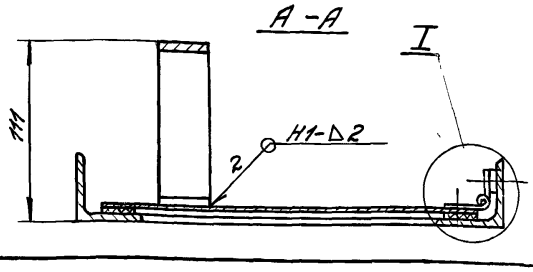

22492.03

Из	Лист	№ докум	Подп	Дата	У630 01.00.00 СБ			
Разраб		Бух		7.87	Клапан противовзрывной. Сборочный чертеж	Лит	Масса	Мас-б
Пров		Шинакова		7.87		И	4,1	1:2
Т контр						Лист	Листов 1	
Н контр		Шинакова		7.87		ГИПРОДРЕВПРОМ г Москва		
Утв		Дубровский		7.87				

Формат А3

Серия 7.411-1 Выпуск 1-14

У630 01 00 02

Rz 160

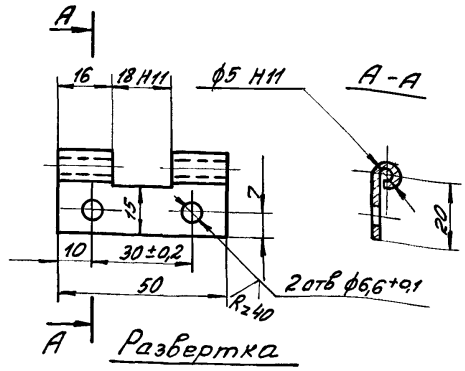

Развертка

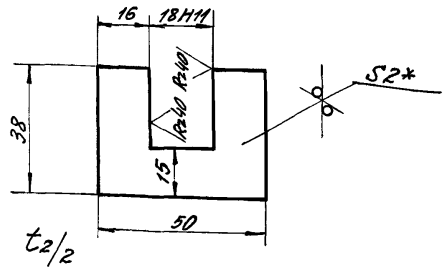

$1 \pm t_2/2$

2* Размер для справок

Из.	Лист	№ докум.	Подп.	Дата
Разр.		Буж		7.87
Пров.		Шинакова		
Т. контр.				
Н. контр.		Шинакова		
Утв.		Шинакова		

У630 01.00.02

Петля левая

Лит	Масса	Масштаб
У	0,023	1:1

Лист | Листов 1

Лист Б-ПН-2 ГОСТ 19903-74 / ВСт3пс5 ГОСТ 16523-70

ГИПРОДРЕВПРОМ г. Москва

Формат А4

У630 01 00 03

Rz 160

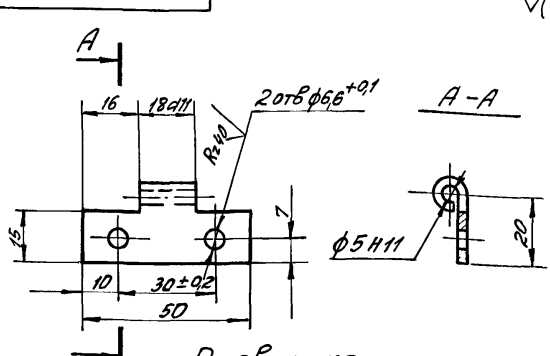

Развертка

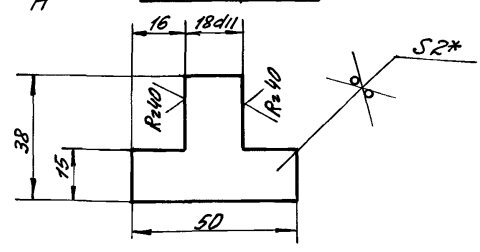

$1 \pm t_2/2$

2* Размер для справок

Из.	Лист	№ док.	Подп.	Дата
Разраб.		Буж		7.87
Пров.		Шинакова		
Т. контр.				
Н. контр.		Шинакова		
Утв.		Шинакова		

У630 01 00 03

Петля правая

Лит	Масса	Масштаб
У	0,019	1:1

Лист | Листов 1

Лист Б-ПН-2 ГОСТ 19903-74 / ВСт3пс5 ГОСТ 16523-70

ГИПРОДРЕВПРОМ г. Москва

Формат А4

У630 01 00 04

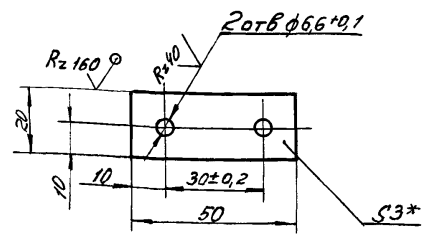

$1 \pm t_2/2$

2* Размер для справок

Из.	Лист	№ докум.	Подп.	Дата
Разраб.		Буж		7.87
Пров.		Шинакова		
Т. контр.				
Н. контр.		Шинакова		
Утв.		Шинакова		

У630 01 00 04

Платик

Лит	Масса	Масштаб
У	0,024	1:1

Лист | Листов 1

Лист Б-ПН-3 ГОСТ 19903-74 / ВСт3пс5 ГОСТ 16523-70

ГИПРОДРЕВПРОМ г. Москва

Формат А4

У630 01 00 05

Rz 80

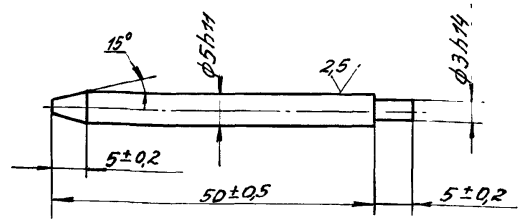

224-92.03

Из.	Лист	№ докум.	Подп.	Дата
Разраб.		Буж		7.87
Пров.		Шинакова		
Т. контр.				
Н. контр.		Шинакова		
Утв.		Шинакова		

У630 01.00.05

Стержень

Лит	Масса	Масштаб
У	0,009	2:1

Лист | Листов 1

сталь 35 ГОСТ 1050-74

ГИПРОДРЕВПРОМ г. Москва

Формат А4

Серия 7.411-1 Выпуск 1-14

У630 01 00 06

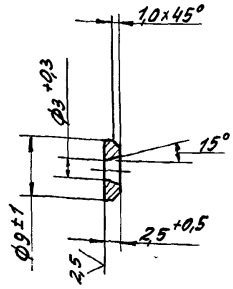

Изм	Лист	№ докум	Подп	Дата		Лит	Масса	Мас-б
Разраб		Бух		7.87	Шайба	И	0,002	2 1
Пров		Шинакова		7.87		Лист	Листов 1	
Т.контр								
Н.контр		Шинакова		7.87	Ст3 Гост 380-71	ГИПРОДРЕВПРОМ г Москва		
Утв		Шинакова		7.87				

Формат А4

У630 01 00 07

Рис 1

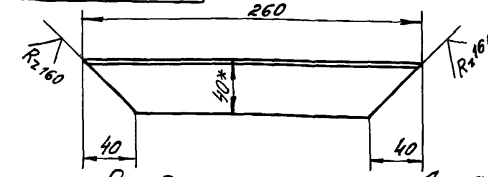

Рис 2

Остальное - см рис 1

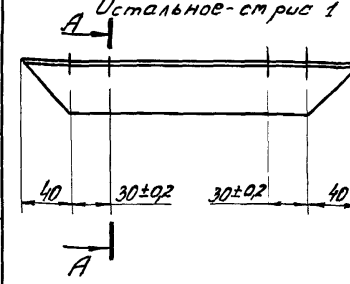

А - А

М1 1

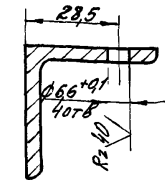

Обозначение	Рис
У630 01 00 07	1
-01	2

1 ± $t_2/2$

2. * Размер для справок

Изм	Лист	№ докум	Подп	Дата		Лит	Масса	Мас-б
Разраб		Бух		7.87	Стенка	И	0,63	12,5
Пров		Шинакова		7.87		Лист	Листов 1	
Т.контр								
Н.контр		Шинакова		7.87	Уголок 40×40×4-Б Гост 8509-72 В Ст3пс5-II Гост 535-79	ГИПРОДРЕВПРОМ г Москва		
Утв		Шинакова		7.87				

Формат А4

У630 01 00 08

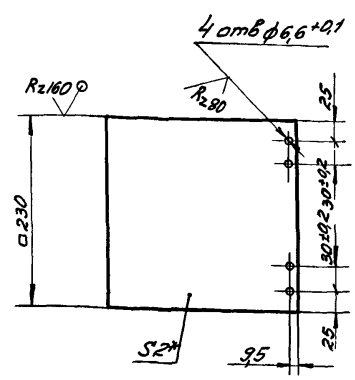

1 ± $t_2/2$

2 * Размер для справок

Изм	Лист	№ докум	Подп	Дата		Лит	Масса	Мас-б
Разраб		Бух		7.87	Шибер	И	0,83	1 4
Пров		Шинакова		7.87		Лист	Листов 1	
Т.контр								
Н.контр		Шинакова		7.87	Лист Б-ПН-2 Гост 19903-74 4-II В Ст3пс5 Гост 16523-70	ГИПРОДРЕВПРОМ г Москва		
Утв		Шинакова		7.87				

Формат А4

У630 01 00 09

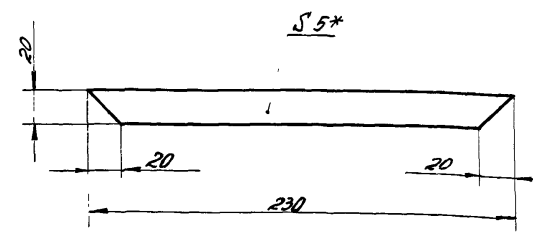

* Размер для справок

22492-03

Изм	Лист	№ докум	Подп	Дата		Лит	Масса	Мас-б
Разраб		Бух		7.87	Прокладка	И	0,03	1 2
Пров		Шинакова		7.87		Лист	Листов 1	
Т.контр								
Н.контр		Шинакова		7.87	Пластина I, Лист ТМКЩ-С1-5 Гост 7338-77	ГИПРОДРЕВПРОМ г Москва		
Утв		Шинакова		7.87				

Формат А4

Выпуск 1-14

Серия 7.411-1

Формат	Зона	Поз	Обозначение	Наименование	Кол	Примечание
				Документация		
А2			У630 02 00 00 СБ	Сборочный чертеж		
				Детали		
		1	УЦ630 02 00 05-02	Ребро	4	
А3		2	У630 02 00 01	Стенка	1	
			Перетенные данные для исполнений			
				У630 02 00 00		
				Сборочные единицы		
		3	УЦ630 02 01 00-01	Фланец	1	
				Детали		
		4	У630 02 00 01-01	Стенка	1	
		5	УЦ630 02 00 01-01	Цилиндр	1	
А4		6	У630 02 00 02	Стенка боковая	1	
		7	УЦ 630 01 00 02-02	Фланец	1	
				У630 02 00 00-01		
				Сборочные единицы		
		3	УЦ630 02 01 00-02	Фланец	1	

Инв.№ подл. | Подпись и дата | Взам.инв.№ | Инв.№ дубл. | Подпись и дата

Изм	Лист	№ докум.	Подп.	Дата
Разраб		Бух		7.87
Пров		Шинакова		7.87
Н.контр		Шинакова		7.87
Утв		Дубровский		7.87

У630 02 00 00

Улитка

Лит	Лист	Листов
И	1	2

Гипродревпром г. Москва

Формат А4

Формат	Зона	Поз	Обозначение	Наименование	Кол	Примечание
				Детали		
		4	У630 02 00 01-02	Стенка	1	
		5	УЦ630 02 00 01-03	Цилиндр	1	
		6	У630 02 00 02-01	Стенка боковая	1	
		7	УЦ630 01 00 02-04	Фланец	1	
				У630 02 00 00-02		
				Сборочные единицы		
		3	УЦ630 02 01 00-03	Фланец	1	
				Детали		
		4	У630 02 00 01-03	Стенка	1	
		5	УЦ630 02 00 01-05	Цилиндр	1	
		6	У630 02 00 02-02	Стенка боковая	1	
		7	УЦ630 01 00 02-05	Фланец	1	
				У630 02 00 00-03		
				Сборочные единицы		
		3	УЦ630 02 01 00-04	Фланец	1	
				Детали		
		4	У630 02 00 01-04	Стенка	1	
		5	УЦ630 02 00 01-07	Цилиндр	1	
		6	У630 02 00 02-03	Стенка боковая	1	
		7	УЦ630 01 00 02-07	Фланец	1	

Инв.№ подл. | Подпись и дата | Взам.инв.№ | Инв.№ дубл. | Подпись и дата

Изм	Лист	№ докум.	Подп.	Дата

У630 02 00 00

Лист 2

Формат А4

У630 02 00 02

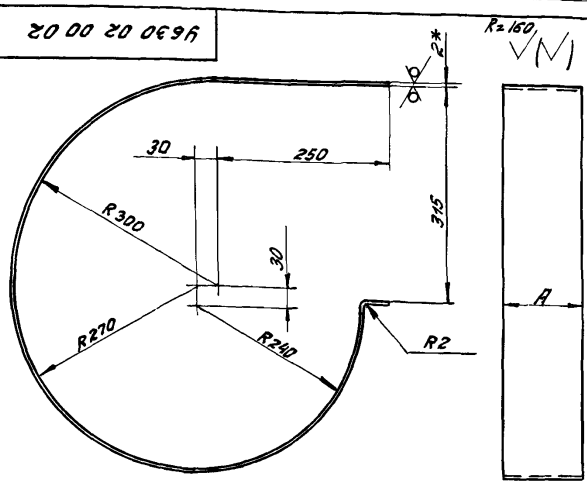

Обозначение	А, мм	Масса, кг
У630 02 00 02	116	2,88
-01	160	3,97
-02	218	5,40
-03	286	7,09

1 Развернутая длина - 1579 мм

2 *Размер для справок

3 $\pm \frac{t_2}{2}$

Изм	Лист	№ докум.	Подп.	Дата
Разраб		Бух		7.87
Пров		Шинакова		7.87
Т.контр				
Н.контр		Шинакова		7.87
Утв		Штакова		7.87

У630 02. 00 02

Стенка боковая

Лит	Масса	Масштаб
И	См табл	—
	Лист	Листов 1

Б-ПН 2 Гост 19903-74 Лист 4-ЦУ-Вст 3пс5 Гост 16523-70

Гипродревпром г. Москва

Формат А4

ЗТ630 00 00 02

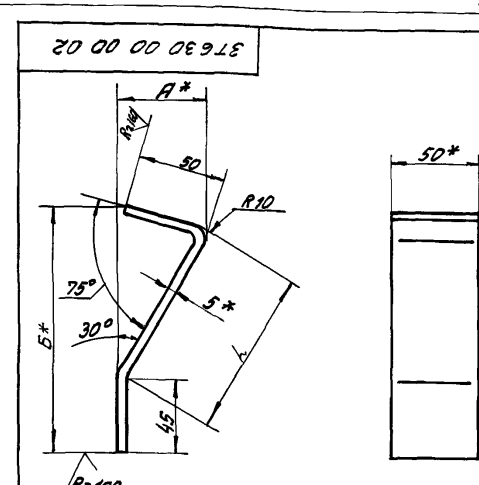

Обозначение	Размеры, мм			Длина развертки, мм	Масса, кг
	L	А	Б		
ЗТ630 00 00 02	96	51	147	198	0,39
-01	124	66	172	226	0,44
-02	148	78	192	250	0,49
-03	178	92	217	280	0,55

1 $\pm \frac{t_2}{2}$

2 * Размеры для справок

22492-03

Изм	Лист	№ докум.	Подп.	Дата
Разраб		Бух		7.87
Пров		Шинакова		7.87
Т.контр				
Н.контр		Шитакова		7.87
Утв		Шинакова		7.87

ЗТ630 00 00 02

Лапа

Лит	Масса	Масштаб
И	См табл	—
	Лист	Листов 1

Полоса 5х50-Б-2 Гост 103-76 Вст3пс5-II Гост 535-79

Гипродревпром г. Москва

Формат А4

У630.02.00.00СБ

Выпуск 1-14

Серия 7.411-1

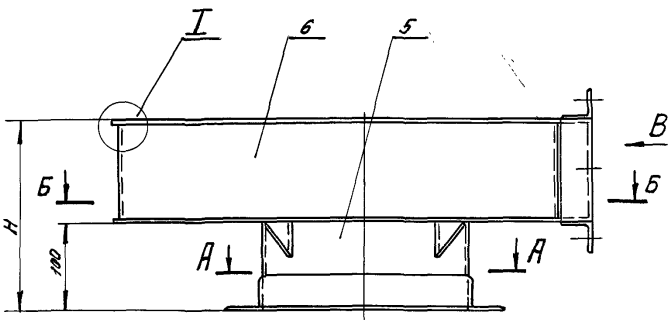

Вид В

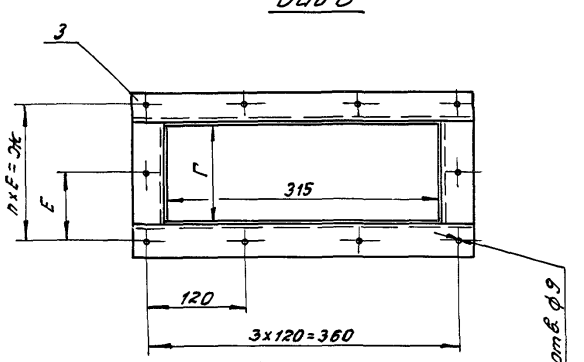

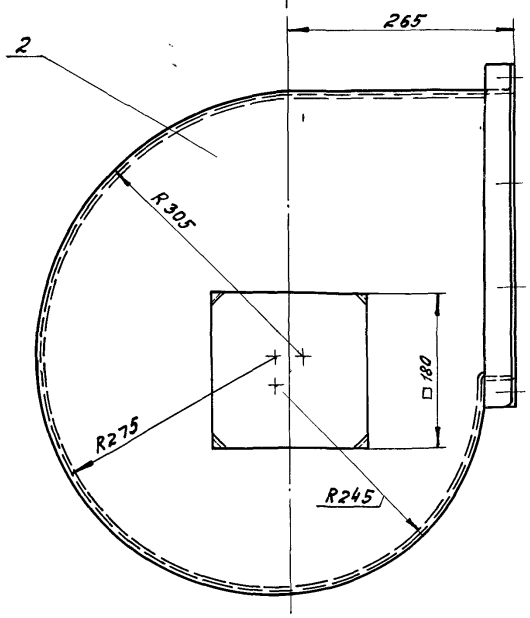

Б-Б

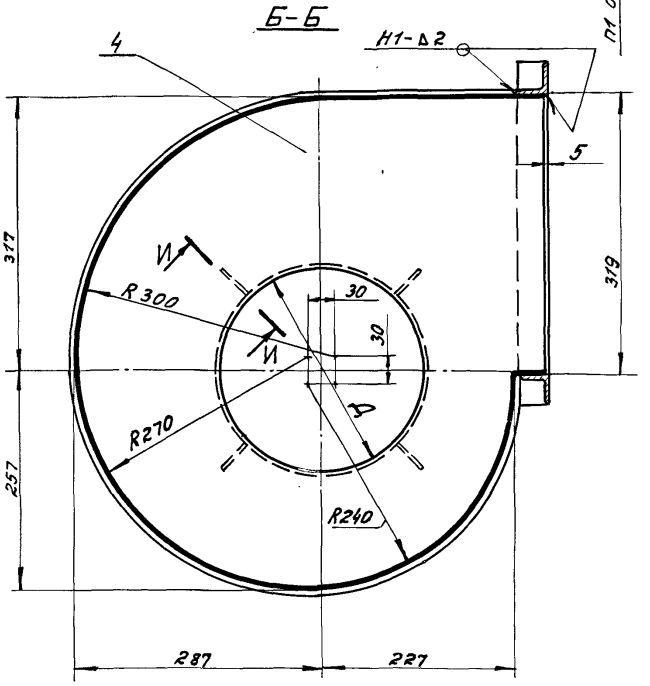

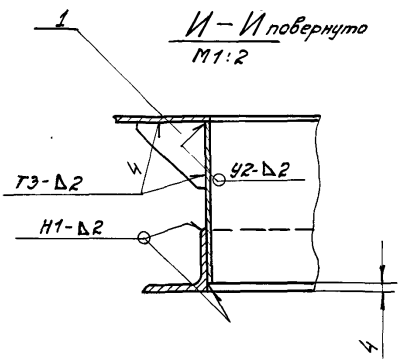

И-И повернуто
М1:2

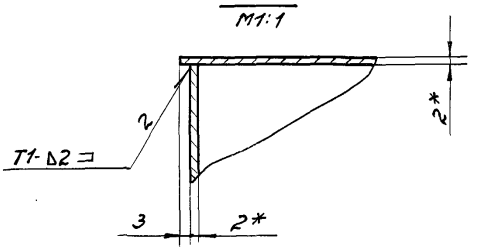

I
М1:1

А-А
М1:2,5

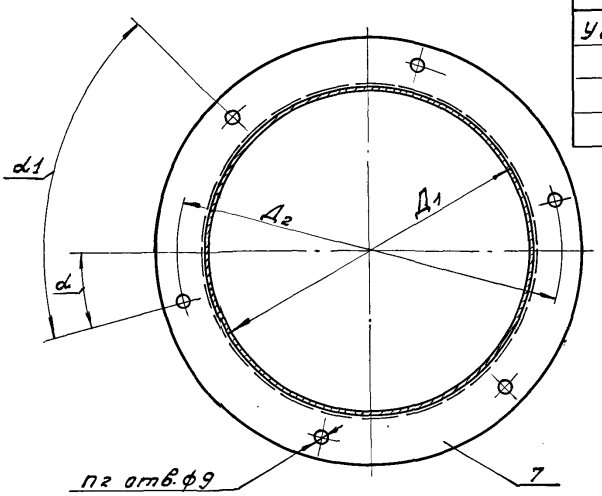

Обозначение	Размеры, мм							n	h1 отб	n2 отб	Угол,° α	Угол,° α1	Масса, кг
	H	Д	Д1	Д2	Г	Е	Ж						
У630.02.00.00	220	239	243	283	116	80	160	2	10	6	15	60	15,2
-01	264	284	288	328	160	102	204				30		16,7
-02	322	331	335	375	218	87	261	3	12				18,6
-03	390	378	382	422	286	110	330			8	45	45	20,7

1. Сварные швы по Гост 5264-80
Электрод Э42 Гост 9467-75
2. $\pm \frac{t_3}{2}$
3. * Размеры для справок.

22492-03

Изм.	Лист	№ докум.	Подп.	Дата
Разраб.		Бух		7.87
Пров.		Шинакова		7.87
Т.контр.				
Н.контр.		Шинакова		7.87
Утв.		Куровский		7.87

У630.02.00.00 СБ

Улитка

Сборочный чертеж

Лит.	Масса	Мас-б
И	см. табл.	—

Лист | Листов: 1

ГИПРОДРЕВПРОМ г. Москва

Формат А2

Выпуск 1-14

Серия 7411-1

Рис 1

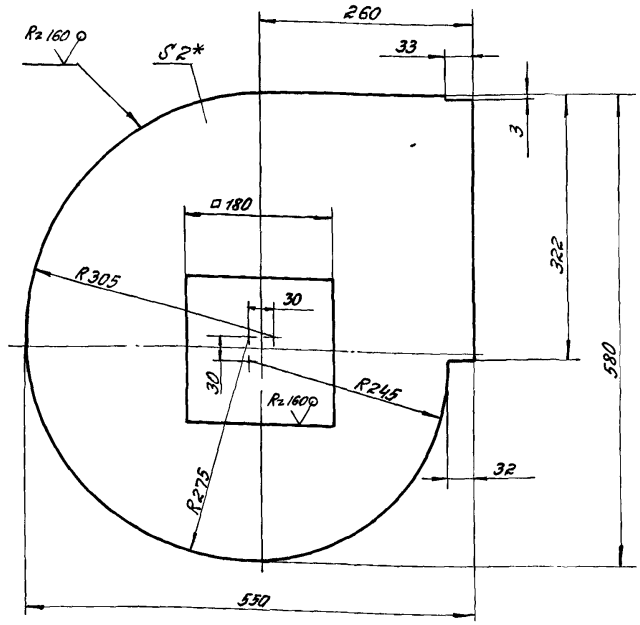

Обозначение	Рис	Д, мм	Масса, кг
У630 02 00 01	1	—	3,6
-01	2	239	3,4
-02		284	3,11
-03		331	2,76
-04		378	2,35

Рис. 2

Остальное - см рис 1

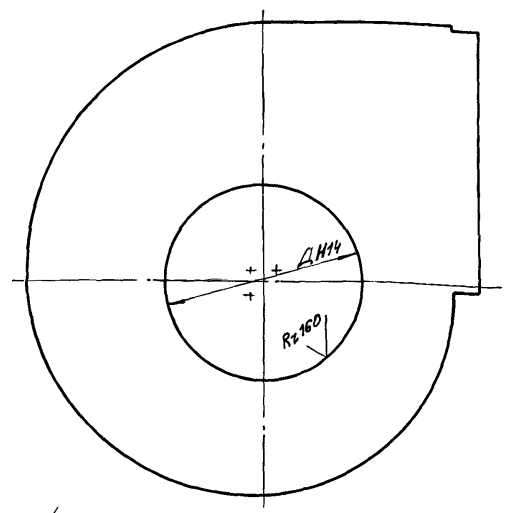

$1 \pm \frac{t_2}{2}$

2* Размер для справок

Изм	Лист	№ докум.	Подп.	Дата	У630 02 00 01			
Разраб.		Бух		7.87	Стенка	Лит	Масса	Масштаб
Пров.		Шинакова		7.87		У	См. табл.	1:4
Т.контр.						Лист	Листов 1	
Н.контр.		Шинакова		7.87	Лист Б-ПН-2 Гост 19903-74	ГИПРОДРЕВПРОМ г. Москва		
Утв.		Шинакова		7.87	4-Ц-ВО-3 ПС5 Гост 6523-70			

Формат А3

Форм.	Зона	Поз.	Обозначение	Наименование	Кол.	Примечание
				Документация		
А3			ЗТ 630 00 00 00 СБ	Сборочный чертеж		
			Серия 7411-1	Циклоны Указания		Выпуск
				по изготовлению и		1-087
				подбору, материалы		
				для проектирования		
			Переменные данные для исполнений			
				ЗТ 630 00 00 00		
				Детали		
А3		1	ЗТ 630 00 00 01	Колпак	1	
А4		2	ЗТ 630 00 00 02	Лапа	4	
		3	УЦ 630 01 00 02-02	Фланец	1	
				ЗТ 630 00 00 00-01		
				Детали		
		1	ЗТ 630 00 00 01-01	Колпак	1	
		2	ЗТ 630 00 00 02-01	Лапа	4	
		3	УЦ 630 01 00 02-04	Фланец	1	

Изм.	Лист	№ докум.	Подп.	Дата	ЗТ 630 00 00 00			
Разраб.		Бух		7.87	Зонт	Лист	Листов	Листов
Пров.		Шинакова		7.87		У	1	2
Н.контр.		Дубровский		7.87		ГИПРОДРЕВПРОМ г. Москва		
Утв.		Вайсенберг		7.87				

Формат А4

Форм.	Зона	Поз.	Обозначение	Наименование	Кол.	Примечание
				ЗТ 630 00 00 00-02		
				Детали		
		1	ЗТ 630 00 00 01-02	Колпак	1	
		2	ЗТ 630 00 00 02-02	Лапа	4	
		3	УЦ 630 01 00 02-05	Фланец	1	
				ЗТ 630 00 00 00-03		
				Детали		
		1	ЗТ 630 00 00 01-03	Колпак	1	
		2	ЗТ 630 00 00 02-03	Лапа	4	
		3	УЦ 630 01 00 02-07	Фланец	1	

Инв. № подл. | Подпись и дата | Взам. инв. № | Инв. № дубл. | Подпись и дата

22.92 03

Изм.	Лист	№ докум.	Подп.	Дата	ЗТ 630 00 00 00	Лист 2

Формат А4

3Т630 00 00 00 СБ

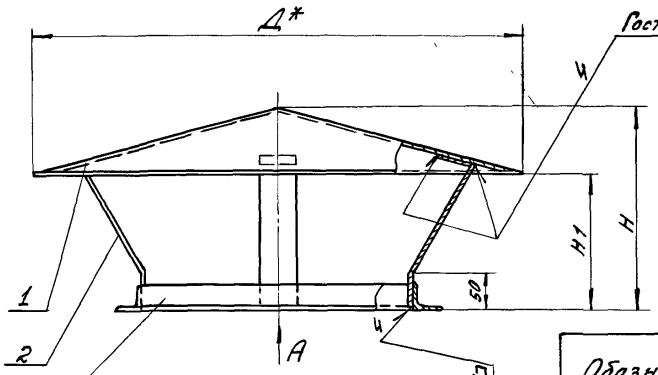

Вид А

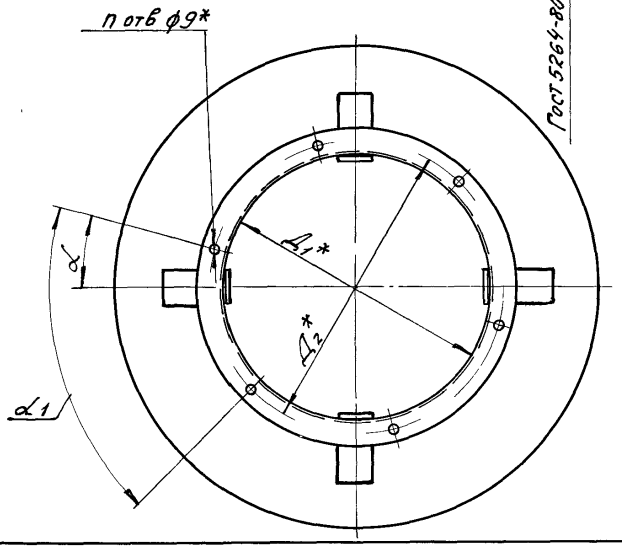

Обозначение	Шифр	Размеры, мм Д	Д1	Д2	Н	Н1	n отв	Угол° α	α1	Масса, кг
3Т630 00 00	3Т630-1	440	239	279	130	120		15		5,9
-01	3Т630-2	520	284	324	215	145	6	30	60	7,3
-02	3Т630-3	600	331	371	245	165				9,0
-03	3Т630-4	680	378	418	280	190	8	45	45	10,9

1 Указания по подбору зонтов см Выпуск 1-087
2. Электрод Э42 Гост 9467-75
3. * Размеры для справок
4. $\pm \frac{t_3}{2}$

Изм	Лист	№ докум	Подп	Дата
Разраб	Бух			7.87
Пров	Шимакова			7.87
Т.контр				
Н.контр	Добровицкий			7.87
Утв	Вайсенберг			7.87

3Т630.00.00.00 СБ

Зонт

Сборочный чертеж

Лит	Масса	Мас-б
И	См табл	—

Лист | Листов 1

ГИПРОДРЕВПРОМ г. Москва

Формат А3

3Т630 00 00 01

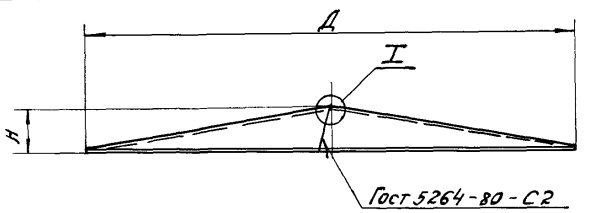

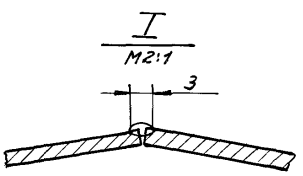

∀(√)

Развертка

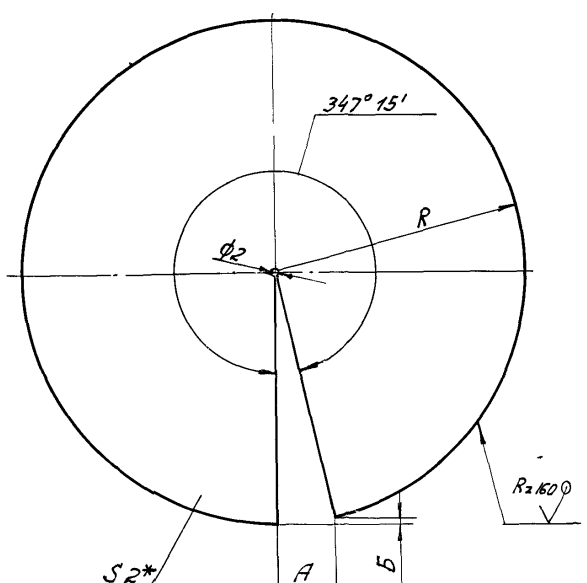

Обозначение	Размеры, мм Д	Н	R	А	Б	Масса, кг
3Т630 00 00 01	440	60	228	48	5	2,47
-01	520	70	269	57	6	3,44
-02	600	80	310	66	7	4,57
-03	680	90	352	75	8	5,89

1 Сварка ручная электродуговая

Электрод Э42 Гост 9467-75

2. $\pm \frac{t_2}{2}$

3 * Размер для справок

22492-03

Изм	Лист	№ докум	Подп	Дата
Разраб	Бух			7.87
Пров.	Шимакова			7.87
Т.контр				
Н.контр	Шимакова			7.87
Утв	Шимакова			7.87

3Т630.00 00 01

Колпак

Лит	Масса	Мас-б
И	См табл	—

Лист | Листов 1

Лист Б-ЛН-2 ГОСТ 19903-74
4-II ВСт 3 ПС 5 ГОСТ 16523-70

ГИПРОДРЕВПРОМ г. Москва

Формат А3

gost.e-ecolog.ru