ТИПОВАЯ ДОКУМЕНТАЦИЯ НА КОНСТРУКЦИИ, ИЗДЕЛИЯ И УЗЛЫ ЗДАНИЙ И СООРУЖЕНИЙ

СЕРИЯ 7.411-1

ИЗДЕЛИЯ И УЗЛЫ ИНЖЕНЕРНОГО ОБОРУДОВАНИЯ ПЫЛЕУЛАВЛИВАЮЩИХ СООРУЖЕНИЙ ДЕРЕВООБРАБАТЫВАЮЩИХ ПРОИЗВОДСТВ.

ВЫПУСК 1-13

Циклоны УЦ-710

РАБОЧИЕ ЧЕРТЕЖИ

РАЗРАБОТАНЫ
ПРОЕКТНЫМ ИНСТИТУТОМ
ГИПРОДРЕВПРОМ"
ГЛАВНЫЙ ИНЖЕНЕР ИНСТИТУТА
В И ПАХОМОВ
ГЛАВНЫЙ ИНЖЕНЕР ПРОЕКТА
А Н АЛЕКСАНДРОВ

УТВЕРЖДЕНЫ
МИНЛЕСБУМПРОМОМ СССР
ПРОТОКОЛ ОТ 15 ИЮЛЯ 1986г
ВВЕДЕНЫ В ДЕЙСТВИЕ
ГИПРОДРЕВПРОМОМ"
ПРИКАЗ N90 ОТ 31 ИЮЛЯ 1986г

gost.e-ecolog.ru
© КФ ЦИТП ГОССТРОЯ СССР 1988г

Кф ЦИТП инв N°21581-06

ТИПОВАЯ ДОКУМЕНТАЦИЯ НА КОНСТРУКЦИИ, ИЗДЕЛИЯ И УЗЛЫ ЗДАНИЙ И СООРУЖЕНИЙ

ЦЕНТРАЛЬНЫЙ ИНСТИТУТ ТИПОВОГО ПРОЕКТИРОВАНИЯ
ГОССТРОЯ СССР
КИЕВСКИЙ ФИЛИАЛ
г. Киев 57 ул. Эжена Потье №
Заказ № 1333 Инв. № 21581/06 21
Сдано в печать 1/2 1989 Цена 64

СЕРИЯ 7.411-1

ИЗДЕЛИЯ И УЗЛЫ ИНЖЕНЕРНОГО ОБОРУДОВАНИЯ ПЫЛЕУЛАВЛИВАЮЩИХ СООРУЖЕНИЙ ДЕРЕВООБРАБАТЫВАЮЩИХ ПРОИЗВОДСТВ

ВЫПУСК 1-13

Циклоны УЦ-710

РАБОЧИЕ ЧЕРТЕЖИ

АЦ ~~1-82~~ 3-64

Кф ЦИТП инв № 21581 06

Выпуск 1-13
Серия 7.411-1

Содержание

Обозначение	Наименование	Стр
	Содержание	
УЦ 710.00.00.00	Циклон УЦ 710	2
УЦ 710 00 00 00 СБ	Циклон УЦ 710 Сборочный чертеж	3
УЦ 710 00.00 01	Прокладка	
УЦ 710. 01 00 00	Конус в сборе	
УЦ 710 01 00 01	Конус	4
УЦ 710 01.00 00 СБ	Конус в сборе Сборочный чертеж	5
УЦ 710. 01 00 02	Фланец	
УЦ 710. 01 00 03	Ребро	
УЦ 710 01 00 04	Пята	6
УЦ 710 02 00 01	Цилиндр	
УЦ 710 02 00 05	Связь	
УЦ 710 02 00 00	Цилиндр внешний	7
УЦ 710 02 00.00 СБ	Цилиндр внешний Сборочный чертеж	8
УЦ 710 02 00.02	Лист верхний	
УЦ 710 02 00 03	Сектор	
УЦ 710 02 00 06	Стенка наружная	9
УЦ 710 03 00 01	Лист нижний	
УЦ 710. 03 00.02	Ребро	
УЦ 710 03 00 00	Цилиндр внутренний	10
УЦ 710 03 00 00 СБ	Цилиндр внутренний Сборочный чертеж	11

Обозначение	Наименование	Стр
У710 02 00.02	Ребро	
У710 01 00 00	Клапан противовзрывной	
У710 00 00 00	Улитка с клапаном	12
У710 00 00.00 СБ	Улитка с клапаном Сборочный чертеж	13
У710 01 00 02	Петля левая	
У710. 01 00 03	Петля правая	
У710. 01 00 00 СБ	Клапан противовзрывной Сборочный чертеж	14
У710 01 00 01	Скоба	
У710 01 00 04	Платик	
У710. 01 00 05	Стержень	
У710. 01 00. 06	Шайба	15
У710 01 00 07	Стенка	
У710 01. 00 08	Шибер	
У710 01 00 09	Прокладка	16
У710 02 00 00	Улитка	
УЦ 710 02 01 00 СБ	Фланец	17
У710 02 00 00 СБ	Улитка Сборочный чертеж	18
У710 02 00 01	Стенка	
У710 02 00 03	Стенка боковая	19
У710 02 01 00	Фланец	
У710 02 01 00 СБ	Фланец Сборочный чертеж	20
ЗТ 710 00 00 00	Зонт	
ЗТ 710 00 00 00 СБ	Зонт Сборочный чертеж	21
ЗТ 710 00 00 01	Колпак	
ЗТ 710 00 00 02	Лапа	22

Формат А3

Формат	Зона	Поз	Обозначение	Наименование	Кол	Примечание
				Документация		
А2			УЦ 710 00 00 00 СБ	Сборочный чертеж		
			Серия 7.411-1	Циклоны Указания		Выпуск
				по изготовлению и		1.0
				подбору материалы		
				для проектирования		
				Сборочные единицы		
А4		1	УЦ 710 01 00 00	Конус в сборе	1	
А4		2	УЦ 710. 02 00 00	Цилиндр внешний	1	
				Детали		
А4		3	УЦ 710 00 00 01	Прокладка	1	
		4	-01	Прокладка	1	
				Стандартные изделия		
		5		Болт М8 х30. 019 ГОСТ 7798-70	30	
		6		Гайка М8. 56 019 ГОСТ 5.9.5 - 70	30	
		7		Шайба 8. 02 019 ГОСТ 11371-78	30	

Изм.	Лист	№ докум.	Подп.	Дата
Разраб.				
Пров.				
Н. контр.	Боскин			
Утв.				

УЦ 710 00 00 00

Циклон УЦ 710

Лит	Масса	Масштаб
Ц	1	

Листов 2

Гипродревпром г. Москва

Формат А4

Формат	Зона	Поз	Обозначение	Наименование	Кол	Примечание
				Переменные данные для исполнений		
				УЦ 710 00.00 00		
				Сборочные единицы		
А4		8	УЦ 710 03 00 00	Цилиндр внутренний	1	
				УЦ 710 00 00 00-01		
				Сборочные единицы		
		8	УЦ 710 03 00 00-01	Цилиндр внутренний	1	
				УЦ 710 00 00 00-02		
				Сборочные единицы		
		8	УЦ 710 03 00 00-02	Цилиндр внутренний	1	
				УЦ 710 00.00 00-03		
				Сборочные единицы		
		8	УЦ 710 03 00 00-03	Цилиндр внутренний	1	

Инв. № подл. | Подп. и дата | Взам. инв. № | Инв. № дубл. | Подп. и дата

Изм.	Лист	№ докум.	Подп.	Дата

УЦ 710 00 00 00

Лист 2

2

ГУ 531-06

Формат А4

УЦ 710 00 00 00 СБ

Выпуск 1-13

Серия 7.411-1

Рис 1

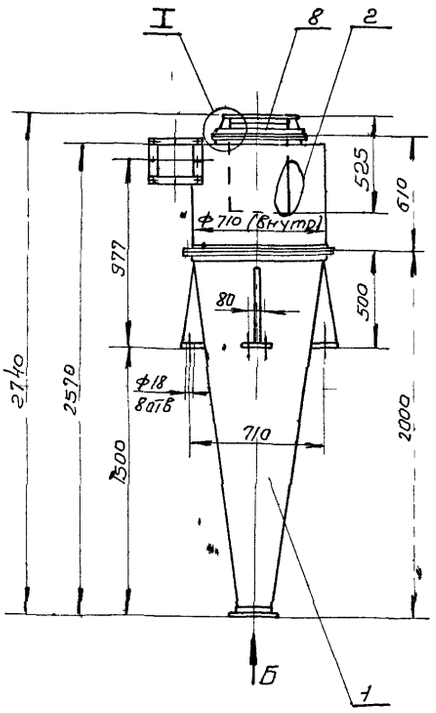

Рис 2

Остальное см рис 1

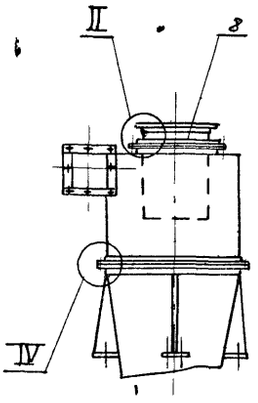

Рис 3

Остальное см рис 1

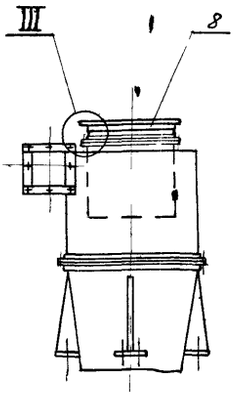

Вид Б

М1:5

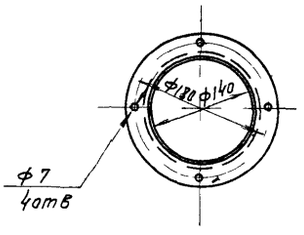

I

М1:2

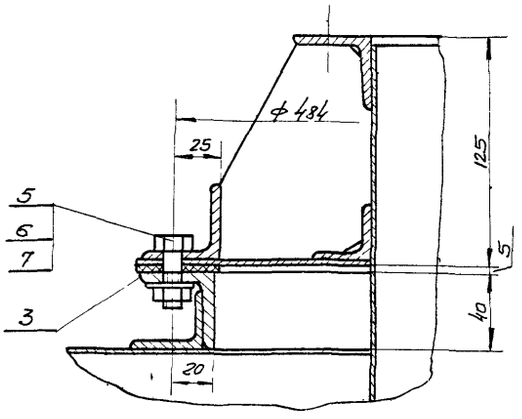

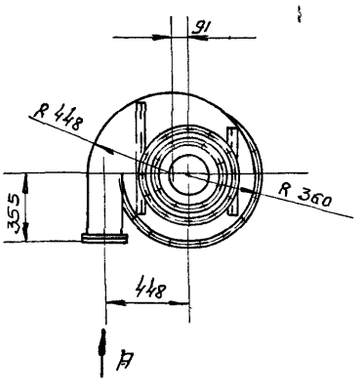

IV

М1:2

Вид А

М1:5

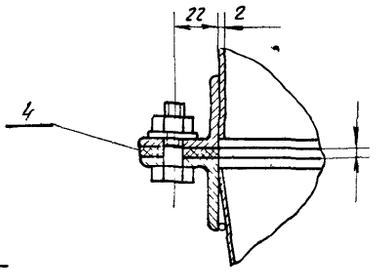

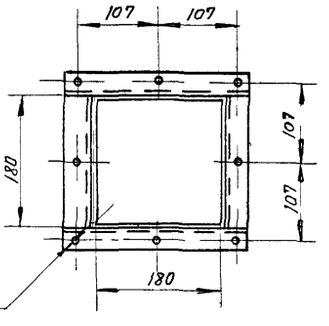

II

М1:2

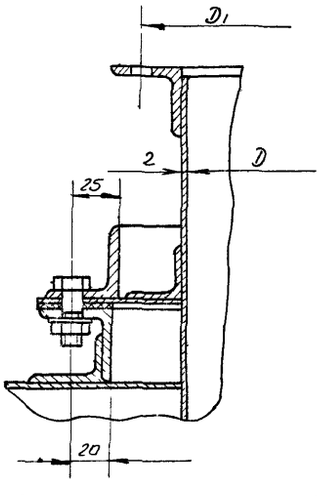

III

М1:2

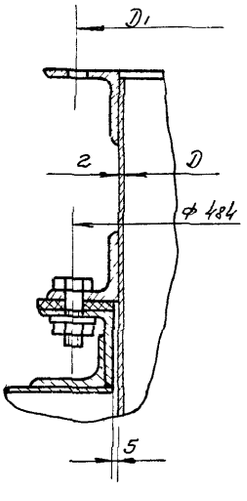

Обозначение	Шифр	Рис	Размеры, мм D	Размеры, мм D	Масса кг
УЦ 710 00 00 00	УЦ 710 1		270	318	120
-01	УЦ 710 2	1	320	368	121,2
-02	УЦ 710 3	2	370	418	121,5
-03	УЦ 710-4	3	430	478	120,5

1 Указания по подбору циклонов см выпуск 10

$2 \pm t_3/2$

21581 06 3

Изм	Лист	N докум	Подп	Дата	
Разраб		Мазина			
Пров		Федоров			
Н контр		Баскин			
Утв		Вассенберг			

УЦ 710 00 00 00 СБ

Циклон УЦ 710

Сборочный чертеж

Лит	Масса	Масш
И	см табл	—

Лист | Листов 1

Гипродревпром г Москва

Инв № подл | Подп и дата | Взам инв № | Инв № дубл | Подп и дата

Формат А2

10 00 10 01 ЧК

Выпуск 1-13

Серия 7 411-1

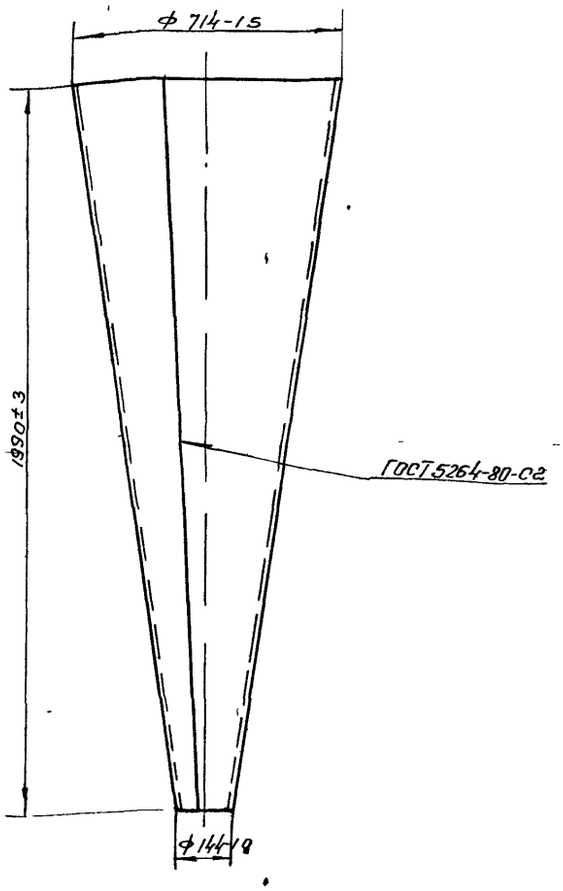

Развертка
М 1 20

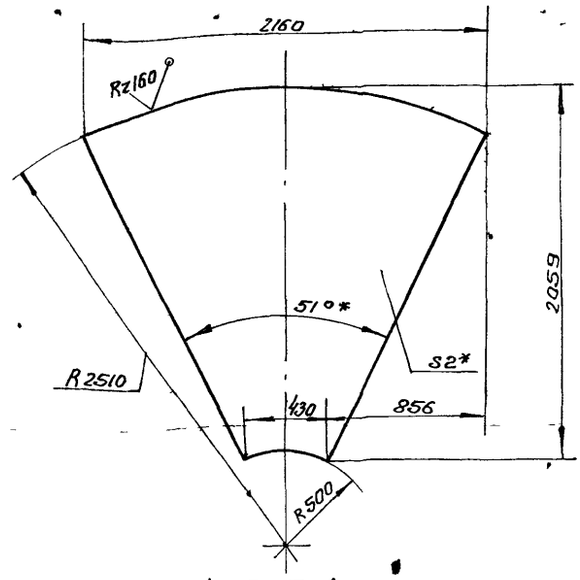

1 Электрод Э42 ГОСТ 9467-75

2 $\pm \frac{t_2}{2}$

3* Размеры для справок

Изм	Лист	N докум	Подп	Дата	УЦ 710 01 00 01			
Разраб		Мазина		V 86	Конус	Лит	Масса	М-б
Пров		Федоров		VII 86			42,0	1 10
						Лист	Листов 1	
Н контр		Федоров		VII 86	Лист Б ПН 20 ГОСТ 19903-74 / 4-IV Ст 3 пс 5 ГОСТ 16523-70	Гипродревпром г Москва		
Утв		Федоров		VII 86				

Формат А3

10 00 00 01 ЧК

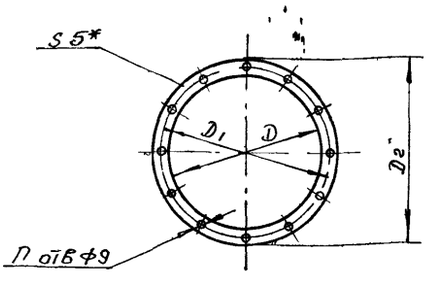

Обозначение	Размеры мм			n отв	Масса, кг
	D	D1	D2		
УЦ 710 00 00 01	434	484	525	12	0,4
-01	714	758	795	18	0,6

* Размер для справок

Изм	Лист	N докум	Подп	Дата	УЦ 710 00 00 01			
Разраб		Мазина			Прокладка	Лит	Масса	Мас-б
Пров		Федоров		VII 86			см табл	—
						Лист	Листов 1	
Н контр		Федоров		V 86	Пластина I лист ТМКЩ-С,-5 ГОСТ 7338-77	Гипродревпром г Москва		
Утв		Федоров						

Формат А4

Формат	Зона	Поз	Обозначение	Наименование	Кол	Примечание
				Документация		
А2			УЦ 710 01 00 00 СБ	Сборочный чертеж		
				Детали		
А3		1	УЦ 710 01 00 01	Конус	1	
А3		2	УЦ 710 01 00 02	Фланец	1	
		3	-10	Фланец	1	
А4		4	УЦ 710 01 00 03	Ребро	4	
А4		5	УЦ 710 01 00 04	Пята	4	
БУ		6	УЦ 710 01 00 05	Кольцо		
				Проволока 3-I		
				ГОСТ 3282-74		
				L = 460 ± 1,0 мм	1	0,03 кг
БУ		7	УЦ 710 01 00 06	Кольцо		
				Проволока 5-I		
				ГОСТ 3282-74		
				L = 2225 + 2,0 мм	1	0,45 кг

4

21581 06

Изм	Лист	N докум	Подп	Дата	УЦ 710 01 00 00			
Разраб		Мазина		86	Конус в сборе	Лит	Лист	Листов
Пров		Федоров		VII 86				1
Н контр		Федоров				Гипродревпром г Москва		
Утв		Баскин		86				

Копиров Щеглова Формат А4

Выпуск 1 13

Серия 7 411-1

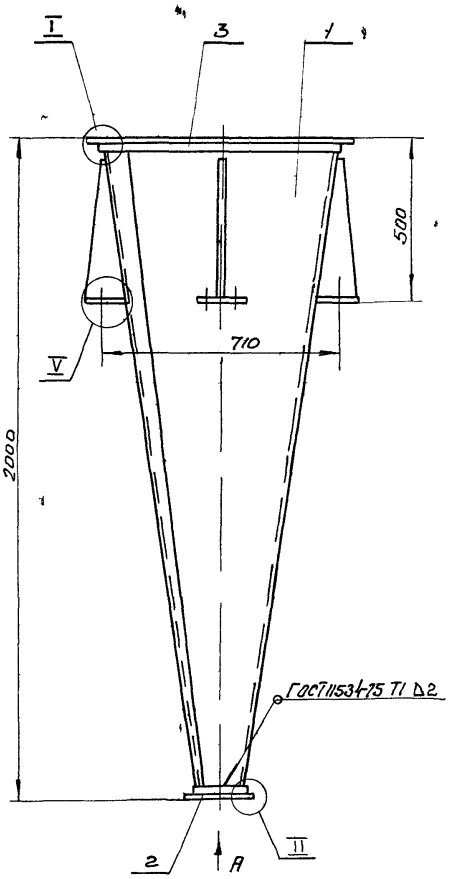

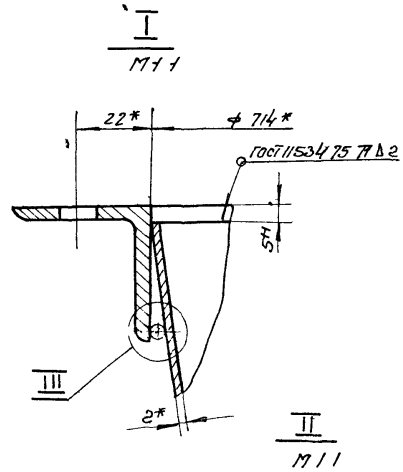

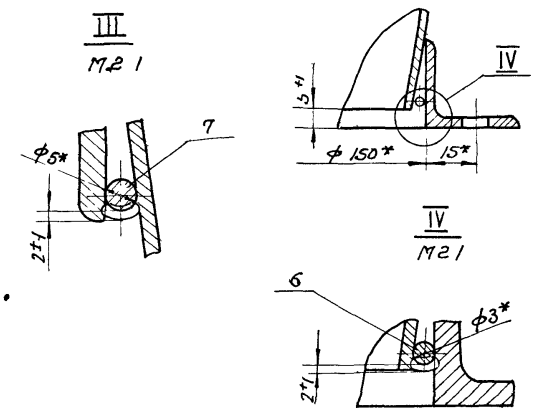

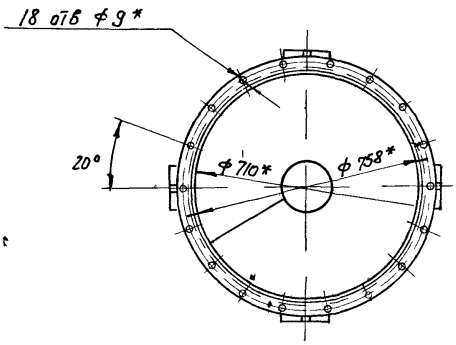

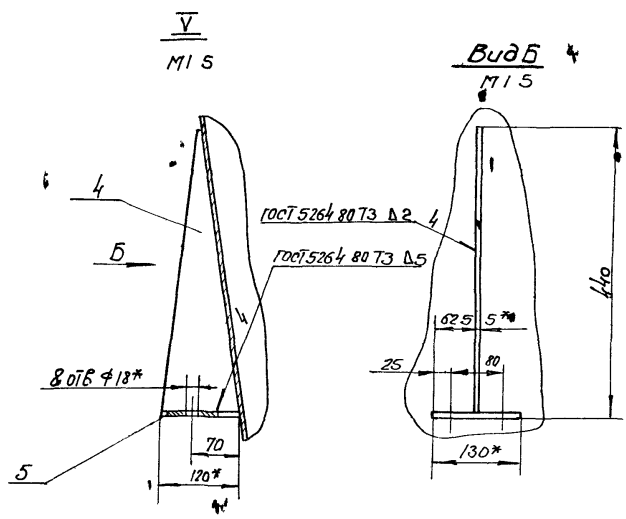

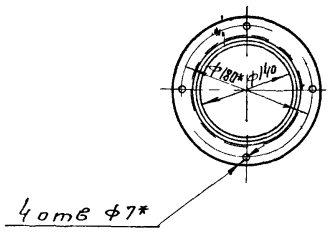

1 Сварка ручная электродуговая
Электрод Э42 ГОСТ 9467 75

2 $\pm\frac{t_3}{2}$

3* Размеры для справок

21581 06 5

					УЦ 710 01 00 00 СБ		
Изм	Лист	N докум	Подп	Дата	Конус в сборе	Лит	Масса	Масш
Разраб		Мазина			Сборочный чертеж	И	55 2	1 10
Пров		Федор в		V 8		Лист	Листов 1
Н контр		Федоров		8		Гипродревпром г Москва	
Утв		Баскин					

Инв N подл | Подп и дата | Взам инв N | Инв N дубл | Подп и дата

Кол провал Щеглова

Выпуск 1-13

Серия 7 411-1

УЦ 710 01 00 03

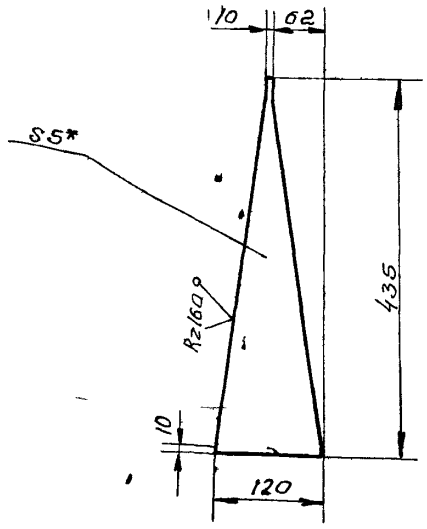

1 ± t2/2

2* Размер для справок

Изм	Лист	N докум	Подп	Дата	УЦ 710 01 00 03	Лит	Масса	Масш
Разраб		Мазина			Ребро	И	10	15
Пров		Федоров				Лист	Листов 1	
Н контр		Федоров			Лист Б ПН 5,0 ГОСТ 19903-74 / В ст 3 пс 5 ГОСТ 14637 79	Гипродревпром г Москва		
Утв		Федоров						

Формат А4

УЦ 710 01 00 04

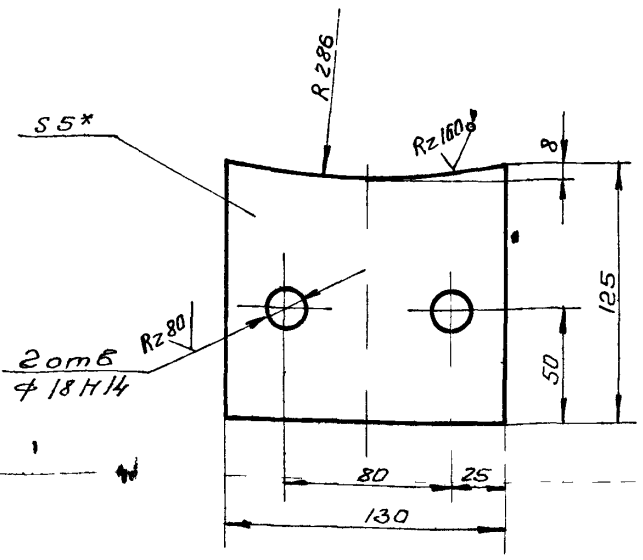

1 ± t2/2

2* Размер для справок

Изм	Лист	N докум	Подп	Дата	УЦ 710 01 00 04	Лит	Масса	Масш
Разраб		Мазина			Пята	И	06	12
Пров		Федоров		86		Лист	Листов 1	
Н контр		Федоров		86	Лист Б ПН 5 0 ГОСТ 19903 74 / В ст 3 пс 5 ГОСТ 1 637 79	Гипродревпром г Москва		
Утв		Федоров		86				

Формат А4

УЦ 710 01 00 02

Рис 1

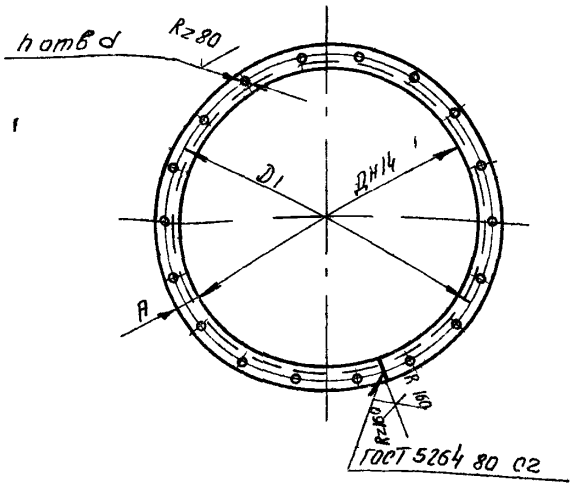

Обозначение	Рис	Размеры мм D	A	D1	d	h отв	Материал	Развернутая длина мм	Масса кг
УЦ 710 01 00 02	1	150	15	180	7	4	Уголок 28х28х3-Б ОСТ 8509 72 / В ст 3 пс 5 II ГОСТ 535 79	521	0,66
-01	2	274	—	—	—	—	Уголок 28х28х3-Б ГОСТ 8509 72 / В ст 3 пс 5 II ГОСТ 535-79	910	1 15
-02	1		22	318	9	8	Уголок 40х40х4 Б ГОСТ 8509 72 / В ст 3 пс 5 Т ГО 1535 7	930	2 2
-03	2	324	—	—	—	—	Уголок 28х28х3 5 ГОСТ 8509 7 / В ст 3 пс 5 II ГОСТ 535 79	1068	1 4
-04	1		22	368	9	8	Уголок 40х40х4-Б ГОС 8509 72 / В ст 3 пс 5 II ГОСТ 535 79	1086	2 6
-05	2	374	—	—	—	—	Уголок 28х 8х3 Б ГОСТ 8509 72 / В ст 3 пс 5 II ОСТ 535 79	1224	1 5
-06	1		22	418	9	8	Уголок 40х40х4 Б ГОСТ 8509 72 / В ст 3 пс 5 II ГОСТ 535 79	1243	3 0
-07	1	434	22	478	9	8		1432	3 5
-08	1		25	484	9	12		1432	3 5
-09	1	444	20	484	9	12		1463	3 5
-10	1	714	22	758	9	18		2341	5 6

Рис 2

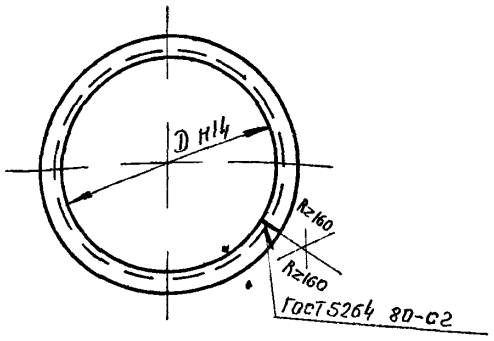

1 Электрод Э 42 ГОСТ 9467 75

2 ± t2/2

21581 06 Б

Изм	Лист	N докум	Подп	Дата	УЦ 710 01 00 02	Лит	Масса	Масшт
Разраб		Мазина			Фланец	И	см табл	—
Пров		Федоров				Лист 1	Листов 1	
Н контр		Федоров			См таблицу	Гипродревпром г Москва		
Утв		Федоров						

Копиров Щеглова Формат А3

Рис 1

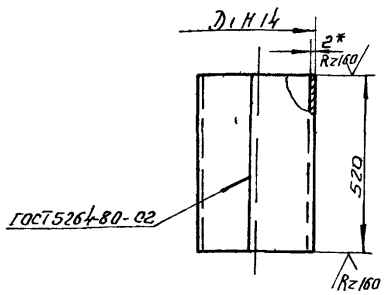

Рис 2

Остальное см рис 1

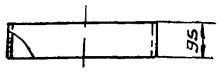

Обозначение	Рис	Di мм	Развернутая длина мм	Масса кг
УЦ 710 02 00 01	3	714	2235	15,1
-01	2	274	854	1 25
-02	1			6 9
-03	2	324	1011	15
-04	1			8,2
-05	2	374	1168	17
-06	1			,95
-07	*2	434	1356	20
-08	1			110

Рис 3

Остальное см рис 1

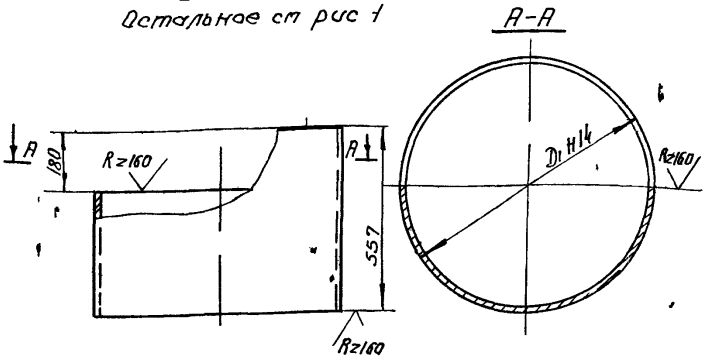

1 Электрод Э-42 ГОСТ 9467-75

$2 \pm t^{*}2/2$

3* Размер для справок

Изм	Лист	N докум.	Подп.	Дата	УЦ 710 02 00 01			
Разраб.	Мазина				Цилиндр	Лит.	Масса	Масштаб
Пров.	Федоров					У	см табл	—
Н. контр.	Федоров				Б ПН 2 0 ГОСТ 19903-74	Лист	Листов 1	
Утв.	Федоров				Лист 4 IV Вст 3 пс 5 ГОСТ 16523-70	Гипродревпром г Москва		

Формат А3

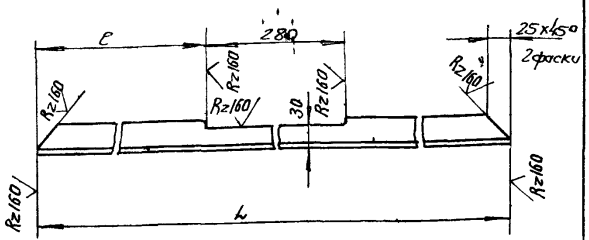

Обозначение	L, мм	c, мм	Масса, кг
УЦ 710 02 00 05	500	85	12
-01	600	240	144

$\pm t2/2$

Изм	Лист	N докум.	Подп.	Дата	УЦ 710 02 00 05			
Разраб.	Мазина				Связь	Лит.	Масса	Масштаб
Пров.	Федоров					У	см табл	—
Н. контр.	Федоров				Уголок 40х40х4 Б ГОСТ 8509-72	Лист	Листов 1	
Утв.	Федоров				8 Ст 3 пс 5 II ГОСТ 535-79	Гипродревпром г Москва		

Формат А4

Формат	Зона	Поз	Обозначение	Наименование	Кол	Примечание
				Документация		
А2			УЦ 710 02 00 00 СБ	Сборочный чертеж		
				Сборочные единицы		
А4		1	УЦ 710 02 01 00	Фланец	1	
				Детали		
А3		2	УЦ 710 02 00 01	Цилиндр	1	
А3		3	УЦ 710 02 00 02	Лист верхний	1	
А4		4	УЦ 710 02 00 03	Ректар	1	
Бу		5	УЦ 710 02 00 04	Стенка боковая		
				Лист Б ПН 2 0 ГОСТ 19903-74		
				4 IV Ст 3 пс 5 ГОСТ 16523-70		
				352±10х1810 мм	1	1 кг
А4		6	УЦ 710 02 00 05	Связь	1	
		7	-01	Связь	1	
А4		8	УЦ 710 02 00 06	Стенка наружная	1	
		9	УЦ 710 01 00 02-09	Фланец	1	
		10	-10	Фланец	1	

21581 06

7

Изм	Лист	N докум.	Подп.	Дата	УЦ 710 02 00 00			
Разраб.	Мазина				Цилиндр внешний	Лит.	Лист	Листов
Пров.	Федоров					У	1	
Н. контр.	Федоров					Гипродревпром г Москва		
Утв.	Баскин							

Копировал

Формат А4

УЦ 710 02 00 00 СБ

Серия 7 411 1 Выпуск 1-13

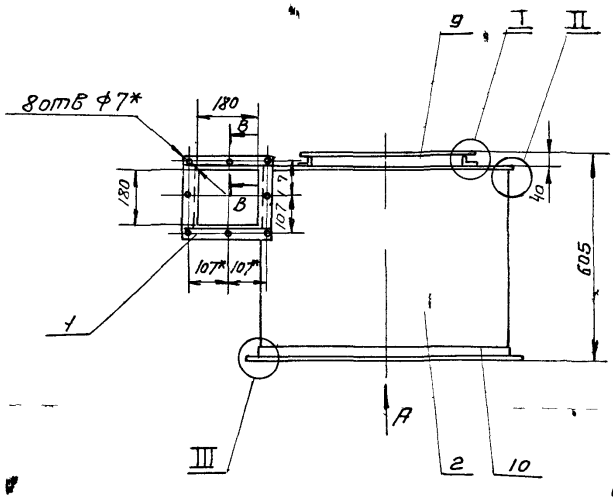

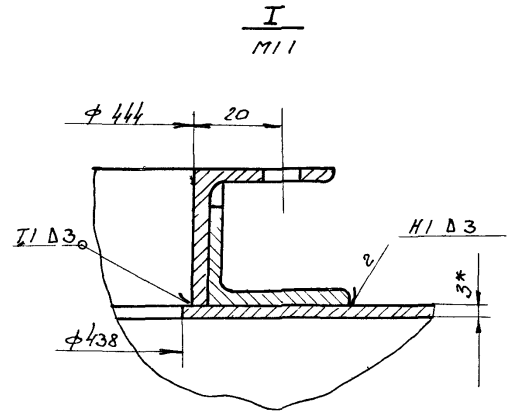

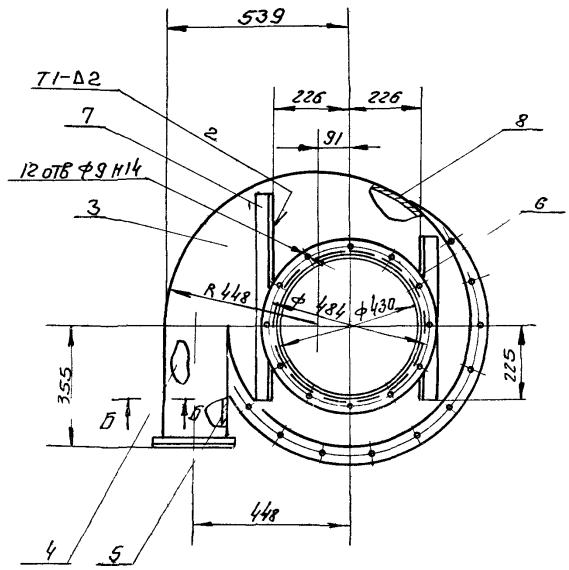

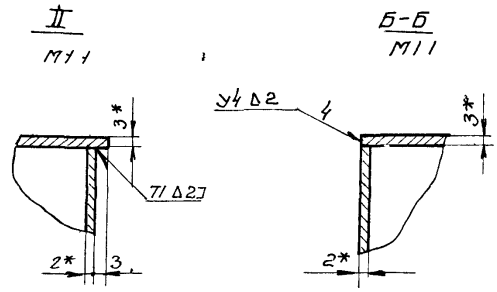

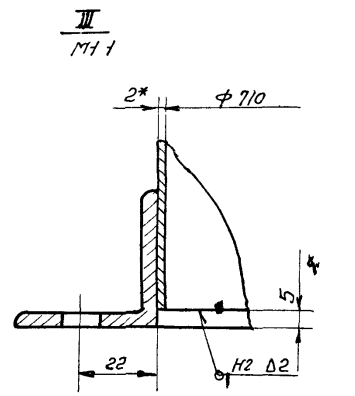

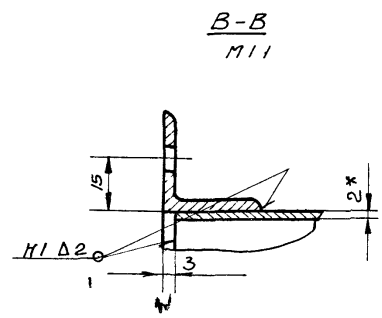

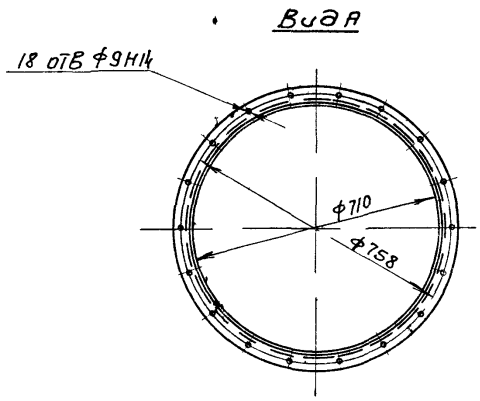

1 Сварные швы по ГОСТ 5264 80
Электрод Э-42 ГОСТ 9467 75

2 $\pm \frac{t_3}{2}$

3* Размер для справок

21581 06 8

				УЦ 710 02 00 00 СБ			
Ш Лит	N докум	Подп	Дата	Цилиндр внешний Сборочный чертеж	Лит	Масса	Масш
Разраб	Мазина				И	45 35	1 10
Пров	Фед ров		8		Лит п	Лит тов 1	
Н кн Гр	Фед р в		8		Гипродревпром г Москва		
Утв	Ба кин						

Инв N подл | Подп и дата | Взам и в | Инв N дубл | П дп и дата

УЦ 710 02 00 02

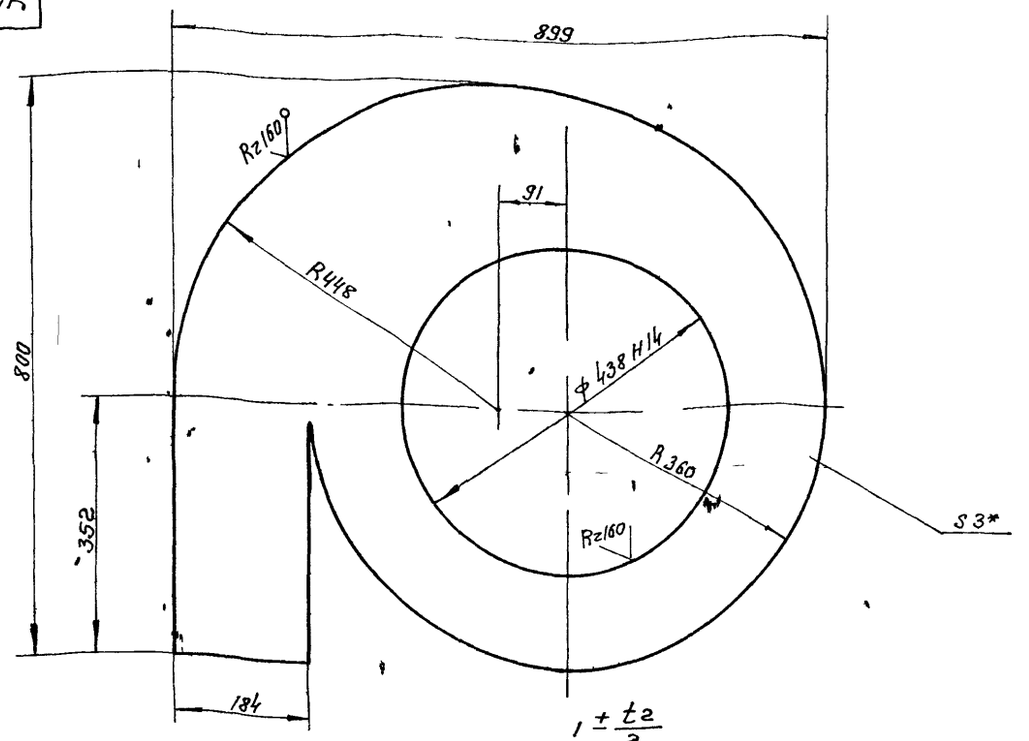

1 $\pm \frac{t2}{2}$

2* Размер для справок

Изм	Лист	N докум	Подп	Дата	УЦ 710 02 00 02		
Разраб		Мазина			Лист верхний	Лит	Масса	Масштаб
Пров		Федоров				У	92	1:5
Н контр		Федоров				Лист	Листов 1
Утв		Федоров			Б ПН 30 ГОСТ 19903-74 Лист 4 Ст Зпс 5 ГОСТ 16523-70	Гипродревпром г Москва	

Формат А3

УЦ 710 02 00 03

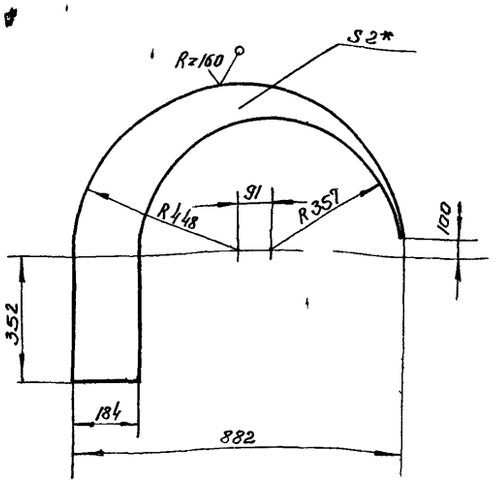

1 $\pm \frac{t2}{2}$

2* Размер для справок

Изм	Лист	N докум	Подп	Дата	УЦ 710 02 00 03		
Разраб		Мазина			Сектор	Лит	Масса	Масштаб
Пров		Федоров				У	24	1:10
Н контр		Федоров				Лист	Листов 1
Утв		Федоров			Б ПН 20 ГОСТ 19903-74 Лист 4 Ст Зпс 5 ГОСТ 16523-70	Гипродревпром г Москва	

Формат А4

УЦ 710 02 00 06

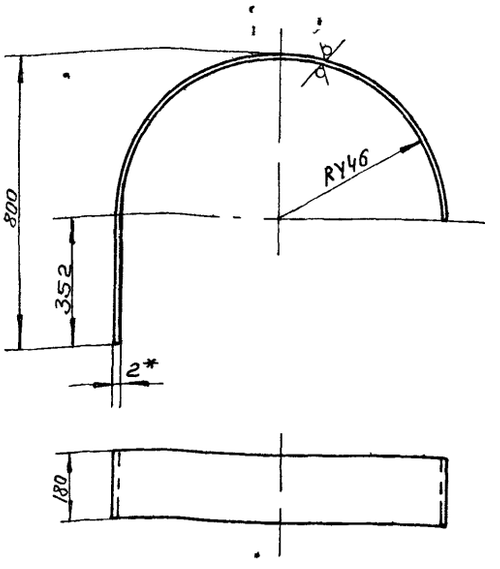

1 Развернутая длина – 1758 мм

2 $\pm \frac{t2}{2}$

3* Размер для справок

Изм	Лист	N докум	Подп	Дата	УЦ 710 02 00 06		
Разраб		Мазина			Стенка наружная	Лит	Масса	Масштаб
Пров		Федоров				У	49	1:10
Н контр		Федоров				Лист	Листов 1
Утв		Федоров			Б ПН 20 ГОСТ 19903-74 Лист 4 Ст Зпс 5 ГОСТ 16523-70	Гипродревпром г Москва	

Копировал Щеглова

Формат А4

УЦ 710.03.00.01

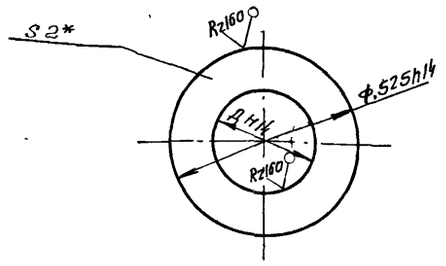

Обозначение	Д, мм	Масса, кг
УЦ 710.03 00 01	286±1	2,3
-01	336±1	2,0
-02	386±1	1,5

* Размер для справок

Изм	Лист	N докум.	Подп.	Дата
Разраб		Мазина		VIII.86
Пров		Федоров		VIII.86
Н. контр		Федоров		VIII.86
Утв.		Федоров		VIII.86

УЦ 710 03 00 01

Лист нижний

Лит	Масса	Масштаб
У	см табл	—
Лист	Листов 1	

Б-ПН-2.0 ГОСТ 19903-74 Лист 4-IV Ст Зпс5 ГОСТ 1652370

Гипродревпром г. Москва

Формат А4

Инв. N подл. | Подп. и дата | Взам. инв. N | Инв. N дубл. | Подп. и дата

УЦ 710.03.00.02

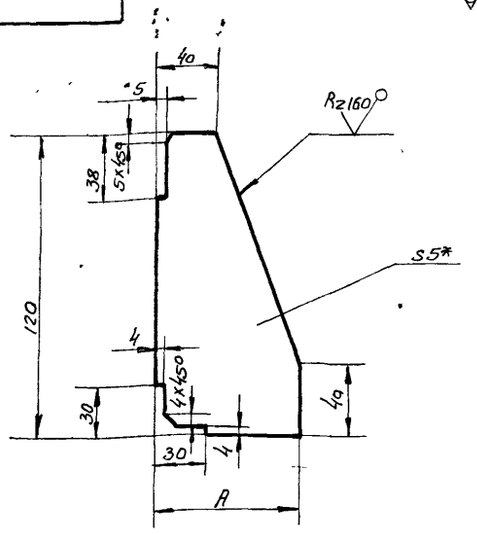

Обозначение	A, мм	Масса, кг
УЦ 710.03.00.02	80	0,3
-01	55	0,2

1 ± t2/2

2* Размер для справок

Изм	Лист	N докум.	Подп.	Дата
Разраб		Мазина		VIII.86
Пров		Федоров		VIII.86
Н. контр		Федоров		VIII.86
Утв.		Федоров		VIII.86

УЦ 710 03 00 02

Ребро

Лит	Масса	Масштаб
У	см табл.	—
Лист	Листов 1	

Б-ПН-5.0 ГОСТ 19903-74 Лист Вст 3 пс5 ГОСТ 14637-79

Гипродревпром г. Москва

Формат А4

Инв. N подл. | Подп. и дата | Взам. инв. N | Инв. N дубл. | Подп. и дата

Форм	Зона	Поз	Обозначение	Наименование	Кол	Примечание
				Документация		
А2			УЦ 710 03 00 00 СБ	Сборочный чертеж		
				Переменные данные для исполнений		
				УЦ 710 03.00 00		
				Детали		
		1	УЦ710. 01 00 02-08	Фланец	1	
		2	УЦ 710 02 00 01 -02	Цилиндр	1	
		3	УЦ710 01 00 02-01	Фланец	1	
		4	-02	Фланец	1	
А4		5	УЦ710 03 00 01	Лист нижний	1	
А4		6	УЦ710 03 00 02	Ребро	4	
				УЦ 710 03 00 00-01		
				Детали		
		1	УЦ 710 01 00 02-03	Фланец	1	
		2	УЦ 710 02 00 01-04	Цилиндр	1	
		3	УЦ 710.01 00.02-03	Фланец	1	
		4	-04	Фланец	1	
		5	УЦ710 03 00 01-01	Лист нижний	1	
		6	УЦ710 03 00 02-01	Ребро		

Изм	Лист	N докум.	Подп.	Дата
Разраб		Мазина		VIII.86
Пров		Федоров		VIII.86
Н. контр		Федоров		VIII.86
Утв.		Бурмин		VIII.86

УЦ 710 03 00 00

Цилиндр внутренний

Лит	Лист	Листов
У	1	2

Гипродревпром г. Москва.

Формат А4

Инв. N подл. | Подп. и дата | Взам. инв. N | Инв. N дубл. | Подп. и дата

Форм	Зона	Поз	Обозначение	Наименование	Кол	Примечание
				УЦ 710 03 00 00-02		
				Детали		
		1	УЦ 710 02 00 01-06	Цилиндр	1	
		2	УЦ 710 01 00 02 05	Фланец	1	
		3	06	Фланец	1	
		4	УЦ 710 03 00 01-02	Лист нижний	1	
				УЦ 710 03 00-00-03		
				Детали		
		1	УЦ 710 01.00 02-08	Фланец	1	
		2	УЦ 710 02 00 01-08	Цилиндр	1	
		3	УЦ 710 01 00.02-07	Фланец	1	

Изм	Лист	N докум.	Подп.	Дата

УЦ 710.03 00 00

Инв. N подл. | Подп. и дата | Взам. инв. N | Инв. N дубл. | Подп. и дата

Рис 1

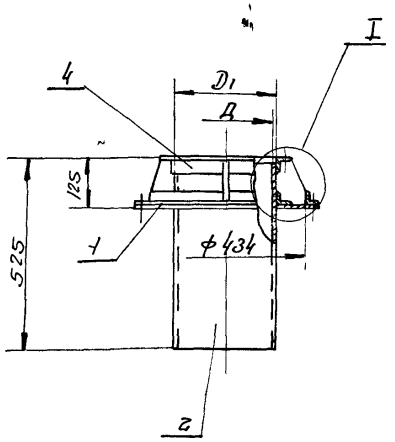

Рис 2

Остальное см рис 1

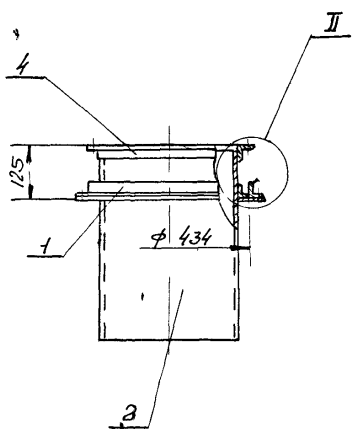

Рис 3

Остальное-см рис 1

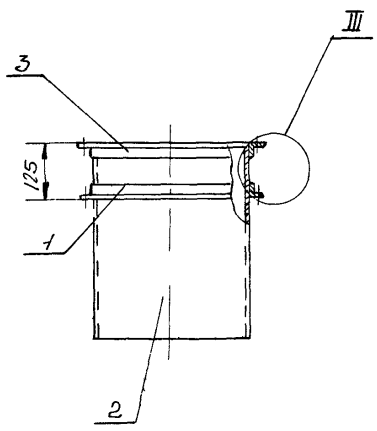

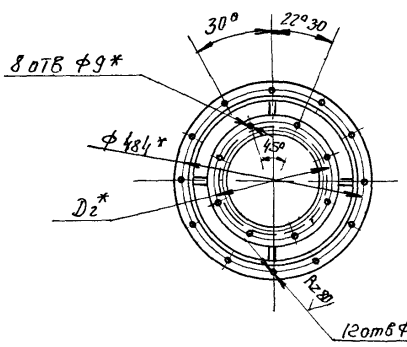

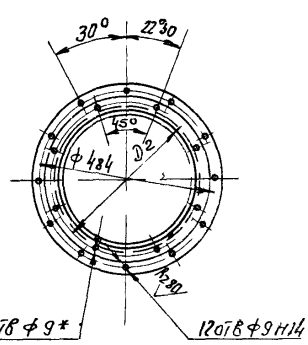

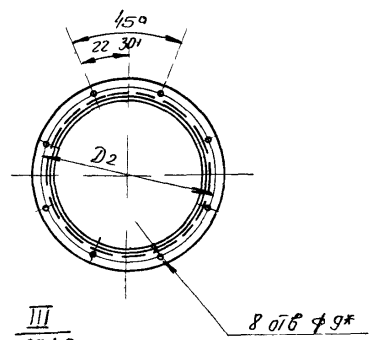

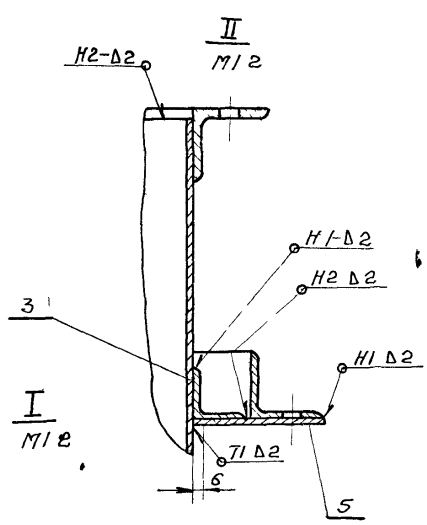

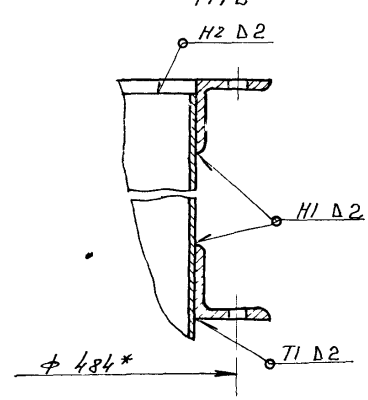

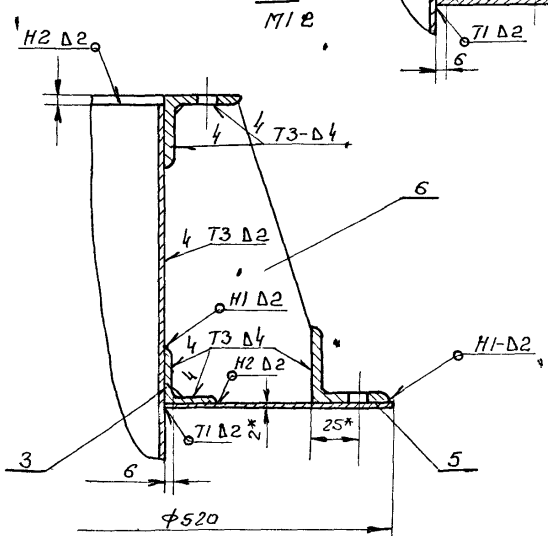

Обозначение	Рис	Размеры мм			Масса кг
		D	D1	D2	
УЦ 710 03 00 00	1	270	274	318	17.5
-01		320	324	368	18.7
-02	2	370	374	418	19
-03	3	430	434	478	18

1 Сварные швы по ГОСТ 5264-80
Электрод Э42 ГОСТ 9467-75

2 $\pm \frac{t_3}{2}$

3* Размеры для справок

11

21581 06

Изм.	Лист	N докум.	Подп.	Дата	УЦ 710 03 00 00 СБ
Разраб.		Мазина			Цилиндр внутренний сборочный чертеж
Пров.		Федорив			
Н. контр.		Федорав			
Утв.		Баск. Н			

Лит.	Масса	Масш.
У	см. табл.	—
Лист	Листов 1	

Гипродревпром г. Москва

Копировал Щеглов

Формат А2

Инв. № подл. | Подп. и дата | Взам. инв. № | Инв. № дубл. | Подп. и дата

20 00 20 01ЛR

Серия 7 411-1 Выпуск 1-13

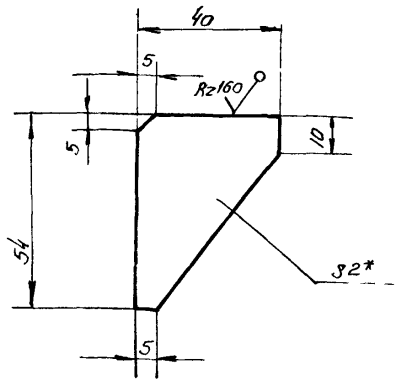

1 ± t2/2
2* Размер для справок

Изм	Лист	N докум	Подп	Дата	У710 02 00 02			
Разраб		Мазина			Ребро	Лит	Масса	М-Б
Пров		Федоров				U	0 02	1 1
Н контр		Федоров			Лист 6 ПЧ 20 ГОСТ 19903-74 / 4 II ст 3пс5 ГОСТ 16523 70	Лист	Листов 1	
Утв		Федоров				Гипродревпром г Москва		

Формат А4

Формат	Зона	Поз	Обозначение	Наименование	Кол	Примечание
				Документация		
А3			У710 01 00 00 СБ	Сборочный чертеж		
				Детали		
А4		1	У710 01 00 01	Ручка Скоба	1	
А4		2	У710 01 00 02	Петля левая	2	
А4		3	У710 01 00 03	Петля правая	2	
А4		4	У710 01 00 04	Платик	2	
А4		5	У710 01 00 05	Стержень	2	
А4		6	У710 01 00 06	Шайба	2	
А3		7	У710 01 00 07	Стенка	1	
		8	-01	Стенка	3	
А4		9	У710 01 00 08	Шибер	1	
А4		10	У710 01 00 09	Прокладка	3	
		11	-01	Прокладка	1	
				Стандартные изделия		
		12		Заклепка 6х20 ГОСТ 10299-80	6	
		13		Заклепка 6х14 ГОСТ 10299-80	6	

Изм	Лист	N докум	Подп	Дата	У710 01 00 00			
Разраб		Мазина			Клапан противовзрывной	Лит	Лист	Листов
Пров		Федоров				U		1
Н контр		Федоров				Гипродревпром г Москва		
Утв		Баскин						

Формат А4

Формат	Зона	Поз	Обозначение	Наименование	Кол	Примечание
				Документация		
А2			У710 00 00 00 СБ	Сборочный чертеж		
			Серия 7 411-1	Циклоны Указания по изготовлению и подбору, материалы для проектирования		Выпуск 1-0
				Сборочные единицы		
А4		1	У710 01 00 00	Клапан противовзрывной	1	
				Переменные данные для исполнений		
				У710 00 00 00		
				Сборочные единицы		
А4		2	У710 02 00 00	Улитка	1	
				У710 00 00 00-01		
				Сборочные единицы		
		2	У710 02 00 00-01	Улитка	1	

Изм	Лист	N докум	Подп	Дата	У710 00 00 00			
Разраб		Мазина			Улитка с клапаном	Лит	Лист	Листов
Пров		Федоров				U	1	2
Н контр		Баскин				Гипродревпром г Москва		

Формат А4

Формат	Зона	Поз	Обозначение	Наименование	Кол	Примечание
				У710 00 00 00-02		
				Сборочные единицы		
		2	У710 02 00 00-02	Улитка	1	
				У710 00 00 00-03		
				Сборочные единицы		
		2	У710 02 00 00-03	Улитка	1	

Изм	Лист	N докум	Подп	Дата	У710 00 00 00	Лист
						2

Копиров Щеглова Формат А4

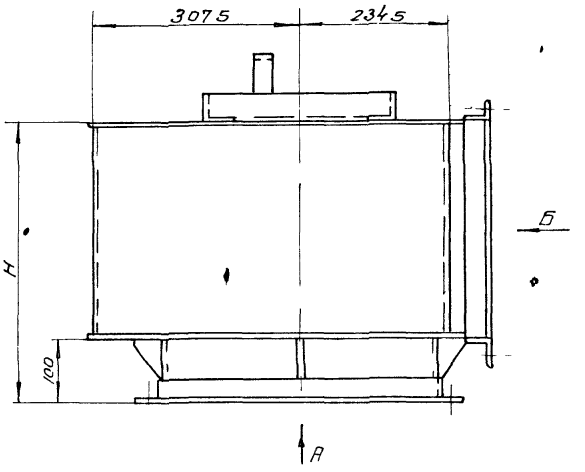

Вид А

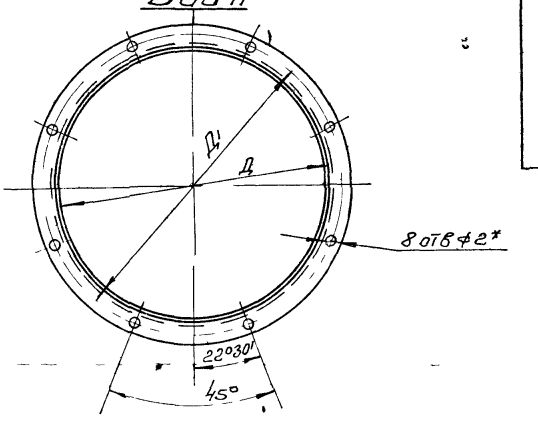

Вид Б

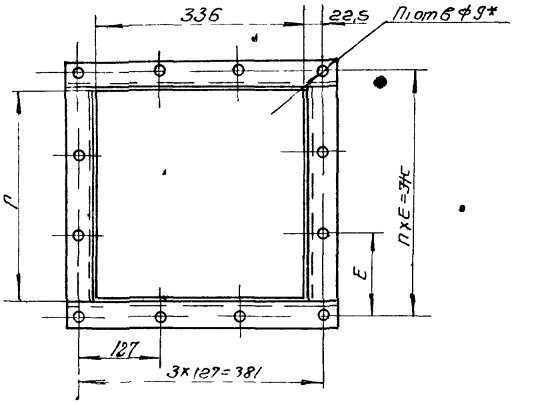

Г-Г
М1 2

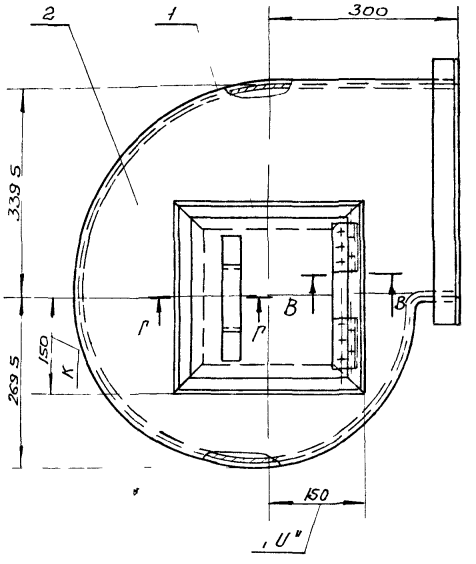

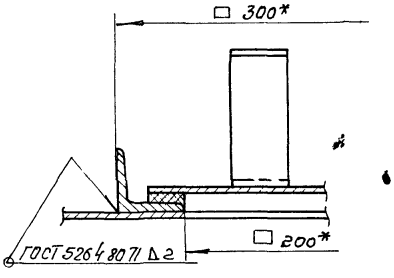

В-В
М1 1

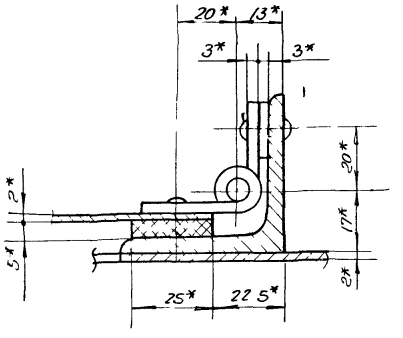

Обозначение	Шифр	Размеры мм						h	h1 отв	Масса кг
		Н	Д	Д1	Г	Е	Ж			
У710 00 00 00	У710-1	240	270	318	136	90	180	2	10	23 35
-01	-2	290	320	368	186	115	230			25,2
-02	-3	357	370	418	253	99	297	3	12	27 4
-03	-4	447	430	478	343	129	387			30 5

1 Указания по подбору улиток с клапаном см Выпуск 1 0
2 Электрод Э42 ГОСТ 9467 75
3 Размеры для справок кроме размеров К и U

21581 06 12

					У710 00 00 00 СБ			
Изм	Лист	N докум	Подп	Дата	Улитка с клапаном Сборочный чертеж	Лит	Масса	Масса
Разраб		Бух		86		U	см табл	—
Пров		Федоров				Лист	Листов 1	
Т контр						Гипродревпром г Москва		
Н контр		Баскин						
Утв		Дейсенберг						

Подп и дата | Взам инв N | Инв N дубл | Подп дата

Выпуск 1-13

Серия 7 411-1

У710 01 00 02

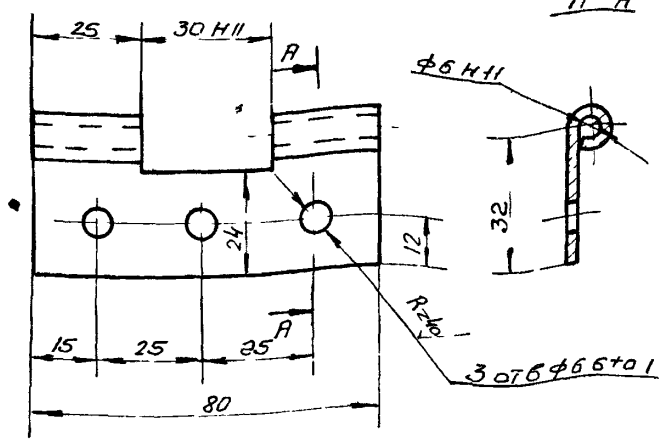

Развертка
М1 2

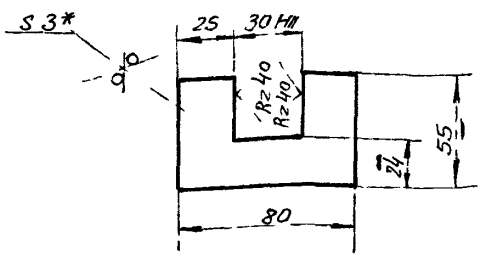

1 ± t1/2
2* Размер для справок

Изм	Лист	N докум	Подп	Дата
Разраб		Мазина		
Пров		Федоров		
Н контр		Федоров		
Утв		Федоров		

У710 01 00 02

Петля левая

Лит	Масса	М-б
И	0 08	1 1

Лист | Листов 1

Лист Б ПН 3 ГОСТ 19903 74
4 IV Ст 3 пс 5 ГОСТ 16523 70

Гипродревпром
г Москва

Формат А4

У710 01 00 03

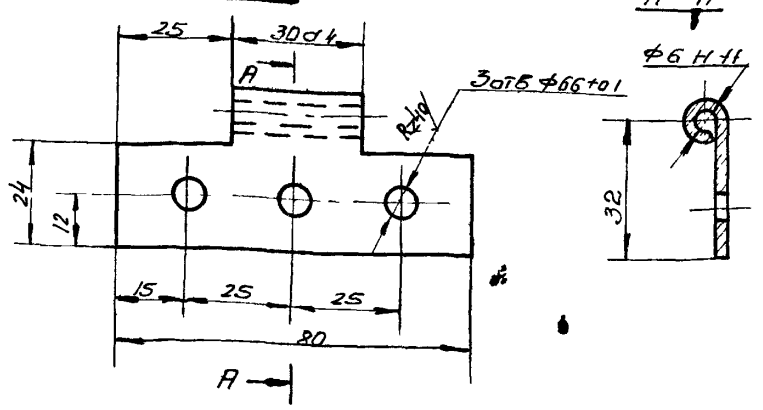

Развертка
М1 2

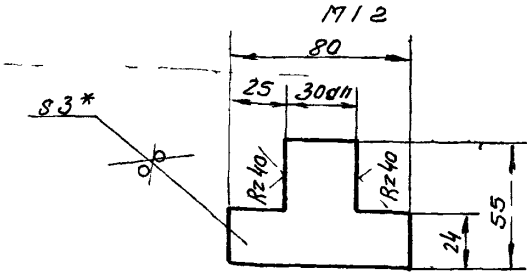

1 ± t2/2
2* Размер для справок

Изм	Лист	N докум	Подп	Дата
Разраб		Мазина		
Пров		Федоров		
Н контр		Федоров		
Утв		Федоров		

У710 01 00 03

Петля правая

Лит	Масса	М-б
И	0 06	1 1

Лист | Листов 1

Лист Б ПН 3 ГОСТ 19903 74
4 IV Ст 3 пс 5 ГОСТ 16523 70

Гипродревпром
г Москва

Формат А4

У710 01 00 00 СБ

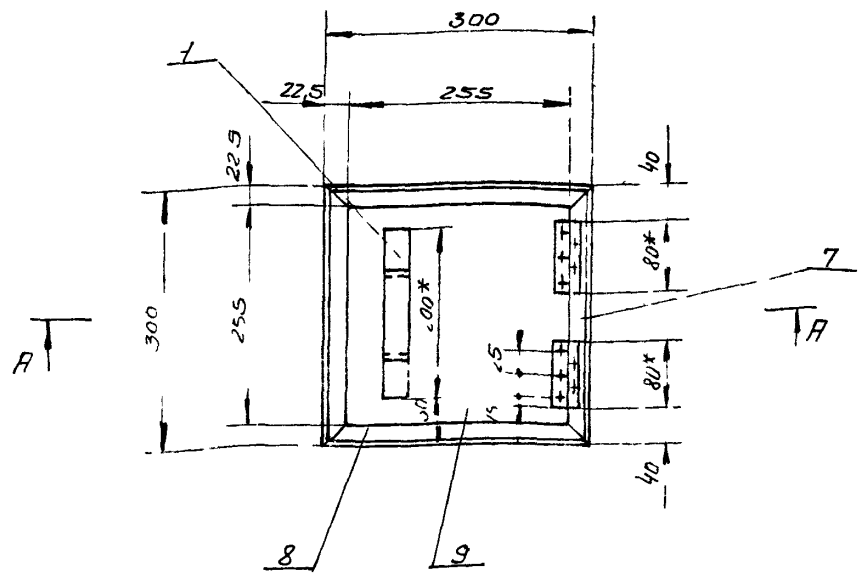

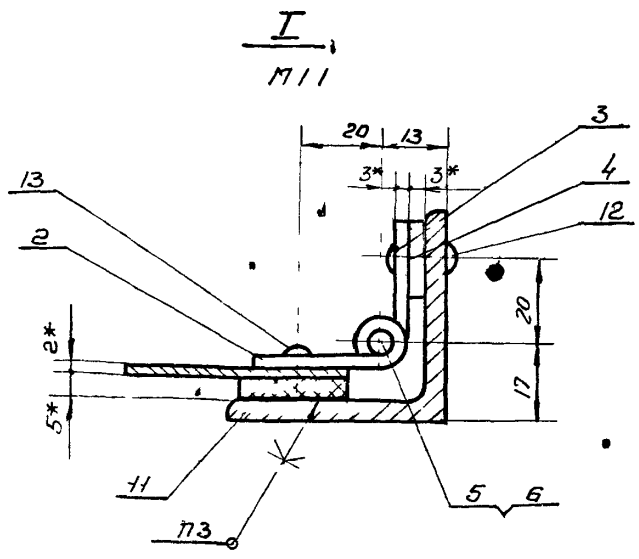

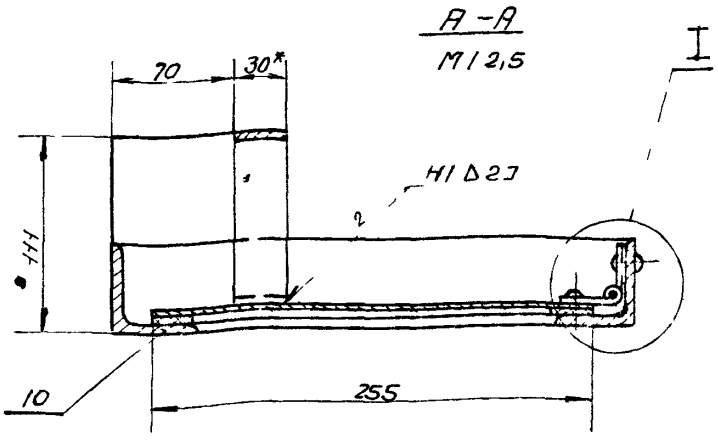

1 Сварные швы по ГОСТ 5264-80
электрод Э42 ГОСТ 9467-75
2 ± t3/3
3 Клей 88-САТУ38-105926-75
4* Размеры для справок

21581 06 14

У710 01 00 00 СБ

Изм	Лист	N докум	Подп	Дата
Разраб		Мазина		
Пров		Федоров		
Н контр		Федоров		
Утв		Баскин		

Клапан противовзрывной
Сборочный чертеж

Лит	Масса	М б
И	55	15

Лист | Листов 1

Гипродревпром
г Москва

Серия 7 411-1 Выпуск 1-13

10 00 10 01ЛR

Rz80

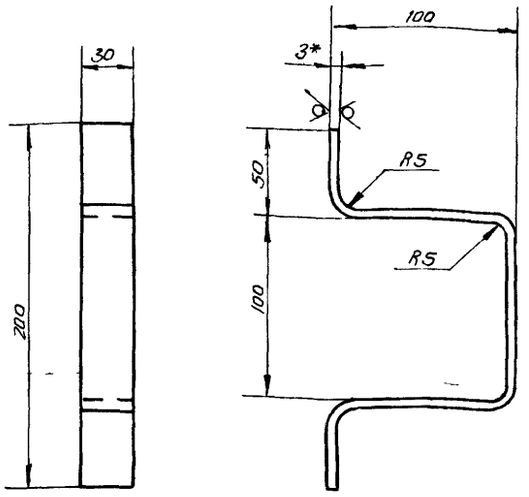

1 Развернутая длина - 382 мм

2 $\pm\frac{t_2}{2}$

3* Размеры для справок

Изм	Лист	N докум	Подп	Дата
Разраб		Мазина		
Пров		Федоров		
Н контр		Федоров		
Утв		Федоров		

У710 01 00 01

Руука

Лит	Масса	Масшт
U	0 25	1 2

Лист Листов 1

Лист Б ПН-3 ГОСТ 19903-74 Вст 3 пс5 ГОСТ 16523-70

Гипродревпром г Москва

Формат А4

Инв N подл | Подп и дата | Взам инв N | Инв N дубл | Подп и дата

40 00 10 01ЛR

Rz160 Rz40

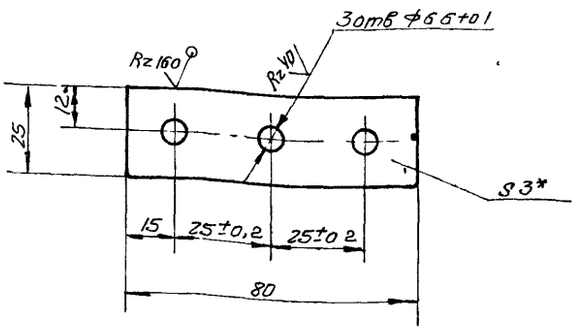

1 $\pm\frac{t_2}{2}$

2* Размер для справок

Изм	Лист	N докум	Подп	Дата
Разраб		Мазина		
Пров		Федоров		
Н контр		Федоров		
Утв		Федоров		

У710 01 00 04

Платик

Лит	Масса	Масшт
U	0 045	1 1

Лист Листов 1

Лист Б ПН 3 ГОСТ 19903-74 Вст 3 пс5 ГОСТ 16523-70

Гипродревпром г Москва

Формат А4

Инв N подл | Подп и дата | Взам инв N | Инв N дубл | Подп и дата

90 00 10 01ЛR

Rz80

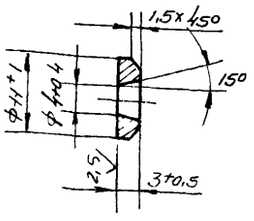

Изм	Лист	N докум	Подп	Дата
Разраб		Мазина		
Пров		Федоров		
Н контр		Федоров		
Утв		Федоров		

У710 01 00 06

Шайба

Лит	Масса	Масшт
U	0 002	2 1

Лист Листов 1

Ст 3 ГОСТ 380-71

Гипродревпром г Москва

Формат А4

Инв N подл | Подп и дата | Взам инв N | Инв N дубл | Подп и дата

50 00 10 01ЛR

Rz80

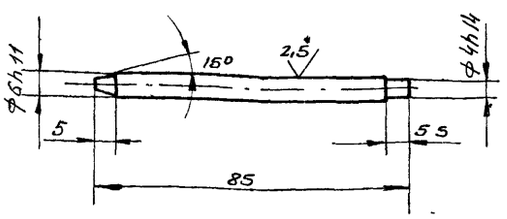

$\pm t_2/2$

21581-06 15

Изм	Лист	N докум	Подп	Дата
Разраб		Мазина		
Пров		Федоров		
Н контр		Федоров		
Утв		Федоров		

У710 01 00 05

Стержень

Лит	Масса	Масшт
U	0,017	1 1

Лист Листов 1

Сталь 35 ГОСТ 1050-74

Гипродревпром г Москва

Копиров Щеглова

Формат А4

Инв N подл | Подп и дата | Взам инв N | Инв N дубл | Подп и дата

Серия 7 411-1 Выпуск 1-13

60 00 10 01ЛR

Рис 1

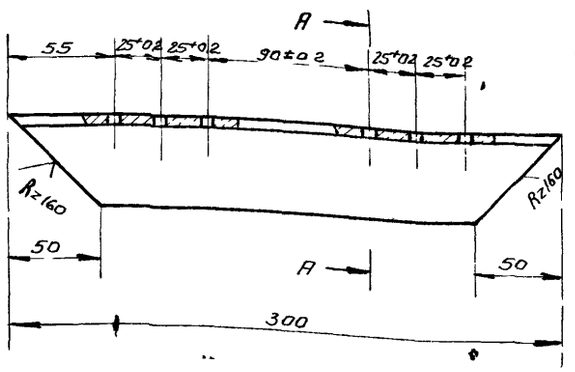

А-А

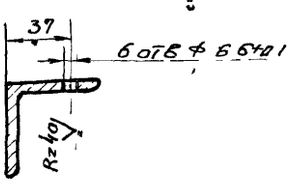

Рис 2

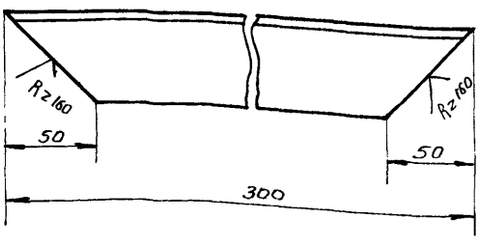

Обозначение	Рис
У710 01 00 07	1
-01	2

± t2/2

Изм	Лист	N докум	Подп	Дата	У710 01 00 07			
Разраб		Мазина			Стенка	Лит	Масса	М-б
Пров		Федоров					09	12
						Лист	Листов 1	
Н контр		Федоров			Уголок 50х50х5-Б ГОСТ 8509 72 / Вст 3 пс5 II ГОСТ 535-79	Гипродревпром г Москва		
Утв		Федоров						

Формат А3

60 00 10 01ЛR

Рис 1

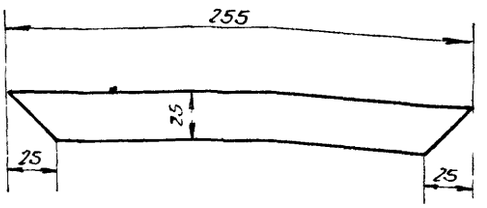

Рис 2

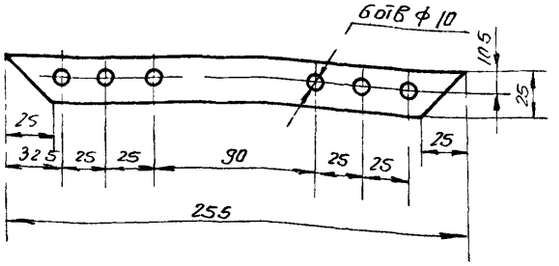

Обозначение	Рис
У710 01 00 09	1
-01	2

Изм	Лист	N докум	Подп	Дата	У710 01 00 09			
Разраб		Мазина			Прокладка	Лист	Масса	М б
Пров		Федоров					0.04	12
						Лист	Листов 1	
Н контр		Федоров			Пластина I Лист ТМКЩ С-5 ГОСТ 7338 77	Гипродревпром г Москва		

80 00 10 01ЛR

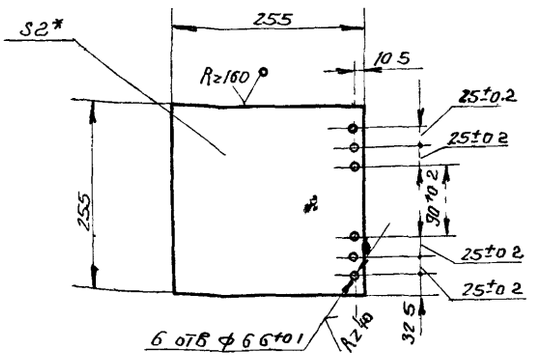

1 ± t2/2

2* Размер для справок

21581 06 16

Изм	Лист	N докум	Подп	Дата	У710 01 00 08			
Разраб		Мазина			Шибер	Лит	Масса	М б
Пров		Федоров					10	15
						Лист	Листов 1	
Н контр		Федоров			Лист Б ПН-2 ГОСТ 19903 74 / 4 ЧВ ст 3 пс5 ГОСТ 16523 70	Гипродревпром г Москва		

Формат А3

Серия 7411-1 Выпуск 1-13

Формат	Зона	Поз	Обозначение	Наименование	Кол	Примечание
				Документация		
А2			У710-02 00 00 СБ	Сборочный чертеж		
				Детали		
А3		1	У710 02 00 01	Стенка	1	
А4		2	У710 02 00 02	Ребро	4	
			Переменные данные для исполнений			
				У710 02 00 00		
				Сборочные единицы		
А4		3	У710 02 01 00	Фланец	1	
				Детали		
		4	УЦ710 02 00 01-01	Цилиндр	1	
		5	УЦ710 01 00 02-02	Фланец	1	
		6	УЦ710 02 00 01-01	Стенка	1	
А3		7	У710 02 00 03	Стенка боковая	1	

Подп и дата | Инв № дубл | Взам инв № | Подп и дата | Инв № подл

Изм	Лист	№ докум	Подп	Дата
Разраб	Мазина			
Пров	Федоров			
Н контр	Федоров			
Утв	Баскин			

У710 02 00 00

Улитка

Лит	Лист	Листов
И	1	3

Гипродревпром г Москва

Формат А4

Формат	Зона	Поз	Обозначение	Наименование	Кол	Примечание
				У710 02 00 00-01		
				Сборочные единицы		
		3	У710 02 01 00-01	Фланец	1	
				Детали		
		4	УЦ710 02 00 01-03	Цилиндр	1	
		5	УЦ710 01 00 02-04	Фланец	1	
		6	У710 02 00 01-02	Стенка	1	
		7	У710 02 00 03-01	Стенка боковая	1	
				У710 02 00 00-02		
				Сборочные единицы		
		3	У710 02 01 00-02	Фланец	1	
				Детали		
		4	УЦ710 02 00 01-05	Цилиндр	1	
		5	УЦ710 01 00 02-06	Фланец	1	
		6	У710 02 00 01-03	Стенка	1	
		7	У710 02 00 03-02	Стенка боковая	1	

Подп и дата | Инв № дубл | Взам инв № | Подп и дата | Инв № подл

Изм	Лист	№ докум	Подп	Дата

У710 02-00 00

Лист 2

Формат А4

У710 02 00 00 ФБ

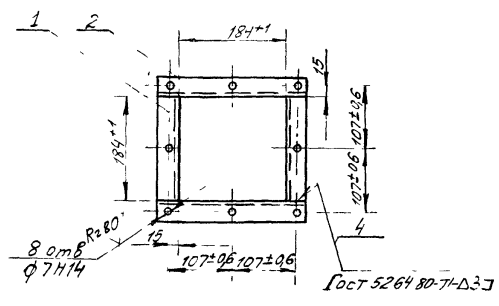

Форм	Зона	Поз	Обозначение	Наименование	Кол	Примечание
БУ		1	УЦ710 02 01 01	Связь	2	0,25 кг
				Уголок 28х28х3 Б Гост 8509 72		
				Вст 3пс5-II Гост 535 79		
				L = 184+0,5 мм		
БУ		2	УЦ710 02 01 02	Поперечина	2	0,3 кг
				Уголок 28х28х3 Б Гост 8509 72		
				Вст 3пс5-II Гост 535 79		
				L = 240±1 мм		

Подп и дата | Инв № дубл | Взам инв № | Подп и дата | Инв № подл

Изм	Лист	№ докум	Подп	Дата
Разраб	Мазина			
Пров	Федоров			
Н контр	Федоров			
Утв	Баскин			

УЦ710 02 01 00

Фланец

Лит	Масса	Мас-б
И	1,1	1,5

Лист | Листов 1

Гипродревпром г Москва

Формат А4

Форм	Зона	Поз	Обозначение	Наименование	Кол	Примечание
				У710 02 00 00-03		
				Сборочные единицы		
		3	У710 02 01 00 03	Фланец	1	
				Детали		
		4	УЦ710 02 00 01-07	Цилиндр	1	
		5	УЦ710 01 00 02-07	Фланец	1	
		6	У710 02 00 01-04	Стенка	1	
		7	У710 02 00 03-03	Стенка боковая	1	

Подп и дата | Инв № дубл | Взам инв № | Подп и дата | Инв № подл

17

21581 06

Изм	Лист	№ докум	Подп	Дата

У710 02 00 00

Лист 3

Копир Ходыкова

Формат А4

У710 02 00 00 СБ

Выпуск 1-13

Серия 7 411-1

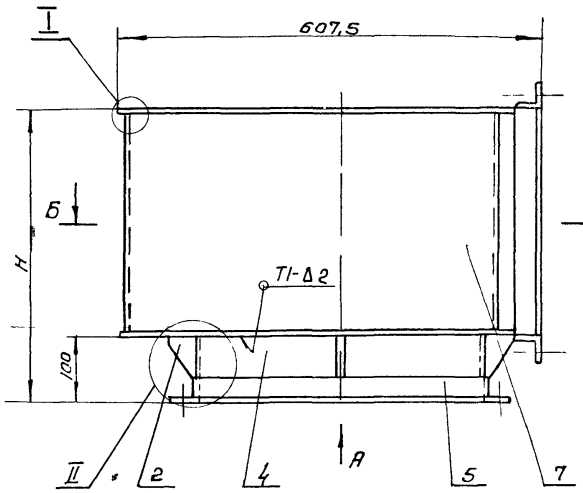

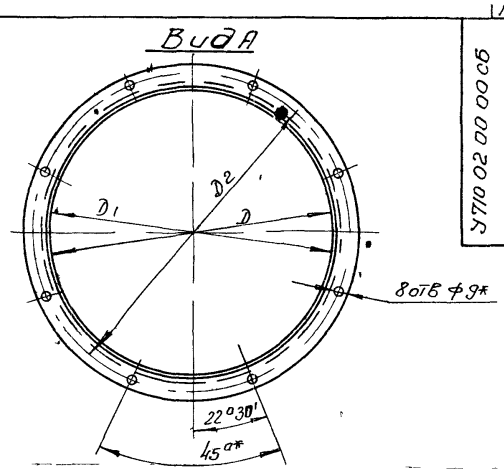

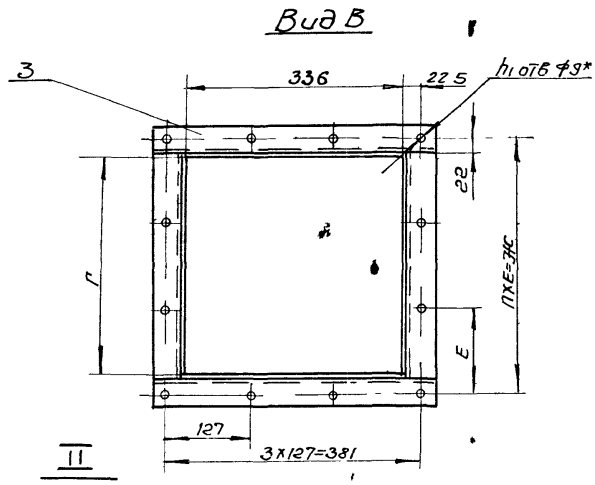

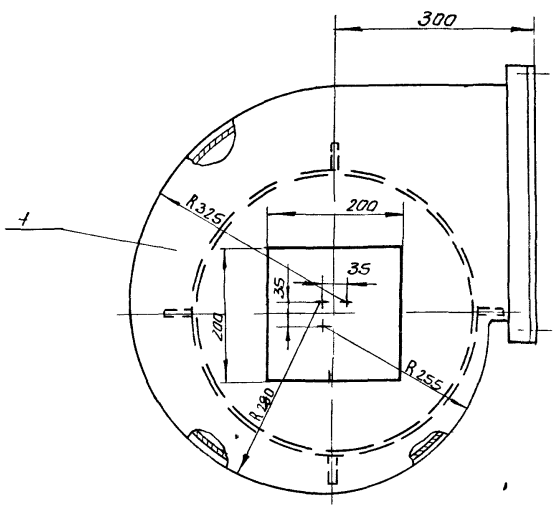

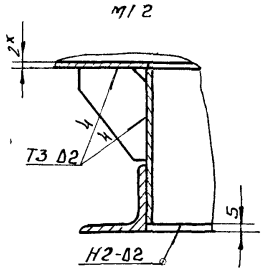

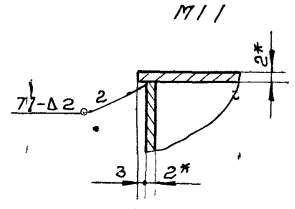

Обозначение	Размеры мм							h	h1 отв	Масса, кг
	Н	D	D1	D2	Г	Е	Ж			
У710 02 00 00	240	270	274	318	136	90	180	2	10	17,85
-01	294	320	324	368	196	117	234			19,7
-02	360	370	374	418	256	100	300	3	12	21,3
-03	450	430	434	478	346	130	390			25,0

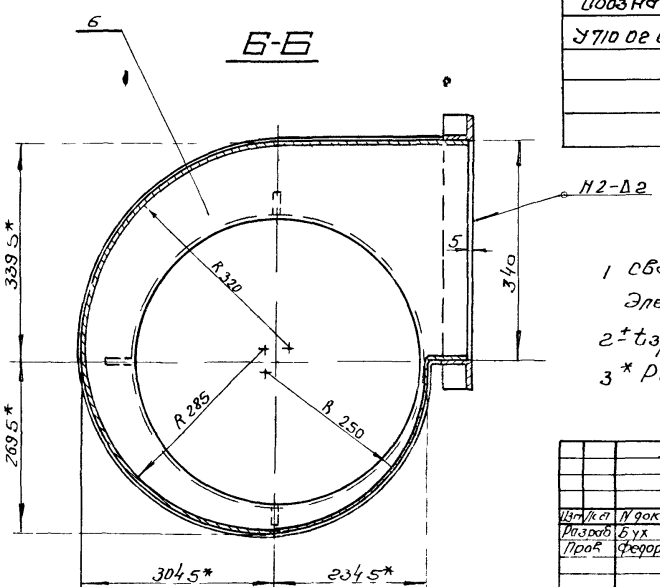

1 Сварные швы по ГОСТ 5264-80
Электрод Э42 ГОСТ 9467 75
2 ± t3/2
3 * Размеры для справок

21581 06 18

Изм	Лист	N докум	Подп	Дата	У710 02 00 00 СБ		
Разраб		Бух		VII 85	Улитка	Лит	Масса	Масшт
Пров		Федоров			Сборочный чертеж	И	см табл	—
						Лист	Листов 1	
Н контр		Федоров				Гипродревпром г Москва		

Инв N подл | Подп и дата | Взам инв N | Инв N дубл | Подп и дата

Копиров Цегловъ Формат А2

У710 02 00 03

Серия 7 411-1 Выпуск 1-13

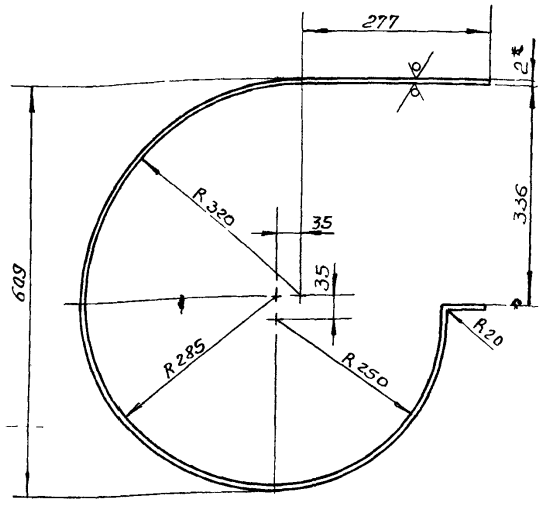

Обозначение	A, мм	Масса, кг
У710 02 00 03	136	3 6
-01	190	5,0
-02	256	6 7
-03	346	9 2

1 Развернутая длина — 1705 мм
2 ± t2/2
3* Размер для справок

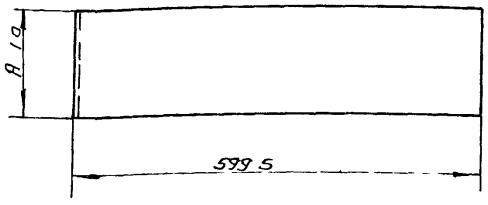

					У710 02 00 03			
Изм	Лист	N докум	Подп	Дата	Стенка боковая	Лит	Масса	Масшт
Разраб		Мизина				И	см табл	1 10
Пров		Федоров				Лист	Листов 1	
Н контр		Федоров			Лист Б ПН 2 ГОСТ 19903-74 / 4 ПВ Ст 3 пс 5 ГОСТ 16523 70	Гипродревпром г Москва		
Утв		Федоров						

Формат А3

Инв N подл | Подп и дата | Взам инв N | Инв N дубл | Подп и дата

10 00 20 01 ГЯ

Рис 1

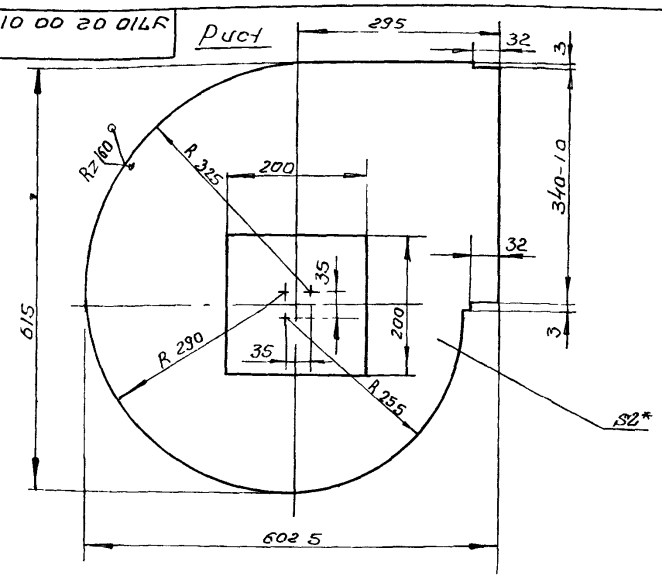

Рис 2
Остальное см рис 1

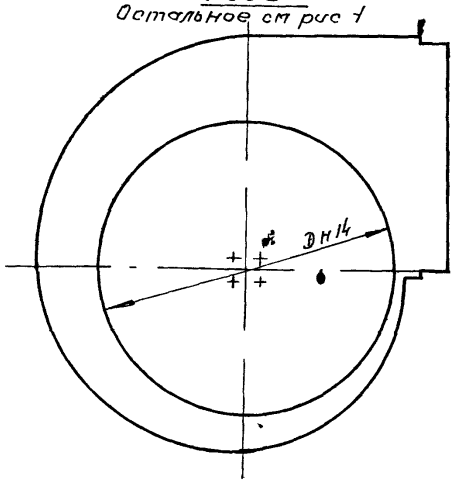

1 ± t2/2
2* Размер для справок

Обозначение	Рис	D, мм	Масса, кг
У710 02 00 01	1	—	4 5
-01	2	270	4 2
-02		320	3 9
-03		370	3,5
-04		430	2,9

21581 06 19

					У710 02 00 01			
Изм	Лист	N докум	Подп	Дата	Стенка	Лит	Масса	Масшт
Разраб		Мизина				И	см табл	1 10
Пров		Федоров				Лист	Листов 1	
Н контр		Федоров			Лист Б ПН 2 ГОСТ 19903-74 / 4 ПВ Ст 3 пс 5 ГОСТ 16523 70	Гипродревпром г Москва		
Утв		Федоров						

Формат А3

Инв N подл | Подп и дата | Взам инв N | Инв N дубл | Подп и дата

Выпуск 1-13

Серия 7 411-1

Формат	Зона	Поз	Обозначение	Наименование	Кол	Примечание
				Документация		
А3			У710 02 01 00 СБ	Сборочный чертеж		
				Детали		
БУ		1	У710 02 01 01	Поперечина		
				Уголок 36х36х3-Б ГОСТ 8509-72		
				В Ст 3 пс5-II ГОСТ 535-79		
				L=412±1 0 мм	2	0,65кг
			Переменные данные для исполнений			
				У710 02 01 00		
				Детали		
БУ		2	У710 02 01 02	Поперечина		
				Уголок 36х36х3-Б ГОСТ 8509-72		
				В Ст 3 пс5-II ГОСТ 535-79		
				L=140+1 мм	2	0,35кг

У710 02 01 00

Фланец

Изм	Лист	N докум	Подп	Дата
Разраб	Мазина			
Пров	Федоров			
Н контр	Федоров			
Утв	Баскин			

Лит | Лист | Листов 2

Гипродревпром г Москва

Формат А4

Инв N подл | Подп и дата | Взам инв N | Инв N дубл | Подп и дата

Формат	Зона	Поз	Обозначение	Наименование	Кол	Примечание
				У710 02 01 00-01		
				Детали		
БУ		2	У710 02 01 03	Поперечина		
				Уголок 36х36х3-Б ГОСТ 8509-72		
				В Ст 3 пс5-II ГОСТ 535-79		
				L=194+1 мм	2	0 4кг
				У710 02 01 00-02		
				Детали		
БУ		2	У710 02 01 04	Поперечина		
				Уголок 36х36х3-Б ГОСТ 8509-72		
				В Ст 3 пс5-II ГОСТ 535-79		
				L=260+1 мм	2	0,55кг
				У710 02 01 00-03		
				Детали		
БУ		2	У710 02 01 05	Поперечина		
				Уголок 36х36х3-Б ГОСТ 8509-72		
				В Ст 3 пс5-II ГОСТ 535-79		
				L=350-0 5 мм	2	0 7кг

У710 02 01 00

Лист 2

Формат А4

У710 02 01 00 СБ

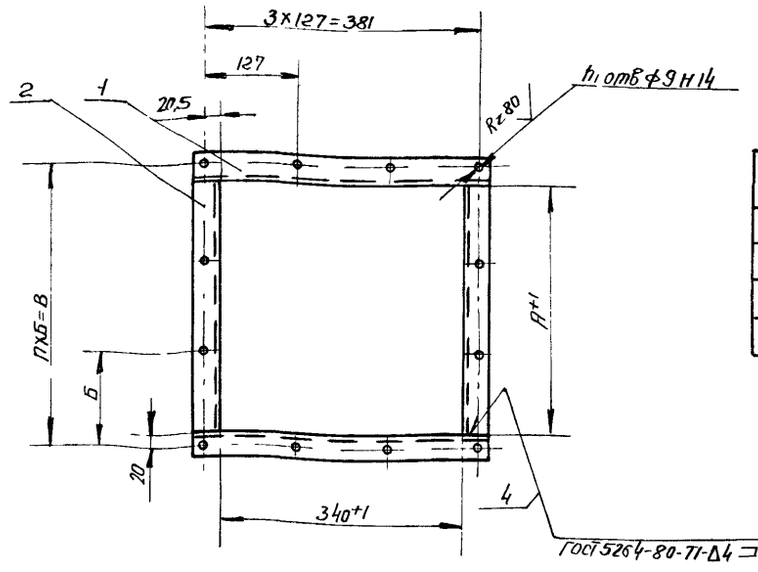

Обозначение	Размеры, мм Н	Б	В	h	n отв	Масса кг
У710 02 01 00	140	90	180	2	10	2,0
-01	194	117	234			2,1
-02	260	100	300	3	12	2 4
-03	350	130	390			2 7

1 Электрод Э 42 ГОСТ 9467-75

$2 \pm \frac{t_3}{2}$

21581 06 20

У710 02 01 00 СБ

Фланец Сборочный чертеж

Изм	Лист	N докум	Подп	Дата
Разраб	Мазина			
Пров	Федоров			
Н контр	Федоров			
Утв				

Лит | Масса | М-Б

И	см табл	—

Лист | Листов 1

Гипродревпром г Москва

Копаров Неглова

Инв N подл | Подп и дата | Взам инв N | Инв N дубл | Подп и дата

Серия 3.411-1 Выпуск 1-13

Формат	Зона	Поз	Обозначение	Наименование	Кол	Примечание
				Документация		
А3			3Т 710 00 00 00 СБ	Сборочный чертеж		
				Переменные данные для исполнений		
				3Т 710 00 00 00		
				Детали		
А3		1	3Т 710 00 00 01	Колпак	1	
А3		2	3Т 710 00 00 02	Лапа	4	
		3	УЦ 710 01 00 02 02	Фланец	1	
				3Т 710 00 00 00-01		
				Детали		
		1	3Т 710 00 00 01 01	Колпак	1	
		2	3Т 710 00 00 02 01	Лапа	4	
		3	УЦ 710 01 00 02 04	Фланец	1	
				3Т 710 00 00 00-02		
				Детали		
		1	3Т 710 00 00 01 02	Колпак	1	
		2	3Т 710 00 00 02 02	Лапа	4	

Инв.№ подл. | Подп. и дата | Взам. инв.№ | Инв.№ дубл. | Подп. и дата

Изм.	Лист	№ докум.	Подп.	Дата
Разраб.		Мазина		
Пров.		Федоров		
Н. контр.		Баскин		
Утв.		Вайсенберг		

3Т 710 00 00 00

Зонт

Лит.	Масса	Масштаб

Лист	Листов
1	2

Гипронефтеспецстрой г. Москва

Формат А4

Формат	Зона	Поз	Обозначение	Наименование	Кол	Примечание
		3	УЦ 710 01 00 02 06	Фланец	1	
				3Т 710 00 00 00 03		
				Детали		
		1	3Т 710 00 00 01-03	Колпак	1	
		2	3Т 710 00 00 02 03	Лапа	4	
		3	УЦ 710 01 00 02-07	Фланец	1	

Инв.№ подл. | Подп. и дата | Взам. инв.№ | Инв.№ дубл. | Подп. и дата

Изм.	Лист	№ докум.	Подп.	Дата

3Т 710 00 00 00

Лист 2

Формат А4

3Т 710 00 00 00

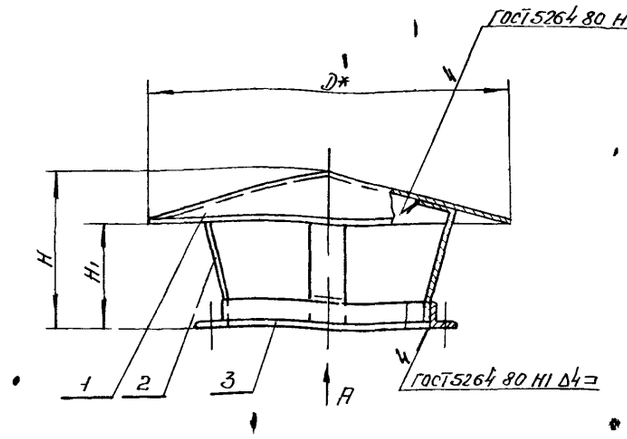

Обозначение	Шифр	Размеры, мм D	D1	D2	H	h	Масса, кг
3Т 710 00 00 00	3Т710 1	500	274	318	140	210	70
-01	3Т710 2	580	324	368	160	240	84
-02	3Т710 3	675	374	418	185	278	1028
-03	3Т710 4	780	434	478	215	322	126

Вид А

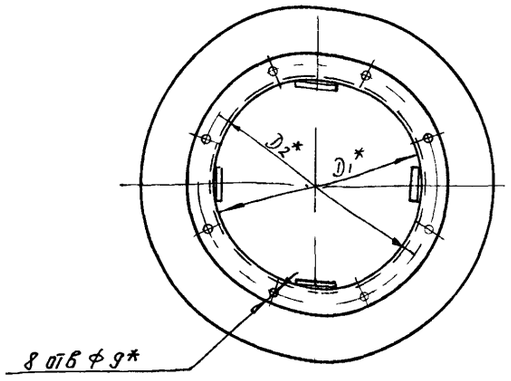

1 Указания по подбору зонтов см. выпуск 1-0
2 Электрод Э-42 ГОСТ 9467-75
3* Размеры для справок
4 $\pm\frac{t_3}{2}$

21581 06 21

3Т 710 00 00 00 СБ

Зонт
Сборочный чертеж

Лит.	Масса	Масштаб
		см. табл.

Лист | Листов 1

Гипронефтеспецстрой г. Москва

Инв.№ подл. | Подп. и дата | Взам. инв.№ | Инв.№ дубл. | Подп. и дата

Изм.	Лист	№ докум.	Подп.	Дата
Разраб.		Мазина		
Пров.		Федоров		
Н. контр.		Баскин		
Утв.		Вайсенберг		

Копировал Формат А3

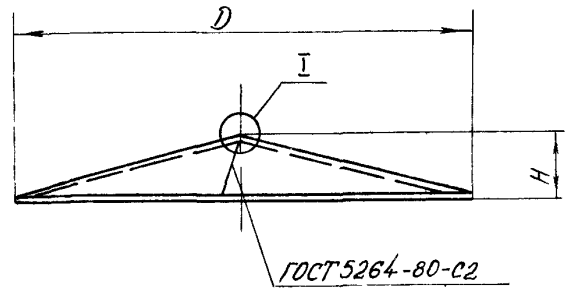

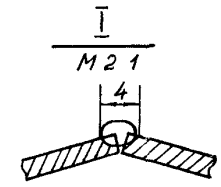

Обозначение	Размеры, мм					Масса, кг
	D	H	R	A	Б	
ЗТ710 00 00 01	500	69	260	56	6	3,2
-01	580	80	300	65	7	4,45
-02	675	92	350	75	9	6,0
-03	780	107	405	87	10	8,0

Развертка

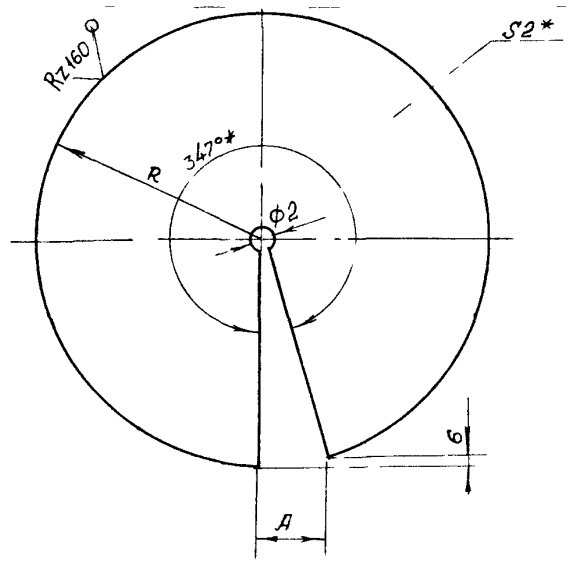

1 Сварка ручная электродуговая Электрод Э42 ГОСТ9467-75

2 $\pm \frac{t2}{2}$

3* Размеры для справок

Изм	Лист	№ докум.	Подп.	Дата
Разраб		Мозина		
Пров		Федоров		
Н. контр.		Федоров		
Утв.		Федоров		

ЗТ 710 00 00 01

Колпак

Лит	Масса	Масштаб
И	см. табл.	-

Лист | Листов 1

Лист 4 IV ВСт3пс5 ГОСТ16523-70 — Б.ЛН.2 ГОСТ19903-74

Гипродревпром г. Москва

Формат А3

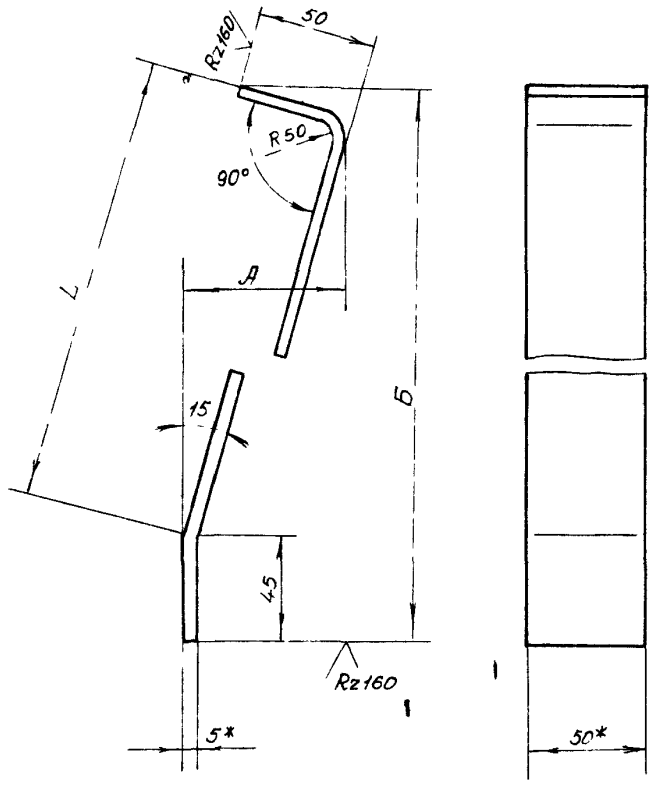

Обозначение	Размеры, мм			Развернутая длина, мм	Масса кг
	L	А	Б		
ЗТ 710 00 00 02	118	33	170	205	0,4
-01	140	40	192	227	0,44
-02	170	48	221	257	0,52
-03	205	56	254	292	0,6

1 $\pm t2/2$

2* Размеры для справок

21581-06

Изм.	Лист	№ докум.	Подп.	Дата
Разраб		Мозина		
Пров		Федоров		
Н. контр.		Федоров		
Утв.		Федоров		

ЗТ 710 00 00 02

Лапа

Лит	Масса	Масштаб
И	см. табл.	-

Лист | Листов 1

Полоса 5×50-Б-2 ГОСТ103-75 / Вст3пс5 II ГОСТ 535-79

Гипродревпром г. Москва

Копировал | Формат А3

gost.e-ecolog.ru