ТИПОВАЯ ДОКУМЕНТАЦИЯ
НА КОНСТРУКЦИИ, ИЗДЕЛИЯ И УЗЛЫ
ЗДАНИЙ И СООРУЖЕНИЙ

СЕРИЯ 7.411-1

ИЗДЕЛИЯ И УЗЛЫ ИНЖЕНЕРНОГО ОБОРУДОВАНИЯ ПЫЛЕУЛАВЛИВАЮЩИХ СООРУЖЕНИЙ ДЕРЕВООБРАБАТЫВАЮЩИХ ПРОИЗВОДСТВ

Выпуск 1-12

Циклоны УЦ-800

РАБОЧИЕ ЧЕРТЕЖИ

Разработана проектным институтом „Гипродревпром"

Главный инженер института
В.И. Пахомов
Главный инженер проекта
А.Н. Александров

Утверждены
Минлесбумпромом СССР
протокол от „02" сентября 1987 г.
и введены в действие
письмом от „07" сентября 1987 г.
№ 4-58-7312

gost.e-ecolog.ru

© КФ ЦИТП Госстроя СССР, 1988 г.

Содержание

Обозначение	Наименование	стр
	Содержание	
УЦ 800 00 00 00	Циклон УЦ 800	2
УЦ 800 00 00 00 СБ	Циклон УЦ 800 Сборочный чертеж	3
УЦ 800 00 00 00 СБ	Циклон УЦ 800 Сборочный чертеж	
УЦ 800 00 00 01	Прокладка	
УЦ 800 01 00 00	Конус в сборе	4
УЦ 800 01 00 00 СБ	Конус в сборе Сборочный чертеж	5
УЦ 800 01 00 01	Конус	
УЦ 800 01 00 02	Фланец	6
УЦ 800 01 00 03	Ребро	
УЦ 800 01 00 04	Платик	
УЦ 800 02 00 00	Цилиндр внешний	7
УЦ 800 02 00 00 СБ	Цилиндр внешний сборочный чертеж	8
УЦ 800 02 00 01	Цилиндр	
УЦ 800 02 00 02	Лист верхний	9
УЦ 800 02 00 03	Сектор	
УЦ 800 02 00 04	Связь	
УЦ 800 02 00 05	Стенка боковая	
УЦ 800 02 01 00	Фланец	10
УЦ 800 02 01 00	Фланец	
УЦ 800 02 01 00 СБ	Фланец Сборочный чертеж	11
УЦ 800 03 00 00	Цилиндр внутренний	12

Обозначение	Наименование	Стр
УЦ 800 03 00 01	Лист нижний	
У800 01 00 01	Скоба	12
УЦ 800 03 00 00 СБ	Цилиндр внутренний Сборочный чертеж	13
У800 00 00 00	Улитка с клапаном	
У800 01 00 00	Клапан противовзрывной	
У800 01 00 02	Петля левая	14
У800 00 00 00 СБ	Улитка с клапаном Сборочный чертеж	15
У800 01 00 00 СБ	Клапан противовзрывной Сборочный чертеж	
У800 01 00 03	Петля правая	
У800 01 00 04	Платик	16
У800 01 00 05	Стержень	
У800 01 00 06	Шайба	
У800 01 00 07	Стенка	
У800 01 00 08	Шибер	17
У800 01 00 09	Прокладка	
У800 02 00 00	Улитка	18
У800 02 00 00 СБ	Улитка Сборочный чертеж	19
У800 02 00 01	Стенка	
У800 02 0002	Стенка боковая	
ЗТ 800 00 00 02	Лапа	20
ЗТ 800 00 00 00	Зонт	
ЗТ 800 00 00 00 СБ	Зонт Сборочный чертеж	21
ЗТ 800 00 00 01	Колпак	22

Формат А3

Формат	Зона	Поз	Обозначение	Наименование	Кол	Примечание
				Документация		
*)			УЦ 800 00 00 00 СБ	Сборочный чертеж		*) А2 А3
			Серия 7 411 1	Циклоны Указания		Выпуск
				по изготовлению и		1087
				подбору материалы		
				для проектирования		
				Сборочные единицы		
А4		1	УЦ 800 01 00 00	Конус в сборе	1	
А4		2	УЦ 800 02 00 00	Цилиндр внешний	1	
				Детали		
А4		3	УЦ 800 00 00 01	Прокладка	1	
		4	-01	Прокладка	1	
				Стандартные изделия		
				Болты М8х30		
		5		ГОСТ 7798-70	24	
		6		Гайка М8		
				ГОСТ 5915-70	24	

Изм	Лист	N докум	Подп	Дата	УЦ 800 00 00 00			
Разраб		Бук		7 87	Циклон УЦ 800	Лит	Лист	Листов
Провер		Шишкова		7 87		И	1	2
Н контр.		Дубровский		7 87		Гипродревпром г Москва		
Утв		Вайсенберг		7 87				

Формат А4

Формат	Зона	Поз	Обозначение	Наименование	Кол	Примечание
			Переменные данные	для исполнений		
				УЦ 800 00 00 00		
				Сборочные единицы		
А4		7	УЦ 800 03 00 00	Цилиндр внутренний	1	
				УЦ 800 00 00 00-01		
				Сборочные единицы		
		7	УЦ 800 03 00 00 01	Цилиндр внутренний	1	
				УЦ 800 00 00 00 02		
				Сборочные единицы		
		7	УЦ 800 03 00 00-02	Цилиндр внутренний	1	
				УЦ 800 00 00 00 03		
				Сборочные единицы		
		7	УЦ 800 03 00 00-03	Цилиндр внутренний	1	
				22492 02		

Подп и дата | Инв N дубл | Взам инв N | Подп и дата | Инв N подл

Изм	Лист	N докум	Подп	Дата	УЦ 800 00 00 00	Лист 2

Копиров Щеглова

Формат А4

УЦ 800.00.00.00 СБ

Выпуск 1-14. III 4

3/25

Рис. 1

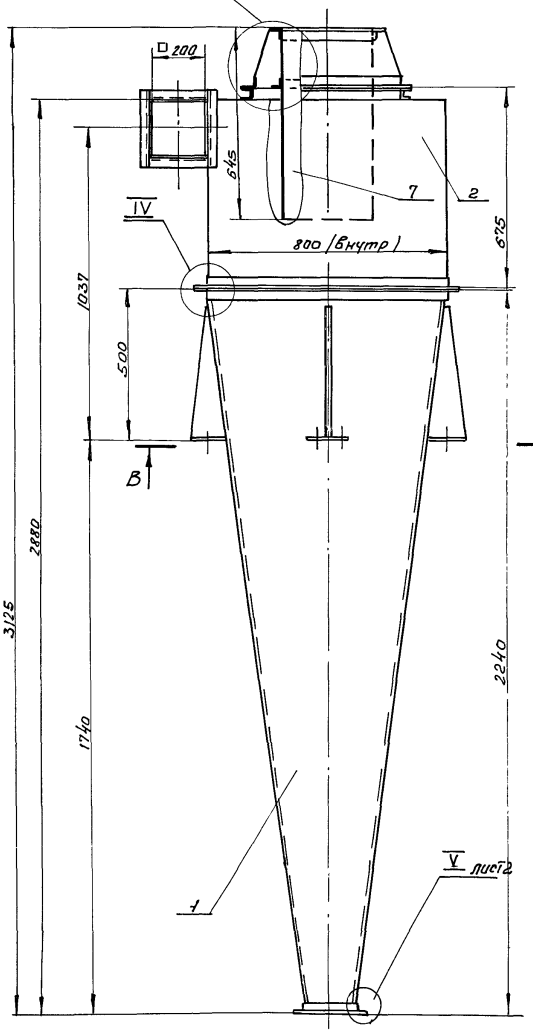

Рис. 2

Остальное - см. рис 1

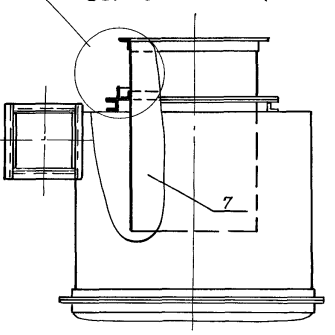

III лист 2 Рис 3

Остальное - см рис 1

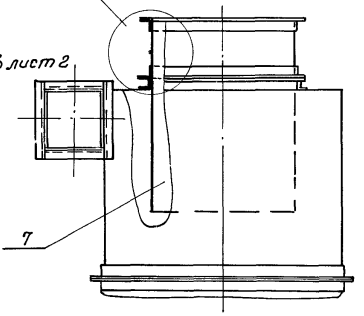

IV

М 1:2

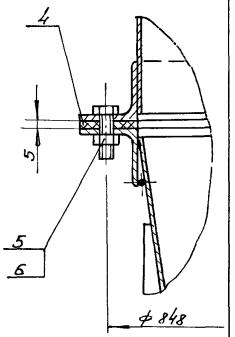

I

М 1:2

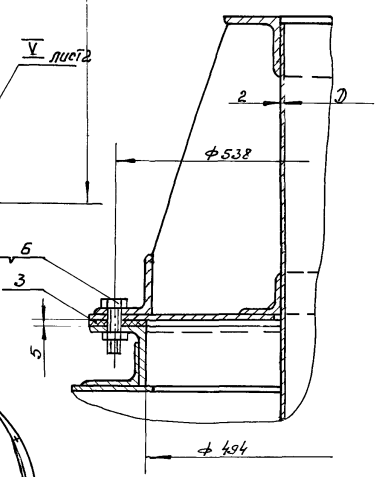

II

М 1:2

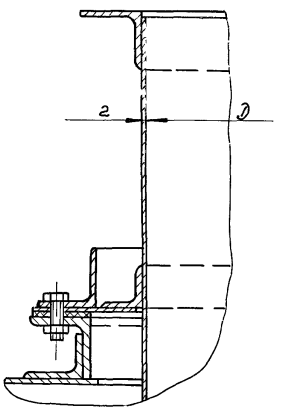

1 Указания по подбору циклонов см. Выпуск 1-0.87

2 ± t3/2

Обозначение	Шифр	Рис	Размеры, мм D	Размеры, мм D1	Масса, кг
УЦ 800.00.00.00	УЦ800-1	1	304	352	154,2
-01	УЦ800-2		360	408	155,7
-02	УЦ800-3	2	420	468	156,3
-03	УЦ800-4	3	480	528	155,3

22492.02

				УЦ 800.00.00.00 СБ	
Изм.	Лист	№ докум.	Подп.	Дата	Циклон УЦ 800 Сборочный чертеж	Лит.	Масса	Масшт.
Разраб.		Бук		7.87				
Пров.		Шишакова		7.87			см. табл.	—
Т. контр.						Лист 1	Листов 2	
Н. контр.		Дубровский		7.87		Гипродревпром г. Москва		
Утв.		Высоцкая		7.87				

Копиров. Щеглова Формат А2

УЦ 800 00.00.00 СБ

Серия 7 411-1 Выпуск 1-12

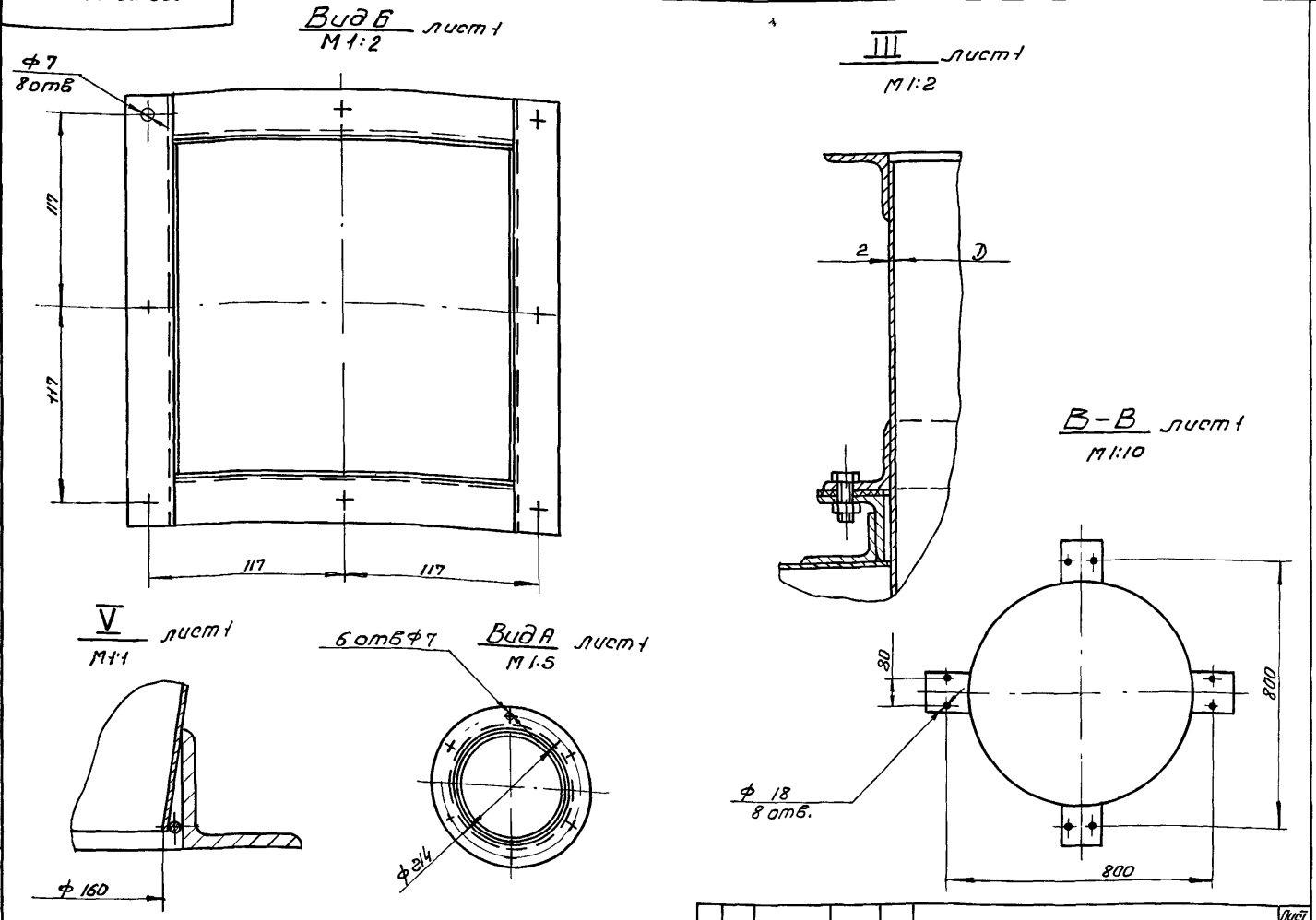

Изм	Лист	N докум	Подп	Дата	УЦ 800 00 00.00 СБ	Лист 2

Формат А3

УЦ 800.00.00.01

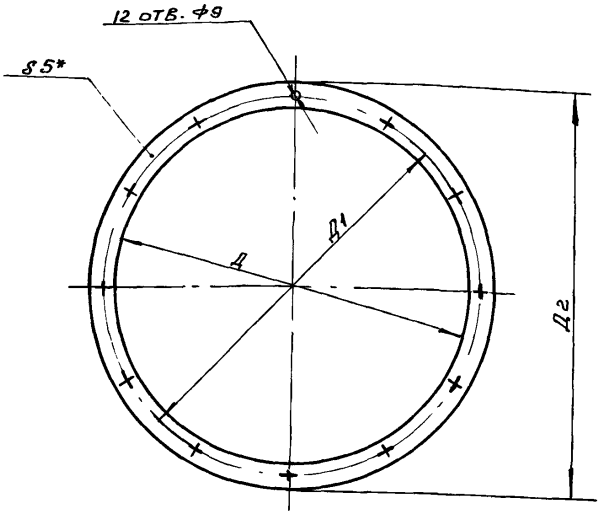

Обозначение	Размеры, мм			Масса, кг
	D	D1	D2	
УЦ 800 00.00.01	494	538	570	0,44
-01	804	848	884	0,74

* Размер для справок

Изм	Лист	N докум.	Подп	Дата	УЦ 800.00.00.01	Лит	Масса	Масшт.
Разраб	Бух			7 87	Прокладка	И	см. табл	—
Пров	Шинакова			7 87		Лист	Листов 1	
Т контр								
Н контр	Шинакова			7 87	Пластина I, лист ТМ Кщ-С1-5 ГОСТ 7338-77	Гипродревпром г. Москва		
Утв	Шинакова			7 87				

Формат А4

Формат	Зона	Поз	Обозначение	Наименование	Кол	Примечание
				Документация		
А2			УЦ 800 01.00.00.СБ	Сборочный чертеж		
				Детали		
А3		1	УЦ 800.01 00 01	Конус	1	
А3		2	УЦ 800 01.00.02	Фланец	1	
		3	-10	Фланец	1	
А4		4	УЦ 800.01.00.03	Ребро	4	
А4		5	УЦ 800 01.00 04	Платик	4	
БУ		6	УЦ 800.01 00.05	Кольцо		
				Проволока 4-I		
				ГОСТ 3282-74		
				ℓ = 534 ± 1 мм	1	0,05 кг
БУ		7	УЦ 800.01.00 06	Кольцо		
				Проволока 4-I		
				ГОСТ 3282-74		
				ℓ = 2512 ± 1 мм	1	0,25 кг

Подп. и дата | Инв N дубл | Взам инв. N | Подп и дата | Инв N подл

22492-02

Изм	Лист	N докум	Подп.	Дата	УЦ 800.01.00.00	Лит	Лист	Листов
Разраб	Бух			7 87	Конус в сборе	И		1
Пров	Шинакова			7 87		Гипродревпром г. Москва		
Н контр	Шинакова			7 87				
Утв	Дубровский			7 87				

Копир Щеглова

Формат А4

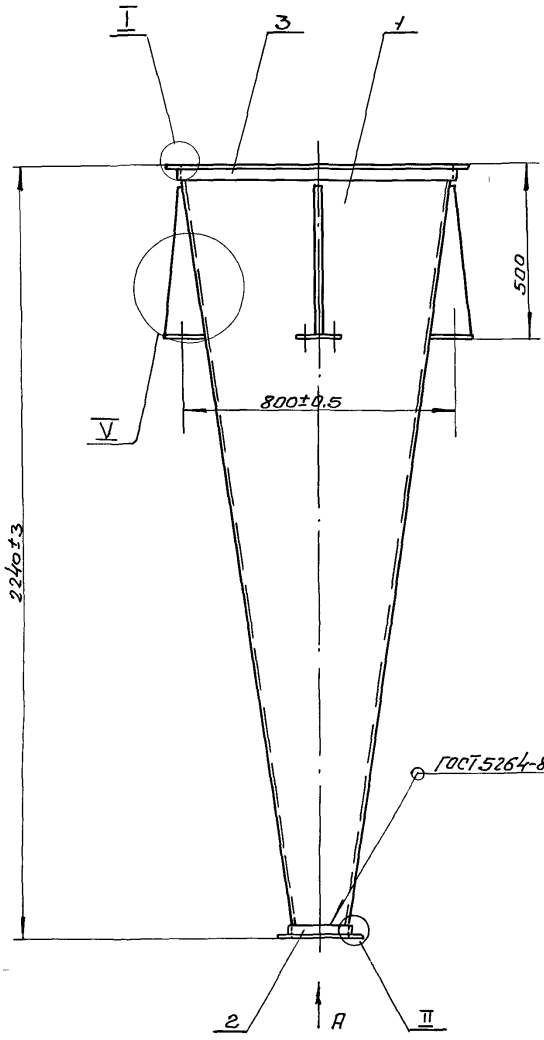

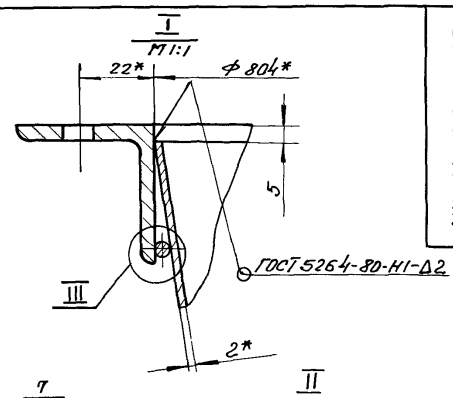

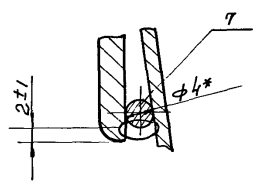

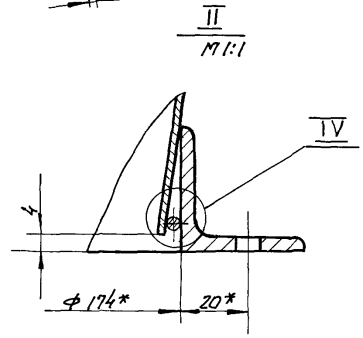

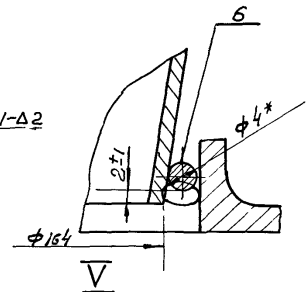

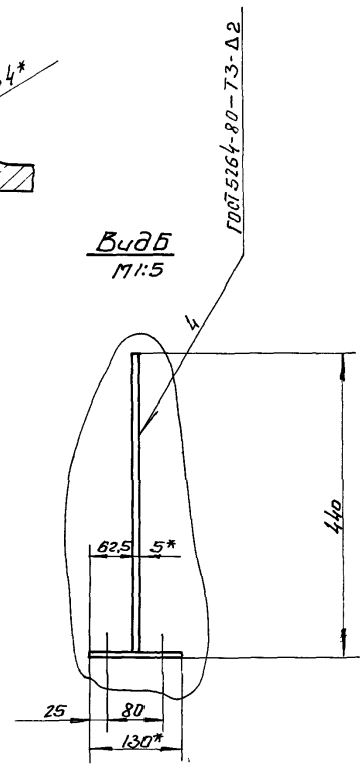

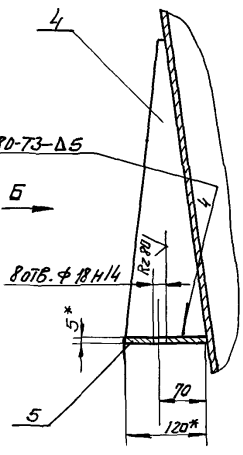

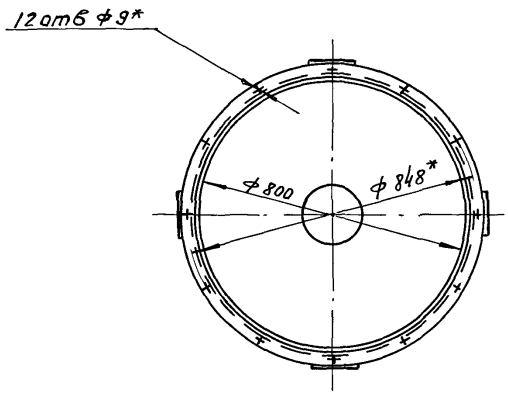

Вид А
М1:5

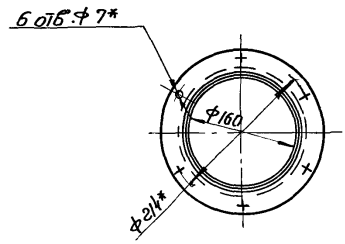

1 Сварка ручная электродуговая
Электрод Э42 ГОСТ 9467-75.

2 ± t3/2

3 * Размеры для справок.

22492-02

УЦ 800.01.00.00 СБ

Изм.	Лист	N докум.	Подп.	Дата	Конус в сборе Сварочный чертеж	Лит	Масса	Масшт
Разраб		Бух		7.87		У	69,7	1:10
Пров		Шишкова		7.87		Лист	Листов 1	
Т.контр.						Гипроцветпром г. Москва		
Н.контр.		Шишкова		7.87				
Утв.		Дубровский		7.87				

Копиров Щеглова

Формат А2

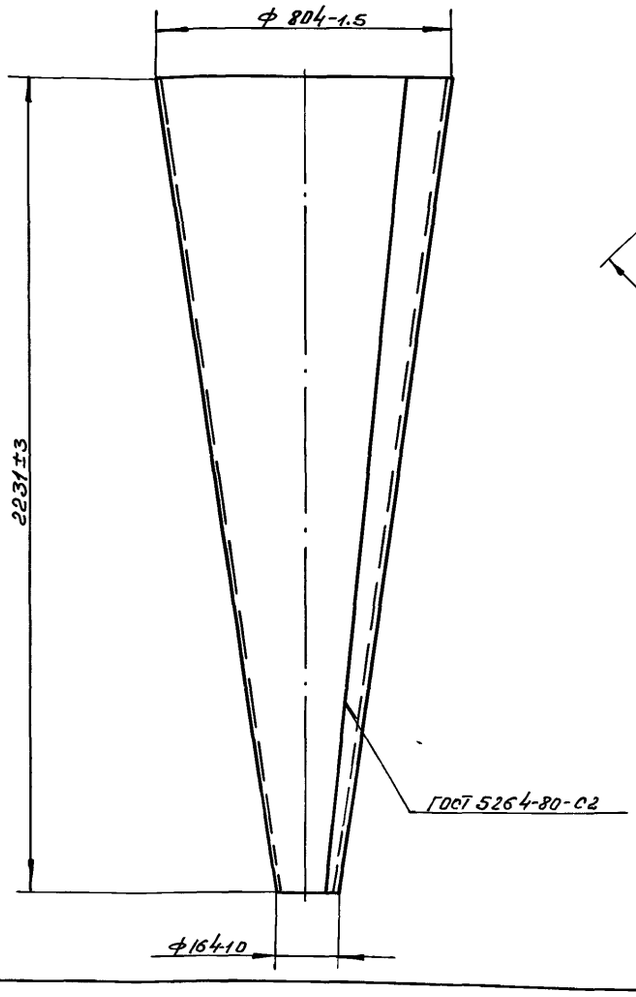

Развертка

М1.20

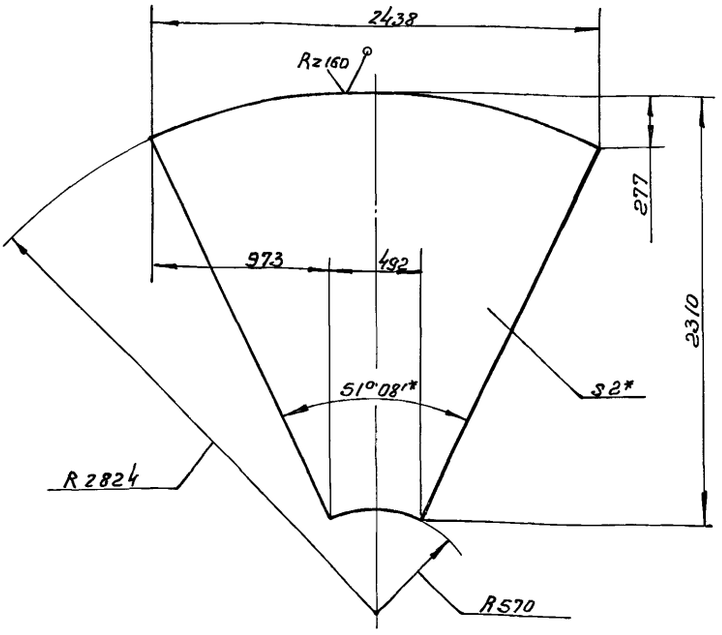

1 Электрод Э42 ГОСТ 9467-75

2 ±t2/2

3* Размеры для справок

				УЧ 800.01.00.01	
Изм. Лист	N докум.	Подп.	Дата	Конус	Лит. / Масса / Масшт.
Разраб.	Бух		7.87		У / 53.6 / 1:10
Пров.	Шишкова		7.87		Лист / Листов 1
Т.контр.					
Н.контр.	Шишкова		7.87	Лист 4-Ш-Вст3пс5 ГОСТ 16523-70	Гипродревпром г. Москва
Утв.	Шишкова		7.87		

Формат А3

УЧ 800.01.00.02

Рис 1

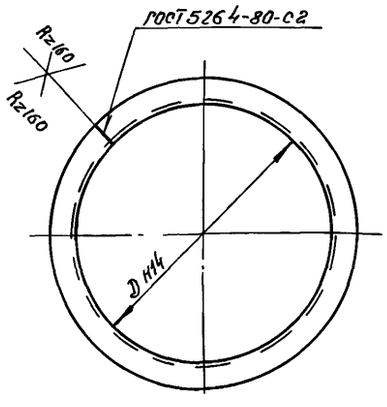

Рис. 2

Остальное – см. рис. 1

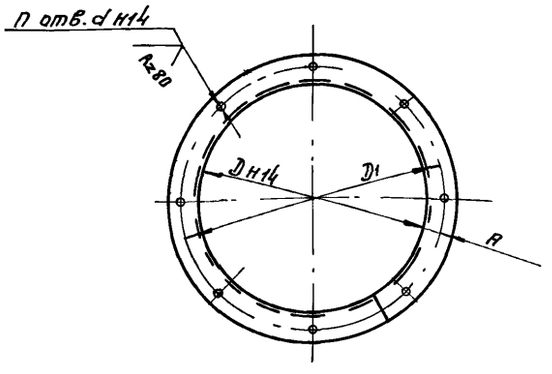

Обозначение	Рис	Размеры, мм D	A	D1	d	n отв	Материал	Длина развертки мм	Масса, кг
УЧ 800.01.00.02	2	174	20	214	7	6	Уголок 36х36х4-Б-ГОСТ 8509-72 Ст3 пс5-II ГОСТ 535-79	612	1,32
-01	1	308	—	—	—	—	Уголок 28х28х3-Б ГОСТ 8509-72 Ст3 пс5-II ГОСТ 535-79	1017	1,29
-02	2		22	352	9	8	Уголок 40х40х5-Б-ГОСТ 8509-72 Ст3 пс5-II ГОСТ 535-79	1040	3,1
-03	1	364	—	—	—	—	Уголок 28х28х3-Б ГОСТ 8509-72 Ст3 пс5-II ГОСТ 535-79	1193	1,52
-04	2		22	408	9	8	Уголок 40х40х5-Б-ГОСТ 8509-72 Ст3 пс5-II ГОСТ 535-79	1216	3,62
-05	1	424	—	—	—	—	Уголок 28-28-3-Б ГОСТ 8509-72 Ст3 пс5-II ГОСТ 535-79	1382	1,75
-06	2		22	468	9	8	Уголок Ут40х5-Б ГОСТ 8509-72 Ст3 пс5-II ГОСТ 535-79	1404	4,18
-07		484		528				1593	4,75
-08			27	538		12		1625	4,84
-09		494	22						
-10		804		848				2538	7,74

1 Электрод Э42 ГОСТ 9467-75

2 ± t2/2.

22492-02

				УЧ 800.01.00 02	
Изм. Лист	N докум.	Подп.	Дата	Фланец	Лит. / Масса / Масшт.
Разраб.	Бух		7.87		/ см. табл. / —
Пров.	Шишкова		7.87		Лист / Листов 1
Т.контр.					
Н.контр.	Шишкова		7.87	см. табл.	Гипродревпром. г. Москва
Утв.	Шишкова		7.87		

Формат А3

ЦЦ 800 01 00 03

Рис 1

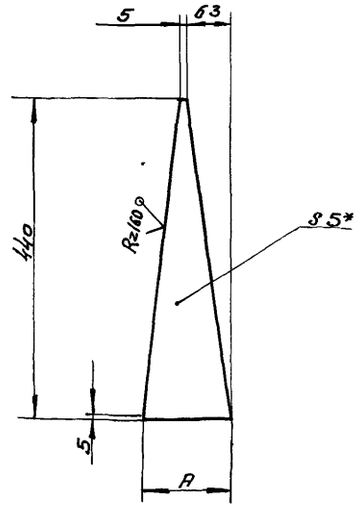

Рис 2

Остальное-см рис 1

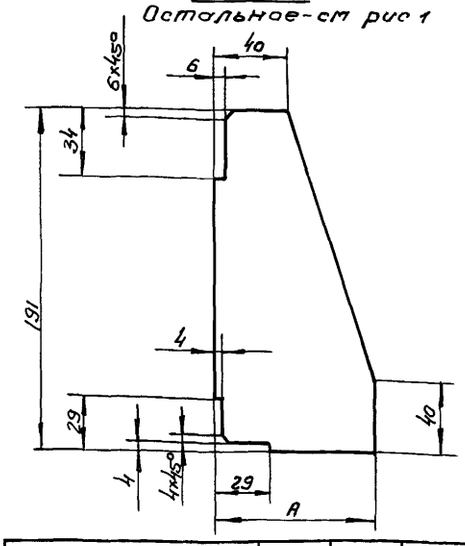

Обозначение	Рис	A, мм	Масса, кг
УЦ 800 01 00 03	1	120	1,08
- 01	2	87	0,5
- 02		59	0,37
- 03	3	40	0,04

Рис 3

Остальное-см рис 1

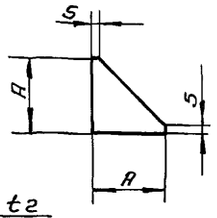

$1 \pm \frac{t_2}{2}$

2* Размер для справок

Изм	Лист	N докум.	Подп.	Дата	УЦ 800 01 00 03			
Разраб		Бух			Ребро	Лит	Масса	Масшт
Пров		Шинакова				У	см / табл	—
Т контр						Лист	Листов 1	
Н контр		Шинакова			Лист Б-ПН-5 ГОСТ 19903-74 / В Ст 3пс5 ГОСТ 14637-79	Гипродревпром г. Москва		
Утв		Шинакова						

Формат А3

ЦЦ 800 01 00 04

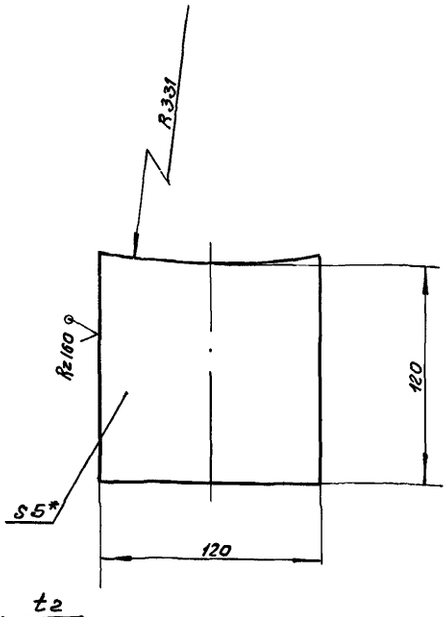

$1 \pm \frac{t_2}{2}$

2* Размер для справок

Изм	Лист	N докум.	Подп.	Дата	УЦ 800 01 00 04			
Разраб		Бух			Платик	Лит	Масса	Масшт
Пров		Шинакова				У	0,6	1:2
Т контр						Лист	Листов 1	
Н контр		Шинакова			Лист Б-ПН-5 ГОСТ 19903-74 / В Ст 3пс5 ГОСТ 14637-79	Гипродревпром г. Москва		
Утв		Шинакова						

Формат А4

Формат	Зона	Поз	Обозначение	Наименование	Кол	Примечание
				Документация		
А2			УЦ 800 02 00 00 СБ	Сборочный чертеж		
				Сборочные единицы		
А4		1	УЦ 800 02 01 00	Фланец	1	
				Детали		
		2	УЦ 800 02 00 01-08	Цилиндр	1	
		3	УЦ 800 01 00 02-09	Фланец	1	
А3		4	УЦ 800 02 00 02	Лист верхний	1	
А4		5	УЦ 800 02 00 03	Сектор	1	
А4		6	УЦ 800 02 00 04	Связь	1	
		7	- 01	Связь	1	
		8	УЦ 800 01 00 02-10	Фланец	1	
А4		9	УЦ 800 02 00 05	Стенка боковая	1	
Б4		10	УЦ 800 02 00 06	Стенка боковая		
				Лист Б-ПН-2 ГОСТ 19903-74		
				4-IV ВСт 3пс5 ГОСТ 16523-70		
				397-1 х 200-1 мм	1	1,25 кг

22492-02

Изм	Лист	N докум.	Подп.	Дата	УЦ 800 02 00 00			
Разраб		Бух			Цилиндр внешний	Лит	Лист	Листов
Пров		Шинакова				У	1	1
Н контр		Шинакова				Гипродревпром г. Москва		
Утв		Дубровский						

Копир. Шеглова

Формат А4

Инв. № подл. | Подп. и дата | Взам. инв. № | Инв. № дубл. | Подп. и дата

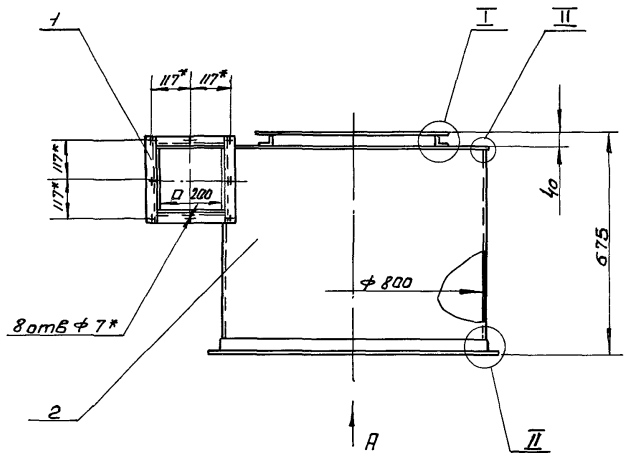

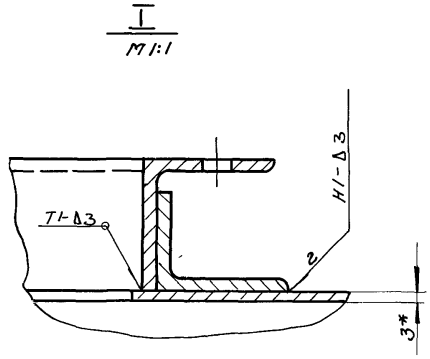

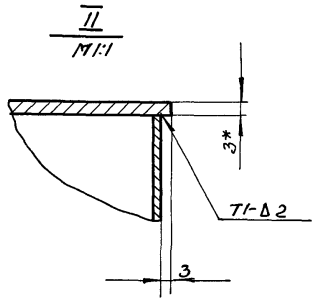

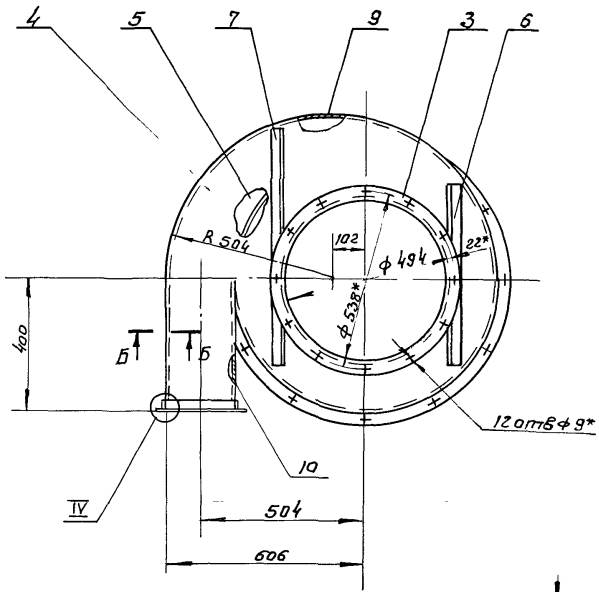

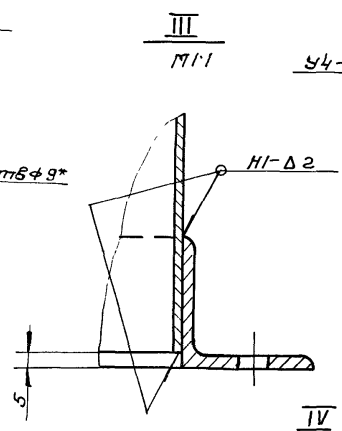

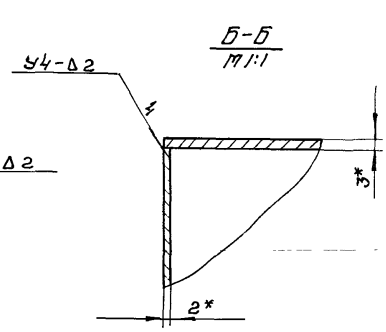

Вид А

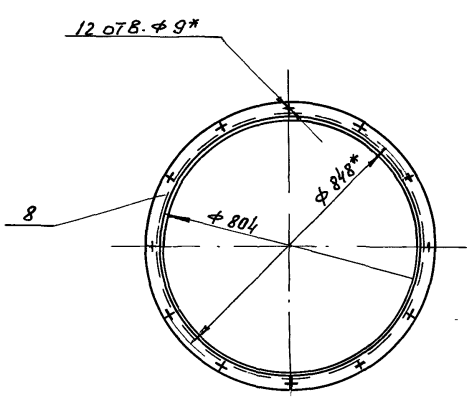

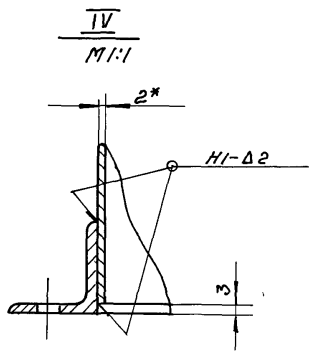

1. Сварные швы по ГОСТ 5264-80
   Электрод Э42 ГОСТ 9467-75
2 ± t3/2
3 * Размеры для справок.

22492.02

						УЦ 800.02.00 00.СБ		
Изм.	Лист	N докум.	Подп.	Дата	Цилиндр внешний сборочный чертеж	Лит	Масса	Масшт
Разраб.		Бук		7.87		У	60.8	1:10
Пров.		Шлякова		7.87		Лист	Листов 1	
Т.контр.						Гипродревпром г. Москва		
Н.контр.		Шлякова		7.87				
Утв.		Дубровский		7.87				

Формат А2

УЦ 800.02.00.01

Рис. 2

Остальное – см. рис. 1

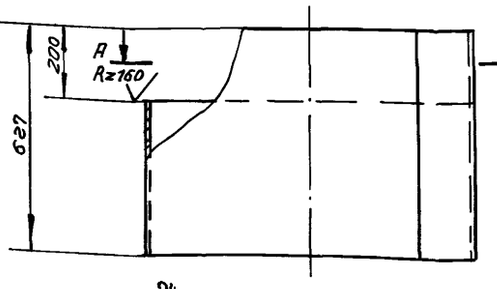

А–А

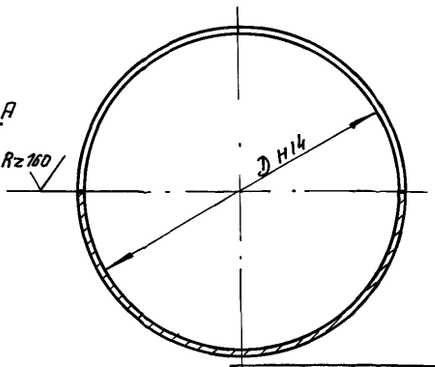

Рис. 3

Остальное – см. рис. 1

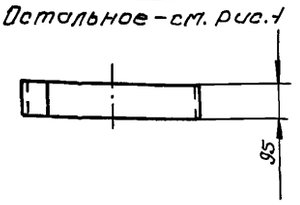

Рис 1

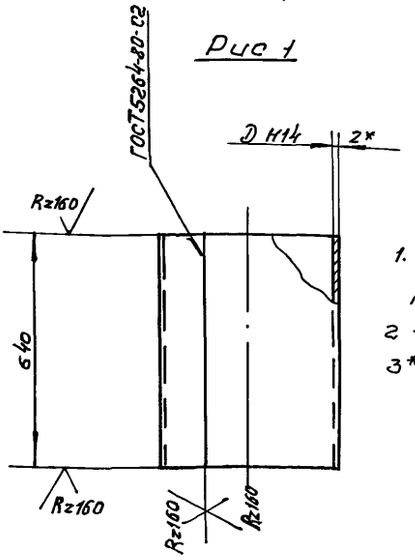

1. Электрод Э42 ГОСТ 9467-75.
2 $\pm \frac{t_2}{2}$
3* Размер для справок.

Обозначение	Рис.	Д, мм	Длина развертки, мм	Масса, кг
УЦ800. 02. 00.01	1	304	961	9,66
-01	3			1,43
-02	1	360	1137	11.42
-03	3			1.7
-04	1	420	1325	13.31
-05	3			1,98
-06	1	480	1513	15,2
-07	3			2,26
-08	2	800	2518	20,83

Изм.	Лист	№ докум.	Подп.	Дата
Разраб.		Бух		7.87
Пров.		Шинакова		7.87
Т. контр.				
Н. контр.		Шинакова		7.87
Утв.		Шинакова		7.87

УЦ 800 02 00 01

Цилиндр

Лит	Масса	Масшт
У	См. табл.	1:10

Лист Листов 1

Лист Б-ПН-2 ГОСТ 19903-74
4-IV-Вст3пс5 ГОСТ 16523-70

Гипродревпром г. Москва

Формат А3

УЦ 800.02.00.02

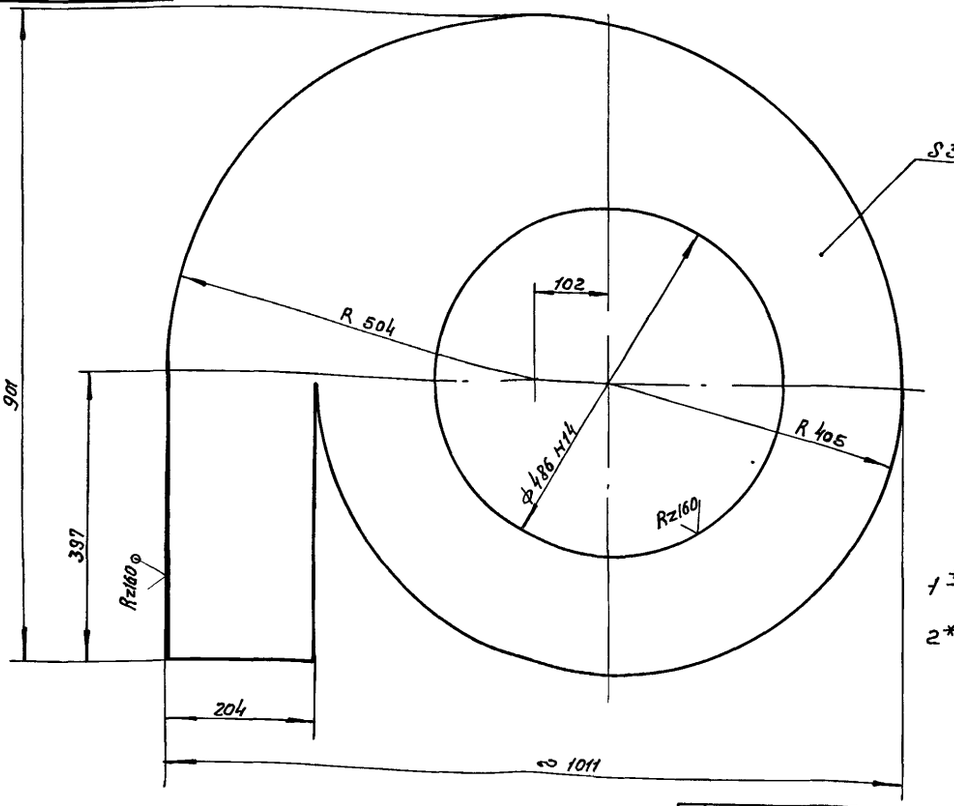

$1 \pm \frac{t_2}{2}$

2* Размер для справок

22492-02

УЦ 800 02 00.02

Изм.	Лист	№ докум.	Подп.	Дата
Разраб.		Бух		7.87
Пров.		Шинакова		7.87
Т. контр.				
Н. контр.		Шинакова		7.87
Утв.		Дударовский		7.87

Лист верхний

Лит	Масса	Масшт
У	13.0	1:5

Лист Листов 1

Лист Б-ПН-3 ГОСТ 19903-74
4-IV-В ст 3 пс5 Рос ГОСТ 16523-70

Гипродревпром г. Москва

Формат А3

Выпуск 1-12
Серия 7.411-1
Инв. № подл. | Подп. и дата | Взам. инв. №

УЦ 800.02.00.03

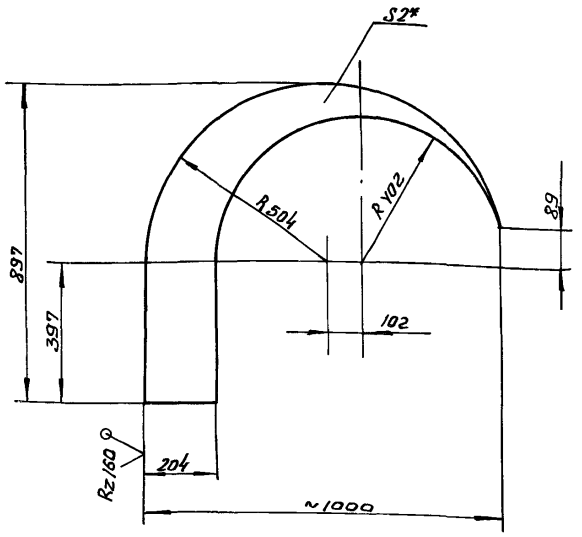

$l \pm \frac{t_2}{2}$

2.* Размер для справок

Изм.	Лист	№ докум.	Подп.	Дата
Разраб.		Бух		7.87
Пров.		Шишкова		7.87
Т. контр.				
Н. контр.		Шишкова		7.87
Утв.		Шишкова		7.87

УЦ 800.02.00.03

Сектор

Лит	Масса	Масштаб
У	3,55	1:10
Лист	Листов 1	

Лист 4-IV-В Ст.3 пс5 ГОСТ 16523-70 Б-ПН-2 ГОСТ 19903-74

Гипродревпром г. Москва

Формат А4

УЦ 800.02.00.04

Рис. 1

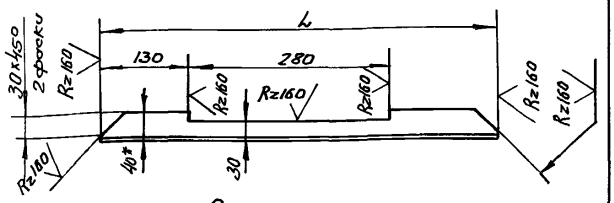

Рис. 2

Остальное – см. рис. 1

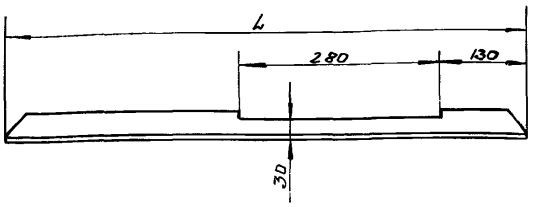

Обозначение	Рис.	L, мм	Масса, кг
УЦ 800 02 00 04	1	570	1,7
-01	2	720	2,15

$l \pm \frac{t_2}{2}$

2* Размер для справок

Изм.	Лист	№ докум.	Подп.	Дата
Разраб.		Бух		7.87
Пров.		Шишкова		7.87
Т. контр.				
Н. контр.		Шишкова		7.87
Утв.		Шишкова		7.87

УЦ 800 02 00 04

Связь

Лит	Масса	Масштаб
У	см. табл.	—
Лист	Листов 1	

Уголок 40х40х5-Б-ГОСТ 8509-72 Вст 3пс5-II ГОСТ 535-79

Гипродревпром г. Москва

Формат А4

УЦ 800.02.00.05

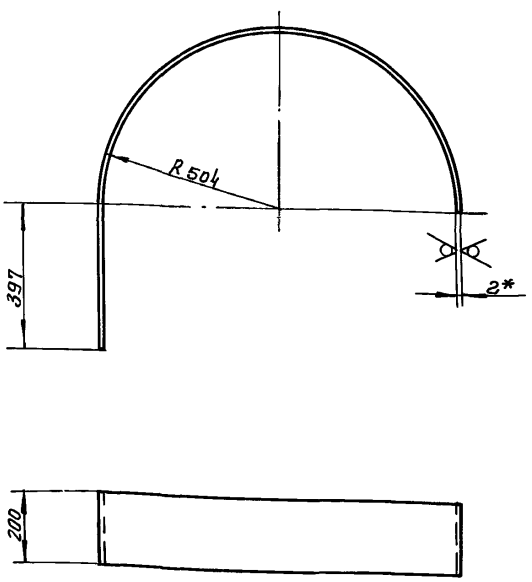

1. Длина развертки – 1976 мм.

$2 \pm \frac{t_2}{2}$

3.* Размер для справок

Изм.	Лист	№ докум.	Подп.	Дата
Разраб.		Бух		7.87
Пров.		Шишкова		7.87
Т. контр.				
Н. контр.		Шишкова		7.87
Утв.		Шишкова		7.87

УЦ 800.02.00.05

Стенка боковая

Лит	Масса	Масштаб
У	6,2	1:10
Лист	Листов 1	

Лист 4-IV-В Ст 3 пс5 ГОСТ 16523-70 Б-ПН-2 ГОСТ 19903-74

Гипродревпром г. Москва

Формат А4

Формат	Зона	Поз.	Обозначение	Наименование	Кол.	Примечание
				Документация		
А3			УЦ 800 02.01 00 СБ	Сборочный чертеж		
				Переменные данные для исполнений		
				УЦ 800 02 01.00		
				Детали		
Б4		1	УЦ 800.02.01.01	Планка		
				Уголок 28х28х3-Б-ГОСТ 8509-72		
				В Ст 3пс5-II ГОСТ 535-79		
				ℓ = 204 ± 1 мм	2	0,26 кг
Б4		2	УЦ 800.02.01 02	Планка		
				Уголок 28х28х3-Б-ГОСТ 8509-72		
				В Ст 3пс5-II ГОСТ 535-79		
				ℓ = 261 ± 1 мм	2	0,33 кг
				УЦ 800 02 01.00-01		
				Детали		
Б4		1	УЦ 800 02.01.03	Планка		
				Уголок 36х36х4-Б-ГОСТ 8509-72		
				В Ст 3пс5-II ГОСТ 535-79		
				ℓ = 476 ± 1 мм	2	1,03 кг
				22492-02		

Изм.	Лист	№ докум.	Подп.	Дата
Разраб.		Бух		7.87
Пров.		Шишкова		7.87
Н. контр.		Шишкова		7.87
Утв.		Добравецкий		7.87

УЦ 800.02.01.00

Фланец

Лит	Лист	Листов
У	1	3

Гипродревпром г. Москва

Формат А4

Инв. № подл. | Подп. и дата | Взам. инв. № | Инв. № дубл. | Подп. и дата

Серия 7.411-1 Выпуск 1-12

Формат	Зона	Поз	Обозначение	Наименование	Кол	Примечание
БУ		2	УЦ 800.02 01 04	Планка		
				Уголок 36х36х4-Б-ГОСТ 8509-72		
				В Ст 3 пс5-II ГОСТ 535-79		
				ℓ=150+1 мм	2	0,32 кг
				УЦ 800.02 01 00-02		
				Детали		
БУ		1	УЦ 800 02 01 05	Планка		
				Уголок 36х36х4-Б-ГОСТ 8509-72		
				В ст 3 пс5-II ГОСТ 535-79		
				ℓ=476±1 мм	2	1,03 кг
БУ		2	УЦ 800 02 01 06	Планка		
				Уголок 36х36х4-Б ГОСТ 8509-72		
				В Ст 3 пс5-II ГОСТ 535-79		
				ℓ=208+1 мм	2	0,45 кг
				УЦ 800.02 01 00-03		
				Детали		
БУ		1	УЦ 800 02 01 07	Планка		
				Уголок 36х36х4-Б ГОСТ 8509-72		
				В ст 3 пс5-II ГОСТ 535-79		
				ℓ=476±1 мм	2	1,03 кг
БУ		2	УЦ 800 02 01. 08	Планка		
				Уголок 36х36х4-Б-ГОСТ 8509-72		
				В Ст 3 пс5-II ГОСТ 535-79		
				ℓ=281+1 мм	2	0 61 кг

Изм | Лист | N докум | Подп | Дата — УЦ 800 02 01 00 — Лист 2

Формат А4

Формат	Зона	Поз	Обозначение	Наименование	Кол	Примечание
				УЦ 800 02 01 00-04		
				Детали		
БУ		1	УЦ 800 02 01 09	Планка		
				Уголок 36х36х4-Б ГОСТ 8509-72		
				В Ст 3 пс5-II ГОСТ 535-79		
				ℓ=476±1 мм	2	1,03 кг
БУ		2	УЦ 800 02 01 10	Планка		
				Уголок 36х36х4-Б ГОСТ 8509-72		
				В Ст 3 пс5-II ГОСТ 535-79		
				ℓ=366+1 мм	2	0,79 кг

Изм | Лист | N докум | Подп | Дата — УЦ 800 02 01 00 — Лист 3

Формат А4

УЦ 800 02 01 00 СБ

Рис.1

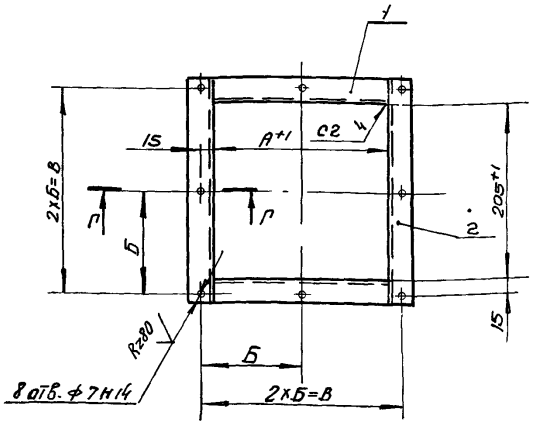

Рис 2
Остальное-см рис 1

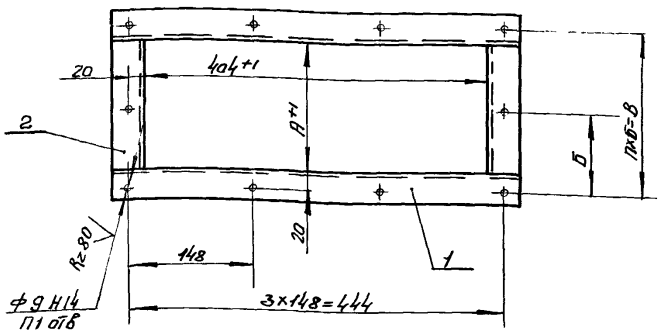

Г-Г
М1:2

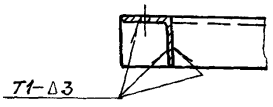

1 Сварные швы по ГОСТ 5264-80

Электрод Э42 ГОСТ 9467-75

$2 \pm \frac{t_3}{2}$

Обозначение	Рис.	Размеры, мм А	Б	В	П	П1, отв	Масса, кг
УЦ 800 02 01 00	1	204	117	234	—	—	1,18
-01	2	150	95	190	2	10	2,7
-02		208	124	248			2,96
-03		281	107	321	3	12	3,28
-04		366	135	405			3,64

22492-02

УЦ 800 02 01 00 СБ

Изм	Лист	N докум	Подп	Дата
Разраб	Бук			7 87
Пров	Шинакова			7 87
Т контр				
Н контр	Шинакова			7 87
Утв	Дубровский			7.87

Фланец
Сборочный чертеж

Лит	Масса	Масшт.
0	см. табл	—

Лист | Листов 1

Гипродревпром г Москва

Копиров Щеглова

Формат А3

Формат	Зона	Поз	Обозначение	Наименование	Кол	Примечание
				Документация		
А2			УЦ800 03 00.000Б	Сборочный чертеж		
				Детали		
		1	УЦ 800 01 00 02-08	Фланец	1	
			Переменные данные	для исполнений.		
				УЦ 800 03 00 00		
				Детали		
А3		2	УЦ 800 02.00.01	Цилиндр	1	
		3	УЦ 800.01 00.02-01	Фланец	1	
		4	-02	Фланец	1	
А4		5	УЦ 800 03.00.01	Лист нижний	1	
		6	УЦ 800 01 00.03-01	Ребро	4	
				УЦ 800 03.00 00-01		
				Детали		
		2	УЦ 800 02 00.01-02	Цилиндр	1	
		3	УЦ 800 01.00.02 -03	Фланец	1	
		4	-04	Фланец	1	
		5	УЦ 800.03 00.01-01	Лист нижний	1	
		6	УЦ 800 01 00 03-02	Ребро	4	

Изм	Лист	N докум.	Подп	Дата	УЦ 800.03.00 00			
Разраб		Бух		7.87	Цилиндр внутренний	Лит	Лист	Листов
Пров.		Шинакова		7.87		У	1	2
Н. контр.		Шинакова		7.87	Гипродревпром г. Москва			
Утв		Дубровский		7.87				

Формат А4

Формат	Зона	Поз	Обозначение	Наименование	Кол	Примечание
				УЦ 800 03 00 00-02		
				Детали		
		2	УЦ 800 02 00 01-04	Цилиндр	1	
		3	УЦ800 01. 00 02-05	Фланец	1	
		4	-06	Фланец	1	
		5	УЦ 800. 03 00 01-02	Лист нижний	1	
				УЦ 800 03. 00. 00-03		
				Детали		
		2	УЦ 800 02 00.01-06	Цилиндр	1	
		3	УЦ 800.01 00.02-07	Фланец	1	

Изм	Лист	N докум.	Подп	Дата	УЦ 800 03.00.00	Лист 2

Формат А4

10.00 00.008 ТК

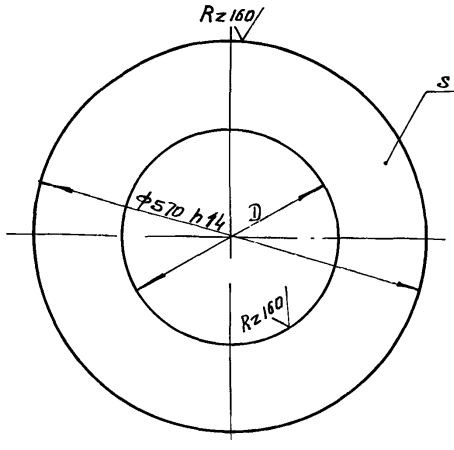

Обозначение	D, мм	Масса, кг
УЦ800.03 00 01	320±1	2,74
-01	376±1	2,26
-02	436±1	1.66

* Размер для справок.

Изм	Лист	N докум.	Подп	Дата	УЦ 800.03.00.01			
Разраб		Бух		7.87	Лист нижний	Лит	Масса	Масшт
Пров.		Шинакова		7.87		У	см. табл.	—
Т. контр.						Лист	Листов 1	
Н. контр.		Шинакова		7.87	Лист Б-ЛН-2 ГОСТ 19903-74	Гипродревпром г. Москва		
Утв		Дубровский		7.87	4-Ц-Вст.3пс5 ГОСТ 82-70			

Формат А4

10 00 10 008 ТК

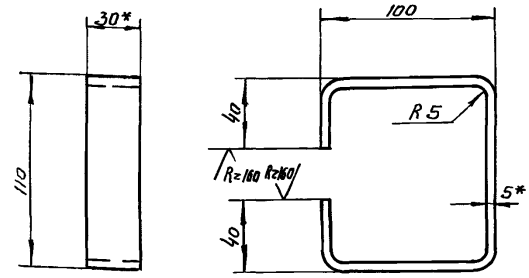

1 Длина развертки - 357мм

2 $\pm \frac{t_2}{2}$

3* Размеры для справок

22492-02

Изм	Лист	N докум.	Подп	Дата	УЦ 800 01.00 01			
Разраб		Бух		7.87	Скоба	Лит	Масса	Масшт
Пров.		Шинакова		7.87		У	0,42	1:2
Т. контр.						Лист	Листов 1	
Н. контр.		Шинакова		7.87	Полоса 5К30-Б-ГОСТ 103-76 / Вст3пс5-II ГОСТ 535-79	Гипродревпром г. Москва		
Утв		Дубровский		7.87				

Копиров. Щеглова

Формат А4

УЦ 800 03 00 00 СБ

Серия 7.411-1 Выпуск 1-12

Рис. 1

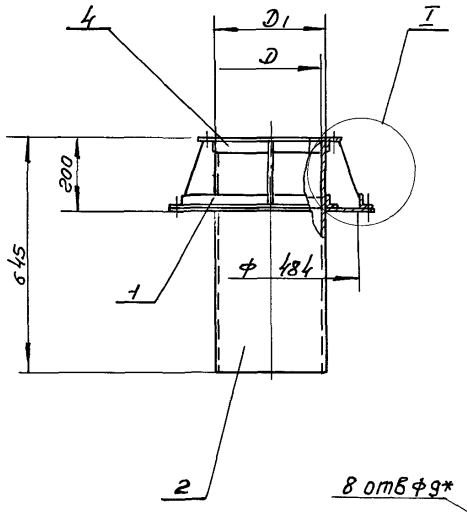

Рис. 2

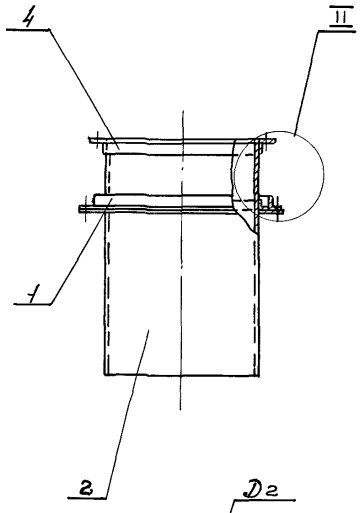

Рис 3

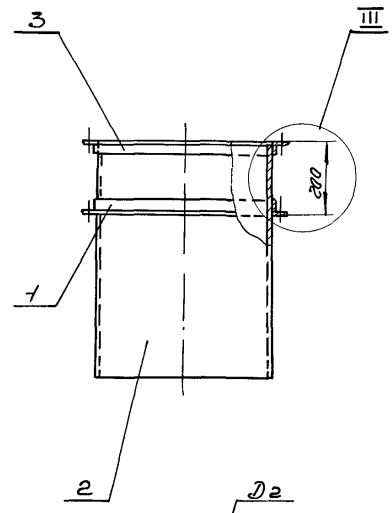

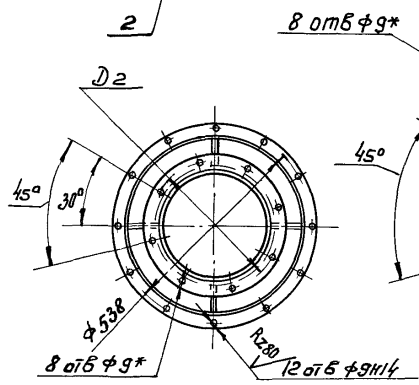

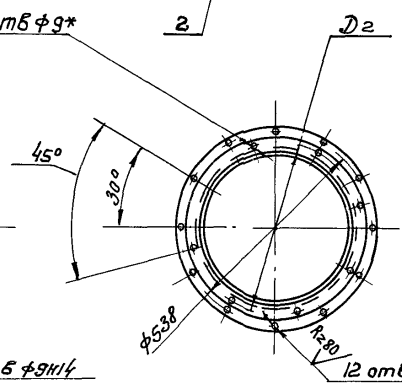

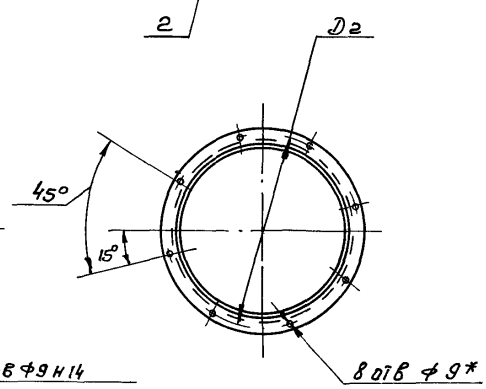

II
М1:2

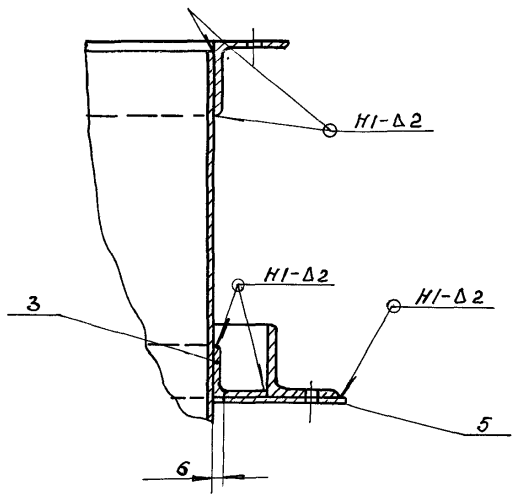

III
М1:2

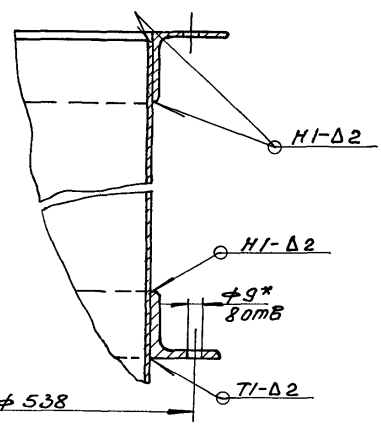

I
М1:2

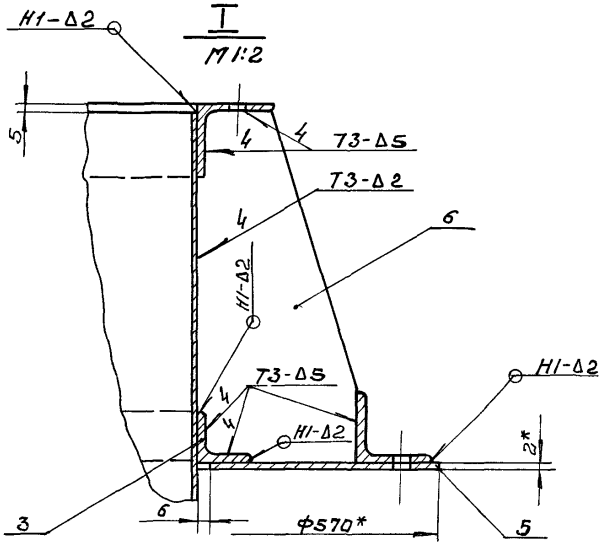

Обозначение	Рис.	Размеры, мм D	D1	D2	Масса, кг
УЦ 800 03 00 00	1	304	308	352	23,6
-01		360	364	408	25,1
-02	2	420	424	468	25,7
-03	3	480	484	528	24,7

1. Сварные швы по ГОСТ 5264-80
Электрод Э42 ГОСТ 9467-75
2 $\pm t_3/2$
3* Размеры для справок

22492-02

					УЦ 800 03.00 00 СБ
Изм.	Лист	N докум.	Подп.	Дата	Цилиндр внутренний сборочный чертеж
Разраб		Бух		7.87	
Пров		Шишкова		7.87	
Т. контр					
Н. контр		Шишкова		7.87	
Утв		Дубровский		7.87	

Лит	Масса	Масштаб
У	см. табл.	1:10
Лист	Листов 1	

Гипродревпром г. Москва

Копировал Щеглова Формат А2

Формат	Зона	Поз.	Обозначение	Наименование	Кол.	Примечание
				Документация		
А2			У800.00.00.00.СБ	Сборочный чертеж		
			Серия 7.411-1	Циклоны. Указания по изготовлению и подбору, материалы для проектирования		Выпуск 1-087
				Сборочные единицы		
А4		1	У800.01.00.00	Клапан противовзрывной	1	
				Переменные данные для исполнений:		
				У800.00.00.00		
				Сборочные единицы		
А4		2	У800.02.00.00	Улитка	1	
				У800.00.00.00-01		
				Сборочные единицы		
		2	У800.02.00.00-01	Улитка	1	

Изм.	Лист	N докум.	Подп.	Дата
Разраб.		Бух		7.87
Провер.		Шинкакова		7.87
Н. контр.		Дубровский		7.87
Утв.		Бойсенберг		7.87

У800.00.00.00

Улитка с клапаном

Лит	Масса	Масштаб
У		

Лист	Листов
1	2

Гипродорпром г. Москва

Формат А4

Формат	Зона	Поз.	Обозначение	Наименование	Кол.	Примечание
				У800.00.00.00-02		
				Сборочные единицы		
		2	У800.02.00.00-02	Улитка	1	
				У800.00.00.00-03		
				Сборочные единицы		
		2	У800.02.00.00-03	Улитка.	1	

Инв. N подл. | Подп. и дата | Взам. инв. N | Инв. N дубл. | Подп. и дата

Изм.	Лист	N докум.	Подп.	Дата

У800.00.00.00

Лист 2

Формат А4

Формат	Зона	Поз.	Обозначение	Наименование	Кол.	Примечание
				Документация		
А3			У800.01.00.00.СБ	Сборочный чертеж		
				Детали		
А4		1	У800.01.00.01	Скоба	1	
А4		2	У800.01.00.02	Петля левая	2	
А4		3	У800.01.00.03	Петля правая	2	
А4		4	У800.01.00.04	Платик	2	
А4		5	У800.01.00.05	Стержень	2	
А4		6	У800.01.00.06	Шайба	2	
А4		7	У800.01.00.07	Стенка	3	
		8	-01	Стенка	1	
А4		9	У800.01.00.08	Шибер	1	
А4		10	У800.01.00.09	Прокладка	4	
				Стандартные изделия		
				Заклепки ГОСТ 10299-80		
		11		6х11	4	
		12		6х13	4	

Изм.	Лист	N докум.	Подп.	Дата
Разраб.		Бух		7.87
Пров.		Шинкакова		7.87
Н. контр.		Шинкакова		7.87
Утв.		Дубровский		7.87

У800.01.00.00

Клапан противовзрывной

Лит	Масса	Масштаб
У		

Лист	Листов
1	4

Гипродорпром г. Москва

Формат А4

20.00.10.008Б

Rz 160

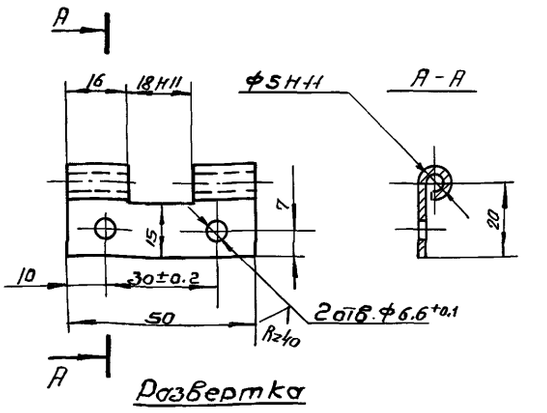

Развертка

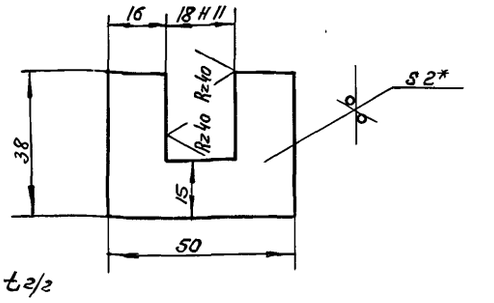

1. ± t2/2
2.* Размер для справок.

22402-02

Инв. N подл. | Подп. и дата | Взам. инв. N | Инв. N дубл. | Подп. и дата

Изм.	Лист	N докум.	Подп.	Дата
Разраб.		Бух		7.87
Пров.		Шинкакова		7.87
Т. контр.				
Н. контр.		Шинкакова		7.87
Утв.		Шинкакова		7.87

У800.01.00.02

Петля левая

Лит	Масса	Масштаб
У	0,023	1:1

Лист	Листов
1	1

Гипродорпром г. Москва

Лист Б-ПН-2 ГОСТ 19903-74 / В ст.3пс5 ГОСТ 16523-70

Копиров. Щеглова.

Формат А4

У800.00.00.00.СБ

Выпуск 1-12

Серия 7.411-1

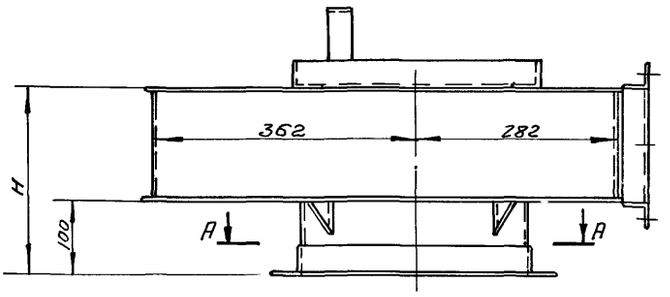

Вид Б

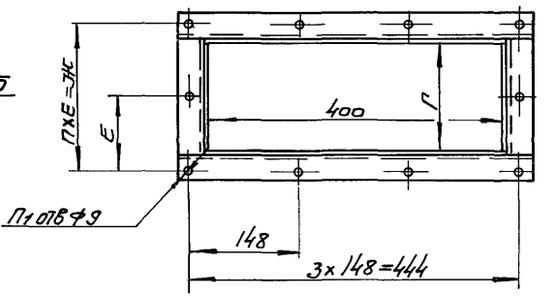

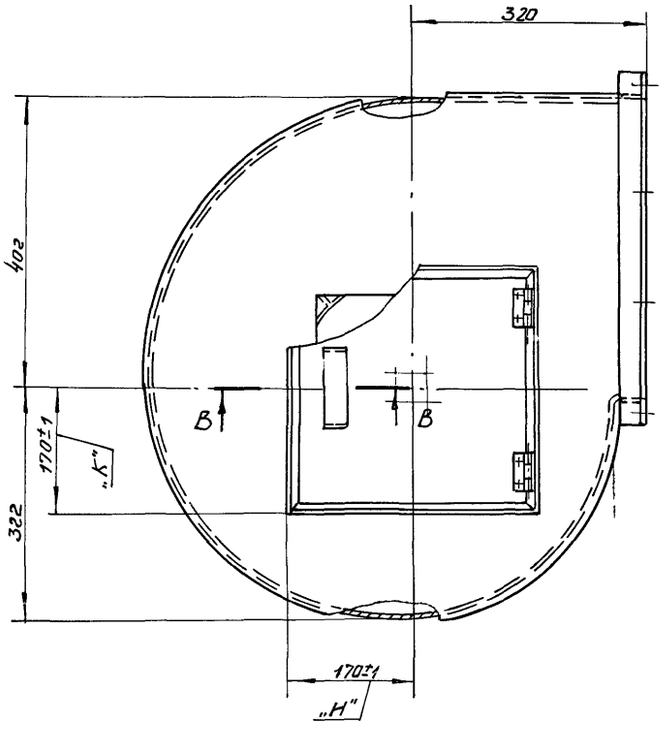

А—А

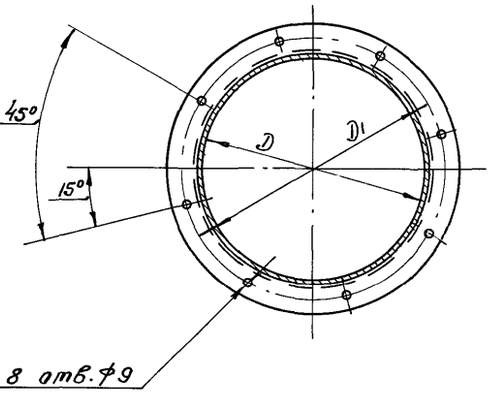

В-В
М1:2

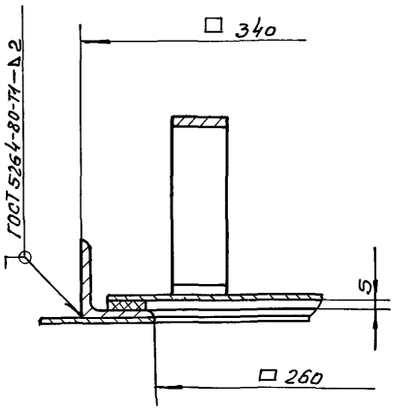

Обозначение	Шифр	Размеры, мм						П	П1 отв	Масса, кг
		Н	Д	Д1	Г	Е	Ж			
У800.00.00.00	У800-1	250	304	352	146	95	190	2	10	28,5
-01	У800-2	308	360	408	204	124	248			30,9
-02	У800-3	381	420	468	277	107	321	3	12	33,8
-03	У800-4	466	480	528	362	135	405			36,9

1. Указания по подбору улиток с клапаном см. выпуск 1-0 87.
2. Электрод Э42 ГОСТ 9467-75
3. Размеры для справок, кроме размеров „К" и „Н"

22492-02

Изм	Лист	N докум	Подп	Дата	У800 00.00.00 СБ			
Разраб		Бух			Улитка с клапаном	Лит	Масса	Масшт
Пров		Шинакова		7 87	Сборочный чертеж	И	см. табл	1 5
Г контр						Лист	Листов 1	
Н контр		Дубровский		7 87		Гипродревпром г Москва		
Утв		Вайсенберг		07 87				

Копиров Щеглова. Формат А2

У800.01.00.00СБ

Серия 7.411-1 Выпуск 1-12

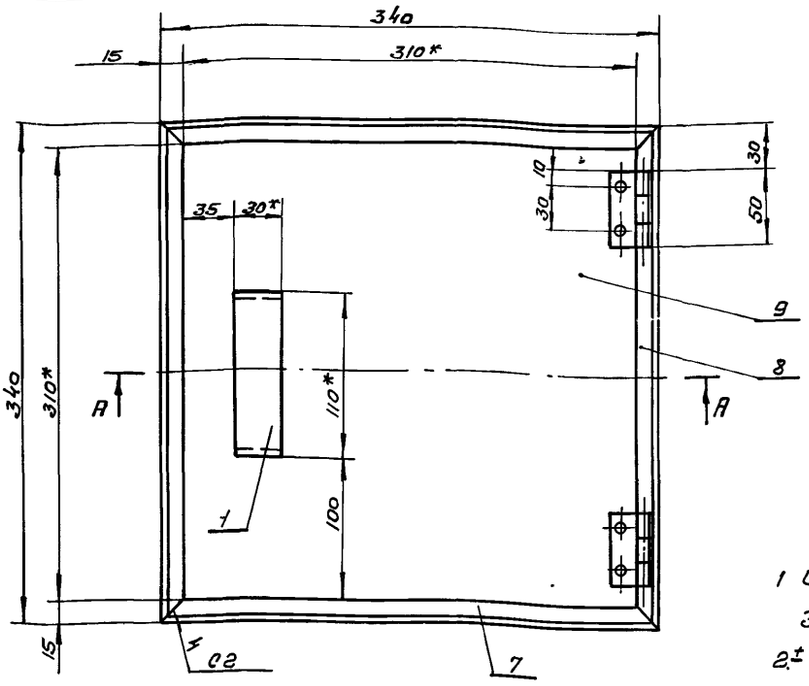

I
М1:1

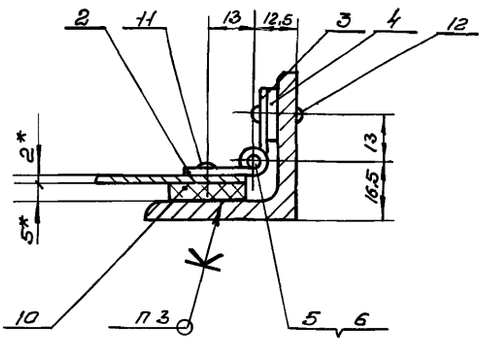

А–А
М1:2

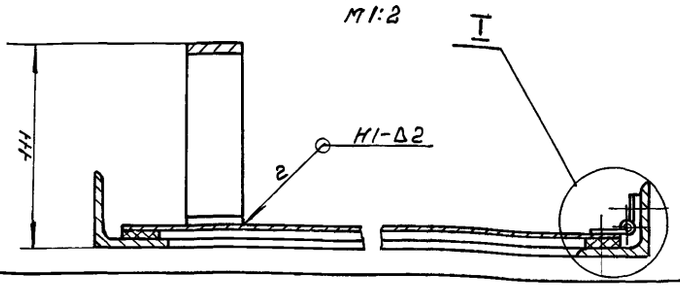

1 Сварные швы по ГОСТ 5264-80.
Электрод Э42 ГОСТ 9467-75.

2. $\pm \frac{t_3}{2}$

3 Клей 88-СА ТУ38 105926-75

4* Размеры для справок.

					У800.01.00 00.СБ		
Изм.	Лист	N докум.	Подп.	Дата	Клапан противо-взрывной Сборочный чертеж	Лит	Масса	Масштаб
Разраб.		Бух		7.87		У	6.3	1:2,5
Пров.		Шишкова		7.87		Лист	Листов 1
Т.контр.						Гипрофевпром г. Москва	
Н.контр.		Шишкова		7.87			
Утв.		Дубровская		7.87			

Формат А2

У800.01.00.03

Rz160 √(√)

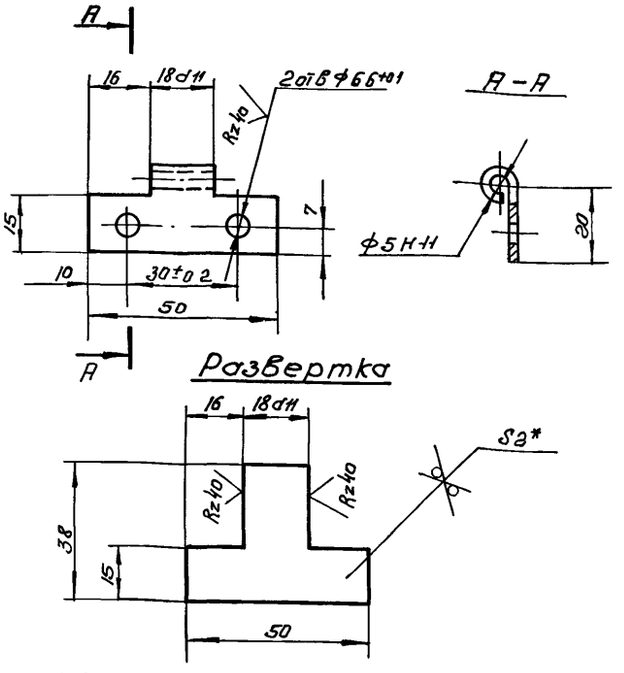

1 $\pm t_2/2$

2* Размер для справок

					У800.01.00.03		
Изм.	Лист	N докум.	Подп.	Дата	Петля правая	Лит	Масса	Масштаб
Разраб.		Бух		7.87		У	0,018	1:1
Пров.		Шишкова		7.87		Лист	Листов 1
Т.контр.						Гипрофевпром г. Москва	
Н.контр.		Шишкова		7.87	Лист Б-ПН-2 ГОСТ 19903-74 / Вст 3пс5 ГОСТ 16523-70		
Утв.		Шишкова		7.87			

Формат А4

У800.01.00.04

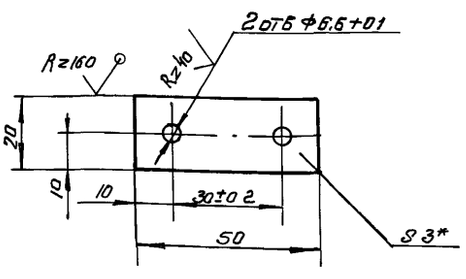

1. $\pm t_2/2$

2* Размер для справок

22492-02

					У800.01 00.04		
Изм.	Лист	N докум.	Подп.	Дата	Платик	Лит	Масса	Масштаб
Разраб.		Бух		7.87		У	0,014	1:1
Провер.		Шишкова		7.87		Лист	Листов 1
Т.контр.						Гипрофевпром г. Москва	
Н.контр.		Шишкова		7.87	Лист Б-ПН-3 ГОСТ 19903-74 / Вст 3пс5 ГОСТ 16523-70		
Утв.		Шишкова		7.87			

Копир Щеглова

Формат А4

Инв. N подл. | Подп. и дата | Взам. инв. N | Инв. N дубл. | Подп. и дата

Выпуск 1-12

Серия 7 411-1

90 00 10 008Б

Rz80

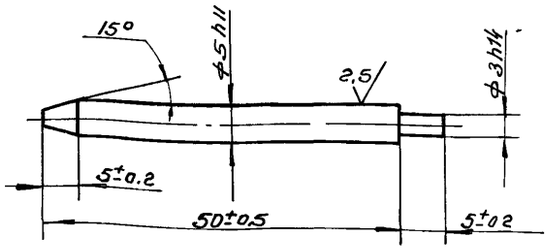

				У800 01 00 05			
Изм	Лист	№ докум	Подп	Дата	Стержень	Лит	Масса	Масшт
Разраб		Бух		7 87		И	0,009	2 1
Пров		Шинакова		7 87		Лист	Листов 1	
Т контр								
Н контр.		Шинакова		7 87	Сталь 35 ГОСТ 1050-74	Гипродревпром г Москва		
Утв.		Шинакова		7 87				

Формат А4

90 00 10 008Б

Rz80

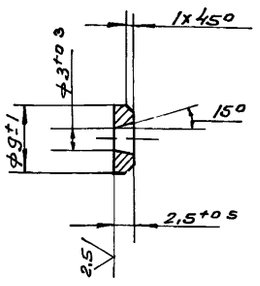

				У800 01 00.06			
Изм	Лист	№ докум	Подп	Дата	Шайба	Лит	Масса	Масшт
Разраб		Бух		7 87		И	0,002	2·1
Пров		Шинакова		7 87		Лист	Листов 1	
Т контр								
Н. контр		Шинакова		7 87	Ст 3 ГОСТ 380-71	Гипродревпром г Москва		
Утв		Шинакова		7 87				

Формат А4

Инв. N подл | Подп и дата | Взам инв. N | Инв. N дубл | Подп и дата

40 00 10 008Б

Рис. 1

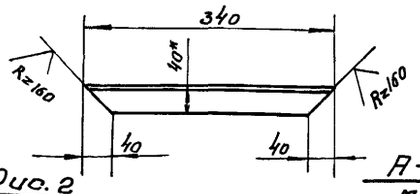

Рис. 2

Остальное-см рис 1

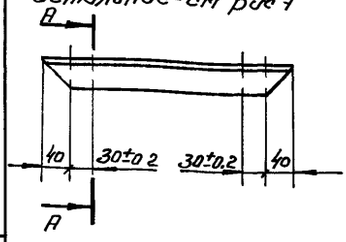

А-А

М1:1

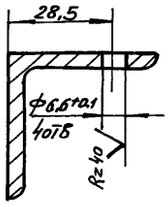

Обозначение	Рис
У800.01 00.07	1
-01	2

$1 \pm \frac{t2}{2}$

2* Размер для справок

				У800 01 00.07			
Изм	Лист	N докум	Подп	Дата	Стенка	Лит	Масса	Масшт
Разраб		Бух		7 87		И	1 01	1·5
Пров		Шинакова		7 87		Лист	Листов 1	
Т контр								
Н контр		Шинакова		7 87	Уголок 40х40х5-Б-ГОСТ 8509-72	Гипродревпром г Москва		
Утв		Шинакова		7 87	В ст 3 пс5-II ГОСТ 535-79			

Формат А4

80 00 10 008Б

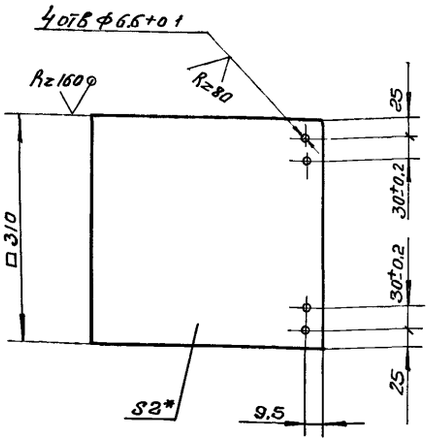

$1 \pm \frac{t2}{2}$

2* Размер для справок

22492-02

				У800.01.00 08			
Изм	Лист	№ докум	Подп	Дата	Шибер	Лит	Масса	Масшт.
Разраб		Бух		7 87		И	1 51	1 5
Пров		Шинакова		7 87		Лист	Листов 1	
Т контр								
Н контр		Шинакова		7 87	Лист Б-ПН-2 ГОСТ 19903-74	Гипродревпром г Москва		
Утв		Шинакова		7 87	4-IV В ст 3 пс5 ГОСТ 16523-70			

Формат А4

Инв N подл | Подп и дата | Взам инв N | Инв N дубл | Подп и дата

60 00 10 008К

Серия 7 411-1 Выпуск 1-12

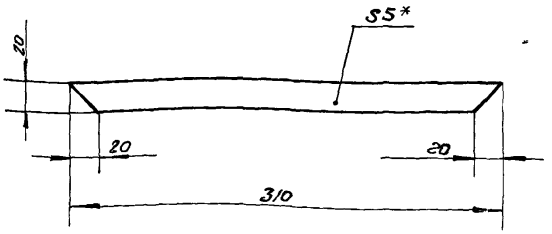

* Размер для справок

Изм	Лист	№ докум	Подп	Дата
Разраб		Бух		7.87
Пров		Шинакова		7.87
Т контр				
Н контр		Шинакова		7.87
Утв		Шинакова		7.87

У800 01 00 09

Прокладка

Лит	Масса	Масшт
И	0,04	1:2,5

Лист | Листов 1

Пластина I, лист ТМК Щ-С1-5 ГОСТ 7338-77

Гипродревпром г Москва

Формат А4

Формат	Зона	Поз	Обозначение	Наименование	Кол	Примечание
				Документация		
А2			У800 02 00 00 СБ	Сборочный чертеж		
				Детали		
		1	УЦ 800 01 00 03 03	Ребро	4	
А3		2	У800 02 00 01	Стенка	1	
			Переменные данные для исполнений			
				У800 02 00 00		
				Сборочные единицы		
		3	УЦ 800 02 01 00-01	Фланец	1	
				Детали		
		4	У800 02 00 01-01	Стенка	1	
		5	УЦ800 02 00 01-01	Цилиндр	1	
А4		6	У800 02 00 02	Стенка боковая	1	
		7	УЦ 800 01 00 02 02	Фланец	1	

Изм	Лист	N докум	Подп	Дата
Разраб		Бух		7.87
Пров		Шинакова		7.87
Н контр		Шинакова		7.87
Утв		Дубровский		7.87

У800 02 00 00

Улитка

Лит	Лист	Листов
И	1	3

Гипродревпром г Москва

Формат	Зона	Поз	Обозначение	Наименование	Кол	Примечание
				У800 02 00 00-01		
				Сборочные единицы		
		3	УЦ 800 02 01 00-02	Фланец	1	
				Детали		
		4	У800 02 00 01 02	Стенка	1	
		5	УЦ800.02 00 01-03	Цилиндр	1	
		6	У800 02 00 02-01	Стенка боковая	1	
		7	УЦ800 01 00 02-04	Фланец	1	
				У800 02 00 00-02		
				Сборочные единицы		
		3	УЦ 800 02 01 00-03	Фланец	1	
				Детали		
		4	У800 02 00 01-03	Стенка	1	
		5	УЦ800 02 00 01-05	Цилиндр	1	
		6	У800 02 00 02-02	Стенка боковая	1	
		7	УЦ800 01 00 02-06	Фланец	1	

Изм	Лист	N докум	Подп	Дата

У800 02 00 00

Лист 2

Формат А4

Формат	Зона	Поз	Обозначение	Наименование	Кол	Примечание
				У800 02 00 00-03		
				Сборочные единицы		
		3	УЦ 800 02 01 00-04	Фланец	1	
				Детали		
		4	У800 02 00 01-04	Стенка	1	
		5	УЦ 800 02 00 01-07	Цилиндр	1	
		6	У800 02 00 02 03	Стенка боковая	1	
		7	УЦ 800 01 00 02-07	Фланец	1	

22492-02

Изм	Лист	N докум	Подп	Дата

У800 02 00 00

Лист 3

Копир Щеглова

Формат А4

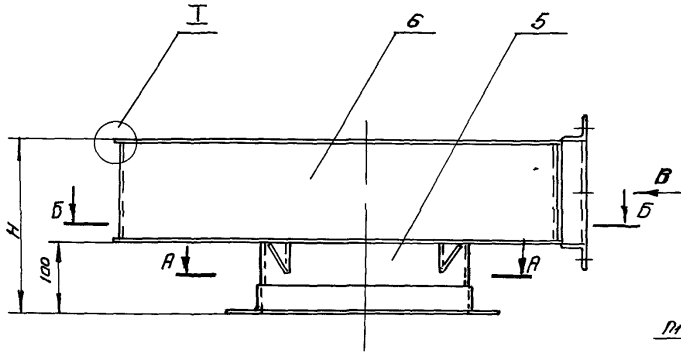

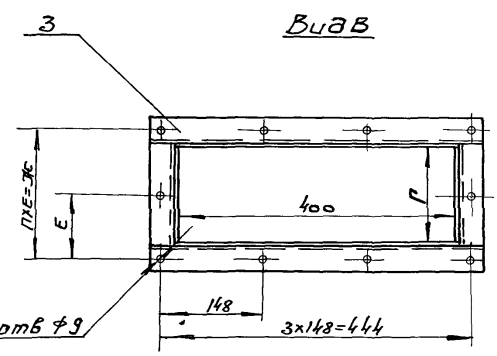

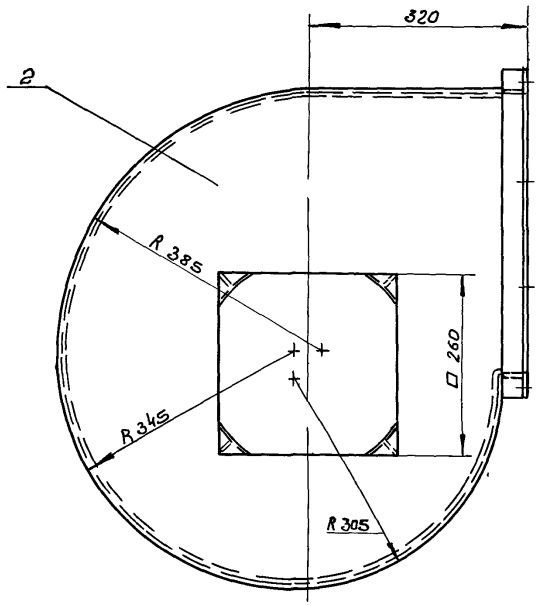

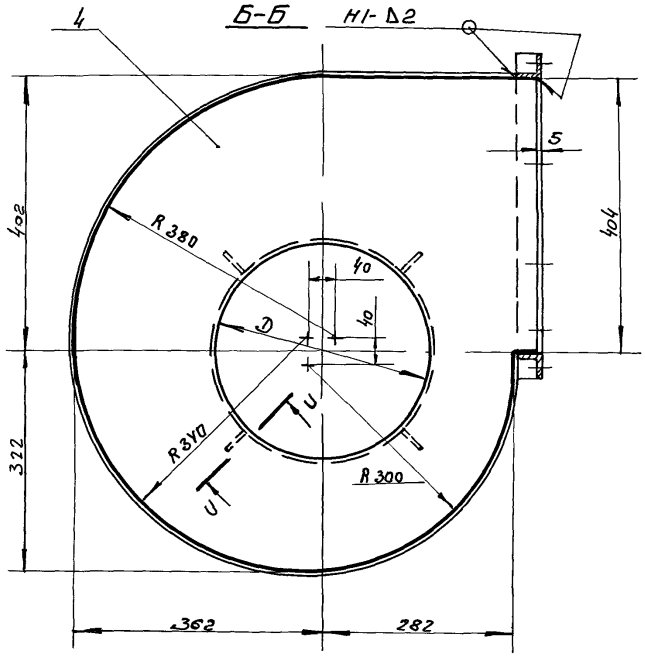

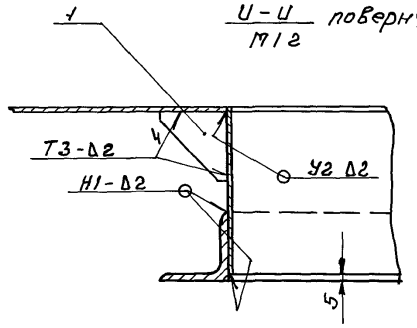

U-U повернуто
М1:2

А-А

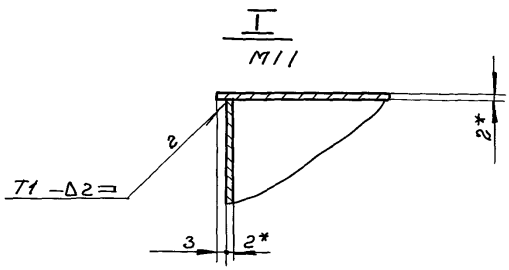

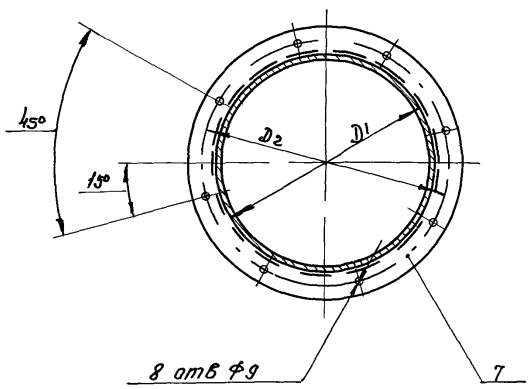

Обозначение	Размеры, мм							n	n1, отв	Масса кг
	H	D	D1	D2	r	E	Ж			
У800 02 00 00	250	304	308	352	146	95	190	2	10	22 2
-01	308	360	364	408	204	124	248			24 6
-02	381	420	424	468	277	107	321	3	12	275
-03	466	480	484	528	362	135	405			30 6

1 Сварные швы по ГОСТ 5264-80
Электрод Э42 ГОСТ 9467-75

2 ±t 3/2

3* Размеры для справок

22492-02

					У800 02 00 00 СБ
Изм	Лист	№ докум	Подп	Дата	Улитка Сборочный чертеж
Разраб		Бух		7.87	
Пров		Шитакова		7.87	
Т контр					
Н контр		Шитакова		7.87	
Утв		Добровецкий		7.87	

Лит	Масса	Масштаб
У	см табл.	1:5
Лист	Листов 1	

Гипродревпром
г. Москва

Копиров
Щеголева

Формат А2

У800.02.00.01

Рис. 1

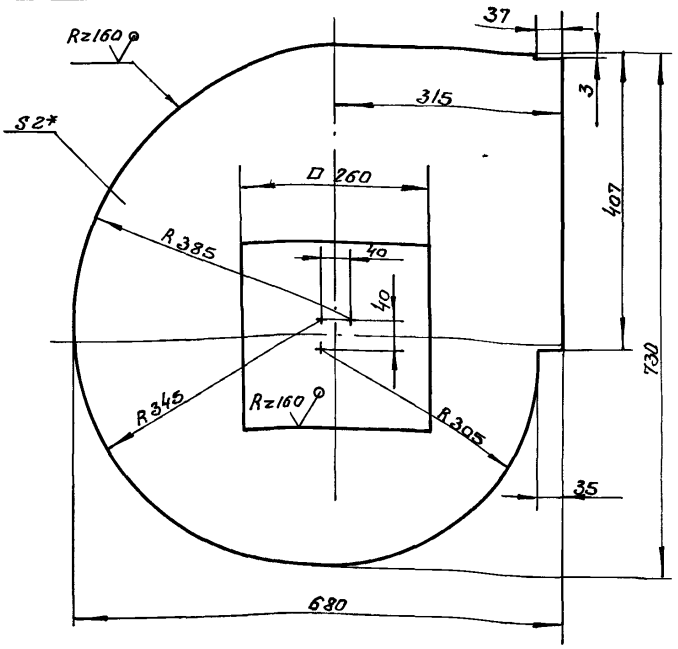

Рис 2

Остальное - см. рис. 1

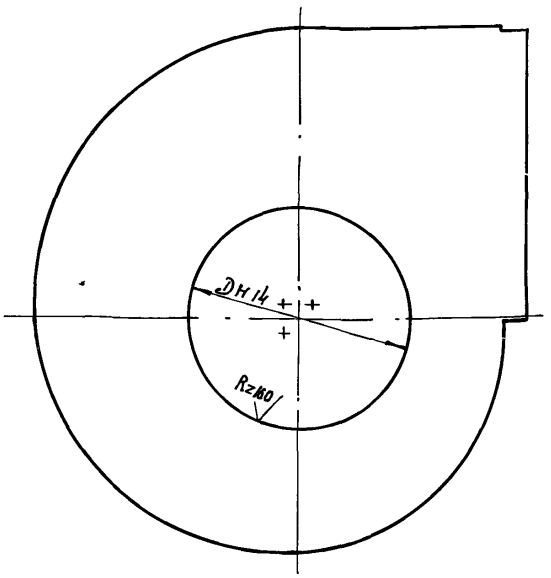

1. $\pm \frac{t_2}{2}$

2.* Размер для справок.

Обозначение	Рис	D, мм	Масса, кг
У800 02.00.01	1	—	5,19
-01	2	304	5,12
-02		360	4,67
-03		420	4,12
-04		480	3,47

					У800.02.00 01		
Изм.	Лист	N докум.	Подп.	Дата			
Разраб.		Бух		7.87	Стенка	Лит	Масса	Масшт
Пров.		Шинакова		7.87		У	см. табл.	1:5
Т. контр.						Лист	Листов 1	
Н. контр.		Шинакова		7.87	Лист Б-ПН-2 ГОСТ 19903-74	Гипродревпром г. Москва		
Утв.		Шинакова		7.87	4-IV-В-Ст3пс5 ГОСТ 16523-70			

Формат А3

У800.02.00.02

Rz160 √√

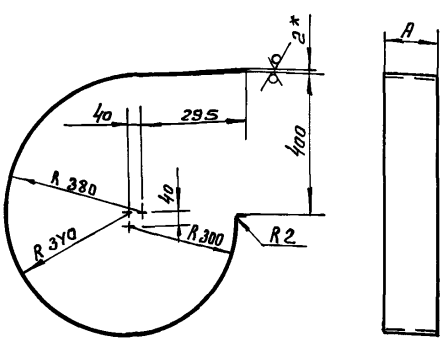

Обозначение	A, мм	Масса, кг
У800 02.00 02	146	4,48
-01	204	6,26
-02	277	8,51
-03	362	11,12

1. $\pm \frac{t_2}{2}$

2. Длина развертки — 1956 мм

3.* Размер для справок

					У800.02.00 02		
Изм.	Лист	N докум.	Подп.	Дата			
Разраб.		Бух		7.87	Стенка боковая	Лит	Масса	Масшт
Пров.		Шинакова		7.87		У	см. табл.	—
Т. контр.						Лист	Листов 1	
Н. контр.		Шинакова		7.87	Лист Б-ПН-2 ГОСТ 19903-74	Гипродревпром г. Москва		
Утв.		Шинакова		7.87	4-IV-Вст3пс5 ГОСТ 16523-70			

Формат А4

Инв. № подл. | Подп. и дата | Взам. инв. № | Инв. № дубл. | Подп. и дата

3Т800.00.00.02

√√

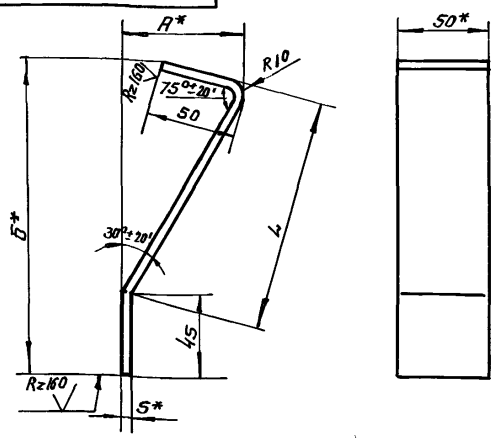

Обозначение	Размеры, мм			Длина развертки, мм	Масса, кг
	L	A	Б		
3Т800 00.00.02	129	66	172	219	0,43
-01	165	86	203	255	0,5
-02	200	103	234	290	0,57
-03	237	122	266	327	0,64

1. $\pm \frac{t_2}{2}$

2* Размеры для справок

22492-02

					3Т 800 00.00.02		
Изм.	Лист	N докум.	Подп.	Дата			
Разраб.		Бух		7.87	Лапа	Лит	Масса	Масшт
Пров.		Шинакова		7.87		У	см. табл.	—
Т. контр.						Лист	Листов 1	
Н. контр.		Шинакова		7.87	Полоса 5×50-Б-ГОСТ 103-76	Гипродревпром г. Москва		
Утв.		Шинакова		7.87	8 Ст3пс5-II ГОСТ 535-79			

Формат А4

Формат	Зона	Поз.	Обозначение	Наименование	Кол.	Примечание
				Документация		
А3			3Т800.00.00 00.СБ	Сборочный чертеж		
			Серия 7.411-1	Циклоны. Указания по изготовлению и подбору, материалы для проектирования		Выпуск 1-0.87
				Переменные данные для исполнения 3		
				3Т800.00 00.00		
				Детали		
А3		1	3Т800 00 00 01	Колпак	1	
А4		2	3Т 800 00.00 02	Лапа	4	
		3	УЦ 800 01 00 02-02	Фланец	1	
				3Т800 00.00.00-01		
				Детали		
		1	3Т800.00.00.01-01	Колпак		
		2	3Т 800 00.00 02-01	Лапа	4	
		3	УЦ 800 01.00 02-04	Фланец	1	

3Т 800.00.00.00

Изм.	Лист	№ докум.	Подп.	Дата
Разраб.		Бух		7.87
Пров.		Шипакова		7.87
Н. контр.		Дубровский		7.87
Утв.		Войсенберг		7.87

Зонт

Лит.	Масса	Масштаб
У		
Лист	Листов 1	

Гипродревпром г. Москва

Формат А4

Формат	Зона	Поз.	Обозначение	Наименование	Кол.	Примечание
				3Т800 00 00 00-02		
				Детали		
		1	3Т800 00 00 01-02	Колпак	1	
		2	3Т800.00 00.02-02	Лапа	4	
		3	УЦ800 01 00.02-06	Фланец	1	
				3Т800 00 00 00-03		
				Детали		
		1	3Т 800 00 00.01-03	Колпак	1	
		2	3Т 800 00 00 02-03	Лапа	4	
		3	УЦ800.01 00.02-07	Фланец	1	

Инв. № подл. | Подп. и дата | Взам. инв. № | Инв. № дубл. | Подп. и дата

Изм.	Лист	№ докум.	Подп.	Дата

3Т 800.00.00.00

Лист 2

Формат А4

3Т 800. 00 00 00 СБ

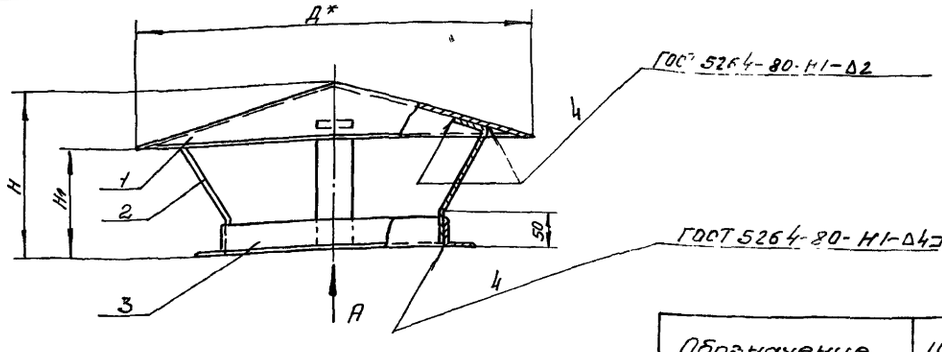

Вид А

Обозначение	Шифр	Размеры, мм					Масса, кг
		D	D1	D2	H	H1	
3Т800 00 00 00	3Т800-1	540	308	352	225	150	8,5
	3Т800-2	650	364	408	265	180	11,0
	3Т800-3	760	424	468	310	210	13,8
	3Т800-4	870	484	528	355	240	16,9

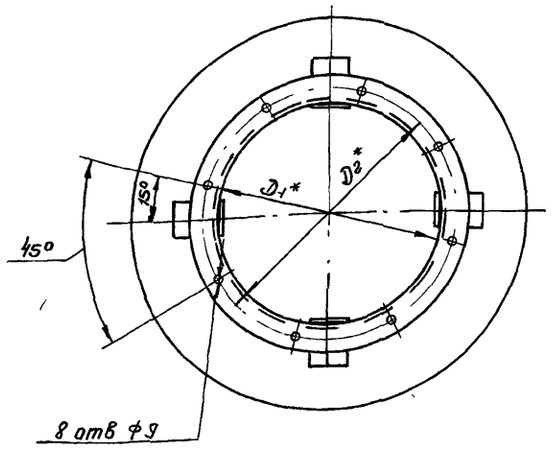

1 Указания по подбору зонтов см. Выпуск 1-0.87

2 Электрод Э42 ГОСТ 9467-75

3* Размеры для справок.

4 $\pm \frac{t_3}{2}$

22492-02

3Т800 00 00.00 СБ

Изм.	Лист	№ докум.	Подп.	Дата
Разраб.		Бух		7.87
Пров.		Шипакова		7.87
Н. контр.		Дубровский		7.87
Утв.		Войсенберг		7.87

Зонт сборочный чертеж

Лит.	Масса	Масштаб
У	См. табл.	—
Лист	Листов 1	

Гипродревпром г. Москва

Копиров. Щеглова.

Формат А3

ЗТ 800 00.00.01

Серия 7411-1 Выпуск 1-12

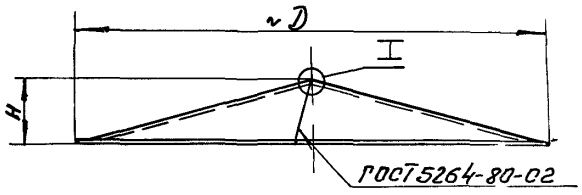

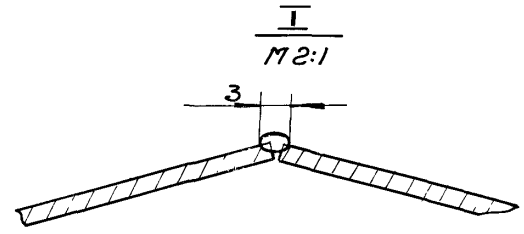

Обозначение	Размеры, мм					Масса, кг
	D	H	R	A	E	
ЗТ 800 00.00 01	540	75	278	58	6	3,68
-01	650	85	335	70	7	5,35
-02	760	100	392	82	9	7,32
-03	870	115	449	93	10	9,61

Развертка

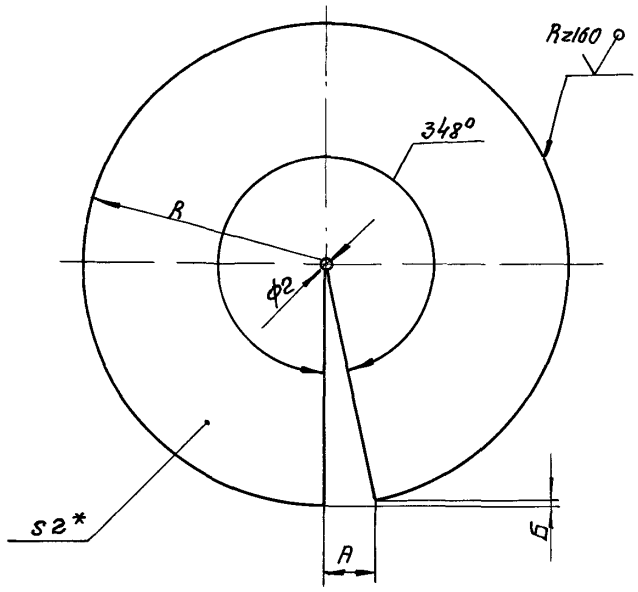

1. Сварка ручная электродуговая
Электрод Э42 ГОСТ 9467-75

2 $\pm \frac{t2}{2}$

3.* Размер для справок

					ЗТ 800 00.00 01			
Изм	Лист	N докум	Подп	Дата	Колпак	Лит	Масса	Масшт
Разраб		Бук		7.87		U	см табл.	—
Пров.		Шинакова		7.87		Лист	Листов 1	
Т. контр.								
Н контр		Шинакова		7.87	Лист БПН-2 ГОСТ 19903-74	Гипродревпром		
Утв		Шинакова		7.87	4-IV-В СТ3 пс5 ГОСТ 16523-70	г. Москва		

Формат А3

gost.e-ecolog.ru

22492-02