ТИПОВАЯ ДОКУМЕНТАЦИЯ НА КОНСТРУКЦИИ, ИЗДЕЛИЯ И УЗЛЫ ЗДАНИЙ И СООРУЖЕНИЙ

СЕРИЯ 7.411-1

ИЗДЕЛИЯ И УЗЛЫ ИНЖЕНЕРНОГО ОБОРУДОВАНИЯ ПЫЛЕУЛАВЛИВАЮЩИХ СООРУЖЕНИЙ ДЕРЕВООБРАБАТЫВАЮЩИХ ПРОИЗВОДСТВ

ВЫПУСК I-II

ЦИКЛОНЫ РИСИ NN 2,3,4,5,6,7,8,9,10,11
РАБОЧИЕ ЧЕРТЕЖИ

РАЗРАБОТАНЫ
ПРОЕКТНЫМ ИНСТИТУТОМ
„ГИПРОДРЕВПРОМ"
ГЛАВНЫЙ ИНЖЕНЕР ИНСТИТУТА
В.И ПАХОМОВ
ГЛАВНЫЙ ИНЖЕНЕР ПРОЕКТА
А Н АЛЕКСАНДРОВ

УТВЕРЖДЕНЫ
МИНЛЕСБУМПРОМОМ СССР
ПРОТОКОЛ ОТ 15 07 1985 г
ВВЕДЕНЫ В ДЕЙСТВИЕ
„ГИПРОДРЕВПРОМОМ"
ПРИКАЗ N 137 ОТ 20 12 1985 г

© ... 1988 г

20960-07

gost.e-ecolog.ru

Содержание альбома

Обозначение	Наименование	Стр
	Содержание	2
Ц 00 00 00 Ц 00 00 03	Циклон РИСИ Лист опорный	3
Ц 00 00 00 СБ	Циклон РИСИ Сборочный чертеж	4
Ц 00 00 01 Ц 00 00 02	Конус обратный Конус - коагулятор	5
Ц 01 00 00	Улитка	6
Ц 01 00 00 Ц 01 00 04	Улитка Спираль	7
Ц 01 00 00 СБ	Улитка Сборочный чертеж	8
Ц 01 00 02 Ц 01 00 00 СБ	Фланец Улитка Сборочный чертеж	9
Ц 01 00 01 Ц 01 00 03	Патрубок Улитка	10
Ц 01 00 05 Ц 01 00 06	Уголок Уголок	11
У 00 00 00 У 01 00 00	Улитка Корпус	12
У 01 00 00	Корпус	13
У 00 00 00 СБ	Улитка Сборочный чертеж	14
У 00 00 01 У 01 00 04	Прокладка Фланец	15
У 01 00 00 СБ	Корпус Сборочный чертеж	16
У 01 00 01	Обечайка	17
У 01 00 02 У 01 00 03	Крышка верхняя Крышка нижняя	18
У 01 00 06 Т4 00 00 02	Косынка Фланец	19
У 01 00 07 У 02 00 00 У 02 00 02	Косынка Крышка Кнопка	20
У 02 00 00 СБ У 02 00 01	Крышка сборочный чертеж Крышка	21
Ч1 00 00 00	Улитка	22
Ч1 00 00 00 СБ	Улитка Сборочный чертеж	23
Т4 00 00 00 Т41.00 00 00 П 01 00 00	Течка Течка Фланец	24
Т4 00 00 00 СБ	Течка сборочный чертеж	25
Т4 00 00 01 Т41 00 00.00 СБ	Патрубок Течка Сборочный чертеж	26
П 00 00 00 П 02 00 00	Патрубок переходный Фланец	27
П 00 00 00 СБ	Патрубок переходный Сборочный чертеж	28
П 00 00 00 СБ П 00 00 01	Патрубок переходный Сборочный чертеж Обечайка	29
П 01 00 00 СБ П 02 00 03 П 03 00 00	Фланец Сборочный чертеж Скоба Хомут	30
П 02 00 00 СБ	Фланец Сборочный чертеж	31
П 02 00 01 П 02 00 02	Фланец Планка	32
П 03.00 00 СБ	Хомут Сборочный чертеж	33
Б 00 00 00 Б 00 00 01 Б 00 00 02	Бачек Дно Скоба	34
Б 00 00 00 СБ	Бачек Сборочный чертеж	35

Обозначение	Наименование	Стр
Т 00 00 00 Т 01 00 00 Т 02 00 00	Тележка Рама Колесо переднее	36
Т 00 00 00 СБ	Тележка Сборочный чертеж	37
Т 01 00 00 СБ	Рама Сборочный чертеж	38
Т 01 00 01 Т 01 00 02 Т 01 00 03 Т 01 00 05	Балка Уголок Уголок Уголок	39
Т 01 00 04 Т 01 00 06 Т 02 00 01	Уголок Уголок Обод	40
Т 02 00 00 СБ	Колесо переднее Сборочный чертеж	41
Т 02 00 02 Т 02 00 03 Т 02 00 04 Т 02 00 05	Ось Крышка Втулка Кольцо	42
Т 02 01 00 Т 02 01 01 Т 02 01 02 Т 02 01 03	Кронштейн Плита Щека Ребро	43
Т 02 01 00 СБ	Кронштейн Сборочный чертеж	44
Т 03 00 00 Т 03 00 01	Ось поворотная Обод	45
Т 03 00 00 СБ	Ось поворотная Сборочный чертеж	46
Т 03 00 02 Т 03 00 03 Т1 03 00 01 Т 03 01 00	Прокладка Кольцо сальниковое Щека Ось	47
Т 03 01 00 СБ	Ось Сборочный чертеж	48
Т 03.01 03 Т 04 00 01	Петля Петля	49
Т 04 00 00 Т 04 00 00 СБ Т 04 00 02	Ручка Ручка Сборочный чертеж Ручка	50
Т 05 00 00 Т 05 00 00 СБ Т 05 00 01	Опора Опора Сборочный чертеж Плита	51
Т 05 00 02 Т1 00 00 00 Т1 02 00 02	Палец Тележка Шайба	52
Т1 00 00 00 СБ	Тележка Сборочный чертеж	53
Т1 01 00 00 Т1 02 00 00	Рама Колесо заднее	54
Т1 01 00 00 СБ	Рама Сборочный чертеж	55
Т1 02 00 00 СБ	Колесо заднее Сборочный чертеж	56
Т1 02 00 01 Т1 02 01 00 Т1 02 02 00	Ось поворотная Кронштейн Плита опорная	57
Т1 02 01 00 СБ	Кронштейн Сборочный чертеж	58
Т1 02 01 01 Т1 02 01 02 Т1 02 02 00 СБ	Диск Щека Плита опорная Сборочный чертеж	59
Т1 03 00 00 Т1 03 00 00 СБ Т1 02 02 01	Кронштейн Кронштейн Сборочный чертеж Бобышка	60

Копировал Акашина Формат А2

Серия 7 411-1 Выпуск 1-11

Ц 00 00 03

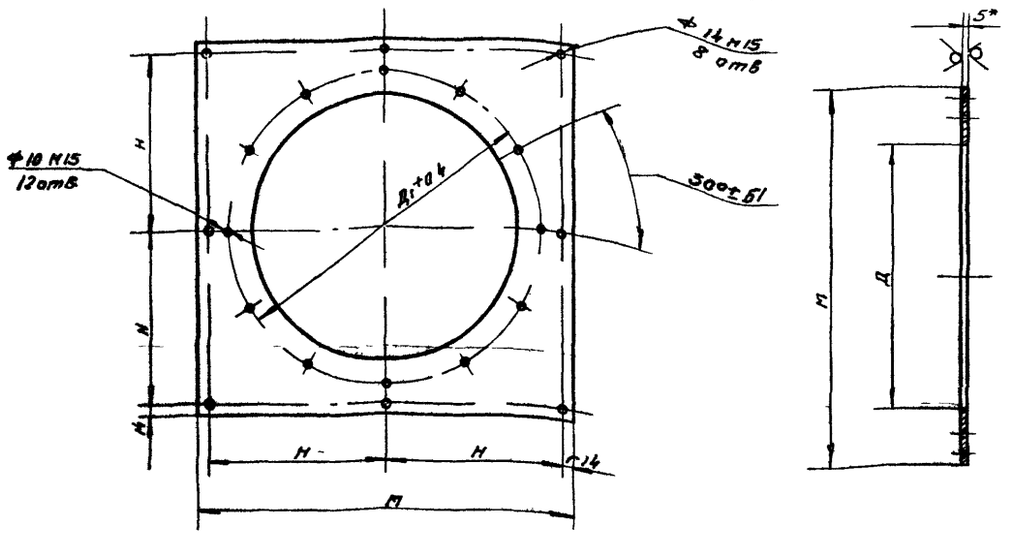

Rz 160 (√)

Обозначение	Размеры мм				Масса
	Д	Д1	М	Н	кг
Ц. 00 00 03	200	274	768	370	21 87
-01	300	374	768	370	20 32
-02	400	474	768	370	18 17
-03	500	574	768	370	15 4
-04	600	674	768	370	12 1
-05	700	774	868	420	14 4
-06	800	874	968	470	17 0
-07	900	974	1068	520	19 73
-08	1000	1074	1168	570	22 67

1 Неуказанные предельные отклонения размеров $\pm \frac{JT5}{2}$

2* Размер для справок

Изм	Лист	N докум	Подп	Дата
Разраб		Маевский		12 87
Пров		Носикова		12 87
Т контр				
Рук гр.		Носикова		12 87
Н контр		Баскин		11 87
Утв		Носикова		12 87

Ц 00 00 03

Лист опорный

Лит | Масса | Масшт

И | см таблицу | —

Лист | Листов 1

Лист Б ПН-5 ГОСТ 19903-74 / В ст 3 пс 5 ГОСТ 14637 79

Гипродревпром г Москва

Формат А3

Инв N подл | Подп и дата | Взам инв N | Инв N дубл | Подп и дата

Формат	Зона	Поз	Обозначение	Наименование	Кол на исполнение 01	02	03	04	05	06	07	08	09	Примечание
				Детали										
А3		2	Ц 00 00 01	Конус оборотный	1	1	1	1	1	1	1	1	1	
А3		3	Ц 00 00 02	Конус-коагулятор	1	1	1	1	1	1	1	1	1	
А3		4	Ц 00 00 03	Лист опорный	1									
			-01			1	1							
			-02					1						
			-03						1					
			-04							1				
			-05								1			
			-06									1		
			-07										1	
			-08											1

Шифр | Лит | Рисунок 2 | Рисунок 3 | Рисунок 4 | Рисунок 5 | Рисунок 6 | Рисунок 7 | Рисунок 8 | Рисунок 9 | Рисунок 10 | Рисунок 11

Ц 00 00 00

Лист 2

Формат А4

Изм	Лист	N докум	Подп	Дата
Разраб		Маевский		12 87
Пров		Носикова		12 87
Н контр		Баскин		11 87
Утв		Вайсенберг		

Инв N подл | Подп и дата | Взам инв N | Инв N дубл | Подп и дата

Формат	Зона	Поз	Обозначение	Наименование	Кол на исполнение 01	02	03	04	05	06	07	08	09	Примечание
				Документация										
А2			Ц 00 00 00 СБ	Сборочный чертеж	1	1	1	1	1	1	1	1	1	
			серия 7 411 1	Циклоны Указания по изготовлению и подбору										Выпуск 1-0
				Материалы для проектирования										
				Сборочные единицы										
		1	Ц 01 00 00	Улитка	1	1	1	1	1	1	1	1	1	

Шифр | Лит | Рисунок 2 | Рисунок 3 | Рисунок 4 | Рисунок 5 | Рисунок 6 | Рисунок 7 | Рисунок 8 | Рисунок 9 | Рисунок 10 | Рисунок 11

Ц 00 00 00

Циклон РИСИ

Литера | Лист | Листов

И | 1 | 2

Гипродревпром г Москва

Копир Щеглова

3

20960 07

Серия 7 4П-1 Выпуск 1-Н

Ц 00 00 00 СБ

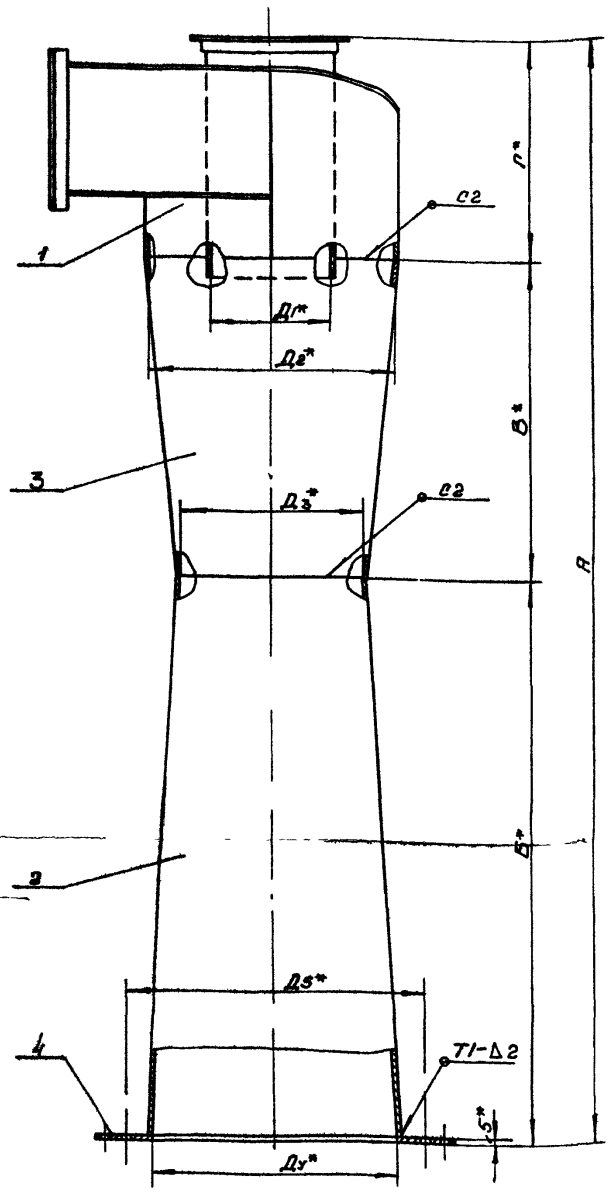

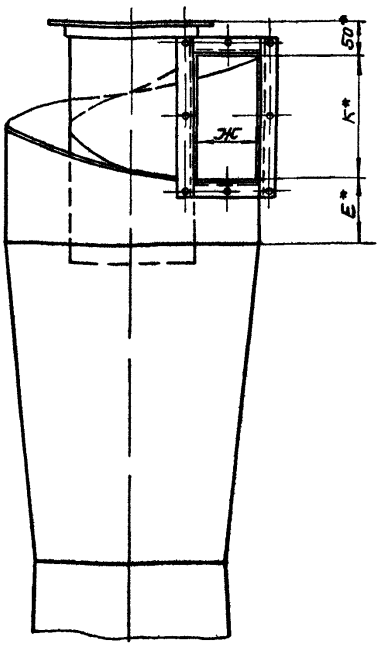

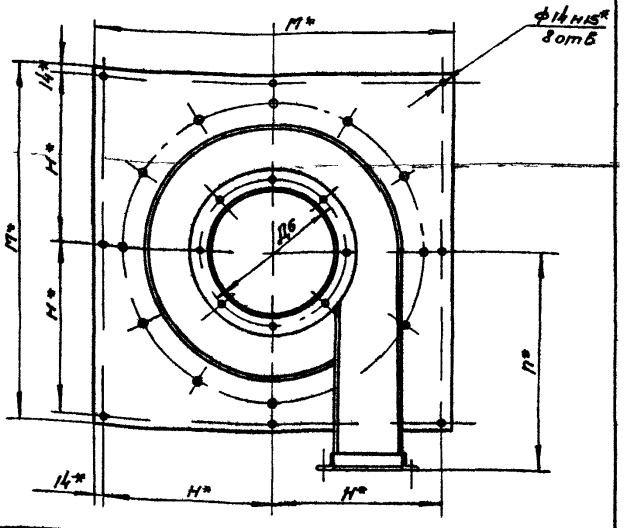

Шифр	Обозначение	Производит. циклона м³/ч	Размеры мм																Масса кг
			А	Б	В	Г	Д1	Д2	Д3	Д4	Д5	Д6	Е	Ж	К	Л	М	Н	
Риси №2	Ц00 00 00	300	900	500	200	200	100	200	150	200	274	135	50	48	100	200	768	370	32 3
№3	–01	650	1250	700	300	250	150	300	200	300	374	185	50	73	150	250	768	370	40 4
№4	–02	800	1500	800	400	300	150	300	250	300	374	185	100	73	150	300	768	370	45 9
№5	–03	400	1750	900	500	350	200	400	300	400	474	235	100	98	200	350	768	370	56 4
№6	–04	2000	2000	1000	600	400	250	500	350	500	574	285	100	123	250	400	768	370	68 6
№7	–05	3000	2350	1200	700	450	300	600	400	600	674	335	100	148	300	450	768	370	84 96
№8	–06	4000	2700	1400	800	500	350	700	450	700	774	385	100	173	350	500	868	420	107 18
№9	–07	5500	3050	1600	900	550	400	800	500	800	874	435	100	198	400	550	968	470	138 69
№10	–08	7000	3400	1800	1000	600	450	900	650	900	974	485	100	223	450	600	1068	520	177 26
№11	–09	9000	3750	2000	1100	650	500	1000	700	1000	1074	535	100	248	500	650	1168	570	213 29

1 Швы сварных соединений по ГОСТ 5264-80

2 Предельные отклонения размеров $\pm \frac{\text{Л}15}{2}$

3* Размеры для справок

4

20960-07

Ц 00 00 00 СБ

Изм	Лист	№ докум.	Подп	Дата
Разраб		Маевский		XII 84
Пров		Носикова		XII 84
Т контр				
Рук гр		Носикова		XII 84
Н контр		Баскин		XII 84
Утв		Вайсенберг		12.84

Циклон РИСИ

Сборочный чертеж

Лит	Масса	Масшт
И	см табл.	—

Лист | Листов 1

Гипродревпром г. Москва

Копировал Щеглова Формат А2

Инв. № подл. | Подпись и дата | Взам. инв. № | Инв. № дубл. | Подпись и дата

Серия 7.411-1 Выпуск 1-11

Ц 00 00 01

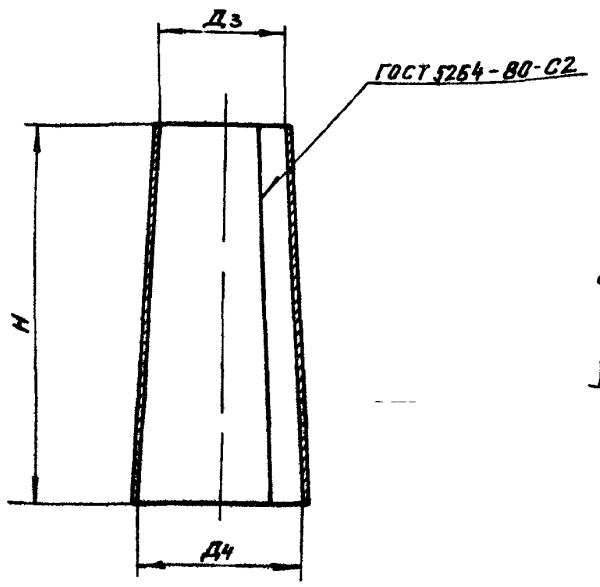

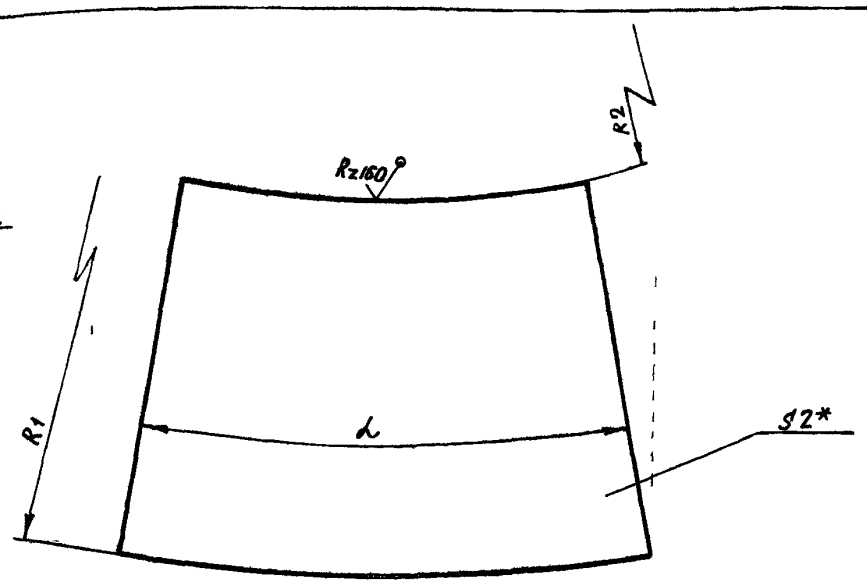

Обозначение	Размеры, мм					d°	Масса, кг
	H	Д3	Д4	R_1	R_2		
Ц 00 00 01	495	150	200	2056	1551	18	4,32
-01	695	200	300	2152	1443	25	8,63
-02	795	250	300	4714	3938	12	10,86
-03	895	300	400	3650	2746	20	15,53
-04	995	350	500	3298	2316	27	20,94
-05	1195	400	600	3711	2481	29	29 57
-06	1395	450	700	3895	2511	32	39,68
-07	1595	500	800	4307	2699	33	51,27
-08	1795	650	900	5338	4657	25	68,76
-09	1995	700	1000	6587	4618	23	83,79

1 Предельные отклонения размеров валов $\pm \frac{t2}{2}$, отверстий $-t2$ остальных $\pm \frac{t2}{2}$

2 *Размер для справок

					Ц.00 00 01			
Изм.	Лист	№докум.	Подпись	Дата	Конус обратный	Лит	Масса	Масшт
Разраб		Маевский		XII 84		И	см табл	—
Пров		Носикова		XII 84		Лист	Листов 1	
Т.контр								
Рук.гр		Носикова		XII 84	Лист В2,0 ГОСТ 19903-74 Вст3пс5 ГОСТ 16523-70	ГИПРОДРЕВПРОМ г. Москва		
Н.контр		Баскин		XII 84				
Утв		Носикова		XII 84				

Формат А3

Ц 00 00 02

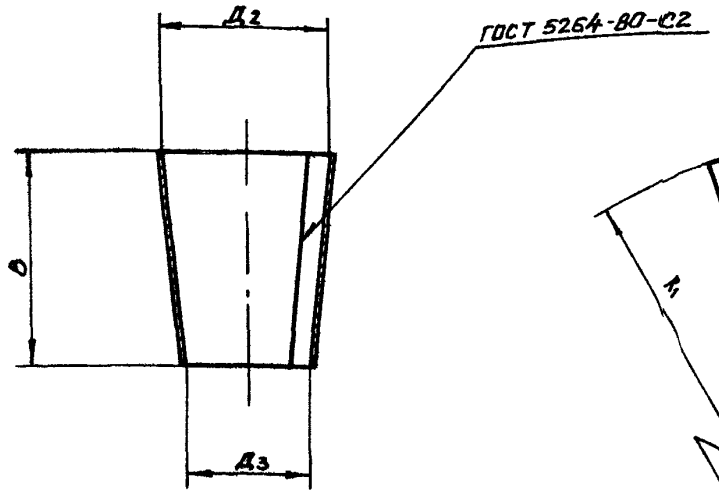

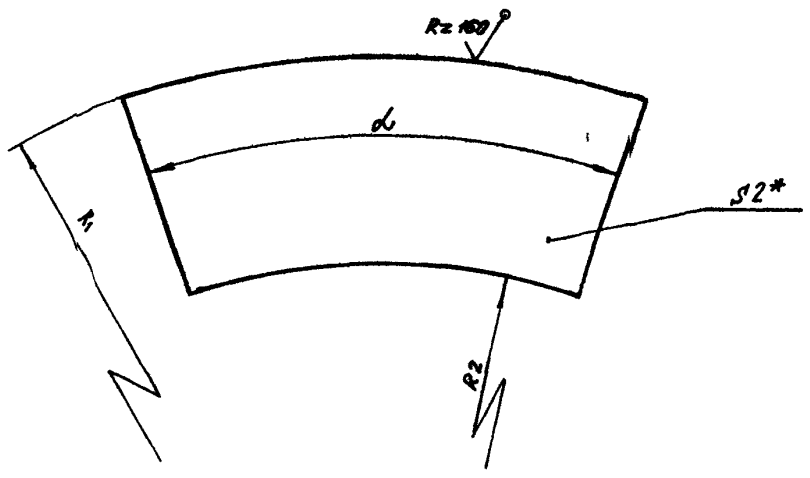

Обозначение	Размеры, мм					d°	Масса кг
	B	Д2	Д3	R_1	R_2		
Ц 00 00 02	200	200	150	808	603	45	1,75
-01	300	300	200	915	612	59	3,73
-02	400	300	250	2359	1968	23	5,46
-03	500	400	300	1971	1481	37	8,68
-04	600	500	350	2008	1408	45	12,63
-05	700	600	400	2120	1416	51	17,32
-06	800	700	450	2279	1467	56	22 76
-07	900	800	500	2430	1521	60	28,93
-08	1000	900	650	3608	2608	45	38,3
-09	1100	1000	700	3767	2639	48	46,2

1 Предельные отклонения размеров валов $\pm \frac{t2}{2}$, отверстий $-t2$, остальных $\pm \frac{t2}{2}$

2 Размер для справок

5

20960-07

					Ц.00 00 02			
Изм.	Лист	№докум.	Подпись	Дата	Конус-коагулятор	Лит	Масса	Масшт
Разраб		Маевский		XII 84		И	см табл	—
Пров		Носикова		X 84		Лист	Листов 1	
Т.контр								
Рук.гр		Носикова		XI 84	Лист В2,0 ГОСТ 19903-74 Вст3пс5 ГОСТ 16523-70	ГИПРОДРЕВПРОМ г. Москва		
Н.контр		Баскин		XII 84				
Утв		Носикова		XI 84				

Копиров Щеглова

Формат А3

Инв № подл	Подп. и дата	Взам. инв №	Инв № дубл	Подп. и дата

Формат	Зона	Поз	Обозначение	Наименование	Кол на исполнение	01	02	03	04	05	06	07	08	09	Примечание
			-01			1	1								
			-02					1							
			-03						1						
			-04							1					
			-05								1				
			-06									1			
			-07										1		
			-08											1	
А3		3	Ц 01 00 03	Улитка	1	1	1	1	1	1	1	1	1	1	
А3		4	Ц 01 00 04	Спираль	1										
			-01			1	1								
			-02					1							
			-03						1						
			-04							1					
			-05								1				

Лит	Шифр	Риси N2	Риси N3	Риси N4	Риси N5	Риси N6	Риси N7	Риси N8	Риси N9	Риси N10	Риси N11

Изм	Лист	N докум	Подп	Дата	Ц 01 00 00	Лист 2

Формат А4

Инв № подл	Подп. и дата	Взам. инв №	Инв № дубл	Подп. и дата

Серия 7 411-1 Выпуск 1-11

Формат	Зона	Поз	Обозначение	Наименование	Кол на исполнение	01	02	03	04	05	06	07	08	09	Примечание
			-06									1			
			-07										1		
			-08											1	
А3		5	Ц. 01 00.05	Уголок	1										
			-01			1	1								
			-02					1							
			-03						1						
			-04							1					
			-05								1				
			-06									1			
			-07										1		
			-08											1	
А3		6	Ц 01 00 06	Уголок	2										
			-01			2	2								
			-02					2							

Лит	Шифр	Риси N2	Риси N3	Риси N4	Риси N5	Риси N6	Риси N7	Риси N8	Риси N9	Риси N10	Риси N11

Изм	Лист	N докум	Подп	Дата	Ц 01 00 00	Лист 3

Формат А4

Инв № подл	Подп. и дата	Взам. инв №	Инв № дубл	Подп. и дата

Формат	Зона	Поз	Обозначение	Наименование	Кол на исполнение	01	02	03	04	05	06	07	08	09	Примечание
				Документация											
*			Ц 01 00 00 СБ	Сборочный чертеж	1	1	1	1	1	1	1	1	1	1	* А2, А3
				Детали											
А3		1	Ц 01 00 01	Патрубок	1	1	1	1	1	1	1	1	1	1	
А3		2	Ц 01-00 02	Фланец	1										

Лит	Шифр	Риси N2	Риси N3	Риси N4	Риси N5	Риси N6	Риси N7	Риси N8	Риси N9	Риси N10	Риси N11

Изм	Лист	N докум	Подп	Дата	Ц 01 00 00			
Разраб	Маевский			12.84	Улитка	Литера	Лист	Листов
Пров	Носикова			12.84		И	1	6
Н контр	Дубровский			12.84		ГИПРОДРЕВПРОМ г Москва		
Утв	Баскин			11.84				

Формат А4

Инв № подл	Подп. и дата	Взам. инв №	Инв № дубл	Подп. и дата

Формат	Зона	Поз	Обозначение	Наименование	Кол на исполнение	01	02	03	04	05	06	07	08	09	Примечание
			-03						2						
			-04							2					
			-05								2				
			-06									2			
			-07										2		
			-08											2	
БЧ		7	Ц 01 00 07	Стенка											
				Лист В20 ГОСТ 19903-74											
				В ст 3 пс5 ГОСТ 16523 70											
				52±1×197±1	2										0 16
			-01	77±1×247±1		2									0,3
			-02	77±1×297±1			2								0 36
			-03	102±1×347±1				2							0 56
			-04	121±1×397±1					2						0 79
			-05	152±1×447±1						2					1 07

Лит	Шифр	Риси N2	Риси N3	Риси N4	Риси N5	Риси N6	Риси N7	Риси N8	Риси N9	Риси N10	Риси N11

6

20960-07

Изм	Лист	N докум	Подп	Дата	Ц 01 00 00	Лист 4

Формат А4

Формат	Зона	Поз	Обозначение	Наименование	Кол на исполнение 01	02	03	04	05	06	07	08	09	Примечание
			-06	177±1×497±1						2				1,38
			-07	202±1×547±1							2			1,73
			-08	227±1×597±1								2		2,13
			-09	252±1×647±1									2	2,56
54	8		Ц 01 00 08	Стенка										
				Лист В20 ГОСТ 19903-74										
				ВСт3пс5 ГОСТ 16523-70										
				100±1×197±1	1									0,31
			-01	150±1×247±1		1								0,58
			-02	150±1×297±1			1							0,7
			-03	200±1×347±1				1						1,09
			-04	250±1×397±1					1					1,56
			-05	300±1×447±1						1				2,1
			-06	350±1×497±1							1			2,73
			-07	400±1×547±1								1		3,44

Шифр Рисунок 2 3 4 5 6 7 8 9 10 11 | Лит

Изм Лист № докум Подп Дата | Ц 01 00 00 | Лист 5

Формат А4

Обозначение	Наименование	Кол на исполнение 01	02	03	04	05	06	07	08	09	Примечание
-08	450±1×597±1								1		4,72
-09	500±1×647±1									1	5,08
9 Ц 01 00 09	Стенка										
	Лист В20 ГОСТ 19903-74										
	ВСт3пс5 ГОСТ 16523-70										
	100±1×182±1	1									0,29
-01	150±1×231±1		1								0,54
-02	150±1×281±1			1							0,66
-03	200±1×329±1				1						1,03
-04	250±1×378±1					1					1,42
-05	300±1×425±1						1				2,0
-06	350±1×474±1							1			2,6
-07	400±1×522±1								1		3,28
-08	450±1×571±1									1	4,05
-09	500±1×620±1										4,87

Шифр Рисунок 2 3 4 5 6 7 8 9 10 11 | Лит

Изм Лист № докум Подп Дата | Ц 01 00 00 | Лист 6

Формат А4

Обозначение	Размеры, мм K	A	A_2	R_1	R_2	R_3	Масса кг
Ц 01 00 04	100	104	200	56	104	52	0,32
-01	150	154	300	83	156	77	0,73
-02	200	204	400	110	208	102	1,3
-03	250	254	500	137	260	127	2,04
-04	300	304	600	163	311	152	2,93
-05	350	354	700	190	363	177	4,0
-06	400	404	800	217	415	202	5,22
-07	450	454	900	244	467	227	6,59
-08	500	504	1000	271	519	252	8,18

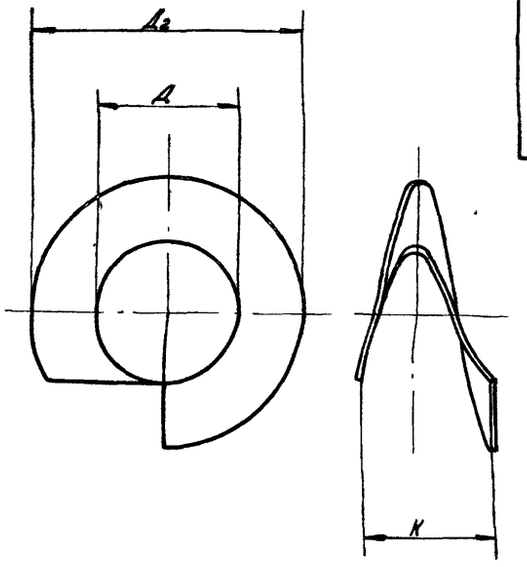

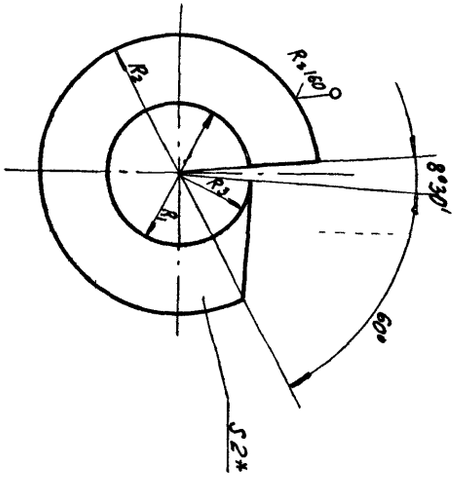

1 Предельные отклонения размеров ±IT15/2

2 Размер для справок

Изм	Лист	№ докум	Подп	Дата	Ц 01 00 04
Разраб	Матвеев			12.84	Стирка
Пров	Чернова			12.84	
Т контр					
Рук гр	Васина			12.84	
Н контр	Насонов			12.84	
Утв					

Лист В20 ГОСТ 19903-74
ВСт3пс5 ГОСТ 16523-70

Литер | Лист | Листов 1
Гипродрсвпром г. Москва

Формат А3

А4 (1)

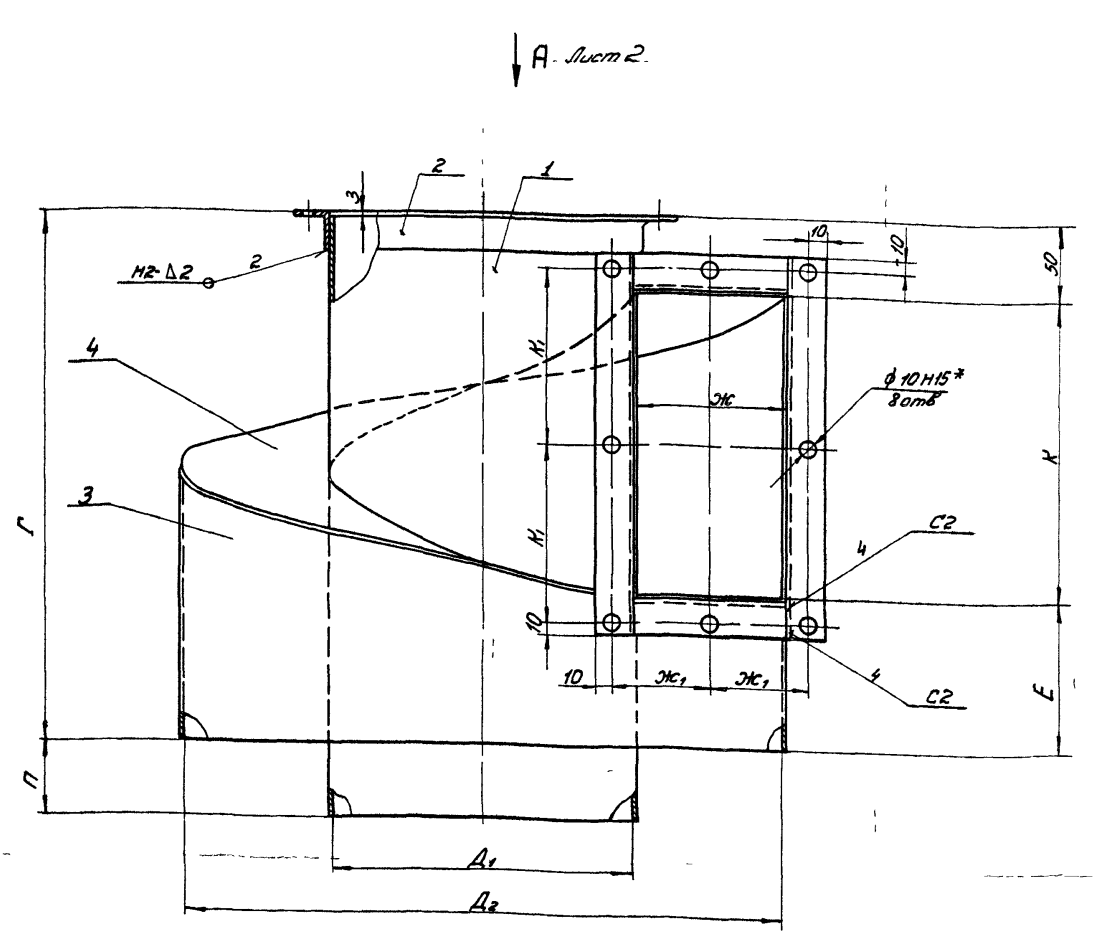

Обозначение	Размеры, мм											Масса кг
	$Д_1$	$Д_2$	$Д_3$	Г	Е	Ж	$Ж_1$	К	$К_1$	Л	П	
Ц 01 00 00	100	200	135	200	50	48	41	100	67	200	25	4,34
-01	150	300	185	250	50	73	53,5	150	92	250	30	7,71
-02	150	300	185	300	100	73	53,5	150	92	300	40	9,26
-03	200	400	235	350	100	98	66	200	117	350	50	13,98
-04	250	500	285	400	100	123	78,5	250	142	400	50	19,64
-05	300	600	335	450	100	148	91	300	167	450	50	26,06
-06	350	700	385	500	100	173	103,5	350	192	500	50	33,34
-07	400	800	435	550	100	198	116	400	217	550	50	41,49
-08	450	900	485	600	100	223	128,5	450	242	600	50	50,47
-09	500	1000	535	650	100	248	141	500	267	650	50	60,31

1 Швы сварных соединений по Гост 5264-80

2 Предельные отклонения размеров $\pm \frac{7T15}{2}$

3* Размеры для справок

8

20960-07

Изм	Лист	№ докум	Подпись	Дата
Разраб		Маевский		
Пров		Носикова		
Т контр				
Рук гр		Носикова		
Н контр		Дубровский		
Утв		Баскин		

Ц 01 00 00 СБ

Улитка

Сборочный чертеж

Лит	Масса	Мас б
И	см табл	—

Лист 1 Листов 2

Гипродревпром г Москва

Формат А2

Ц № № 1 Подпись и дата | Взам инв № | Инв № дубл | Подпись и дата

Ц 01 00 02

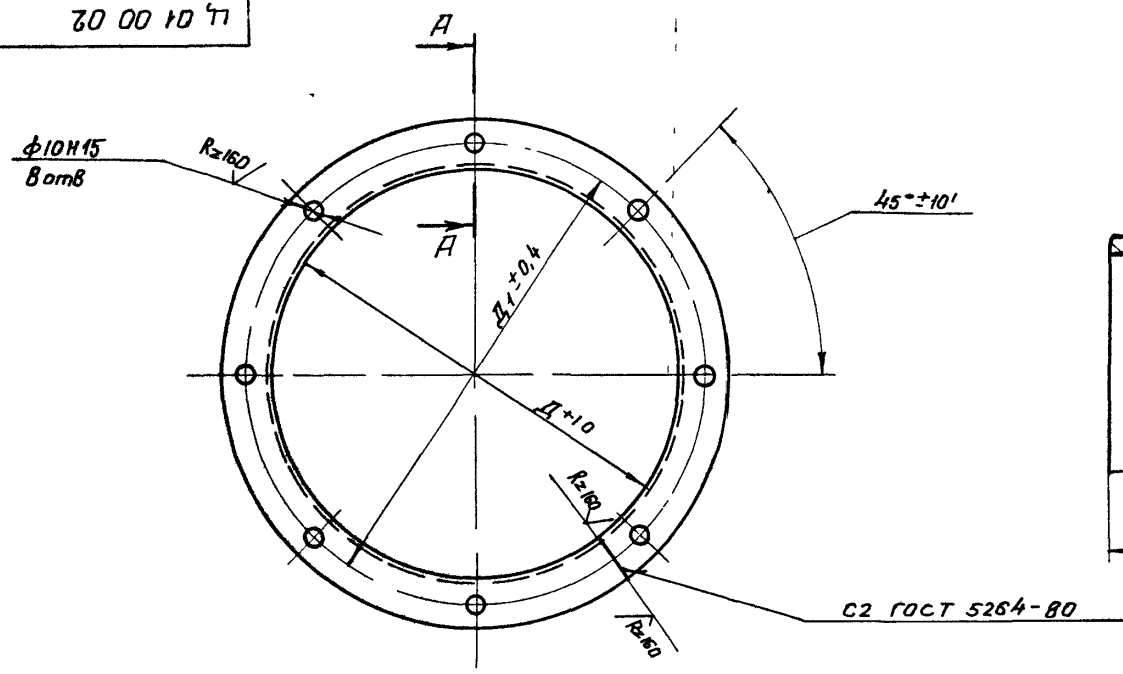

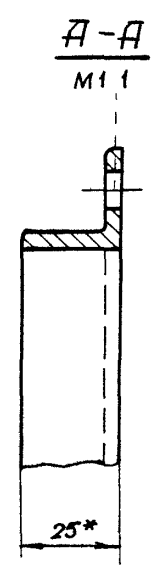

Обозначение	Размеры, мм			Масса кг
	Д	Д1	Ширина развернутой заготовки	
Ц 01 00 02	105	135	377	0,49
-01	155	185	534	0,72
-02	205	235	672	0,9
-03	255	285	849	1,18
-04	305	335	991	1,39
-05	355	385	1162	1,64
-06	405	435	1319	1,87
-07	455	485	1477	2 1
-08	505	535	1633	2 33

*Размер для справок

					Ц 01 00 02
Изм	Лист	N докум	Подпись	Дата	Фланец
Разраб		Маевский		XII 84	
Пров		Носикова		XII 84	
Т контр					
Рук гр		Носикова		XII 84	
Н контр		Баскин		XII 84	
Утв		Носикова		XII 84	

Лит: И | Масса: см табл | Масштаб: —
Лист | Листов 1
Чертеж Б-25х25х4 ГОСТ 8509-72 / Ст 3пс5 ГОСТ 535-79
ГИПРОДРЕВПРОМ г Москва

Формат А3

Ц 01 00 00 СБ

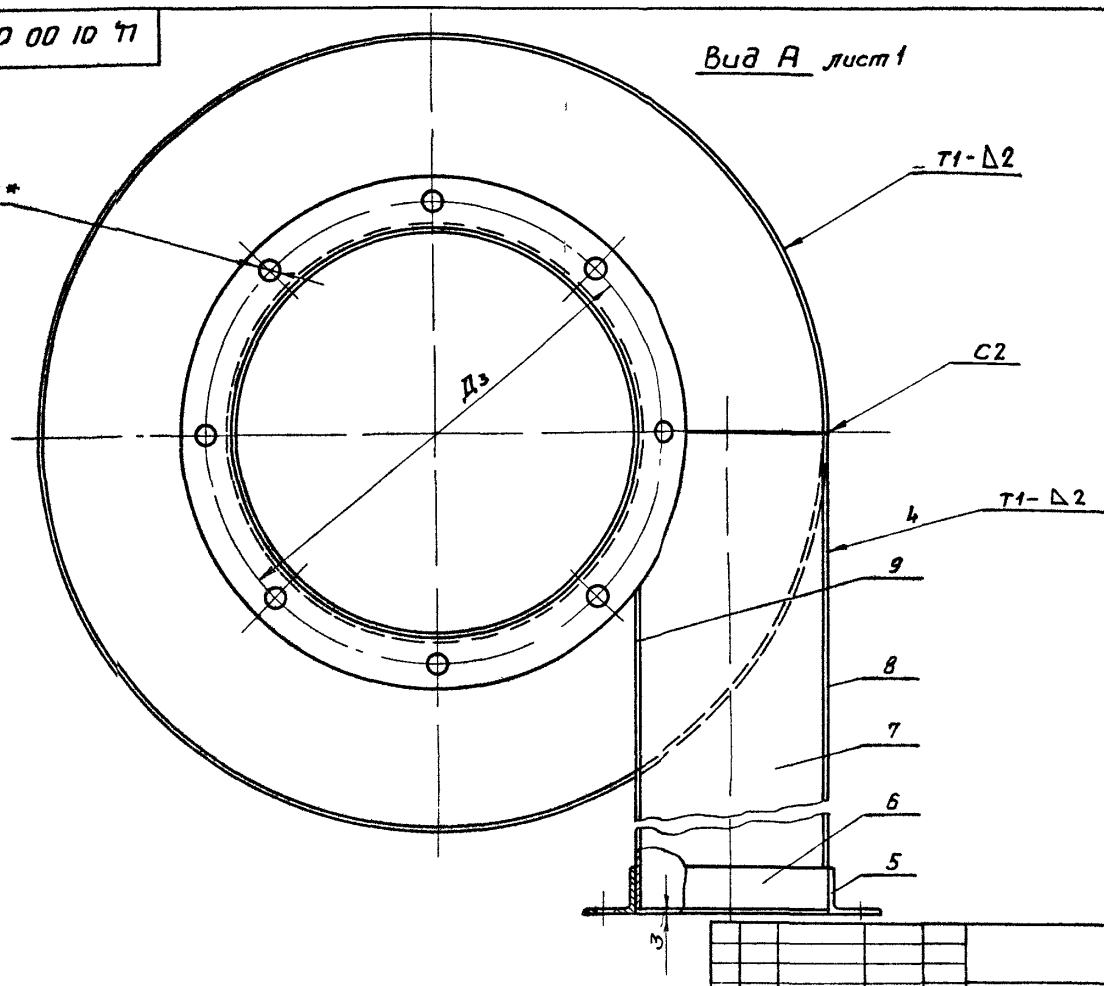

9
20960-07

					Ц 01 00 00 СБ
Изм	Лист	N докум	Подпись	Дата	Улитка
Разраб		Маевский		XII 84	Сборочный чертеж
Пров		Носикова		XII 84	
Т контр					
Рук гр		Носикова		XII 84	
Н контр		Носикова		XII 84	
Утв		Баскин		XII 84	

Лит: И | Масса: — | Масштаб: —
Лист 2 | Листов 2
ГИПРОДРЕВПРОМ г Москва

Копировал Акишина

Формат А3

Серия 7 411 1 Выпуск 1-11

Ц 01 00 01

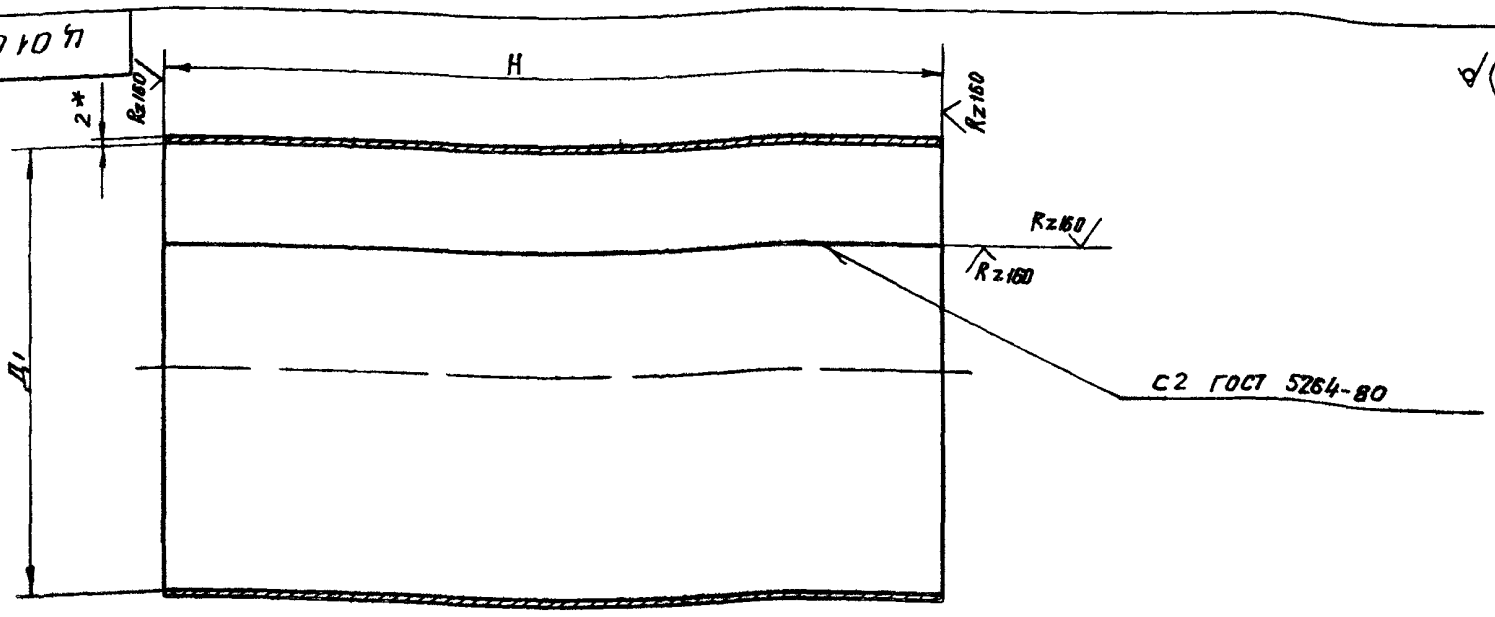

Обозначение	Размеры мм			Масса кг
	Д1	H	L развернутая длина	
Ц 01 00 01	100	222	320	1,12
-01	150	277	477	2,08
-02	150	337	477	2,53
-03	200	397	634	3 95
-04	250	447	791	5 55
-05	300	497	948	7 4
-06	350	547	1105	9,49
-07	400	597	1262	11,83
-08	450	647	1419	14 42
-09	500	697	1576	17 25
-10	400	350	1262	6,93
-11	800	350	2518	13 83
-12	396	790	1250	15 5
-13	796	790	2506	31 1

1 Предельные отклонения размеров $\pm \frac{JT15}{2}$

2 *Размер для справок

Изм	Лист	N докум	Подпись	Дата
Разраб		Маевский		XII 84
Пров		Носикова		XII 84
Т контр				
Рук гр		Носикова		X 84
Н контр		Баскин		XII 84
Утв		Носикова		XII 84

Ц 01 00 01

Патрубок

Лит И | Масса см табл | Масшт —

Лист | Листов 1

Лист В 2 0 ГОСТ 19903-74 / Вст 3пс5 ГОСТ 16523-70

ГИПРОДРЕВПРОМ г Москва

Формат А3

Ц 01 00 03

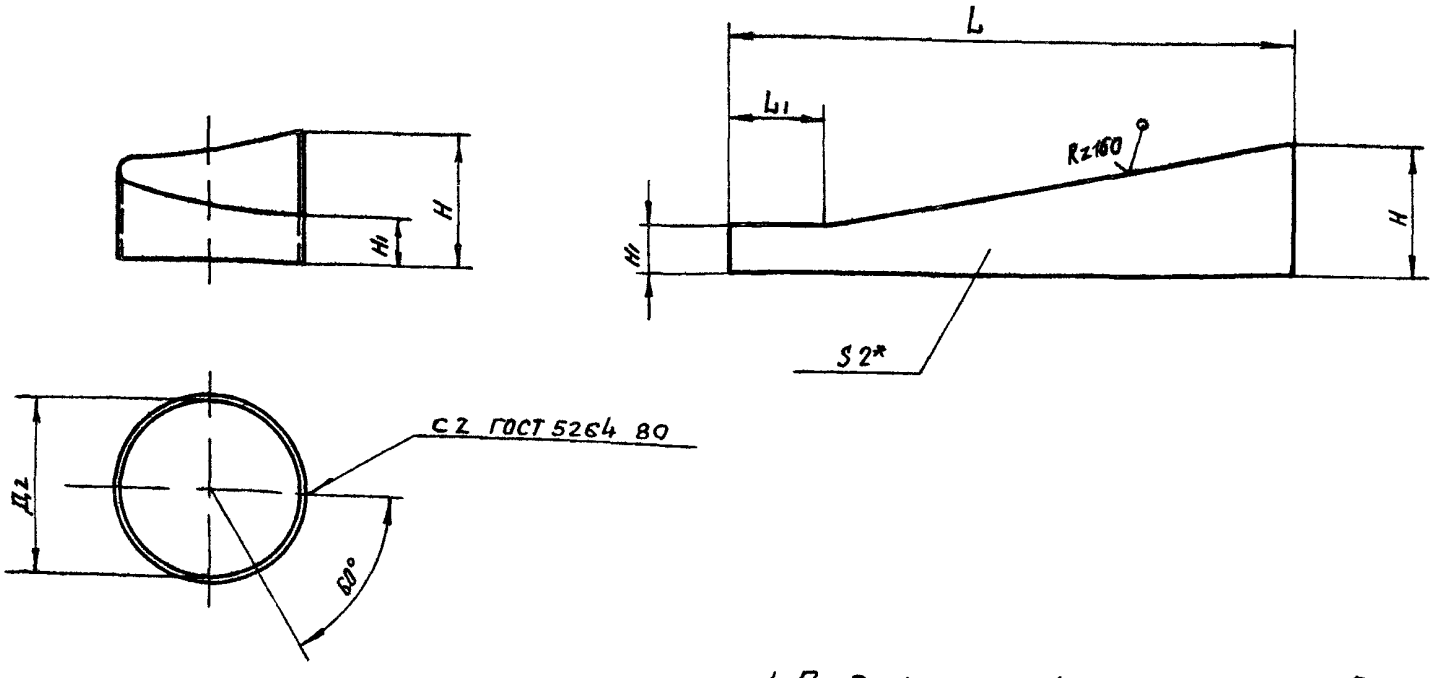

Обозначение	Размеры мм					Масса, кг
	Д2	H	H	L	L1	
Ц 01 00 03	200	150	48	634	106	0,9
-01	300	200	48	948	158	1,66
-02	300	250	98	948	158	2,4
-03	400	300	98	1262	210	3 61
-04	500	350	98	1676	263	5 01
-05	600	400	98	1890	315	6,64
-06	700	450	98	2204	367	8 46
-07	800	500	98	2518	420	10 49
-08	900	550	98	2832	472	12 73
-09	1000	600	98	3146	524	15 16

1 Предельные отклонения размеров валов – t_2, остальных $\pm \frac{t_2}{2}$

2 *Размер для справок

10

20960-07

Изм	Лист	N докум	Подпись	Дата
Разраб		Маевский		8
Пров		Носикова		XII 84
Т контр				
Рук гр		Носикова		84
Н контр		Баскин		X
Утв		Носикова		XI 84

Ц 01 00 03

Улитка

Лит И | Масса см табл | Масшт —

Лист | Листов 1

Лист В 2 0 ГОСТ 19903 74 / Вст 3пс5 ГОСТ 16523 70

ГИПРОДРЕВПРОМ г Москва

Копиров А Кишина

Формат А3

90 00 10 ЧТ

11

∀(V)

Обозначение	Размеры, мм				Масса, кг
	K_1	K_2	K_3	K_4	
Ц.01 00 05	67	134	154	10	0,22
-01	92	184	204	10	0,29
-02	117	234	254	10	0,36
-03	142	284	304	10	0,44
-04	167	334	354	10	0,51
-05	192	384	404	10	0,58
-06	217	434	454	10	0,66
-07	242	484	504	10	0,73
-08	267	534	554	10	0,8
-09	63,5	127	148	10,5	0,21
-10	83,5	167	188	10,5	0,27
-11	104,5	209	230	10,5	0,33
-12	124,5	149	270	10,5	0,39
-13	144,5	289	310	10,5	0,45
-14	164,5	329	350	10,5	0,51
-15	185,5	371	392	10,5	0,57
-16	202,5	405	426	10,5	0,62
-17	235	470	491	10,5	0,71

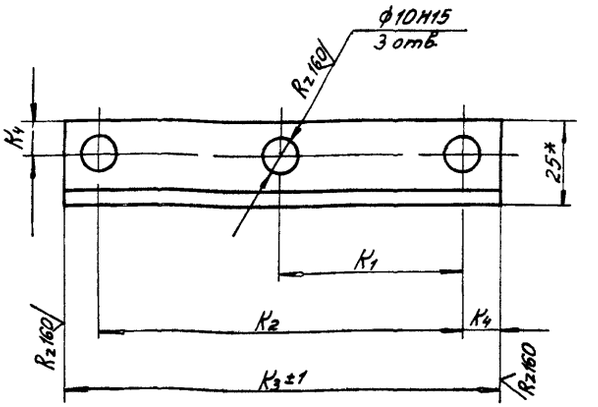

*Размер для справок

					Ц.01 00 05		
Изм.	Лист	№ докум.	Подпись	Дата	Уголок	Лит	Масса	Масштаб
Разраб		Маевский		XII 84		У	См. табл.	—
Пров		Носикова		XII 84				
Рук.гр		Носикова		XII 84		Лист	Листов 1
Н.контр		Баскин		XII 84	Уголок Б 25х25х4 ГОСТ 8509-72 / Ст3пс5 ГОСТ 535-79	ГИПРОДРЕВПРОМ г. Москва	
Утв		Носикова		XII 84			

Формат А3

90 00 10 ЧТ

∀(V)

Обозначение	Размеры, мм			Масса, кг
	$Ж_2$	$Ж_1$	K_4	
Ц. 01 00 06	26	52	10	0,075
-01	38,5	77	10	0,11
-02	51	102	10	0,14
-03	63,5	127	10	0,18
-04	76	152	10	0,22
-05	88,5	177	10	0,25
-06	101	202	10	0,29
-07	113,5	227	10	0,33
-08	126	252	10	0,36
-09	49	98	10,5	0,14
-10	69	138	10,5	0,2
-11	90	180	10,5	0,26
-12	110	220	10,5	0,32
-13	130	260	10,5	0,37
-14	150	300	10,5	0,43
-15	171	342	10,5	0,49
-16	188	376	10,5	0,54
-17	220,5	441	10,5	0,64

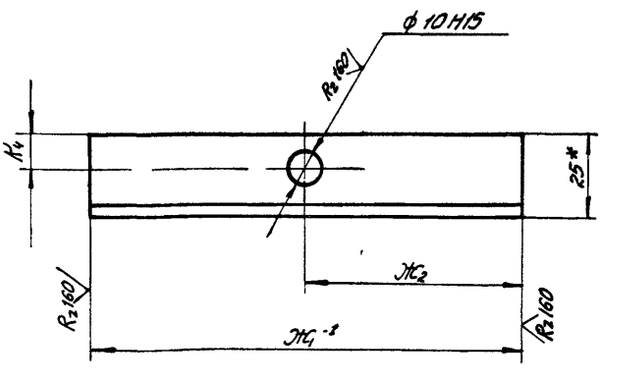

*Размер для справок

20960-07

					Ц.01 00 06		
Изм.	Лист	№ докум.	Подпись	Дата	Уголок	Лит	Масса	Масштаб
Разраб		Маевский		XII 84		У	См. табл.	—
Пров		Носикова		XII 84				
Рук.гр		Носикова		XII 84		Лист	Листов 1
Н.контр		Баскин		X 1 84	Уголок Б 25х25х4 ГОСТ 8509-72 / Ст3пс5 ГОСТ 535 79	ГИПРОДРЕВПРОМ г. Москва	
Утв		Носикова		XII 84			

Формат А3

Формат	Зона	Поз	Обозначение	Наименование	Кол. на исполнение 01	02	03	04	05	Примечание
				Детали						
А3		3	У. 00.00.01	Прокладка	1	1	1	1	1	1
				Стандартные изделия						
		4		Шпилька М8-6дх20.58	8	8	8	8	8	8
				Гост 22032-76						
		5		Гайка М8	8	8	8	8	8	8
				Гост 5915-70						
		6		Шайба 8	8	8	8	8	8	8
				Гост 11371-78						

Лит

Шифр: Риси№6, Риси№7, Риси№8, Риси№9, Риси№10, Риси№11

Изм. | Лит. | № докум. | Подп. | Дата

У. 00.00.00

Лист 2

Формат А4

Серия 7.411-1 Выпуск 1-11

Формат	Зона	Поз	Обозначение	Наименование	Кол. на исполнение 01	02	03	04	05	Примечание
		2	У. 01.00.02-03	Крышка верхняя	1					
			-04			1				
			-05				1			
			-06					1		
			-07						1	
			-08							1
		3	У. 01.00.03-03	Крышка нижняя	1					
			-04			1				
			-05				1			
			-06					1		
			-07						1	
			-08							1

Лит

Шифр: Риси№6, Риси№7, Риси№8, Риси№9, Риси№10, Риси№11

Изм. | Лит. | № док. | Подп. | Дата

У. 01.00.00

Лист 2

Формат А4

Инв. № подл.	Подпись и дата	Взам. инв. №	Инв. № дуб.	Подпись и дата

Формат	Зона	Поз	Обозначение	Наименование	Кол. на исполнение 01	02	03	04	05	Примечание
				Документация						
А2			У 00 00.00 СБ	Сборочный чертеж	1	1	1	1	1	1
			Серия 7411-1	Циклоны Указания по изготовлению и подбору, материалы для проектирования						Выпуск 1-0
				Сборочные единицы						
		1	У 01 00.00	Корпус	1	1	1	1	1	1
		2	У 02 00 00	Крышка	1	1	1	1	1	1

Лит

Шифр: Риси№6, Риси№7, Риси№8, Риси№9, Риси№10, Риси№11

Изм.	Лит.	№ докум.	Подпись	Дата
Разраб.		Маевский	Маев	12.84
Пров.		Носикова	[illegible]	12.84
Н. контр.		Дубровский	[illegible]	12.84
Утв.		Баскин	[illegible]	11.84

У. 00.00.00

Улитка

Литера	Лист	Листов
И	1	2

Гипродревпром г. Москва

Формат А4

Инв. № подл.	Подпись и дата	Взам. инв. №	Инв. № дуб.	Подпись и дата

Формат	Зона	Поз	Обозначение	Наименование	Кол. на исполнение 01	02	03	04	05	Примечание
				Документация						
А2			У. 01.00.00 СБ	Сборочный чертеж	1	1	1	1	1	1
				Детали						
		1	У 01.00.01-03	Обечайка	1					
			-04			1				
			-05				1			
			-06					1		
			-07						1	
			-08							1

Лит

Шифр: Риси№6, Риси№7, Риси№8, Риси№9, Риси№10, Риси№11

1.2

20960-07

Изм.	Лит.	№ докум.	Подпись	Дата
Разраб.		Маевский	Маев	12.84
Пров.		Носикова	[illegible]	12.84
Н. контр.		Дубровский	[illegible]	12.84
Утв.		Баскин	[illegible]	11.84

У. 01 00 00

Корпус

Литера	Лист	Листов
И	1	6

Гипродревпром г. Москва

Формат А4

Формат	Зона	Поз	Обозначение	Наименование	Кол. на исполнение	01	02	03	04	05					Примечание
		4	Ц.01 00 05-12	Уголок	2										
			-13			2									
			-14				2								
			-15					2							
			-16						2						
			-17							2					
		5	Ц.01 00 06-12	Уголок	2										
			-13			2									
			-14				2								
			-15					2							
			-16						2						
			-17							2					
А3		6	У 01 00 04	Фланец	1										
			-01			1									
			-02				1								

Лит

Шифр: Риси N6, Риси N7, Риси N8, Риси N9, Риси N10, Риси N11

Изм | Лит | N° докум | Подп | Дата

У 01 00 00

Лист 3

Формат А4

Формат	Зона	Поз	Обозначение	Наименование	Кол. на исполнение	01	02	03	04	05					Примечание
		9	У 01 00 07-03	Косынка	1										
			-04			1									
			-05				1								
			-06					1							
			-07						1						
			-08							1					
		10	-12	Косынка	1										
			-13			1									
			-14				1								
			-15					1							
			-16						1						
			-17							1					

Лит

Шифр: Риси N6, Риси N7, Риси N8, Риси N9, Риси N10, Риси N11

Изм | Лит | N° докум | Подп | Дата

У 01 00 00

Лист 5

Формат А4

Формат	Зона	Поз	Обозначение	Наименование	Кол. на исполнение	01	02	03	04	05					Примечание
			-03					1							
			-04						1						
			-05							1					
		7	Ц 01 00 02 -03	Фланец	1										
			-04			1									
			-05				1								
			-06					1							
			-07						1						
			-08							1					
		8	У 01 00 06 -03		2										
			-04			2									
			-05				2								
			-06					2							
			-07						2						
			-08							2					

Лит

Шифр: Риси N6, Риси N7, Риси N8, Риси N9, Риси N10, Риси N11, Риси N8, Риси N9, Риси N10, Риси N11

Изм | Лит | N° докум | Подп | Дата

У 01 00 00

Лист 4

Формат А4

Формат	Зона	Поз	Обозначение	Наименование	Кол. на исполнение	01	02	03	04	05	06	07	08	09	Примечание
6 Ч		11	У 01. 00 08	Стенка											
				Лист В 2 0 ГОСТ 19903-74											
				В Ст 3 пс 5 ГОСТ 16523 70											
				88±1 x 216±1	1										0.298
			-01	103±1 x 256±1		1									0,414
			-02	113±1 x 296±1			1								0.525
				Лист В 3,0 ГОСТ 19903-74											
				В Ст 3 пс 5 ГОСТ 16523-70											
			-03	122±1 x 336±1				1							0,965
			-04	137±1 x 370±1					1						1 19
			-05	187±1 x 435±1						1					1,92

13

20960-07

Лит

Шифр: Риси N6, Риси N7, Риси N8, Риси N9, Риси N10, Риси N11

Изм | Лит | N° докум | Подп | Дата

У 01 00 00

Лист 6

Формат А4

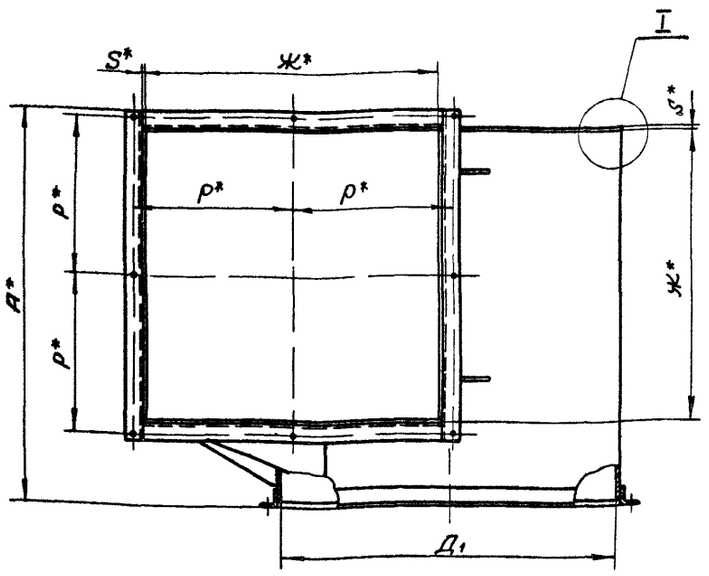

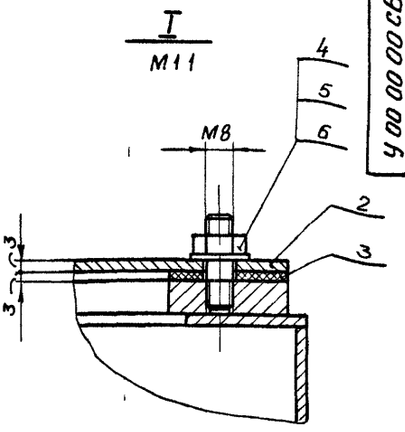

Т

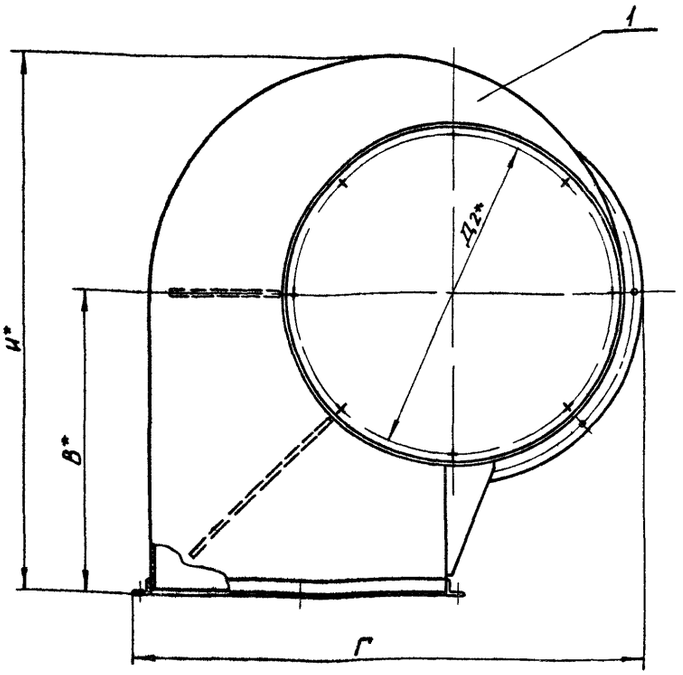

Вид Т

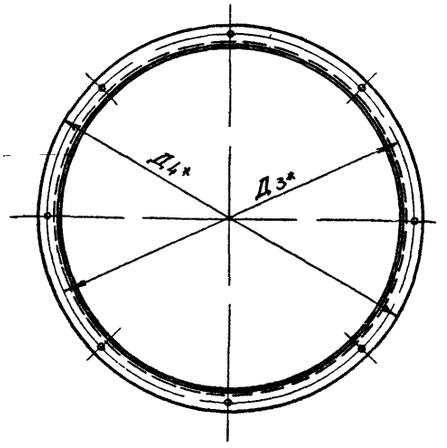

Шифр	Обозначение	Размеры, мм											Масса, кг
		А	Б	В	Г	Д1	Д2	Д3	Д4	Ж	Р	S	
Рисунок 6	У 00.00 00	302	395	220	400	250	215	285	304	216	124 5	2	13 0
Рисунок 7	-01	357	463	260	466	300	265	335	354	256	144 5	2	16 92
Рисунок 8	-02	397	536	295	532	350	315	385	404	296	164 5	2	21 3
Рисунок 9	-03	443	605	330	600	400	365	435	456	336	185 5	3	33 68
Рисунок 10	-04	488	678	370	666	450	415	485	506	370	202 5	3	40 66
Рисунок 11	-05	580	795	445	750	500	465	535	556	435	235	3	52 28

* Размеры для справок

20960 07

						У 00 00 00 СБ	
Изм	Лист	N докум.	Подпись	Дата			
Разраб		Матвеюки		11 87	Улитка	Лит	Масса
Пров		Насикова		11 87		И	см табл
Т контр					Сборочный чертеж	Лист	Листов 1
Рук гр		Насикова		11 87		ГИПРОДРЕВПРОМ г Москва	
Н контр		Баскин		11 87			
Утв		Вайсенберг		11 87			

Копировал Денисина Формат А3

Инв. № подл. | Подпись и дата | Взам. инв. № | Инв. № дубл. | Подпись и дата

Серия 7.411-1 Выпуск 1-11

10 00 00 Н

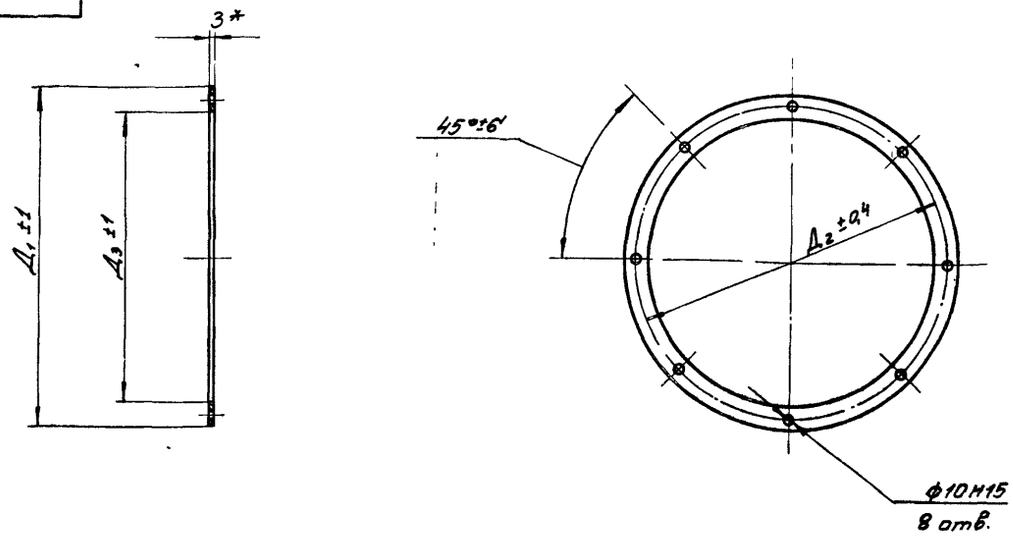

Обозначение	Размеры, мм			Масса кг
	Д1	Д2	Д3	
У.00.00 01	245	215	175	0,14
-01	295	265	225	0,17
-02	345	315	275	0,2
-03	395	365	325	0,23
-04	445	415	375	0,27
-05	495	465	425	0,3

* Размер для справок

				У.00 00 01			
Изм. Лист	№ докум.	Подпись	Дата	Прокладка	Лит.	Масса	Мас-б
Разраб.	Маевский	Маев	XII 84		и	см. табл.	—
Пров.	Носикова		XII-84		Лист	Листов 1	
Т. контр.							
Рук. гр.	Носикова		XII-84	Паронит ПОН 3,0 Гост 481-80	ГИПРОДРЕВПРОМ г Москва		
Н. контр.	Баскин		XII 84				
Утв.	Носикова		XII 84				

Формат А3

10 00 10 Н

Rz 160 √(√)

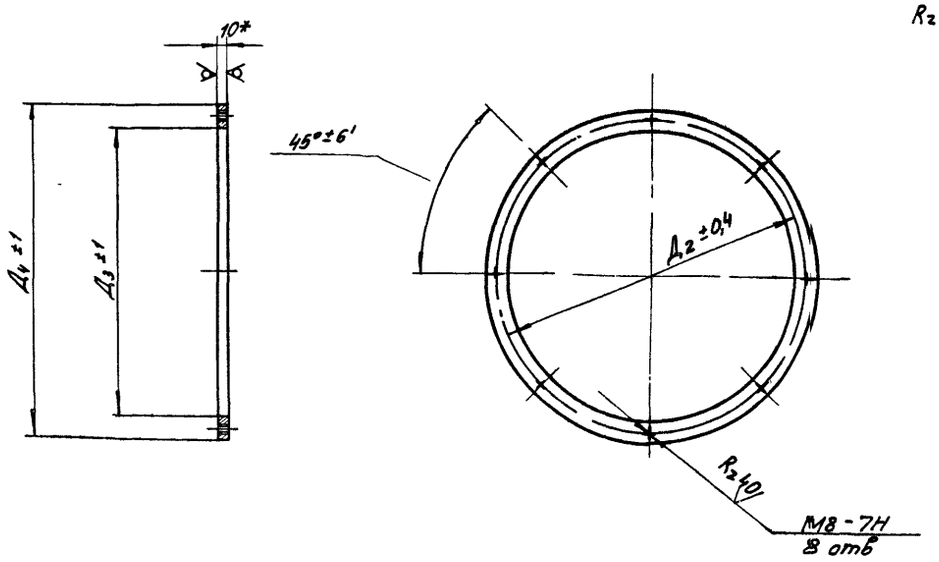

Обозначение	Размеры, мм			Масса кг
	Д1	Д2	Д3	
У 01 00 04	245	215	175	181
-01	295	265	225	224
-02	345	315	275	2,67
-03	395	365	325	3,1
-04	445	415	375	3,53
-05	495	465	425	3,96

*Размер для справок

15

20960-07

				У 01. 00 04			
Изм. Лист	№ докум.	Подпись	Дата	Фланец	Лит.	Масса	Мас-б
Разраб.	Маевский	Маев	XII-84		и	см табл	—
Пров.	Носикова		XII-84		Лист	Листов 1	
Т. контр.							
Рук. гр.	Носикова		XII 84	Лист Б-ПН-10 Гост 1590 3-74	ГИПРОДРЕВПРОМ г Москва		
Н. контр.	Баскин		XII 84				
Утв.	Носикова		XII 84	Лист ВСт3пс5 Гост 1416 37-79			

Формат А3

У 01 00 00 СБ

Серия 7 4Н-1 Выпуск 1-11

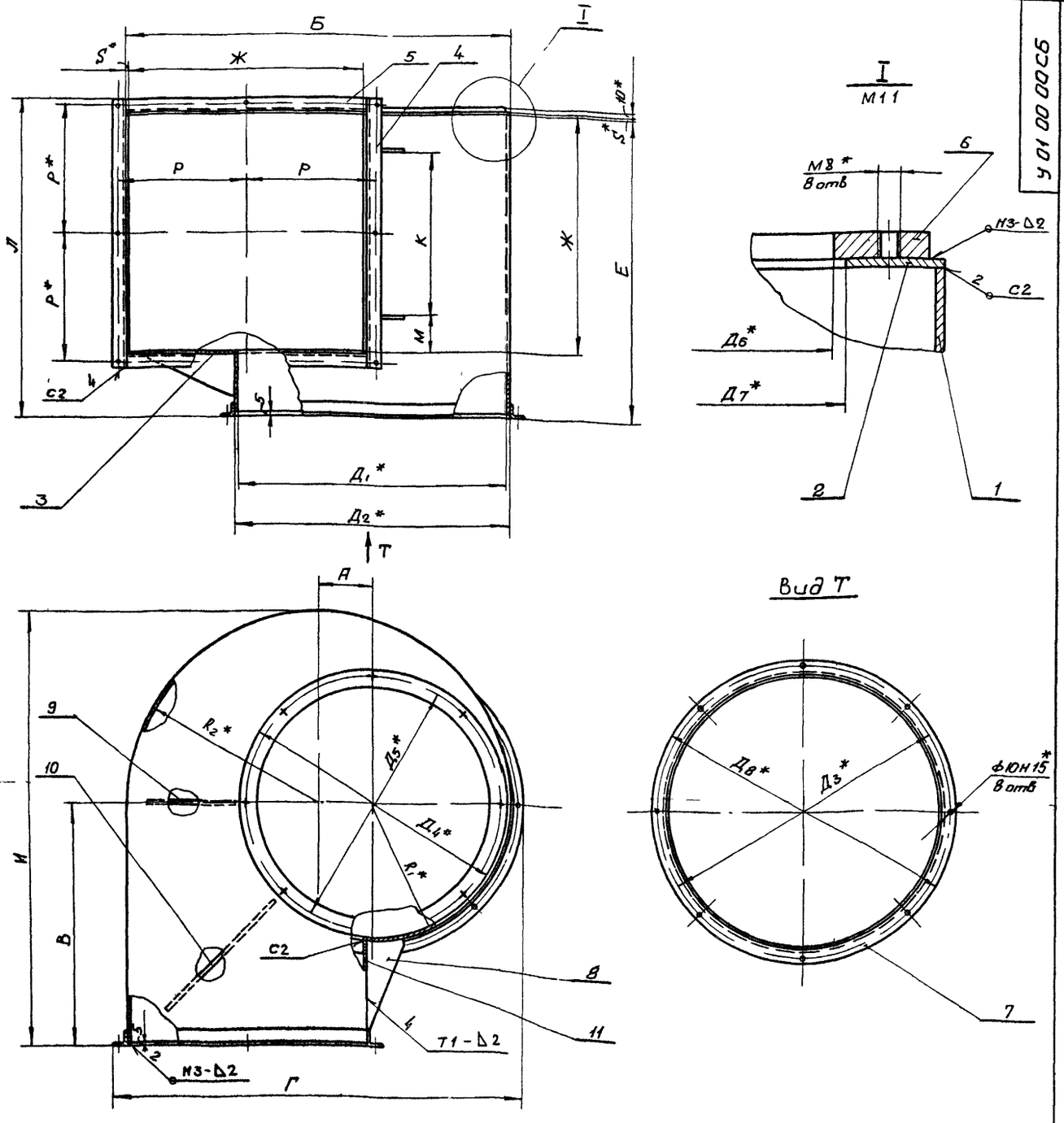

Обозначение	Размеры мм																						Масса, кг
	Л	Д6	Д7	Д8	А	Б	В	Г	Д1	Д2	Д3	Д4	Д5	Е	Ж	И	К	Р	R1	R2	М	S	
У 01 00 00	302	175	185	304	48	350	220	400	250	254	285	245	215	275	216	395	116	124,5	127	175	50	2	10 91
-01	357	225	235	354	56	416	260	466	300	304	335	295	265	320	256	468	156	144,5	152	208	50	2	14 31
-02	397	275	285	404	64	482	295	532	350	354	385	345	315	370	296	536	196	164 5	177	241	50	2	18 06
-03	443	325	335	456	72	550	330	600	400	406	435	395	365	415	336	605	236	185 5	203	275	50	3	29 71
-04	488	375	385	506	80	616	370	666	450	456	485	445	415	460	370	678	240	202,5	228	308	65	3	35,95
-05	580	425	435	556	97	700	445	750	500	506	535	495	465	552	435	795	275	235	253	350	80	3	46 64

20960-07 16

1 Швы сварных соединений по ГОСТ 5264-80

2 Предельные отклонения размеров $\pm\frac{JT15}{2}$

3 *Размеры для справок

Изм	Лист	№ докум	Подпись	Дата
Разраб		Маевский	Маев	XI 84
Пров		Носикова	[illegible]	XII 84
Т контр				
Рук гр		Носикова	[illegible]	XII 84
Н контр		Дубровский	[illegible]	XI 84
Утв		Баскин	[illegible]	[illegible]

У 01 00 00 СБ

Корпус

Сборочный чертеж

Лит	Масса	Масшт
И	см табл	—

Лист | Листов 1

ГИПРОДРЕВПРОМ г Москва

Копировал Акишина Формат А2

Развертка V (А)

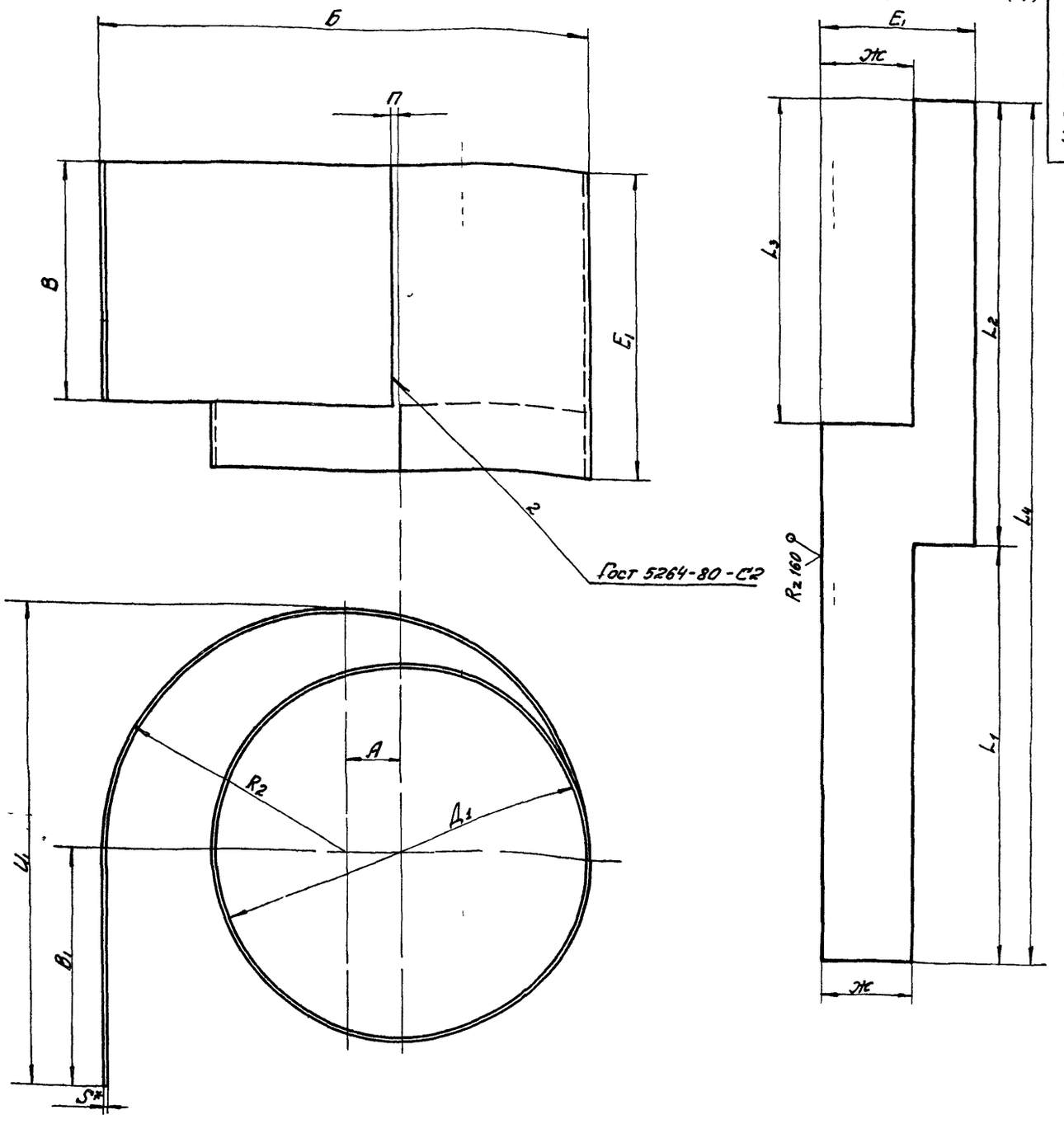

Обозначение	Размеры, мм														Масса, кг	Материал
	А	Б	В1	Д1	Е1	Ж	И1	R2	L1	L2	L3	L4	S	П		
У 01 00 01	24	152	105	100	135	91	181	76	341	320	236	661	2	4	0,83	Лист В20 Гост 19903 74 Вст3Пс5 Гост 16523 70
-01	32	218	145	150	180	134	254	109	484	477	353	961	2	5	1,63	
-02	40	284	180	200	225	176	322	142	623	634	472	1257	2	4	2,67	
-03	48	350	215	250	270	216	390	175	761	791	588	1552	2	5	3,94	
-04	56	416	255	300	315	256	463	208	905	948	705	1853	2	6	5,5	
-05	64	482	290	350	365	296	531	241	1044	1105	822	2149	2	7	7,36	
-06	72	550	325	400	410	336	600	275	1184	1265	941	2449	3	8	14,13	Лист В30 Гост 19903 74 ВСт3Пс5 Гост 16523 70
-07	80	616	365	450	455	370	673	308	1328	1422	1051	2750	3	16	17,64	
-08	97	700	440	500	545	435	790	350	1535	1579	1175	3114	3	9	24,0	

1 Предельные отклонения размеров $\pm \frac{IT15}{2}$

2* Размер для справки

20960 07

				У 01 00 01	
Изм.	Лист	№докум.	Подпись	Дата	
Разраб.		Маевский		XII 83	Обечайка
Пров.		Носикова		X 84	
Т.контр.					
Рук.гр.		Носикова		XII 83	
Н.контр.		Баскин		III 84	см табл
Утв.		Носикова		X 84	

Лит.	Масса	Масш.
И	см табл	—
Лист	Листов 1	
„Гипродревпром" г. Москва		

Формат А3

Инв. № подл. | Подпись и дата | Взам. инв. № | Инв. № дубл. | Подпись и дата

Серия 7411-1 Выпуск 1-11

20 00 10 К

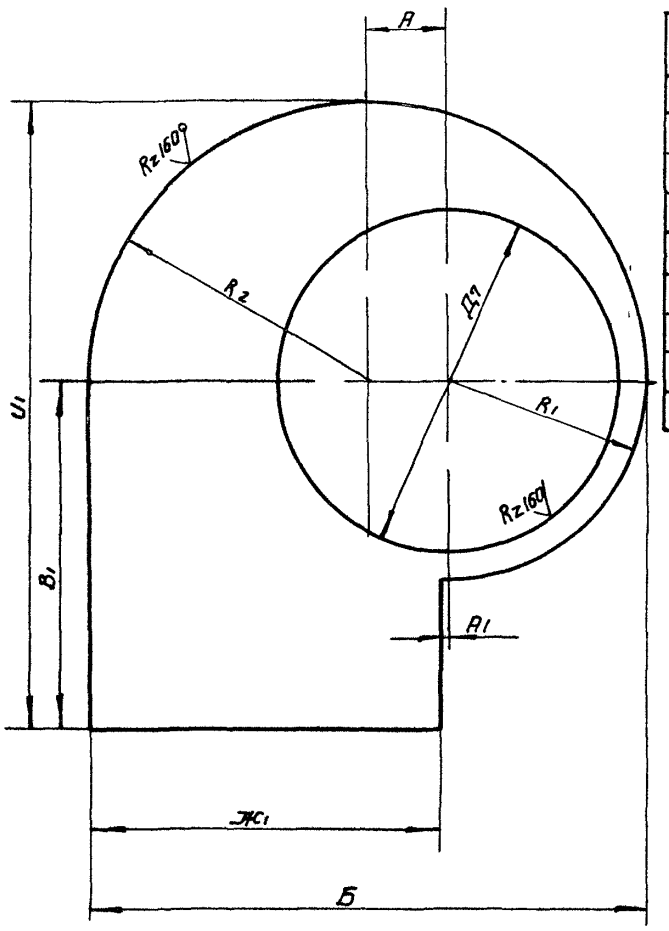

Обозначение	Размеры мм									Масса кг	Материал
	R1	R2	А	Б	Ж1	Д7	B1	U1	A1		
У 01 00 02	52	76	24	152	98	—	105	181	2	0 34	Лист В2 0 ГОСТ 19903-74 / В Ст 3 пс 5 ГОСТ 16523-70
-01	77	109	32	218	138	—	145	254	3	0 68	
-02	102	142	40	284	180	—	180	322	2	1,02	
-03	127	175	48	350	220	185	215	390	3	1,27	
-04	152	208	56	416	260	235	255	463	4	1,73	
-05	177	241	64	482	300	285	290	531	5	2,18	
-06	203	275	72	550	342	335	325	600	5	4 1	Лист В3 0 ГОСТ 19903-74 / В Ст 3 пс 5 ГОСТ 16523-70
-07	228	308	80	616	376	385	365	673	12	4,94	
-08	253	350	97	700	441	435	440	790	6	6,13	

1 Предельные отклонения размеров отверстий $+t_2$, валов $-t_2$ остальных $\frac{t_2}{2}$

2 * Размер для справок

Изм	Лист	№ докум	Подп	Дата	У 01 00 02	Лит	Масса	Масшт
Разраб		Маевский	Маев	XII 84	Крышка верхняя	U	см табл	—
Пров		Носикова		XII 84		Лист	Листов 1	
Т контр.								
Рук гр.		Носикова		XII 84	см табл	Гипродревпром г Москва		
Н контр		Баскин		XII 84				
Утв		Носикова		XII 84				

Формат А3

20 00 10 К

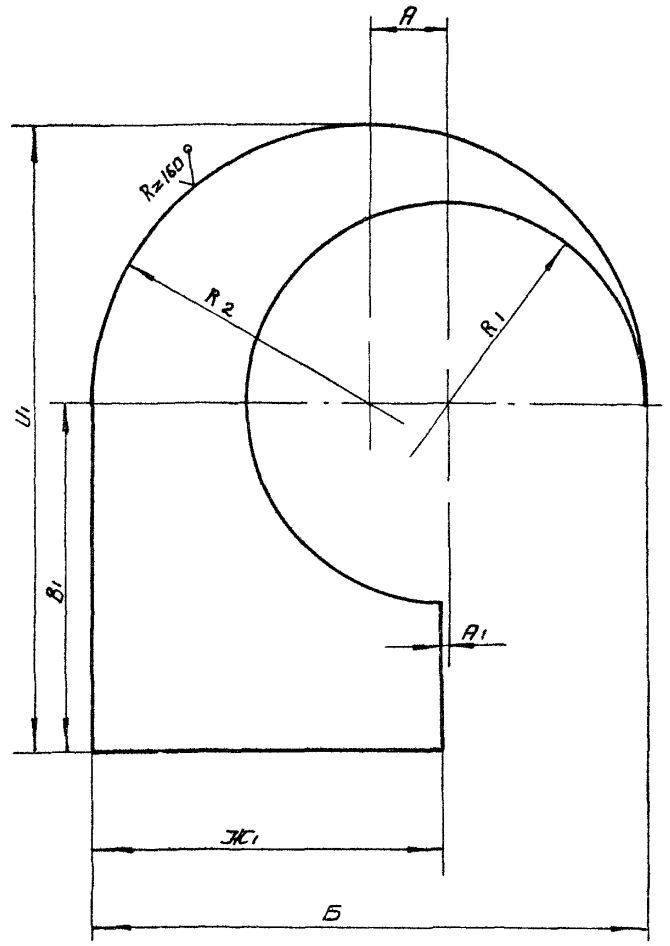

Обозначение	Размеры, мм								Масса, кг	Материал
	R1	R2	А	Б	Ж1	B1	U1	A1		
У 01 00 03	52	76	24	152	98	105	181	2	0 21	Лист В2 0 ГОСТ 19903-74 / В Ст 3 пс 5 ГОСТ 16523-70
-01	77	109	32	218	138	145	254	3	0 39	
-02	102	142	40	284	180	180	322	2	0 51	
-03	127	175	48	350	220	215	390	3	0,9	
-04	152	208	56	416	260	255	463	4	1,2	
-05	177	241	64	482	300	290	531	5	1 64	
-06	203	275	72	550	342	325	600	6	3,13	Лист В3 0 ГОСТ 19903-74 / В Ст 3 пс 5 ГОСТ 16523-70
-07	228	308	80	616	376	365	673	2	3 84	
-08	253	350	97	700	441	440	790	6	4,9	

1 Предельные отклонения размеров отверстий $+t_2$ валов $-t_2$ остальных $\frac{t_2}{2}$

2 *Размер для справок

18

20960-07

Изм	Лист	№ докум	Подп	Дата	У 01 00 03	Лит	Масса	Масшт
Разраб		Маевский	Маев	XII 84	Крышка нижняя	U	см табл	—
Провер		Носикова		XII 84		Лист	Листов 1	
Т контр.								
Рук гр		Носикова		XII 84	см табл	Гипродревпром г Москва		
Н контр		Баскин		XII 84				
Утв		Носикова		XII 84				

Копиров щеелова

Формат А3

90 00 10 Б

∀(V)

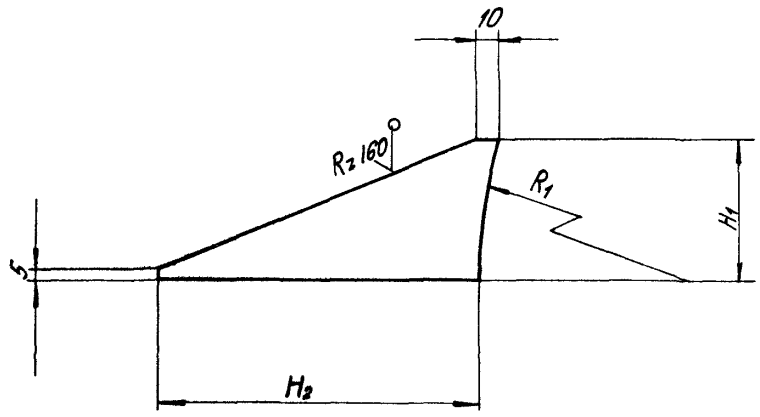

Обозначение	Размеры,			Масса кг	Материал
	R1	H1	H2		
У 01 00.06	53	12	25	0,002	Лист В20 ГОСТ 19903-74 Вст3пс5 ГОСТ 16523-70
-01	78	15	40	0,005	
-02	103	20	50	0,008	
-03	128	25	60	0,012	
-04	153	30	75	0,018	
-05	178	40	90	0,028	
-06	203	45	95	0,05	Лист В20 ГОСТ 19903-74 Вст3пс5 ГОСТ 16523-70
-07	228	50	110	0,065	
-08	253	70	160	0,132	

Предельные отклонения размеров $\pm \frac{IT15}{2}$

					У 01 00 06
Изм.	Лист	№ докум.	Подпись	Дата	Косынка
Разраб		Маевский		XII 84	
Пров		Носикова		XII 84	
Т. контр.					
Рук. гр.		Носикова		XII 84	см табл.
Н. контр.		Баскин		XII 84	
Утв.		Носикова		XII 84	

Лит	Масса	Масштаб
И	см табл	—
Лист	Листов 1	

ГИПРОДРЕВПРОМ г. Москва

Формат А3

20 00 00 Н1

∀(V)

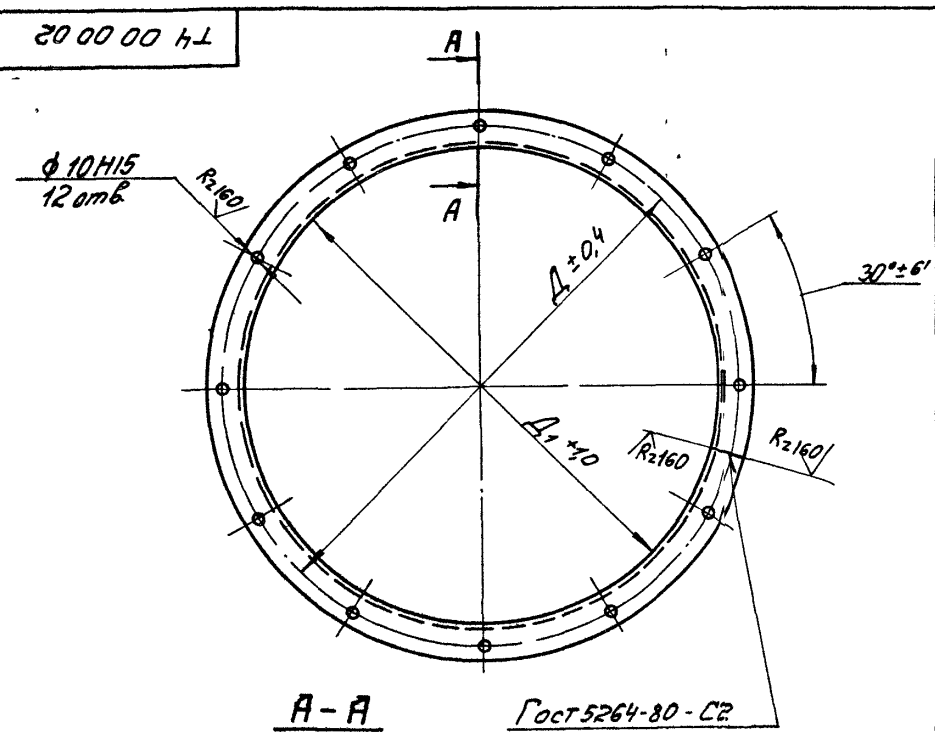

Обозначение	Размеры, мм			Масса кг
	Д	Д1	L развернутая длина	
Т4. 00. 00. 02	274	204	730	2,36
-01	374	304	1044	3,9
-02	460	404	1358	5,08
-03	574	504	1650	6,19
-04	674	604	1986	7,45
-05	774	704	2300	8,63
-06	860	804	2614	9,82
-07	974	904	2928	11,0
-08	1074	1004	3242	12,19
-09	474	404	1358	5,08
-10	874	804	2614	9,82
-11	460	390	1314	4,94
-12	860	790	2570	9,66

* Размер для справок

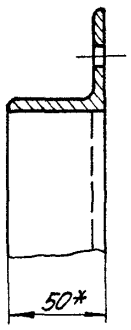

19

20960-07

					Т4 00 00 02
Изм.	Лист	№ докум.	Подпись	Дата	Фланец
Разраб		Маевский		XII 84	
Пров		Носикова		XII 84	
Т. контр.					
Рук. гр.		Носикова		XII 84	Уголок Б-50х50х5 ГОСТ 8509-72
Н. контр.		Баскин		XII 84	Вст3пс5 ГОСТ 535-79
Утв.		Носикова		XII 84	

Лит	Масса	Масштаб
И	см табл	—
Лист	Листов 1	

ГИПРОДРЕВПРОМ г. Москва

Формат А3

Инв. № подл. | Подпись и дата | Взам. инв. № | Инв. № дубл. | Подпись и дата | Инв. № подл.

У.01.00 07

Выпуск 1-11

Серия 7 411-1

Обозначение	Размеры мм Н3	Размеры мм Н4	Масса, кг	Материал
У.01.00 07	15	40	0.005	Лист В2 0 ГОСТ 19903-74 / В Ст 3пс5 ГОСТ 16523-70
01	20	55	0.009	
02	25	70	0.014	
03	30	85	0.02	
04	35	100	0.027	
05	40	110	0.035	
06	45	120	0.064	Лист В3 0 ГОСТ 19903-74 / В ст 3пс5 ГОСТ 16523-70
07	55	130	0.084	
08	75	160	0.141	
09	15	60	0.007	Лист В2 0 ГОСТ 19903-74 / В ст 3 пс5 ГОСТ 16523-70
10	20	90	0.014	
11	25	120	0.024	
12	30	150	0.035	
13	35	180	0.049	
14	40	205	0.064	
15	45	230	0.122	Лист В-3 0 ГОСТ-19903-74 / В ст 3пс5 ГОСТ 16523-70
16	55	250	0.162	
17	75	290	0.256	

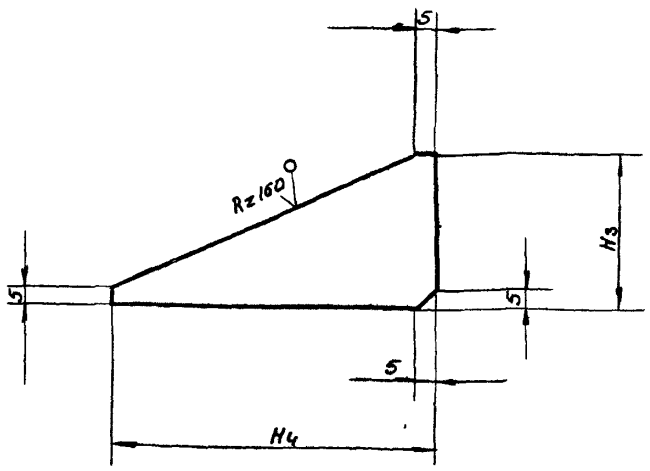

Предельные отклонения размеров $\pm \frac{JT15}{2}$

Изм	Лист	№ докум	Подп	Дата	У 01.00 07	Лит	Масса	Масшт
Разраб		Маевский		12.84	Косынка	и	см табл	—
Пров.		Носикова		12.84		Лист	Листов 1	
Рук.гр.		Носикова		12.84				
Н контр.		Баскин		12.84	см табл.	Гипродревпром г. Москва		
Утв		Носикова		12.84				

Формат А3

У.02.00 02

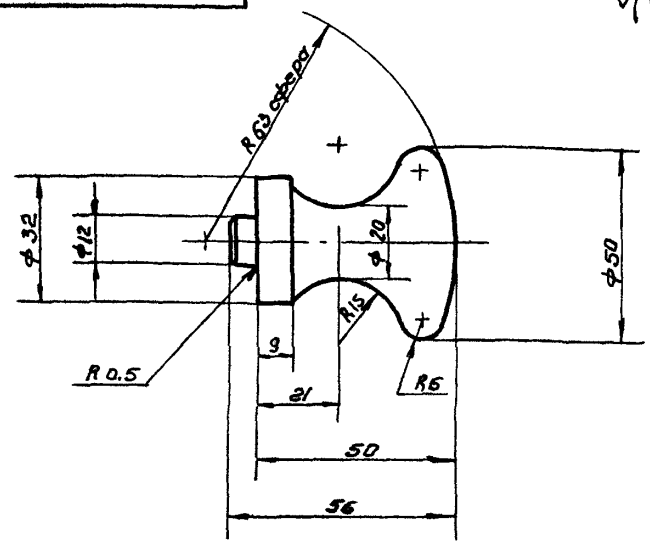

Предельные отклонения размеров $\pm \frac{JT14}{2}$

Изм	Лист	№ докум	Подп	Дата	У 02 00 02	Лит	Масса	Масшт
Разраб		Маевский		12.84	Кнопка	и	0 35	1:1
Пров		Носикова		12.84		Лист	Листов 1	
Т контр.								
Рук гр.		Носикова		12.84	Сталь 15 ГОСТ 1050-74	Гипродревпром г Москва		
Н контр.		Баскин		XII 84				
Утв		Носикова		12.84				

Копир Щеглова

Формат А4

Формат	Зона	Поз	Обозначение	Наименование	Кол на исполнение 01	02	03	04	05	Примечание
				Документация						
А3			У 02 00 00 СБ	Сборочный чертеж	1	1	1	1	1	
				Детали						
А3		1	У 02 00 01	Крышка	1	1	1	1	1	
А4		2	У 02 00 02	Кнопка	2	2	2	2	2	

Изм	Лист	№ докум	Подп	Дата	У.02.00 00	Литер	Лист	Листов
Разраб		Маевский		12.84	Крышка	и		1
Пров		Носикова		12.84		Гипродревпром г Москва		
Н контр		Дубровский		12.84				
Утв		Баскин		12.84				

Инв № подл. | Подп. и дата | Взам. инв № | Инв № дубл. | Подп. и дата

20

20960-07

Серия 7 411-1 Выпуск 1-11

У 02 00 00 СБ

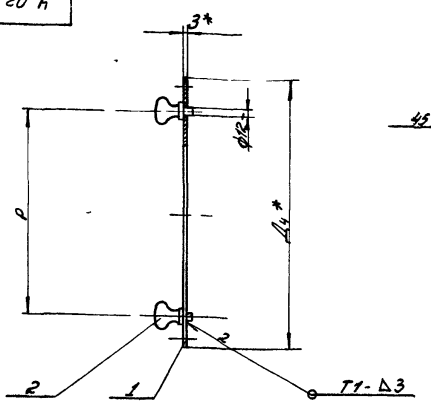

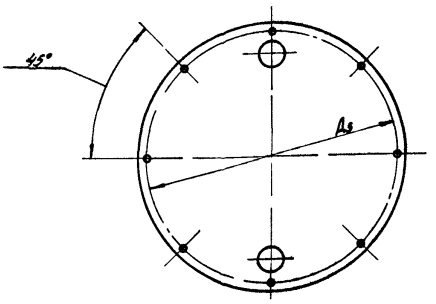

1 Сварные швы по Гост 5264-80
2 Размеры для справок

Обозначение	Размеры, мм			Масса, кг
	Д4	Д5	Р	
У 02 00 00	245	215	130	1,8
-01	295	265	180	2,3
-02	345	315	230	2,9
-03	395	365	280	3,6
-04	445	415	330	4,3
-05	495	465	380	5,2

					У 02 00 00 СБ			
Изм	Лист	№ докум	Подпись	Дата	Крышка	Лит.	Масса	Мас-б
Разраб		Маевский		XII 84			см табл	—
Провер		Носикова		XII 84	Сборочный чертеж	Лист	Листов 1	
Т. контр								
Рук гр		Носикова		XII 84		„Гипродревпром" г Москва		
Н.контр		Дубровский		XII 84				
Утв		Баскин		XII 84				

Формат А3

10 00 20 Б

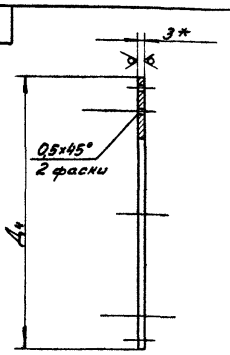

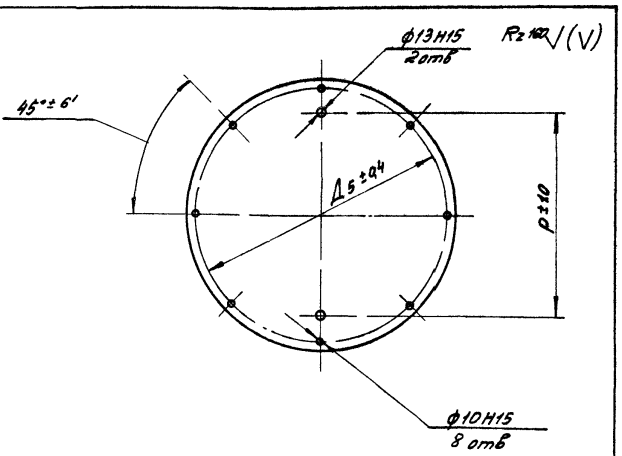

Обозначение	Размеры, мм			Масса кг
	Д4	Д5	Р	
У 02 00 01	245	215	130	1,1
-01	295	265	180	1,6
-02	345	315	230	2,2
-03	395	365	280	2,9
-04	445	415	330	3,6
-05	495	465	380	4,5

* Размер для справок

21

20960-07

					У 02 00 01			
Изм	Лист	№ докум	Подпись	Дата	Крышка	Лит.	Масса	Мас-б
Разраб		Маевский		XII 84			см табл	—
Пров		Носикова		XII 84				
Т. контр						Лист	Листов 1	
Рук гр		Носикова		XII 84	Лист В3 О Гост 19903-74	„Гипродревпром" г Москва		
Н.контр		Баскин		XII 84	Вст 3 пс 5 Гост 16523-70			
Утв		Носикова		XII 84				

Формат А3

Инв. № подл. | Подпись и дата | Взам. инв. № | Инв. № дубл. | Подпись и дата

Формат	Зона	Поз.	Обозначение	Наименование	Кол. на исполнение 01	02	Примечание
				Детали			
А3		1	У 01 00 01	Обечайка	1		
			-01			1	
			-02			1	
А3		2	У 01 00 02	Крышка верхняя	1		
			-01			1	
			-02			1	
А3		3	У 01 00 03	Крышка нижняя	1		
			-01			1	
			-02			1	
		4	Ц 01 00 05-09	Уголок	2		
			-10			2	
			-11			2	

Лит | Шифр Рисунок 2 | Рисунок 4 | Рисунок 5

Изм. | Лист | № докум. | Подп. | Дата — У1 00 00 00 — Лист 2

Формат А4

Инв. № подл. | Подпись и дата | Взам. инв. № | Инв. № дубл. | Подпись и дата

Серия 7411-1 Выпуск 1-11

Формат	Зона	Поз.	Обозначение	Наименование	Кол. на исполнение 01	02	Примечание
		5	Ц 01 00 06-09	Уголок	2		
			-10			2	
			-11			2	
А3		6	Ц 01 00 02	Фланец	1		
			-01			1	
			-02			1	
А3		7	У 01 00 06	Косынка	1		
			-01			1	
			-02			1	
А3		8	У 01 00 07	Косынка	1		
			-01			1	
			-02			1	
		9	-09		1		
			-10			1	
			-11			1	

Лит | Шифр Рисунок 2 | Рисунок 4 | Рисунок 5

Изм. | Лист | № докум. | Подп. | Дата — У1 00 00 00 — Лист 3

Формат А4

Инв. № подл. | Подпись и дата | Взам. инв. № | Инв. № дубл. | Подпись и дата

Формат	Зона	Поз.	Обозначение	Наименование	Кол. на исполнение 01	02	Примечание
				Документация			
А2			У1 00 00 00	Сборочный чертеж	1		
			-01			1	
			-02			1	
			Серия 7411-1	Циклоны. Указания по изготовлению и подбору материалы для проектирования			Выпуск 1-0

Лит | Шифр Рисунок 2 | Рисунок 4 | Рисунок 5

Изм. | Кол. уч. | № докум. | Подп. | Дата — У1 00 00 00

Разраб. Тарасенко | Март | 82
Пров. Носикова | | 82
Н. контр. Дубровский | | 84
Утв. Баснин | | 84

Улитка

Литер Ц | Лист 1 | Листов 4

ГИПРОДРЕВПРОМ г. Москва

Формат А4

Инв. № подл. | Подпись и дата | Взам. инв. № | Инв. № дубл. | Подпись и дата

Формат	Зона	Поз.	Обозначение	Наименование	Кол. на исполнение 01	02	Примечание
Б4		10	У1 00 00 01	Стенка			
				Лист В20 ГОСТ 19903-74			
				Вст3пс5 ГОСТ 16523-70			
				53±1 х 94±1	1		0,078
			-01	68±1 х 134±1		1	0,143
			-08	78±1 х 176±1		1	0,216

Лит | Шифр Рисунок 2 | Рисунок 4 | Рисунок 5

22

20960-07

Изм. | Лист | № докум. | Подп. | Дата — У1 00 00 00 — Лист 4

Формат А4

У1 00 00 00 СБ

Серия 7411-1 Выпуск 1-11

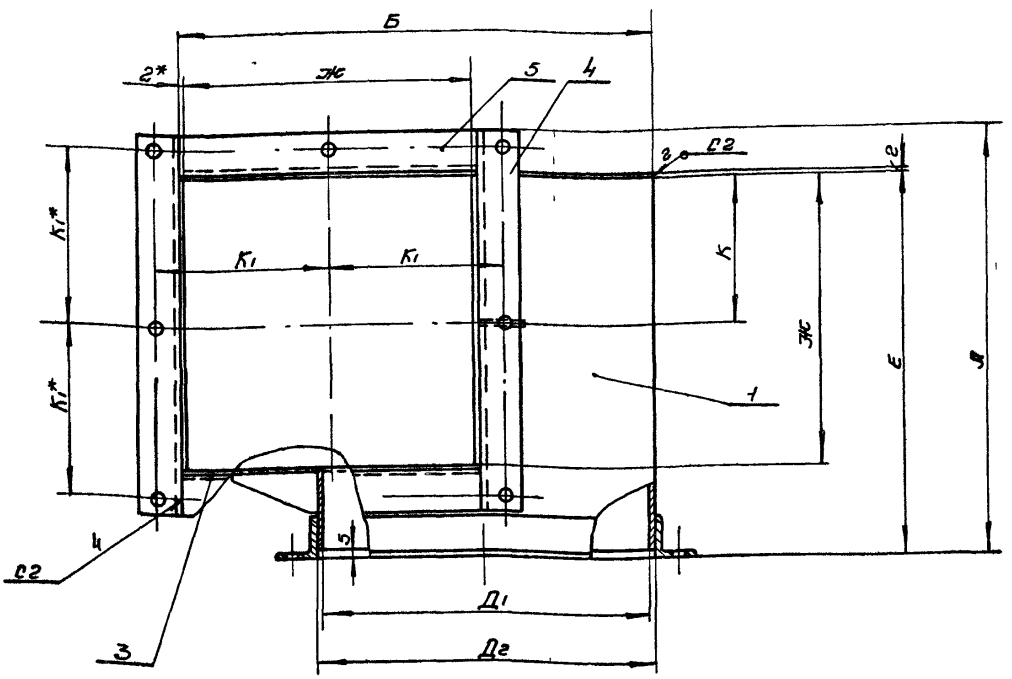

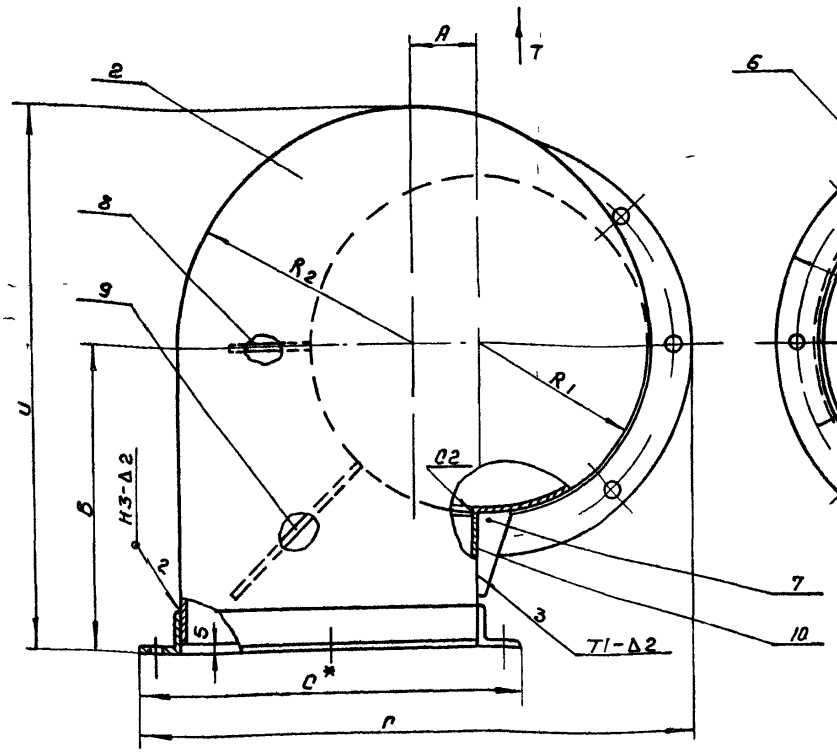

Вид Т

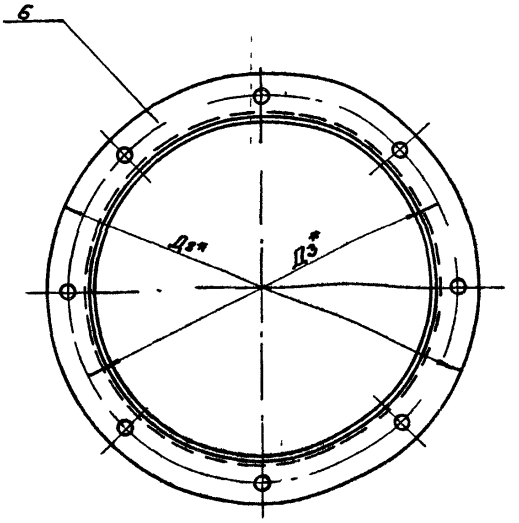

Шифр	Обозначение	Размеры, мм																Масса, кг
		А	Б	В	Г	Д1	Д2	Д3	Д8	Е	Ж	И	К	R1	R2	П	К1	
Риси N2	У1 00 00 00	24	152	110	202	100	104	135	154	140	94	186	47	52	76	167	63,5	2,67
Риси N3, N4	-01	32	218	150	268	150	154	185	204	185	134	259	67	77	109	212	83,5	4,54
Риси N5	-02	40	284	185	334	200	204	235	254	230	176	327	88	102	142	257	104,5	5,55

23

20960-07

1 Швы сварных соединений по ГОСТ 5264-80

2 Предельные отклонения размеров $\pm\frac{\pi 15}{2}$

3 *Размеры для справок

Изм	Лист	№ докум	Подпись	Дата
Разраб		Маевский	Маев	XII 84
Пров		Носикова		XII 84
Т контр				
Рук гр.		Носикова		XII 84
Н контр		Баскин		XII 84
Утв		Вайсенберг		XII 84

У1 00 00 00 СБ

Улитка

Сборочный чертеж

Лит	Масса	Масшт.
И	см таблицу	—

Лист | Листов 1

Гипродревпром г. Москва

Копировал Щеглова Формат А2

Инв. № подл. | Подпись и дата | Взам. инв. № | Инв. № дубл. | Подпись и дата

Инв N подл	Подп и дата	Взам инв N	Инв N дубл	Подп и дата

Формат	Зона	Поз	Обозначение	Наименование	Кол на исполнение	01								Примечание
		2	Ц 01 00 01-10	Патрубок	1									
			-11			1								
		3	Т4 00 00 02-09	Фланец	1									
			-10			1								

Шифр	Лит	Рисин5	Рисин9

Изм	Лит	N докум	Подп	Дата	Т41 00 00 00	Лист 2

Формат А4

Инв N подл	Подп и дата	Взам инв N	Инв N дубл	Подп и дата

Серия 7 411-1 Выпуск 1-11

			Обозначение	Наименование	Кол на исполнение	01	02	03	04	05	06			Примечание
				Документация										
А2			Т4 00 00 00 СБ	Сборочный чертеж	1	1	1	1	1	1	1			
			Серия 7 411-1	Циклоны Указания по изготовлению и подбору материалы для проектирования										Выпуск 1-0
				Детали										
А3		1	Т4 00 00 01	Патрубок	1	1	1	1	1	1	1			
А3		2	Т4 00 00 02		1	1	1	1	1	1	1			
		3	-02		1	1	1	1						
			-06						1	1	1			

Шифр	Лит	Рисин2	Рисин3,4	Рисин6	Рисин7	Рисин8	Рисин10	Рисин11

Изм	Лит	N докум	Подп	Дата	Т4 00 00 00			
Разраб		Маевский	Маев	12 84	Теука	Литера	Лист	Листов
Пров		Носикова		12 84		И		1
Н контр		Дубровский		12 84		Гипродревпром г Москва		
Утв		Баскин		11 84				

Формат А4

Инв N подл	Подп и дата	Взам инв N	Инв N дубл	Подп и дата

Формат	Зона	Поз	Обозначение	Наименование	Кол на исполнение	01								Примечание
				Документация										
А3			Т41 00 00 00 СБ	Сборочный чертеж										
			серия 7 411-1	Циклоны Указания по изготовлению и подбору материалы для проектирования										
				Детали										
		1	Т4 00 00 02-02	Фланец	1									
			-06			1								

Шифр	Лит	Рисин5	Рисин9

Изм	Лит	N докум	Подп	Дата	Т41 00 00 00			
Разраб		Маевский	Маев	12 84	Теука	Литера	Лист	Листов
Пров		Носикова		12 84		И	1	2
Н контр		Дубровский		12 84		Гипродревпром г Москва		
Утв		Баскин		11 84				

Формат А4

Инв N подл	Подп и дата	Взам инв N	Инв N дубл	Подп и дата

Формат	Зона	Поз	Обозначение	Наименование	Кол на исполнение	01								Примечание
				Документация										
А2			П 01 00 00	Сборочный чертеж	1	1								
				Детали										
		1	Т4 00 00 02-11	Фланец	1									
			-12			1								
Б4		2	П 01 00 01	Круг										
				Круг Б5 ГОСТ 2590-71										
				В Ст 3 пс5 ГОСТ 535-79										
				L = 1272±1	2									0,2
			-01	L = 2528±2		2								0,4

Шифр	Лит	Рисин2-4	Рисин8-4

20960-07 24

Изм	Лит	N докум	Подп	Дата	П 01 00 00			
Разраб		Маевский	Маев	12 84	Фланец	Литера	Лист	Листов
Пров		Носикова		12 84		И		1
Н контр		Дубровский		12 84		Гипродревпром г Москва		
Утв		Баскин		11 84				

Формат А4

24

Т4 00 00 00 СБ

Серия 7 411-1 Выпуск 1-11

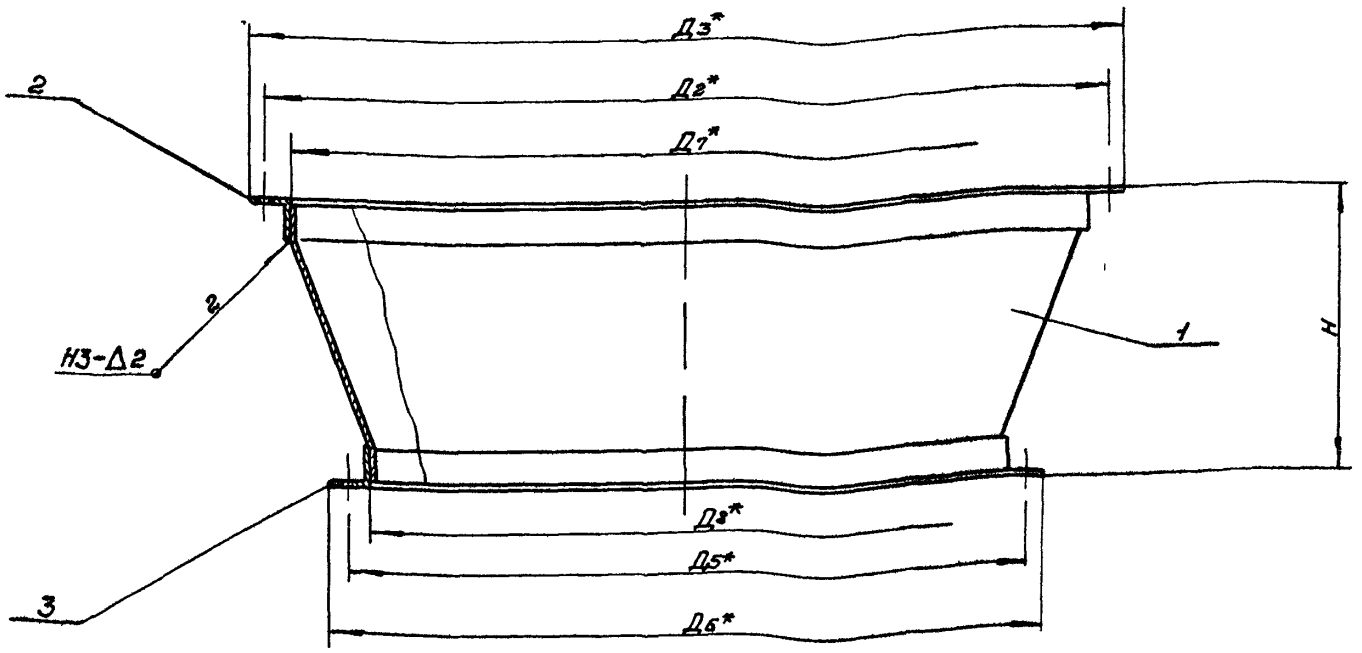

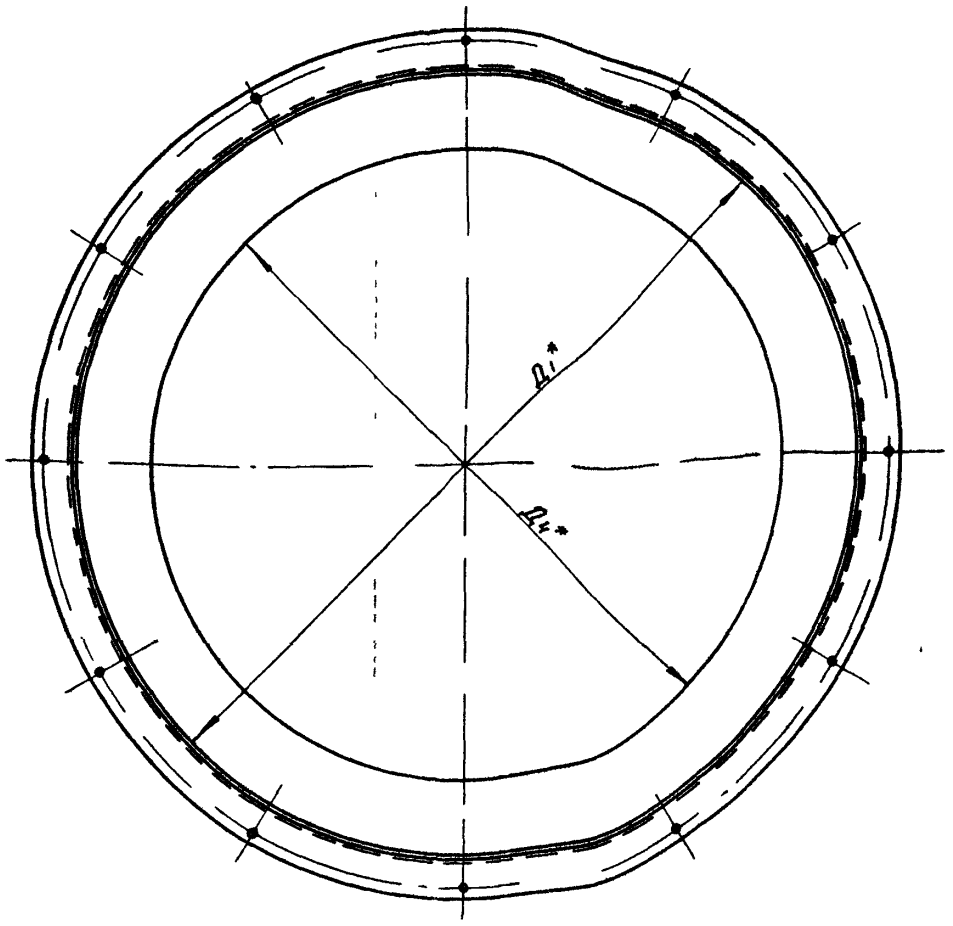

Шифр	Обозначение	Размеры, мм									Масса, кг
		Д1	Д2	Д3	Д4	Д5	Д6	Д7	Д8	Н	
Рис N2	Т4 00 00 00	200	274	304	400	460	504	204	404	360	12,55
N8 и N4	– 01	300	374	404	400	460	504	304	404	360	15,05
N6	– 02	500	574	604	400	460	504	504	404	360	19 07
N7	– 03	600	674	704	400	460	504	604	404	360	21 19
N8	– 04	700	774	804	800	860	904	704	804	380	31 43
N10	– 05	900	974	1004	800	860	904	904	804	380	35 52
N11	– 06	1000	1074	1104	800	860	904	1004	804	380	37,8

25

20960-07

1 Швы сварных соединений по ГОСТ 5264-80

2 Предельные отклонения размеров $\pm \frac{\Pi 15}{2}$

3 * Размеры для справок

Изм	Лист	№ докум	Подпись	Дата
Разраб		Маевский		XII 84
Пров		Баскин		XII 84
Т контр				
Рук гр		Носикова		XII 84
Н контр		Дубровский		XII 84
Утв		Вайсенберг		XII 84

Т4 00 00 00 СБ

Теука

Сборочный чертеж

Лит	Масса	Масшт
И	см табл	—

Лист | Листов 1

Гипродревпром г Москва

Копировал Щеглова Формат А2

Инв № подл. | Подпись и дата | Взам. инв № | Инв № дубл. | Подпись и дата

Серия 7411-1 Выпуск 1-11

Т4 00 00 01

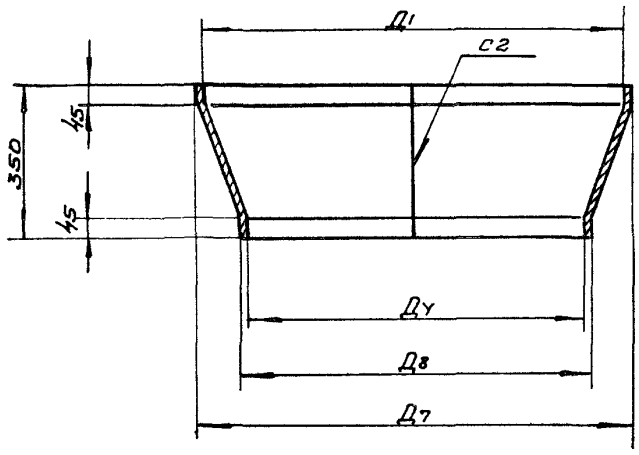

Обозначение	Размеры мм								α°	Масса,
	Д7	Д8	Д1	Ду	R1	R2	R3	Ry		
Т4 00 00 01	204	404	200	400	2365	281,5	560	605	138°28'	5,21
-01	304	404	300	400	535	799,5	1064	1109	67°59'	6,07
-02	504	404	500	400	1019	1064	1329	1374	67°59'	7,8
-03	604	404	600	400	515	560	838,5	883,5	38°28'	8,66
-04	704	804	700	800	1814	1859	2123	2168	67°59'	12,98
-05	904	804	900	800	2078	2123	2391	2436	67°59'	14,7
-06	1004	804	1000	800	1072	1117	13955	1440,5	138°28'	15,79

Развертка

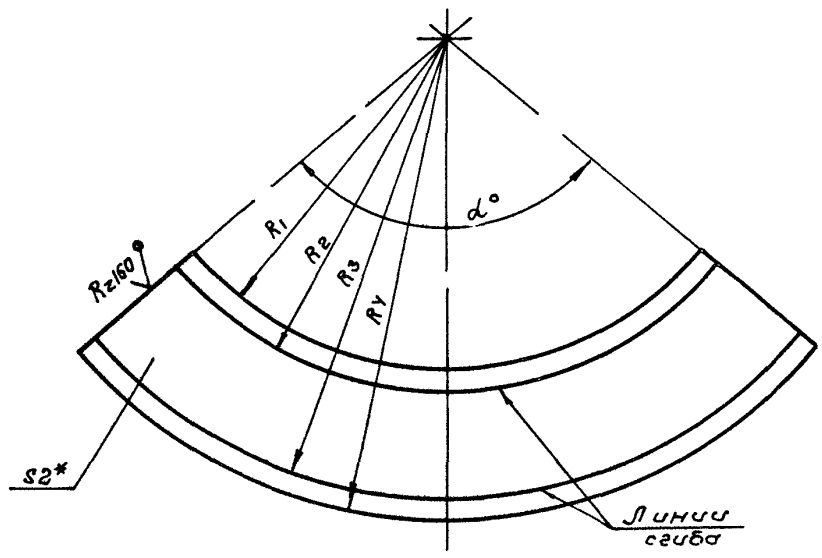

1 Швы сварных соединений по ГОСТ 5264-80
2 Предельные отклонения размеров, отверстий $+t_2$, валов $-t_2$ остальных $\pm\frac{t_2}{2}$
3 * Размер для справок

Изм	Лист	N докум	Подп	Дата	Т4 00 00 01			
Разраб		Маевский		XII 84	Патрубок	Лит	Масса	Масшт
Пров		Носикова		XII 84		и	см табл	—
Т контр						Лист	Листов 1	
Рук гр		Носикова		XII 84	Лист В2 ОГОСТ 19903-74 / ВСТ3 ПС5 ГОСТ 16523-70	Гипродревпром г Москва		
Н контр		Баскин		XII 84				
Утв		Носикова		XII 84				

Формат А3

Т41 00 00 00 СБ

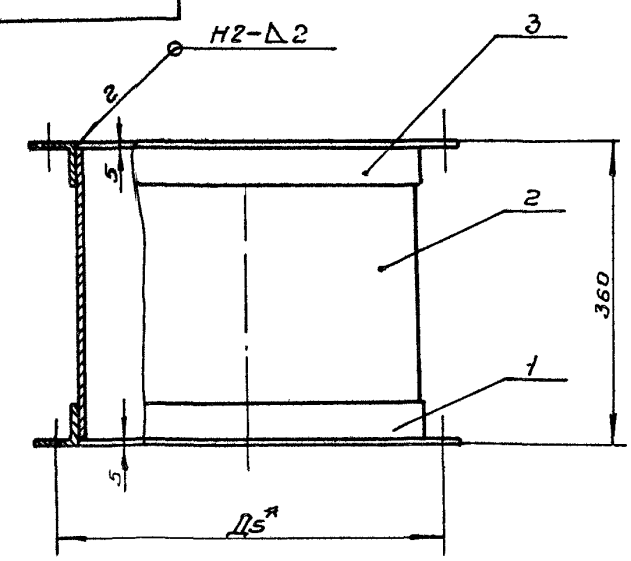

Шифр	Обозначение	Размеры, мм			Масса, кг
		Д1	Д2	Д5	
Риси N5	Т41 00 00 00	400	474	460	17,1
Риси N9	-01	800	874	860	33,47

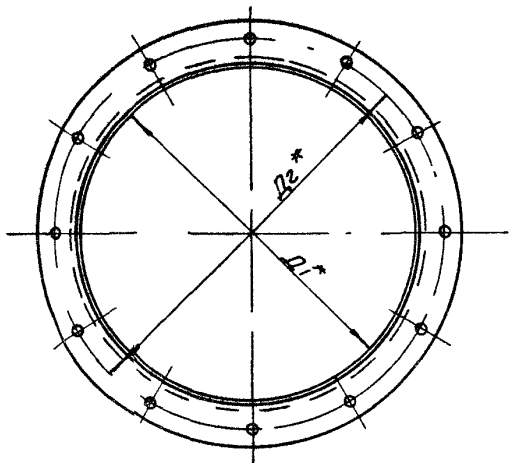

1 Швы сварных соединений по ГОСТ 5264-80
2 Предельные отклонения размеров $\pm\frac{JT15}{2}$
3 * Размеры для справок

26

20960-07

Изм	Лист	N докум	Подп	Дата	Т41 00 00 00 СБ			
Разраб		Маевский		XII 84	Теука Сборочный чертеж	Лит	Масса	Масшт
Пров		Носикова		XII 84		и	см табл	—
Т контр						Лист	Листов 1	
Рук гр		Носикова		XII 84		Гипродревпром г Москва		
Н контр		Дубровский		XII 84				
Утв		Баскин		XII 84				

Формат А3

Инв. N подл.	Подп. и дата	Взам. инв. N	Инв. N дубл.	Подп. и дата

Формат	Зона	Поз.	Обозначение	Наименование	Кол. на исполнение	01	Примечан.
А3		4	П 00.00.01	Обечайка	1	1	
Б4		5	П 00 00.02	Уплотнение			
				Пластина I, лист			
				ТМКЩ-М-9.9 ГОСТ 7338-77			
				25×25×1319	1		1.07
			-01	25×25×2575		1	2.09
				Стандартные изделия			
		6		Болт М8×40 56 019	1	1	
				ГОСТ 7798-70			
		7		Болт 7002-0571 У	6	6	
				ГОСТ 14724-69			
		8		Гайка М10 35	6	6	
				ГОСТ 3032-76			

Лит. | Шифр: Риси N2-7 | Риси N8÷11

Изм	Лит	N докум	Подп	Дата	П 00 00.00	Лист 2

Формат А4

Инв. N подл.	Подп. и дата	Взам. инв. N	Инв. N дубл.	Подп. и дата

Серия 7.411-1 Выпуск 1-11

Формат	Зона	Поз.	Обозначение	Наименование	Кол. на исполнение	01	Примечание
		9		Ось 22-8 В 12×40 Ст 5	6	6	
				ГОСТ 9650-71			
		10		Шайба 8 36.019	6	6	
				ГОСТ 9649-78			
		11		Шплинт 2×12	6	6	
				ГОСТ 397-79			
		12		Гайка М8.6 019	1	1	
				ГОСТ 5915-70			
		13		Шайба 8 36.019	1	1	
				ГОСТ 11371-78			
		14		Шайба 10 36.019	6	6	
				ГОСТ 113 71-78			

Лит. | Шифр: Риси N2÷7 | Риси N8÷11

Изм	Лит	N докум	Подп	Дата	П 00 00 00	Лист 3

Формат А4

Инв. № подл.	Подп. и дата	Взам. инв. №	Инв. N дубл.	Подп. и дата

Формат	Зона	Поз.	Обозначение	Наименование	Кол. на исполнение	01	Примечание
				Документация			
А2 А3			П 00 00 00. СБ	Сборочный чертеж	1	1	
			Серия 7 411-1	Циклоны Указания по			Выпуск 1-0
				изготовлению и подбору			
				материалы для			
				проектирования			
				Сборочные единицы			
		1	П 01 00 00	Фланец	1	1	
		2	П.02 00 00	Фланец	1	1	
		3	П 03 00 00	Хомут	2	2	

Лит. | Шифр: Риси N2÷7 | Риси N8÷11

Изм	Лит	№ докум	Подп	Дата	П. 00.00.00		
Разраб		Маевский	Маев	12 84	Патрубок переходный	Литера	Лист	Листов
Пров		Носикова	[signature]	12 84		И	1	3
Н. контр.		Дубровский	[signature]	12 84		Гипродревпром г. Москва		
Утв		Баскин	[signature]	12 84				

Формат А4

Инв. N подл.	Подп. и дата	Взам. инв. N	Инв. N дубл.	Подп. и дата

Формат	Зона	Поз.	Обозначение	Наименование	Кол. на исполнение	01	Примечание
				Документация			
А2			П. 02 00.00 СБ	Сборочный чертеж	1	1	
				Детали			
А3		1	П 02 00.01	Фланец	1	1	
А3		2	П. 02.00.02	Фланец	1	1	
А3		3	П. 02.00.03	Скоба	6	6	
Б4		4	П. 01.00.01	Круг			
				Круг В 5 ГОСТ 2590-71 / В ст 3 ПСБ ГОСТ 535-79			
				L = 1272±1	2		0.2
			-01	L = 2528±2		2	0.4

Лит. | Шифр: Риси N2÷7 | Риси N8÷11

27
20960-07

Изм	Лит	№ докум	Подп	Дата	П 02 00 00		
Разраб		Маевский	Маев	12 84	Фланец	Литера	Лист	Листов
Пров		Носикова	[signature]	12 84		И		1
Н. контр.		Дубровский	[signature]	12 84		Гипродревпром г. Москва		
Утв		Баскин	[signature]	12 84				

Копиров. Щеглова

Формат А4

27

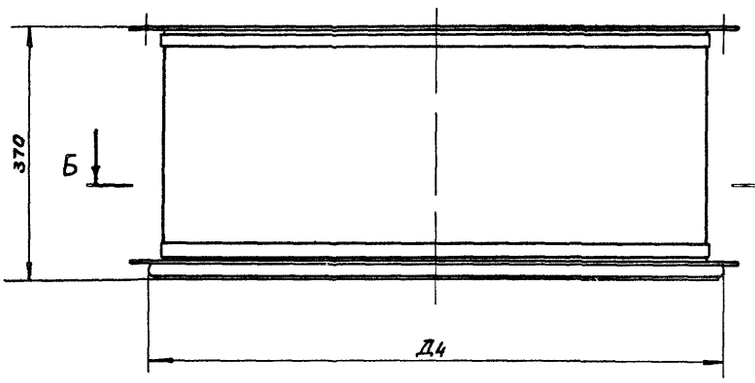

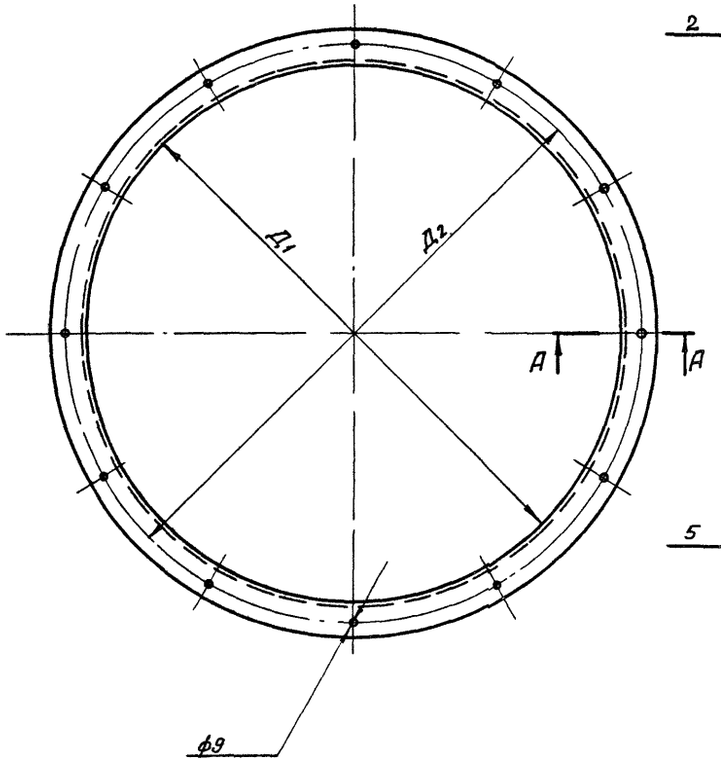

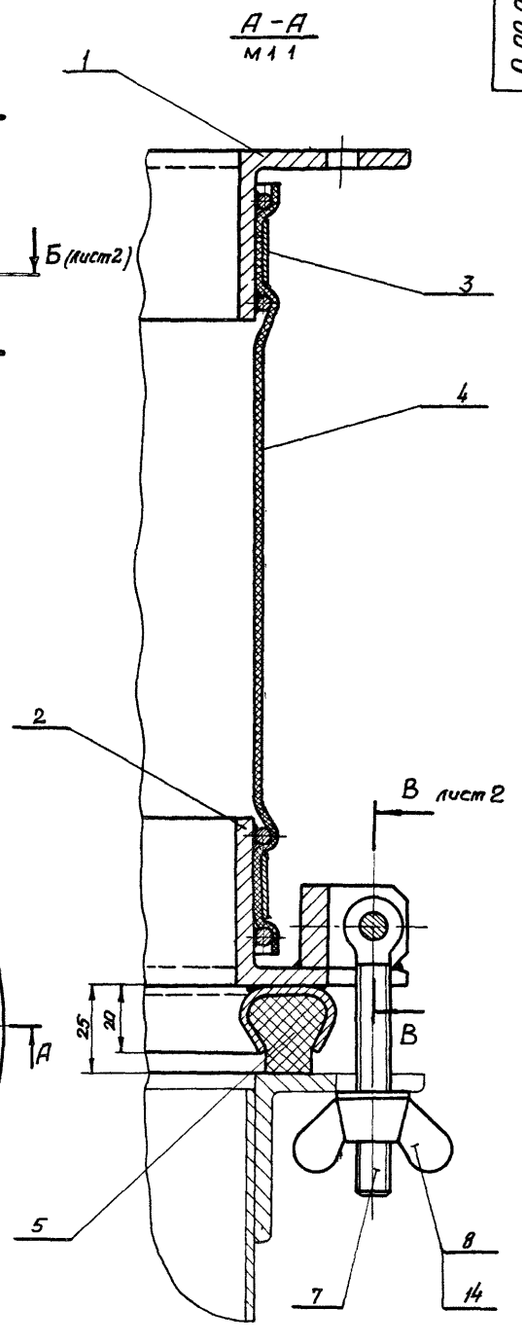

Размеры для справок

Шифр	Обозначение	Размеры мм Д1	Д2	Д4	Масса кг
Рисы NN 2, 3, 4, 5, 6, 7	П 00 00 00	390	460	450	14 0
Рисы NN 8, 9, 10, 11	-01	790	860	860	31 0

20960-07

					П 00 00 00 СБ		
Изм.	Лист	N докум.	Подпись	Дата	Патрубок переходной	Лит.	Масса	Масшт.
Разраб.		Надеждин		XII 87		И	см. табл.	—
Пров.		Носикова		XII 87				
Т.контр.						Лист 1	Листов 2	
Рук.гр.		Носикова		XII 87	Сборочный чертеж	ГИПРОДРЕВПРОМ г. Москва		
Н.контр.		Баскин		XII 87				
Утв.		Вайсенберг		XII 87				

Копировал Акишина Формат А2

Инв. № подл. | Подпись и дата | Взам. инв. № | Инв. № дубл. | Подпись и дата

Серия 7 411-1 Выпуск 1 11

П 00 00 00 СБ

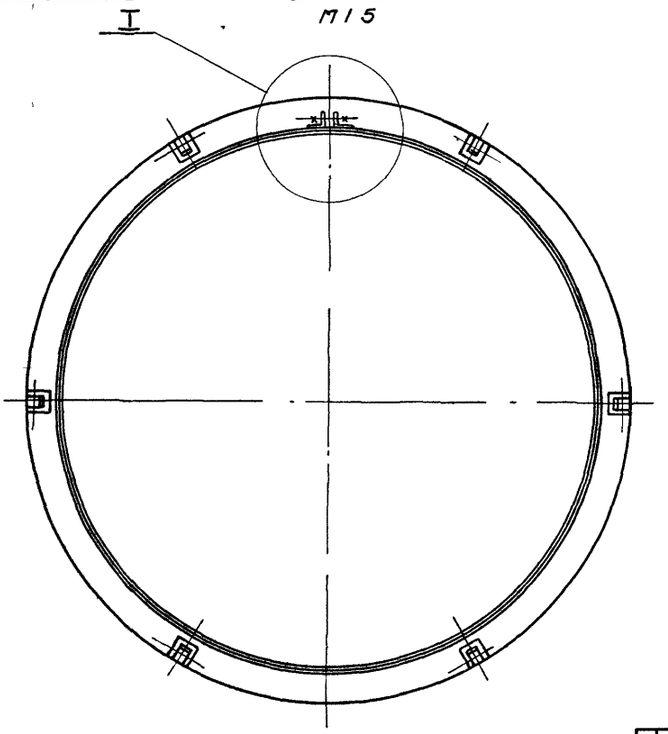

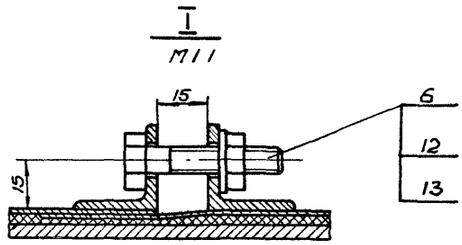

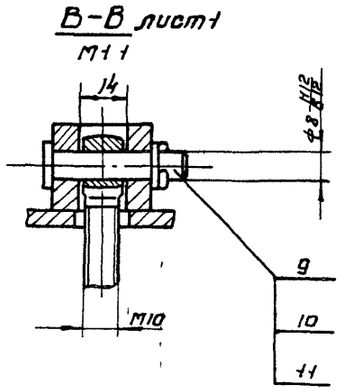

				П 00 00 00 СБ			
Изм	Лист	№ докум	Подпись	Дата	Патрубок переходной Сборочный чертеж	Лит	Масса	Масшт
Разраб		Маевский		XII 84		И	—	—
Пров		Носикова		XII 84		Лист 2	Листов 2	
Т контр						Гипродревпром г Москва		
Рук гр		Носикова		XII 84				
Н контр		Баскин		XII 84				
Утв		Вайсенберг		XII 84				

Формат А3

10 00 00 И

Rz160 √(√)

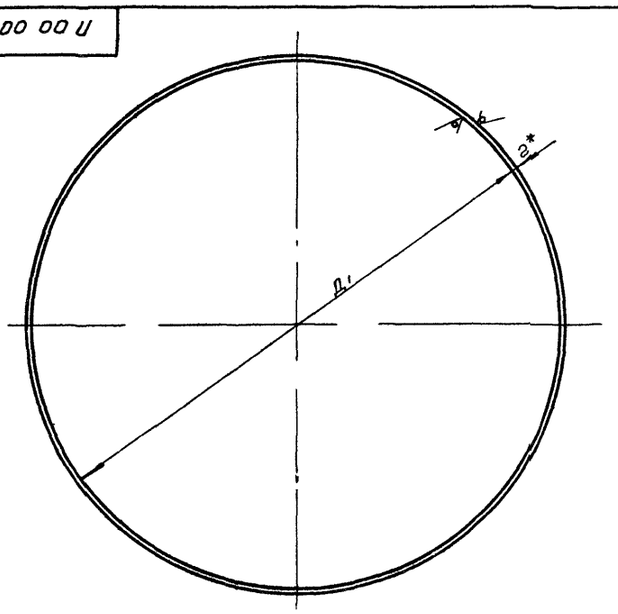

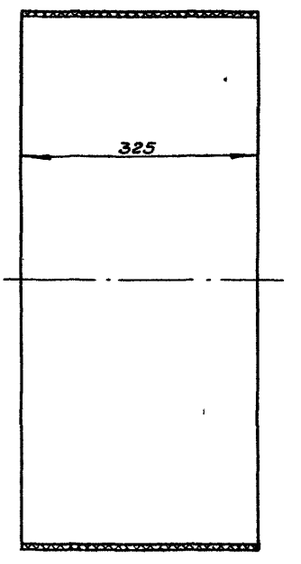

1 Предельные отклонения размеров $\pm \frac{JT15}{2}$

2* Размер для справок

Обозначения	Размеры мм		Масса, кг
	Д1	L развернутая длина	
П 00 00 01	400	1263	0,88
П 00 00 01-01	800	2519	1,76

29

20960-07

				П 00 00 01			
Изм	Лист	№ докум	Подпись	Дата	Обечайка	Лит	Масса	Масшт
Разраб		Маевский		XII 84		И	см Таблицу	—
Пров		Носикова		XII 84		Лист	Листов 1	
Т контр								
Рук гр		Носикова		XII 84	Пластина II, ТМКЩ-М-2 99 ГОСТ 7338-77	Гипродревпром г Москва		
Н контр		Баскин		XII 84				
Утв		Носикова		XII 84				

Копировал Щеглова Формат А3

Серия 7 411-1 Выпуск-1-11

П 01 00 00 СБ

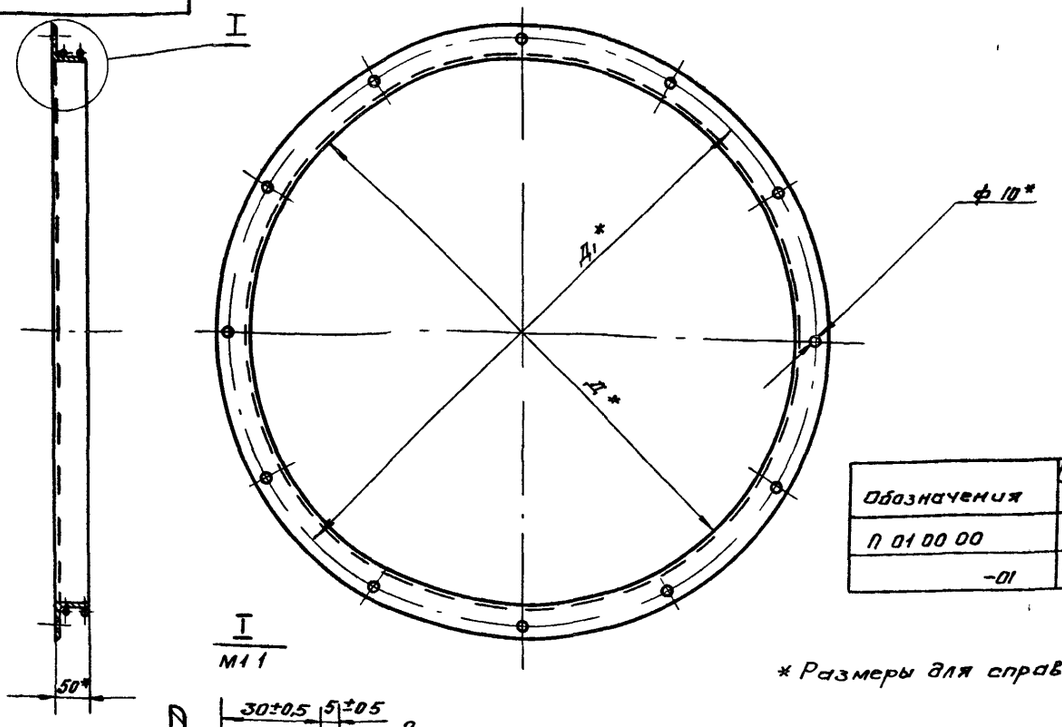

Обозначения	Размеры мм Д	Размеры мм Д1	Масса кг
П 01 00 00	390	460	5 72
-01	790	860	10,44

* Размеры для справок

Изм	Лист	№ докум	Подп	Дата
Разраб		Маевский	Маев	12 84
Провер		Носикова		12 84
Рук гр		Носикова		12 84
Н контр		Дубровский		12 84
Утв		Баскин		12 84

П 01 00 00 СБ

Фланец

Сборочный чертеж

Лит	Масса	Масшт
Н	см табл	—

Лист | Листов 1

ГИПРОДРЕВПРОМ г Москва

Формат А3

Инв № подл | Подп и дата | Взам инв № | Инв № дубл | Подп и дата

П 02 00 03

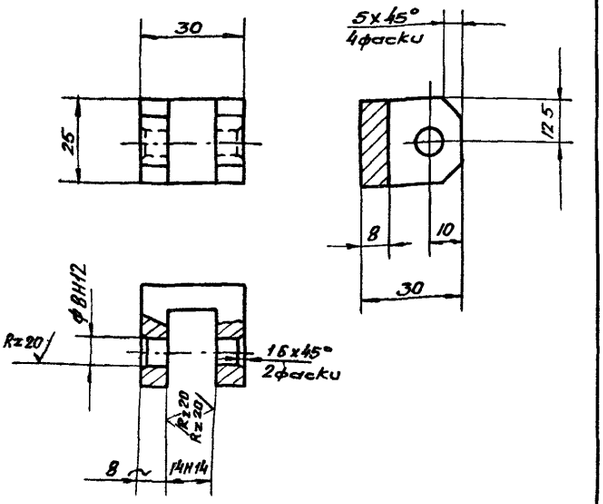

Предельные отклонения размеров валов — t_3 остальных $\pm\frac{t_3}{2}$

Изм	Лист	№ докум	Подп	Дата
Разраб		Маевский	Маев	12 84
Пров		Носикова		12 84
Рук гр		Носикова		12 84
Н контр		Баскин		
Утв		Носикова		12 84

П 02 00 03

Скоба

Лит	Масса	Масшт
Н	0 105	11

Лист | Листов 1

Ст 3 ГОСТ 380-71

ГИПРОДРЕВПРОМ г Москва

Формат А4

Инв № подл | Подп и дата | Взам инв № | Инв № дубл | Подп и дата

Формат	Зона	Поз	Обозначение	Наименование	Кол на исполнение 01	Примечание
				Документация		
А2			П 03 00 00 СБ	Сборочный чертеж	2	
				Детали		
БЧ		1	П 03 00 01	Обечайка. Лист В1 2 ГОСТ 19903-74 / Лист В ст 3 пс5 ГОСТ 16523-70	2	0,25
				20±0,5×1307±2	2	0 30
			-01	20±0,5×2563±2	2	0 22
БЧ		2	П 03 00 02	Лапка L=20±0,5	4	
				Уголок Б-25×25×3 ГОСТ 8509-72 / ВСТ3 пс5 ГОСТ 535-79		

Шифр	Лит
Рисунок №-1	
Рисунок №-1	

П 03 00 00

Хомут

Изм	Лист	№ докум	Подп	Дата
Разраб		Маевский	Маев	12 84
Пров		Носикова		12 84
Н контр		Дубровский		12 84
Утв		Баскин		12 84

Литера	Лист	Листов
Н		1

ГИПРОДРЕВПРОМ г. Москва

Формат А4

Копировал Якишина

30

20960-07

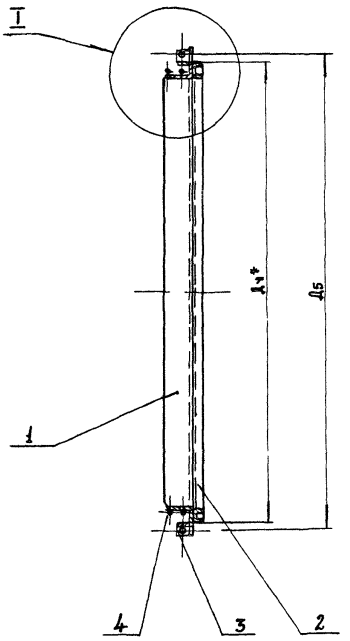

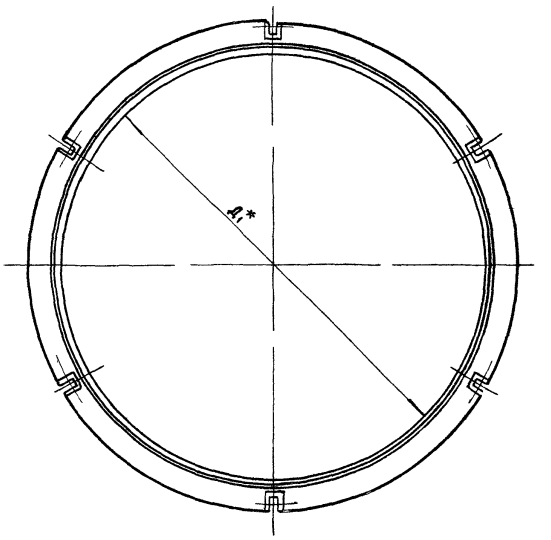

I
М 1:1

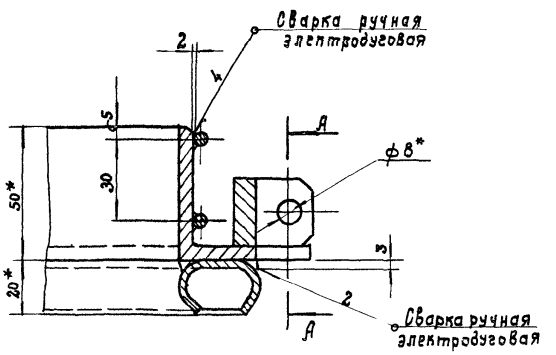

А-А
М 1:1

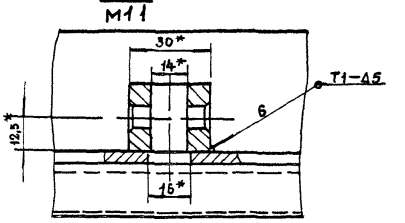

1 Швы сварных соединений по ГОСТ 5264-80

2 Предельные отклонения размеров $\pm \frac{IT15}{2}$

3 *Размеры для справок

Обозначения	Размеры, мм			Масса кг
	Д1	Д4	Д5	
П 02 00 00 СБ	390	450	470	8,0
-01	790	850	870	14,7

20960-07 31

П 02 00 00 СБ

Фланец
Сборочный чертеж

Изм.	Лист	№ докум.	Подп.	Дата
Разраб.		Маевский		
Пров.		Носикова		
Т.контр.				
Рук. гр.		Носикова		
Н.контр.		Чубровский		
Утв.		Блакин		

Лит.	Масса	Масшт.
	См. табл.	—
Лист	Листов 1	

Гипроагропром г. Москва

Копир. Формат А2

Инв. № подл. | Подпись и дата | Взам. инв. № | Инв. № дубл. | Подпись и дата

Серия 7 411-1 Выпуск 1-11

10 00 20 И

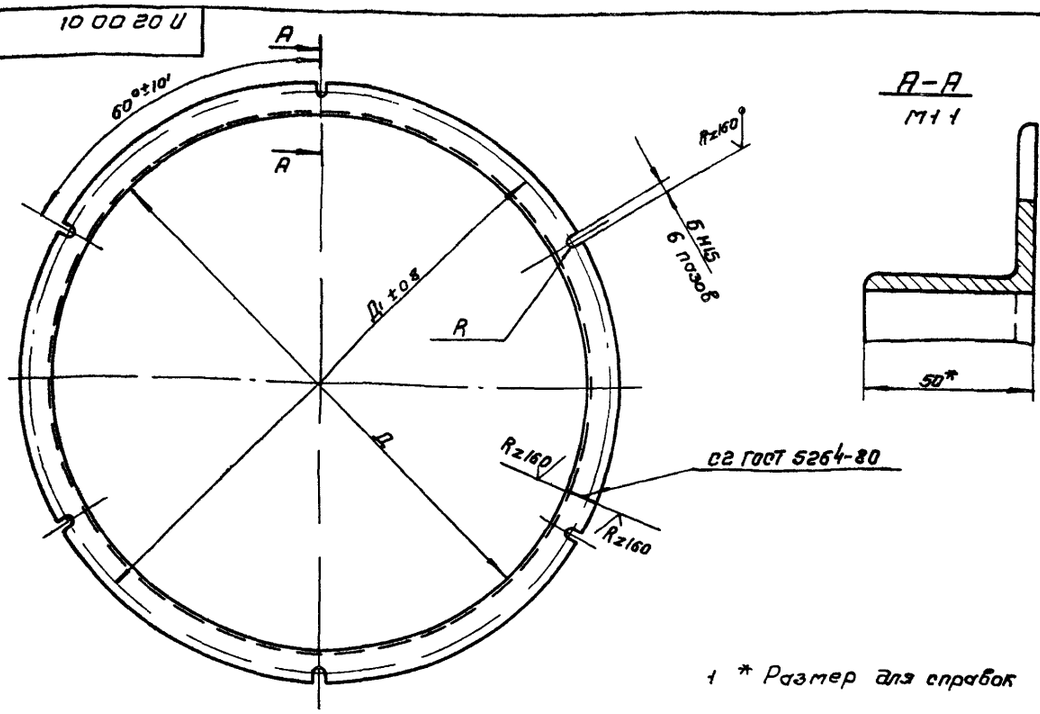

1 * Размер для справок

Обозначения	Размеры, мм					Масса, кг
	Д	Д1	Б	R	L разверн длина	
П 02 00 01	390	460	16	8	1314	4,93
-01	790	860	16	8	2570	9,65
-02	400	460	12	6	1345	5,1
-03	800	860	12	6	2601	9,8

Изм	Лист	№ докум	Подпись	Дата
Разраб		Маевский		XII 84
Пров		Носикова		XII 84
Т контр				
Рук гр		Носикова		XII 84
Н контр		Баскин		XII 84
Утв		Носикова		XII 84

П 02 00 01

Фланец

Уголок Б-50х50х5 ГОСТ 8509-72
В Ст 3 пс5 ГОСТ 535-79

Лит	Масса	Масшт
И	см табл	—

Лист | Листов 1

Гипродревпром г Москва

Формат А3

20 00 20 И

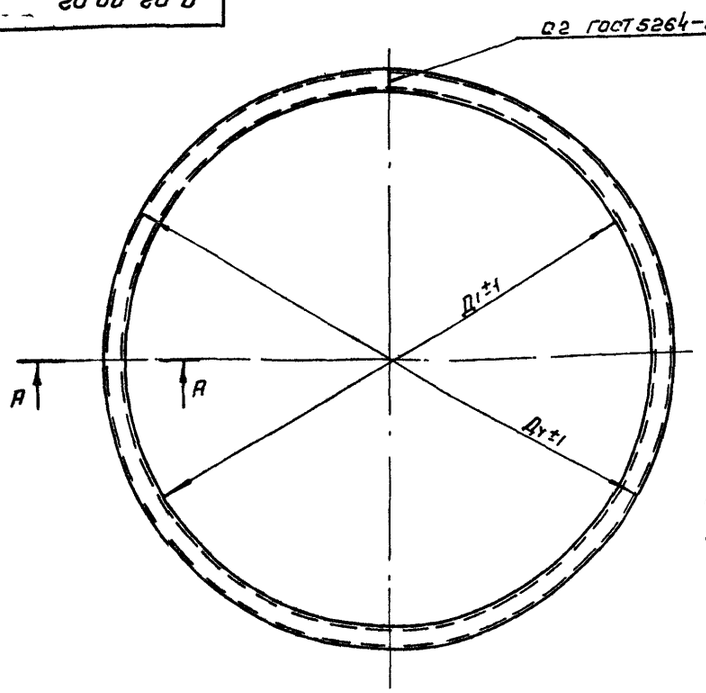

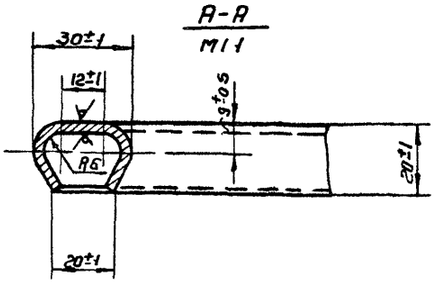

1 Развернутая ширина L1=60 мм

2 Допускается изготовлять из нескольких частей со сваркой стыковыми швами и зачисткой сварных швов заподлицо

Обозначения	Размеры, мм			Масса, кг
	Д1	Дч	L развернутая длина	
П 02 00 02	390	450	1319	1,86
П 02 00 02-01	790	850	2575	3,64

20960-07 32

П 02 00 02

Планка

Изм	Лист	№ докум	Подпись	Дата
Разраб		Маевский		XII 84
Пров		Носикова		XII 84
Т контр				
Рук гр		Носикова		XII 84
Н контр		Баскин		XII 84
Утв		Носикова		XII 84

Лит	Масса	Масшт
И	см табл	—

Лист | Листов 1

Лист В3 0 ГОСТ 19903-74
3-III-Ст 3 ГОСТ 16523-70

Гипродревпром г Москва

Копиров Щеглова Формат А3

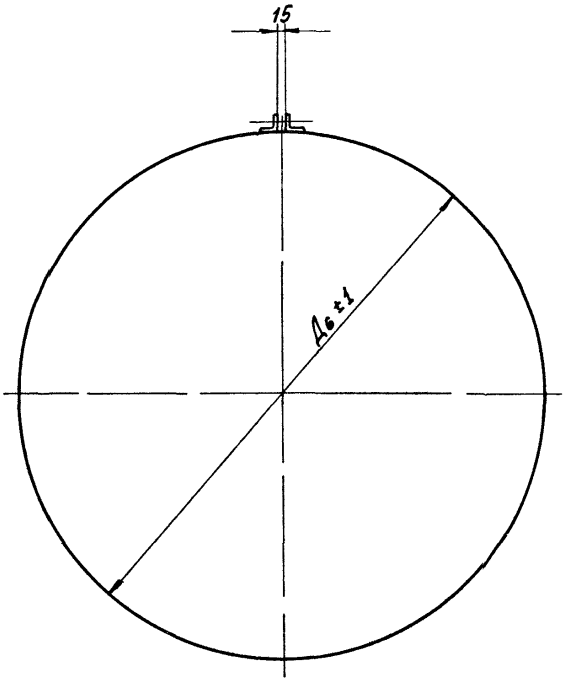

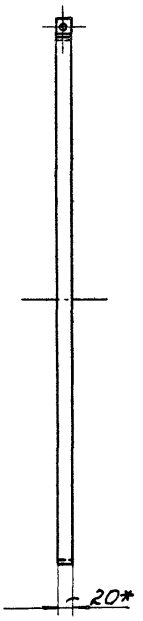

Развертка
М11

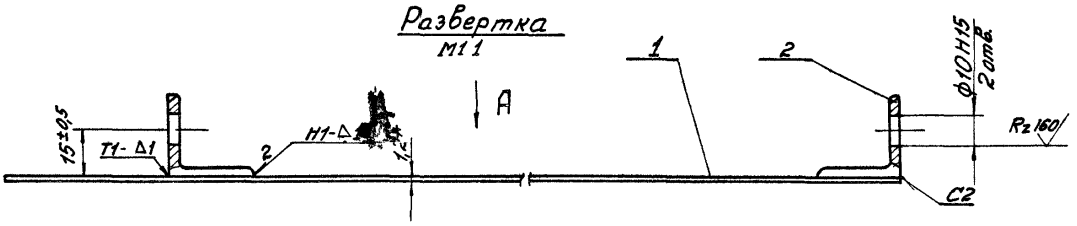

Вид А
М11

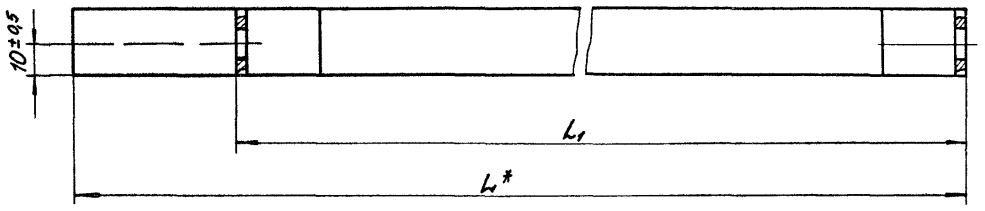

Обозначения	Размеры мм			Масса кг
	Дб	L	L1	
П 03 00 00	404	1307	1257	0,29
-01	804	2563	2513	0,52

1 Швы сварных соединений по Гост 5264-80

2 Предельные отклонения размеров Б* $\frac{IT15}{2}$

3* Размеры для справок

20960-07 33

				П 03 00 00 СБ	
Изм.	Лист	№ докум.	Подпись	Дата	
Разраб.		Маевский		XII 84	Хомут Сборочный чертеж
Провер.		Носикова		XII 84	
Т.контр.					
Рук. гр.		Носикова		XII 84	
Н.контр.		Носикова		XII 84	
Утв.		Баскин		XII 84	

Лит	Масса	Масш-б
Ш	см. табл.	—
Лист	Листов 1	

Гипродревпром г. Москва

Формат А2

Серия 7.411-1 Выпуск 1-11

Б 00 00 02

Rz160

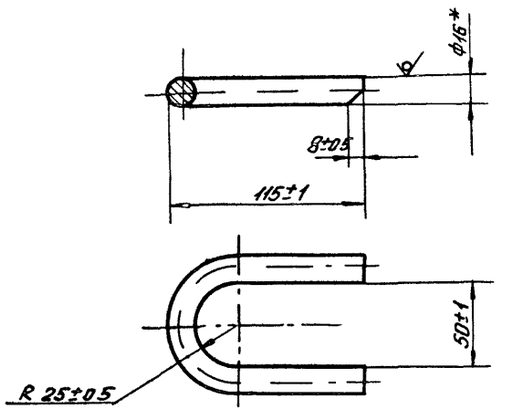

1 Длина развертки L=252мм

2 *Размер для справок

Изм	Лист	№ докум	Подп	Дата
Разраб		Маевский		12.84
Пров		Носикова		12.84
Рук гр		Носикова		12.84
Н контр		Баскин		12.84
Утв		Носикова		12.84

Б 00 00 02

Скоба

Лит	Масса	Масшт
И	04	1:2

Лист | Листов 1

Круг В16 ГОСТ 2590-71 / В Ст3 пс5 ГОСТ 535-79

ГИПРОДРЕВПРОМ г Москва

Формат А4

Б 00 00 01

Rz160

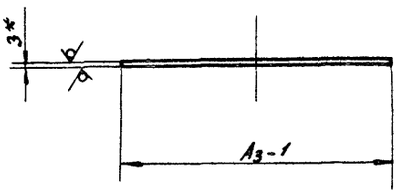

Обозначения	Размеры, мм	Масса, кг
	Дз	
Б 00 00 01	396	29
Б 00 00 01-01	796	11,7

* Размер для справок

Изм	Лист	№ докум	Подп	Дата
Разраб		Маевский		12.84
Пров		Носикова		12.84
Т контр				
Рук гр		Носикова		12.84
Н контр		Баскин		12.84
Утв		Носикова		12.84

Б 00 00 01

Днo

Лит	Масса	Масшт
И	См табл	—

Лист | Листов 1

Лист В3,0 ГОСТ 19903-74 / В Ст3 пс5 ГОСТ 16523-70

ГИПРОДРЕВПРОМ г Москва

Формат А4

Б 00 00 00

Кол на исполнение

Обозначение	Наименование	01	Примечание
Ц 01 00 01-12	Патрубок	1	
-13		1	
Б 00 00 01	Дно	1	
Б 00 00 02	Скоба	2	

Лист 2

Формат А4

Б 00 00 00

Кол на исполнение

Обозначение	Наименование	01	Примечание
	Документация		
Б 00 00 00 СБ	Сборочный чертеж	1	
Серия 7.411-1	Циклоны Указания по изготовлению и подбору материалов для проектирования	1	Выпуск 10
П 02 00 01-02	Фланец	1	
-03		1	

Б 00 00 00

Бочек

Изм	Лист	№ докум	Подп	Дата
Разраб		Маевский		12.84
Пров		Носикова		12.84
Н контр		Дубровская		12.84
Утв		Баскин		12.84

Литера И | Лист 1 | Листов 2

ГИПРОДРЕВПРОМ г Москва

Серия 7411-1 Выпуск 1-11

Б 00 00 00 СБ

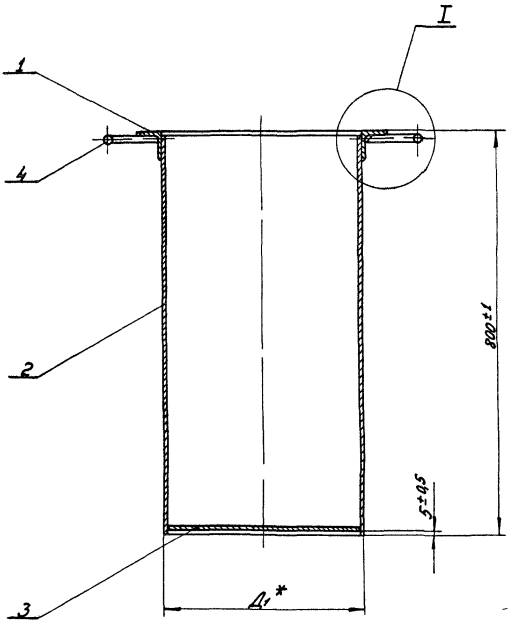

А-А
М1:1

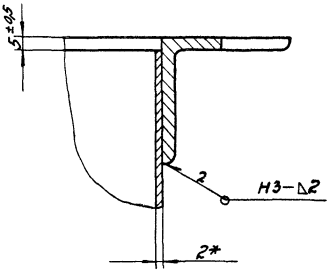

I
М1:1

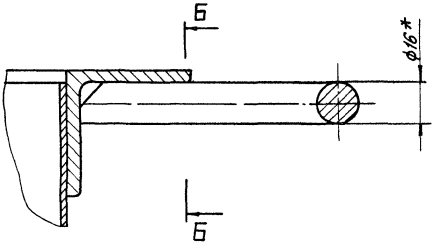

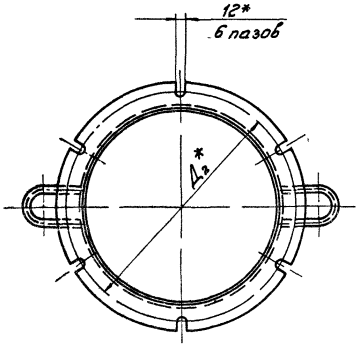

Шифр	Обозначения	Размеры, мм		Масса кг
		Д1	Д2	
Риси NN 2,3,4,5,6,7	Б 00 00 00	400	460	24,3
Риси NN 8,9,10,11	-01	800	860	53,4

Б-Б
М1:1

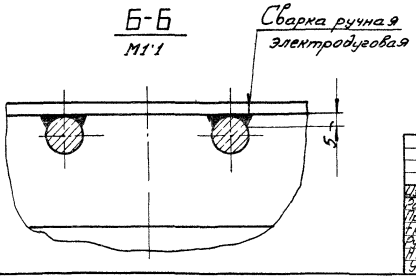

1 Сварные швы по Гост 5264-80
2 *Размеры для справок

20960-07 35

Б 00 00 00 СБ

Изм.	Лист	№ докум.	Подпись	Дата
Разраб.		Маевский		XII 84
Провер.		Баскин		XII 84
Н. контр.				
Рук. гр.		Носикова		XII 84
Н. контр.		Дубровский		XII 84
Утв.		Вахенберг		XII 84

Бачек
Сборочный чертеж

Лит.	Масса	Мас. б
И	см табл	—

Лист | Листов

Гипродревпром г. Москва

Формат А2

Инв. № подл. | Подпись и дата | Взам. инв. № | Инв. № дубл. | Подпись и дата

Серия 7 411-1 Выпуск 1-11

Формат	Зона	Поз	Обозначение	Наименование	Кол	Примечание
				Документация		
А2			Т 00 00 00 СБ	Сборочный чертеж		
				Сборочные единицы		
А4		1	Т 01 00 00	Рама	1	
А4		2	Т 02 00 00	Колесо переднее	2	
А4		3	Т 03 00 00	Ось поворотная	1	
А4		4	Т 04 00 00	Ручка	1	
А4		5	Т 05 00 00	Опора	1	
				Стандартные изделия		
		7		Болт М10х45 56 019	12	
				ГОСТ 7798-70		
		8		Гайка М10 6 019	12	
				ГОСТ 5915-70		
		9		Шайба 10 65Г 019	12	
				ГОСТ 6402-70		
		10		Шайба 10 36 019	12	
				ГОСТ 11371-78		
		11		Шайба 10 36 019	2	
				ГОСТ 9649-78		
		12		Ось 1-10В 12х30 010	2	
				ГОСТ 9650-80		

Т 00 00 00

Изм	Лист	N докум	Подп	Дата
Разраб	Маевский	Маев	XII 84	
Пров	Баскин	[signature]	XII 84	
Рук гр	Носикова	[signature]	XII 84	
Н контр	Дубровский	[signature]	XII 84	
Утв	Вайсенберг	[signature]	XII 84	

Тележка

Лит	Лист	Листов
И	1	2

Гипродревпром г Москва

Формат А4

Инв N подл | Подп и дата | Взам инв N | Инв N дубл | Подп и дата

Формат	Зона	Поз	Обозначение	Наименование	Кол	Примечание
		13		Шплинт 2 5х20	2	
				ГОСТ 397-79		
		14		Шарик ф 25,4	1	
				ГОСТ 3722-81		

Т, 00 00 00

Лист 2

Формат А4

Инв N подл | Подпись и дата | Взам инв N | Инв N дубл | Подп и дата

Формат	Зона	Поз	Обозначение	Наименование	Кол	Примечание
				Документация		
А2			Т 01 00 00 СБ	Сборочный чертеж		
				Детали		
А4		1	Т 01 00 01	Балка	4	
А4		2	Т 01 00 02	Уголок	1	
		3	Т 01 09 02-01	Уголок	1	
А4		4	Т 01 00 03	Уголок	1	
		5	Т 01 00 03-01	Уголок	1	
А4		6	Т 01 00 04	Уголок	2	
А4		7	Т 01 00 05	Уголок	1	
А4		8	Т 01 00 06	Уголок	1	
Б4		9	Т 01 00 07	Балка	1	0 57
				Уголок Б-32х32х4 ГОСТ 8509-72		
				В Ст 3 пс5 ГОСТ 535 79		
				L = 300-1		
Б4		10	Т 01 00 08	Балка L=1280±1	2	4 82
				Уголок Б 50х50х5 ГОСТ 8509 72		
				В Ст 3 пс5 ГОСТ 535 79		
Б4		11	Т 01 00 09	Платик L=160±0 5	6	0 55
				Полоса Б-2 6х75 ГОСТ 103 76		
				В Ст 3 пс5 ГОСТ 535-79		
Б4		12	Т 01 00 10	Полоса L=140±1	4	0 27
				Полоса Б-2 5х50 ГОСТ 103 76		
				В Ст 3 пс5 ГОСТ 535-79		

Т 01 00 00

Изм	Лист	N докум	Подп	Дата
Разраб	Маевский	Маев	XII 84	
Пров	Носикова	[signature]	XII 84	
Рук гр	Носикова	[signature]	XII 84	
Н контр	Дубровский	[signature]	XII 84	
Утв	Баскин	[signature]	XII 84	

Рама

Лит	Лист	Листов
И		1

Гипродревпром г Москва

Формат А4

Инв N подл | Подпись и дата | Взам инв N | Инв N дубл | Подп и дата

Формат	Зона	Поз	Обозначение	Наименование	Кол	Примечание
				Документация		
А2			Т 02 00 00 СБ	Сборочный чертеж		
				Сборочные единицы		
А4		1	Т 02 01 00	Кронштейн	1	
				Детали		
А3		2	Т 02 00 01	Обод	1	
А4		3	Т 02 00 02	Ось	1	
А4		4	Т 02 00 03	Крышка	2	
А4		5	Т 02 00 04	Втулка	1	
А4		6	Т 02 00 05	Кольцо	1	
				Стандартные изделия		
		8		Гайка М16 6 019	1	
				ГОСТ 5916-70		
		9		Шайба 16 36 019	1	
				ГОСТ 11371-78		
		10		Шайба пр 16Н 65Г 019	1	
				ГОСТ 6402-70		
		11		Подшипник N 203	2	
				ГОСТ 8338-75		
				Материалы		
		12		Резина		
				20960 07 36		

Т 02 00 00

Изм	Лист	N докум	Подп	Дата
Разраб	Маевский	Маев	XII 84	
Пров	Носикова	[signature]	XII 84	
Рук гр	Носикова	[signature]	XII 84	
Н контр	Дубровский	[signature]	XII 84	
Утв	Баскин	[signature]	XII 84	

Колесо переднее

Лит	Лист	Листов
И		1

Гипродревпром г Москва

Копир. Щеглова

Формат А4

Серия 7 411-1 Выпуск 1-11

Т 00 00 00 СБ

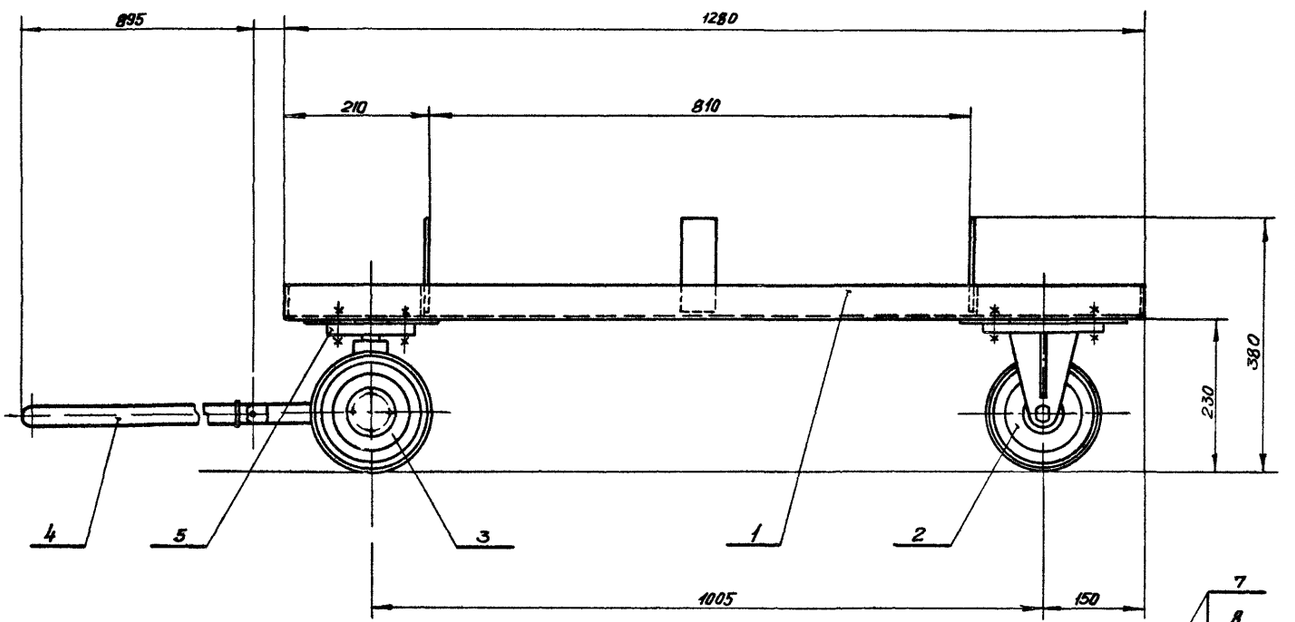

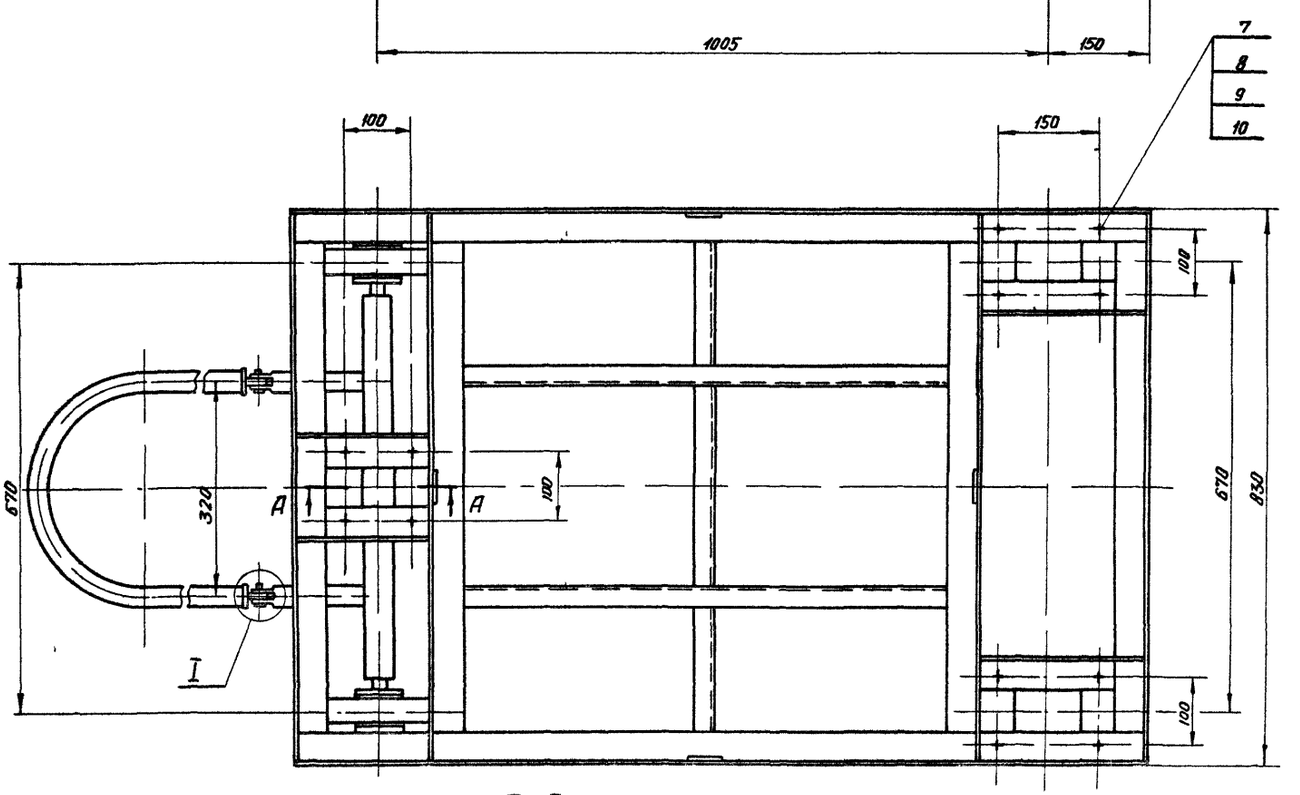

I
М11

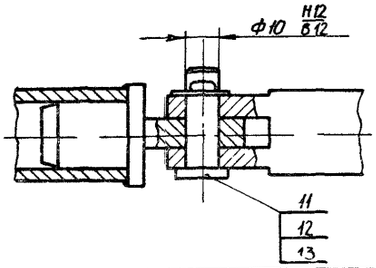

А-А
М12

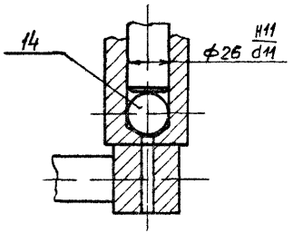

Размеры для справок

37

20960 07

Изм	Лист	№ докум	Подпись	Дата	Т 00 00 00 СБ		
Разраб		Магвскии		XI 84	Тележка	Лит	Масса	Масшт
Пров		Баскин		XII 84	Сборочный чертеж	И	810	15
Т контр						Лист	Листов 1
Рук гр		Носикова		XII 84		ГИПРОДРЕВПРОМ г Москва	
Н контр		Дубровский		XII 84			
Утв		Вайсенберг		XII 84			

Копировал Акишина Формат А2

Серия 7.411-1 Выпуск 1-11

Т 01 00 00 СБ

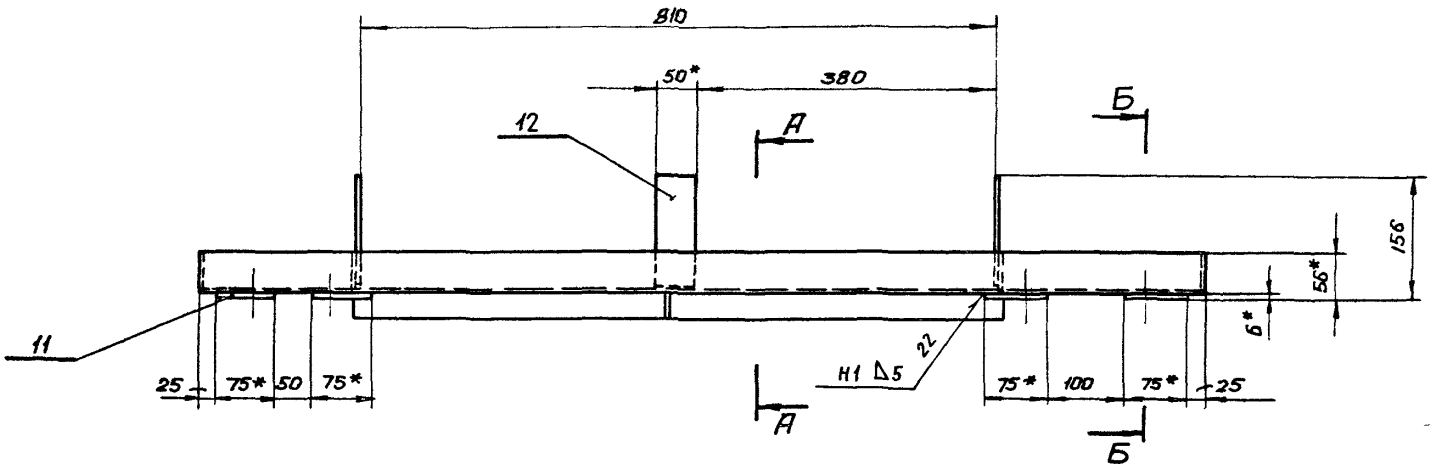

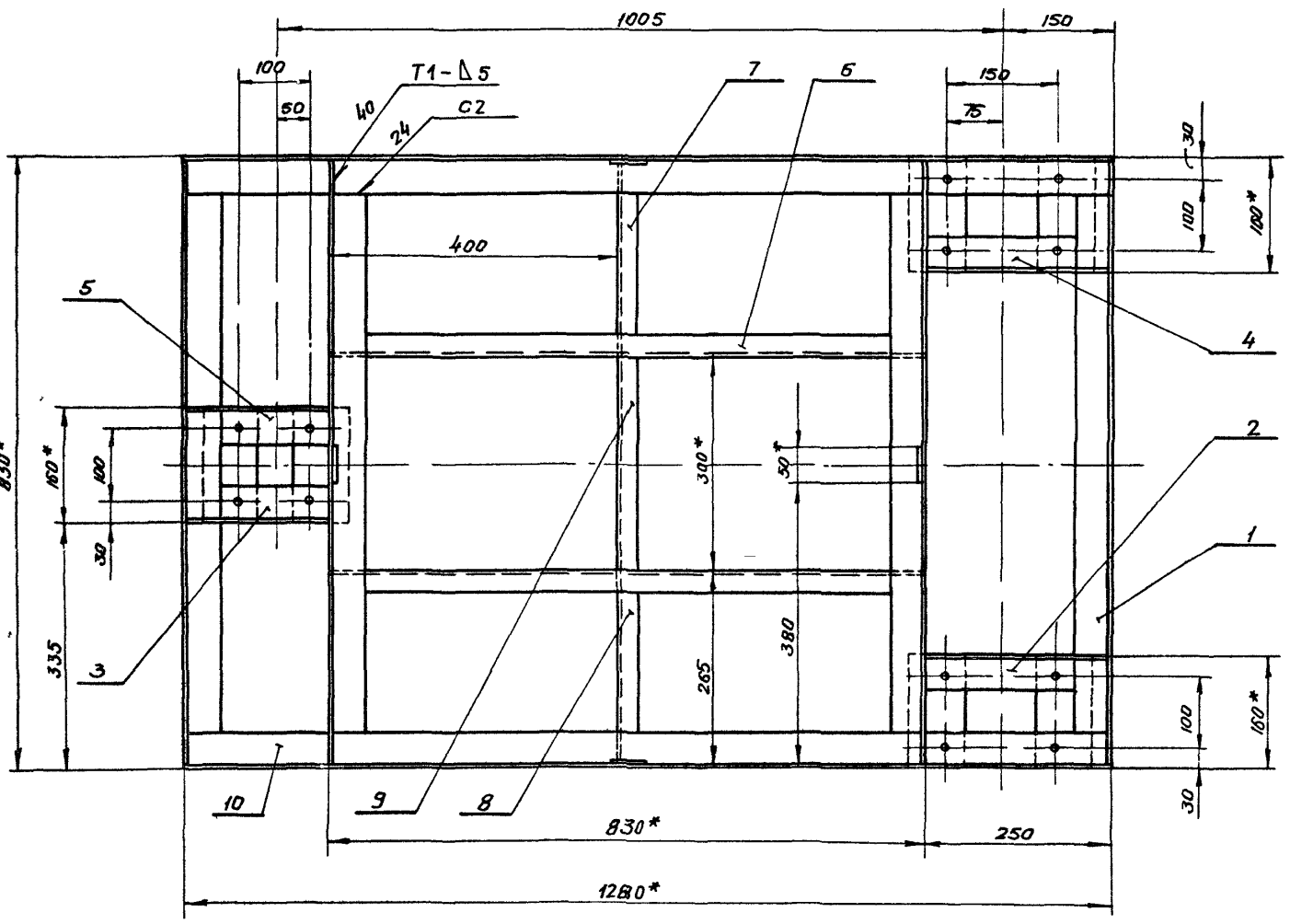

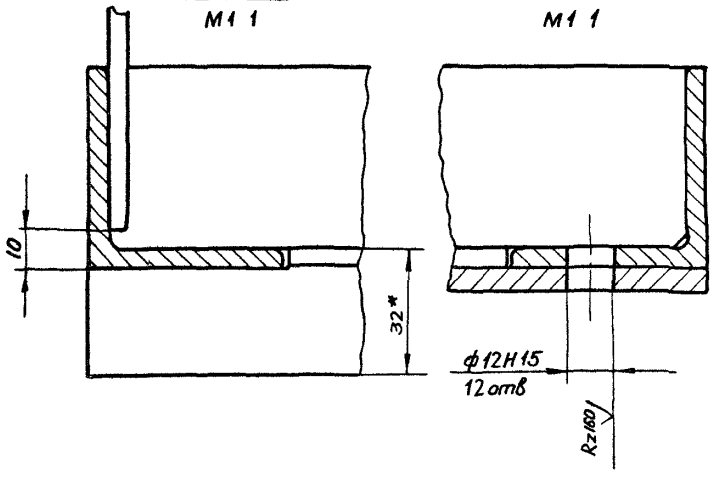

1 Швы сварных соединений по ГОСТ 5264 80

2 Неуказанные предельные отклонения размеров $\pm \frac{IT15}{2}$

3 *Размеры для справок

38

20960 07

					Т 01 00 00 СБ			
Изм.	Лист	N докум.	Подпись	Дата	Рама	Лит.	Масса	Масшт.
Разраб.		Маевский		XII 84		И	330	1:5
Пров.		Насикова		XII 84	Сборочный чертеж	Лист	Листов 1	
Т.контр.						ГИПРОДРЕВПРОМ г. Москва		
Рук.гр.		Насикова		XII 84				
Н.контр.		Насикова		XII 84				
Утв.		Баскин		XII 84				

Копировал Акишина Формат А2

Инв. № подл. | Подпись и дата | Взам. инв. № | Инв. № дубл. | Подпись и дата

Серия 7.411-1 Выпуск 1-11

Т 01 00 05

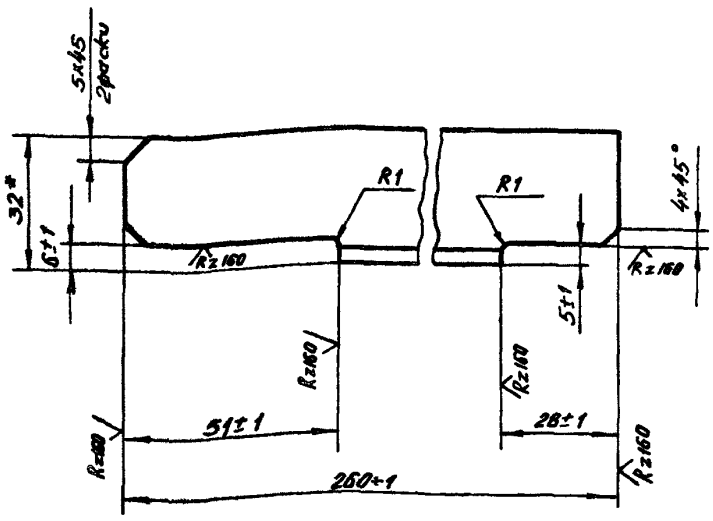

*Размер для справок

Изм.	Лист	№ докум.	Подпись	Дата
Разраб		Маевский		XII 84
Пров		Носикова		XII 84
Т контр				
Рук гр		Носикова		XII 84
Н контр		Баскин		XII 84
Утв		Носикова		XII 84

Т 01 00 05

Уголок

Лит	Масса	Масштаб
И	0,41	1:1
Лист	Листов 1	

Уголок Б-32х32х4 ГОСТ 8509-72 / Ст 3пс5 ГОСТ 535-79

ГИПРОДРЕВПРОМ г. Москва

Формат А4

Т 01 00 01

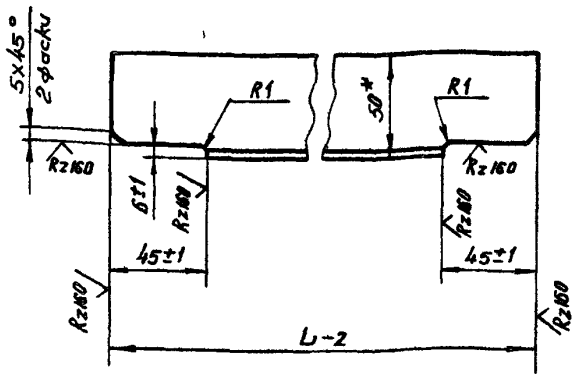

Обозначения	L, мм	Масса, кг
Т 01 00 01	818	2,9
Т 01 00 01-01	418	1,4
Т 01 00 01-02	198	0,5

*Размер для справок

Изм.	Лист	№ докум.	Подпись	Дата
Разраб		Маевский		XII 84
Пров		Носикова		XII 84
Т контр				
Рук гр		Носикова		XII 84
Н контр		Баскин		XII 84
Утв		Носикова		XII 84

Т 01 00 01

Балка

Лит	Масса	Масштаб
И	см табл	1:2
Лист	Листов 1	

Уголок Б-50х50х5 ГОСТ 8509-72 / Ст 3пс5 ГОСТ 535-79

ГИПРОДРЕВПРОМ г. Москва

Формат А4

Т 01 00 02

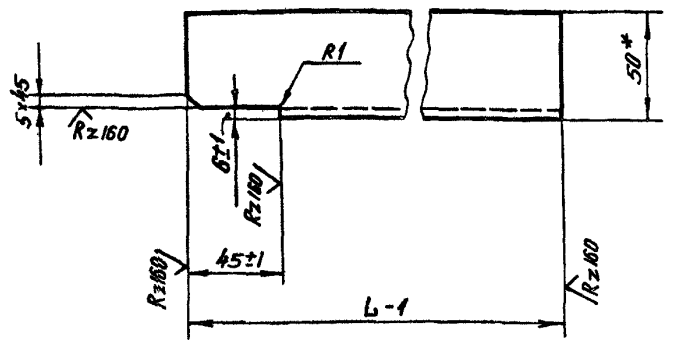

Обозначения	L, мм	Масса, кг
Т 01 00 02	244	0,83
Т 01 00 02-01	194	0,64

*Размер для справок

Изм.	Лист	№ докум.	Подпись	Дата
Разраб		Маевский		XII 84
Пров		Носикова		XII 84
Т контр				
Рук гр		Носикова		XII 84
Н контр		Баскин		XII 84
Утв		Носикова		XII 84

Т 01 00 02

Уголок

Лит	Масса	Масштаб
И	см табл	1:2
Лист	Листов 1	

Уголок Б 50х50х5 ГОСТ 8509-72 / Ст 3пс5 ГОСТ 535-79

ГИПРОДРЕВПРОМ г. Москва

Формат А4

Т 01 00 03

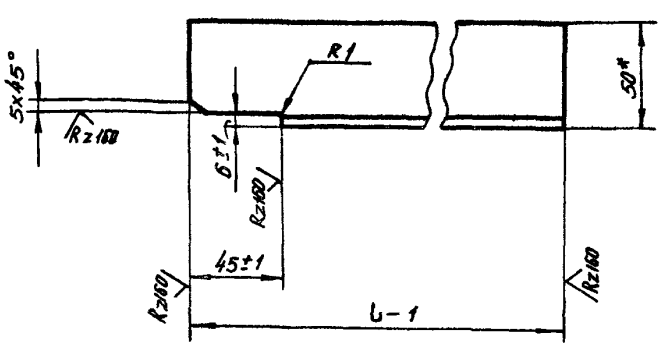

Обозначения	L, мм	Масса, кг
Т 01 00 03	244	0,83
Т 01 00 03-01	194	0,64

*Размер для справок

Изм.	Лист	№ докум.	Подпись	Дата
Разраб		Маевский		XII 84
Пров		Носикова		XII 84
Т контр				
Рук гр		Носикова		XII 84
Н контр		Баскин		XII 84
Утв		Носикова		XII 84

Т 01 00 03

Уголок

Лит	Масса	Масштаб
И	см табл	1:2
Лист	Листов 1	

Уголок Б 50х50х5 ГОСТ 8509-72 / Ст 3пс5 ГОСТ 535-79

ГИПРОДРЕВПРОМ г. Москва

Копировал Акишкина

Формат А4

39

20960-07

Серия 7411-1 Выпуск 1-11

Т 01 00 06

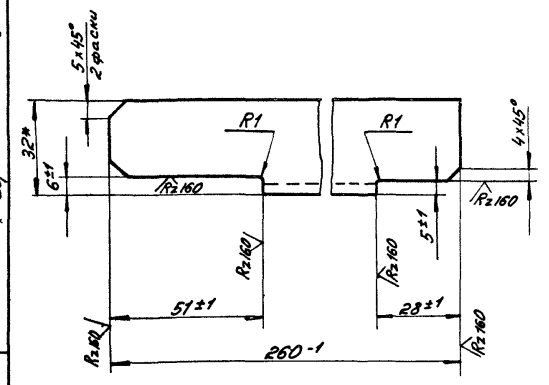

*Размер для справок

Изм.	Лист	№ докум.	Подпись	Дата	Т 01 00 06			
Разраб.		Маевский			Уголок	Лит.	Масса	Мас-б
Пров.		Носикова				У	0,41	11
Т. контр.						Лист	Листов 1	
Рук. гр.		Носикова			Уголок Б 32×32×4 Гост 8509-72 / ВСт3пс5 Гост 535-79	ГИПРОДРЕВПРОМ г. Москва		
Н. контр.		Баскин						
Утв.		Носикова						

Формат А4

Т 01 00 04

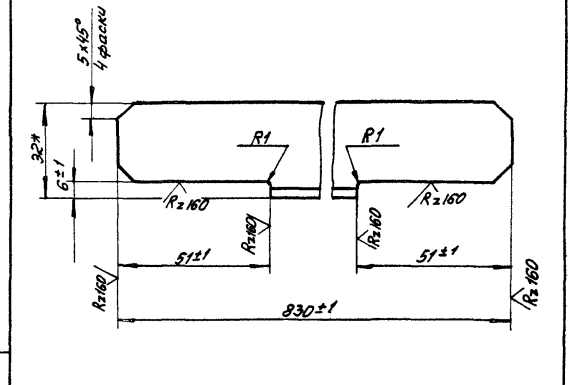

*Размер для справок

Изм.	Лист	№ докум.	Подпись	Дата	Т 01 00 04			
Разраб.		Маевский			Уголок	Лит.	Масса	Мас-б
Пров.		Носикова				У	1,48	11
Т. контр.						Лист	Листов 1	
Рук. гр.		Носикова			Уголок Б 32×32×4 Гост 8509-72 / ВСт3пс5 Гост 535-79	ГИПРОДРЕВПРОМ г. Москва		
Н. контр.		Баскин						
Утв.		Носикова						

Формат А4

Т 02 00 01

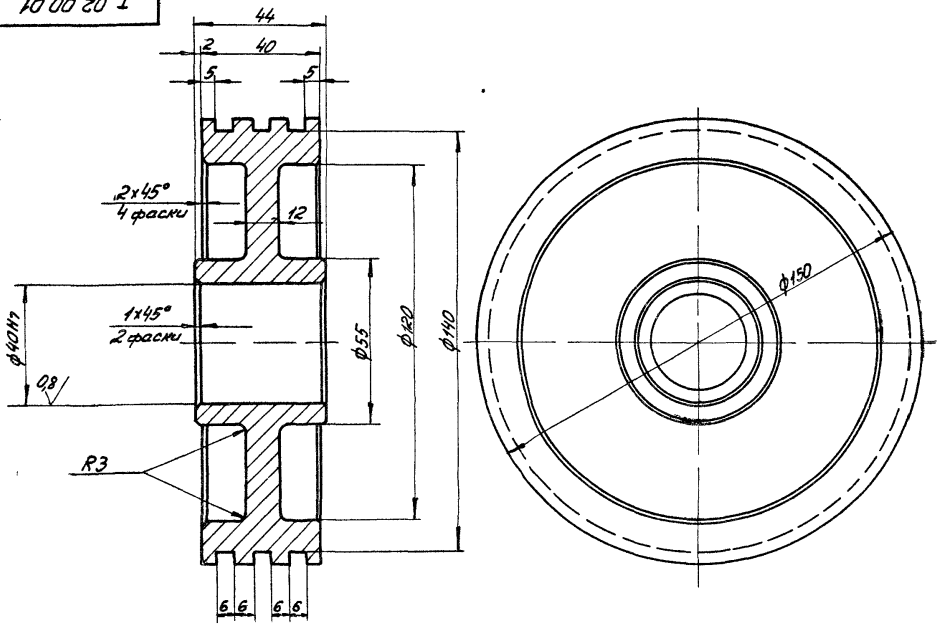

Неуказанные предельные отклонения размеров $\pm \frac{IT15}{2}$

40

20960-07

Изм.	Лист	№ докум.	Подпись	Дата	Т 02 00 01			
Разраб.		Маевский			Обод	Лит.	Масса	Мас-б
Пров.		Носикова				У	36	11
Т. контр.						Лист	Листов 1	
Рук. гр.		Носикова			Ст3 Гост 380-71	ГИПРОДРЕВПРОМ г. Москва		
Н. контр.		Баскин						
Утв.		Носикова						

Формат А4

Серия 7411-1 Выпуск 1-11

Т.02.00.00 СБ

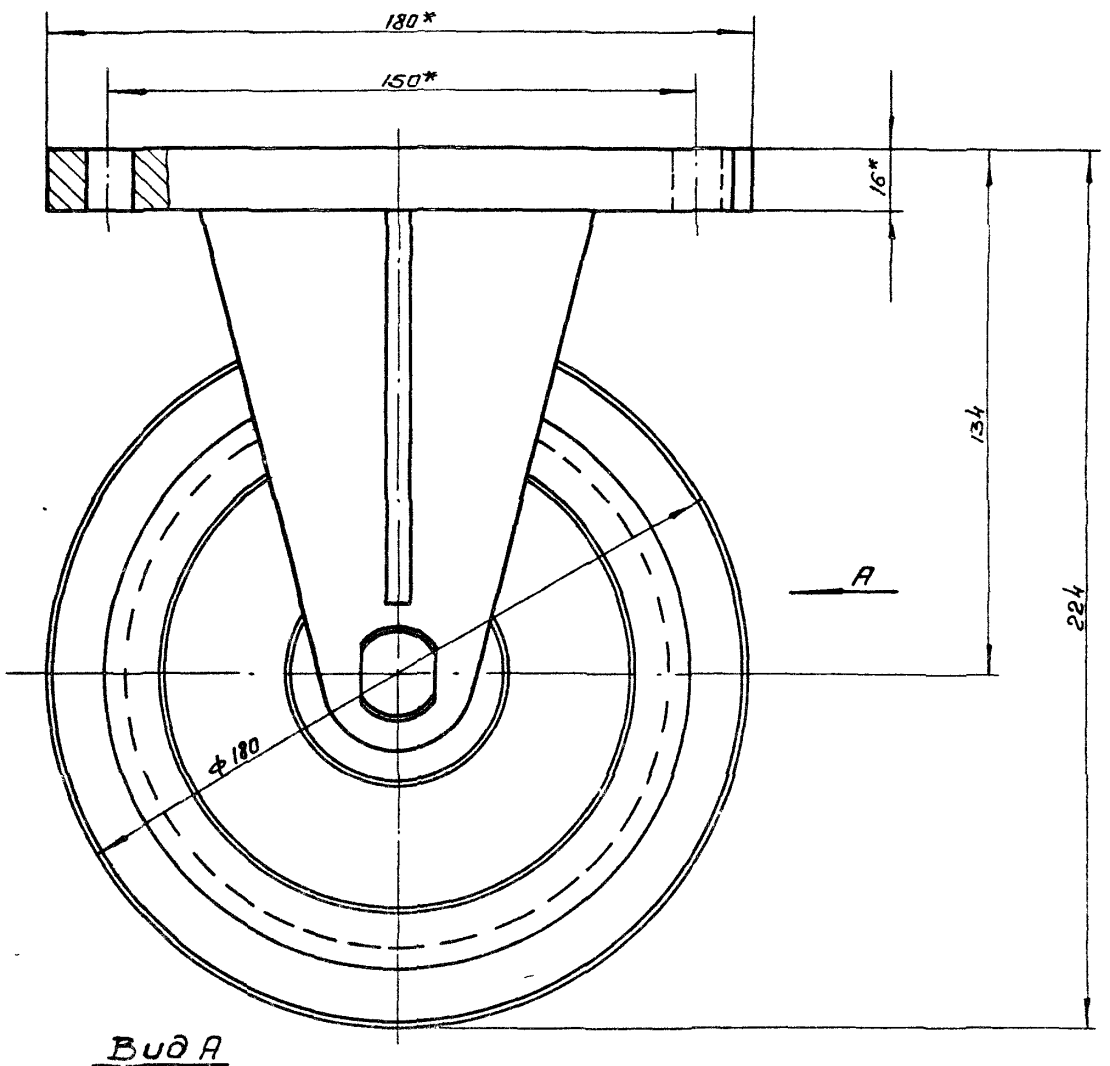

Вид А

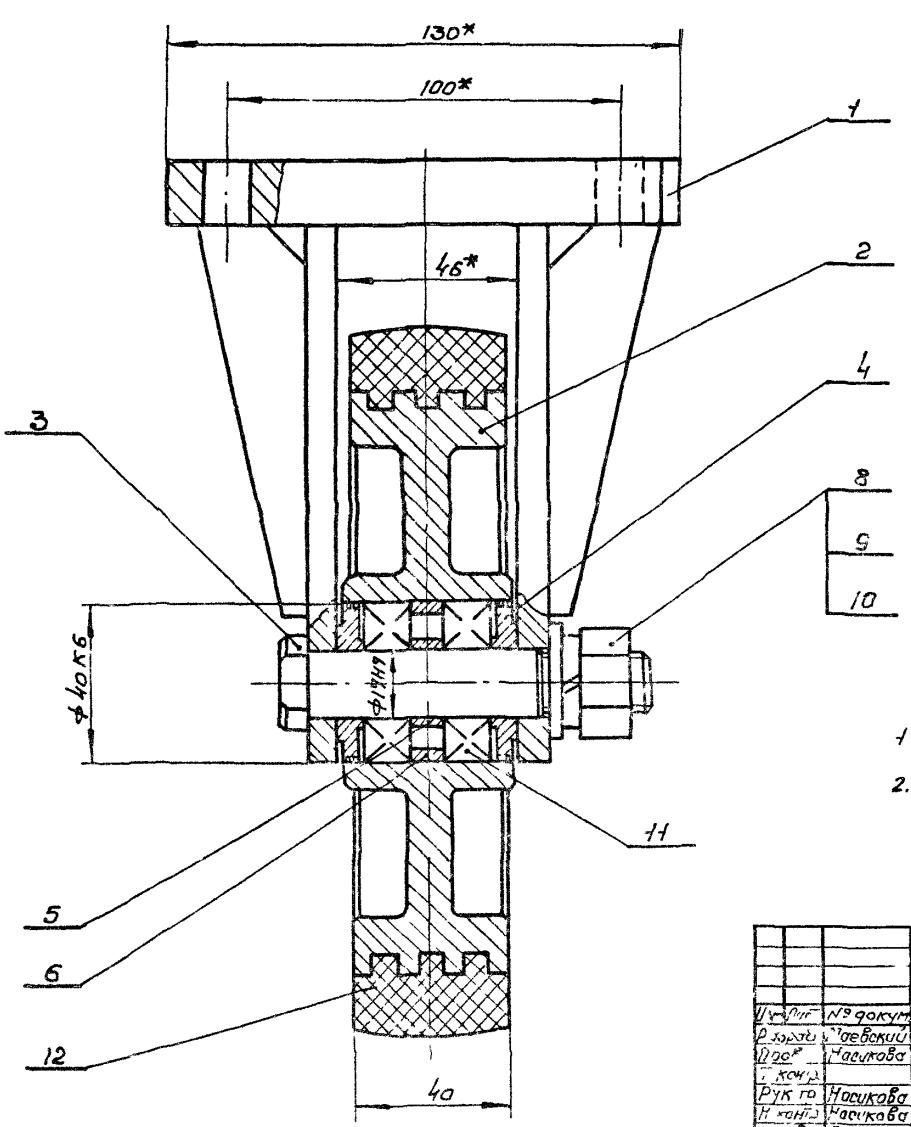

1 * Размеры для справок

2. Предельные отклонения размеров $\pm\frac{IT15}{2}$

41

20960-07

					Т.02.00.00 СБ		
Изм.	Лист	№ докум.	Подпись	Дата	Колесо переднее Сборочный чертеж	Лит.	Масса	Масшт.
Разраб.		Маевский				4	11.0	1:1
Пров.		Насикова				Лист	Листов 1	
Т. контр.						Е. Продревпром г. Москва		
Рук. гр.		Насикова						
Н. контр.		Насикова						
Утв.		Баскин						

Копировал Щеглова Формат А2

Инв. № подл. | Подпись и дата | Взам. инв. № | Инв. № дубл. | Подпись и дата

Серия 7411-1 Выпуск 1 11

Т 02 00 02

Rz 40 (√)

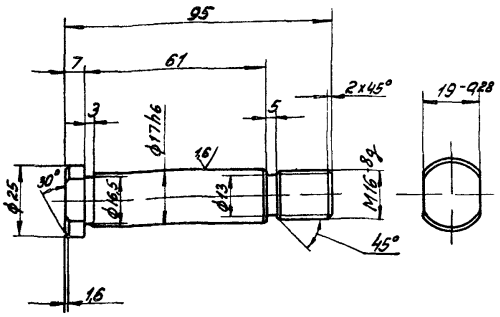

Неуказанные предельные отклонения размеров валов $-t_2$, остальных $\pm\frac{t_2}{2}$

Изм	Лист	№ докум	Подпись	Дата	Т 02 00 02		
Разраб		Маевский			Ось	Лит	Масса 0,15 / Мас б 1,1
Пров		Носикова				Лист	Листов 1
Т контр					Сталь 45 Гост 1050 74	Гипродревпром г Москва	
Рук гр		Носикова					
Н контр		Баскин					
Утв		Носикова					

Формат А4

Т 02 00 03

Rz 40 (√)

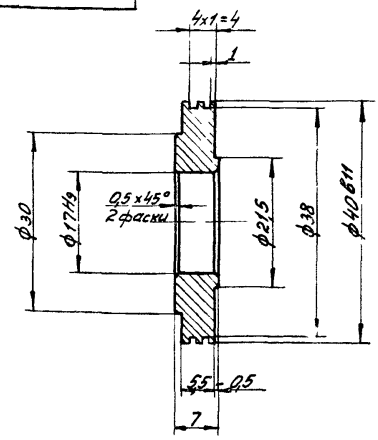

Неуказанные предельные отклонения размеров отверстии валов $-t_2$, остальных $\pm\frac{t_2}{2}$

Изм	Лист	№ докум	Подпись	Дата	Т 02 00 03		
Разраб		Маевский			Крышка	Лит	Масса 0,06 / М-б 2,1
Пров		Носикова				Лист	Листов 1
Т контр					Ст 3 Гост 380-71	Гипродревпром г Москва	
Рук гр		Носикова					
Н контр		Баскин					
Утв		Носикова					

Формат А4

Т 02 00 05

Rz 40 (√)

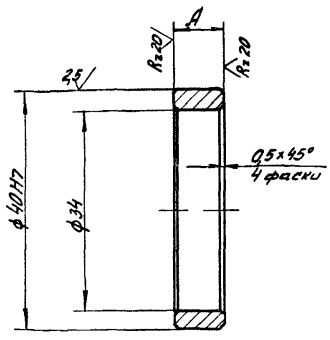

Обозначение	Размеры, мм A	Масса кг
Т 02 00 05	$8^{+0,1}_{+0,2}$	0,05
-01	12-0,5	0,07

Предельные отклонения размеров отверстии $+t_2$, остальных $\pm\frac{t_2}{2}$

Изм	Лист	№ докум	Подпись	Дата	Т 02 00 05		
Разраб		Маевский			Кольцо	Лит	Масса см табл / Мас б 2,1
Пров		Носикова				Лист	Листов 1
Т контр					Ст 3 Гост 380 71	Гипродревпром г Москва	
Рук гр		Носикова					
Н контр		Баскин					
Утв		Носикова					

Формат А4

Т 02 00 04

Rz 40 (√)

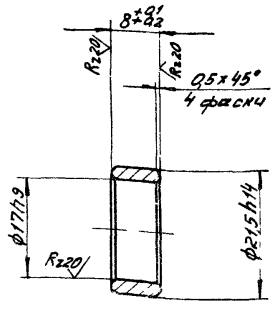

42

20960-07

Изм	Лист	№ докум	Подпись	Дата	Т 02 00 04		
Разраб		Маевский			Втулка	Лит	Масса 0,02 / Мас б 2,1
Пров		Носикова				Лист	Листов 1
Т контр					Ст 3 Гост 380 71	Гипродревпром г Москва	
Рук гр		Носикова					
Н контр		Баскин					
Утв		Носикова					

Формат А4

Т.02.01.01

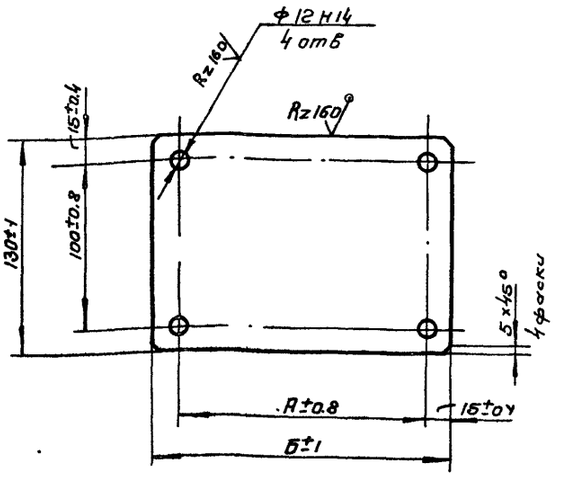

Обозначение	Размеры, мм А	Б	Масса, кг	Материал
Т.02 01.01	150	180	3,0	Б-ПН-16 ГОСТ 19903-74 Лист В ст 3 пс5 ГОСТ 14637-79
-01	100	130	3,0	Б-ПН-25 ГОСТ 19903-74 Лист В ст 3 пс5 ГОСТ 14637-79

Т.02 01 01

Плита

Лит У | Масса см, табл. — | Масштаб

Лист | Листов 1

см табл

Гипродревпром г Москва

Изм. Лист N докум. Подп. Дата
Разраб. Маевский
Пров. Носикова
Т. контр.
Рук. гр. Носикова
Н. контр. Баскин
Утв. Носикова

Формат А4

Т.02.01.02

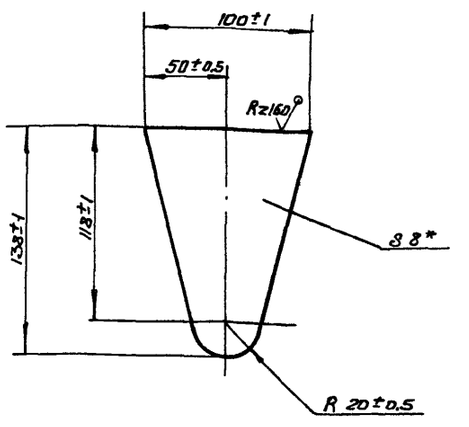

* Размер для справок

Т.02.01.02

Щека

Лит У | Масса 0,6 | Масштаб 1:2

Лист | Листов 1

Лист Б-ПН-8 ГОСТ 19903-74 / В ст 3 пс5 ГОСТ 14637-79

Гипродревпром г Москва

Изм. Лист N докум. Подп. Дата
Разраб. Маевский
Пров. Носикова
Т. контр.
Рук. гр. Носикова
Н. контр. Баскин
Утв. Носикова

Формат А4

Формат	Зона	Поз.	Обозначение	Наименование	Кол.	Примечание
				Документация		
А2			Т 02.01.00 СБ	Сборочный чертеж		
				Детали		
А4		1	Т.02.01 01	Плита	1	
А4		2	Т.02 01.02	Щека	2	
А4		3	Т.02 01.03	Ребро	2	

Т.02 01.00

Кронштейн

Лит У | Лист | Листов 1

Гипродревпром г Москва

Изм. Лист N докум. Подп. Дата
Разраб. Маевский
Пров. Носикова
Рук. гр. Носикова
Н. контр. Губаревский
Утв. Баскин

Формат А4

Т.02.01.03

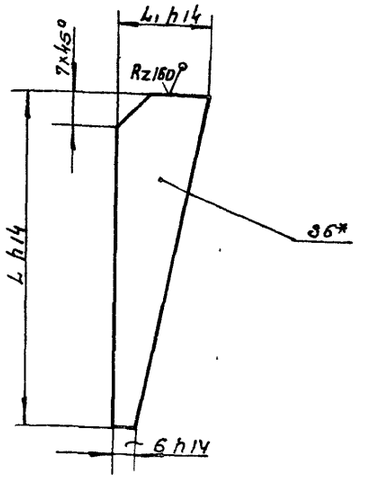

Обозначения	Размеры, мм L	L1	Масса, кг
Т 02 01.03	100	28	0,1
01	80	20	0,08

* Размер для справок

20960-07

Т.02 01.03

Ребро

Лит У | Масса см Табл. 1:1 | Масштаб

Лист | Листов 1

Лист Б-ПН-6 ГОСТ 19903-74 / В ст 3 пс5 ГОСТ 14637-79

Гипродревпром г Москва

Изм. Лист N докум. Подп. Дата
Разраб. Маевский
Пров. Носикова
Т. контр.
Рук. гр. Носикова
Н. контр. Баскин
Утв. Носикова

Копировал Шеглова Формат А4

Серия 7 411-1 Выпуск 1-11

Т 02 01 00 СБ

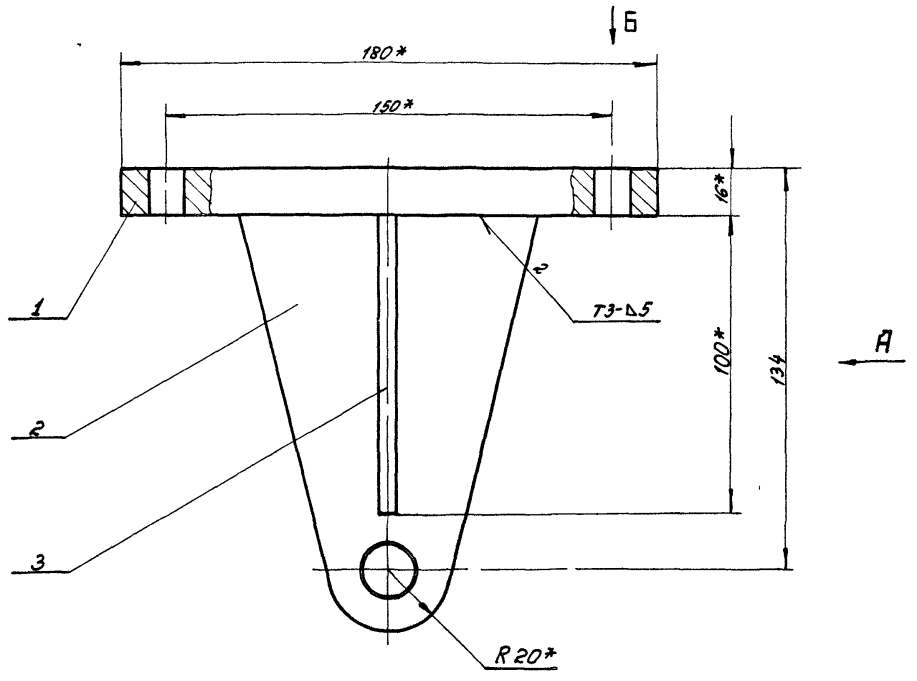

Вид А

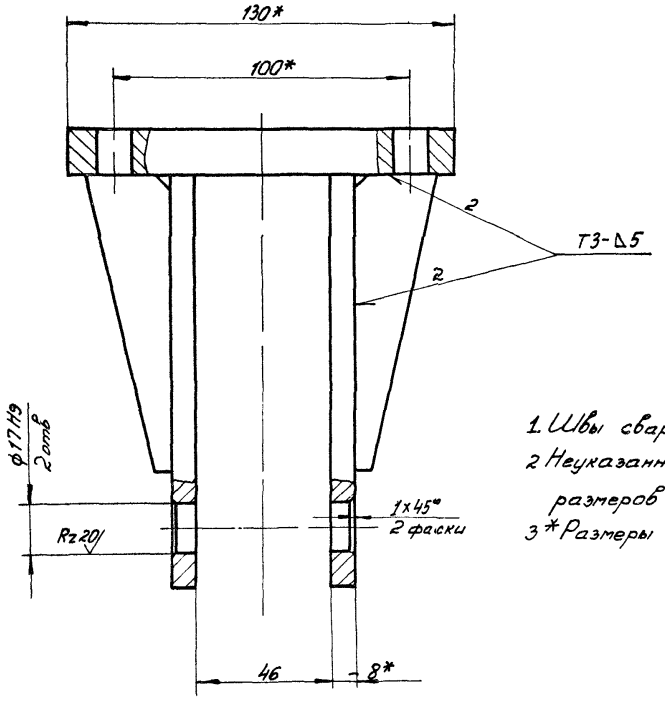

Вид Б

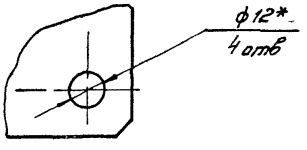

1. Швы сварных соединений по Гост 5264-80
2. Неуказанные предельные отклонения размеров $\pm \frac{IT15}{2}$
3. *Размеры для справок

44

20960-07

					Т 02 01 00			
Изм	Лист	№ докум	Подпись	Дата	Кронштейн Сборочный чертеж	Лит	Масса	Мас-б
Разраб		Маевский	Маев	XI 84		и	4,5	1:1
Провер		Носикова		XII 84		Лист	Листов 1	
Т контр						Гипродревпром г Москва		
Рук гр		Носикова		XII 84				
Н.контр		Носикова		XII 84				
Утв		Баскин		XII 84				

Формат А2

Инв № подл | Подпись и дата | Взам инв № | Инв № дубл | Подпись и дата

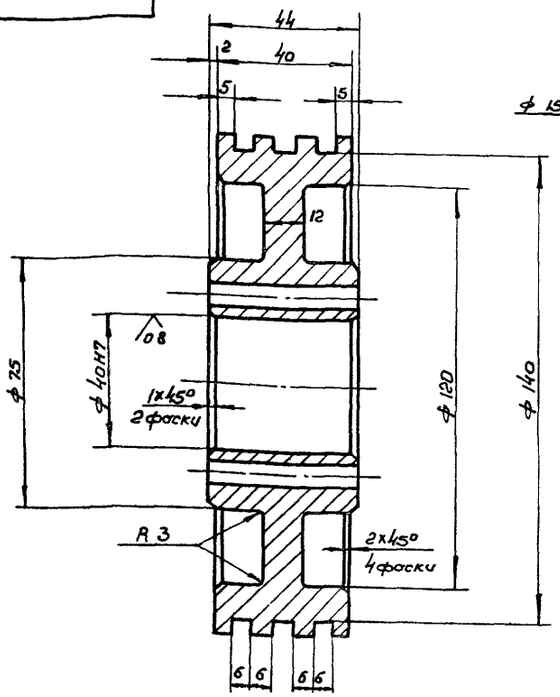

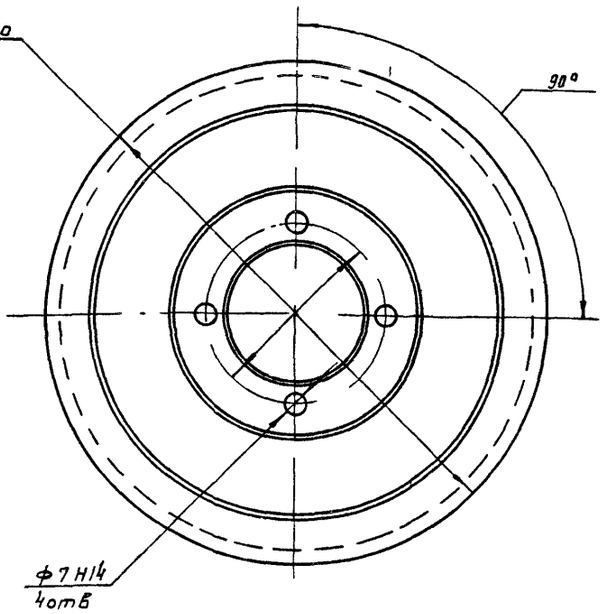

Rz 80 / V (√)

Неуказанные предельные отклонения размеров $\pm \frac{IT15}{2}$

				Т 03 00 01	
Изм	Лист	№ докум.	Подп.	Дата	
Разраб		Моевский			Обод
Пров		Носикова			
Рук гр		Носикова			
Н. контр		Баскин			Ст 3 ГОСТ 380-71
Утв		Носикова			

Лит У | Масса 38 | Масштаб 1:1

Лист | Листов 1

Гипродревпром г. Москва

Формат А3

Формат	Зона	Поз.	Обозначение	Наименование	Кол.	Примечание
				Документация		
А2			Т 03 00 00 СБ	Сборочный чертеж		
				Сборочные единицы		
А4		1	Т 03 00 00	Ось	1	
				Детали		
А3		2	Т 03 00 01	Обод	2	
А4		3	Т 03 00 02	Прокладка	4	
А4		4	Т 03 00 03	Кольцо сальниковое	2	
А4		5	Т 02 00 05-01	Кольцо	2	
				Стандартные изделия		
		7		Болт М6х75	8	
				ГОСТ 7798-70		
		8		Гайка М6 С 019	8	
				ГОСТ 5915-70		
		9		Шайба пр 6 65Г 019	8	
				ГОСТ 6402-70		
		10		Кольцо 017	2	
				ГОСТ 13942-80		

				Т 03 00 00	
Изм	Лист	№ докум.	Подп.	Дата	
Разраб		Моевский			Ось поворотная
Пров		Чернов			
Рук гр		Носикова			
Н. контр		Обревский			
Утв		Баскин			

Лит У | Лист 1 | Листов 2

Гипродревпром г. Москва

Формат А4

Формат	Зона	Поз.	Обозначение	Наименование	Кол.	Примечание
		11		Крышка 2-40-21	2	
				ГОСТ 11641-73		
		12		Крышка 22-40	2	
				ГОСТ 18511-73		
		13		Подшипник 203	4	
				ГОСТ 8338-75		
				Материалы		
		15		Резина		
				Пластина Т		
				лист ТКМЩ-Н		
				40х45х540		
				ГОСТ 7338-77		

				20960 0745	
Изм	Лист	№ докум.	Подп.	Дата	
				Т 03 00 00	

Лист 2

Копировал Щеглова

Формат А4

Серия 7.411-1 Выпуск 1-11

Т 03 00 00 СБ

Вид А
М1:1

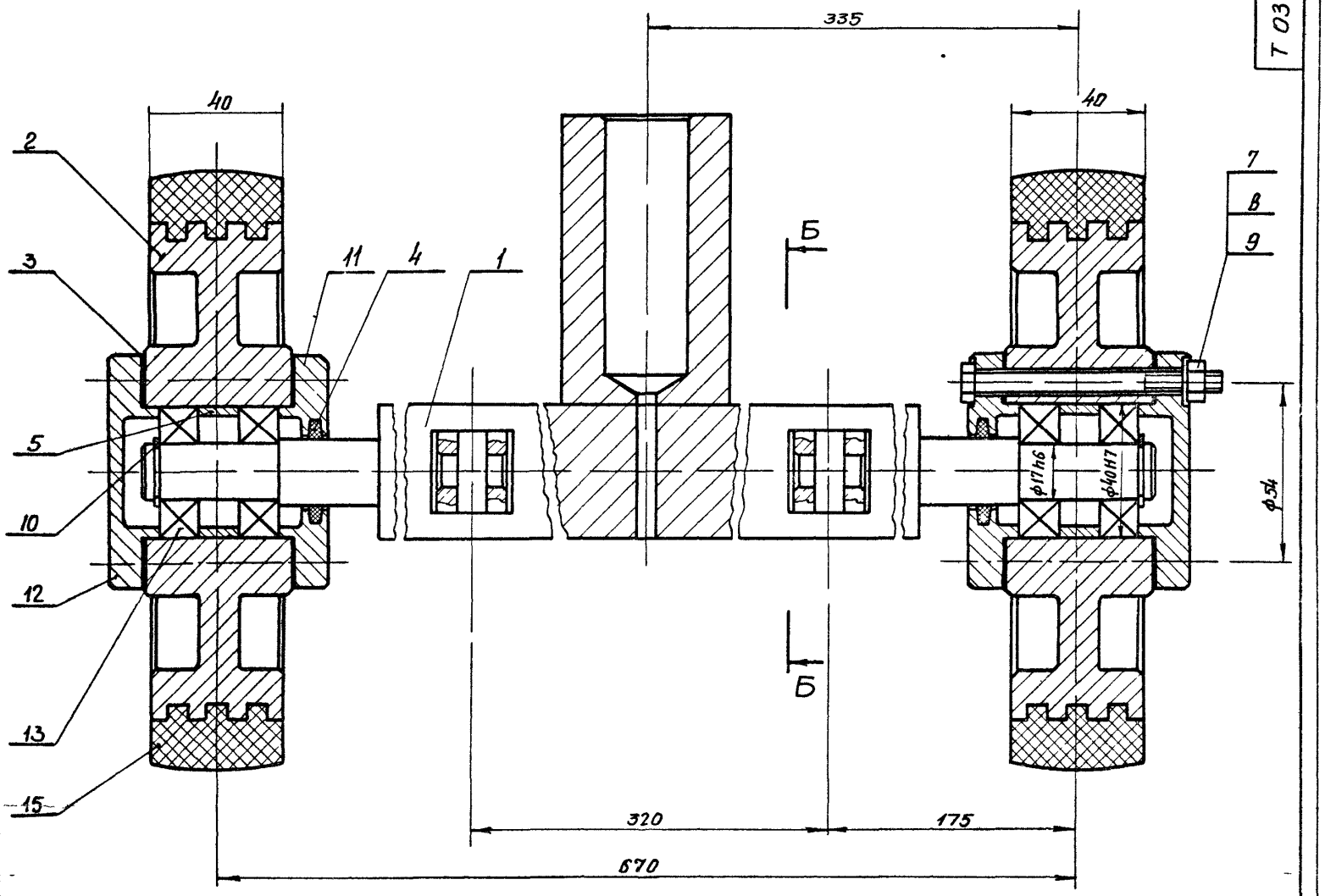

Б-Б
М1:1

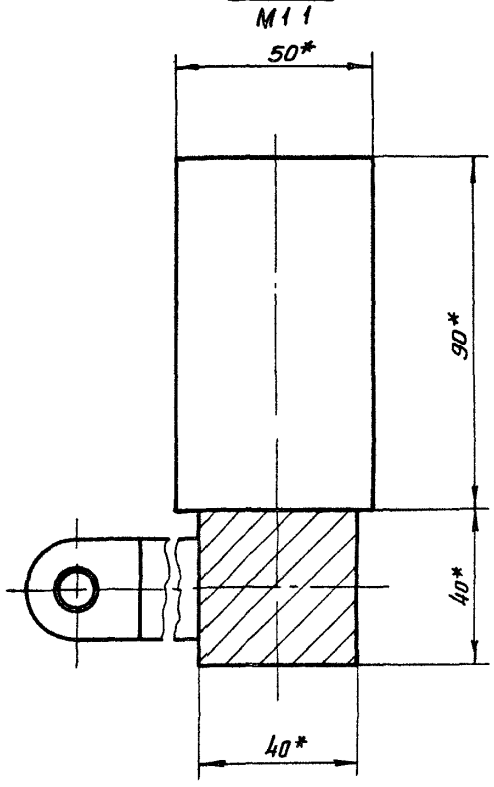

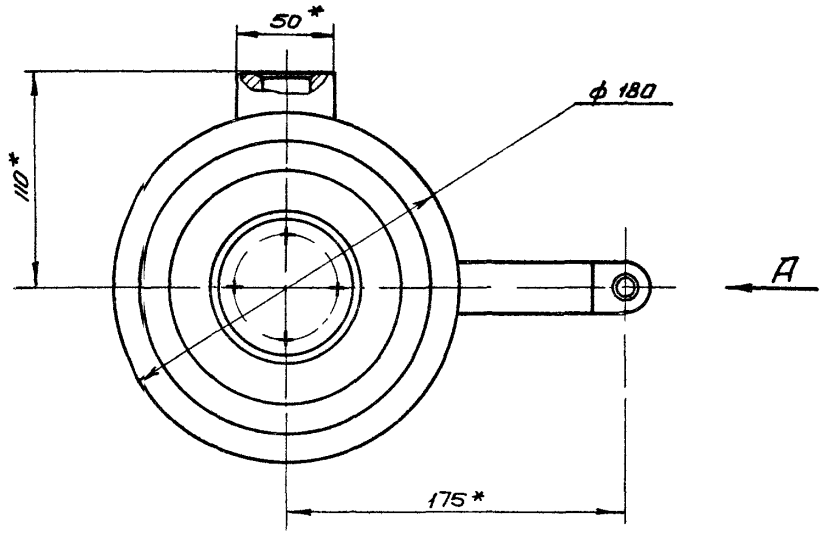

*Размеры для справок

46

20960-07

					Т 03 00 00 СБ		
Изм	Лит	N докум	Подпись	Дата	Ось поворотная	Лит	Масса	Масштаб
Разраб		Моевский		XI 84		И	196	1:2
Пров		Насикова		XI 84	Сборочный чертеж	Лист	Листов 1
Т.контр							
Рук гр		Насикова		XII 84		ГИПРОДРЕВПРОМ г. Москва	
Н.контр		Добровский		XII 84			
Утв		Баскин		XII 84			

Копировал Акишина

Формат А2

Инв. № подл. | Подпись и дата | Взам. инв. № | Инв. № дубл. | Подпись и дата

Серия 7.411-1 Выпуск 1-11

Формат	Зона	Поз	Обозначение	Наименование	Кол	Примечание
				Документация		
А2			Т 03 01 00 СБ	Сборочный чертеж		
				Детали		
Б4		1	Т 03 01 01	Ось	1	
				Квадрат В40 ГОСТ 2591-71		
				45 В ГОСТ 1051-73		
				L = 720±1		
Б4		2	Т 03 01 02	Бобышка	1	
				Квадрат 850 ГОСТ 2591-71		
				45 В ГОСТ 1051-73		
				L = 90±0,5		
А3		3	Т 03 01 03	Петля	2	

Т 03 01 00

Изм	Лист	N докум	Подпись	Дата
Разраб		Маевский		XII 84
Пров		Носикова		XII 84
Рук гр		Носикова		XII 84
Н контр		Дубровский		XII 84
Утв		Баскин		XII 84

Ось

Лит	Лист	Листов
И		1

ГИПРОДРЕВПРОМ г Москва

Формат А4

Т 03 00 02

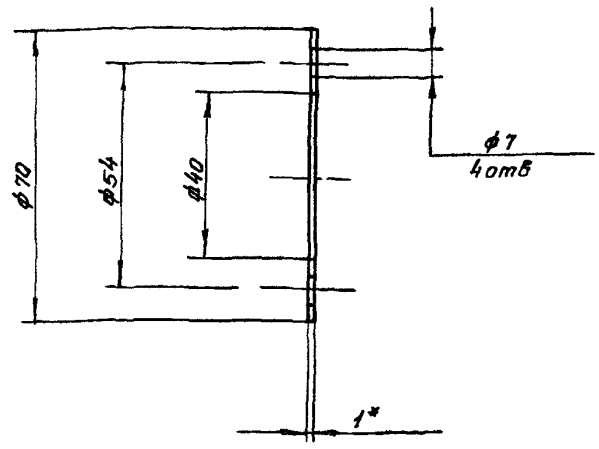

*Размер для справок

Т 03 00 02

Изм	Лист	N докум	Подпись	Дата
Разраб		Маевский		XII 84
Пров		Носикова		XII 84
Т контр				
Рук гр		Носикова		XII 84
Н контр		Баскин		XII 84
Утв		Носикова		XII 84

Прокладка

Лит	Масса	Масшт
И	0,005	1:1
Лист	Листов 1	

Картон А-1,0 ГОСТ 9347-74

ГИПРОДРЕВПРОМ г Москва

Формат А4

Т1 03 00 01

√(√)

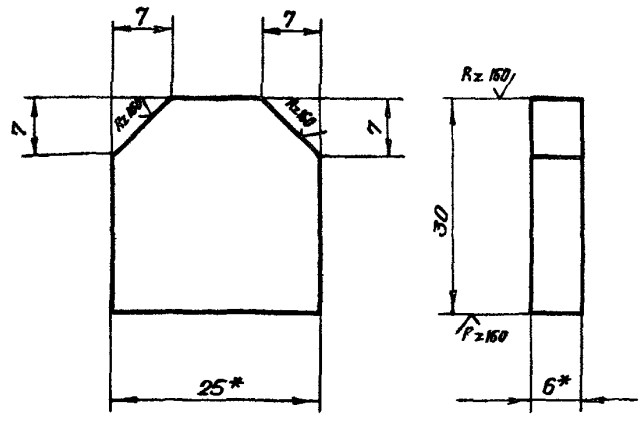

1.*Размеры для справок

2 Предельные отклонения размеров валов $-t_2$, остальных $\pm\frac{t_2}{2}$

Т1 03 00 01

Изм	Лист	N докум	Подпись	Дата
Разраб		Маевский		XII 84
Пров		Носикова		XII 84
Рук гр		Носикова		XII 84
Н контр		Баскин		XII 84
Утв		Носикова		XII 84

Щека

Лит	Масса	Масшт
Н	0,02	2:1
Лист	Листов 1	

Полоса Б 2 Б×25 ГОСТ 103-76 / Ст 3 пс5 ГОСТ 535-79

ГИПРОДРЕВПРОМ г Москва

Формат А4

Т 03 00 03

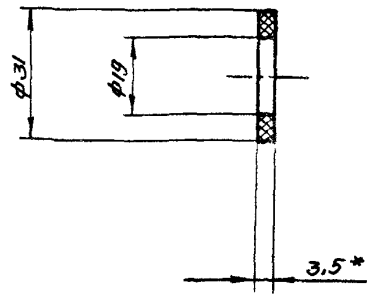

*Размер для справок

47

20960-07

Т 03 00 03

Изм	Лист	N докум	Подпись	Дата
Разраб		Маевский		XII 84
Пров		Носикова		XII 84
Т контр				
Рук гр		Носикова		XII 84
Н контр		Баскин		XII 84
Утв		Носикова		XII 84

Кольцо сальниковое

Лит	Масса	Масшт
И	0,001	1:1
Лист	Листов 1	

Воилок ПС 3 5 ГОСТ 6308-71

ГИПРОДРЕВПРОМ г Москва

Копировал Акишина

Формат А4

Rz 40 (√)

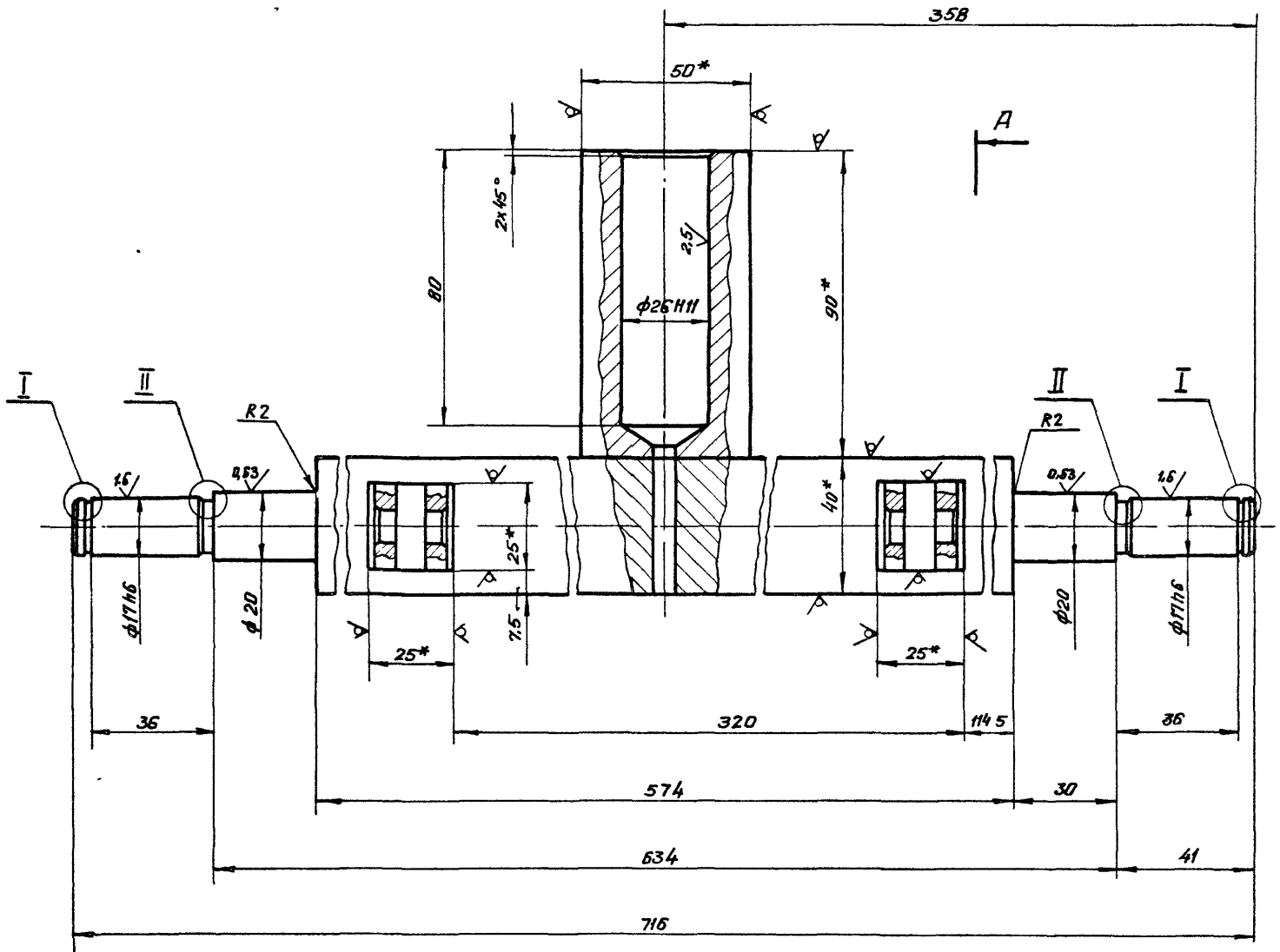

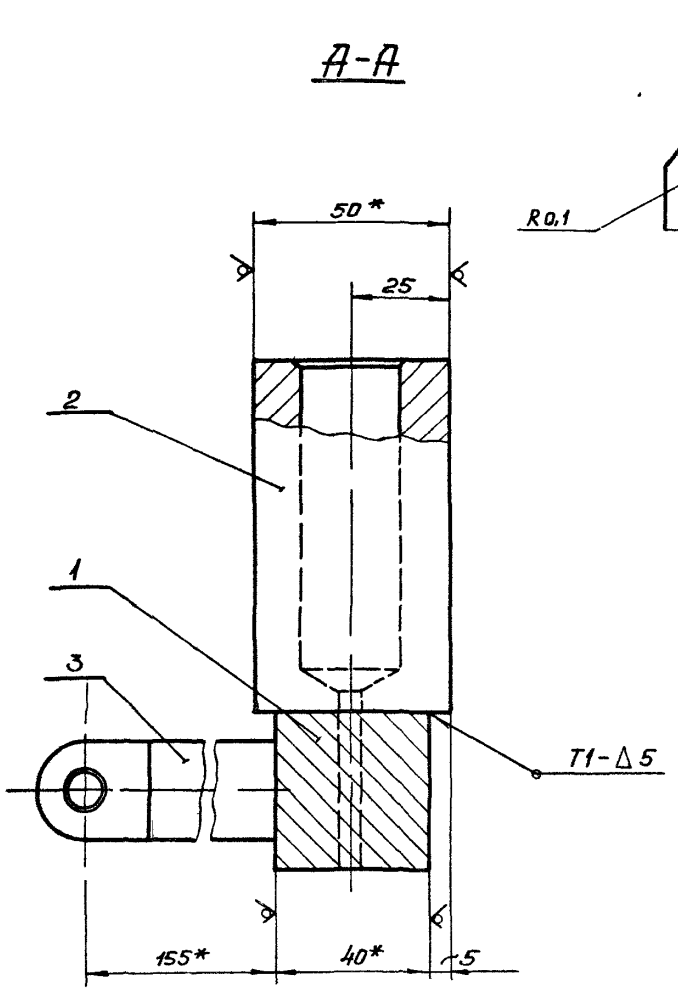

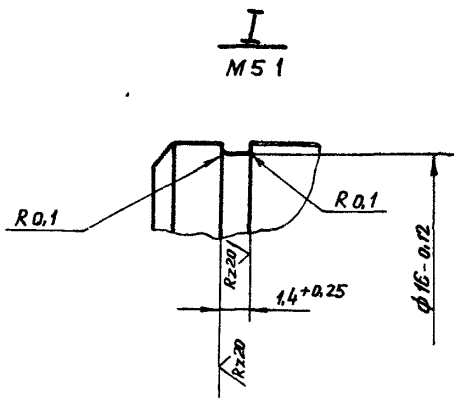

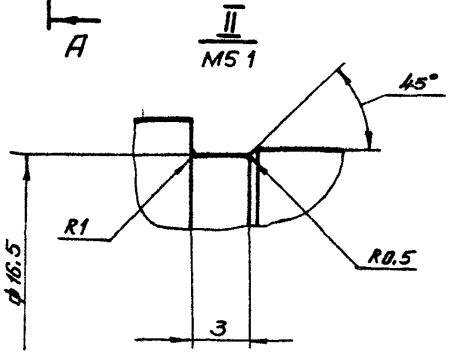

1 Швы сварных соединений по ГОСТ 5264-80

2 Неуказанные предельные отклонения размеров отверстий $+\frac{t_2}{2}$ валов $-\frac{t_2}{2}$ остальных $\pm\frac{t_2}{2}$

3 Покрытие – Хим. Окс. прм по ГОСТ 9.073-77

4 *Размеры для справок

48

20980-07

					Т 03.01.00 СБ		
Изм.	Лист	№ докум.	Подпись	Дата	Ось	Лит.	Масса	Масшт.
Разраб.		Маевский		XII 84		И	10,28	1:1
Пров.		Носикова		XII 84	Сборочный чертеж	Лист	Листов 1
Т.контр.							ГИПРОДРЕВПРОМ г. Москва
Рук. гр.		Носикова		XII 84			
Н.контр.		Дубровский		XII 84			
Утв.		Баскин		XII 84			

Копировал Акишина Формат А2

Инв. № подл. | Подпись и дата | Взам. инв. № | Инв. № дубл. | Подпись и дата

Серия 7.411-1 Выпуск 1-11

Т 03 01 03

Rz40 √(√)

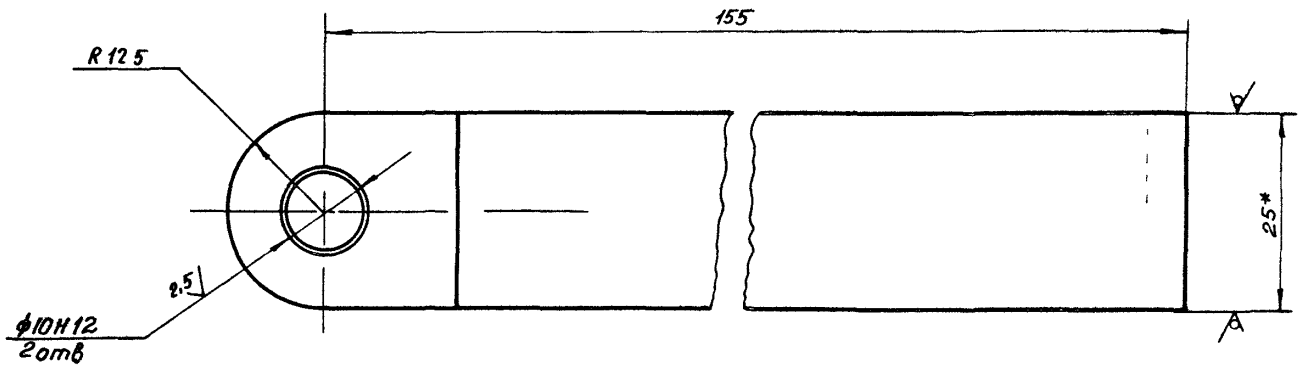

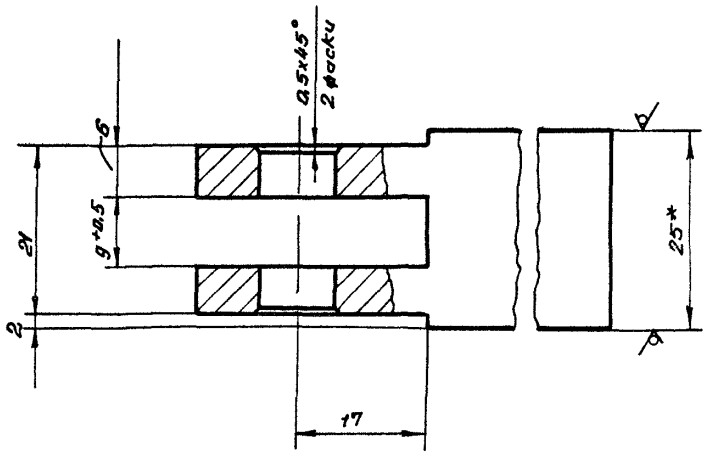

1 Неуказанные предельные отклонения размеров $\pm \frac{JT14}{2}$

2 *Размеры для справок

				Т 03 01 03			
Изм.	Лист	N докум.	Подпись	Дата			
Разраб		Маевский		XII 84	Петля	Лит	Масса	Масшт
Пров		Насикова		XII 84		И	0 76	1:1
						Лист	Листов 1	
Рук гр		Насикова		XII 84	Квадрат В25 ГОСТ 2591-71 / 45 В ГОСТ 1051-73	ГИПРОДРЕВПРОМ г. Москва		
Н.контр		Баскин		XII 84				
Утв		Насикова		XII 84				

Формат А3

Т 04 00 01

Rz40 √(√)

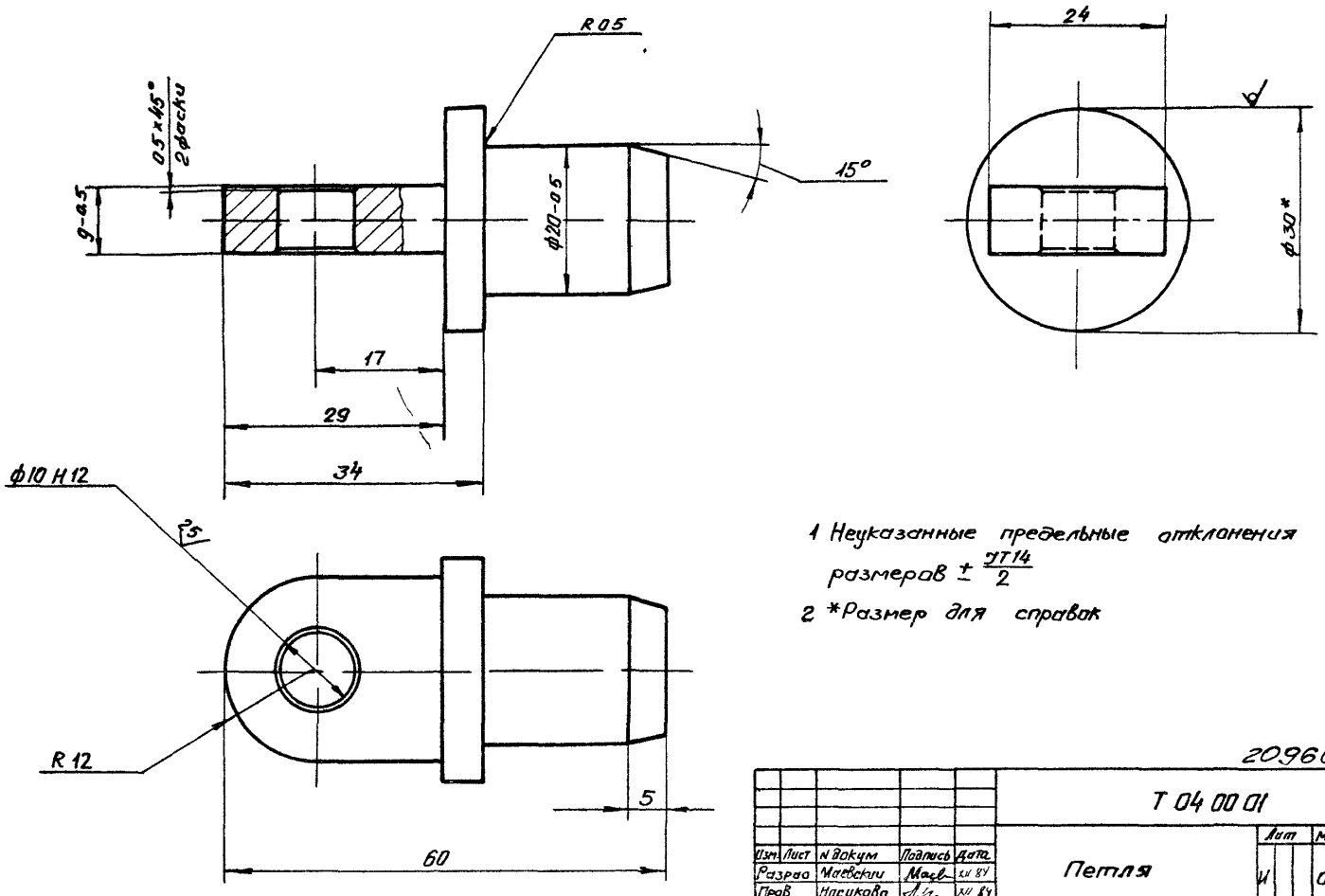

1 Неуказанные предельные отклонения размеров $\pm \frac{JT14}{2}$

2 *Размер для справок

49

20960-07

				Т 04 00 01			
Изм.	Лист	N докум.	Подпись	Дата			
Разраб		Маевский		XII 84	Петля	Лит	Масса	Масшт
Пров		Насикова		XII 84		И	0 12	2 1
						Лист	Листов 1	
Рук гр		Насикова		XII 84	Круг В30 ГОСТ 2590-71 / Вст3пс5 ГОСТ 535-79	ГИПРОДРЕВПРОМ г. Москва		
Н.контр		Баскин		XII 84				
Утв		Насикова		XII 84				

Формат А3

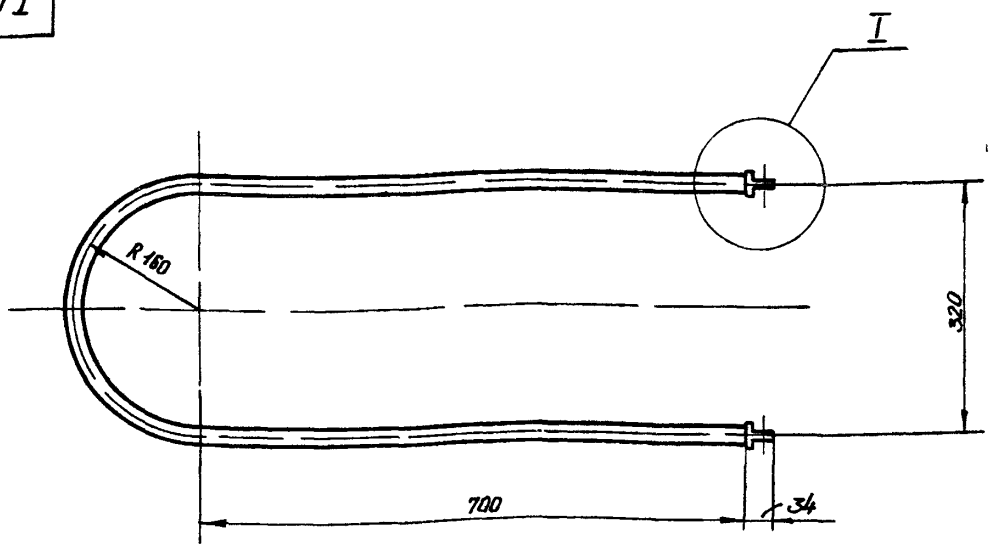

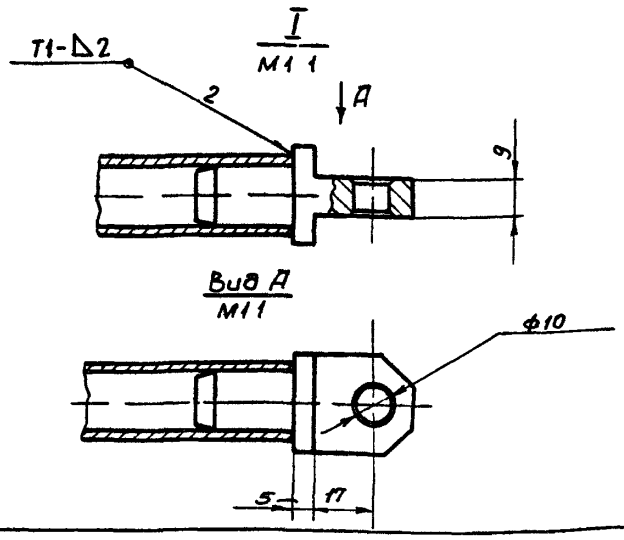

1 Сварные швы по ГОСТ 5264-80

2 Размеры для справок

					Т 04 00 00 СБ		
Изм	Лист	№ докум.	Подпись	Дата			
Разраб		Маевский		XII 84	Ручка	Лит	Масса / Масшт
Пров		Носикова		XII 84		И	3,78 / 1:5
Рук гр		Носикова		XII 84	Сборочный чертеж	Лист	Листов 1
Н контр		Дубровский		XII 84		ГИПРОДРЕВПРОМ г. Москва	
Утв		Баскин		XII 84			

Формат А3

Формат	Зона	Поз	Обозначение	Наименование	Кол	Примечание
				Документация		
А3			Т 04 00 00 СБ	Сборочный чертеж		
				Детали		
А3		1	Т 04 00 01	Петля	2	
А4		2	Т 04 00 02	Ручка	1	

					Т 04 00 00		
Изм	Лист	№ докум.	Подпись	Дата			
Разраб		Маевский		XII 84	Ручка	Лит	Масса / Масшт
Пров		Носикова		XII 84		И	1 / 1
Рук гр		Носикова		XII 84		Лист	Листов 1
Н контр		Дубровский		XII 84		ГИПРОДРЕВПРОМ г. Москва	
Утв		Баскин		XII 84			

Формат А4

Т 04 00 02

√(√)

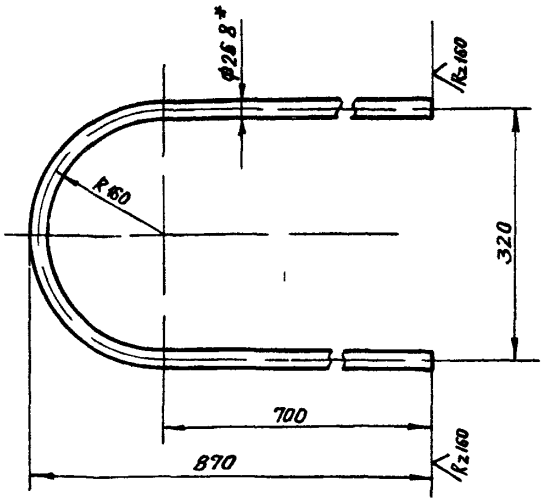

1 Длина развертки $L = 1902$ мм

2 Предельные отклонения размеров $\pm \frac{IT15}{2}$

3 * Размер для справок

50

20960 07

					Т 04 00 02		
Изм	Лист	№ докум.	Подпись	Дата			
Разраб		Маевский		XII 84	Ручка	Лит	Масса / Масшт
Пров		Носикова		X 84		И	3,54 / 1:5
Рук гр		Носикова		X	Труба Ц 20х3,2 ГОСТ 3262-75	Лист	Листов 1
Н контр		Баскин		X 84		ГИПРОДРЕВПРОМ г. Москва	
Утв		Носикова		XII 84			

Формат А4

Инв. № подл. | Подпись и дата | Взам. инв. № | Инв. № дубл. | Подпись и дата

Серия 7411-1 Выпуск 1-11

Т 05 00 00 СБ

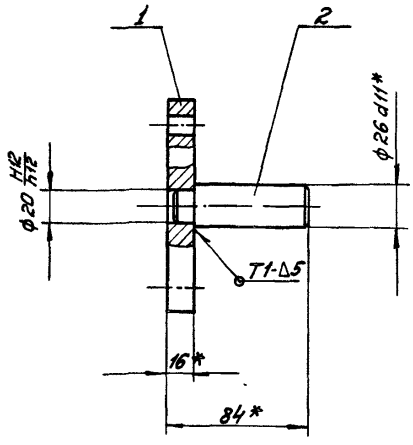

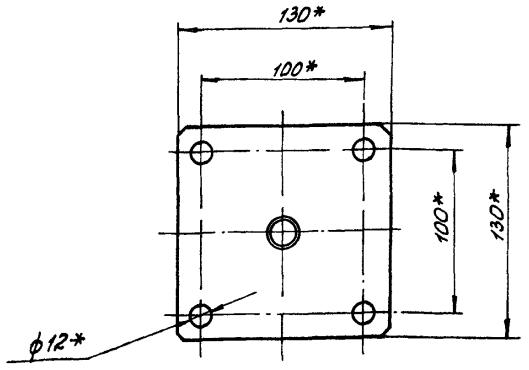

1 Сварные швы по Гост 5268-80

2 * Размеры для справок

Изм.	Лист	№ докум.	Подпись	Дата	Т 05 00 00 СБ				
Разраб.		Маевский		XII 84	Опора	Лит.	Масса	Мас-б	
Пров.		Носикова		XII 84	Сборочный чертеж	У	231	1:2	
Рук. гр.		Носикова		XII 84		Лист	Листов 1		
Н. контр.		Дубровский		XII 84		ГИПРОДРЕВПРОМ г. Москва			
Утв.		Васкин		XII 84					

Формат А3

Т 05 00 01

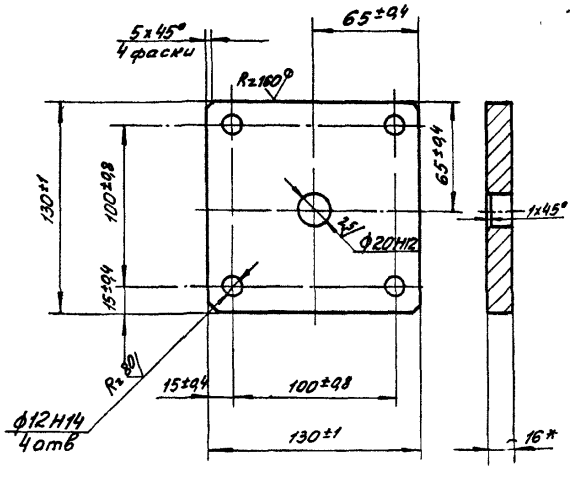

*Размер для справок

Изм.	Лист	№ докум.	Подпись	Дата	Т 05 00 01				
Разраб.		Маевский		XII 84	Плита	Лит.	Масса	Мас-б	
Пров.		Носикова		XII 84		У	20	12	
Рук. гр.		Носикова		XII 84		Лист	Листов 1		
Н. контр.		Васкин		XII 84	Лист Б-ПН-16 Гос 19903-74 Ст 3 ПС5 Гост 14637-79	ГИПРОДРЕВПРОМ г. Москва			
Утв.		Носикова		XII 84					

Формат А4

Формат	Зона	Поз.	Обозначение	Наименование	Кол.	Примечание
				Документация		
А3			Т 05 00 00 СБ	Сборочный чертеж		
				Детали		
А4		1	Т 05 00 01	Плита	1	
А4		2	Т 05 00 02	Палец	1	

20950-07 51

Изм.	Лист	№ докум.	Подпись	Дата	Т 05 00 00				
Разраб.		Маевский		XII 84	Опора	Лит.	Лист	Листов	
Пров.		Носикова		XII 84		У		1	
Рук. гр.		Носикова		XII 84		ГИПРОДРЕВПРОМ г. Москва			
Н. контр.		Дубровский		XII 84					
Утв.		Васкин		XII 84					

Формат А4

Инв. № подл. | Подпись и дата | Взам. инв. № | Инв. № дубл. | Подпись и дата

Серия 7 4Н-1 Выпуск 1-Н

Формат	Зона	Поз	Обозначение	Наименование	Кол	Примечание
				Документация		
А2			Т1 00 00 00 СБ	Сборочный чертеж		
				Сборочные единицы		
*		1	Т1 01.00 00	Рама	1	*А4х2
*		2	Т1 02 00 00	Колесо заднее	1	*А4х2
АУ		3	Т1 03 00 00	Кронштейн	2	
АУ		4	Т 02 00 00	Колесо переднее	2	
АУ		5	Т 04 00 00	Ручка	1	
				Стандартные изделия		
				Болты ГОСТ 7798-70		
		7		М8х25 56 019	4	
		8		М10х45 56 019	8	
		9		М10х55 56 019	4	
				Гайки ГОСТ 5915-70		
		11		М8 6 019	4	
		12		М10 6 019	12	
				Шайбы ГОСТ 6402-70		
		14		8 65Г 019	4	
		15		10 65Г 019	12	

Т1 00 00 00

Изм	Лист	N докум	Подп	Дата
Разраб	Маевский			XII 84
Пров	Баскин			XII 84
Рук гр	Насикова			XII 84
Н контр	Дубровский			XII 84
Утв	Вайсенберг			XII 84

Тележка

Лит	Лист	Листов
U	1	2

Гипродревпром г Москва

Формат А4

Инв N подл | Подпись и дата | Взам инв N | Инв N дубл | Подпись и дата

Формат	Зона	Поз	Обозначение	Наименование	Кол	Примечание
				Шайбы ГОСТ 11371-78		
		17		8 36 019	4	
		18		10 36 019	12	
		20		Шайба 10 36 019	2	
				ГОСТ 9649-78		
		21		Ось 1-10в12х30-010	2	
				ГОСТ 9650-80		
		22		Шплинт 2,5х20	2	
				ГОСТ 397-79		

Т1 00.00 00

Лист 2

Формат А4

Инв N подл | Подпись и дата | Взам инв N | Инв N дубл | Подпись и дата

Т1 02.00 02

Rz40 √(√)

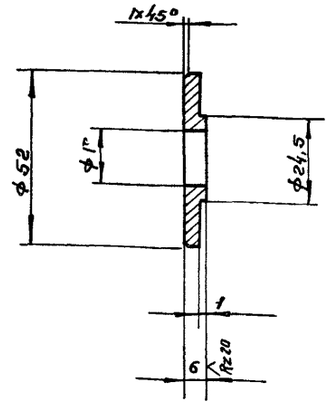

Предельные отклонения размеров отверстий + t2 валов − t2 остальных ± t2/2

Т1 02 00 02

Изм	Лист	N докум	Подп	Дата
Разраб	Маевский			XI 84
Провер	Насикова			XII 84
Рук гр	Насикова			XII 84
Н контр	Баскин			XII 84
Утв	Насикова			XII 84

Шайба

Лит	Масса	Масшт
U	0,1	1 1

Лист | Листов 1

Ст 3 ГОСТ 380-71

Гипродревпром г Москва

Формат А4

Инв N подл | Подпись и дата | Взам инв N | Инв N дубл | Подпись и дата

Т.05 00 02

Rz40 √(√)

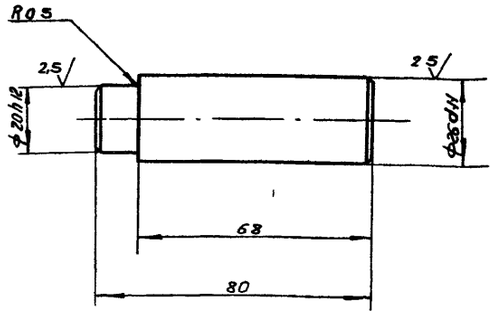

Неуказанные предельные отклонения размеров валов − t2 остальных ± t2/2

52

20960-07

Т 05 00 02

Изм	Лист	N докум	Подп	Дата
Разраб	Маевский			XII 84
Пров	Насикова			XII 84
Рук гр	Насикова			XII 84
Н контр	Баскин			XII 84
Утв	Насикова			XII 84

Палец

Лит	Масса	Масшт
U	0 31	1 1

Лист | Листов 1

Сталь 45 ГОСТ 1050-74

Гипродревпром г Москва

Копировал Щеглова

Формат А4

Инв N подл | Подпись и дата | Взам инв N | Инв N дубл | Подпись и дата

Серия 7 411-1 Выпуск 1-11

Т1 00 00 00 СБ

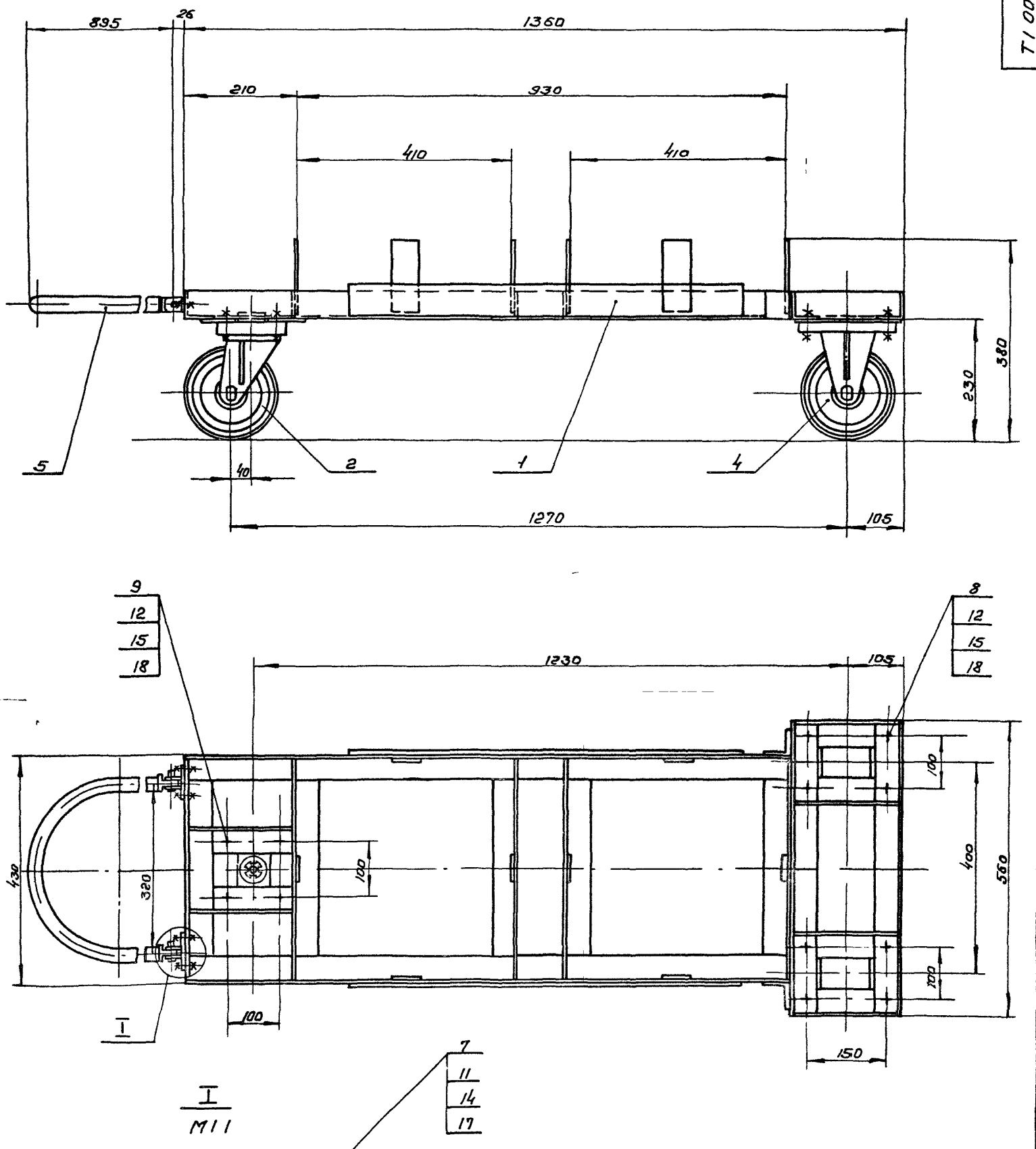

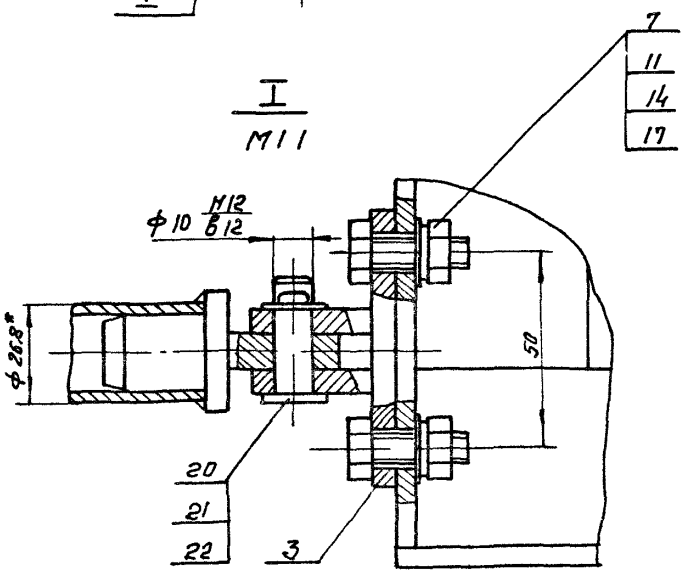

1* Размеры для справок

53

20960 07

					Т1. 00 00 00 СБ			
Изм	Лист	№ докум	Подп	Дата	Тележка	Лит	Масса	Мас-б
Разраб		Маевский		XI 84	Сборочный чертеж	И	727	15
Пров		Носикова		XII 84		Лист	Листов 1	
Т контр						Гипродревпром"		
Гл спец		Баскин		XII 84		г Москва		
Н контр		Дубровский		XII 84				
Утв		Вайсенберг		XII 84				

Копиров Щеглова

Формат А2

Инв № подл | Подпись и дата | Взам инв № | Инв № дубл | Подпись и дата

Формат	Зона	Поз.	Обозначение	Наименование	Кол.	Примечание
				Документация		
А2			Т1 02 00 00 СБ	Сборочный чертеж		
				Сборочные единицы		
А4		1	Т1 02 01 00	Кронштейн	1	
А4		2	Т1 02 02 00	Плита опорная	1	
				Детали		
А3		3	Т 02 00 01	Обод	1	
А4		4	Т 02 00 02	Ось	1	
А4		5	Т 02 00 03	Крышка	2	
А4		6	Т 02 00 04	Втулка	1	
А4		7	Т 02 00 05	Кольцо	1	
А3		8	Т1 02 00 01	Ось поворотная	1	
А4		9	Т1 02 00 00 02	Шайба	1	
				Стандартные изделия		
		10		Гайка М16 6 019	1	
				Гост 5915-70		
		11		Гайка М16х1,5 7Н.6 019	1	
				Гост 11871-80		
		12		Шайба 16 36 019	1	
				Гост 11872-80		

Т1 02 00 00

Изм. Лист № докум. Подпись Дата

Разраб. Масевкич Масл. XII 84
Пров. Носикова XII 84
Рук. гр. Носикова XII 84
Н. контр. Дубровский XII 84
Утв. Баскин XII 84

Колесо-заднее

Лит. У | Лист 1 | Листов 2

ГИПРОДРЕВПРОМ г. Москва

Формат А4

Формат	Зона	Поз.	Обозначение	Наименование	Кол.	Примечание
		13		Шайба 16 36 019	1	
				Гост 11371-78		
		14		Шайба 16 65Г 019	1	
				Гост 6402-70		
				Прочие изделия		
		15		Подшипник 203	2	
				Гост 8338-75		
		16		Подшипник 104	1	
				Гост 8338-75		
		17		Подшипник 105	1	
				Гост 8338-75		
		18		Подшипник 8115	1	
				Гост 6874-75		
				Материалы		
		19		Резина		
				Пластина I		
				Лист ТКМЦ-М		
				40 х 45 х 540		
				Гост 7338-77		

Изм. Лист № докум. Подпись Дата

Т1 02 00 00

Лист 2

Формат А4

Формат	Зона	Поз.	Обозначение	Наименование	Кол.	Примечание
				Документация		
А2			Т1 01 00 00 СБ	Сборочный чертеж		
				Детали		
		1	Т 01 00 01-01	Балка	5	
		2	Т 01 00 01-02	Балка	4	
		3	Т 01 00 02-01	Уголок	1	
		4	Т 01 00 03-01	Уголок	1	
				Уголок Б-50х50х5 Гост 8509-72		
				В Ст 3 пс 5 Гост 535-79		
Б4		5	Т1 01 00 01	L = 1150 ±1	2	4 33
Б4		6	Т1 01 00 02	L = 50 ± 0,5	2	0 19
Б4		7	Т1 01 00 03	L = 560 ±1	2	2 11
Б4		8	Т1 01 00 04	Платик L - 160 ± 0,5	2	0 52
				Полоса Б-2-6х70 Гост 103-76		
				В Ст 3 пс 5 Гост 535-79		
Б4		9	Т1 01 00 05	Платик L 150 ± 0,5	4	0 35
				Полоса Б 2-6х50 Гост 103-76		
				В Ст 3 пс 5 Гост 535-79		
Б4		10	Т1 01 00 06	Полоса L 140 ±1	8	0 27
				Полоса Б 2-5х50 Гост 103-76		
				В Ст пс 5 Гост 535-79		

Т1 01 00 00

Изм. Лист № докум. Подпись Дата

Разраб. Масевкич Масл. XII 84
Пров. Носикова XII 84
Рук. гр. Носикова XII 84
Н. контр. Дубровский XII 84
Утв. Баскин XII 84

Рама

Лит. У | Лист 1 | Листов 2

ГИПРОДРЕВПРОМ г. Москва

Формат А4

Формат	Зона	Поз.	Обозначение	Наименование	Кол.	Примечание
Б4		11	Т1 01 00 07	Жесткость L = 750 ±1	2	2 82
				Полоса Б 2 8х160 Гост 103-76		
				В Ст 3 пс 5 Гост 535-79		

20960-07 54

Изм. Лист № докум. Подп. Дата

Т1 01 00 00

Лист 2

Формат А4

Серия 7.411-1 Выпуск 1-11

Т1 01 00 00 СБ

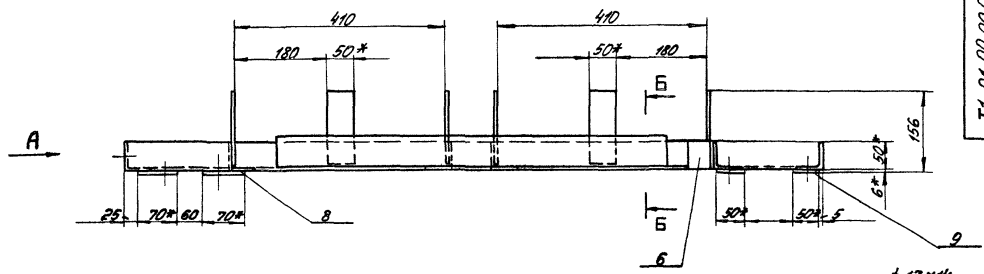

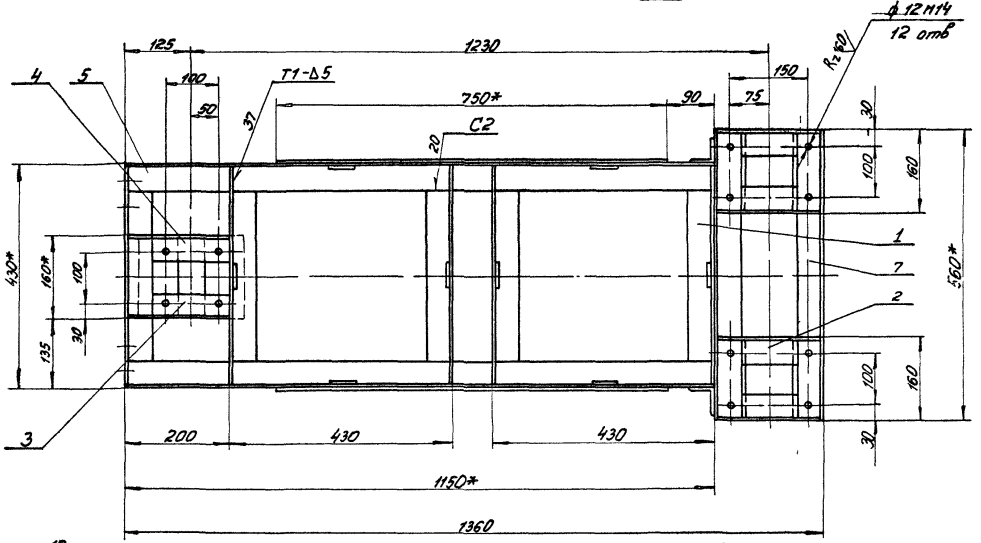

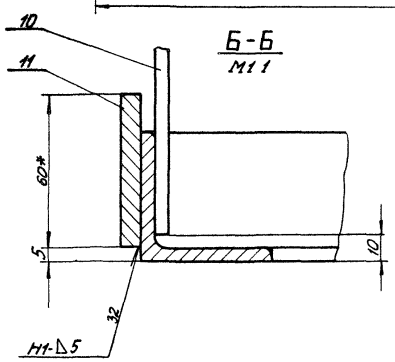

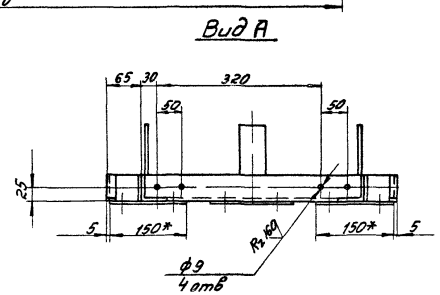

1 Швы сварных соединений по Гост 5264-80

2 Неуказанные предельные отклонения размеров $\pm \frac{IT15}{2}$

3 * Размеры для справок

20960-07 55

				Т1 01 00 00 СБ			
Изм.	Лист	№ докум.	Подпись	Дата	Рама	Лит.	Масса	Мас. б
Разраб.		Моевский		XII 84		И	33,87	1 5
Пров.		Носикова		XII 84	Сборочный чертеж	Лист	Листов 1	
Т. контр.								
Рук. гр.		Носикова		XII 84		Гипродревпром		
Н. контр.		Дубровский		XII 84		г. Москва		
Утв.		Баскин		XII 84				

Формат А2

Инв. № подл. | Подпись и дата | Взам. инв. № | Инв. № дубл. | Подпись и дата

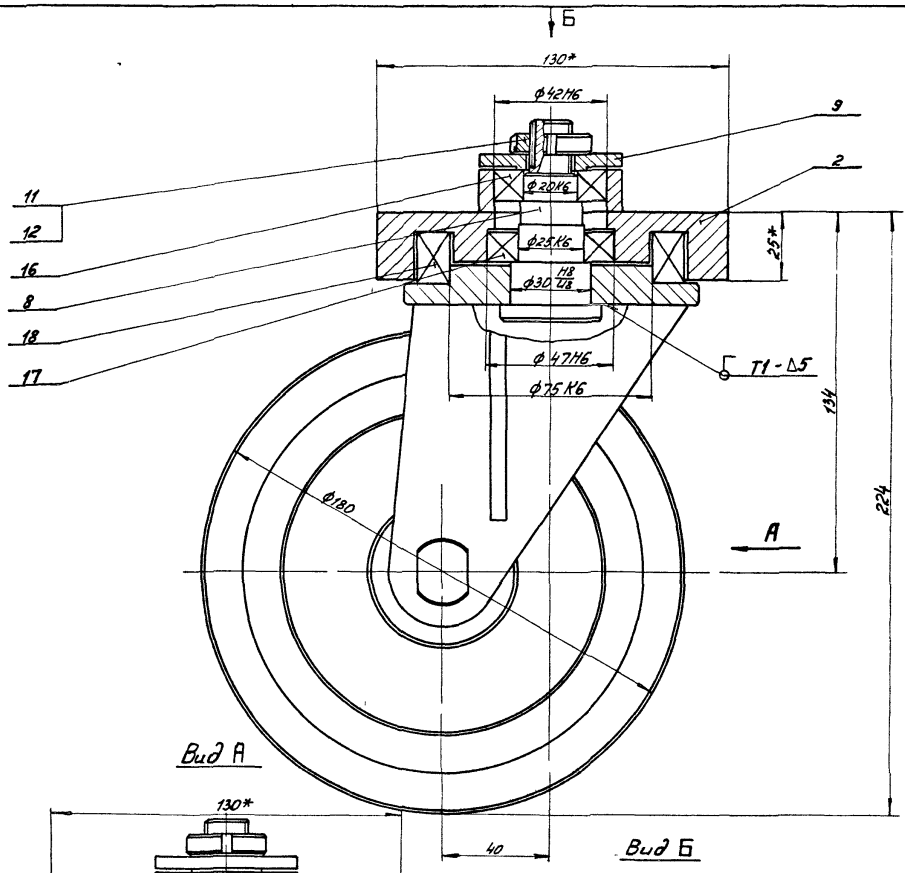

Вид А

Вид Б

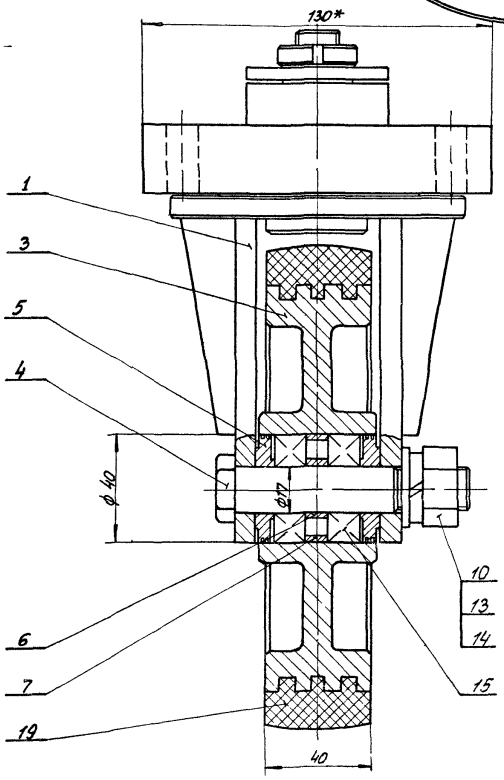

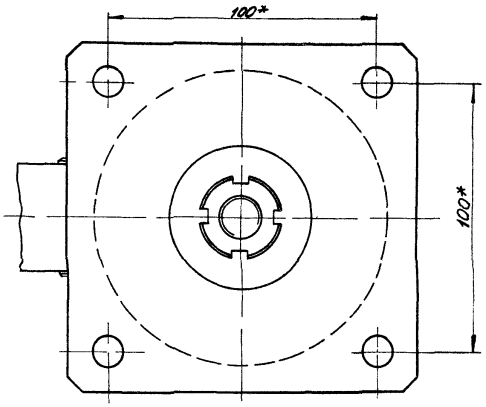

1 Сварные швы по Гост 5264-80

2 * Размеры для справок

20960-07

56

Т1 02 00 00СБ

Изм.	Лист	№ докум.	Подпись	Дата
Разраб.		Маевский		XII.84
Пр.обер.		Носикова		XII.84
Т.контр.				
Рук.гр.		Носикова		XII.84
Н.контр.		Дубровский		XII.84
Утв.		Баскин		XII.84

Колесо заднее

Сборочный чертеж

Лит	Масса	Мас-б
и	12,0	11

Лист | Листов 1

„Гипродревпром" г. Москва

Формат А2

Инв. № подл. | Подпись и дата | Взам. инв. № | Инв. № дубл. | Подпись и дата

Формат	Зона	Поз	Обозначение	Наименование	Кол	Примечание
				Документация		
А3			Т1 02 02 00 СБ	Сборочный чертеж		
				Детали		
		1	Т 02 01 01-01	Плита	1	
А4		2	Т1 02 02 01	Бобышка	1	

Т1 02 02 00

Изм	Лист	№ докум	Подп	Дата
Разраб		Матвеевский		XII 84
Пров		Носикова		XII 84
Рук гр		Носикова		XII 84
Н контр		Пуговская		XII 84
Утв		Баскин		XII 84

Плита опорная

Лит	Масса	Масштаб
У		1

Гипродревпром г Москва

Формат А4

Формат	Зона	Поз	Обозначение	Наименование	Кол	Примечание
				Документация		
А2			Т1 02 01 00 СБ	Сборочный чертеж		
				Детали		
А4		1	Т1 02 01 01	Диск	1	
А4		2	Т1 02 01 02	Щека	2	
		3	Т 02 01 03-01	Ребро	2	

Т1 02 01 00

Изм	Лист	№ докум	Подп	Дата
Разраб		Матвеевский		XII 84
Пров		Носикова		XII 84
Рук гр		Носикова		XII 84
Н контр		Пуговская		XII 84
Утв		Баскин		XII 84

Кронштейн

Лит	Масса	Масштаб
У		1

Гипродревпром г Москва

Формат А4

Т1 02 00 01

Rz 40 (√)

А–А

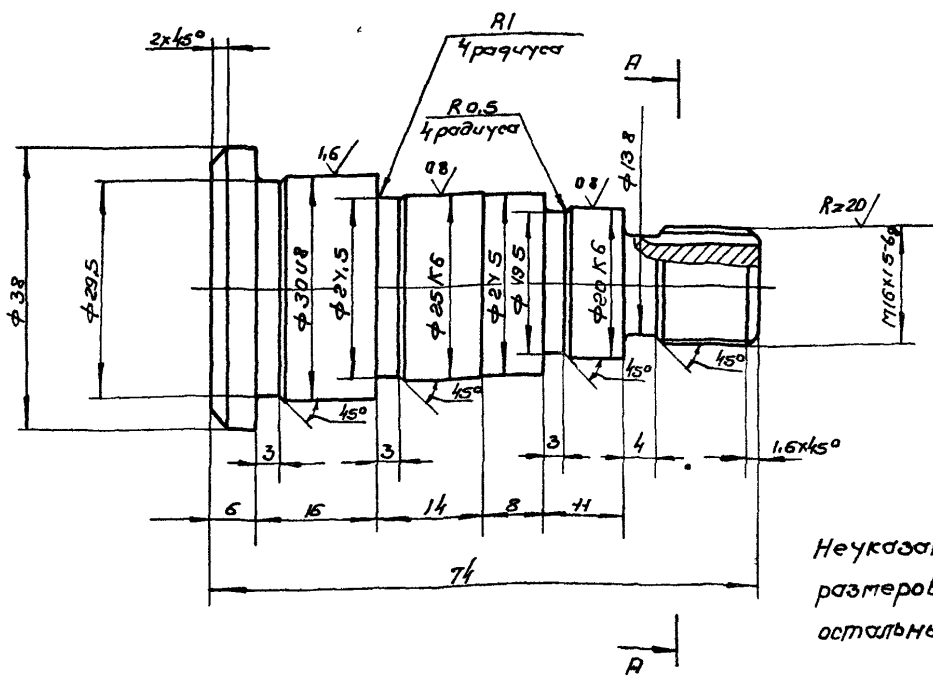

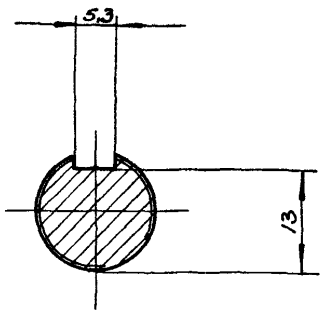

Неуказанные предельные отклонения размеров отверстий $+t_2$ валов $-t_2$ остальных $\pm \frac{t_2}{2}$

57

20960-07

Т1 02 00 01

Изм	Лист	№ докум	Подп	Дата
Разраб		Матвеевский		XII 84
Пров		Носикова		XII 84
Рук гр		Носикова		XII 84
Н контр		Баскин		XII 84
Утв		Носикова		XII 84

Ось поворотная

Сталь 45 ГОСТ 1050-74

Лит	Масса	Масштаб
У	0,8	2:1
Лист	Листов 1	

Гипродревпром г Москва

Формат А3

Инв. № подл. | Подпись и дата | Взам. инв. № | Инв. № дубл. | Подпись и дата

Серия 7 411-1 Выпуск 1-1

Т1 02 01 00 СБ

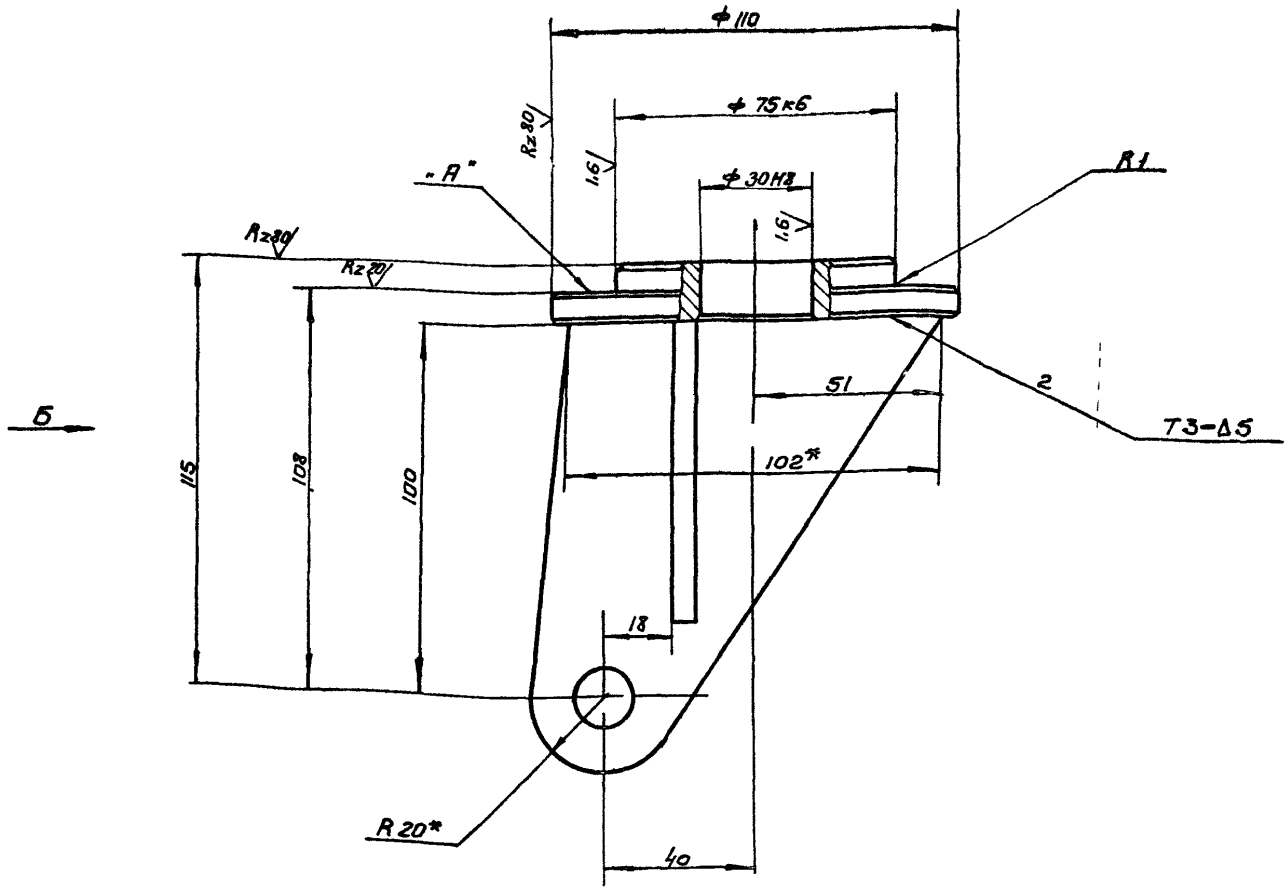

Вид Б

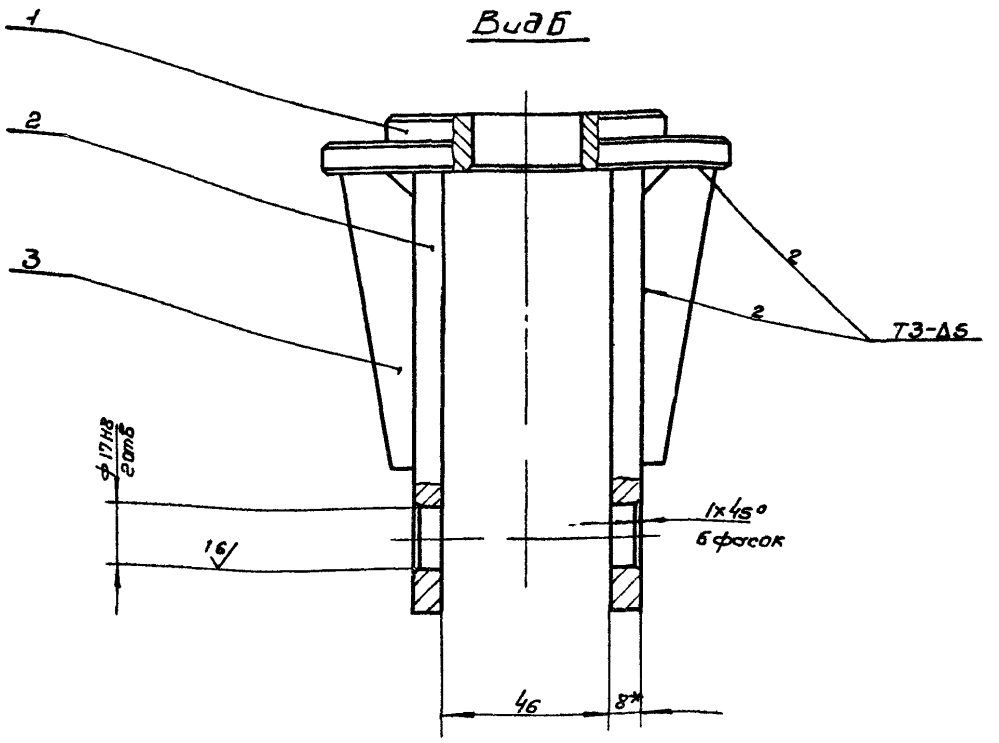

1 Сварные швы по ГОСТ 5264-80

2 Неперпендикулярность плоскости „А" к оси отв Ф30 Н8 не более 0,03 мм

3 Неуказанные предельные отклонения размеров отверстий $+t_2$, валов $-t_2$ остальных $\pm\frac{t_2}{2}$

4* Размеры для справок

58

20960-07

Изм	Лист	№ докум	Подп	Дата	Т1 02 01 00 СБ			
Разраб		Маевский	Маев	XI 84	Кронштейн Сборочный чертеж	Лит	Масса	Масшт
Пров		Насикова		XII 84		И	2,5	1:1
Т контр						Лист	Листов 1	
Рук гр		Насикова		XII 84		Гипродревпром г Москва		
Н контр		Дубровский		XII 84				
Утв		Баскин		XII 84				

Копировал Щеглова Формат А2

Инв № подл | Подпись и дата | Взам инв № | Инв № дубл | Подпись и дата

Серия 7.411-1 Выпуск 1-11

Т1 02 01 01

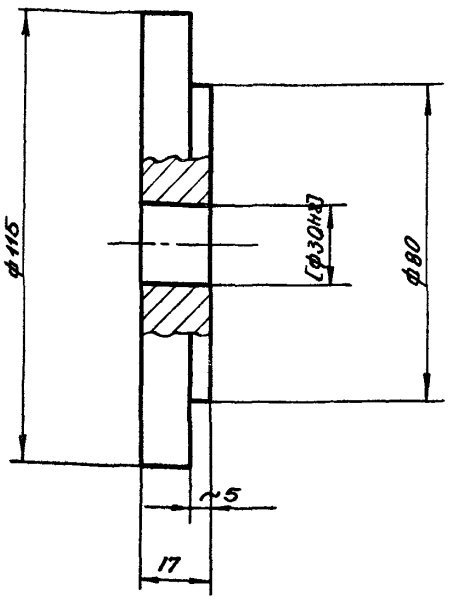

1 Размер в скобках обрабатывать по черт Т1 02 01 00 СБ
Предельные отклонения размеров отверстий $+\frac{t_2}{2}$
валов $-t_2$ остальных $\pm\frac{t_2}{2}$

					Т1 02 01 01	
Изм	Лист	N докум	Подпись	Дата		
Разраб		Маевский		XII 84	Диск	Лит / Масса / Масшт: И / 1,1 / 1:1
Пров		Носикова		XII 84		Лист / Листов 1
Рук гр		Носикова		XII 84	Ст 3 ГОСТ 380-71	ГИПРОДРЕВПРОМ г Москва
Н контр		Баскин		XII 84		
Утв		Носикова		XII 84		

Формат А4

Т1 02 01 02

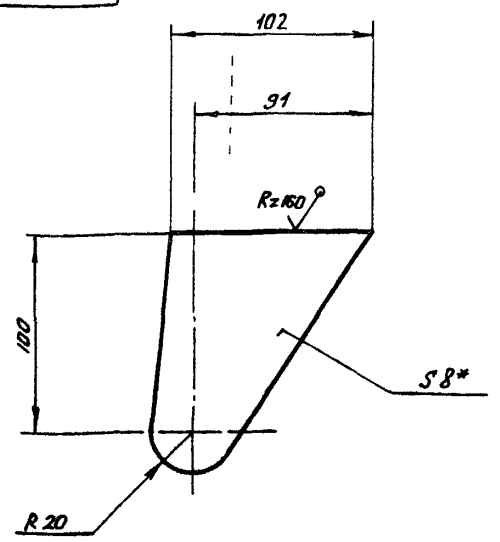

1 *Размер для справок
2 Предельные отклонения размеров
валов $-t_2$, остальных $\pm\frac{t_2}{2}$

					Т1 02 01 02	
Изм	Лист	N докум	Подпись	Дата		
Разраб		Маевский		XII 84	Щека	Лит / Масса / Масшт: И / 0,65 / 1:2
Прове		Носикова		XII 84		Лист / Листов 1
Рук гр		Носикова		XII 84	Лист 6-ПН 8, ГОСТ 19903-74 / Ст 3пс5 ГОСТ 14637-79	ГИПРОДРЕВПРОМ г Москва
Н контр		Баскин		XII 84		
Утв		Носикова		XII 84		

Формат А4

Т1 02 02 00 СБ

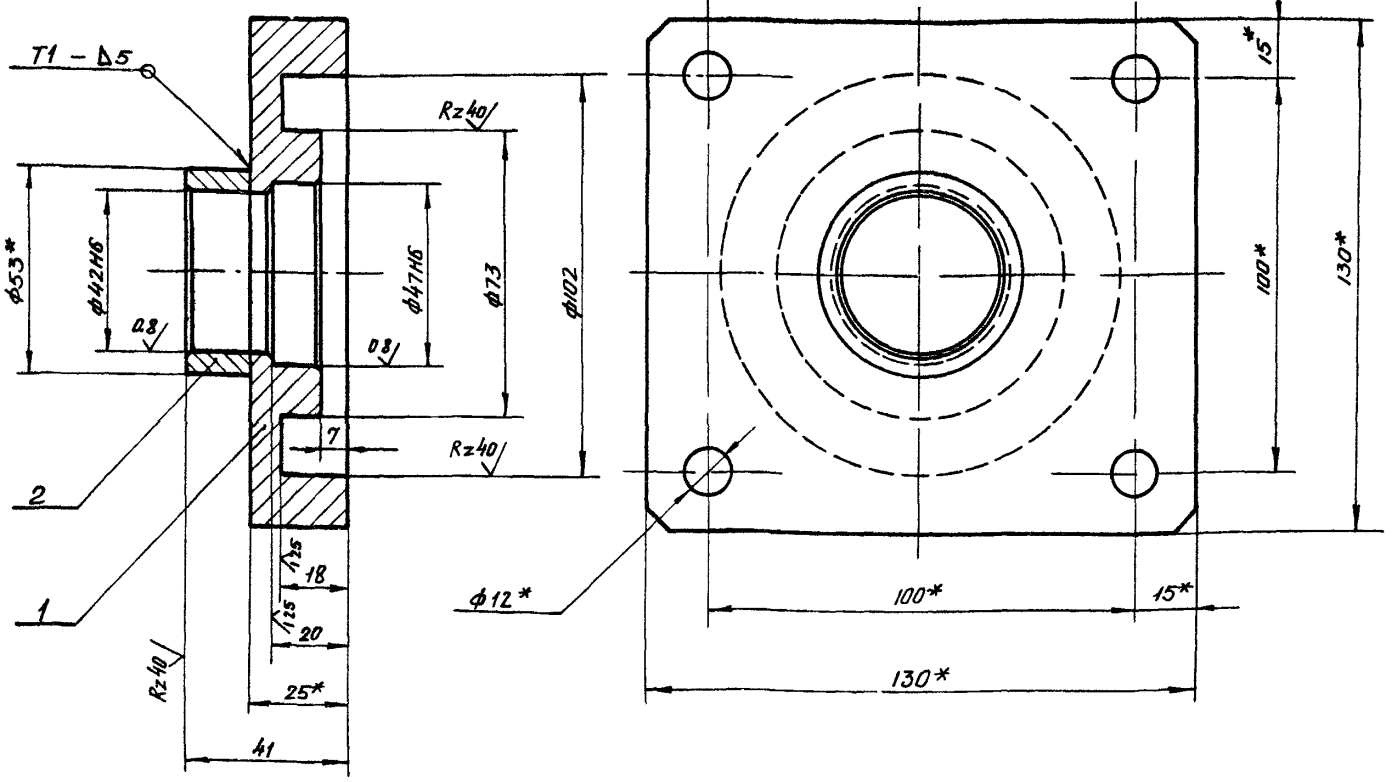

1 Швы сварных соединений по ГОСТ 5264-80
2 Неуказанные предельные отклонения размеров отверстий $+t_2$
валов $-t_2$, остальных $\pm\frac{t_2}{2}$
3 *Размеры для справок

59

20960-07

					Т1 02 02 00 СБ	
Изм	Лист	N докум	Подпись	Дата		
Разраб		Маевский		XII 84	Плита опорная	Лит / Масса / Масшт: И / 3,3 / 1:1
Пров		Носикова		XII 84		Лист / Листов 1
Т контр					Сборочный чертеж	ГИПРОДРЕВПРОМ г Москва
Рук гр		Носикова		XII 84		
Н контр		Дубровский		XII 84		
Утв		Баскин		XII 84		

Копиров Акишина

Формат А3

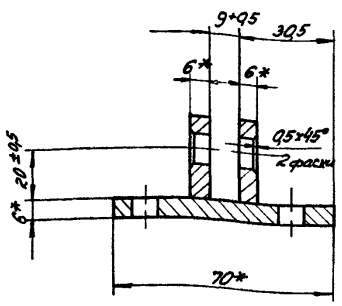

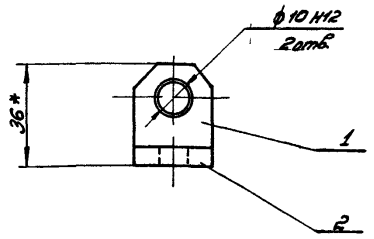

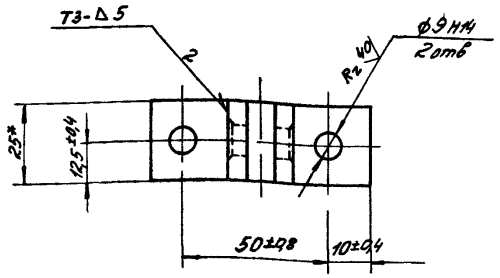

1 Сварные швы по Гост 5264-80

2 *Размеры для справок

					Т1 03 00 00СБ		
Изм.	Лист	№ докум.	Подпись	Дата	Кронштейн	Лит.	Масса	Масштаб
Разраб.		Маевский				У	0,11	1:1
Пров.		Носикова			Сборочный чертеж	Лист	Листов 1
Рук. гр.		Носикова				ГИПРОДРЕВПРОМ г. Москва	
Н. контр.		Дубровин					
Утв.		Басин					

Формат А3

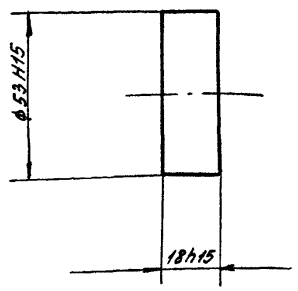

					Т1 02 02 02		
Изм.	Лист	№ докум.	Подпись	Дата	Бобышка	Лит.	Масса	Масштаб
Разраб.		Маевский		12.84		У	0,3	1:1
Пров.		Носикова		12.84		Лист	Листов 1
Н. контр.		Носикова		12.84	Ст 3 Гост 380-71	ГИПРОДРЕВПРОМ г. Москва	
Утв.		Носикова		12.84			

Формат А4

Формат	Зона	Поз.	Обозначение	Наименование	Кол.	Примечание
				Документация		
А3			Т1 03 00 00СБ	Сборочный чертеж		
				Детали		
А4		1	Т1 03 00 01	Щека	2	
Б4		2	Т1 03 00 02	Основание	1	0,082
				Полоса Б-2-6×25 Гост 103-76 / В Ст3пс5 Гост 535-79		

20980 07 (60)

					Т1 03 00 00		
Изм.	Лист	№ докум.	Подпись	Дата	Кронштейн	Лит.	Лист	Листов
Разраб.		Маевский				А		1
Пров.		Носикова				ГИПРОДРЕВПРОМ г. Москва	
Рук. гр.		Носикова					
Н. контр.		Носикова					
Утв.		Басин					

Формат А4

gost.e-ecolog.ru