ТИПОВАЯ ДОКУМЕНТАЦИЯ НА КОНСТРУКЦИИ, ИЗДЕЛИЯ И УЗЛЫ ЗДАНИЙ И СООРУЖЕНИЙ

СЕРИЯ 7.411-1

ИЗДЕЛИЯ И УЗЛЫ ИНЖЕНЕРНОГО ОБОРУДОВАНИЯ ПЫЛЕУЛАВЛИВАЮЩИХ СООРУЖЕНИЙ ДЕРЕВООБРАБАТЫВАЮЩИХ ПРОИЗВОДСТВ

ВЫПУСК 1-9

Циклоны УЦ-1800

Рабочие чертежи

в. 1-82

КФ ЦИТП инв. № 21581-05

gost.e-ecolog.ru

ЦЕНТРАЛЬНЫЙ ИНСТИТУТ ТИПОВОГО ПРОЕКТИРОВАНИЯ
ГОССТРОЯ СССР
КИЕВСКИЙ ФИЛИАЛ
г Киев-57 ул Эжена Потье № 12
11/22 Заказ № 5837 Инв № 21581-105 Тираж 110
Сдано в печать 4.07 1988 Цена 1-82

ТИПОВАЯ ДОКУМЕНТАЦИЯ НА КОНСТРУКЦИИ, ИЗДЕЛИЯ И УЗЛЫ ЗДАНИЙ И СООРУЖЕНИЙ

СЕРИЯ 7.411-1

ИЗДЕЛИЯ И УЗЛЫ ИНЖЕНЕРНОГО ОБОРУДОВАНИЯ ПЫЛЕУЛАВЛИВАЮЩИХ СООРУЖЕНИЙ ДЕРЕВООБРАБАТЫВАЮЩИХ ПРОИЗВОДСТВ

ВЫПУСК 1-9

Циклоны УЦ-1800
РАБОЧИЕ ЧЕРТЕЖИ

РАЗРАБОТАНЫ
ПРОЕКТНЫМ ИНСТИТУТОМ
„ГИПРОДРЕВПРОМ"
ГЛАВНЫЙ ИНЖЕНЕР ИНСТИТУТА
В.И.ПАХОМОВ
ГЛАВНЫЙ ИНЖЕНЕР ПРОЕКТА
А.Н.АЛЕКСАНДРОВ

УТВЕРЖДЕНЫ
МИНЛЕСБУМПРОМОМ СССР
ПРОТОКОЛ ОТ 15 ИЮЛЯ 1986г
ВВЕДЕНЫ В ДЕЙСТВИЕ
„ГИПРОДРЕВПРОМОМ"
ПРИКАЗ №90 ОТ 31 ИЮЛЯ 1986г

КФ ЦИТП инв. № 21581-05

Выпуск 1-

Серия 7.411-1

Содержание

Обозначение	Наименование	Стр.
	Содержание	
УЦ 1800.00.00.00	Циклон УЦ 1800	2
УЦ 1800.00.00.00 СБ	Циклон УЦ 1800 Сборочный чертеж	3
УЦ 1800.00.00.01 УЦ 1800.03.00.02 УЦ 1800.01.00.01	Прокладка Ребро Конус	4
УЦ 1800.01.00.00 СБ	Конус в сборе. Сборочный чертеж	5
УЦ 1800.01.00.02 УЦ 1800.02.00.00 УЦ 1800.01.00.00	Фланец Цилиндр внешний Конус в сборе	6
УЦ 1800.02.00.00 СБ	Цилиндр в внешний. Сборочный чертеж	7
УЦ 1800.02.00.01 УЦ 1800.02.00.02	Цилиндр Лист верхний	8
УЦ 1800.01.00.03 УЦ 1800.02.00.03 УЦ 1800.02.00.04 УЦ 1800.02.00.07	Ребро Связь Сектор Стенка боковая	9
УЦ 1800.01.00.04 УЦ 1800.03.00.01 УЦ 1800.03.00.00	Пята Лист нижний Цилиндр внутренний	10
УЦ 1800.03.00.00 СБ	Цилиндр внутренний Сборочный чертеж	11
У1800.02.00.02 У1800.01.00.00 У1800.00.00.00	Ребро Клапан противовзрывной Улитка с клапаном У1800	12
У1800.00.00.00 СБ	Улитка с клапаном Сборочный чертеж	13
У1800.01.00.02 У1800.01.00.03 У1800.01.00.00 СБ	Петля левая Петля правая Клапан противовзрывной Сборочный чертеж	14
У1800.01.00.01 У1800.01.00.04 У1800.01.00.06 У1800.01.00.05	Скоба Платик Стержень Шайба	15
У1800.01.00.07 У1800.01.00.09 У1800.01.00.08	Стенка Прокладка Шибер	16
У1800.02.00.00 УЦ 1800.02.01.00 СБ	Улитка Фланец	17
У1800.02.00.00 СБ	Улитка. Сборочный чертеж	18
У1800.02.00.03 У1800.02.00.01	Стенка боковая Стенка	19
У1800.02.01.00 У1800.02.01.00 СБ	Фланец Фланец. Сборочный чертеж	20
ЗТ 1800.00.00.00 ЗТ 1800.00.00.00 СБ	Зонт Зонт Сборочный чертеж	21
ЗТ 1800.00.00.01 ЗТ 1800.00.00.02	Колпак Лапа	22

Формат А3

Формат	Зона	Раз.	Обозначение	Наименование	Кол.	Примечание
				Документация		
А2			УЦ 1800.00.00.00 СБ	Сборочный чертеж		
			Серия 7.411-1	Циклоны. Указания по изготовлению и подбору; материалы для проектирования		Выпуск 1-0
				Сборочные единицы		
А4		1	УЦ 1800.01.00.00	Конус в сборе	1	
А4		2	УЦ 1800.02.00.00	Цилиндр внешний	1	
				Детали		
А4		3	УЦ 1800.00.00.01	Прокладка	1	
		4	-01	Прокладка	1	
				Стандартные изделия		
		5		Болт М10х35 56.019 ГОСТ 7798-70	42	
		6		Гайка М10 56.019 ГОСТ 5915-70	42	
		7		Шайба 10.02.019 ГОСТ 11371-78	42	

УЦ 1800.00.00.00

Изм.	Лист	№ докум.		
Разраб.		Честных		VII.86
Пров.		Федоров		VII.86
Н. контр.		Баскин		VII.86
Утв.		Вайсенберг		VII.86

Циклон УЦ 1800

Лит	Лист	Листов
И	1	2

Гипродревпром г. Москва

Формат А4

Формат	Зона	Раз.	Обозначение	Наименование	Кол.	Примечание
			Переменные данные для исполнений			
				УЦ 1800.00.00.00		
				Сборочные единицы		
		8	УЦ 1800.03.00.00	Цилиндр внутренний	1	
				УЦ 1800.00.00.00-01		
				Сборочные единицы		
		8	УЦ 1800.03.00.00-01	Цилиндр внутренний		
				УЦ 1800.00.00.00-02		
				Сборочные единицы		
		8	УЦ 1800.03.00.00-02	Цилиндр внутренний		
				УЦ 1800.00.00.00-03		
				Сборочные единицы		
		8	УЦ 1800.03.00.00-03	Цилиндр внутренний	1	

Инв. № подл. | Подп. и дата | Взам. инв. № | Инв. № дубл. | Подп. и дата

2

21581-05

Изм.	Лист	№ докум.	Подп.	Дата

УЦ 1800.00.00.00

Лист 2

Копиров. Щеглова.

Формат А4

Выпуск 1-9

Серия 7.411-1

УЦ 1800.00.00.00 СБ

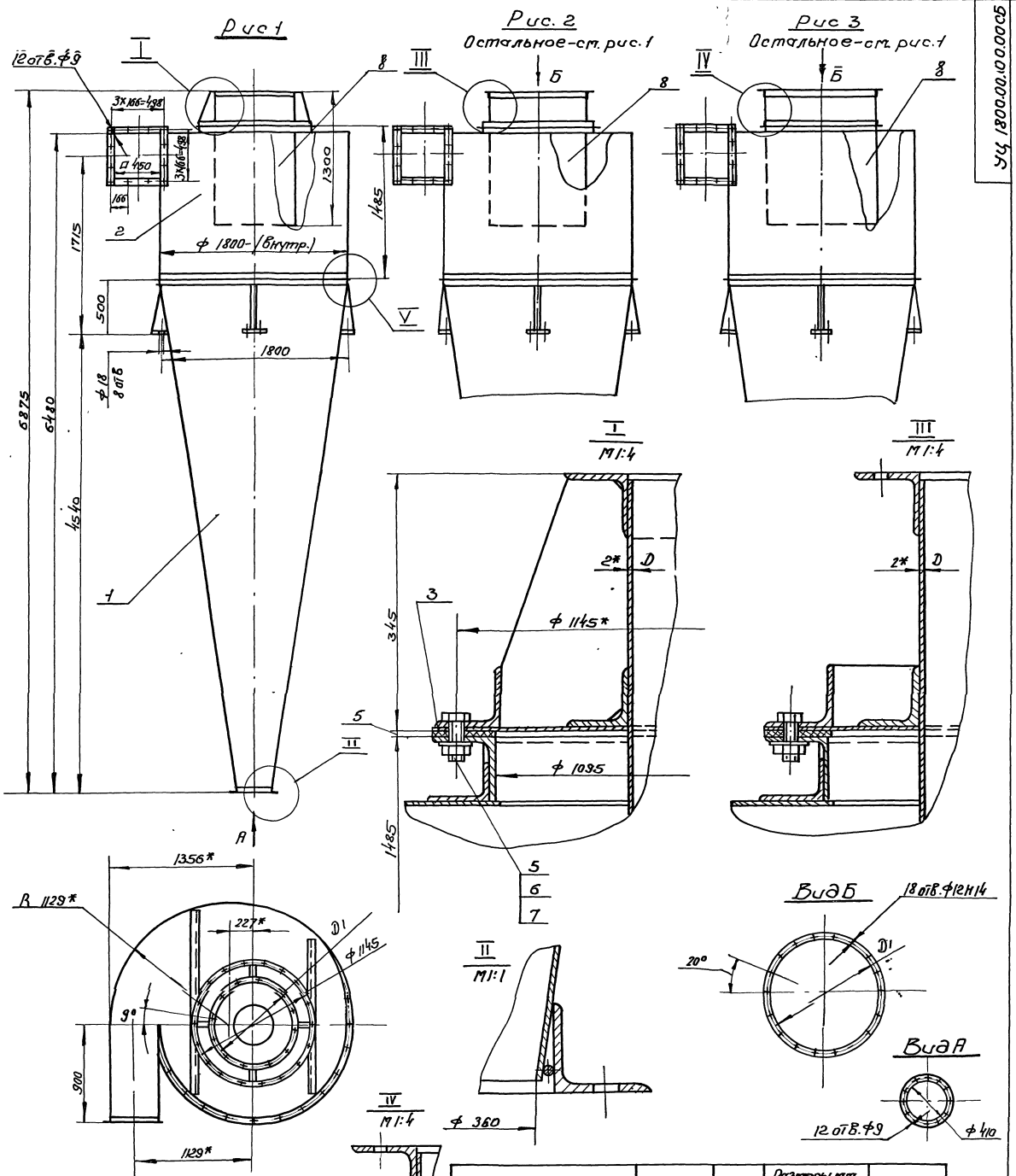

Обозначение	Шифр	Рис	Размеры мм D	Размеры мм D1	Масса, кг
УЦ 1800.00.00.00	УЦ 1800-1	1	686	740	670
-01	-2		811	865	680
-02	-3	2	946	1000	685
-03	-4	3	1081	1135	681

1. Указания по подбору циклонов см. выпуск 1-0
2. ± t 3/2
3. * Размеры для справок

21581-05 3

Изм	Лист	N докум.	Подп.	Дата	УЦ.1800.00.00.00 СБ
Разраб		Честных			Циклон УЦ 1800 Сборочный чертеж
Пров.		Федоров			

Лит	Масса	Масшт
	см. табл.	—

Лист | Листов 1

Серия 7.411-1 Выпуск 1-9

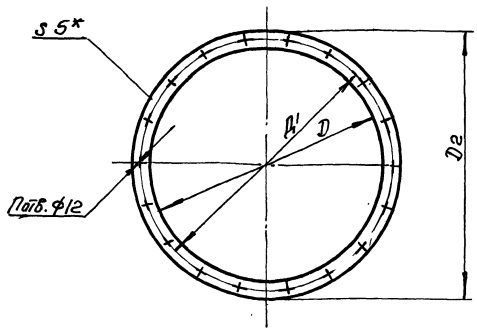

Обозначение	Размеры, мм			n отв	Масса, кг
	Д	Д1	Д2		
УЦ 1800.00.00.01	1090	1145	1190	18	0,96
УЦ 1800.00.00.01-01	1804	1854	1894	24	1,51

* Размер для справок

Изм	Лист	№ докум	Подп.	Дата	УЦ 1800.00.00.01	Лит	Масса	Мас-б
Разраб		Честных		VII.86	Прокладка	и	см. табл.	—
Пров.		Федоров		VII.86		Лист	Листов:1	
Н. контр		Федоров		VII.86	Пластина I лист ТМКЩ-С1-5 ГОСТ 7338-77	Гипродревпром г. Москва		
Утв.		Федоров		VII.86				

Формат А4

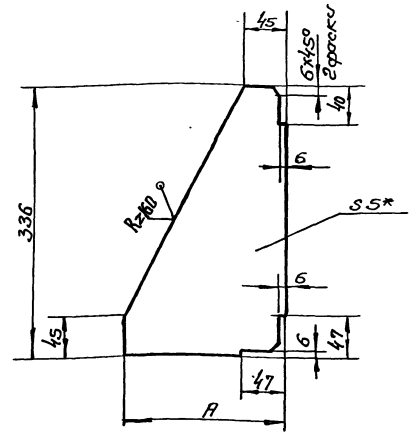

Обозначение	A, мм	Масса, кг
УЦ 1800.03.00.02	195	0,6
-01	133	0,4

1 ± t2/2
2. Размер для справок

Изм	Лист	№ докум	Подп.	Дата	УЦ 1800.03.00.02	Лит	Масса	Масшт.
Разраб		Честных		VII.86	Ребро	и	см. табл.	—
Пров		Федоров		VII.86		Лист	Листов:1	
Н. контр		Федоров		VII.86	Лист Б-ПН-5 ГОСТ 19903-74 / В ст.3 пс5 ГОСТ 14637-79	Гипродревпром г. Москва		
Утв.		Федоров		VII.86				

Формат А4

Инв. № подл. | Подп. и дата | Взам. инв. № | Инв. № дубл. | Подп. и дата

Развертка

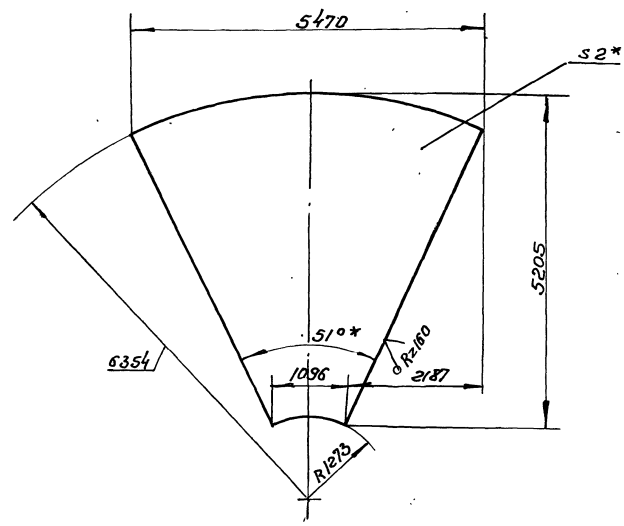

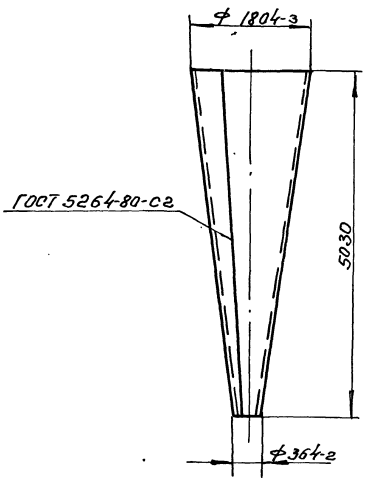

1. Электрод Э42 ГОСТ 9467-75
2 ± t2/2
3* Размеры для справок

21581-05 4

Изм	Лист	№ докум.	Подп.	Дата	УЦ 1800.01.00.01	Лит	Масса	Масшт.
Разраб		Честных		VII.86	Конус	и	270	1:50
Пров		Федоров		VII.86		Лист	Листов:1	
Н. контр.		Федоров		VII.86	Лист Б-ПН-2 ГОСТ 19903-74 / 4-IV В ст.3 пс5 ГОСТ 16523-70	Гипродревпром г. Москва		
Утв.		Федоров		VII.86				

Копиров. Щеглова. Формат А3

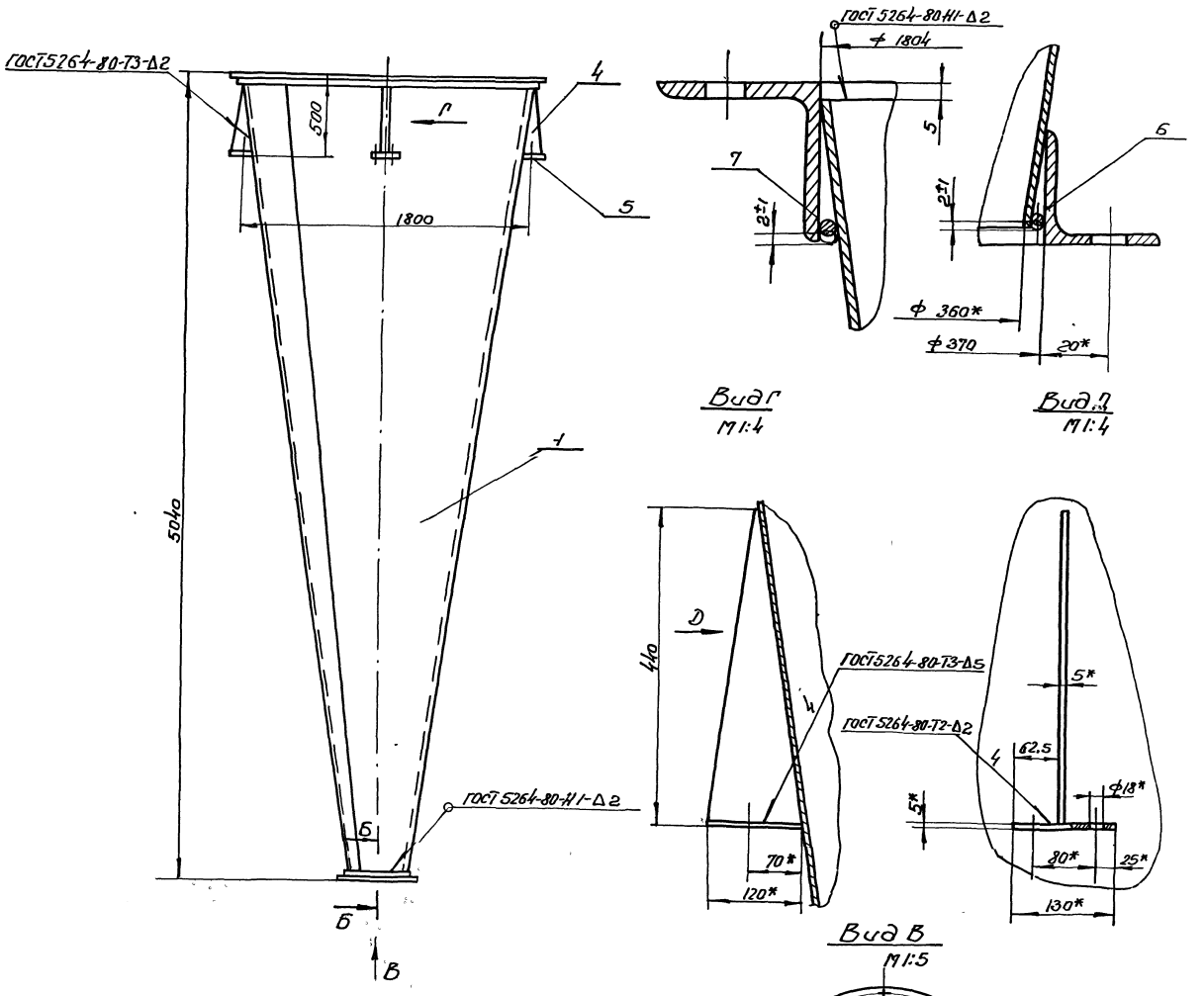

1. Сварка ручная электродуговая электрод Э42 ГОСТ 9467-75
2. $\pm t_{3/2}$
3* Размеры для справок

21581-05 5

					УЦ 1800.01.00.00 СБ		
Изм	Лист	№ докум.	Подп.	Дата	Конус в сборе Сборочный чертеж	Лит	Масса	Масшт
Разраб		Устных		VII.84			295	1:20
Пров		Федоров		VII.84		Лист	Листов 1
Н. контр		Федоров		VII.84		Гипродорпром г. Москва	
Утв.		Баскин		VII.84			

Копировал Щеглова

Формат А2

Выпуск 1-

Серия 7.411-1

Рис.1

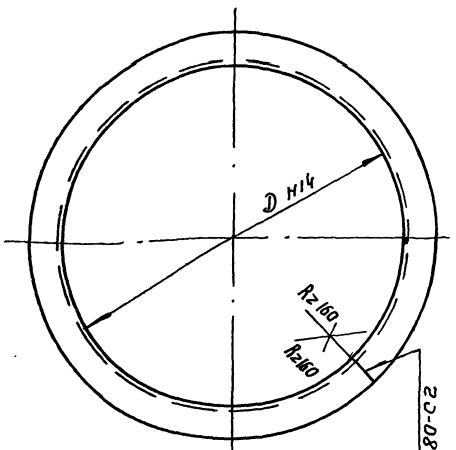

Рис.2

Остальное-см. рис.1

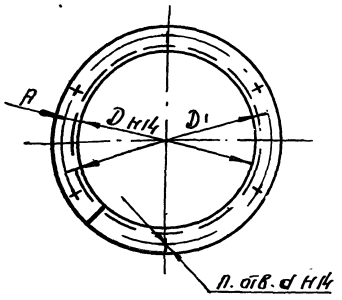

Обозначение	Рис	Размеры, мм D	A	D1	d	П отв.	Материал	Разверн. длина, мм	Масса, кг
УЦ 1800.01.00.02	2	370	20	410	9	12	Уголок 36х36х4-Б ГОСТ 8509-72 / Вст.3пс5-II ГОСТ 535-79	1227	2,6
-01	1	690	—	—	—	—	Уголок 45х45х5-Б ГОСТ 8509-72 / Вст.3пс5-II ГОСТ 535-79	2248	7,6
-02	2	690	25	740	12	12		2248	7,6
-03	1	815	—	—	—	—		2640	8,8
-04	2	815	25	865	12	12		2640	8,8
-05	1	950	—	—	—	—		3064	10,2
-06	2	950	25	1000	12	18		3064	10,2
-07	2	1085	25	1135	12	18		3488	11,7
-08	2	1085	30	1145	12	18		3488	11,7
-09	2	1095	25	1145	12	18		3520	11,9
-10	2	1804	25	1854	12	24		5746	19,4

1. Электрод Э-42 ГОСТ 9467-75
2. $\pm \frac{t2}{2}$

Изм	Лист	N докум.	Подп.	Дата	УЦ 1800.01.00.02			
Разраб		Честных		VII.86	Фланец	Лит	Масса	Масшт
Пров		Федоров		VII.86		И	см. табл.	—
						Лист	Листов	
Н. контр		Федоров		VII.86	См. таблицу.	Гипродревпром г. Москва		
Утв.		Федоров		VII.86				

Формат А3

Формат	Зона	Поз.	Обозначение	Наименование	Кол.	Примечание
				Документация		
А2			УЦ 1800.02.00.00 СБ	Сборочный чертеж		
				Сборочные единицы		
А4		1	УЦ 1800.02.01.00	Фланец	1	
				Детали		
		2	УЦ 1800.02.00.01-08	Цилиндр	1	
		3	УЦ 1800.01.00.02-09	Фланец	1	
А3		4	УЦ 1800.02.00.02	Лист верхний	1	
А4		5	УЦ 1800.02.00.03	Связь	1	
		6	-01	Связь	1	
А4		7	УЦ 1800.02.00.04	Сектор	1	
		8	УЦ 1800.01.00.02-10	Фланец	1	
А4		7	УЦ 1800.02.00.05	Стенка боковая	1	
Б.Ч		10	УЦ 1800.02.00.06	Стенка боковая		
				Лист Б-ПН-2 ГОСТ 19903-74		
				4-Н-В ст.3 ПС5 ГОСТ 16523-70		
				895-1х450-1 мм	1	6,3кг.

Изм	Лист	N докум.	Подп.	Дата	УЦ 1800.02.00.00			
Разраб		Честных		VII.86	Цилиндр внешний	Лит	Лист	Листов
Пров.		Федоров		VII.86		И		1
Н. контр.		Федоров		VII.86		Гипродревпром г. Москва		
Утв.		Баскин		VII.86				

Формат А4

Формат	Зона	Поз.	Обозначение	Наименование	Кол	Примечание
				Документация		
А2			УЦ 1800.01.00.00 СБ	Сборочный чертеж		
				Детали		
А3		1	УЦ 1800.01.00.01	Конус	1	
А3		2	УЦ 1800.01.00.02	Фланец	1	
		3	-10	Фланец	1	
А4		4	УЦ 1800.01.00.03	Ребро	4	
А4		5	УЦ 1800.01.00.04	Пята	4	
Б.Ч		6	УЦ 1800.01.00.05	Кольцо		
				Проволока 3-I		
				ГОСТ 3282-74		
				L = 1150±1 мм	1	0,07кг
Б.Ч		7	УЦ 1800.01.00.06	Кольцо		
				Проволока 5-I		
				ГОСТ 3282-74		
				L=5650±1 мм	1	0,86 кг.

6

21581-05

Изм	Лист	N докум.	Подп.	Дата	УЦ 1800.01.00.00			
Разраб		Честных		VII.86	Конус в сборе	Лит	Лист	Листов
Пров		Федоров		VII.86		И		1
Н. контр		Федоров		VII.86		Гипродревпром г. Москва		
Утв.		Баскин		VII.86				

Копиров Щеглова

Формат А4

Инв. N подл. | Подп. и дата | Взам. инв. N | Инв. N дубл. | Подп. и дата

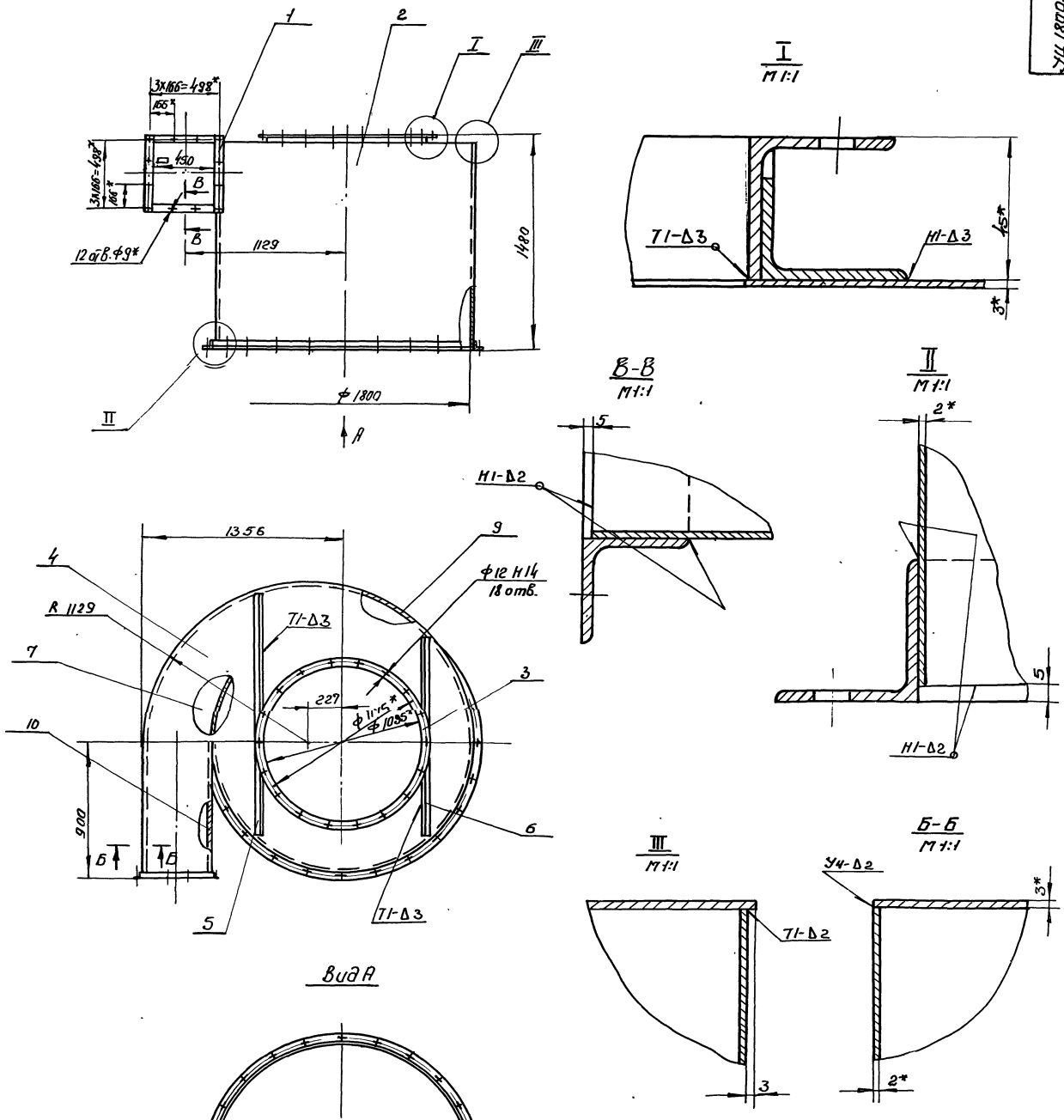

1. Сварные швы по ГОСТ 5264-80
Электрод Э42 ГОСТ 9467-75
2 ±t3/2
3 Размеры для справок

21581-05 7

				УЦ 1800.02.00.00 СБ			
Изм	Лист	N докум.	Подп.	Дата	Цилиндр внешний	Лит	Масса	Масшт
Разраб		Честных		11.86	Сборочный чертеж	И	291	1:20
Пров.		Федоров		11.86		Лист	Листов 1	
Н. контр.		Федоров		11.86		Гипродревпром		
Утв.		Баскин		11.86		г. Москва		

Копиров Щеглова Формат А2

Выпуск-9

Серия 7.411-1

Рис.1

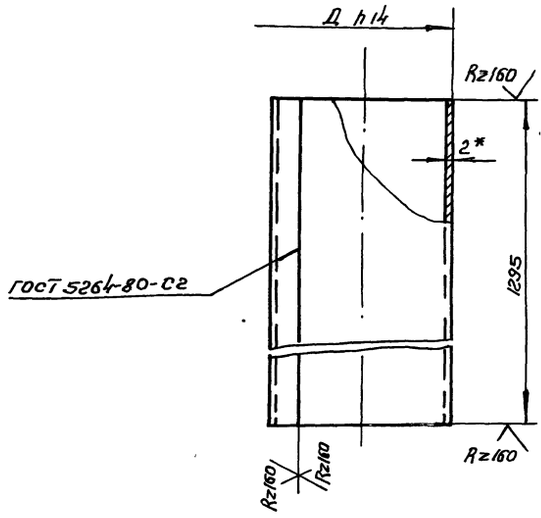

Рис.2

Остальное-см. рис 1

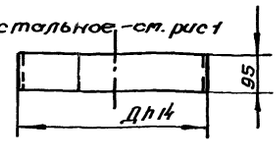

Обозначение	Рис	Д, мм	Разверн. длина, мм	Масса, кг
УЦ 1800.02.00.01	1	690	2160	44,9
-01	2			3,3
-02	1	815	2552	51,1
-03	2			3,7
-04	1	950	2976	59,2
-05	2			4,5
-06	1	1085	3400	69,4
-07	2			5,1
-08	3	1804	5658	123,3

1. Электрод Э42 ГОСТ 9467-75
2. $-t_2$; $\pm t_2/2$.
3* Размер для справок

Рис.3

Остальное-см. рис.1

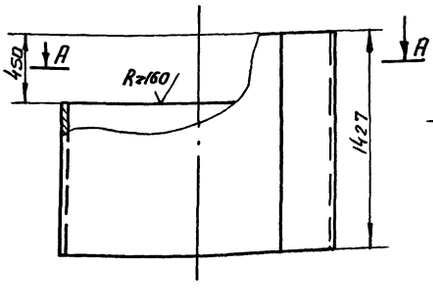

А-А

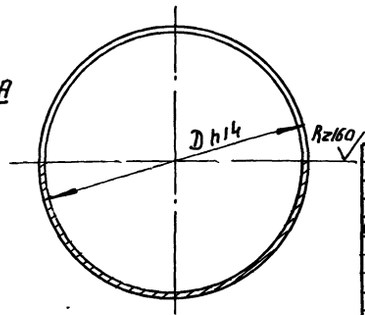

Изм.	Лист	N докум.	Подп.	Дата	УЦ 1800.02.00.01		
Разраб.		Честных		VII.86	Цилиндр	Лит	Масса	Масшт.
Пров.		Федоров		VII.86		И	см. табл.	—
						Лист	Листов 1	
Н. контр.		Федоров		VII.86	Лист Б-ПН-2 ГОСТ 19903-74	Гипродревпром		
Утв.		Федоров		VII.86	4-IV-В Ст.3пс5 ГОСТ 16523-70	г. Москва		

Формат А3

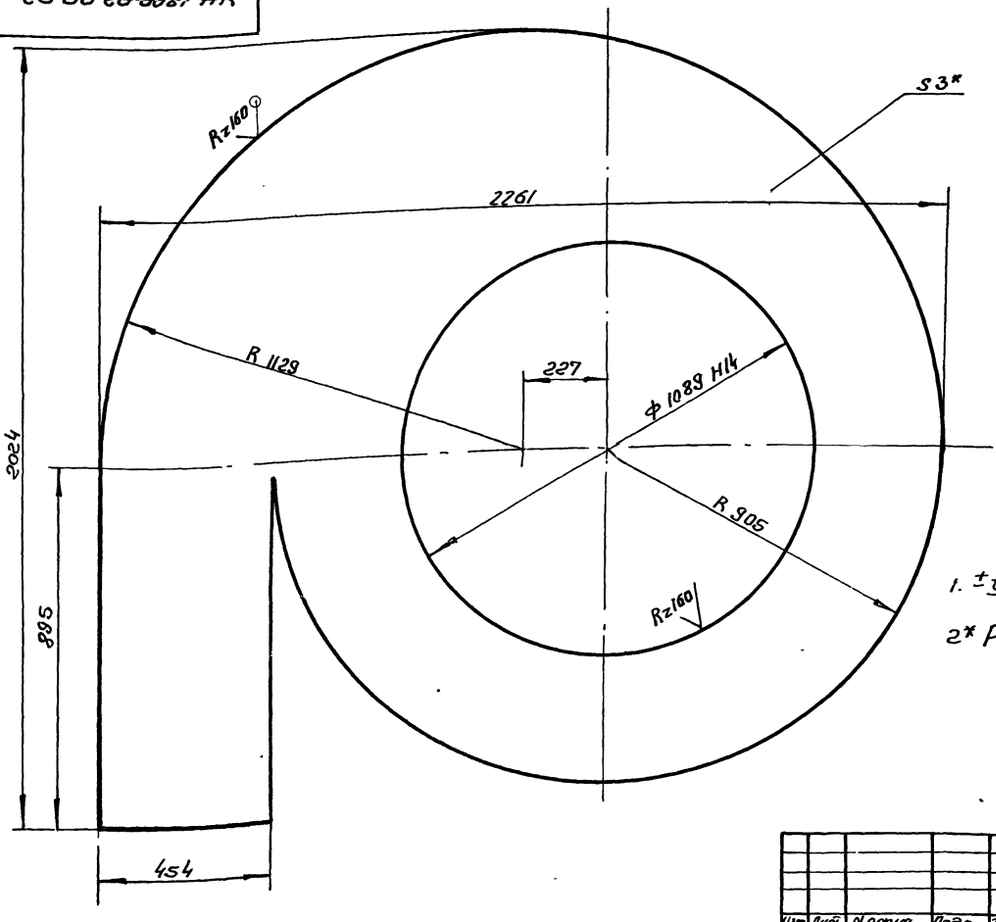

1. $\pm\frac{t_2}{2}$
2* Размер для справок.

21581-05 8

Изм.	Лист	N докум.	Подп.	Дата	УЦ 1800.02.00.02		
Разраб.		Честных		VII.86	Лист верхний	Лит	Масса	Масшт.
Пров.		Федоров		VII.86		И	65,9	1:10
						Лист	Листов 1	
Н. контр.		Федоров		VII.86	Лист Б-ПН-3 ГОСТ 19903-74	Гипродревпром		
Утв.		Федоров		VII.86	4-IV-В Ст.3пс5 ГОСТ 16523-70	г. Москва		

Копиров. Щеглова.

Формат А3

Выпуск-9

Серия 7.411-1

Рис.1

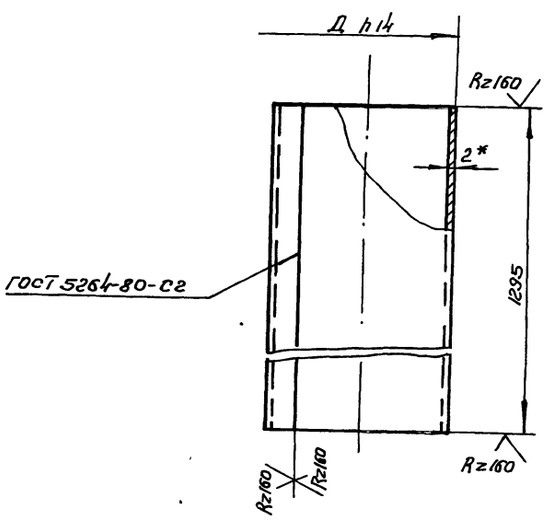

Остальное-см. рис 1

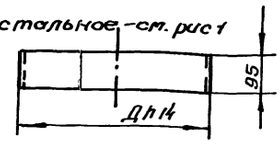

Обозначение	Рис	Д, мм	Разверн. длина, мм	Масса, кг
УЦ 1800.02.00.01	1	690	2160	44,9
-01	2			3,3
-02	1	815	2552	51,1
-03	2			3,7
-04	1	950	2976	59,2
-05	2			4,5
-06	1	1085	3400	69,4
-07	2			5,1
-08	3	1804	5658	123,3

1. Электрод Э42 ГОСТ 9467-75
2. $-t_2$; $\pm t_2/2$.
3* Размер для справок

Рис.3

Остальное-см. рис.1

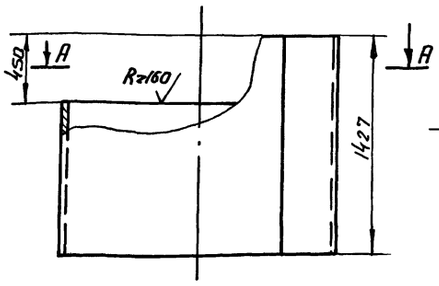

А=А

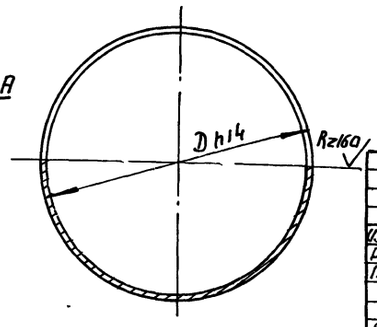

Изм	Лист	N докум.	Подп.	Дата	УЦ 1800.02.00.01
Разраб		Честных		VII.86	Цилиндр
Пров.		Федоров		VII.86	
Н. контр		Федоров		VII.86	Лист Б-ПН-2 ГОСТ 19903-74
Утв.		Федоров		VII.86	4-IV-8 Ст. 3пс5 ГОСТ 16523-70

Лит	Масса	Масшт.
И	см. табл.	—

Лист | Листов 1

Гипродревпром г. Москва

Формат А3

УЦ 1800.02.00.02

√ (√)

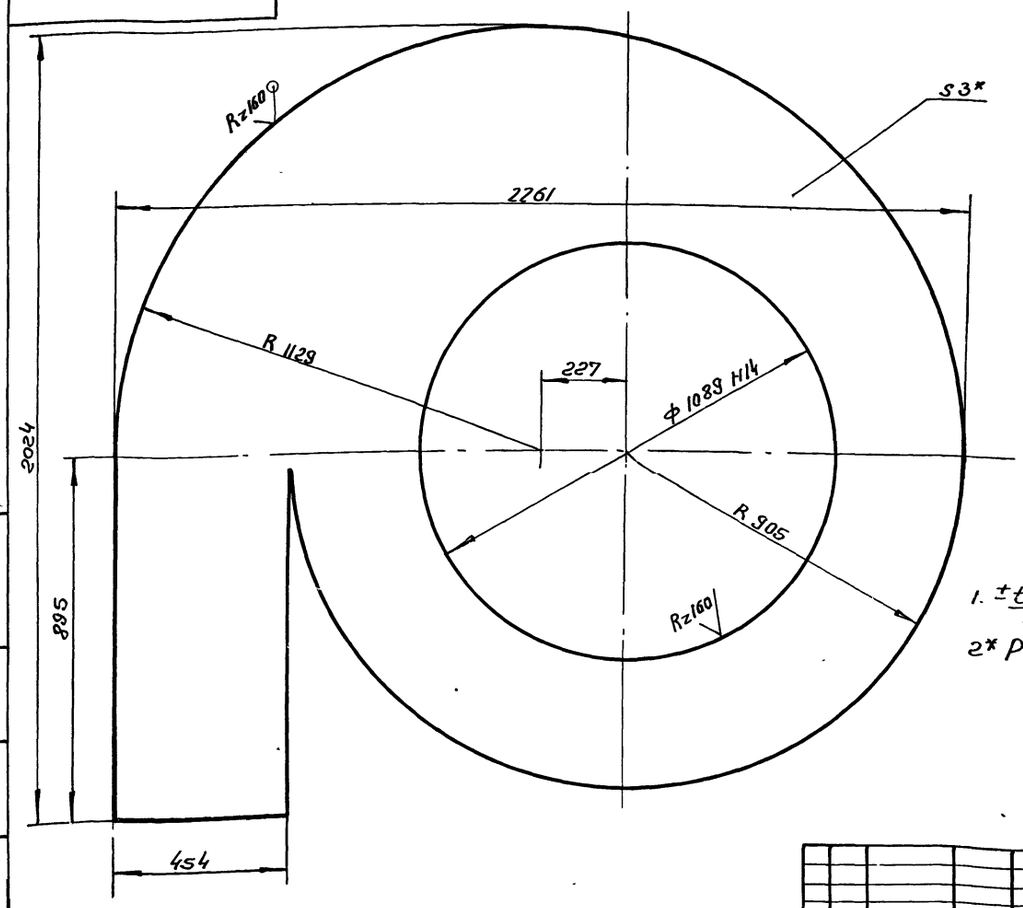

1. $\pm\frac{t_2}{2}$
2* Размер для справок.

21581-05 8

Изм	Лист	N докум.	Подп.	Дата	УЦ 1800.02.00.02
Разраб		Честных		VII.86	Лист верхний
Пров.		Федоров		VII.86	
Н. контр		Федоров		VII.86	Лист Б-ПН-3 ГОСТ 19903-74
Утв		Федоров		VII.86	4-IV-8 Ст 3пс5 ГОСТ 16523-70

Лит	Масса	Масшт.
И	65,9	1:10

Лист | Листов 1

Гипродревпром г. Москва

Копиров. Щеглова.

Формат А3

Инв. N подл. | Подп. и дата | Взам. инв. N | Инв. N дубл. | Подп. и дата

Серия 7.411-1 Выпуск 4-9

УЦ 1800.01.00.03

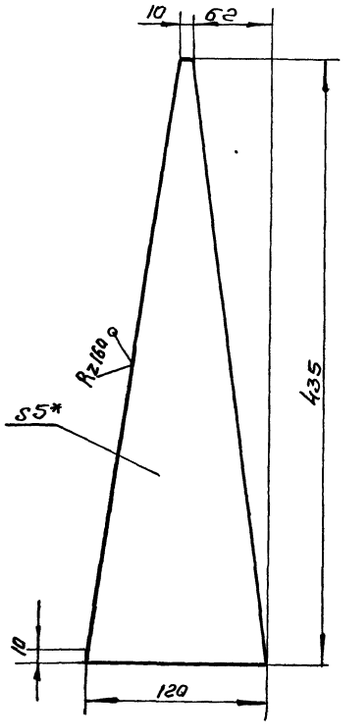

1 ± t2/2

2* Размер для справок

Изм.	Лист	№ докум.	Подп.	Дата
Разраб.		Честных		VII.84
Пров.		Федоров		VII.84
Н. контр.		Федоров		VII.84
Утв.		Федоров		VII.84

УЦ 1800.01.00.03

Ребро

Лит	Масса	М-б
У	0,9	1:25
Лист	Листов 1	

Лист Б-ПН-5 ГОСТ 19903-74
В ст.3пс5 ГОСТ 14637-79

Гипродревпром г. Москва

Формат А4

Инв. № подл. | Подп. и дата | Взам. инв. № | Инв. № дубл. | Подп. и дата

УЦ 1800.02.00.03

Рис. 1

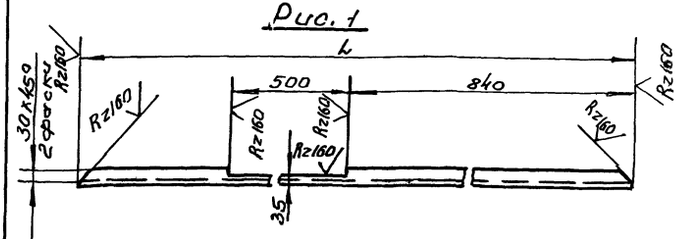

Рис. 2

Остальное – см. рис. 1

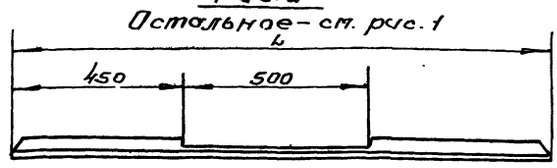

Обозначение	Рис.	L, мм	Масса, кг
УЦ 1800.02.00.03	1	1740	5,3
-01	2	1420	4,3

+t2/2

Изм.	Лист	№ докум.	Подп.	Дата
Разраб.		Честных		VII.84
Пров.		Федоров		VII.84
Т. контр.				
Н. контр.		Федоров		VII.84
Утв.		Федоров		VII.84

У1800.02.00.03

Связь

Лит	Масса	Мас-б
У	—	1:10
Лист	Листов 1	

Уголок 45×45×5-Б ГОСТ 8509-72
В ст.3пс5-II ГОСТ 535-79

Гипродревпром г. Москва

Формат А4

УЦ 1800.02.00.04

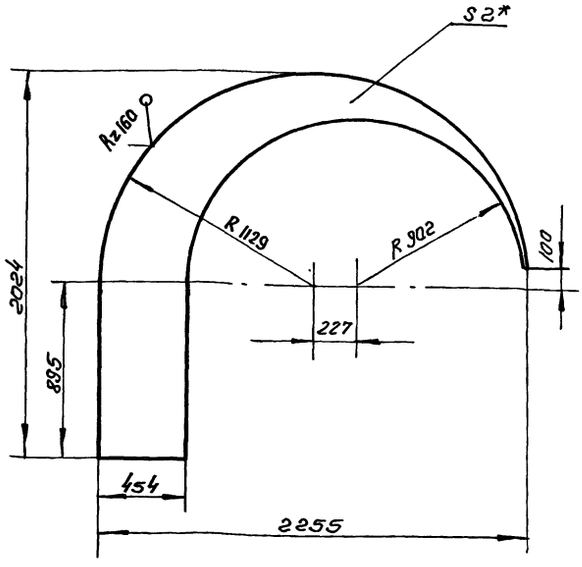

1 ± t2/2

2* Размер для справок

Изм.	Лист	N докум.	Подп.	Дата
Разраб.		Честных		VII.84
Пров.		Федоров		VII.84
Н. контр.		Федоров		VII.84
Утв.		Федоров		VII.84

УЦ 1800.02.00.04

Сектор

Лит	Масса	М-б
У	19,2	1:20
Лист	Листов 1	

Лист Б-ПН-2 ГОСТ 19903-74
4-IV В Ст.3пс5 ГОСТ 16523-70

Гипродревпром г. Москва

Формат А4

Инв. № подл. | Подп. и дата | Взам. инв. № | Инв. № дубл. | Подп. и дата

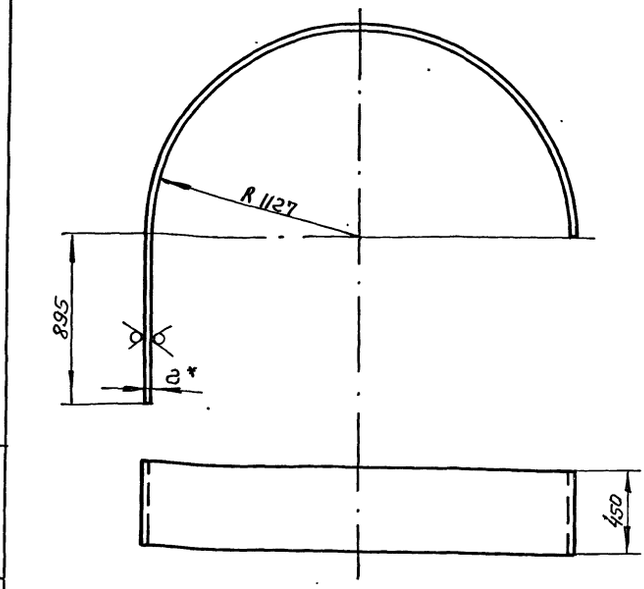

1. Развернутая длина – 4436 мм

2 ± t2/2

3* Размер для справок

21581-05 9

Изм.	Лист	N докум.	Подп.	Дата
Разраб.		Честных		VII.84
Пров.		Федоров		VII.84
Н. контр.		Федоров		VII.84
Утв.		Федоров		VII.84

УЦ 1800.02.00.05

Стенка боковая

Лит	Масса	Мас-б
У	31,9	1:20
Лист	Листов 1	

Лист Б-ПН-2 ГОСТ 19903-74
4-IV В Ст.3 пс 5 ГОСТ 16523-70

Гипродревпром г. Москва

Копир. Щеглова

Формат А4

Инв. № подл. | Подп. и дата | Взам. инв. № | Инв. № дубл. | Подп. и дата

Выпуск 1-9

Серия 7.411-1

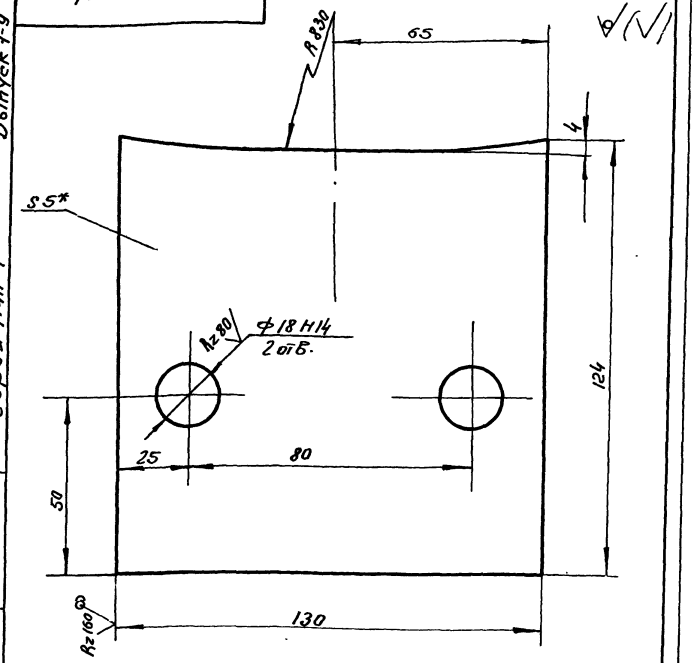

1 ± t2/2

2 *Размер для справок

Изм.	Лист	N докум.	Подп.	Дата
Разраб.	Честных			VII.86
Пров.	Федоров			VII.86
Н. контр.	Федоров			VII.86
Утв.	Федорав			VII.86

УЦ 1800.01.00.04

Лята

Лит	Масса	Масштаб
У	0.5	1:1

Лист | Листов 1

Лист Б-ЛН-5 ГОСТ 19903-74
В ст.3 пс 5 ГОСТ 14637-79

Гипродревпром
г. Москва

Формат А4

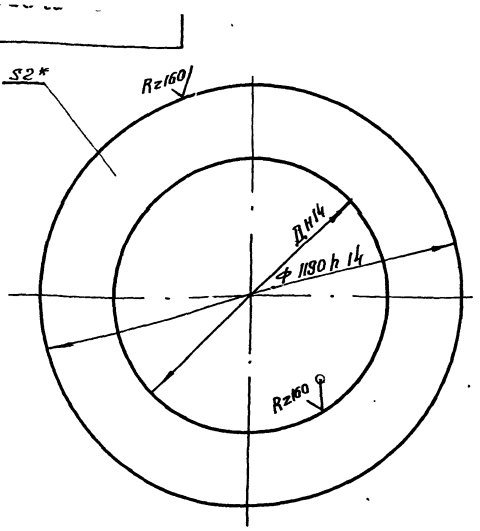

Обозначение	Д, мм	Масса, кг
УЦ 1800.03.00.01	700±1	9,3
-01	825±1	8,9
-02	362±1	5,9

* Размер для справок.

Изм.	Лист	N докум.	Подп.	Дата
Разраб.	Честных			VII.86
Пров.	Федоров			VII.86
Н. контр.	Федоров			VII.86
Утв.	Федоров			VII.86

УЦ. 1800.03.00.01

Лист нижний

Лит	Масса	Масштаб
У	—	—

Лист | Листов 1

Лист Б-ЛН-2 ГОСТ 19903-74
4-Ц-В ст.3 пс 5 ГОСТ 16523-70

Гипродревпром
г. Москва

Формат А4

Формат	Зона	Поз.	Обозначение	Наименование	Кол.	Примечание
				Документация		
А2			УЦ. 1800 03.00.00 СБ	Сборочный чертеж		
				Переменные данные для исполнений		
				УЦ 1800.03.00.00		
				Детали		
		1	УЦ 1800.01.00.02-03	Фланец	1	
А3		2	УЦ 1800.02.00.00.01	Цилиндр	1	
		3	УЦ 1800.01.00.02-01	Фланец	1	
		4	-02	Фланец	1	
А4		5	УЦ 1800.03.00.01	Лист нижний	1	
А4		6	УЦ 1800.03.00.02	Ребро	4	
				УЦ 1800.03.00.00-01		
				Детали		
		1	УЦ 1800.01.00.02-03	Фланец	1	
		2	УЦ 1800.02.00.01-02	Цилиндр	1	
		3	УЦ 1800.01.00.02-03	Фланец	1	
		4	-04	Фланец	1	

Инв.№ подл. | Подп. и дата | Взам.инв.№ | Инв.№ дубл. | Подп. и дата

Изм.	Лист	№ докум.	Подп.	Дата
Разраб.	Честных			VII.86
Пров.	Федоров			VII.86
Н.контр.	Федоров			VII.86
Утв.	Баскин			VII.86

УЦ 1800.03.00.00

Цилиндр внутренний

Лит	Лист	Листов
У	1	2

Гипродревпром
г. Москва

Формат А4

Формат	Зона	Поз.	Обозначение	Наименование	Кол.	Примечание
		5	УЦ 1800. 03.00.01-01	Лист нижний	1	
		6	УЦ 1800. 03.00.02-01	Ребро	4	
				УЦ 1800.03.00.00-02		
				Детали		
		1	УЦ 1300.02. 00.01-04	Цилиндр	1	
		2	УЦ 1800.01.00. 02-05	Фланец	1	
		3	-06	Фланец	1	
		4	УЦ 1800. 03.00.01-02	Лист нижний	1	
				УЦ 1800.03.00.00-03		
				Детали		
		1	УЦ 1800. 01.00.02-08	Фланец	1	
		2	УЦ 1800 02.00.01-06	Цилиндр	1	
		3	УЦ 1800.01.00.02-07	Фланец	1	

Инв.№ подл. | Подп. и дата | Взам.инв.№ | Инв.№ дубл. | Подп. и дата

10

21581-05

Изм.	Лист	N докум.	Подп.	Дата

УЦ 1800.03.00.00

Лист 2

Копиров щеглова

Формат А4

Рис 1

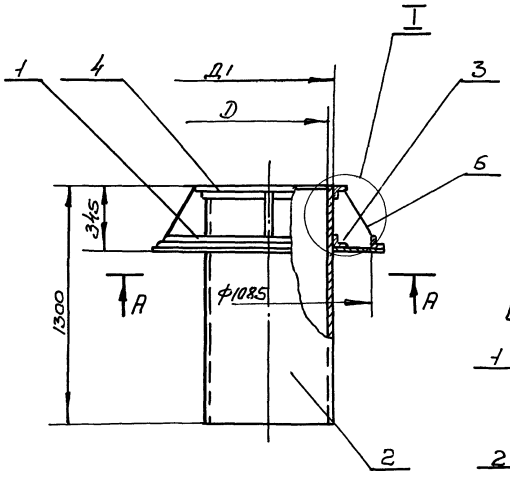

Рис 2
Остальное см рис 1

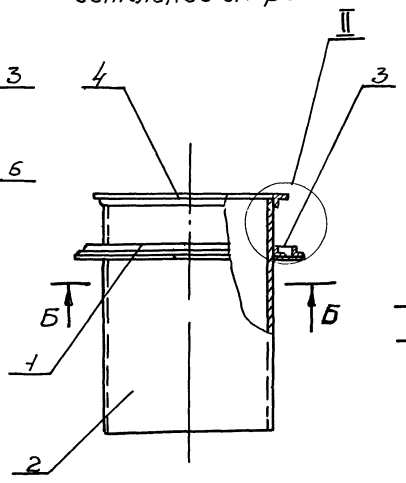

Рис 3
Остальное см рис 1

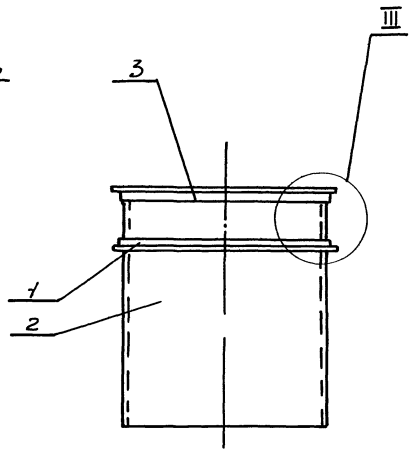

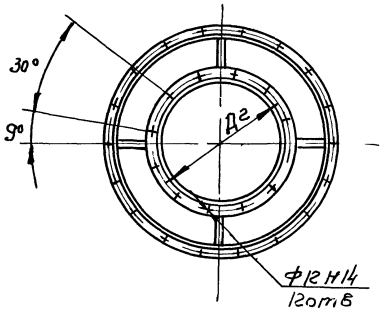

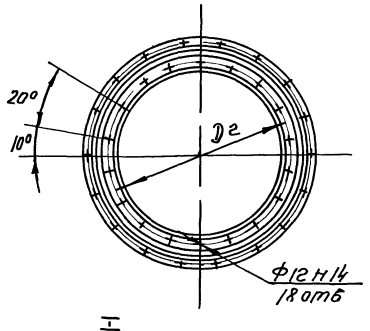

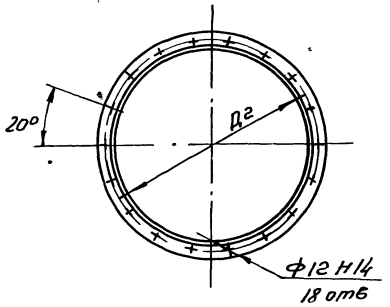

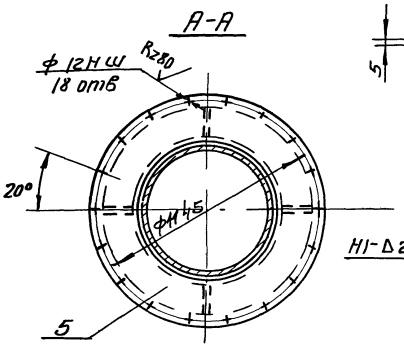

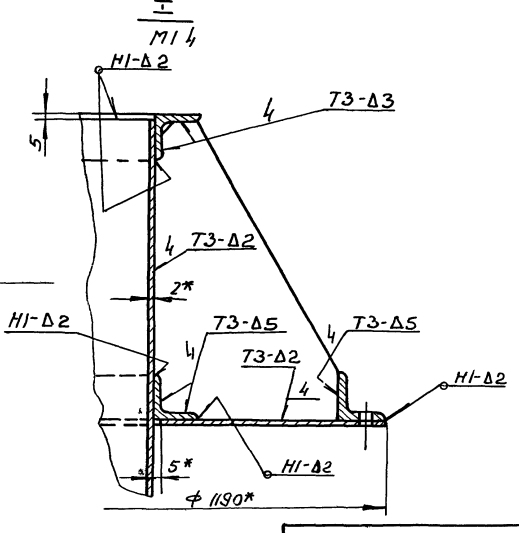

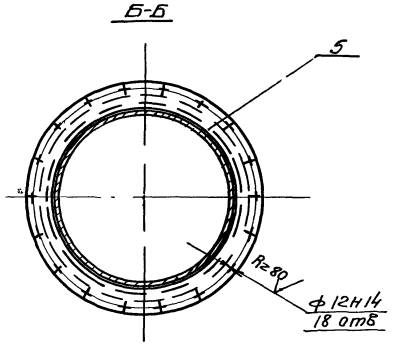

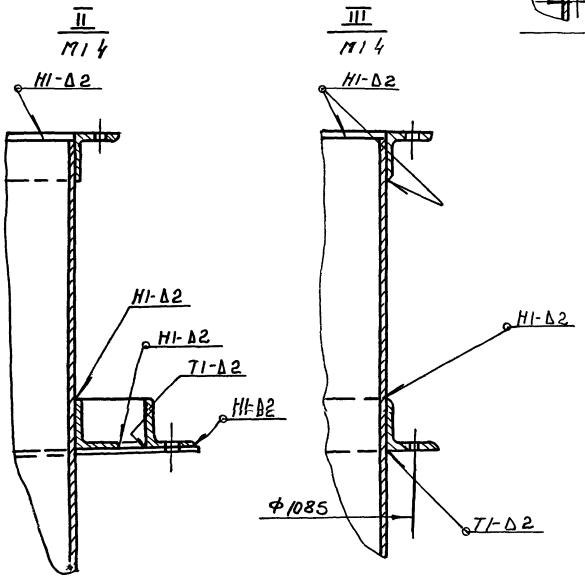

Обозначение	Рис	Размеры, мм			Масса, кг
		Д	Д1	Д2	
УЦ 1800 03 00 00	1	686	690	740	86,5
-01		811	815	865	95,2
-02	2	946	950	1000	101 7
-03	3	1081	1085	1135	95,8

1 Сварные швы по ГОСТ 5264-80
Электрод Э42 ГОСТ 9467-75
2 ± t з/2
3* Размеры для справок

21581-05 11

Изм	Лист	N докум	Подп	Дата
Разраб		Честных		VII 86
Пров		Федоров		VII 86
Н контр		Федоров		VII 86
Утв		Баскин		VII 86

УЦ 1800 03 00 00СБ

Цилиндр внутренний
Сборочный чертеж

Лит	Масса	Масшт
И	см табл	—

Лист | Листов 1

Гипродревпром г Москва

Копировал Щеглова Формат А2

У1800.02.00.02

Выпуск 1-9
Серия 7.411-1

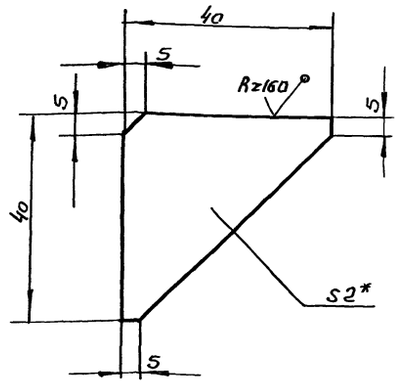

1 ± t2/2

2* Размер для справок

Изм	Лист	N докум.	Подп.	Дата
Разраб		Честных		VII.86
Пров.		Федоров		VII.86
Н. контр.		Федоров		VII.86
Утв.		Федоров		VII.86

У1800.02.00.02

Ребро

Лит | Масса | М-5
У | 0,06 | 1:1

Лист | Листов 1

Б-ПН-2 ГОСТ 19903-74
Лист 4-Ч ВСт.3 пс5 ГОСТ 16523-70

Гипродревпром
г. Москва

Формат А4.

Форм.	Зона	Поз.	Обозначение	Наименование	Кол.	Примечание
				Документация		
А3			У1800.01.00.00 СБ	Сборочный чертеж		
				Детали		
А4		1	У1800.01.00.01	Скоба	1	
А4		2	У1800.01.00.02	Петля левая	2	
А4		3	У1800.01.00.03	Петля правая	2	
А4		4	У1800.01.00.04	Пластик	2	
А4		5	У1800.01.00.05	Стержень	2	
А4		6	У1800.01.00.06	Шайба	2	
А3		7	У1800.01.00.07	Стенка	1	
		8	-01	Стенка	3	
А4		9	У1800.01.00.08	Шибер	1	
А4		10	У1800.01.00.09	Прокладка	3	
		11	-01	Прокладка	1	
				Стандартные изделия		
				Заклепки ГОСТ 10299-80		
		12		6х14	6	
		13		6х20	6	

Инв. № подл. | Подп. и дата | Взам. инв. № | Инв. № дубл. | Подп. и дата

Изм	Лист	№ докум.	Подп.	Дата
Разраб		Честных		VII.86
Пров.		Федоров		VII.86
Н. контр.		Федоров		VII.86
Утв.		Баскин		VII.86

У1800.01.00.00

Клапан противовзрывной

Лит | Лист | Листов
У | | 1

Гипродревпром
г. Москва

Формат А4

Форм.	Зона	Поз.	Обозначение	Наименование	Кол.	Примечание
				Документация		
А3			У1800.00.00.00 СБ	Сборочный чертеж		
			Серия 7.411-1	Циклоны. Указания		Выпуск
				по изготовлению и		1-0
				подбору, материалы		
				для проектирования		
				Сборочные единицы		
А4		1	У1800.01.00.00	Клапан противо-		
				взрывной		
				Переменные данные для исполнений:		
				У1800.00.00.00		
				Сборочные единицы		
А4		2	У1800.02.00.00	Улитка	1	
				У1800.00.00.00-01		
				Сборочные единицы		
		2	У1800.02.00.00-01	Улитка	1	

Инв. № подл. | Подп. и дата | Взам. инв. № | Инв. № дубл. | Подп. и дата

Изм	Лист	N докум.	Подп.	Дата
Разраб		Честных		VII.86
Пров.		Федоров		VII.86
Н. контр.		Федоров		VII.86
Утв.		Баскин		VII.86

У1800.00.00.00

Улитка с клапаном.

Лит | Лист | Листов
У | 1 | 2

Гипродревпром
г. Москва

Формат А4

Форм.	Зона	Поз.	Обозначение	Наименование	Кол.	Примечание
				У1800.00.00.00-02		
				Сборочные единицы		
		2	У1800.02.00.00-02	Улитка	1	
				У1800.00.00.00.03		
				Сборочные единицы		
		2	У1800.02.00.00-03	Улитка	1	

Инв. № подл. | Подп. и дата | Взам. инв. № | Инв. № дубл. | Подп. и дата

21581-05

Изм	Лист	N докум.	Подп.	Дата

У1800.00.00.00

Лист 2

Копиров. Щеглова

Формат А4

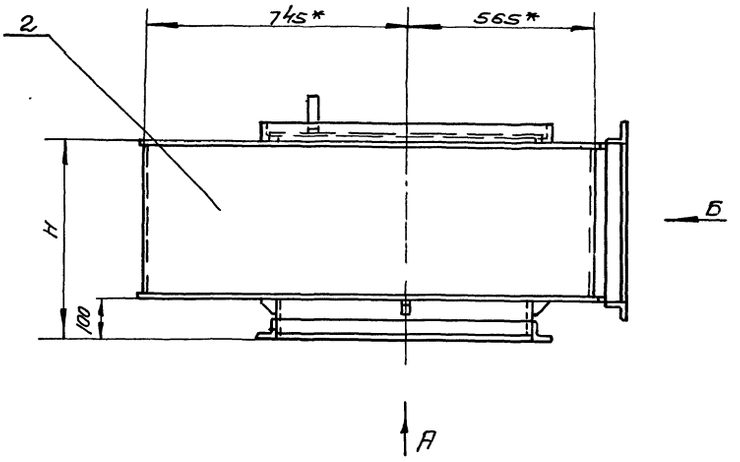

Вид А

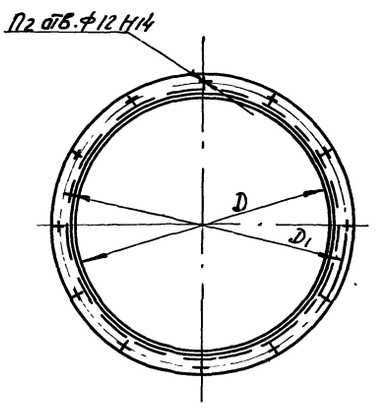

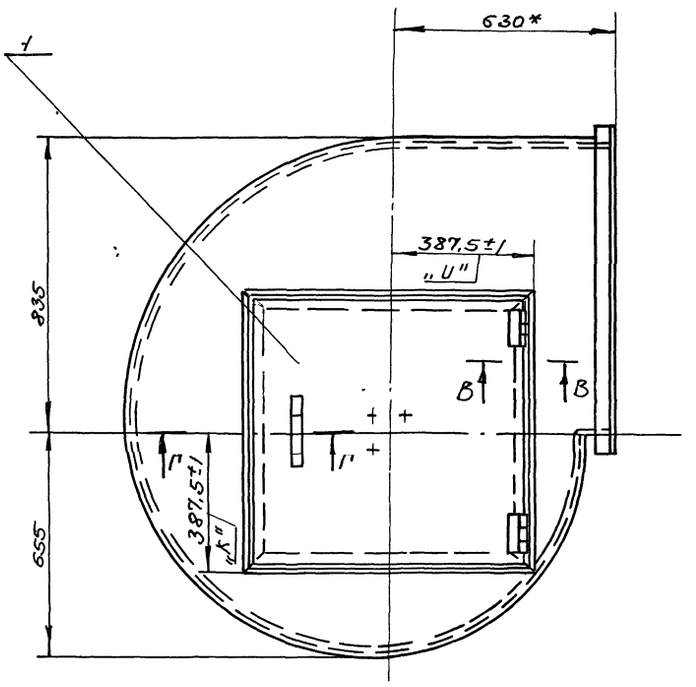

Вид Б

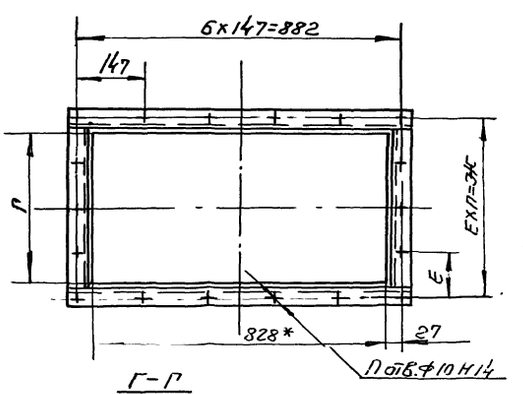

Г-Г
М1:2

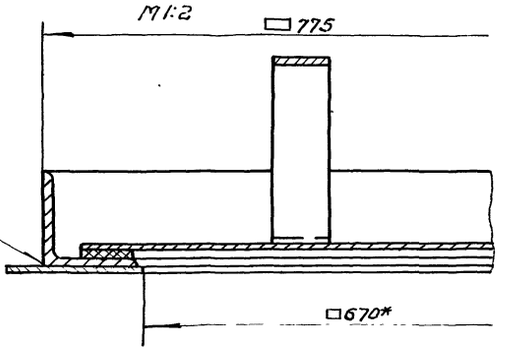

В-В
М1:1

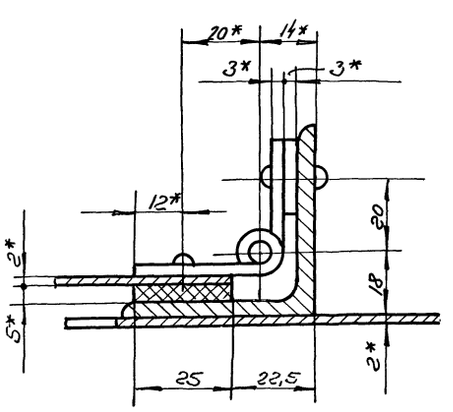

Обозначение	Шифр	Размеры, мм H	D	D1	Г	Е	Ж	П	П1 отв	П2 отв	Масса, кг
У1800.00.00.00	У1800-1	461	686	740	357	137	411	3	18	12	91.4
-01	-2	602	811	865	498	138	552	4	20		98,7
-02	-3	735	946	1000	681	147	735	5	22	18	111.3
-03	-4	988	1081	1135	884	134	938	7	26		122.7

1. Указания по подбору улиток с клапаном см. Выпуск 1-0
2. Электрод Э42 ГОСТ 9467-75
3* Размеры для справок, кроме размеров „К", „U"

21581-05 13

У1800.00.00.00 СБ

Изм.	Лист	№ докум.	Подп.	Дата
Разраб		Бух		VII 86
Пров.		Федоров		VII 86
Н. контр		Баскин		VII 86
Утв.		Вайсенберг		VII 86

Улитка с клапаном
Сборочный чертеж

Лит	Масса	Масшт
У	см. табл.	—
Лист	Листов 1	

Гипродрев пром г. Москва

Копиров Шеглова

Формат А2

Инв. № подл. | Подп. и дата | Взам. инв. № | Инв. № дубл. | Подп. и дата

У1800.01.00.02

Rz160

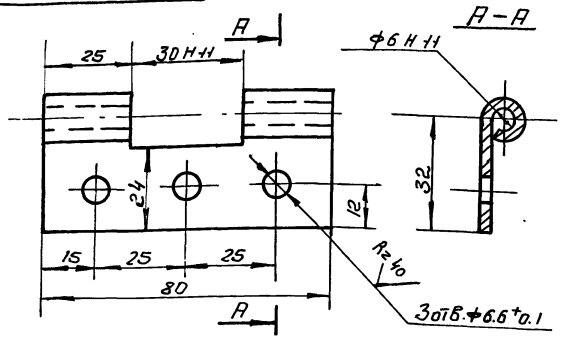

Развертка

М1:2

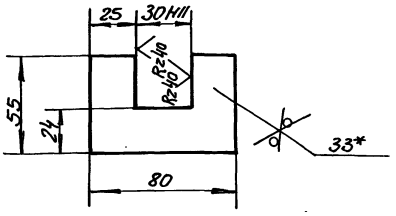

1. $\pm t_2/2$
2* Размер для справок.

					У1800.01.00.02		
Изм.	Лист	N докум.	Подп.	Дата	Петля левая	Лит	Масса	М-б
Разраб.		Честных		VII.84		У	0.08	1:1
Пров.		Федоров		VII.84		Лист	Листов 1
Н.контр.		Федоров		VII.84	Лист Б-ПН-3 ГОСТ 19903-74 / Вст.3 пс5 ГОСТ 16523-70	Гипродревпром г. Москва	
Утв.		Федоров		VII.84			

Формат А4

У1800.01.00.03

Rz160

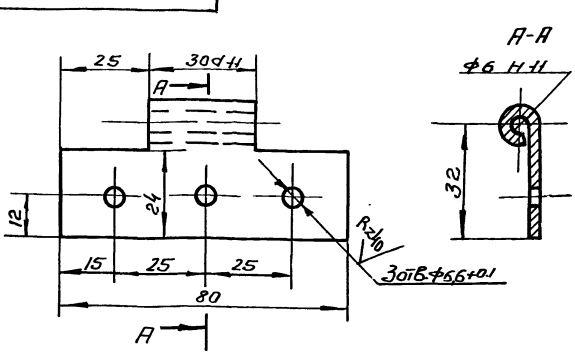

Развертка

М1:2

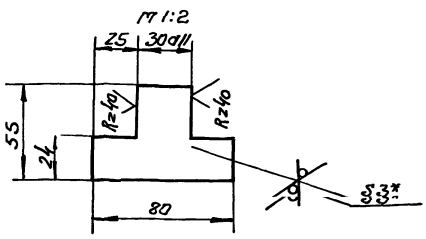

1 $\pm t_2/2$
2* Размер для справок

					У1800.01.00.03		
Изм.	Лист	N докум.	Подп.	Дата	Петля правая	Лит	Масса	Масшт
Разраб.		Честных		VII.84		У	0.05	1:1
Пров.		Федоров		VII.84		Лист	Листов 1
Н.контр.		Федоров		VII.84	Лист Б-ПК-3 ГОСТ 19903-74 / В ст.3 пс5 ГОСТ 16523-70	Гипродревпром г. Москва	
Утв.		Федоров		VII.84			

Формат А4

У1800.01.00.00 СБ

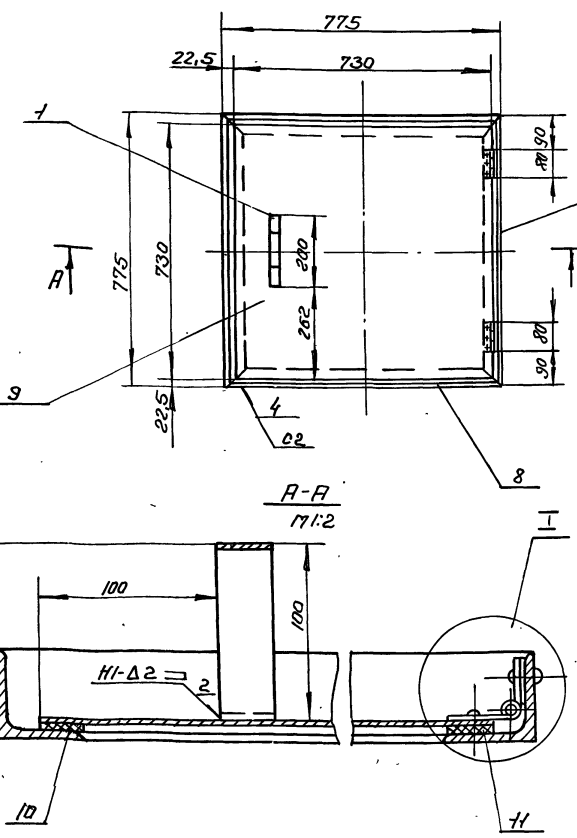

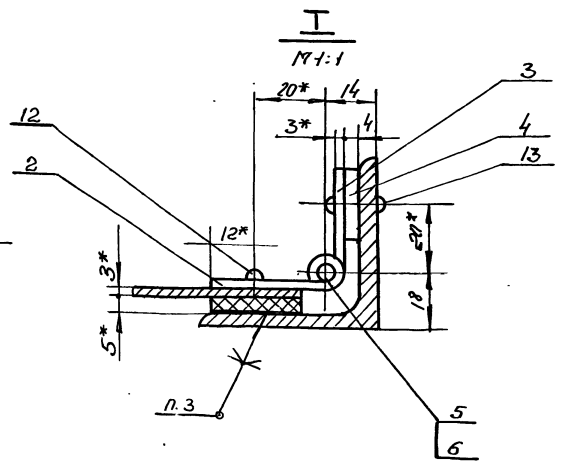

1. Сварные швы по ГОСТ 5264-80
Электрод Э42 ГОСТ 9467-75
2 $\pm t_3/2$
3. Клей 88-СА ТУ38-105926-75
4* Размеры для справок

21581-05 14

					У1800.01.00.00 СБ			
Изм.	Лист	N докум.	Подп.	Дата	Клапан противо-взрывной	Лит	Масса	М-б
Разраб.		Честных		VII.84		У	12.2	1:10
Пров.		Федоров		VII.84	Сборочный чертеж	Лист	Листов 1
Н.контр.		Федоров		VII.84		Гипродревпром г. Москва	
Утв.		Баскин		VII.86			

Копиров. Щеглова. Формат А3

Инв.N подл. | Подп. и дата | Взам.инв.N | Инв.N дубл. | Подп. и дата

Выпуск 1-9

Серия 7.411-1

10.00.10.0081 Я

Rz 160 √(√)

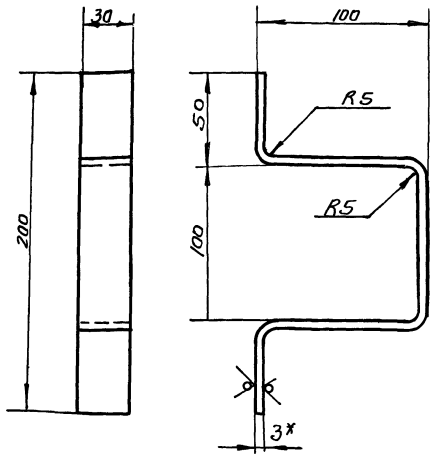

1. Развернутая длина – 387 мм
2 ± t2/2
3* Размер для справок

					У1800.01.00.01			
Изм	Лист	N докум.	Подп.	Дата	Скоба	Лит	Масса	М-5
Разраб		Честных		VII 86		U	0,05	1:2
Пров		Федоров		VII 86		Лист	Листов 1	
Н. контр		Федоров		VII 86	Лист Б-ПН-3 ГОСТ 19903-74 В Ст 3 пс 5 ГОСТ 16523-70	Гипродревпром г. Москва		
Утв		Федоров		VII 86				

Формат А4

40.00.10.0081 Я

√(√)

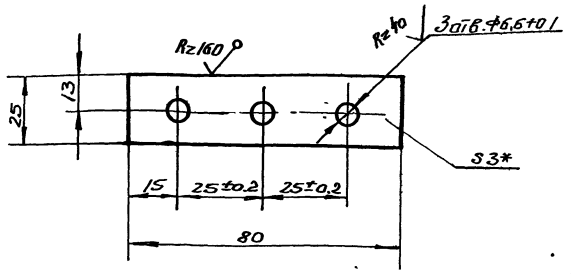

1 ± t2/2
2* Размер для справок

					У1800.01.00.04			
Изм	Лист	N докум.	Подп.	Дата	Платик	Лит	Масса	М-6
Разраб		Честных		VII 86		U	0,04	1:2
Пров		Федоров		VII 86		Лист	Листов 1	
Н. контр		Федоров		VII 86	Лист Б-ПН-3 ГОСТ 19903-74 В Ст 3 пс 5 ГОСТ 16523-70	Гипродревпром г. Москва		
Утв		Федоров		VII 86				

Формат А4

90.00.10.0081 Я

Rz 80 √(√)

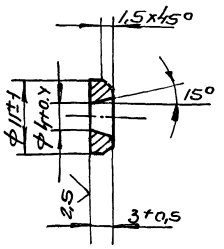

					У1800.01.00.06			
Изм	Лист	N докум.	Подп.	Дата	Шайба	Лит	Масса	М-6
Разраб		Честных		VII 86		U	0,002	2:1
Пров.		Федоров		VII 86		Лист	Листов 1	
Н. контр		Федоров		VII 86	Ст.3 ГОСТ 380-71	Гипродревпром г. Москва		
Утв.		Федоров		VII 86				

Формат А4

50.00.10.0081 Я

Rz 80 √(√)

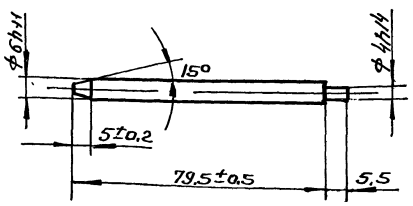

21581-05 15

					У1800.01.00.05			
Изм	Лист	N докум.	Подп.	Дата	Стержень	Лит	Масса	М-6
Разраб		Честных		VII 86		U	0,017	1:1
Пров		Федоров		VII 86		Лист	Листов 1	
Н. контр		Федоров		VII 86	Сталь 35 ГОСТ 1050-74	Гипродревпром г. Москва		
Утв		Федоров		VII 86				

Формат А4

Выпуск 1-9

Серия 7.411-1

У1800.01.00.07

Рис 1

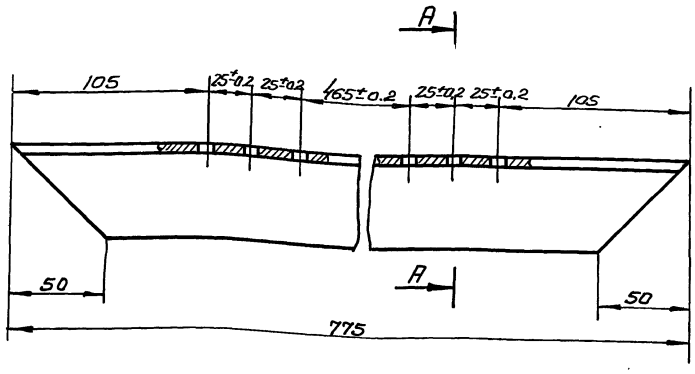

А-А

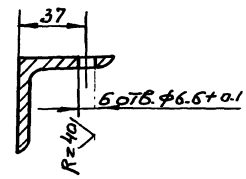

Обозначение	Рис
У1800.01.00.07	1
-01	2

Рис. 2

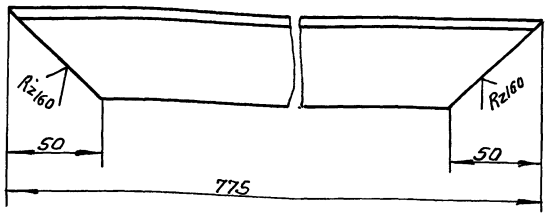

± t2/2

					У1800.01.00.07			
Изм.	Лист	N докум.	Подп.	Дата	Стенка	Лит	Масса	Масшт
Разраб		Честных		VII.86		U	2.9	1:2
Пров.		Федоров		VII.86		Лист	Листов 1	
Н. контр.		Федоров		VII.86	Уголок 50х50х5-Б ГОСТ 8509-72	Гипродревпром г. Москва		
Утв.		Федоров		VII.86	Вст 3 пс5-II ГОСТ 535-79			

Формат А3

У1800.01.00.09

Рис.1

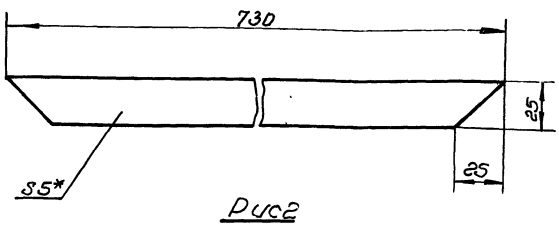

Рис2

Остальное-см. рис.1

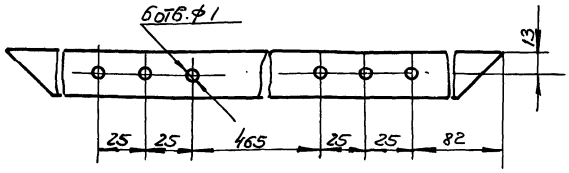

Обозначение	Рис
У1800.01.00.09	1
-01	2

* Размер для справок

					У1800.01.00.09			
Изм.	Лист	N докум.	Подп.	Дата	Прокладка	Лит	Масса	Масшт
Разраб		Честных		VII.86		U	0.09	1:2
Пров.		Федоров		VII.86		Лист	Листов 1	
Н. контр		Федоров		VII.86	Пластина I лист 7 МК Ц-С,-5 ГОСТ 7338-77	Гипродревпром г. Москва		
Утв.		Федоров		VII.86				

Формат А4

У1800.01.00.08

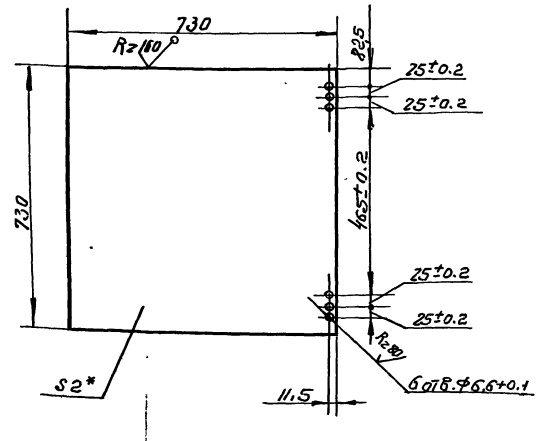

1 ± t2/2

2* Размер для справок

21581-05 16

					У1800.01.00.08			
Изм.	Лист	N докум.	Подп.	Дата	Шибер	Лит	Масса	Масшт
Разраб		Честных		VII.86		U	8.3	1:2
Пров.		Федоров		VII.86		Лист	Листов 1	
Н. контр.		Федоров		VII.86	Лист Б-ПН-2 ГОСТ 19903-74	Гипродревпром г. Москва		
Утв		Федоров		VII.86	4-IV В ст.3 пс5 ГОСТ 16523-70			

Инв. N подл. | Подп. и дата | Взам. инв. № | Инв. N дубл. | Подп. и дата

Копировал Щеглова.

Формат А4

Выпуск 1-9
Серия 7.411-1

Формат	Зона	Поз.	Обозначение	Наименование	Кол.	Примечание
				Документация		
А2			У1800.02.00.00 СБ	Сборочный чертеж		
				Детали		
А3		1	У1800.02.00.01	Стенка	1	
А4		2	У1800.02.00.02	Ребро	4	
				Перетенные данные для исполнений		
				У1800.02.00.00		
				Сборочные единицы		
А3		3	У1800.02.01.00	Фланец	1	
				Детали		
		4	УЦ 1800.02.00.01-01	Цилиндр	1	
		5	УЦ 1800.01.00.02-02	Фланец	1	
		6	У1800.02.00.01-01	Стенка	1	
А3		7	У1800.02.00.02	Стенка боковая	1	

Инв.№подл. | Подп. и дата | Взам.инв.№ | Инв.№дубл. | Подп. и дата

Изм.	Лист	№ докум.	Подп.	Дата
Разраб.		Устных		VII.81
Пров.		Федоров		VII.81
Н.контр.		Федоров		VII.81
Утв.		Баскин		VII.81

У1800.02.00.00

Улитка

Лит	Масса	Масштаб
Лист 1	Листов 3	

Гипродревпром г. Москва

Формат А4

Формат	Зона	Поз.	Обозначение	Наименование	Кол.	Примечание
				У1800.02.00.00-01		
				Сборочные единицы		
		3	У1800.02.01.00-01	Фланец	1	
				Детали		
		4	УЦ 1800.02.00.01-03	Цилиндр	1	
		5	УЦ 1800.01.00.02-04	Фланец	1	
		6	У1800.02.00.01-02	Стенка	1	
		7	У1800.02.00.02-01	Стенка боковая	1	
				У1800.02.00.00-02		
				Сборочные единицы		
		3	У1800.02.01.00-02	Фланец		
				Детали		
		4	УЦ 1800.02.00.01-05	Цилиндр	1	
		5	УЦ 1800.01.00.02-06	Фланец	1	
		6	У1800.02.00.01-03	Стенка	1	
		7	У1800.02.00.02-02	Стенка боковая	1	

Инв.№подл. | Подп. и дата | Взам.инв.№ | Инв.№дубл. | Подп. и дата

Изм.	Лист	№ докум.	Подп.	Дата

У1800.02.00.00

Лист 2

Формат А4

Формат	Зона	Поз.	Обозначение	Наименование	Кол.	Примечание
				У1800.02.00.00-03		
				Сборочные единицы		
		3	У1800.02.01.00-03	Фланец	1	
				Детали		
		4	УЦ 1800.02.00.01-07	Цилиндр	1	
		5	УЦ 1800.01.00.02-07	Фланец	1	
		6	У1800.02.00.01-04	Стенка	1	
		7	У1800.02.00.02-03	Стенка боковая	1	

Инв.№подл. | Подп. и дата | Взам.инв.№ | Инв.№дубл. | Подп. и дата

Изм.	Лист	№ докум.	Подп.	Дата

У1800.02.00.00

Лист 3

Формат А4

УЦ 1800.02.01.00

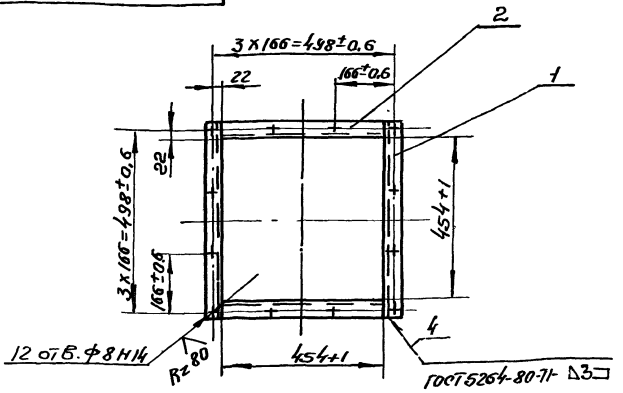

17
21581-05

Формат	Зона	Поз.	Обозначение	Наименование	Кол.	Примечание
Б.Ч		1	УЦ 1800.02.01.01	Поперечина		
				Уголок 40х40х3-Б ГОСТ 8509-72 / В ст.3пс5-II ГОСТ 535-79		
				L=534±1 мм	2	0,9 кг
Б.Ч		2	УЦ 1800.02.01.02	Связь		
				Уголок 40х40х3-Б ГОСТ 8509-72 / В ст.3пс5-II ГОСТ 535-79		
				L=454+1 мм	2	0,7кг

Инв.№подл. | Подп. и дата | Взам.инв.№ | Инв.№дубл. | Подп. и дата

Изм.	Лист	№ докум.	Подп.	Дата
Разраб.		Устных		VII.81
Пров.		Федоров		VII.81
Н.контр.		Федоров		VII.81
Утв.		Баскин		VII.81

УЦ 1800.02.01.00

Фланец

Лит	Масса	Масштаб
У	3,2	1:10
Лист 1	Листов 1	

Гипродревпром г. Москва

Копировал Щеглова

Формат А4

У1800.02.00.00 СБ

Выпуск 1-9

Серия 7.411-1

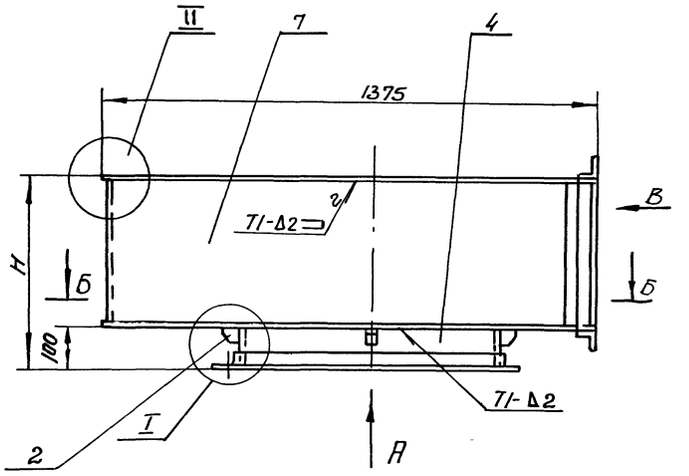

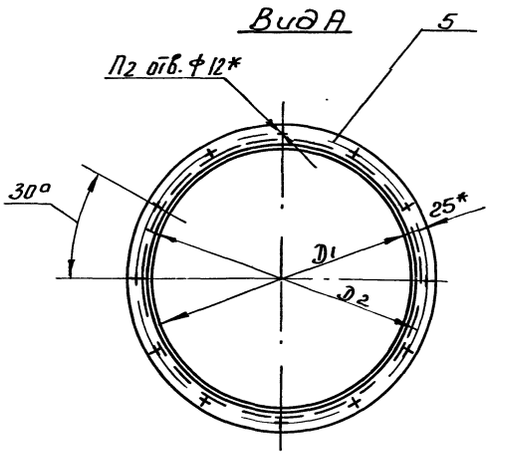

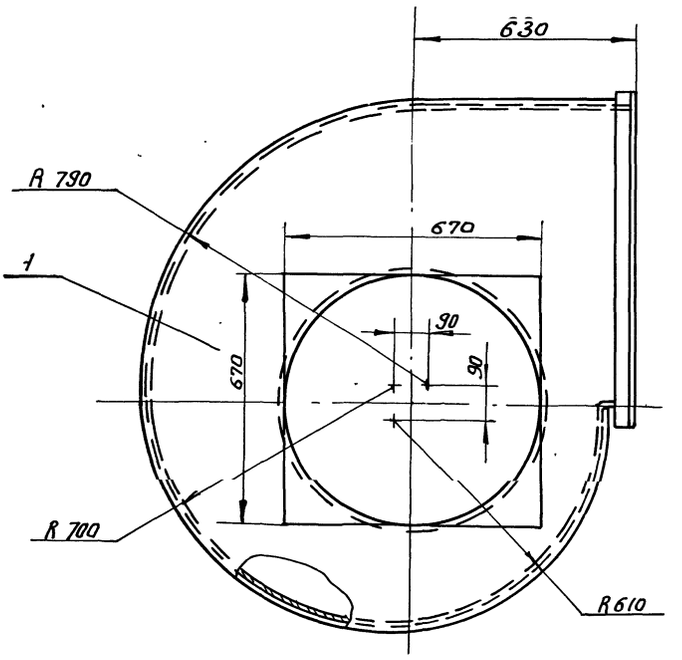

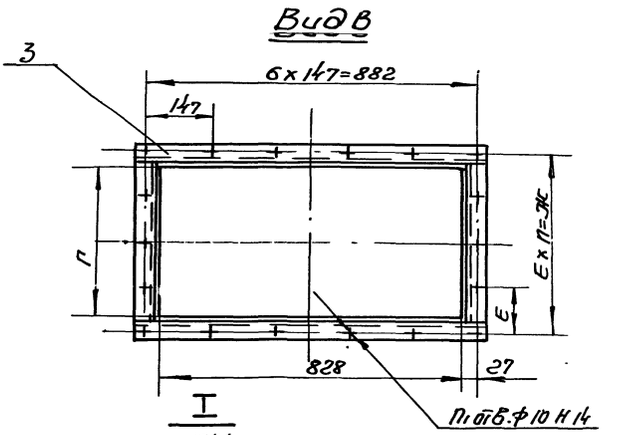

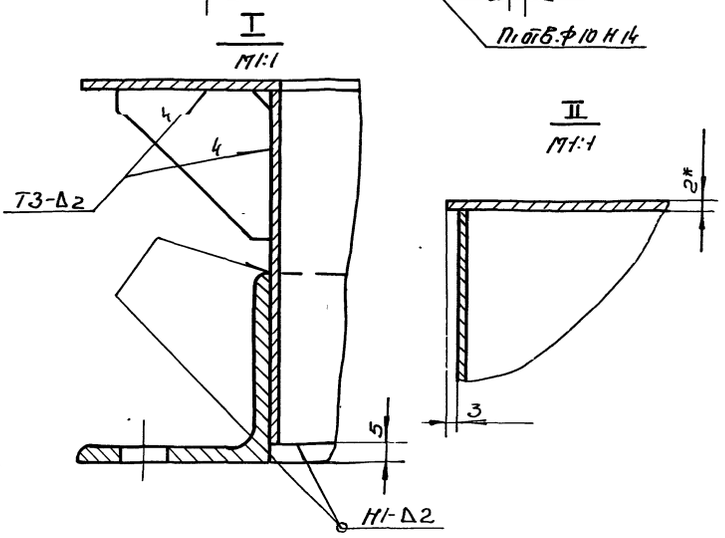

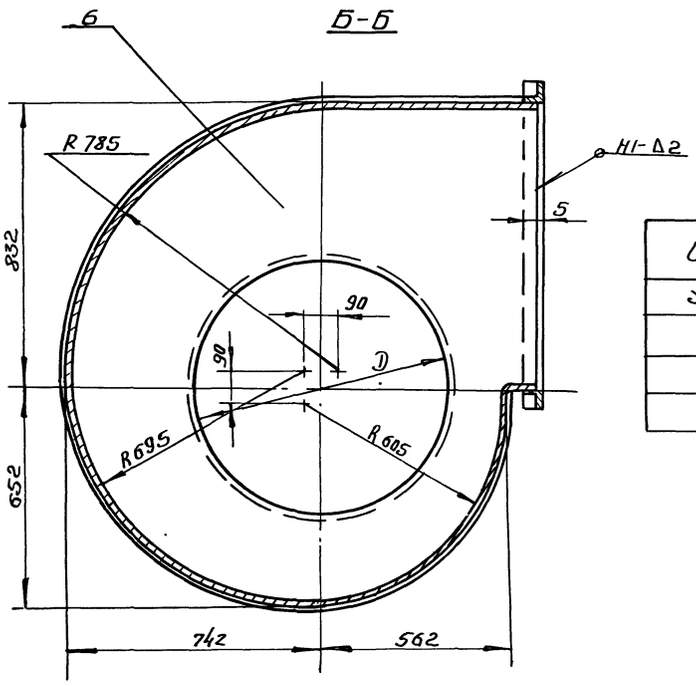

Обозначение	Размеры, мм							П	П1 отв	П2 отв	α°	Масса, кг
	Н	D	D1	D2	Г	Е	Ж					
У1800.02.00.00	461	686	690	740	357	137	411	3	18	12	30	79,2
-01	602	811	815	865	498	138	652	4	20			85,5
-02	785	946	950	1000	681	147	735	5	22	18	20	99,1
-03	988	1081	1085	1135	884	134	938	7	26			110,5

1. Сварные швы по ГОСТ 5264-80
Электрод Э42 ГОСТ 9467-75
2. ±t3/2
3* Размеры для справок.

21581-05 18

					У1800.02.00.00 СБ			
Изм	Лист	N докум.	Подп.	Дата	Улитка Сборочный чертеж	Лит	Масса	М-6
Разраб		Бух		VII.86			ст. табл.	—
Пров		Федоров		VII.86		Лист	Листов 1	
Н. контр.		Федоров		VII.86		Гипродревпром г. Москва		
Утв.		Баскин		VII.86				

Копир. Щеглова

У1800.02.00.02

Серия 7.411-1 Выпуск 1-9

Rz160 √(√)

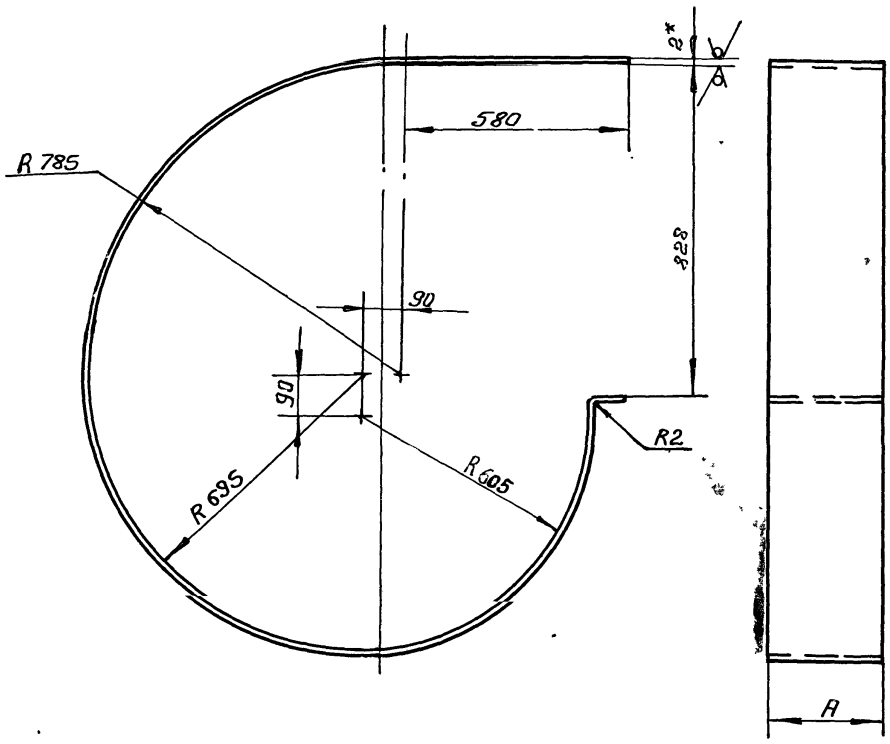

Обозначение	A, мм	Масса, кг
У1800.02.00.02	357	22,2
-01	498	31
-02	681	42,4
-03	884	55,1

1. Развернутая длина - 3965 мм
2* Размер для справок
3 ± t2/2

Изм.	Лист	N докум.	Подп.	Дата	У1800.02.00.02		
Разраб.		Честных		VII.86	Стенка боковая	Лит	Масса	М-б
Пров.		Федоров		VII.86		и	см. табл.	—
						Лист	Листов: 1
Н. контр.		Федоров		VII.86	Лист Б-ПН-2 ГОСТ 19903-74	Гипродревпром г. Москва	
Утв.		Федоров		VII.86	4-IV В ст.3пс5 ГОСТ 16523-70		

Формат А3

У1800.02.00.01

Рис. 1

Рис. 2
Остальное - см. рис. 1

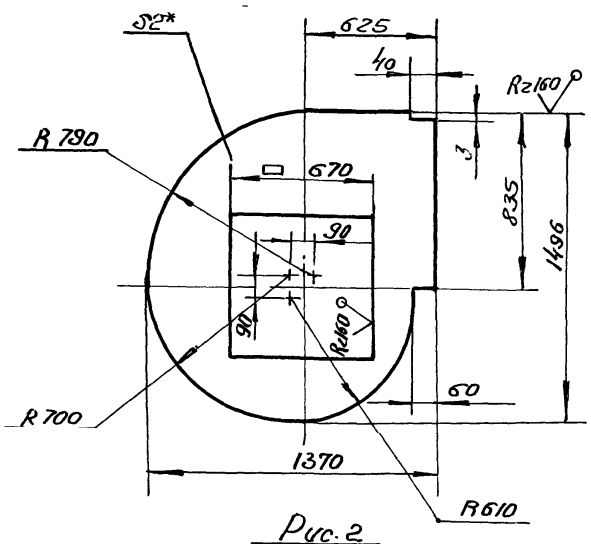

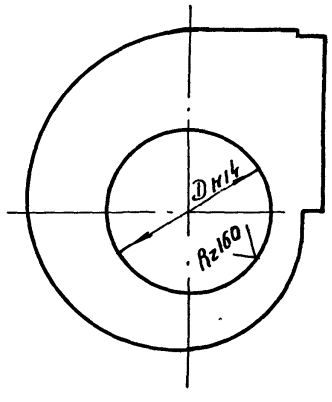

Обозначение	Рис	Д, мм	Масса, кг
У1800.02.00.01	1	—	26.5
-01	2	686	18,3
-02		811	15,3
-03		946	13,7
-04		1081	10,5

1 ± t2/2
2* Размер для справок

21581-05 19

Изм.	Лист	N докум.	Подп.	Дата	У1800.02.00.01		
Разраб.		Честных		VII.86	Стенка	Лит	Масса	М-б
Пров.		Федоров		VII.86		и	см. табл.	
						Лист	Листов 1
Н. контр.		Федоров		VII.86	Лист Б-ПН-2 ГОСТ 19903-74	Гипродревпром г. Москва	
Утв.		Федоров		VII.86	4-IV В Ст.3пс5 ГОСТ 16523-70		

Копиров. Щеглова Формат А3

Выпуск 1-9

Серия 7.411-1

Формат	Зона	Поз	Обозначение	Наименование	Кол	Примечание
				Документация		
А3			У1800.02.01.00 СБ	Сборочный чертеж		
				Детали		
Б.У		1	У1800.02.01.01	Полоса		
				Уголок 45х45х5-Б ГОСТ 8509-72		
				Ст 3 пс5-II ГОСТ 535-79		
				L=922±1 мм	1	3,1 кг
				Переменные данные для исполнений		
				У1800.02.01.00		
				Детали		
Б.У		2	У1800.02.01.02	Связь		
				Уголок 45х45х5-Б ГОСТ 8509-72		
				Ст 3 пс5-II ГОСТ 535-79		
				L=361±1 мм	2	1,2 кг
				У1800.02.01.00-01		
Б.У		2	У1800 02.01.03	Связь		
				Уголок 45х45х5-Б ГОСТ 8509-72		
				Ст 3 пс5-II ГОСТ 535-79		
				L=502±1 мм	2	1,7 кг

Изм	Лист	№ докум.	Подп.	Дата
Разраб	Устных			VII.86
Пров	Федоров			VII.86
Н.контр	Федоров			VII.86
Утв.	Баскин			VII.86

У1800.02.01.00

Фланец

Лит	Лист	Листов
И	1	2

Гипродревпром г. Москва

Формат А4

Формат	Зона	Поз	Обозначение	Наименование	Кол	Примечание
				У1800 02 01 00-02		
Б4		2	У1800.02.01.04	Связь		
				Уголок 45х45х5-Б ГОСТ 8509-72		
				Ст 3 пс5-II ГОСТ 535-79		
				L=685±1 мм	2	2,3 кг
				У1800.02.01.00-03		
Б4		2	У1800.02.01.04	Связь		
				Уголок 45х45х5-Б ГОСТ 8509-72		
				Ст 3 пс5-II ГОСТ 535-79		
				L=888±1 мм	2	3 кг

Инв. № подл. | Подп. и дата | Взам. инв. № | Инв. № дубл. | Подп. и дата

Изм	Лист	№ докум.	Подп.	Дата

У1800.02.01.00

Лист 2

Формат А4

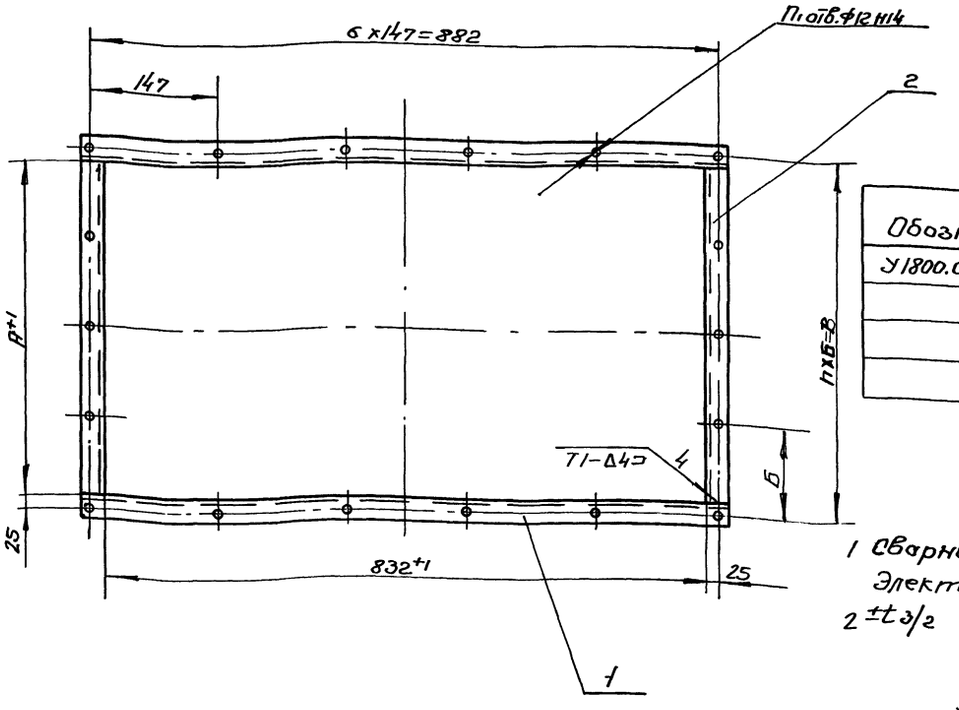

Обозначение	Размеры, мм А	Б	В	h	h1 об	Масса, кг
У1800.02.01.00	361	137	411	3	18	8,6
-01	502	136	552	4	20	9,58
-02	685	147	735	5	22	10,8
-03	888	134	938	7	26	12,2

1 Сварные швы по ГОСТ 5264-80
Электрод Э42 ГОСТ 9467-75
$2 \pm t_{э}/2$

21581-05 20

У1800.02.01.00 СБ

Изм	Лист	№ докум.	Подп.	Дата
Разраб	Устных			VII.86
Пров.	Федоров			VII.86
Н контр.	Федоров			VII.86
Утв	Баскин			VII.86

Фланец
Сборочный чертеж

Лит	Масса	М-б
	см. табл	—
Лист	Листов 1	

Гипродревпром г Москва

Копировал Шестакова

Формат А3

Выпуск 1-9
Серия 7.411-1

Формат	Зона	Поз.	Обозначение	Наименование	Кол.	Примечание
				Документация		
А3			3Т 1800.00.00.00 СБ	Сборочный чертеж		
			Серия 7.411-1	Циклоны. Указания		Выпуск
				по изготовлению и		1-0
				подбору. Материалы		
				для проектирования		
			Переменные данные для исполнений			
				3Т 1800.00.00.00		
				Детали		
А3		1	3Т 1800.00.00.01	Колпак	1	
А4		2	3Т 1800.00.00.02	Лапа	4	
		3	УЦ 1800.01.00.02-02	Фланец	1	
				3Т 1800 00.00.00-01		
				Детали		
		1	3Т 1800.00.00 01-01	Колпак	1	
		2	3Т 1800.00.00.02-01	Лапа	4	
		3	УЦ 1800.01.00.02-04	Фланец	1	

Инв.№подл. | Подп. и дата | Взам.инв.№ | Инв.№дубл. | Подп. и дата

Изм.	Лист	№докум.	Подп.	Дата
Разраб.		Честных		VII.84
Пров.		Федоров		VII.84
Н.контр.		Баскин		VII.84
Утв.		Вайсенберг		VII.84

3Т 1800.00.00.00

Зонт

Лит.	Масса	Масштаб
Лист 1	Листов 2	

Гипродревпром г. Москва

Формат А4

Формат	Зона	Поз.	Обозначение	Наименование	Кол.	Примечание
				3Т 1800.00.00.00-02		
				Детали		
		1	3Т 1800.00.00.01-02	Колпак	1	
		2	3Т 1800.00.00.02-02	Лапа	4	
		3	УЦ 1800.01.00.02-06	Фланец	1	
				3Т 1800.00.00.00-03		
				Детали		
		1	3Т 1800.00.00.01-03	Колпак	1	
		2	3Т 1800.00.00.02-03	Лапа	4	
		3	УЦ 1800.01.00.02-07	Фланец	1	

Инв.№подл. | Подп. и дата | Взам.инв.№ | Инв.№дубл. | Подп. и дата

Изм.	Лист	№докум.	Подп.	Дата

3Т 1800.00.00.00

Лист 2

Формат А3

3Т1800.00.00.00СБ

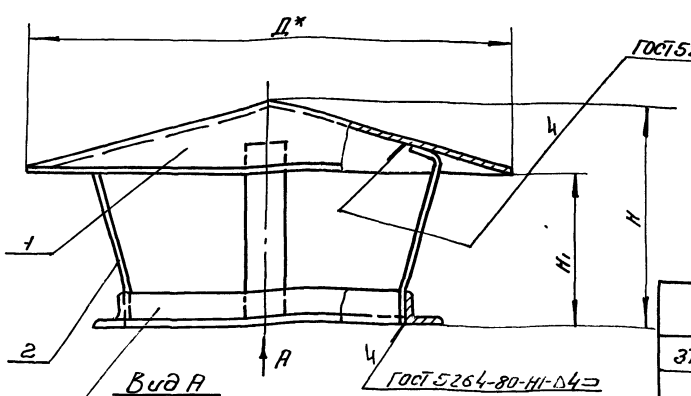

Обозначение	Шифр	Размеры, мм D	Д1	Д2	Н	Н1	Т отв.	Масса, кг
3Т1800 00.00.00	3Т1800-1	1170	690	740	475	320	12	28,5
-01	-2	1280	815	865	535	360		37,2
-02	-3	1440	950	1000	635	440	18	47,5
-03	-4	1600	1085	1135	715	500		60,6

1. Указания по подбору зонтов см. выпуск 1-0
2. Электрод Э42 ГОСТ 9467-75
3* Размеры для справок
4 ± t3/2.

21581-05 21

3Т 1800.00.00.00СБ

Изм.	Лист	№докум.	Подп.	Дата
Разраб.		Честных		VII.84
Пров.		Федоров		VII.84
Н.контр.		Баскин		VII.84
Утв.		Вайсенберг		VII.84

Зонт
Сборочный чертеж

Лит.	Масса	Масштаб
	см.	—
	табл.	
Лист	Листов 1	

Гипродревпром г. Москва

Харитов Щеглова

Формат А3

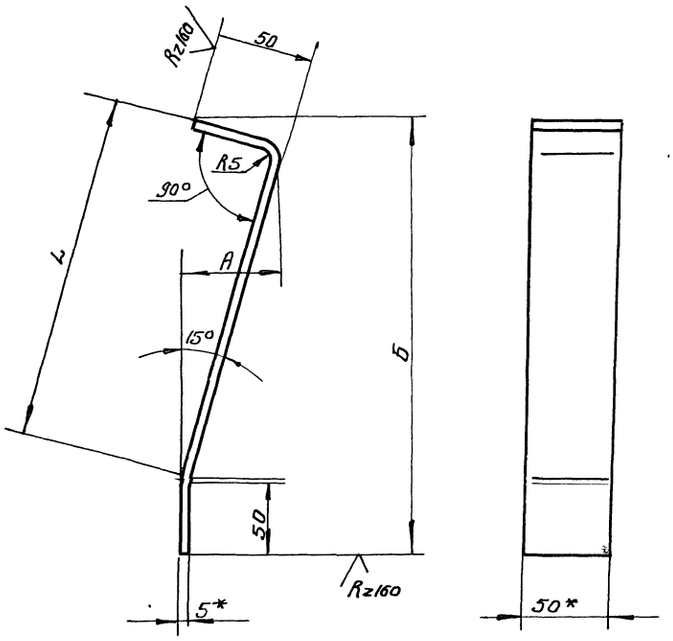

Обозначение	Размеры, мм			Развернутая длина	Масса, кг
	L	A	Б		
3Т1800.00.00.02	325	85	370	420	0,84
-01	355	95	408	450	0,96
-02	432	118	482	525	1,08
-03	495	134	540	586	1,24

1. $\pm t_{2/2}$
2* Размеры для справок

					3Т1800.00.00.02		
Изм.	Лист	N докум.	Подп.	Дата	Лапа	Лит	Масса	Масштаб
Разраб.		Честных		VII.86		У	см. табл.	—
Пров.		Федоров		VII.86		Лист	Листов 1	
Н. контр.		Федоров		VII.86	Полоса 5х50-Б-2 ГОСТ 103-76 / Вст3пс5-II ГОСТ 535-79	Гипроагропром г. Москва		
Утв.		Федоров		VII.86				

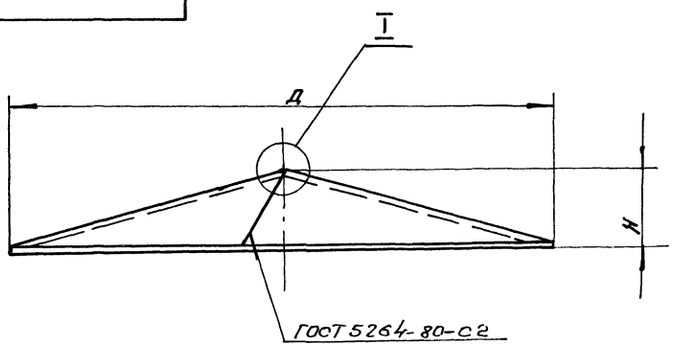

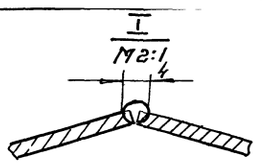

Обозначение	Размеры, мм					Масса, кг
	Д	H	R	A	Б	
3Т1800.00.00.01	1170	155	605	126	14	16,5
-01	1280	175	663	139	16	23,6
-02	1440	195	746	156	18	31,5
-03	1600	215	828	173	20	42,5

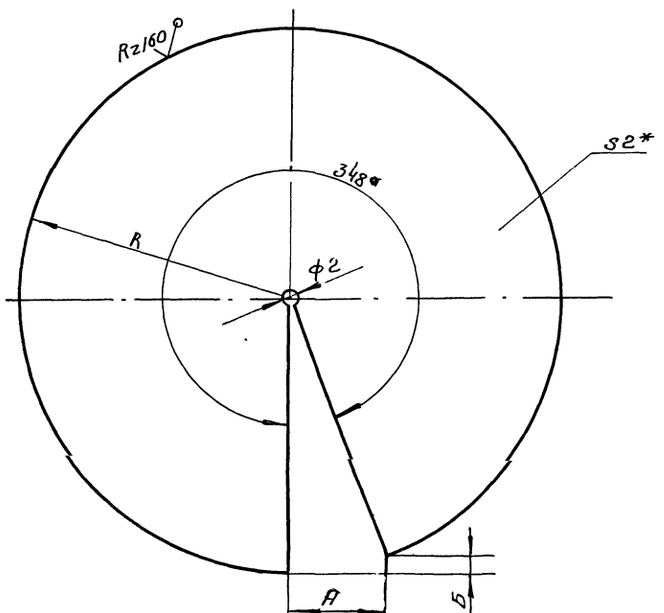

1. Сварка ручная электродуговая
   Электрод Э42 ГОСТ 9467-75
2. $\pm t_{2/2}$
3* Размеры для справок

21581-05

22

					3Т.1800.00.00.01		
Изм.	Лист	N докум.	Подп.	Дата	Колпак	Лит	Масса	Масштаб
Разраб.		Честных		VII.86		У	см. табл.	—
Пров.		Федоров		VII.86		Лист	Листов 1	
Н. контр.		Федоров		VII.86	Лист 4-IVВ ст3пс5 ГОСТ 16523-70 / Б-ПН-2 ГОСТ 19903-74	Гипроагропром г. Москва		
Утв.		Федоров		VII.86				

gost.e-ecolog.ru