ТИПОВАЯ ДОКУМЕНТАЦИЯ НА
КОНСТРУКЦИИ, ИЗДЕЛИЯ И УЗЛЫ
ЗДАНИЙ И СООРУЖЕНИЙ

СЕРИЯ 7.411-1

ИЗДЕЛИЯ И УЗЛЫ ИНЖЕНЕРНОГО ОБОРУДОВАНИЯ ПЫЛЕУЛАВЛИВАЮЩИХ СООРУЖЕНИЙ ДЕРЕВООБРАБАТЫВАЮЩИХ ПРОИЗВОДСТВ

ВЫПУСК 1-8

ЦИКЛОНЫ УЦ-1600
РАБОЧИЕ ЧЕРТЕЖИ

gost.e-ecolog.ru

ЦЕНТРАЛЬНЫЙ ИНСТИТУТ ТИПОВОГО ПРОЕКТИРОВАНИЯ
ГОССТРОЯ СССР
КИЕВСКИЙ ФИЛИАЛ
г Киев 57 ул Эжена Потье № 12
71/15 Заказ № 5830 Инв № 20960-05 Тираж 110
Сдано в печать 7.07 1988 Цена 1-82

ТИПОВАЯ ДОКУМЕНТАЦИЯ НА
КОНСТРУКЦИИ, ИЗДЕЛИЯ И УЗЛЫ
ЗДАНИЙ И СООРУЖЕНИЙ

СЕРИЯ 7.411-1

ИЗДЕЛИЯ И УЗЛЫ ИНЖЕНЕРНОГО ОБОРУДОВАНИЯ ПЫЛЕУЛАВЛИВАЮЩИХ СООРУЖЕНИЙ ДЕРЕВООБРАБАТЫВАЮЩИХ ПРОИЗВОДСТВ

ВЫПУСК 1-8

Циклоны УЦ-1600
РАБОЧИЕ ЧЕРТЕЖИ

РАЗРАБОТАНЫ
ПРОЕКТНЫМ ИНСТИТУТОМ
„ГИПРОДРЕВПРОМ"
ГЛАВНЫЙ ИНЖЕНЕР ИНСТИТУТА
В.И.ПАХОМОВ
ГЛАВНЫЙ ИНЖЕНЕР ПРОЕКТА
А.Н. АЛЕКСАНДРОВ

УТВЕРЖДЕНЫ
МИНЛЕСБУМПРОМОМ СССР
ПРОТОКОЛ ОТ 15.07. 1985 г.
ВВЕДЕНЫ В ДЕЙСТВИЕ
„ГИПРОДРЕВПРОМОМ"
ПРИКАЗ N 137 ОТ 20.12. 1985 г.

© ЦИТП Госстроя СССР 1988 г.

д 20960-05

СОДЕРЖАНИЕ

Обозначение	Наименование	Стр
	Содержание	
УЦ 1600.00.00.00	Циклон УЦ 1600	2
УЦ 1600.00.00.00.СБ	Циклон УЦ1600. Сборочный чертеж	3
УЦ 1600.00.00.00.СБ	Циклон УЦ 1600. Сборочный чертеж	
УЦ 1600.00.00.01	Прокладка	
УЦ 1600.01.00.00	Конус в сборе	4
УЦ 1600.01.00.00.СБ	Конус в сборе. Сборочный чертеж	5
УЦ 1600.01.00.01	Конус	
УЦ 1600.01.00.02	Фланец	6
УЦ 1600.01.00.03	Ребро	
УЦ 1600.01.00.04	Платик	
УЦ 1600.02.00.00	Цилиндр внешний	7
УЦ 1600.02.00.00.СБ	Цилиндр внешний Сборочный чертеж	8
УЦ 1600.02.00.01	Цилиндр	
УЦ 1600.02.00.02	Лист верхний	9
УЦ 1600.02.00.03	Сектор	
УЦ 1600.02.00.04	Связь	
УЦ 1600.02.00.05	Стенка боковая	
УЦ 1600.02.01.00	Фланец	10
УЦ 1600.02.01.00	Фланец	
УЦ 1600.02.01.00.СБ	Фланец Сборочный чертеж	11
УЦ 1600.03.00.00	Цилиндр внутренний	12

Обозначение	Наименование	Стр
УЦ 1600.03.00.01	Лист нижний	
У 1600.01.00.01	Скоба	12
УЦ 1600.03.00.00.СБ	Цилиндр внутренний Сборочный чертеж	13
У 1600.00.00.00	Улитка с клапаном	
У 1600.01.00.00	Клапан противовзрывной	
У 1600.01.00.02	Петля левая	14
У 1600.00.00.00.СБ	Улитка с клапаном Сборочный чертеж	15
У 1600.01.00.00.СБ	Клапан противовзрывной Сборочный чертеж	
У 1600.01.00.03	Петля правая	
У 1600.01.00.04	Платик	16
У 1600.01.00.05	Стержень	
У 1600.01.00.06	Шайба	
У 1600.01.00.07	Стенка	
У 1600.01.00.08	Шибер	17
У 1600.01.00.09	Прокладка	
У 1600.02.00.00	Улитка	18
У 1600.02.00.00.СБ	Улитка. Сборочный чертеж	19
У 1600.02.00.01	Стенка	
У 1600.02.00.02	Стенка боковая	
ЗТ 1600.00.00.02	Лапа	20
ЗТ 1600.00.00.00	Зонт	
ЗТ 1600.00.00.00.СБ	Зонт Сборочный чертеж	21
ЗТ 1600.00.00.01	Колпак	22

Формат А3

Формат	Зона	Поз.	Обозначение	Наименование	Кол	Примечание
				Документация		
*)			УЦ 1600.00.00.00 СБ	Сборочный чертеж		*) А2; А3
			Серия 7411-1	Циклоны указания		Выпуск
				по изготовлению и		1-0
				подбору, материалы		
				для проектирования		
				Сборочные единицы		
А4		1	УЦ 1600.01.00.00	Конус в сборе	1	
А4		2	УЦ 1600.02.00.00	Цилиндр внешний	1	
				Детали		
А4		3	УЦ 1600.00.00.01	Прокладка	1	
		4	УЦ 1600.00.00.01-01	Прокладка	1	
				Стандартные изделия.		
				Болты ГОСТ 7798-70		
		5		М10х30	18	
		6		М12х35	24	
				Гайки ГОСТ 5915-70		
		7		М10	18	
		8		М12	24	

Изм	Лист	№ докум.	Подпись	Дата
Разраб.		Бух		XII 84
Пров.		Дубровский		XII 84
Рук. гр.		Шилакова		XII 84
Н. контр.		Баскин		XII 84
Утв		Вайсенберг		VII 84

УЦ 1600.00.00.00

Циклон УЦ1600

Лит	Лист	Листов
И	1	2

ГИПРОДРЕВПРОМ г Москва

Формат А4

Формат	Зона	Поз.	Обозначение	Наименование	Кол.	Примечание
			Переменные данные для исполнений			
				УЦ 1600.00.00.00		
				Сборочные единицы		
А4		9	УЦ 1600.03.00.00	Цилиндр внутренний	1	
				УЦ 1600.00.00.00-01		
				Сборочные единицы		
		9	УЦ 1600.03.00.00-01	Цилиндр внутренний	1	
				УЦ 1600.00.00.00-02		
				Сборочные единицы		
		9	УЦ 1600.03.00.00-02	Цилиндр внутренний	1	
				УЦ 1600.00.00.00-03		
				Сборочные единицы		
		9	УЦ 1600.03.00.00-03	Цилиндр внутренний	1	
				20960-05 2		

Инв. № подл. | Подпись и дата | Взам. инв. № | Инв. № дубл. | Подпись и дата

Изм	Лист	№ докум	Подпись	Дата

УЦ 1600.00.00.00

Лист 2

Формат А4

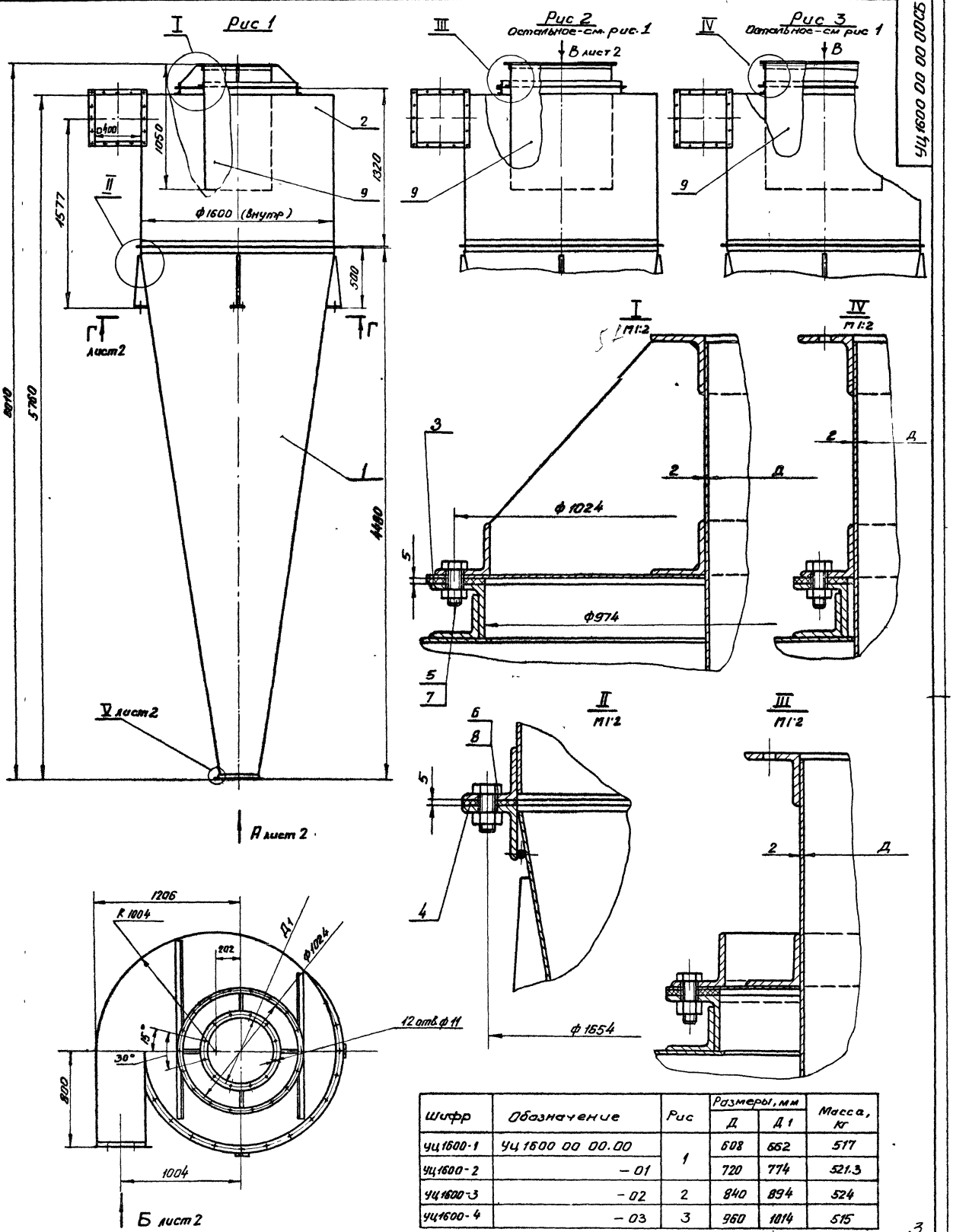

Шифр	Обозначение	Рис	Размеры, мм Д	Размеры, мм Д1	Масса, кг
УЦ1600-1	УЦ 1600 00 00.00	1	608	662	517
УЦ1600-2	– 01		720	774	521.3
УЦ1600-3	– 02	2	840	894	524
УЦ1600-4	– 03	3	960	1014	515

3

20960-05

1. Указания по подбору циклонов см. выпуск 1-0
2. Предельные отклонения размеров $\pm \frac{JT15}{2}$

Изм	Лист	N-докум	Подпись	Дата
Разраб		Бух		XII 84
Пров		Дубровский		
Т контр				
Рук гр		Шинакова		XII 84
Н контр		Баскин		XII 84
Утв		Зайсенберг		XII 84

УЦ 1600. 00. 00. 00. СБ

Циклон УЦ 1600

Сборочный чертеж

Лит	Масса	Масшт
и	См табл	—

Лист 1 | Листов 2

ГИПРОДРЕВПРОМ г. Москва

Копировал Акишина

Формат А2

УЦ 1600 00 00 00 СБ

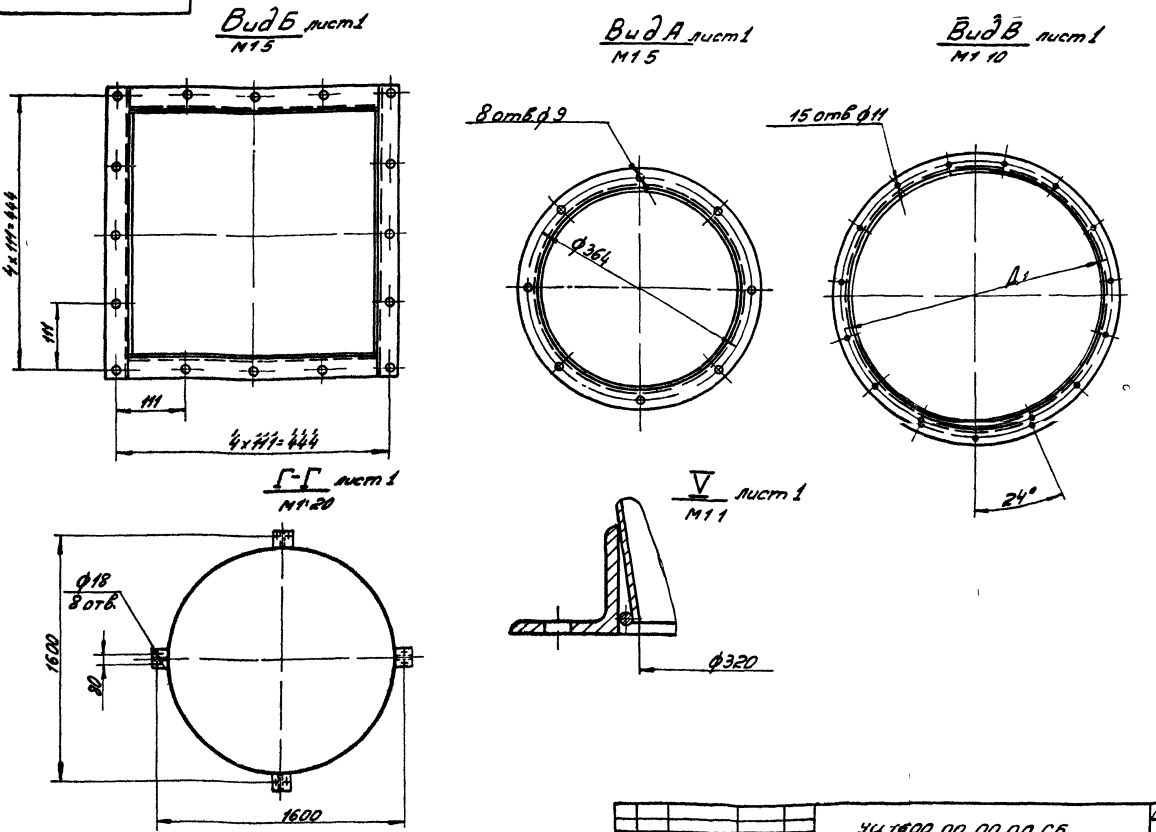

Изм	Лист	№ докум	Подпись	Дата	УЦ 1600 00 00 00 СБ	Лист 2

Формат А3

УЦ 1600 00 00 01

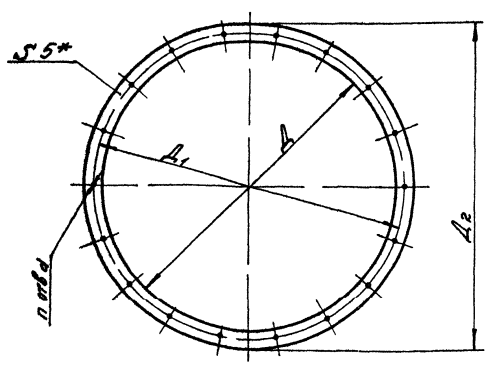

Обозначение	Размеры, мм Д	Д1	Д2	n отв	d	Масса, кг
УЦ 1600 00 00 01	974	1024	1060	18	11	0,84
-01	1604	1654	1704	24	13	1,56

* Размер для справок

Изм	Лист	№ докум	Подп	Дата	УЦ 1600 00 00 01	Лит	Масса	Мас б
Разраб	Бух			XII 84	Прокладка	и	см табл	–
Пров	Шинакова			XII 84		Лист	Листов 1	
Н. контр	Баскин			XII 84	Пластина I, лист ТМКЩ-С1-5 Гост 7338 77	ГИПРОДРЕВПРОМ г Москва		
Утв	Шинакова			XII 84				

Формат А4

Формат	Зона	Поз	Обозначение	Наименование	Кол	Примечание
				Документация		
А2			УЦ 1600 01 00 00 СБ	Сборочный чертеж		
				Детали		
А3		1	УЦ 1600 01.00 01	Конус	1	
А3		2	УЦ 1600 01 00 02	Фланец	1	
		3	УЦ 1600 01 00 02-10	Фланец	1	
А3		4	УЦ 1600 01 00 03	Ребро	4	
А4		5	УЦ 1600 01 00 04	Платик	4	
Б4		6	УЦ 1600 01 00 05	Кольцо		
				Проволока 5-I		
				Гост 3282-74		
				ℓ=5021±1мм	1	0,77кг
Б4		7	УЦ 1600 01 00 06	Кольцо		
				Проволока 5-I		
				Гост 3282-74		
				ℓ=1033±1мм	1	0,16кг
				20960 05 4		

Подпись и дата | Инв № дубл | Взам инв № | Подпись и дата | Инв № подл

Изм	Лист	№ докум	Подпись	Дата	УЦ 1600 01 00 00	Лист	Лист	Листов
Разраб	Бух			XII 84	Конус в сборе	и		1
Пров	Шинакова			XII 84		ГИПРОДРЕВПРОМ г Москва		
Рук гр	Шинакова			XII 84				
Н. контр	Баскин			XII 84				
Утв	Дубровский			XII 84				

Формат А4

УЦ 1600.01.00.00.СБ

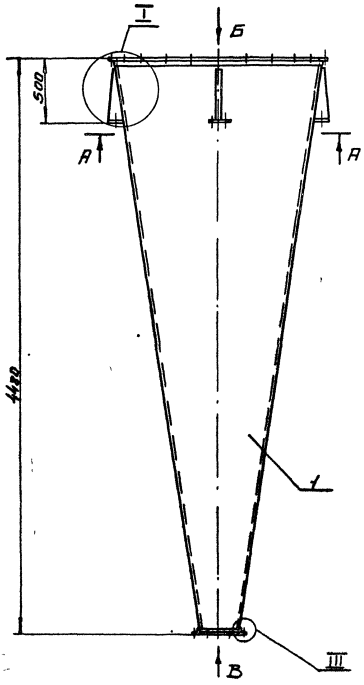

А–А

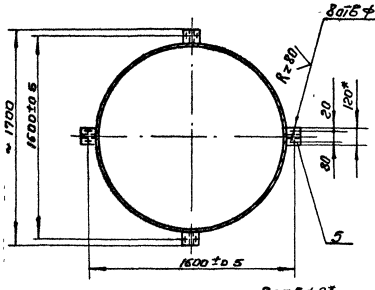

Вид В
М 1:5

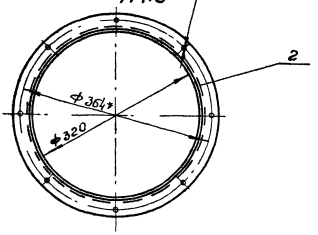

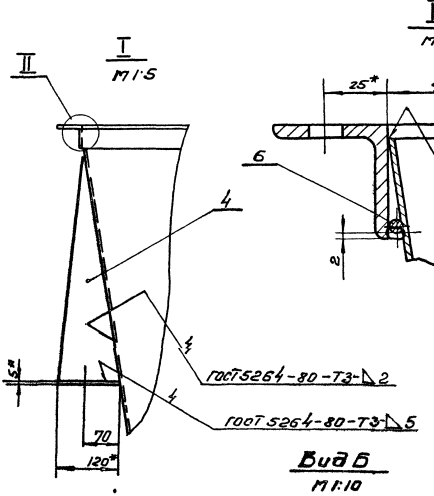

Вид Б
М 1:10

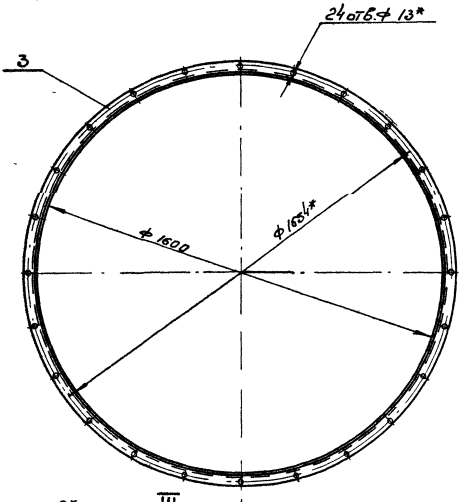

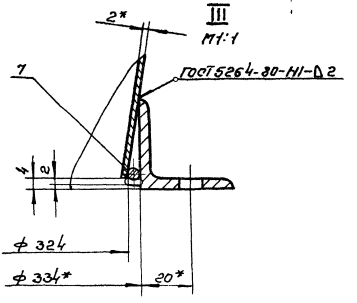

5

20960-05

1. Сварка ручная электродуговая электрод Э42 ГОСТ 9467-75
2. Неуказанные предельные отклонения размеров $\pm \frac{IT15}{2}$
3*. Размеры для справок

				УЦ 1600.01.00.00.СБ			
Изм.	Лист	№ докум.	Подп.	Дата		Лит.	Масса	Масшт.
Разраб.		Бух		11.84	Конус в сборе	У	241,5	1:20
Пров.		Шлыкова		11.84	Сборочный чертеж	Лист	Листов 21
Рук. гр.		Шлыкова		11.84		Гипродревпром г Москва	
Н. контр.		Баскин		11.84			
Утв.		Дубровский		11.84			

Копировал Щеглова Формат А2

УЦ 1600.01.00.01

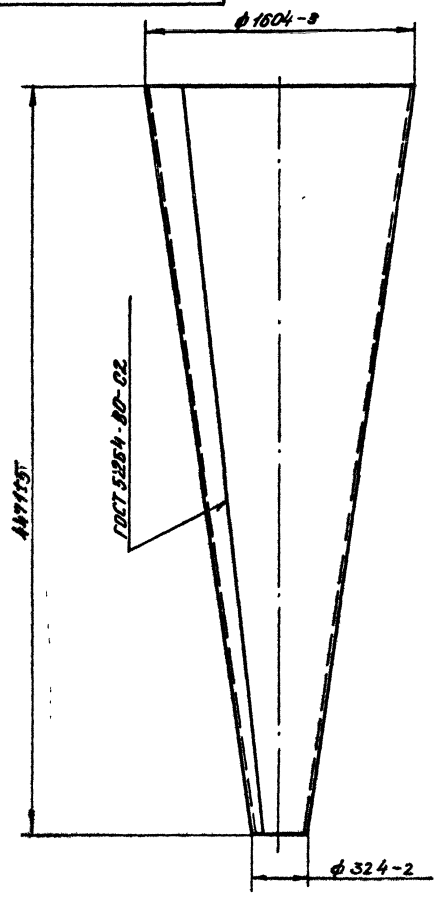

Развертка
М1:50

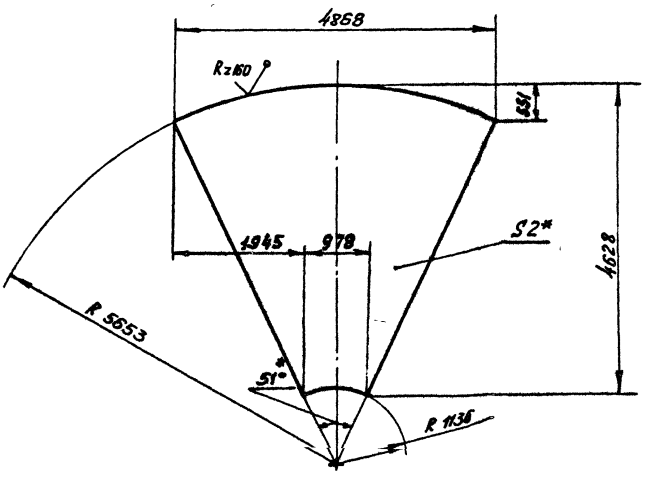

1 Электрод Э42 ГОСТ 9467-75

2 * Размер для справок

3. Неуказанные предельные отклонения размеров $\pm\frac{JT15}{2}$

					УЦ 1600 01.00.01		
Изм	Лист	N докум	Подпись	Дата			
Разраб		Бух		XII 84	Конус	Лит	Масса	Масшт
Пров		Шинакова		XII 84		И	214,2	1:20
						Лист	Листов 1
Н.контр		Баскин		XII 84	Лист Б-ДН-2 ГОСТ 19903-74 / 4-IV Вст3пс5 ГОСТ 16523-70	ГИПРОДРЕВПРОМ г Москва	
Утв		Шинакова		XII 84			

Формат А3

УЦ 1600.01.00.02

Рис 1

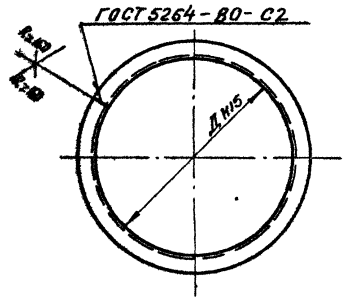

Рис. 2

Остальное - см рис 1

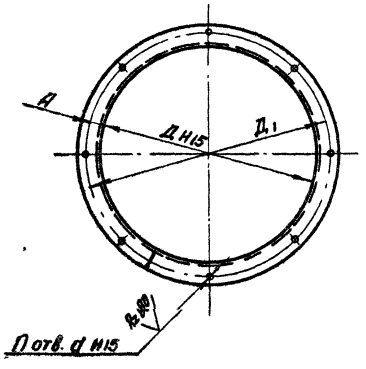

Обозначение	Рис.	Размеры, мм Д	A	Д1	d	n отв.	Материал	Длина развертки, мм	Масса кг
УЦ 1600 01.00.02	2	334	20	374	9	8	Уголок Б-36х36х4 ГОСТ 8509-72 / Вст3пс5 ГОСТ 535-79	1115	2,41
-01	1	612	—	—	—	—	Уголок Б-45х45х5 ГОСТ 8509-72 / Вст3пс5 ГОСТ 535-79	2003	6,75
-02	2		25	662	11	12			
-03	1	724	—	—	—	—		2355	7,94
-04	2		25	774	11	12			
-05	1	844	—	—	—	—		2732	9.21
-06	2		25	894	11	15		3109	10,48
-07		964		1014					
-08			30	1024		18		3140	10,58
-09		974	25						
-10		1604		1654	13	24		5118	17,25

1 Электрод Э42 ГОСТ 9467-75

2 Предельные отклонения размеров $\pm\frac{JT15}{2}$

6

20960-05

					УЦ 1600 01.00.02		
Изм	Лист	N докум	Подпись	Дата			
Разраб		Бух		XII 84	Фланец	Лит	Масса	Масшт
Пров		Шинакова		XII 84		И	См таблицу	—
						Лист	Листов 1
Рук гр		Шинакова		XII 84	см табл	ГИПРОДРЕВПРОМ г Москва	
Н.контр		Баскин		XII 84			
Утв		Дубровская		XII 84			

Копировал Акишина

Формат А3

УЦ 1600 01 00 03

Рис 1

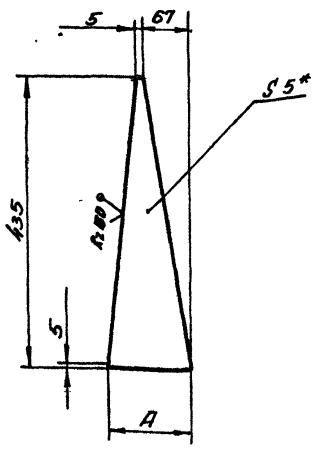

Рис. 3
Остальное - см. рис. 1

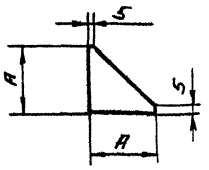

1 Предельные отклонения размеров ± JT15/2
2 * Размер для справок

Рис. 2
Остальное - см. рис. 1

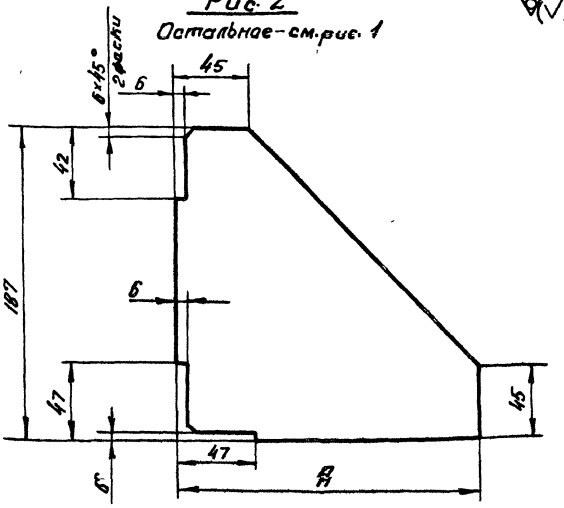

Обозначение	Рис.	A, мм	Масса, кг
УЦ 1600.01.00 03	1	120	1.07
01	2	175	0.89
02		119	0.61
03	3	40	0.04

УЦ 1600 01.00 03

Изм.	Лист	№ докум.	Подпись	Дата
Разраб		Бух		XII 84
Пров		Шинакова		XII 84
Н.контр		Баскин		XII 84
Утв				

Ребро

Лит	Масса	Масшт
И	см табл	—
Лист	Листов 1	

ГИПРОДРЕВПРОМ г. Москва

Лист Б-ПН-5 ГОСТ 19903-74 Ст 2 пс 5 ГОСТ 16523-70

Формат А3

УЦ 1600.01.00.04

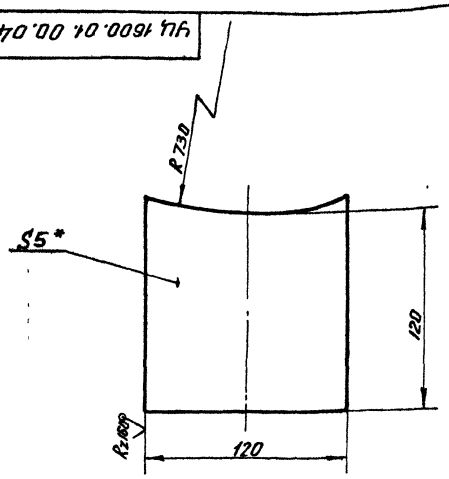

1 Предельные отклонения размеров ± JT15/2
2* Размер для справок

Формат	Зона	Поз	Обозначение	Наименование	Кол	Примечание
				Документация		
А2			УЦ 1600 02.00 00 СБ	Сборочный чертеж		
				Сборочные единицы		
А4		1	УЦ 1600 02.01 00	Фланец	1	
				Детали		
		2	УЦ 1600 02 00 01-08	Цилиндр	1	
		3	УЦ 1600 01 00 02-09	Фланец	1	
А3		4	УЦ 1600 02 00 02	Лист верхний	1	
А4		5	УЦ 1600 02 00 03	Сектор	1	
А4		6	УЦ 1600 02 00 04	Связь	1	
		7	УЦ 1600 02 00 04-01	Связь	1	
		8	УЦ 1600 01 00 02-10	Фланец	1	
А4		9	УЦ 1600 02 00 05	Стенка боковая	1	
БЧ		10	УЦ 1600 02 00 06	Стенка боковая		
				Лист Б-ПН-2 ГОСТ 19903-74 4 IV-Вст 3 пс 5 ГОСТ 16523-70		
				797-1×400-1 мм	1	5,0кг

20960-05

Инв.№ подл. | Подпись и дата | Взам.инв.№ | Инв.№ дубл. | Подпись и дата

УЦ 1600 01 00 04

Изм.	Лист	№ докум.	Подпись	Дата
Разраб		Бух		XII 84
Пров		Шинакова		XII 84
Н.контр		Баскин		XII 84
Утв		Шинакова		XII 84

Платик

Лит	Масса	Масшт
И	0.6	1:2
Лист	Листов 1	

ГИПРОДРЕВПРОМ г. Москва

Лист Б-ПН-5 ГОСТ 19903-74 Вст 3 пс 5 ГОСТ 14637-79

Формат А4

УЦ 1600 02 00.00

Изм.	Лист	№ докум.	Подпись	Дата
Разраб		Бух		XII 84
Пров		Шинакова		XII 84
Рук гр		Шинакова		XII 84
Н.контр		Баскин		XII 84
Утв		Дуфрийский		XII 84

Цилиндр внешний

Лит	Лист	Листов
И		1

ГИПРОДРЕВПРОМ г. Москва

Копировал Акишина

Формат А4

УЦ 1600 02.00.00СБ

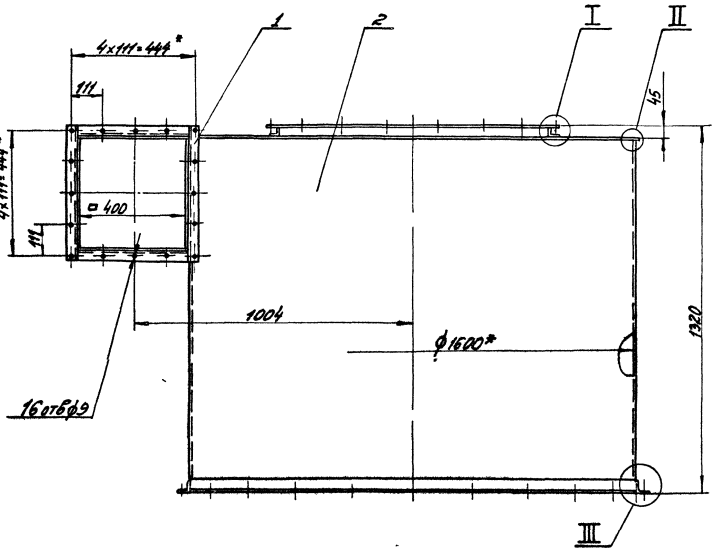

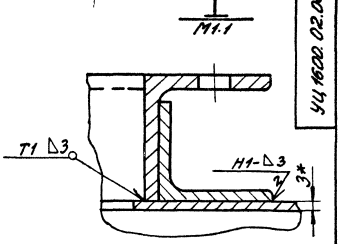

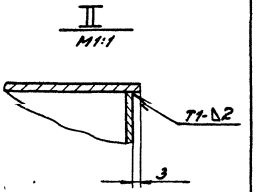

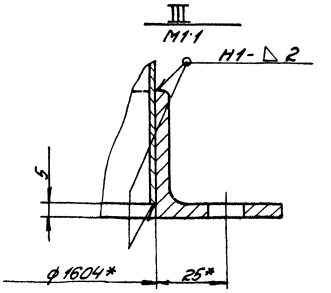

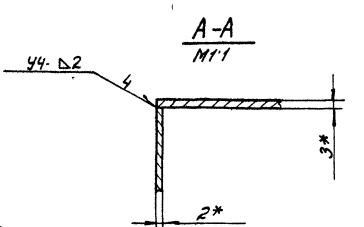

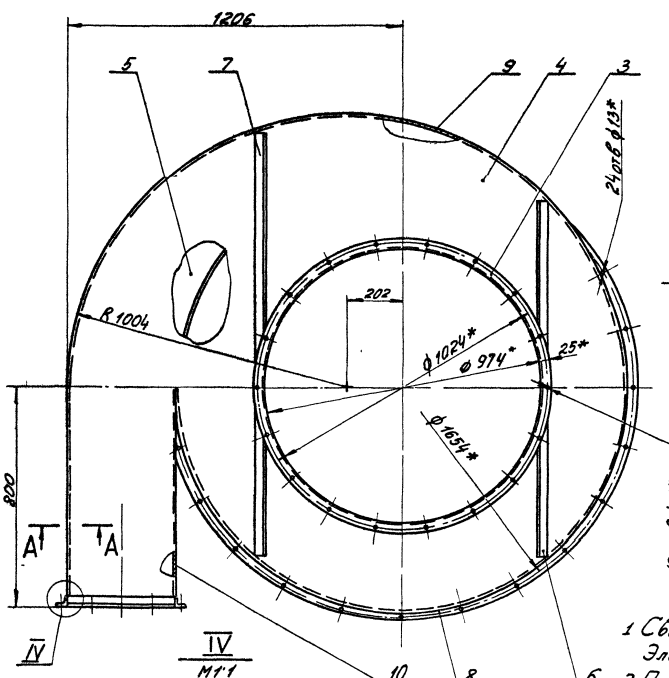

1 Сварные швы по Гост 5264-80
Электрод Э42 Гост 9467-75
2 Предельные отклонения размеров $\pm \frac{IT16}{2}$
3* Размеры для справок

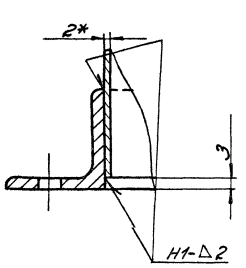

8

20960-05

						УЦ 1600 02.00.00СБ			
Изм.	Лист	№ докум.	Подп.	Дата	Цилиндр, внешний. Сборочный чертеж	Литер	Масса	Масш.	
Разр.		Бух		XII 84		Д	209,4	1:10	
Пров.		Шинакова		XII 84		Лист	Листов 1		
Рук. гр.		Шинакова		XII 84		ГИПРОДРЕВПРОМ г. Москва			
Н. контр.		Баскин		XII 84					
Утв.		Лубровина		VI 85					

Формат А2

УЦ 1600.02.00.01

Рис.2

Остальное - см. рис. 1

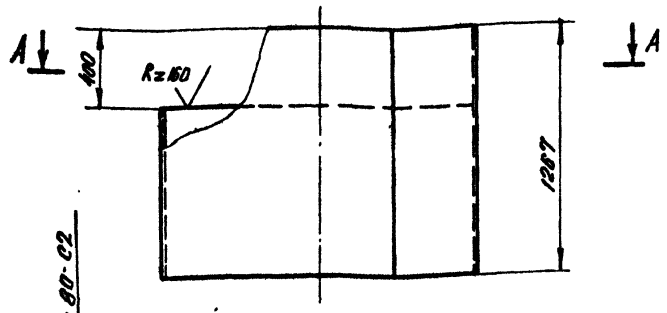

Рис.1

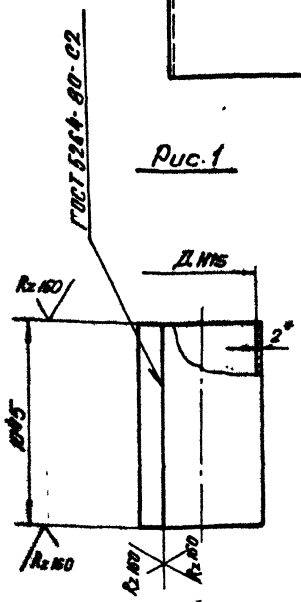

Рис.3

Остальное - см. рис. 1

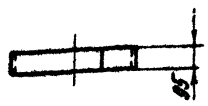

А-А

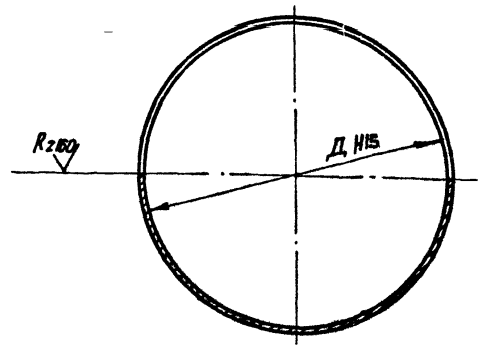

Обозначение	Рис.	Д, мм.	Длина развертки, мм.	Масса, кг.
УЦ 1600.02.00.01	1	608	1915	31,42
-01	3			2.86
-02	1	720	2267	37,19
-03	3			3,38
-04	1	840	2644	43,38
-05	3			3,94
-06	1	960	3021	49,56
-07	3			4,51
-08	2	1600	5030	66.8

1. Электрод Э-42 ГОСТ 9467-75
2. Предельные отклонения размеров $\pm \frac{IT15}{2}$
3. * Размер для справок

Изм. Лист	N докум.	Подпись	Дата	УЦ 1600.02.00.01	
Разраб.	Бух		XII.84	Цилиндр	Лит. И; Масса: см. табл.; Масшт.: —
Пров.	Шишков		XII.84		Лист; Листов 1
Н.контр.	Баскин		XII.84	Лист 5-ПН-2 ГОСТ 19903-74	ГИПРОДРЕВПРОМ г. Москва
Утв.	Шишков		XII.84	4-IV-8 ст.3 пс 5 ГОСТ 16523-70	

Копировал Акишина Формат А3

УЦ 1600.02.00.02

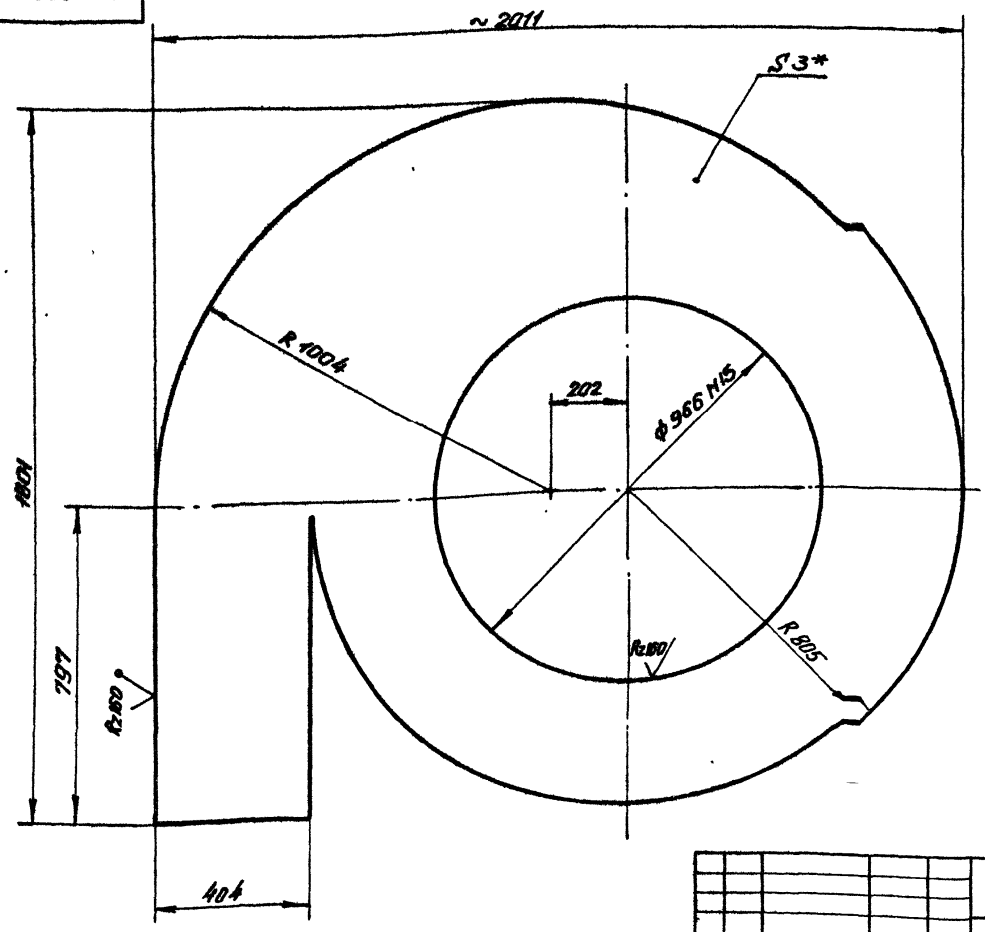

20960-05

1. Предельные отклонения размеров $\pm \frac{IT15}{2}$
2. * Размер для справок

Изм. Лист	N докум.	Подпись	Дата	УЦ 1600.02.00.02	
Разраб.	Бух		XII.84	Лист верхний	Лит. И; Масса: 51.28; Масшт.: 1:10
Пров.	Шишков		XII.84		Лист; Листов 1
Н.контр.	Баскин		XII.84	Лист 5-ПН-3 ГОСТ 19903-74	ГИПРОДРЕВПРОМ г. Москва
Утв.	Шишков		XII.84	4-IV-8 ст.3 пс 5 ГОСТ 16523-70	

Копировал Акишина Формат А3

УЦ 1600.02.00.03

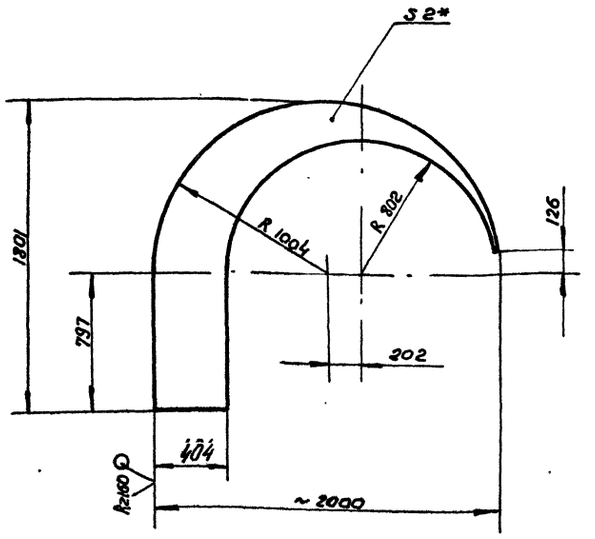

1. Предельные отклонения размеров $\pm \frac{JT15}{2}$
2* Размер для справок

Изм.	Лист	№ докум.	Подп.	Дата	УЦ 1600.02.00-03			
Разраб.		Бух		12.84	Сектор	Лит	Масса	Масшт.
Пров.		Шинкова		12.84		У	14,04	1:20
Н.контр.		Баскин		12.84		Лист	Листов 1	
Утв.		Шинкова		12.84	Лист Б-ПН-2 ГОСТ 19903-74 4-14-ВСт3пс5 ГОСТ 16523-70	Гипродорэлектропром г. Москва		

Формат А4

УЦ 1600.02.00.04

Рис. 1

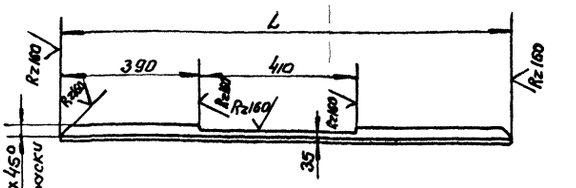

Рис. 2
остальное - см. рис. 1

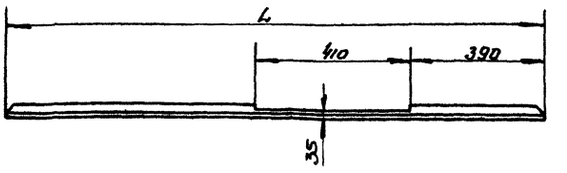

Обозначение	Рис.	L, мм	Масса, кг
УЦ 1600.02.00.04	1	1275	8,09
-01	2	1535	3,71

Предельные отклонения размеров $\pm \frac{JT15}{2}$

Изм.	Лист	№ докум.	Подп.	Дата	УЦ. 1600.02.00.04			
Разраб.		Бух		12.84	Связь	Лит	Масса	Масшт.
Пров.		Шинкова		12.84		У	см. таблицу	—
Н.контр.		Баскин		12.84		Лист	Листов 1	
					Уголок Б-40х4 ГОСТ 8509-72 / В ст.3пс5-II ГОСТ 535-79	Гипродорэлектропром г. Москва		

Инв.№ подл. | Подп. и дата | Взам.инв.№ | Инв.№ дубл. | Подп. и дата

Формат А4

УЦ 1600.02.00.05

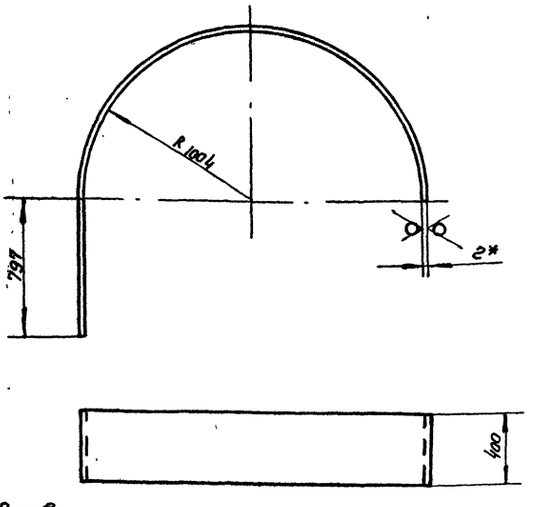

1. Развернутая длина - 3946 мм.
2. Предельные отклонения размеров $\pm \frac{JT15}{2}$
3* Размер для справок

Изм.	Лист	№ докум.	Подп.	Дата	УЦ 1600.02.00.05			
Разраб.		Бух		12.84	Стенка боковая	Лит	Масса	Масшт.
Пров.		Шинкова		12.84		У	24.78	1:20
Н.контр.		Баскин		12.84		Лист	Листов 1	
Утв.		Шинкова		12.84	Лист Б-ПН-2 ГОСТ 19903-74 4-12 ВСт3пс5 ГОСТ 16523-70	Гипродорэлектропром г. Москва		

Формат А4

Форм.	Зона	Поз.	Обозначение	Наименование	Кол.	Примечание
				Документация		
А3			УЦ 1600.02.01.00 СБ	Сборочный чертеж		
				Переменные данные для исполнений:		
				УЦ 1600.02.01.00		
				Детали		
Б4		1	УЦ 1600.02.01.01	Планка		
				Уголок Б-36х36х4 ГОСТ 8509-72		
				В ст.3пс5-II ГОСТ 535-79		
				ℓ = 404 ± 1 мм	2	0,87 кг
Б4		2	УЦ 1600.02.01.02	Планка		
				Уголок Б-36х36х4 ГОСТ 8509-72		
				В ст.3пс5-II ГОСТ 535-79		
				ℓ = 477 ± 1 мм	2	1,03 кг
				УЦ 1600.02.01.00-01		
				Детали		
Б4		1	УЦ 1600.02.01.03	Планка		
				Уголок Б-45х45х5 ГОСТ 8509-72		
				В ст.3пс5-II ГОСТ 535-79		
				ℓ = 875 ± 1 мм	2	2,94 кг
				20960-05 10		

Инв.№ подл. | Подп. и дата | Взам.инв.№ | Инв.№ дубл. | Подп. и дата

Изм.	Лист	№ докум.	Подп.	Дата	УЦ 1600.02.01.00			
Разраб.		Шинкова		12.84	Фланец	Лит	Лист	Листов
Пров.		Шубровский		12.84		У	1	3
Н.контр.		Баскин		12.84		Гипродорэлектропром г. Москва.		
Утв.		Шубровский		12.84				

Копиров. щеглова

Формат А4

Формат	Зона	Поз.	Обозначение	Наименование	Кол.	Примечание
Б4	2		УЦ 1600.02.01.04	Планка		
				Уголок Б-45х45х5 ГОСТ 8509-72 В Ст3пс5-II ГОСТ 535-79		
				ℓ = 301 + 1 мм	2	1,01 кг
				УЦ 1600.02.01.00-02		
				Детали		
Б4	1		УЦ 1600.02.01.05	Планка		
				Уголок Б-45х45х5 ГОСТ 8509-72 В Ст3пс5-II ГОСТ 535-79		
				ℓ = 875 ± 1 мм	2	2,94 кг
Б4	2		УЦ 1600.02.01.05	Планка		
				Уголок Б-45х45х5 ГОСТ 8509-72 В Ст3пс5-II ГОСТ 535-79		
				ℓ = 421 + 1 мм	2	1,42 кг
				УЦ 1600.02.01.00-03		
				Детали		
Б4	2		УЦ 1600.02.01.06	Планка		
				Уголок Б-45х45х5 ГОСТ 8509-72 В Ст3пс5-II ГОСТ 535-79		
				ℓ = 575 ± 1 мм	2	2,94 кг
Б4	2		УЦ 1600.02.01.08	Планка		
				Уголок Б-45х45х5 ГОСТ 8509-72 В Ст3пс5-II ГОСТ 535-79		
				ℓ = 570 + 1 мм	2	1,92 кг

Инв.№ подл. | Подпись и дата | Взам. инв.№ | Инв.№ дубл. | Подпись и дата

Изм.	Лист	№ докум.	Подп.	Дата	УЦ 1600.02.01.00	Лист 2

Формат А4

Формат	Зона	Поз.	Обозначение	Наименование	Кол.	Примечание
				УЦ 1600.02.01.00-04		
				Детали		
Б4	1		УЦ 1600.02.01.09	Планка		
				Уголок Б-45х45х5 ГОСТ 8509-72 В Ст3пс5-II ГОСТ 535-79		
				ℓ = 875 ± 1 мм	2	2,94 кг
Б4	2		УЦ 1600.02.01.10	Планка		
				Уголок Б-45х45х5 ГОСТ 8509-72 В Ст3пс5-II ГОСТ 535-79		
				ℓ = 745 + 1 мм	2	2,51 кг

Изм.	Лист	№ докум.	Подп.	Дата	УЦ 1600.02.01.00	Лист 3

Формат А4

УЦ 1600.02.01.00 СБ

Рис. 1

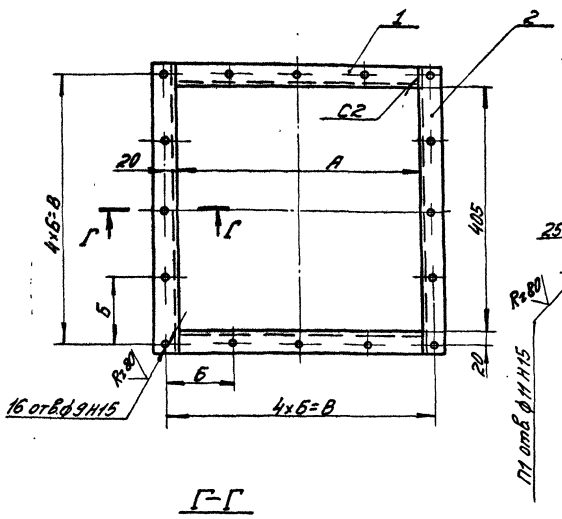

Г-Г

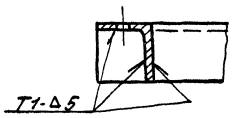

Рис. 2

Остальное - см. рис. 1

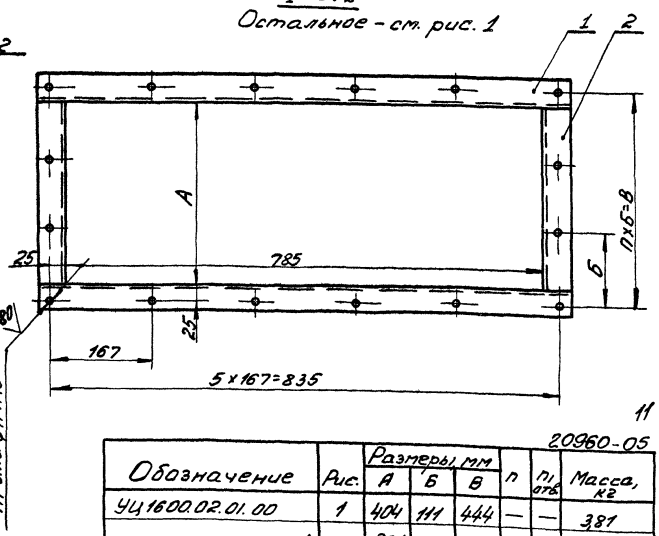

20960-05

Обозначение	Рис.	Размеры, мм А	Б	В	n	n_1 отв.	Масса, кг
УЦ 1600.02.01.00	1	404	111	444	—	—	3,81
-01	2	301	117	351	3	16	7,9
-02		421	157	471			8,72
-03		570	155	620	4	18	9,72
-04		745	159	795	5	20	10,9

1. Сварные швы по ГОСТ 5264-80
   Электрод Э42 ГОСТ 9467-75
2. Предельные отклонения размеров $\pm \frac{IT15}{2}$

Изм.	Лист	№ докум.	Подп.	Дата	УЦ 1600.02.01.00 СБ			
Разраб.		Буц		12.84	Фланец	Лит.	Масса	Масштаб
Пров.		Шинакова		12.84	Сборочный чертеж		см. табл.	—
Н. контр.		Баскин		12.84		Лист	Листов 1	
Утв.		Дубровский		12.84		ГИПРОДРЕВПРОМ г. Москва		

Копир. Хабышева

Формат А3

Форм.	Зона	Поз.	Обозначение	Наименование	Кол.	Примечание
				Документация		
А2			УЦ 1600.03.00.00.СБ	Сборочный чертеж		
				Детали		
		1	УЦ 1600.01.00.02-08	Фланец	1	
			Переменные данные для исполнений			
				УЦ 1600.03.00.00		
				Детали		
А3		2	УЦ 1600.02.00.01	Цилиндр	1	
		3	УЦ 1600.01.00.02-01	Фланец	1	
		4	УЦ 1600.01.00.02-02	Фланец	1	
А4		5	УЦ 1600.03.00.01	Лист нижний	1	
		6	УЦ 1600.01.00.03-01	Ребро	4	
				УЦ 1600.03.00.00-01		
				Детали		
		2	УЦ 1600.02.00.01-02	Цилиндр	1	
		3	УЦ 1600.01.00.02-03	Фланец	1	
		4	УЦ 1600.01.00.02-04	Фланец	1	
		5	УЦ 1600.03.00.01-01	Лист нижний	1	
		6	УЦ 1600.01.00.03-02	Ребро	4	

УЦ 1600.03.00.00

Изм.	Лист	№ докум.	Подпись	Дата
Разраб.	Бух			XII.84
Пров.	Шинакова			XII.84
Рук. гр.	Шинакова			XII.84
Н. контр.	Баскин			XII.84
Утв.	Дубровский			12.84

Цилиндр внутренний

Лит.	Лист	Листов
И	1	2

ГИПРОДРЕВПРОМ г. Москва

Формат А4

Форм.	Зона	Поз.	Обозначение	Наименование	Кол.	Примечание
				УЦ 1600.03.00.00-02		
				Детали		
		2	УЦ 1600.02.00.01-04	Цилиндр	1	
		3	УЦ 1600.01.00.02-05	Фланец	1	
		4	УЦ 1600.01.00.02-06	Фланец	1	
		5	УЦ 1600.03.00.01-02	Лист нижний	1	
				УЦ 1600.03.00.00-03		
				Детали		
		2	УЦ 1600.02.00.01-06	Цилиндр	1	
		3	УЦ 1600.01.00.02-07	Фланец	1	

Инв. № подл. | Подпись и дата | Взам. инв. № | Инв. № дубл. | Подпись и дата

УЦ 1600.03.00.00 Лист 2

УЦ 1600.03.00.01

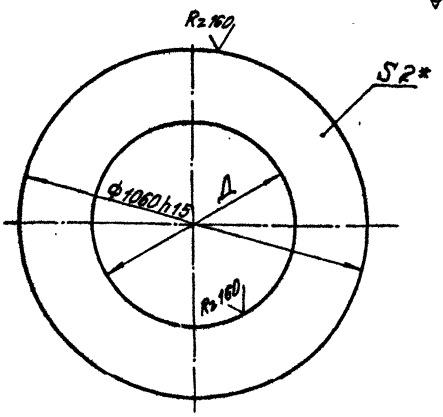

Обозначение	Д, мм	Масса, кг
УЦ 1600.03.00.01	624±1	13,57
-01	736±1	10,76
-02	856±1	7,22

* Размер для справок

УЦ 1600.03.00.01

Изм.	Лист	№ докум.	Подп.	Дата
Разраб.	Бух			XII.84
Пров.	Шинакова			XII.84
Н. контр.	Баскин			XII.84
Утв.	Шинакова			XII.84

Лист нижний

Лит.	Масса	Мас-б
И	см. таблицу	–

Лист | Листов: 1

Лист Б-ПН-2 Гост 19903-74
4-Н-Вст.3пс5 Гост 16523-70

ГИПРОДРЕВПРОМ г. Москва

Формат А4

У1600.01.00.01

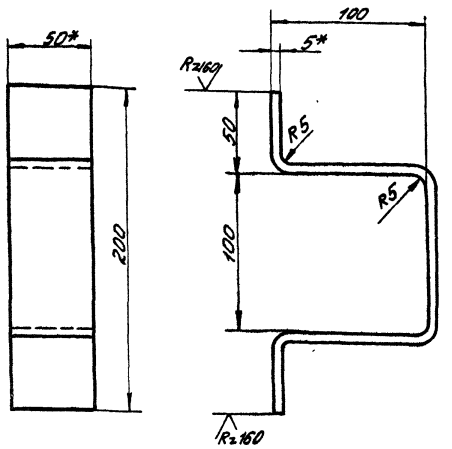

1. Развернутая длина - 387 мм
2. Предельные отклонения размеров $\pm\frac{JT15}{2}$
3. * Размеры для справок

12

20960-05

У1600.01.00.01

Изм.	Лист	№ докум.	Подп.	Дата
Разраб.	Шинакова			XII.84
Пров.	Дубровский			12.84
Н. контр.	Баскин			XII.84
Утв.	Дубровский			12.84

Скоба

Лит.	Масса	Мас-б
И	0,86	1:2

Лист | Листов 1

Полоса Б-2-5х50 Гост 103-76
ВСт3пс5-II Гост 535-79

ГИПРОДРЕВПРОМ г. Москва

Формат А4

Инв. № подл. | Подпись и дата | Взам. инв. № | Инв. № дубл. | Подпись и дата

УЦ 1600.03.00.00.СБ

Рис. 1

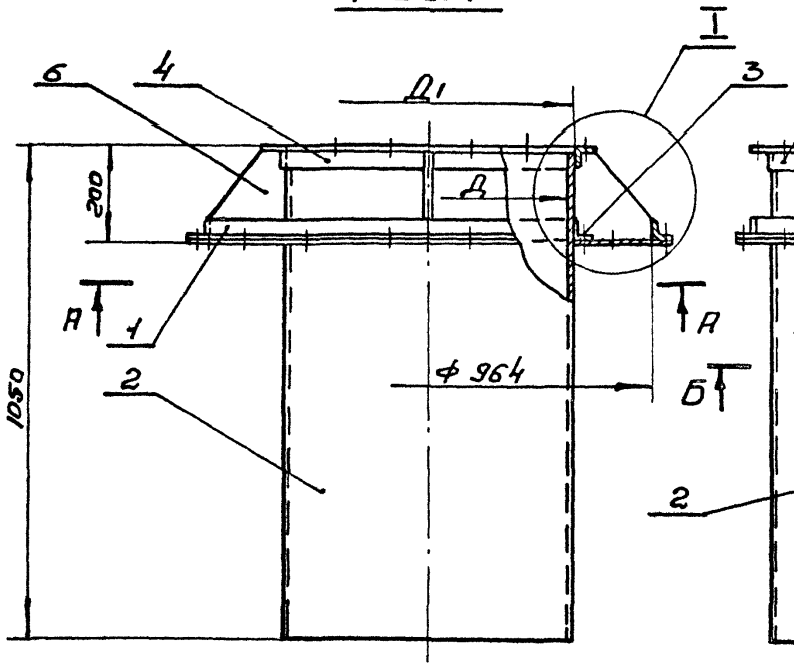

Рис. 2

Остальное см. рис 1

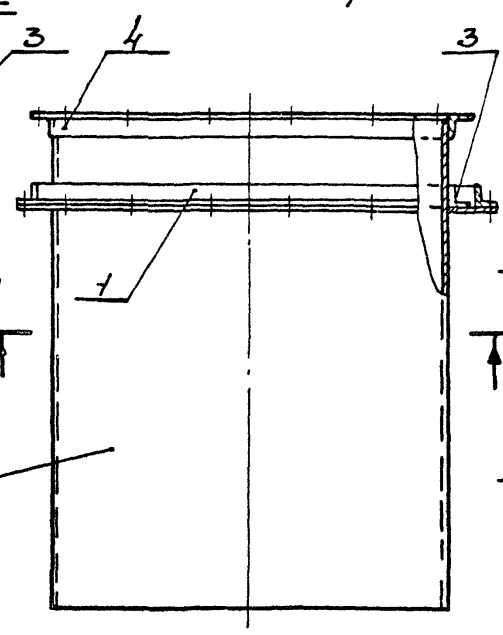

Рис. 3

Остальное - см рис 1

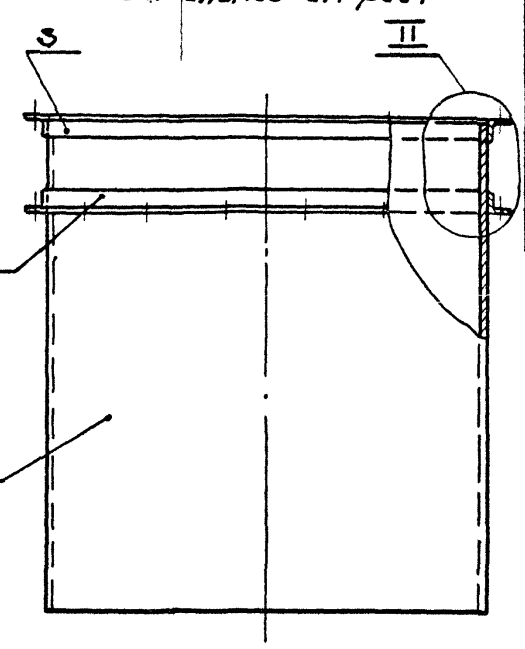

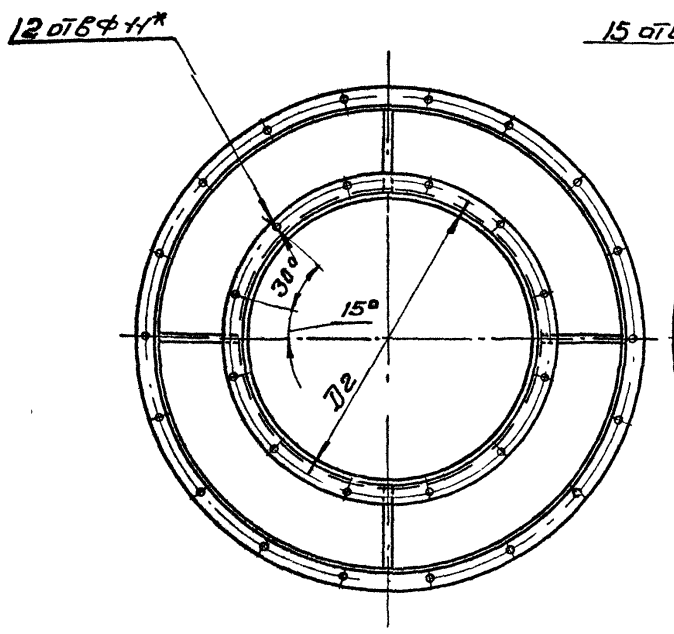

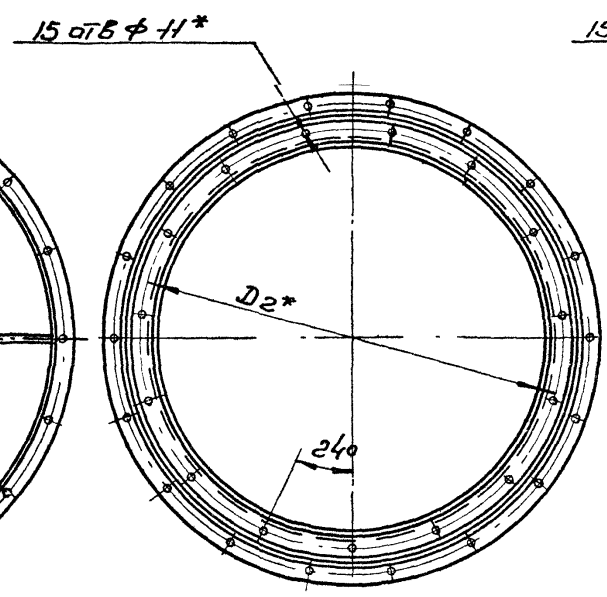

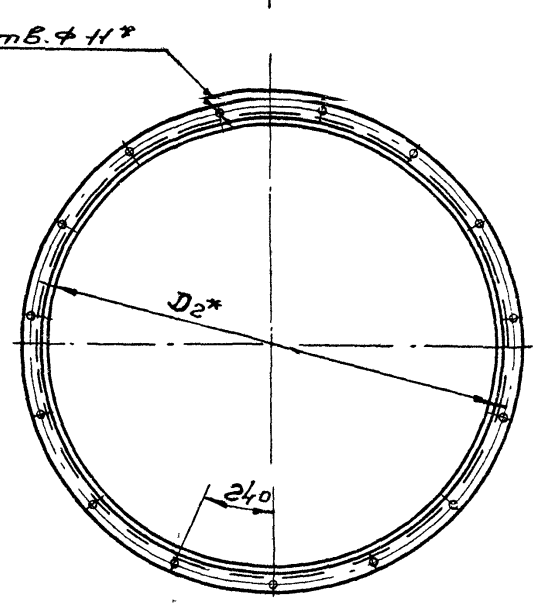

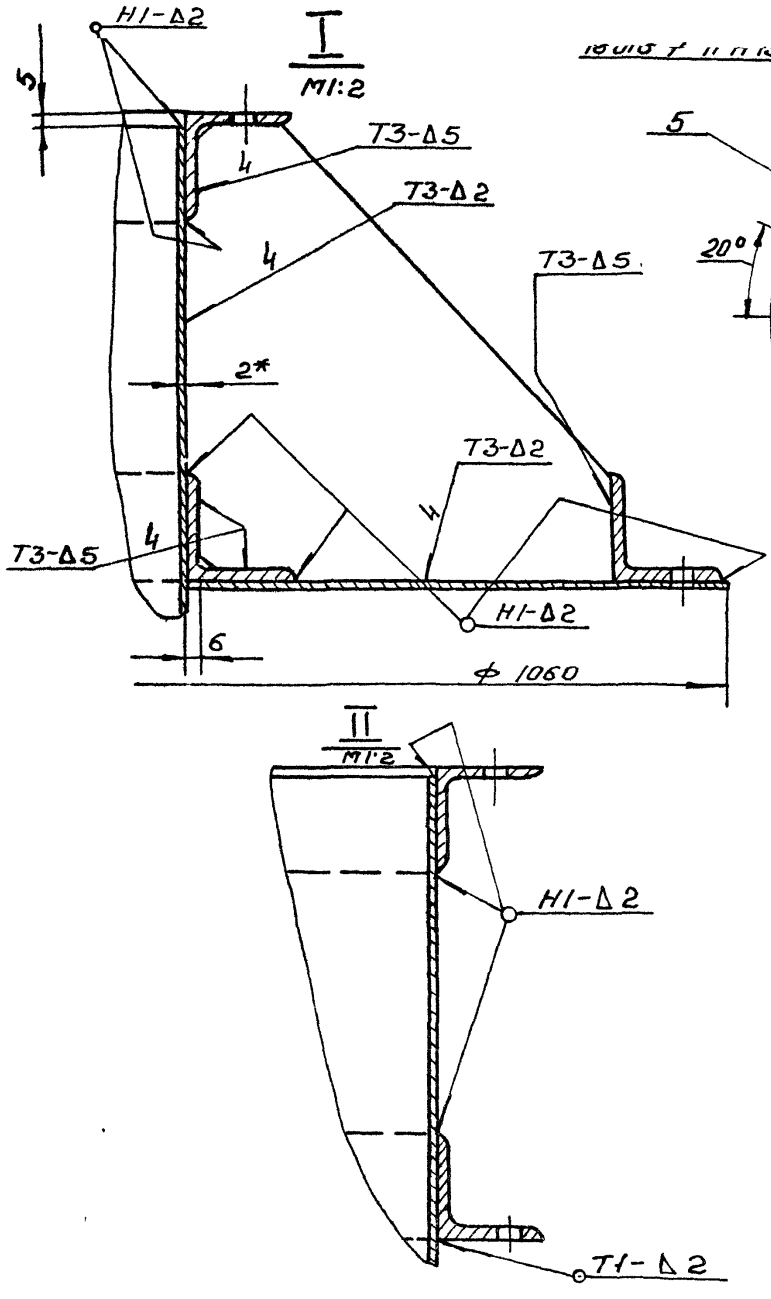

А-А

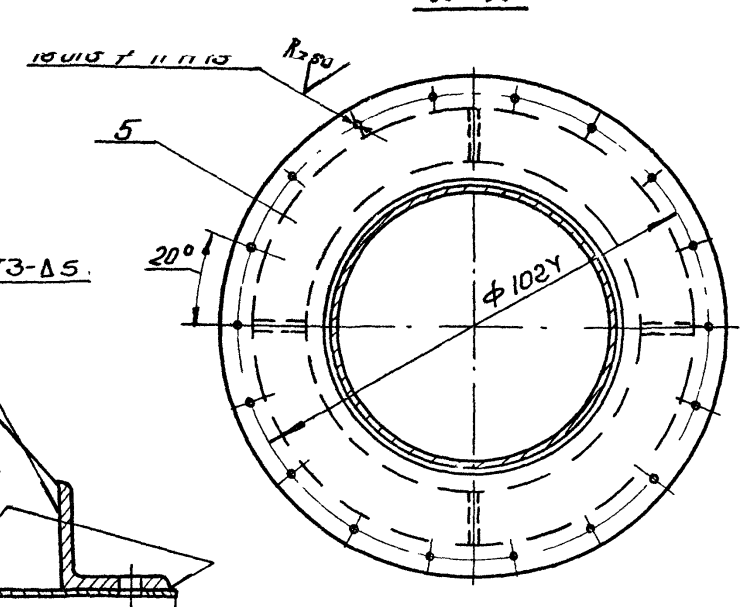

Б-Б

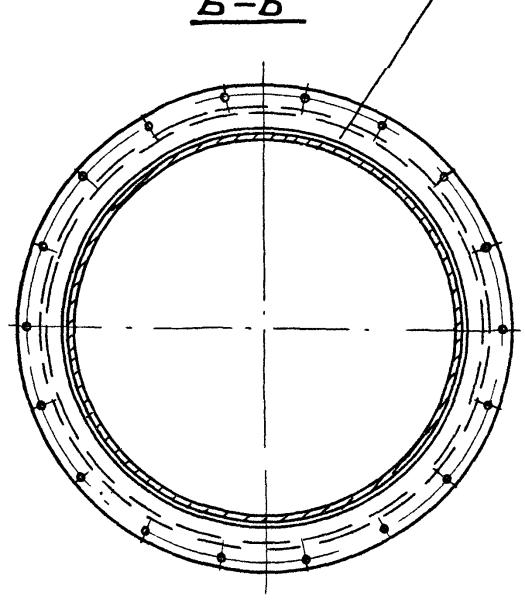

Обозначение	Рис.	Размеры, мм Д	Д1	Д2	Масса, кг
УЦ 1600.03.00.00	1	608	612	662	72,6
-01		720	724	774	76,8
-02	2	840	844	894	79,5
-03	3	960	964	1014	70,5

1 Сварные швы по ГОСТ 5264-80
Электрод Э42 ГОСТ 9467-75

2. Предельные отклонения * размеров $\pm \frac{IT15}{2}$

3* Размеры для справок

13

20960-05

Изм.	Лист	N докум.	Подп.	Дата
Разр.		Бух		XII 84
Пров		Шишкова		XII 84
Рук. гр.		Шишкова		XII 84
Н. контр.		Баскин		XII 84
Утв.		Дубровский		XII 84

УЦ 1600.03.00.00.СБ

Цилиндр внутренний

Сборочный чертеж

Лит.	Масса	Масшт.
У	см табл	—
Лист	Листов 1	

Гипродревпром г. Москва

Копировал Щеглова Формат А2

Формат	Зона	Поз.	Обозначение	Наименование	Кол.	Примечание
				Документация		
А2			У1600.00.00.000СБ	Сборочный чертеж		
			Серия 7.411-1	Циклоны, Указания по		Выпуск
				изготовлению и подбору		1-0
				материалы для проект.		
				Сборочные единицы		
А4		1	У1600.01.00.00	Клапан противо-		
				взрывной	1	
				Переменные данные для исполнений		
				У1600.00.00.00		
				Сборочные единицы		
А4		2	У1600.02.00.00	Улитка	1	
				У1600.00.00.00-01		
				Сборочные единицы		
		2	У1600.02.00.00-01	Улитка	1	
				У1600.00.00.00-02		
				Сборочные единицы		
		2	У1600.02.00.00-02	Улитка	1	

Изм.	Лист	N докум.	Подп.	Дата	У1600.00.00.00			
Разраб.		Бух		III.84	Улитка с клапаном	Лит.	Лист 1	Листов 2
Пров.		Дубровский		VI.84				
Рук. гр.		Шинкаков		XII.84		Гипродревпром г. Москва		
Н. контр.		Баскин		XII.84				
Утв.		Войсенберг		12.84				

Формат А4

Формат	Зона	Поз.	Обозначение	Наименование	Кол.	Примечание
				У1600.00.00.00-03		
				Сборочные единицы		
		2	У1600.02.00.00-03	Улитка	1	

Инв. № подл. | Подпись и дата | Взам. инв. № | Инв. № дубл. | Подп. и дата

Изм.	Лист	№ докум.	Подп.	Дата	У1600.00.00.00	Лист 2

Формат А4

Формат	Зона	Поз.	Обозначение	Наименование	Кол.	Примечание
				Документация		
А3			У1600.01.00.00СБ	Сборочный чертеж		
				Детали		
А4		1	У1600.01.00.01	Скоба	1	
А3		2	У1600.01.00.02	Петля левая	2	
А3		3	У1600.01.00.03	Петля правая	2	
А4		4	У1600.01.00.04	Платик	2	
А4		5	У1600.01.00.05	Стержень	2	
А4		6	У1600.01.00.06	Шайба	2	
А4		7	У1600.01.00.07	Стенка	3	
		8	У1600.01.00.07-01	Стенка	1	
А4		9	У1600.01.00.08	Шибер	1	
А4		10	У1600.01.00.09	Прокладка	4	
				Стандартные изделия.		
				Заклепки ГОСТ 10299-80		
		11		6×12	6	
		12		6×20	6	

Изм.	Лист	N докум.	Подп.	Дата	У1600.01.00.00			
Разраб.		Бух		VIII.84	Клапан противо-взрывной.	Лит.	Масса	Масштаб
Пров.		Шинкаков		XII.84		У		
Рук. гр.		Шинкаков		XII.84		Гипродревпром г. Москва		
Н. контр.		Баскин		XII.84				
Утв.		Дубровский		VI.84				

Формат А4

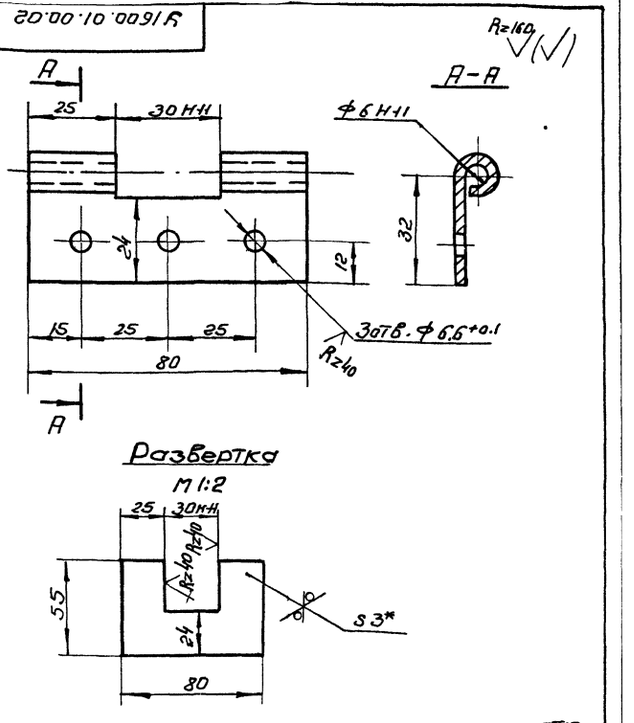

1. Неуказанные предельные отклонения размеров $\pm\frac{IT16}{2}$
2* Размер для справок

14

20960-05

Изм.	Лист	N докум.	Подп.	Дата	У1600.01.00.02			
Разраб.		Шинкаков		XII.84	Петля левая	Лит.	Масса	Масштаб
Пров.		Дубровский		VI.84		У	0.082	1:1
Н. контр.		Баскин		VI.84	Б-ПН-3 ГОСТ 19903-74	Лист	Листов	
Утв.		Дубровский		VI.84	Лист В Ст Эпс5 ГОСТ 16523-70	Гипродревпром г. Москва		

Копиров. Щеглова

Формат А4

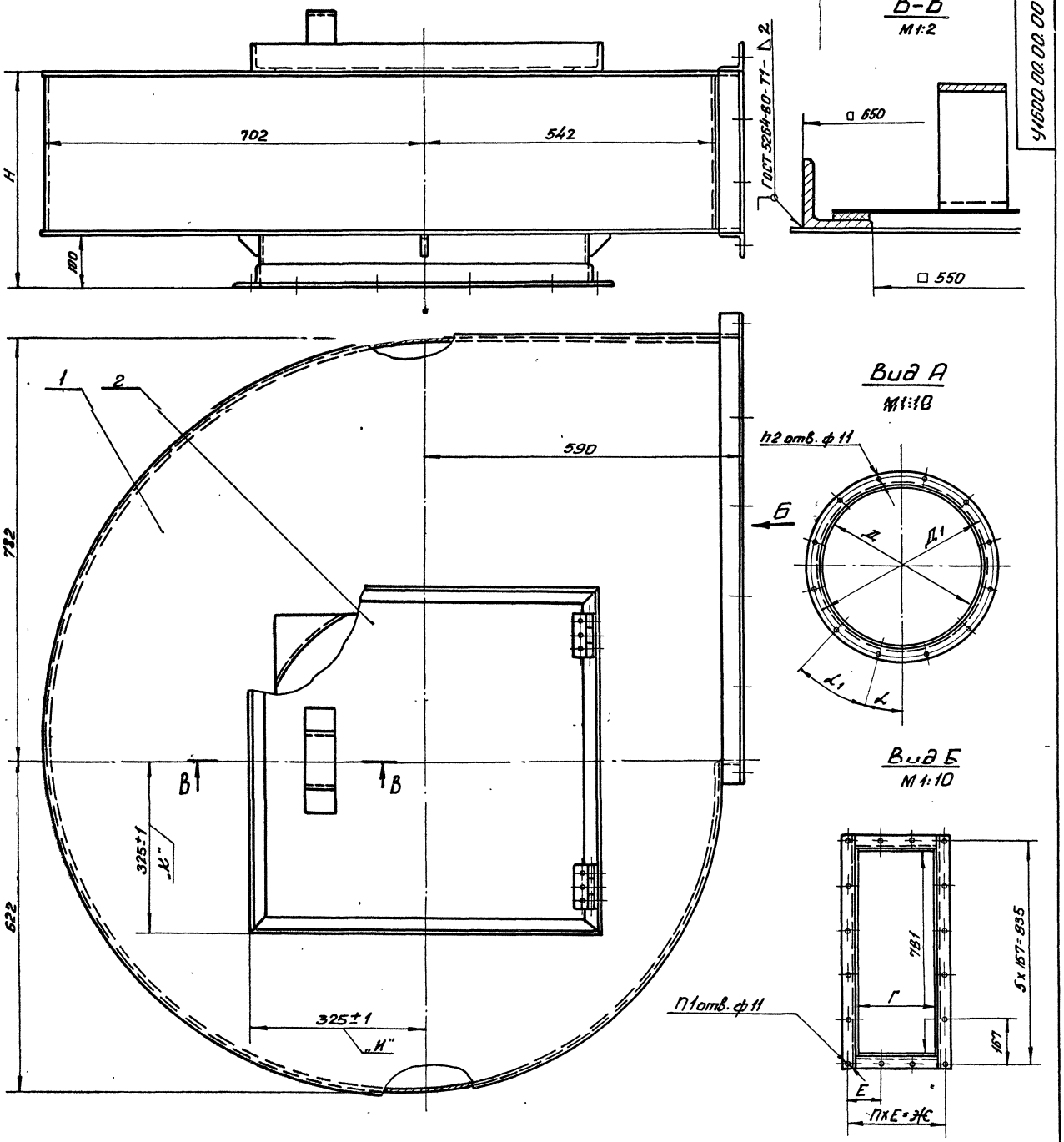

Шифр	Обозначение	Размеры, мм.						n	n1 отв.	n2 отв.	Угол, °		Масса, кг
		Н	Д	Д1	Г	Е	Ж				α	α1	
У1600-1	У1600.00.00.00	401	608	662	297	117	351	3	16	12	15	30	90,3
У1600-2	-01	521	720	774	417	157	471						98,1
У1600-3	-02	670	840	894	566	155	620	4	18	15	0	24	107,3
У1600-4	-03	845	960	1014	741	159	795	5	20				118,0

1. Электрод Э42 ГОСТ 9467-75
2. Указания по подбору улиток с клапаном см. выпуск 1-0.

20960-05 15

3. Размеры для справок, кроме размеров „И" и „К"

					У1600.00.00.00 СБ			
Изм.	Лист.	№ докум.	Подпись	Дата	Улитка с клапаном	Лит	Масса	Масшт.
Разраб.		Бух		XII 84		И	см. табл.	—
Пров.		Шинакова		XII 84	Сборочный чертеж	Лист.	Листов 1	
Т.контр.						ГИПРОДРЕВПРОМ		
Н.контр.		Дубровский		12.84		г. Москва		
Утв.		Вайсенберг		XII 85				

Копировал Якишина Формат А2

У1600.01.00.00.СБ

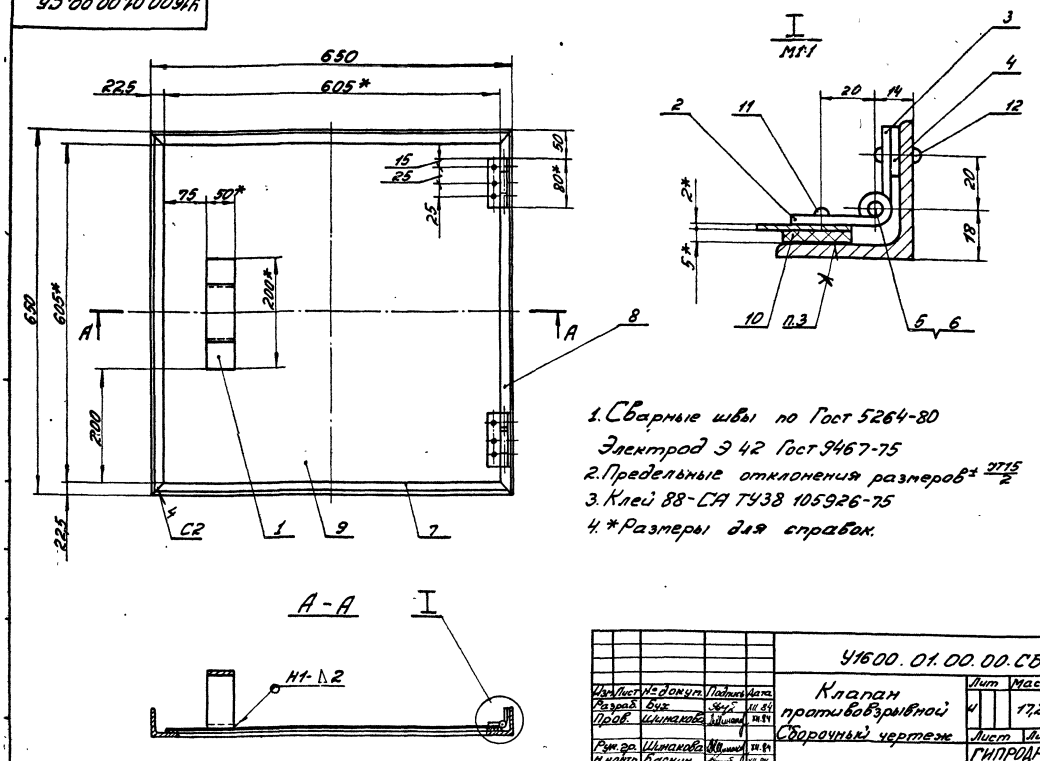

1. Сварные швы по Гост 5264-80
Электрод Э 42 Гост 9467-75
2. Предельные отклонения размеров $\pm\frac{IT15}{2}$
3. Клей 88-СА ТУ38 105926-75
4. *Размеры для справок.

					У1600.01.00.00.СБ		
Изм.	Лист	№ докум.	Подпись	Дата	Клапан противовзрывной Сборочный чертеж	Лит.	Масса	Мас-б
Разраб.		Бух		XII.84		И	17,2	1:5
Пров.		Шинакова		XII.84		Лист	Листов: 1
Рук. гр.		Шинакова		XII.84		ГИПРОДРЕВПРОМ г. Москва	
Н.контр.		Баскин		XII.84			
Утв.		Дубровский		XII.84			

Формат А3

У1600.01.00.03

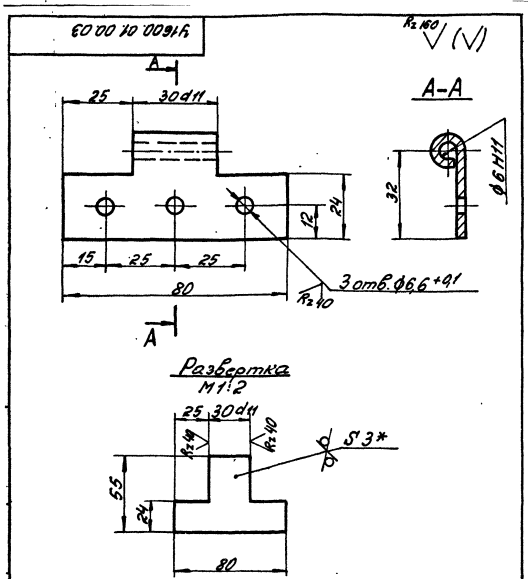

1. Неуказанные предельные отклонения размеров $\pm\frac{IT15}{2}$
2. *Размер для справок

					У1600.01.00.03		
Изм.	Лист	№ докум.	Подп.	Дата	Петля правая	Лит.	Масса	Мас-б
Разраб.		Шинакова		XII.84		И	0,068	1:1
Пров.		Дубровский		XII.84		Лист	Листов: 1
Н.контр.		Баскин		XII.84	Лист Б-ПН-3 Гост 19903-74 В Ст.3 пс5 Гост 16523-70	ГИПРОДРЕВПРОМ г. Москва	
Утв.		Дубровский		XII.84			

Формат А4

У1600.01.00.04

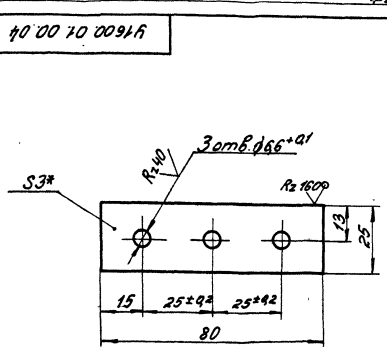

1. Неуказанные предельные отклонения размеров $\pm\frac{IT15}{2}$
2. *Размер для справок.

16

20960-05

					У1600.01.00.04		
Из.	Лист	№ докум.	Подп.	Дата	Платик	Лит.	Масса	Мас-б
Разраб.		Шинакова		XII.84		И	0,045	1:1
Пров.		Дубровский		XII.84		Листов	Листов: 1
Н.контр.		Баскин		XII.84	Лист Б-ПН-3 Гост 19903-74 В Ст.3 пс5 Гост 16523-70	ГИПРОДРЕВПРОМ г. Москва	
Утв.		Дубровский		XII.84			

Формат А4

Инв. № подл. | Подпись и дата | Взам. инв. № | Инв. № дубл. | Подпись и дата

У1600.01.00.05

Rz80

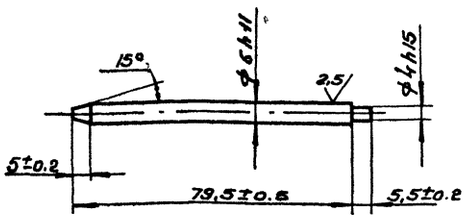

Изм.	Лист	N докум.	Подп.	Дата	У1600.01.00.05			
Разраб		Шинкакова		XII 84	Стержень	Лит	Масса	Масшт
Пров.		Дубровский		12.84		У	0.017	1:1
Н. контр		Баскин		XII 84	Сталь 35 ГОСТ 1050-74	Лист	Листов 1	
Утв		Дубровский		12.84		Гипродревпром г. Москва		

Формат А4

У1600.01.00.06

Rz80

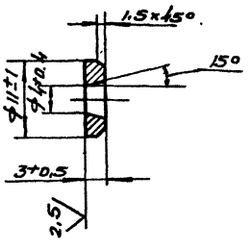

Инв. N подл. | Подпись и дата | Взам. инв. N | Инв. N дубл. | Подпись и дата

Изм.	Лист	N докум.	Подп.	Дата	У1600.01.00.06			
Разраб		Шинкакова		XII 84	Шайба	Лит	Масса	Масшт
Пров.		Дубровский		12.84		У	0.002	2:1
Н. контр		Баскин		XII 84	Ст 3 ГОСТ 380-71	Лист	Листов 1	
Утв		Дубровский		12.84		Гипродревпром г. Москва		

Формат А4

У1600.01.00.07

Рис.1

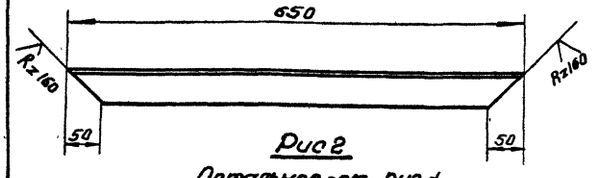

Рис 2

Остальное - см. рис. 1

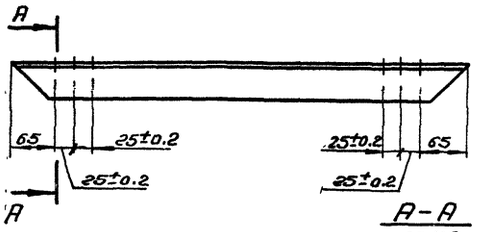

А-А
М1:2

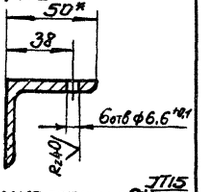

Обозначение	Рис.
У1600.01.00.07	1
-01	2

1. Неуказанные предельные отклонения размеров $\pm \frac{JT15}{2}$
2. * Размер для справок

Изм.	Лист	N докум.	Подп.	Дата	У1600.01.00.07			
Разраб		Бух		XII 84	Стенка	Лит	Масса	Масшт
Пров.		Шинкакова		XII 84		У	2.43	1:10
Н. контр		Баскин		XII 84	Уголок Б-50×50×5 ГОСТ 8509-72	Лист	Листов 1	
Утв.		Шинкакова		XII 84	ВСт3пс5-II ГОСТ 535-79	Гипродревпром г. Москва		

Формат А4

У1600.01.00.08

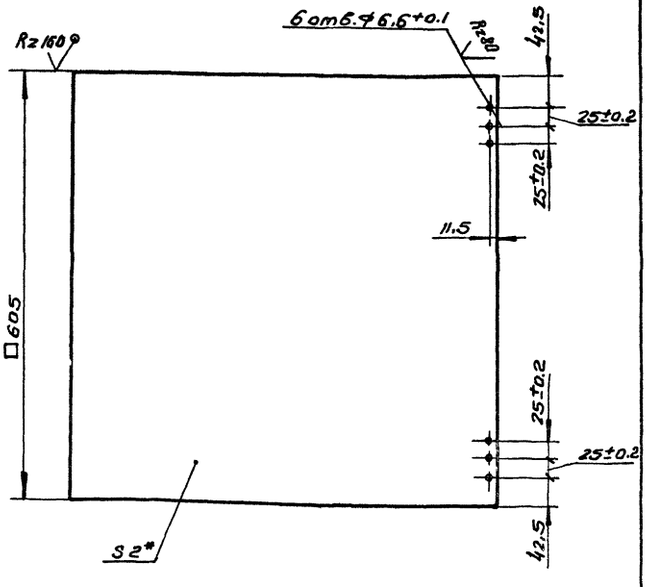

Подп. и дата | Взам. инв. N | Инв. N дубл. | Подпись и дата | Инв. N подл.

1. Неуказанные предельные отклонения размеров $\pm \frac{JT15}{2}$
2. * Размер для справок

17

20960-05

Изм.	Лист	N докум.	Подп.	Дата	У1600.01.00.08			
Разраб		Бух		XII 84	Шибер	Лит	Масса	Масшт
Пров.		Шинкакова		XII 84		У	5,75	1:5
Н. контр		Баскин		XII 84	Лист Б-ПН-2 ГОСТ 19903-74	Лист	Листов 1	
Утв.		Шинкакова		XII 84	4-ПВСт3пс5 ГОСТ 16523-70	Гипродревпром г. Москва		

Формат А4

У1600.01.00.09

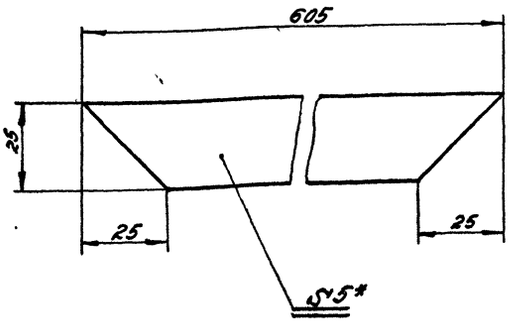

*Размер для справок

Изм	Лист	№ докум	Подпись	Дата	У1600.01.00.09			
Разраб		Бух		XII 84	Прокладка	Лит	Масса	Мас-б
Пров		Шинакова		XII 84		и	0,09	1:1
						Лист	Листов 1	
Н контр		Баскин		XII 84	Пластина I, лист ТМУ 111-С-5 Гост 7338-77	Гипродревпром г Москва		
Утв		Шинакова						

Формат А4

Формат	Зона	Поз	Обозначение	Наименование	Кол	Примечание
				Документация		
А2			У1600.02.00.00.СБ	Сборочный чертеж		
				Детали		
		1	УЦ1600.01.00.03-03	Ребро	4	
А3		2	У1600 02 00.01	Стенка	1	
			Переменные данные для исполнений			
				У1600.02.00.00		
				Сборочные единицы		
		3	УЦ1600.02.01.00-01	Фланец	1	
				Детали		
		4	У1600.02.00.01-01	Стенка	1	
		5	УЦ1600.02.00.01-01	Цилиндр	1	
А4		6	У1600.02.00.02	Стенка боковая	1	
		7	УЦ1600 01 00.02-02	Фланец	1	

Подпись и дата | Инв № дубл | Взам инв № | Подпись и дата | Инв № подл

Изм	Лист	№ докум	Подпись	Дата	У1600 02.00 00			
Разраб		Бух		XII 84	Улитка	Лит	Лист	Листов
Пров		Шинакова		XII 84		и	1	3
Рук гр		Шинакова		XII 84		„Гипродревпром" г Москва		
Н контр		Баскин		XII 84				
Утв		Дубровский		12.84				

Формат А4

Формат	Зона	Поз	Обозначение	Наименование	Кол	Примечание
				У1600.02 00 00-01		
				Сборочные единицы		
		3	УЦ1600.02.01 00-02	Фланец	1	
				Детали		
		4	У1600 02.00.01-02	Стенка	1	
		5	УЦ1600.02.00.01-03	Цилиндр	1	
		6	У1600 02 00 02-01	Стенка боковая	1	
		7	УЦ1600.01 00 02-04	Фланец	1	
				У1600 02.00.00-02		
				Сборочные единицы		
		3	УЦ1600.02.01 00-03	Фланец	1	
				Детали		
		4	У1600 02 00 01-03	Стенка	1	
		5	УЦ1600.02.00 01-05	Цилиндр	1	
		6	У1600 02 00 02-02	Стенка боковая	1	
		7	УЦ1600 01.00.02-06	Фланец	1	
				У1600 02 00.00-03		
				Сборочные единицы		
		3	УЦ1600.02 01.00-04	Фланец	1	

Изм	Лист	№ докум	Подп	Дата	У1600 02 00.00	Лист 2

Формат А4

Формат	Зона	Поз	Обозначение	Наименование	Кол	Примечание
				Детали		
		4	У1600.02.00.01-04	Стенка	1	
		5	УЦ1600 02.00.01-07	Цилиндр	1	
		6	У1600 02.00.02-03	Стенка боковая	1	
		7	УЦ1600.01.00.02-07	Фланец	1	

Подпись и дата | Инв № дубл | Взам инв № | Подпись и дата | Инв № подл

20960-05 18

Изм	Лист	№ докум	Подп	Дата	У1600 02 00 00	Лист 3

Формат А4

У1600 02 00 00СБ

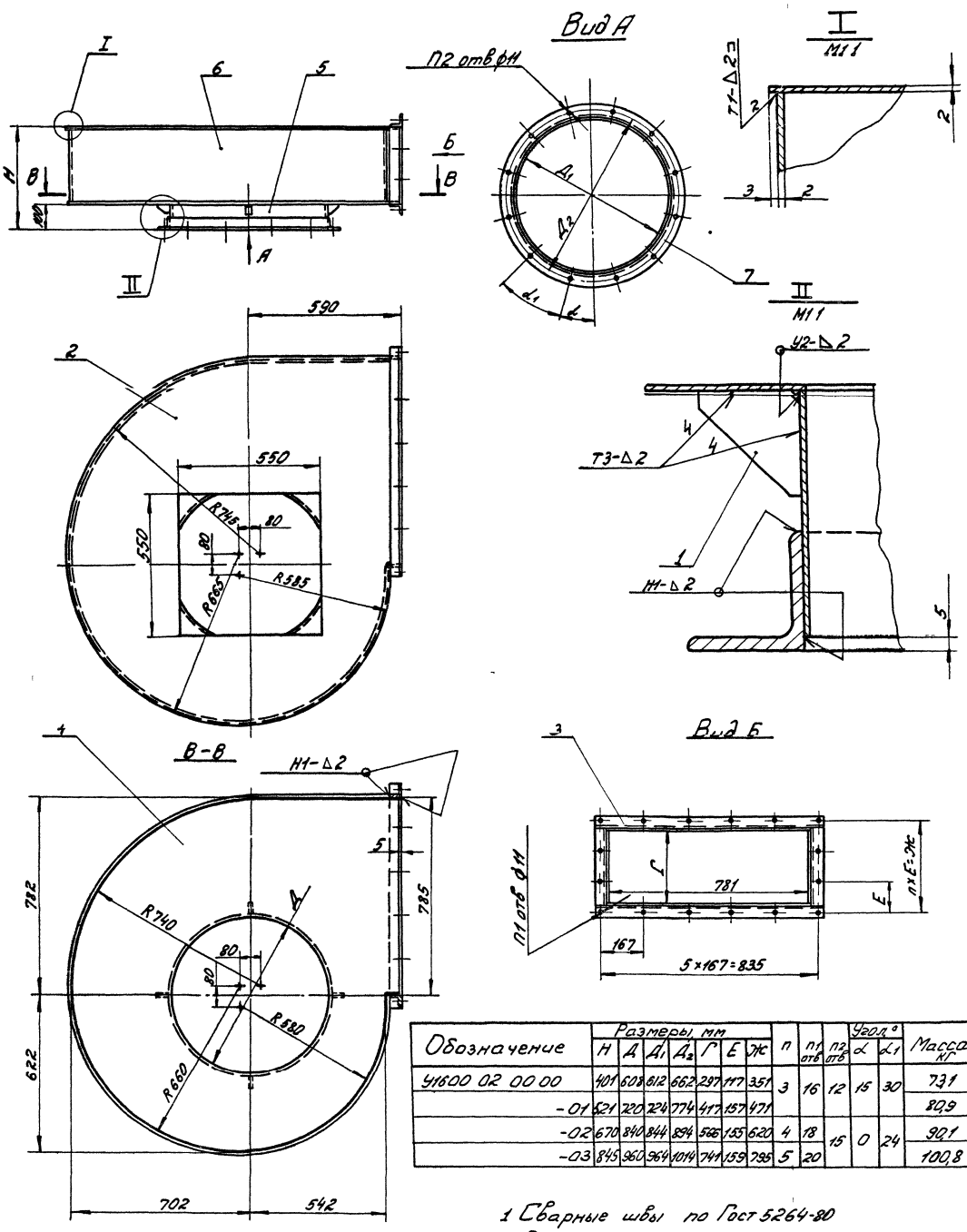

Обозначение	Размеры, мм							п	п1 отв	п2 отв	Угол°		Масса кг
	Н	Д	Д1	Д2	Г	Е	Ж				α	α1	
У1600 02 00 00	401	608	612	662	297	117	351	3	16	12	15	30	73,1
-01	521	720	724	774	417	157	471						80,9
-02	670	840	844	894	566	155	620	4	18	15	0	24	90,1
-03	845	960	964	1014	741	159	795	5	20				100,8

1 Сварные швы по Гост 5264-80
Электрод Э42 Гост 9467-75
2 Предельные отклонения размеров $\pm \frac{JT15}{2}$

19
20960-05

					У1600 02 00 00СБ			
Изм	Лист	№ докум.	Подпись	Дата	Улитка	Лит	Масса	Мас-б
Разраб.		Бух		26.12				
Пров.		Шинакова		11.84				
Т. контр.					Сборочный чертеж	Лист	Листов 1	
Н. контр.		Баскин		12.84		ГИПРОДРЕВПРОМ г. Москва		
Утв.		Дубровский		12.84				

Формат А2

У1600.02.00.01

Рис. 1

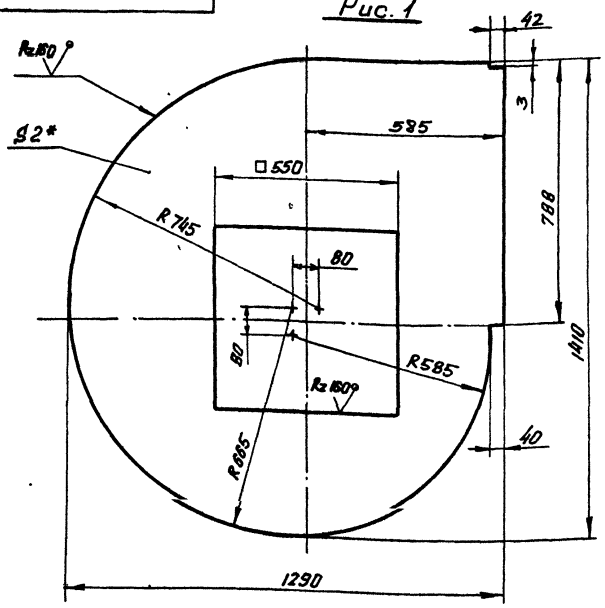

Рис. 2

Остальное – см. рис. 1

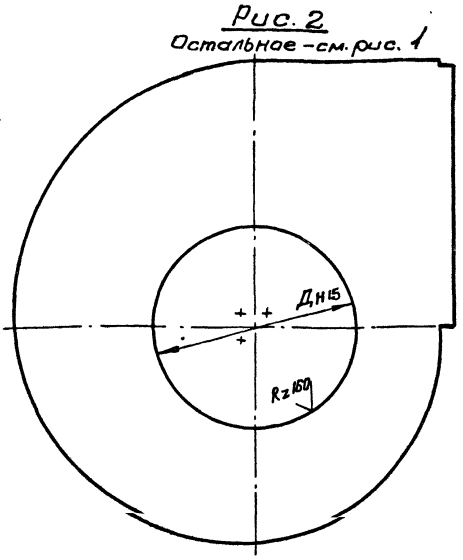

1. Предельные отклонения размеров $\pm \frac{IT15}{2}$

2* Размер для справок

Обозначение	Рис	Д, мм	Масса, кг
У1600.02.00.01	1	—	18,89
-01	2	608	19,08
-02		720	11,25
-03		840	14,94
-04		960	12,28

Изм.	Лист	№ докум.	Подп.	Дата	У1600.02.00.01			
Разраб.		Бух		12.84	Стенка	Лит	Масса	Масшт.
Пров.		Шинакова		12.84		И	см. табл.	1:10
						Лист	Листов 1	
Н. контр.		Баскин		12.84	Лист Б-ПН-2 ГОСТ 19903-74 4-IV-В-СТ3пс5 ГОСТ 16523-70	ГИПРОДРЕВПРОМ г. Москва		
Утв.		Шинакова		12.84				

Формат А3

У1600.02.00.02

Rz160 √(√)

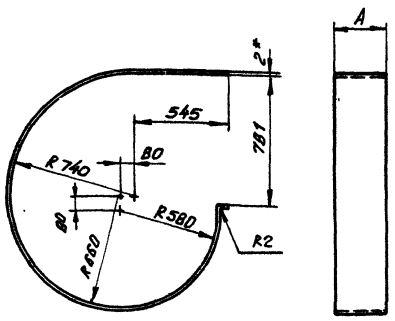

Обозначение	А, мм.	Масса, кг
У1600.02.00.02	297	17,43
-01	417	24,49
-02	566	33,23
-03	741	43,5

1. Развернутая длина – 3739 мм.
2.* Размер для справок.

Изм.	Лист	№ докум.	Подп.	Дата	У1600.02.00.02			
Разраб.		Бух		12.84	Стенка боковая	Лит	Масса	Масшт.
Пров.		Шинакова		12.84		И	см. табл.	—
						Лист	Листов 1	
Н. контр.		Баскин		12.84	Лист Б-ПН-2 ГОСТ 19903-74 4-IV-В-СТ3пс5 ГОСТ 16523-70	ГИПРОДРЕВПРОМ г. Москва		
Утв.		Шинакова		12.84				

Формат А4

ЗТ 1600.00.00.02

√(√)

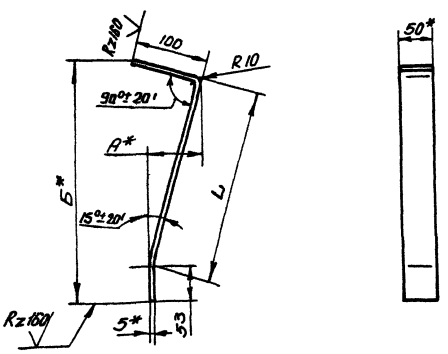

Обозначение	Размеры, мм L	А	Б	Развернутая длина, мм.	Масса, кг
ЗТ 1600.00.00.02	298	78	367	441	0,87
-01	363	95	431	508	1,00
-02	430	112	496	575	1,13
-03	501	131	565	646	1,27

1. Предельные отклонения размеров $\pm \frac{IT15}{2}$
2.* Размеры для справок

20

20980-05

Изм.	Лист	№ докум.	Подп.	Дата	ЗТ 1600.00.00.02			
Разраб.		Шинакова		12.84	Лапа	Лит.	Масса	Масшт.
Пров.		Дубровский		12.84		И	см. табл.	—
						Лист	Листов 1	
Н. контр.		Баскин		12.84	Полоса 6-2-5×50 ГОСТ 103-76 Ст3пс5-II ГОСТ 535-79	ГИПРОДРЕВПРОМ г. Москва		
Утв.		Дубровский		12.84				

Копировал Акашина

Формат А4

Инв. № подл. | Подп. и дата | Взам. инв. № | Инв. № дубл. | Подп. и дата

Формат	Зона	Поз	Обозначение	Наименование	Кол.	Примечание
				Документация		
А3			3Т1600.00 00 00СБ	Сборочный чертеж		
			Серия 7 411-1	Цикланы Указания по		Выпуск
				изготовлению и подбору		1-0
				материалы для проект		
			Переменные данные	для исполнений		
				3Т1600 00 00 00		
				Детали		
А3		1	3Т1600 00 00 01	Колпак	1	
А4		2	3Т1600 00 00 02	Лапа	6	
		3	УЦ1600 01 00 02-02	Фланец	1	
				3Т1600 00 00 00-01		
				Детали		
		1	3Т1600 00 00 01-01	Колпак	1	
		2	3Т1600 00 00 02-01	Лапа	6	
		3	УЦ1600 01 00 02-04	Фланец	1	
				3Т1600 00 00 00-02		
				Детали		
		1	3Т1600.00.00 01-02	Колпак	1	

3Т1600 00 00 00

Изм	Лист	№ докум	Подпись	Дата
Разраб		Касоев	Касоев	XII 84
Пров		Дубровский	[signature]	XI 84
Рук гр		Шинакова	[signature]	XII 84
Н контр		Баскин	[signature]	XII 84
Утв		Вайсенберг	[signature]	XII 84

Зонт

Лит	Лист	Листов
И	1	2

ГИПРОДРЕВПРОМ г. Москва

Формат А4

Формат	Зона	Поз	Обозначение	Наименование	Кол	Примечание
		2	3Т1600 00 00 02-02	Лапа	6	
		3	УЦ1600 01 00.02-06	Фланец	1	
				3Т1600 00 00 00-03		
				Детали		
		1	3Т1600 00 00 01-03	Колпак	1	
		2	3Т1600 00 00 02-03	Лапа	6	
		3	УЦ1600.01 00 02-07	Фланец	1	

Подпись и дата | Инв № дубл | Взам. инв. № | Подпись и дата | Инв № подл

Изм	Лист	№ докум	Подпись	Дата

3Т1600 00 00 00

Лист 2

Формат А4

3Т1600 00 00 00СБ

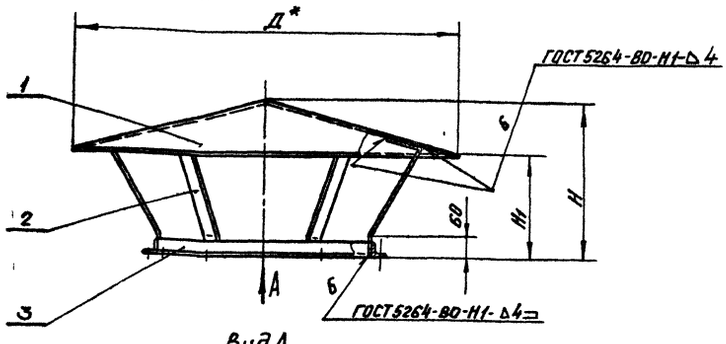

Вид А

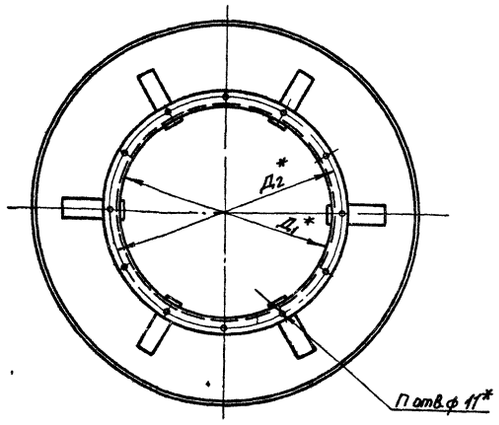

Шифр	Обозначение	Размеры, мм					n отв	Масса, кг
		Д	Д1	Д2	Н	Н1		
3Т1600-1	3Т1600 00.00 00	1090	612	662	450	305	12	27.1
3Т1600-2	-01	1300	724	774	535	360		35.5
3Т1600-3	-02	1510	844	894	620	420	15	45
3Т1600-4	-03	1730	964	1014	710	480		56.2

1 Указания по подбору зонтов см выпуск 1-0
2 Электрод Э42 ГОСТ 9467-75
3* Размеры для справок
4 Предельные отклонения размеров $\pm \frac{IT15}{2}$

21

20960-05

3Т1600 00 00 00СБ

Изм	Лист	№ докум	Подпись	Дата
Разраб		Касоева	Касоев	XII 84
Пров		Дубровский	[signature]	XI 84
Рук гр		Шинакова	[signature]	XII 84
Н контр		Баскин	[signature]	XII 84
Утв		Вайсенберг	[signature]	XII 84

Зонт

Сборочный чертеж

Лит	Масса	Масшт
И	см табл	—

Лист | Листов 1

ГИПРОДРЕВПРОМ г Москва

Копировал Акишина

Формат А3

3Т1600.00.00.01

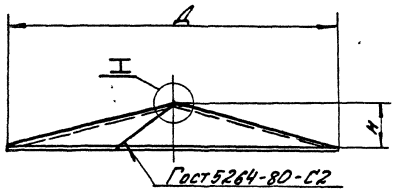

I
М2:1

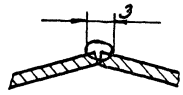

Обозначение	Размеры, мм					Масса, кг
	Д	Н	R	А	Б	
3Т1600 00 00 01	1090	145	563	119	13	15,1
-01	1300	175	672	142	15	21,51
-02	1510	200	780	164	18	28,98
-03	1730	230	894	188	20	38,07

Развертка

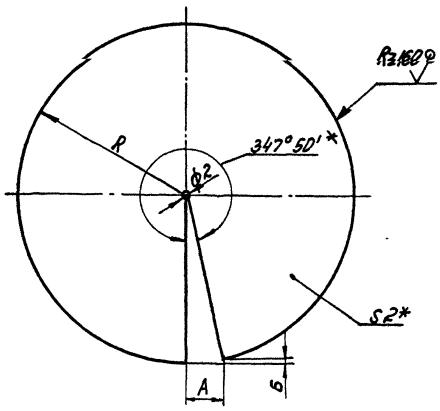

1. Сварка ручная электродуговая
Электрод Э42 Гост 9467-75
2. Предельные отклонения размеров $\pm \frac{IT15}{2}$
3* Размер для справок.

					3Т1600.00.00.01			
Изм	Лист	N докум	Подп	Дата	Колпак	Лит.	Масса	Мас-б
Разраб		Касаева	Касаев	14.04		и	см табл.	—
Пров		Шинакова		20.04		Лист	Листов 1	
Н контр		Баскин		14.04	Лист Б-ПН2 Гост 19903-74 4-IV-Вст3пс5 Гост 16523-70	ГИПРОДРЕВПРОМ г Москва		
Утв.		Шинакова		20.04				

Копир Ходышева Формат А3

20960-05

gost.e-ecolog.ru