ТИПОВАЯ ДОКУМЕНТАЦИЯ НА КОНСТРУКЦИИ, ИЗДЕЛИЯ И УЗЛЫ ЗДАНИЙ И СООРУЖЕНИЙ

СЕРИЯ 7.411-1

ИЗДЕЛИЯ И УЗЛЫ ИНЖЕНЕРНОГО ОБОРУДОВАНИЯ ПЫЛЕУЛАВЛИВАЮЩИХ СООРУЖЕНИЙ ДЕРЕВООБРАБАТЫВАЮЩИХ ПРОИЗВОДСТВ

ВЫПУСК 1-7

ЦИКЛОНЫ УЦ-1500

РАБОЧИЕ ЧЕРТЕЖИ

Ц. 1-82

КФ ЦИТП инв. № 21581-04

gost.e-ecolog.ru

ЦЕНТРАЛЬНЫЙ ИНСТИТУТ ТИПОВОГО ПРОЕКТИРОВАНИЯ
ГОССТРОЯ СССР
К И Е В С К И Й Ф И Л И А Л
г Киев 57 ул Эжена Потье № 12
71/21
Заказ № 5836 Инв № 21581-04 Тираж 100
Сдано в печать 7.07. 198 8 Цена 1-82

ТИПОВАЯ ДОКУМЕНТАЦИЯ НА КОНСТРУКЦИИ, ИЗДЕЛИЯ И УЗЛЫ ЗДАНИЙ И СООРУЖЕНИЙ

СЕРИЯ 7.411-1

ИЗДЕЛИЯ И УЗЛЫ ИНЖЕНЕРНОГО ОБОРУДОВАНИЯ ПЫЛЕУЛАВЛИВАЮЩИХ СООРУЖЕНИЙ ДЕРЕВООБРАБАТЫВАЮЩИХ ПРОИЗВОДСТВ

ВЫПУСК 1-7

Циклоны УЦ-1500

РАБОЧИЕ ЧЕРТЕЖИ

РАЗРАБОТАНЫ
ПРОЕКТНЫМ ИНСТИТУТОМ
„ГИПРОДРЕВПРОМ"
ГЛАВНЫЙ ИНЖЕНЕР ИНСТИТУТА
В.И.ПАХОМОВ
ГЛАВНЫЙ ИНЖЕНЕР ПРОЕКТА
А.Н.АЛЕКСАНДРОВ

УТВЕРЖДЕНЫ
МИНЛЕСБУМПРОМОМ СССР
ПРОТОКОЛ ОТ 15 ИЮЛЯ 1986г
ВВЕДЕНЫ В ДЕЙСТВИЕ
„ГИПРОДРЕВПРОМОМ"
ПРИКАЗ №90 ОТ 31 ИЮЛЯ 1986г

КФ ЦИТП инв. № 21581-04

СОДЕРЖАНИЕ

Обозначение	Наименование	стр.
	Содержание	
УЦ 1500.00.00.00	Циклон УЦ 1500	2
УЦ 1500.00.00.00СБ	Циклон УЦ 1500 Сборочный чертеж	3
УЦ 1500.00.00.01 УЦ 1500.01.00.00 УЦ 1500.01.00.01	Прокладка Конус в сборе Конус	4
УЦ 1500.01.00.00СБ	Конус в сборе Сборочный чертеж	5
УЦ 1500.01.00.02 УЦ 1500.01.00.03 УЦ 1500.01.00.04	Фланец Ребро Пята	6
УЦ 1500.02.00.01 УЦ 1500.02.00.05 УЦ.1500.02.00.00	Цилиндр Связь Цилиндр внешний	7
УЦ 1500.02.00.00СБ	Цилиндр внешний Сборочный чертеж	8
УЦ 1500.02.00.02 УЦ 1500.02.00.03 УЦ 1500.02.00.06	Лист верхний Сектор Стенка наружняя	9
УЦ 1500.03.00.01 УЦ 1500.03.00.02 УЦ 1500.03.00.00	Лист нижний Ребро Цилиндр внутренний	10
УЦ 1500.03.00.00СБ	Цилиндр внутренний Сборочный чертеж	11
У 1500.02.00.02 У 1500.01.00.00 У 1500.00.00.00	Ребро Клапан противовзрывной Улитка с клапаном	12
У 1500.00.00.00СБ	Улитка с клапаном Сборочный чертеж	13
У1500.01.00.02 У1500.01.00.03 У1500.01.00.00СБ	Петля левая Петля правая Клапан противовзрывной Сборочный чертеж	14
У 1500.01.00.01 У1500.01.00.04 У1500.01.00.05 У1500.01.00.06	Скоба Платик Стержень Шайба	15
У 1500.01.00.07 У1500.01.00.08 У 1500.01.00.09	Стенка Шибер Прокладка	16
У1500.02.00.00 УЦ1500.02.01.00СБ	Улитка Фланец	17
У 1500.02.00.00СБ	Улитка Сборочный чертеж	18
У1500.02.00.01 У1500.02.00.03	Стенка Стенка боковая	19
У1500.02.01.00 У1500.02.01.00СБ	Фланец Фланец. Сборочный чертеж	20
ЗТ1500.00.00.00 ЗТ1500.00.00.00СБ	Зонт Зонт Сборочный чертеж	21
ЗТ1500.00.00.01 ЗТ1500.00.00.02	Колпак Лапа	22

Формат	Зона	Поз.	Обозначение	Наименование	Кол.	Примечание
				Документация		
А2			УЦ 1500.00.00.00СБ	Сборочный чертеж		
			Серия 7.411-1	Циклоны. Указания по из-		выпуск
				готовлению и подбору		1-0
				материалы для		
				проектирования		
				Сборочные единицы		
А4		1	УЦ 1500.01.00.00	Конус в сборе	1	
А4		2	УЦ 1500.02.00.00	Цилиндр внешний	1	
				Детали		
А4		3	УЦ 1500.0С.00.01	Прокладка	1	
		4	-01	Прокладка	1	
				Стандартные изделия		
		5		Болт М10×30.56.019		
				ГОСТ 7798-70	42	
		6		Гайка М10.56.019		
				ГОСТ 5915-70	42	
		7		Шайба 10.02.019		
				ГОСТ 11371-78	42	

Изм.	Лист	N докум.	Подп.	Дата
Разраб.		Мазина		VII.84
Пров.		Феворов		VII.84
Н. контр.		Баскин		07.84г.
Утв.		Войсенберг		07.84г.

УЦ 1500.00.00.00

Циклон УЦ 1500

Лит.	Лист	Листов
	1	2

ГИПРОДРЕВПРОМ г. Москва

Формат А4

Формат	Зона	Поз.	Обозначение	Наименование	Кол.	Примечание
				Переменные данные для исполнений		
				УЦ 1500.00.00.00		
				Сборочные единицы		
		8	УЦ1500.03.00.00	Цилиндр внутрен-	1	
				ний		
				УЦ 1500.00.00.00-01		
				Сборочные единицы		
		8	УЦ 1300.03.00.00-01	Цилиндр внутрен-	1	
				ний		
				УЦ 1500.00.00.00-02		
				Сборочные единицы		
		8	УЦ 1500.03.00.00-02	Цилиндр внутрен-	1	
				ний		
				УЦ 1500.00.00.00-03		
				Сборочные единицы		
		8	УЦ 1500.03.00.00-03	Цилиндр внутрен-	1	
				ний		

Инв.№ подл. | Подп. и дата | Взам.инв.№ | Инв.№ дубл. | Подп. и дата

Изм.	Лист	N докум.	Подп.	Дата

УЦ 1500.00.00.00

Лист 2

2

21581-04

Копировал Черненко Формат А4

Выпуск 1-7

Серия 7. 411-1

УЦ 1500.00.00.00 СБ

Рис 1

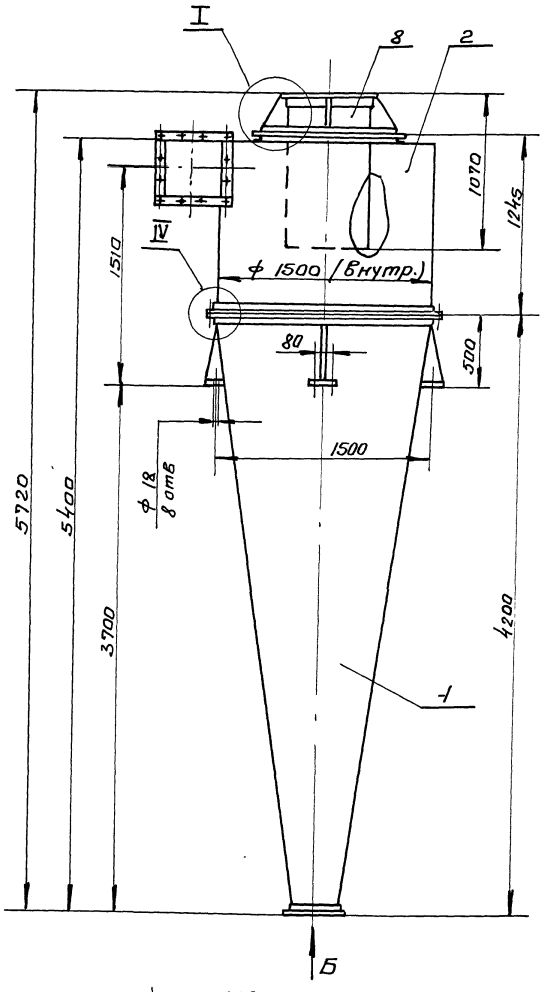

Рис 2

Остальное см. рис 1

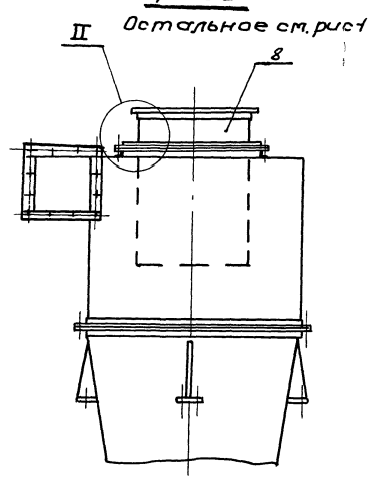

Рис. 3

Остальное см. рис 1

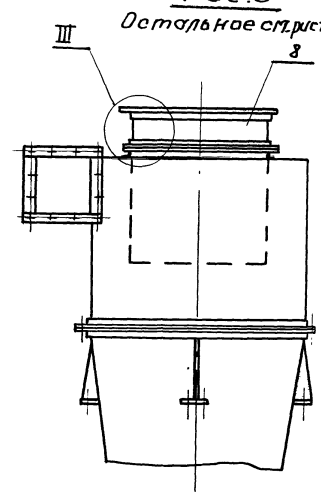

Вид Б

М 1:10

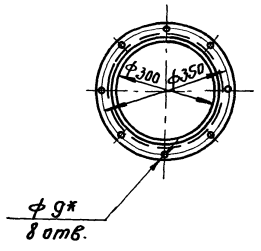

I

М 1:5

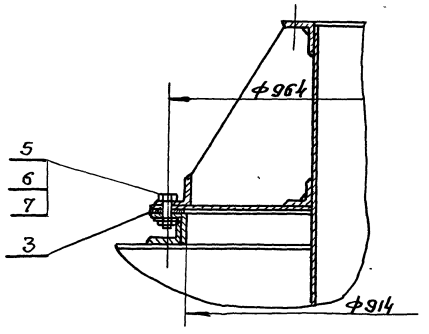

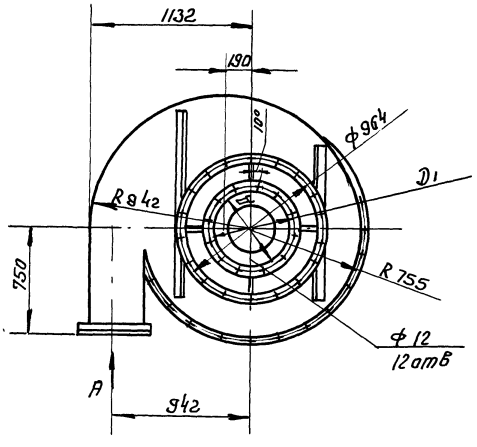

IV

М 1:2

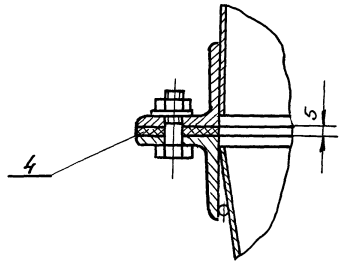

Вид А

М 1:10

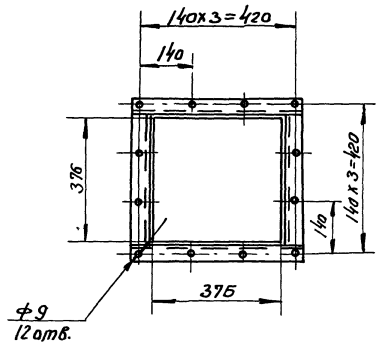

II

М 1:5

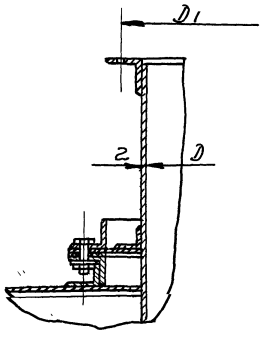

III

М 1:5

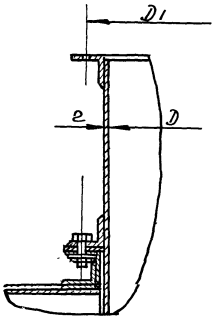

Обозначение	Шифр	Рис	Размеры, мм D	Размеры, мм D1	Масса, кг
УЦ 1500.00.00.00	УЦ 1500-1	1	570	624	466
-01	-2		676	730	470,4
-02	-3	2	800	854	473,5
-03	-4	3	900	954	470,2

1. Указания по подбору циклонов см. выпуск 1-0

2 ± t 3/2

3* Размеры для справок

21581-04 3

Изм	Лист	N докум.	Подп.	Дата
Разраб		Мазина		VII.86
Пров.		Федоров		VII.86
Н. контр.		Баскин		VII.86
Утв.		Вайленберг		VII.86

УЦ 1500.00.00.00 СБ

Циклон УЦ 1500

Сборочный чертеж

Лит	Масса	Масшт
и	см. табл.	—

Лист | Листов 1

"Гипродревпром" г. Москва

Инв. N подл. | Подп. и дата | Взам. инв. N | Инв. N дубл. | Подп. и дата

Копиров. Щеглова Формат А2

УЦ-1500.01.00.01

Серия 7411-1 Выпуск 1-7

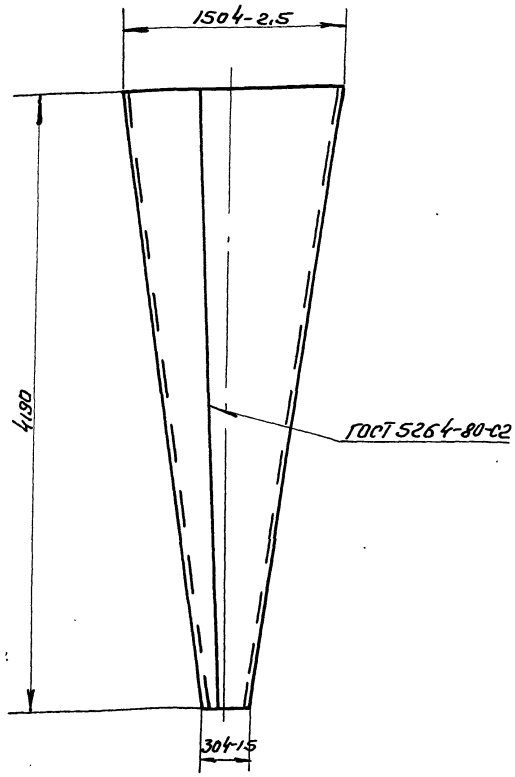

Развертка

М 1:50

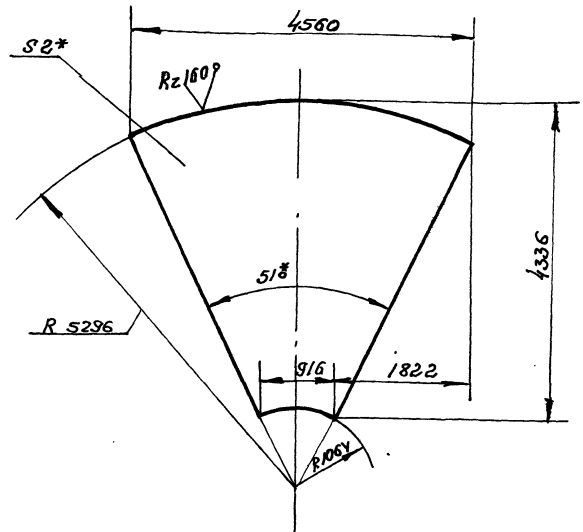

1. Электрод Э42 ГОСТ 9467-75
2. ±t2/2
3. * Размеры для справок

					УЦ 1500.01.00.01			
Изм	Лист	N докум.	Подп.	Дата	Конус	Лит	Масса	Масшт
Разраб		Мазина		VII.86		И	188.0	1:25
Пров.		Федоров		VII.86		Лист	Листов 1	
Н. контр.		Федоров		VII.86	Лист Б-ПН-2.0 ГОСТ 19903-74	Гипродревпром г. Москва.		
Утв.		Федоров		VII.86	4-IV СТ-3 пс5 ГОСТ 16523-70			

Формат А4

УЦ 1500.00.00.01

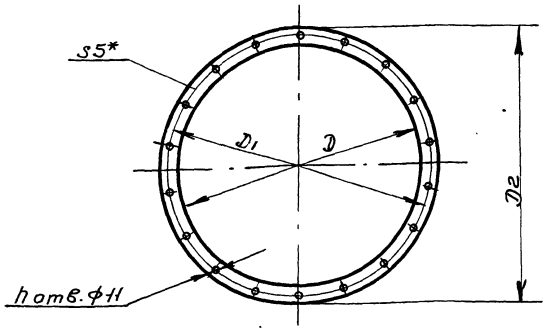

Обозначение	Размеры, мм			h отв	Масса, кг
	D	D1	D2		
УЦ 1500.00.00.01	914	964	1004	18	0,9
-01	1504	1554	1594	24	1,4

* Размер для справок

					УЦ-1500.00.00.01			
Изм	Лист	N докум	Подп.	Дата	Прокладка	Лит	Масса	Масшт
Разраб		Мазина		VII.86		И	см. табл.	—
Пров.		Федоров		VII.86		Лист	Листов 1	
Н. контр.		Федоров		VII.86	Пластина I, лист ТМКЩ-С,-5 ГОСТ 7338-77	Гипродревпром г. Москва		
Утв.		Федоров		VII.86				

Формат А4

Формат	Зона	Поз.	Обозначение	Наименование	Кол.	Примечание
				Документация		
А2			УЦ 1500.01.00.00 СБ	Сборочный чертеж		
				Детали		
А3		1	УЦ 1500.01.00.01	Конус	1	
А3		2	УЦ 1500.01.00.02	Фланец	1	
		3	-10	Фланец	1	
А4		4	УЦ 1500.01.00.03	Ребро	4	
А4		5	УЦ 1500.01.00.04	Пята	4	
Б4		6	УЦ 1500.01.00.05	Кольцо		
				Проволока 3-I		
				ГОСТ 3282-74		
				L=964-1,0 мм	1	0,25 кг.
Б.Ч		7	УЦ 1500.01.00.06	Кольцо		
				Проволока 5-I		
				ГОСТ 3282-74		
				L=4864-2,0 мм	1	0,95 кг

4

21581-04

					УЦ.1500.01.00.00			
Изм	Лист	N докум	Подп.	Дата	Конус в сборе	Лит	Лист	Листов
Разраб		Мазина		VII.86		И		1
Пров		Федоров		VII.86		Гипродревпром г. Москва		
Н. контр		Федоров		VII.86				
Утв.		Баскин		VII.86				

Инв. N подл. | Подп. и дата | Взам. инв. N | Инв. N дубл. | Подп. и дата

Копировал Щеглова

Формат А4

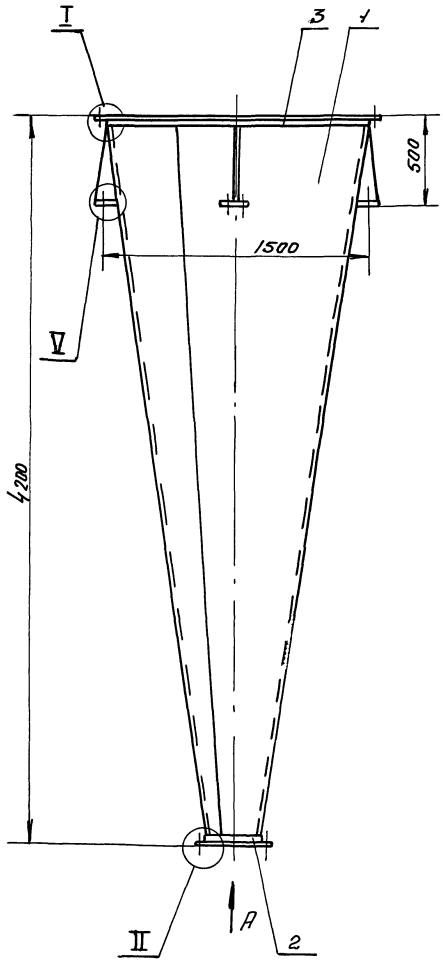

I
М1:1

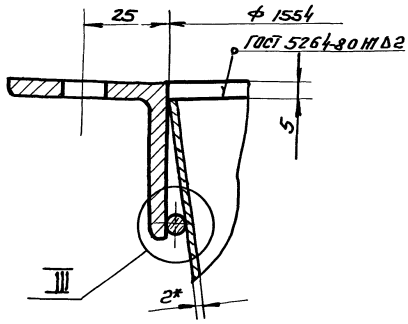

III
2:1

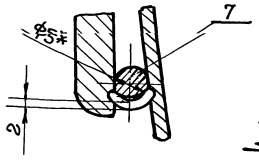

IV
М1:1

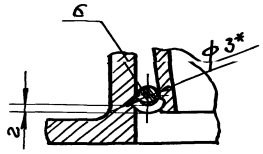

II
М1:1

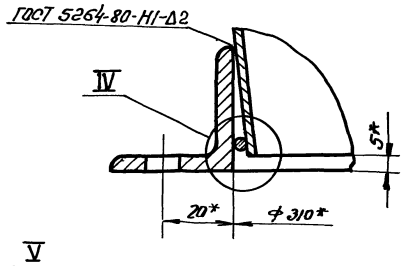

V
М1:5

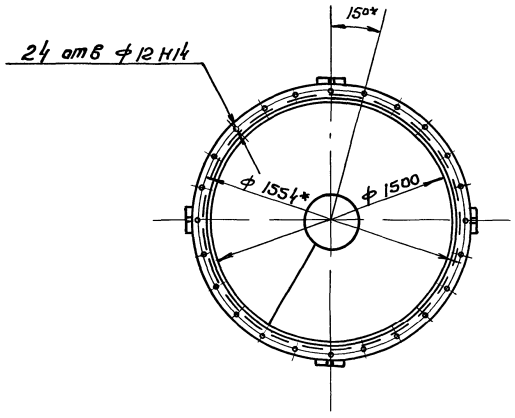

Вид А
М 1:10

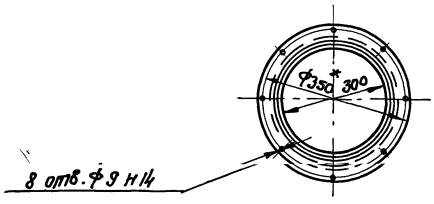

Вид Б
М1:5

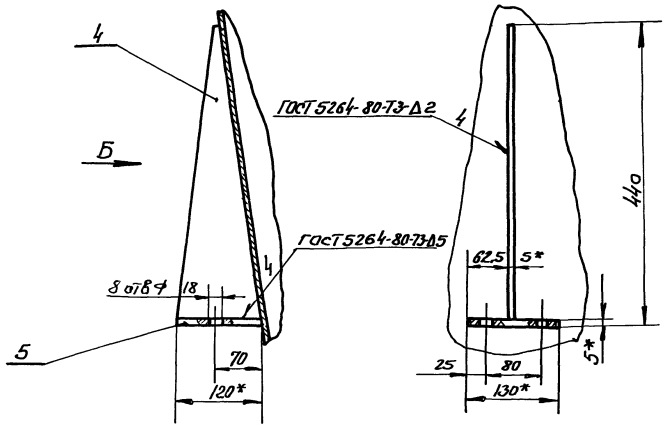

1 Сварка ручная электродуговая, электрод Э42 ГОСТ 9467-75

2 ±t3/2

3 * Размеры для справок

21581-04 5

				УЦ 1500.01.00.00 СБ	
Изм.	Кол.уч.	№ докум.	Подп.	Дата	
Разраб.		Мазина			Конус в сборе. Сборочный чертеж
Пров.		Федоров			
Н. контр.		Федоров			
Утв.		Баскин			

Лит.	Масса	Масшт.
А	214	1:20
Лист	Листов 1	

ГИПРОРЕВПРОМ г. Москва

Копиров Щеглова Формат А2

Инв. № подл. | Подп. и дата | Взам. инв. №

УЦ 1500 01 00 03

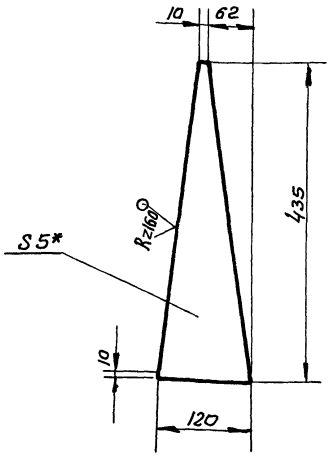

$1 \pm \frac{t_2}{2}$

2* Размер для справок

Изм.	Лист	N докум.	Подп.	Дата	УЦ 1500 01 00 03	
Разраб.		Мазина		VII.84	Ребра	Лит. / Масса / Масштаб
Пров.		Федоров		VII.84		У / 10 / 1:5
						Лист / Листов 1
Н. контр.		Федоров		VII.84	Лист Б-ПН-5,0 ГОСТ 19903-74	Гипродревпром
Утв.		Федоров		VII.84	Вст 3пс5 ГОСТ 14637-79	г. Москва

Копировал

Формат А4

УЦ 1500 01 00 04

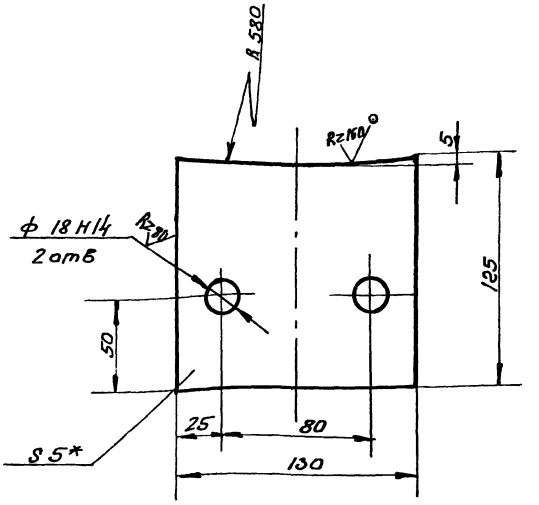

$1 \pm \frac{t_2}{2}$

2* Размер для справок

Изм.	Лист	N докум.	Подп.	Дата	УЦ 1500.01.00.04	
Разраб.		Мазина		VII.84	Пята	Лит. / Масса / Масштаб
Пров.		Федоров		VII.84		У / 06 / 1:2
						Лист / Листов 1
Н. контр.		Федоров		VII.84	Лист Б-ПН-5,0 ГОСТ 19903-74	Гипродревпром
Утв.		Федоров		VII.84	Вст 3пс5 ГОСТ 14637-79	г. Москва

Инв. № подл. | Подп. и дата | Взам. инв. № | Инв. № дубл. | Подп. и дата

Формат А4

УЦ 1500.01 00 02

Рис 1

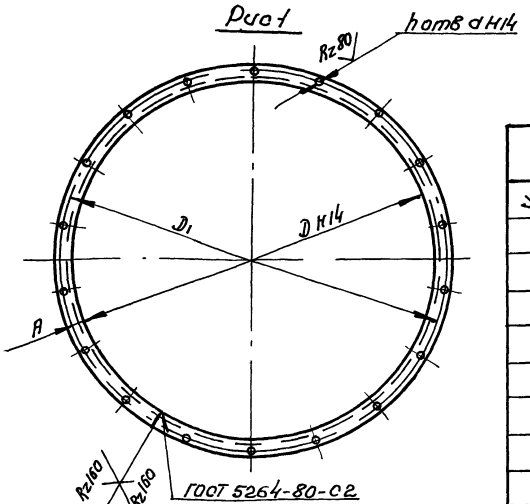

Обозначение	Рис	Размеры, мм D	A	D1	d	h отв	Материал	Развернутая длина мм	Масса, кг
УЦ 1500 01 00 02	1	310	20	350	9	8	Уголок 36х36х4-Б ГОСТ 8509-72 / Вст 3пс5 ГОСТ 535-79	1039	2,25
-01	2	—	—	—	—	—	Уголок 36х36х4-Б ГОСТ 8509-72 / Вст 3пс5 ГОСТ 535-79	1868	4,05
-02	1	574	25	624	12	12	Уголок 45х45-5-Б ГОСТ 8509-72 / Вст 3пс5 ГОСТ 535-79	1884	6,35
-03	2	—	—	—	—	—	Уголок 36х36х4-Б ГОСТ 8509-72 / Вст 3пс5 ГОСТ 535-79	2198	4,75
-04	1	680	25	730	12	12	Уголок 45х45х5-Б ГОСТ 8509-72 / Вст 3пс5 ГОСТ 535-79	2214	7,5
-05	2	—	—	—	—	—	Уголок 36х36х4-Б ГОСТ 8509-72 / Вст 3пс5 ГОСТ 535-79	2590	5,6
-06	1	804	25	854	12	18	Уголок 45х45х5-Б ГОСТ 8509-72 / Вст 3пс5 ГОСТ 535-79	2606	8,8
-07		904		954				2920	9,85
-08			30	964				2920	9,85
-09		914	25					2952	9,95
-10		1504		1554		24		4743	16,0

Рис 2

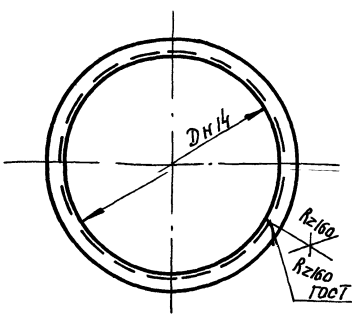

1 Электрод Э42 ГОСТ 9467-75

$2 \pm \frac{t_2}{2}$

21581-04

Изм.	Лист	N докум.	Подп.	Дата	УЦ 1500.01.00.02	
Разраб.		Мазина		VII.84	Фланец	Лит. / Масса / Масштаб
Пров.		Федоров		VII.84		У / см. табл. / —
						Лист / Листов 1
Н. контр.		Федоров		VII.84	См. таблицу	Гипродревпром
Утв.		Федоров		VII.84		г. Москва

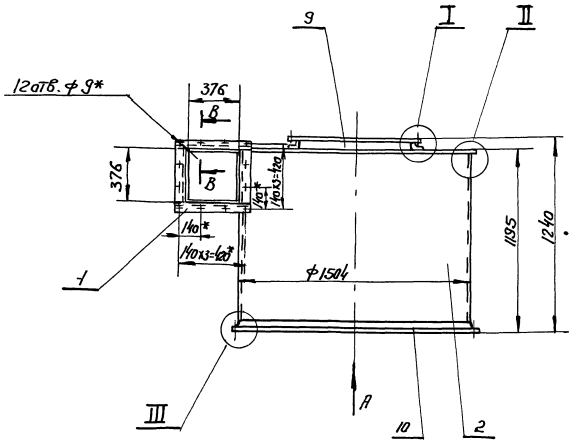

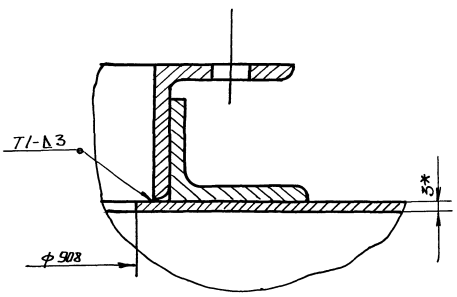

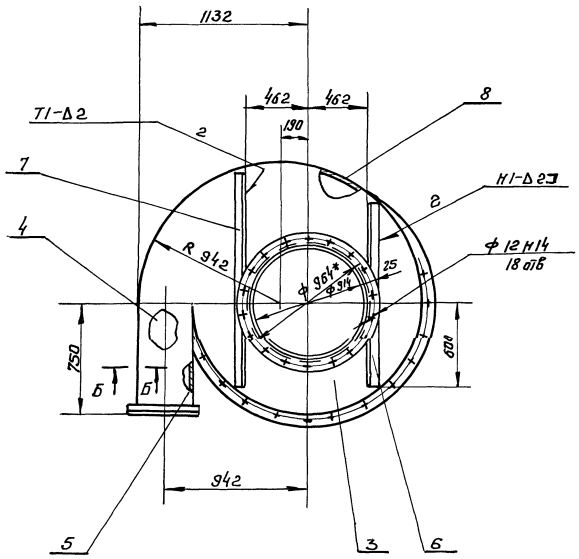

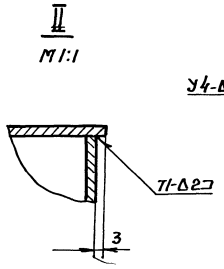

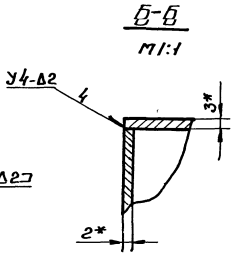

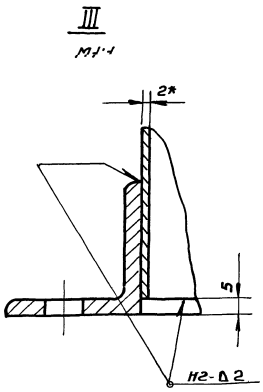

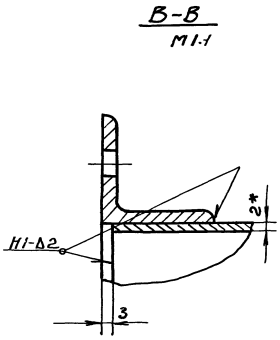

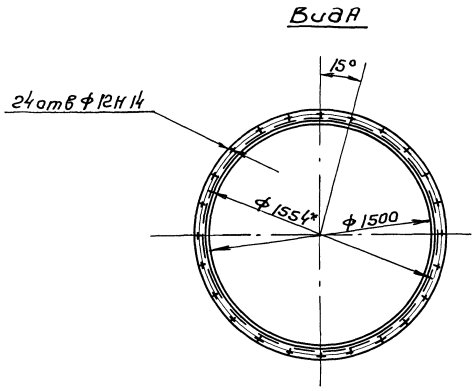

1 Сварные швы по ГОСТ 5264-80
Электрод Э-42 ГОСТ 9467-75
2. $\pm t_3/2$
3 * Размеры для справок

21581-04 8

					УЦ 1500 02 00.0005		
Изм	Лист	№ докум.	Подп.	Дата	Цилиндр внешний	Лит	Масса	Масшт
Разраб		Мазинг		VII 86				
Пров		Федоров		VII 86	Сборочный чертеж	У	186.5	1:20
						Лист	Листов 1	
Н.контр		Федоров		VII 86		Гипроспецгаз г. Москва		
Утв		Баскин		VII 86				

Копировал Формат А3

Инв.№подл. | Подп. и дата | Взам.инв.№ | Инв.№дубл. | Подп. и дата

Серия 7.411-1 Выпуск 1-7

УЦ 1500.02.00.02

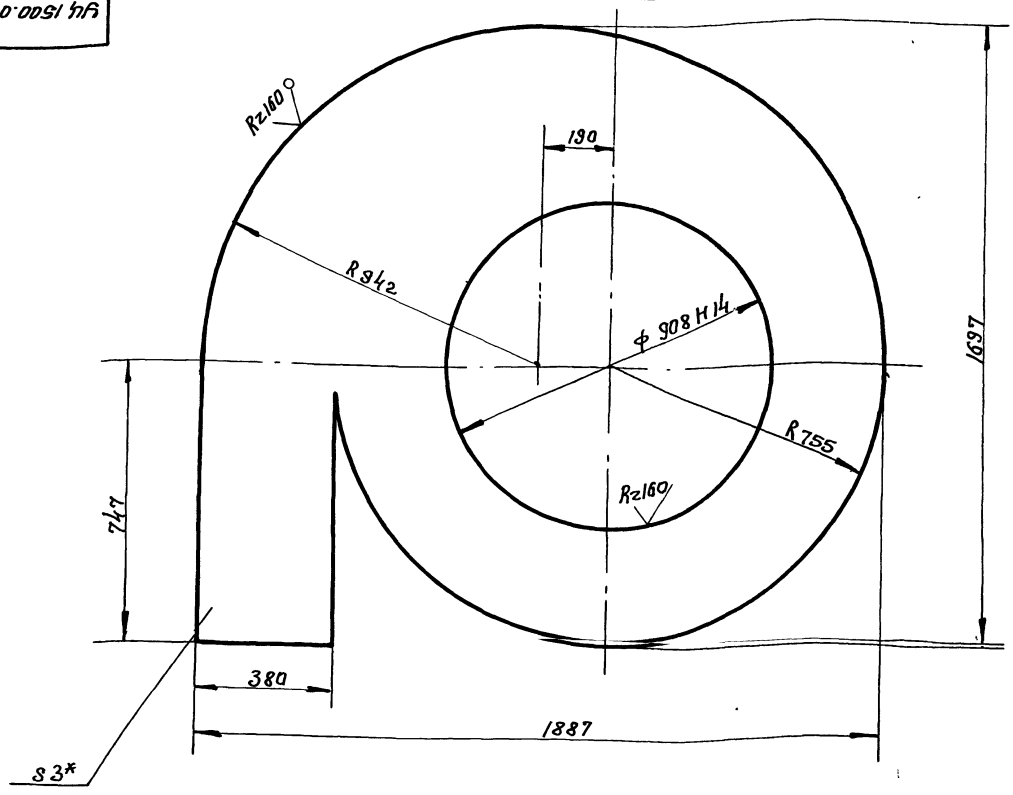

$1 \pm \frac{t_2}{2}$

2* Размер для справок

				УЦ 1500.02.00.02			
Изм.	Лист	N докум.	Подп.	Дата	Лист верхний	Лит.	Масса	Масштаб
Разраб.		Мазина		VII.81		У	37,6	1:10
Пров.		Федоров		VII.81		Лист	Листов	
Н. контр.		Федоров		VII.81	Лист Б-ПН-3.0 ГОСТ 19903-74	Гипродревпром		
Утв.		Федоров		VII.81	4-IV Вст.3 пс5 ГОСТ 16523-70	г. Москва		

Формат А3

УЦ 1500.02.00.03

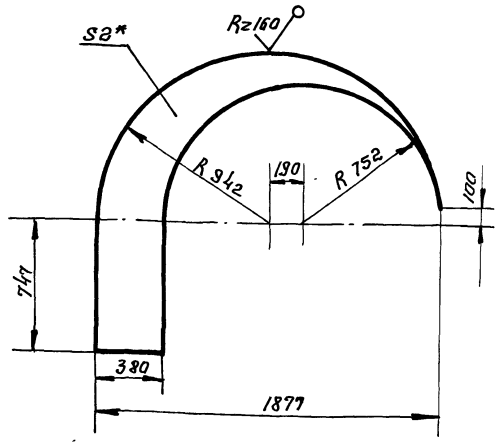

$1 \pm t_2/2$

2* Размер для справок

				УЦ 1500.02.00.03			
Изм.	Лист	N докум.	Подп.	Дата	Сектор	Лит.	Масса	Масштаб
Разраб.		Мазина		VII.81		Ч	10,5	1:20
Пров.		Федоров		VII.81		Лист	Листов 1	
Н. контр.		Федоров		VII.81	Лист Б-ПН-2.0 ГОСТ 19903-74	Гипродревпром		
Утв.		Федоров		VII.81	4-IV Ст.3 пс5 ГОСТ 16523-70	г. Москва		

Формат А4

Rz160

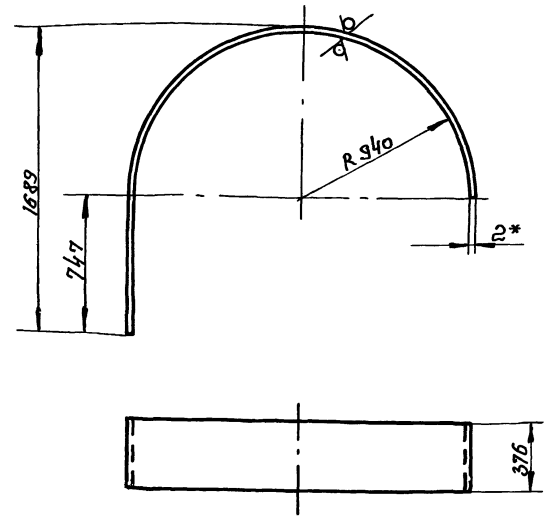

1. Развернутая длина — 3700 мм

$2 \pm t_2/2$

3* Размер для справок.

Инв. N подл. | Подп. и дата | Взам. инв. N | Инв. N дубл. | Подп. и дата

21581-04 9

				УЦ 1500.02.00.06			
Изм.	Лист	N докум.	Подп.	Дата	Стенка наружная	Лит.	Масса	Масштаб
Разраб.		Мазина		VII.81		У	21,5	1:20
Пров.		Федоров		VII.81		Лист	Листов 1	
Н. контр.		Федоров		VII.81	Лист Б-ПН-2.0 ГОСТ 19903-74	Гипродревпром		
Утв.		Федоров		VII.81	4-IV Ст.3 пс5 ГОСТ 16523-70	г. Москва		

Копиров. Щеглова.

Формат А4

УЦ 1500 03 00 01

Серия 7.411-1 Выпуск 1-7

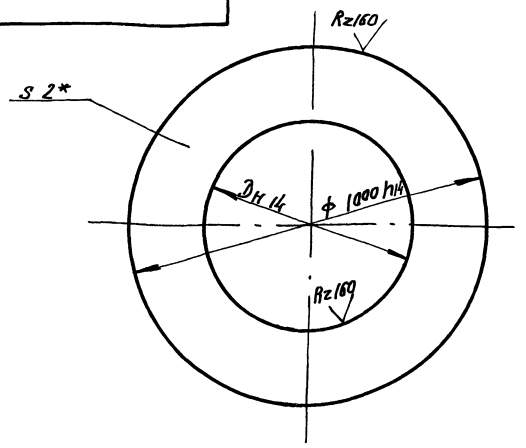

Обозначение	Д, мм	Масса, кг
УЦ 1500 03 00 01	536	8,1
-01	692	6,5
-02	816	4,0

* Размер для справок

Изм.	Лист	№ докум.	Подп.	Дата	УЦ 1500 03 00 01			
Разраб.		Мазина		VII.84	Лист нижний	Лит.	Масса	Масштаб
Пров.		Федоров		VII.84		У	см. табл.	—
						Лист	Листов 1	
Н. контр.		Федоров		VII.84	Лист 4-IV ст 3 пс 5 ГОСТ 16523-70	Гипродревпром г. Москва		
Утв.		Федоров		VII.84				

Инв. N подл. | Подп. и дата | Взам. инв. N | Инв. N дубл. | Подп. и дата

Копировал

Формат А4

УЦ 1500 03 00 02

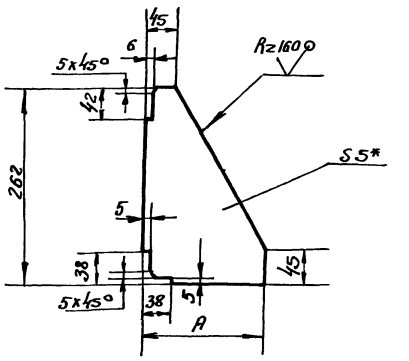

Обозначение	А, мм	Масса, кг
УЦ 1500.03.00 02	165	4,1
-01	112	0,75

1 $\pm \frac{t2}{2}$

2* Размер для справок

Изм.	Лист	№ докум.	Подп.	Дата	УЦ.1500.03 00 02			
Разраб.		Мазина		VII.84	Ребро	Лит.	Масса	Масштаб
Пров.		Федоров		VII.84		У	см. табл.	—
						Лист	Листов 1	
Н. контр.		Федоров		VII.84	Лист Б-ПН-5,0 ГОСТ 19903-74 / В ст 3 пс 5 ГОСТ 14637-79	Гипродревпром г. Москва		
Утв.		Федоров		VII.84				

Инв. N подл. | Подп. и дата | Взам. инв. N | Инв. N дубл. | Подп. и дата

Копировал

Формат А4

Формат	Зона	Поз.	Обозначение	Наименование	Кол.	Примечание
				Документация		
А2			УЦ 1500 03 00 00 СБ	Сборочный чертеж		
				Переменные данные для исполнений		
				УЦ 1500 03 00 00		
				Детали		
		1	УЦ 1500. 01 00 02-03	Фланец	1	
		2	УЦ 1500 02 00 01-02	Цилиндр	1	
		3	УЦ 1500 01 00 02-01	Фланец	1	
		4	-02	Фланец	1	
А4		5	УЦ 1500 03 00 01	Лист нижний	1	
А4		6	УЦ 1500 03 00 02	Ребро	4	
				УЦ 1500 03 00 00-01		
				Детали		
		1	УЦ 1500. 01 00 02-08	Фланец	1	
		2	УЦ 1500. 02 00 01-04	Цилиндр	1	
		3	УЦ 1500 01 00 02-03	Фланец	1	
		4	-04	Фланец	1	
		5	УЦ 1500. 03 00 01-01	Лист нижний	1	
		6	УЦ 1500. 03. 00 02-01	Ребро	4	

Изм.	Лист	№ докум.	Подп.	Дата	УЦ 1500 03 00. 00			
Разраб.		Мазина		VII.84	Цилиндр внутренний	Лит.	Лист	Листов
Пров.		Федоров		VII.84		У	1	2
Н. контр.		Федоров		VII.84		Гипродревпром г. Москва		
Утв.		Баскин		VII.84				

Инв. N подл. | Подп. и дата | Взам. инв. N | Инв. N дубл. | Подп. и дата

Копировал

Формат А4

Формат	Зона	Поз.	Обозначение	Наименование	Кол.	Примечание
				УЦ 1500 03 00.00-02		
				Детали		
		1	УЦ 1500 02 00 01-06	Цилиндр	1	
		2	УЦ 1500 01 00 02-05	Фланец	1	
		3	-06	Фланец	1	
		4	УЦ 1500 03 00 01 -02	Лист нижний	1	
				УЦ 1500 03 00 00-03		
				Детали		
		1	УЦ 1500 01 00 02-08	Фланец		
		2	УЦ 1500 02 00 01-08	Цилиндр	1	
		3	УЦ 1500 01 00 02-07	Фланец	1	

10

21581-04

Изм.	Лист	№ докум.	Подп.	Дата	УЦ 1500.03 00.00	Лист 2

Инв. N подл. | Подп. и дата | Взам. инв. N | Инв. N дубл. | Подп. и дата

Копировал щеглова

Формат А4

Рис 1

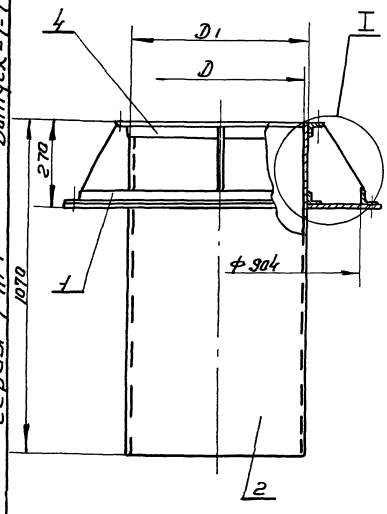

Рис 2
Остальное см рис 1

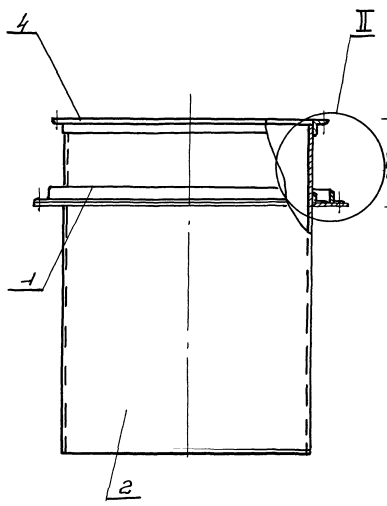

Рис 3
Остальное см рис 1

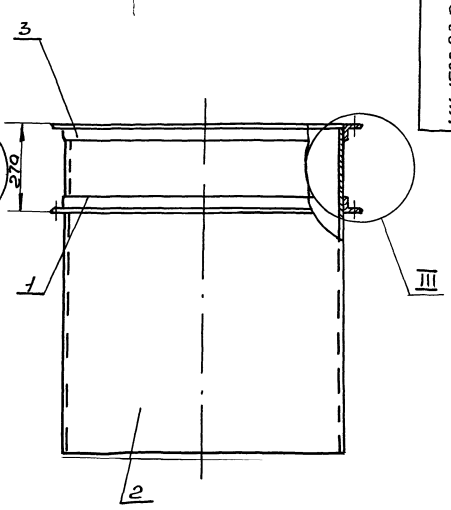

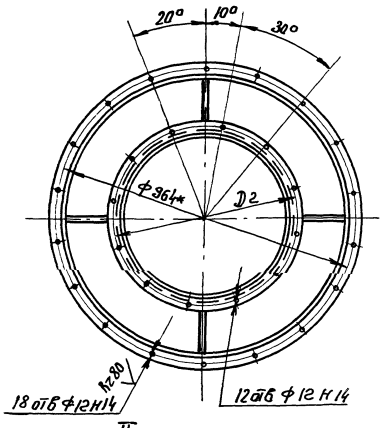

II
М15

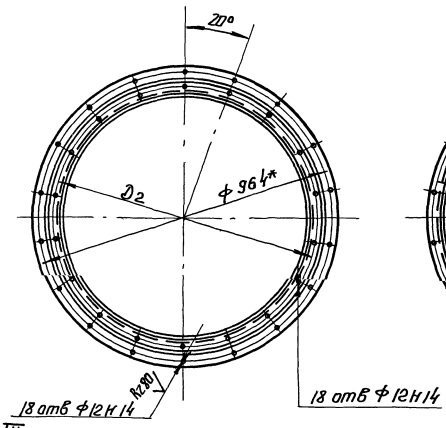

III
М15

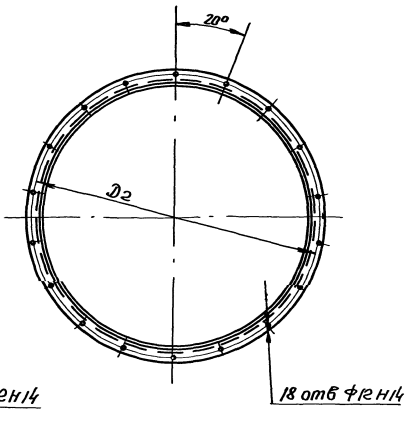

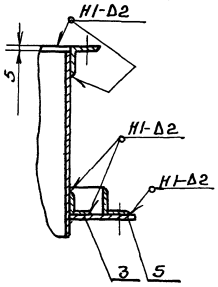

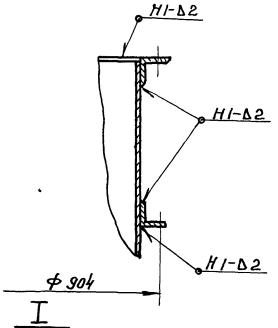

I
М15

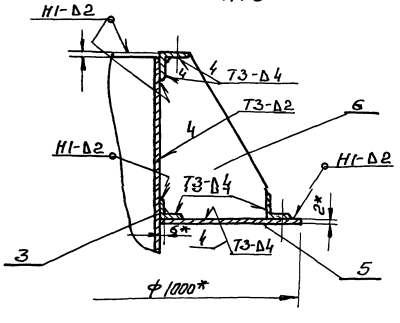

Обозначение	Рис	Размеры, мм			Масса, кг
		D	D1	D2	
УЦ 1500 03 00 00		570	574	624	62,5
-01	1	676	680	730	66 9
-02	2	800	804	854	70,0
-03	3	900	904	954	66,7

1 Сварные швы по ГОСТ 5264-80
Электрод Э-42 ГОСТ 9467-75
2 $\pm t_3/2$
3* Размеры для справок

21581 04 11

Изм	Лист	N докум	Подп	Дата	УЦ 1500.03 00.00 СБ			
Разраб		Мазина		VII 86	Цилиндр внутренний	Лит	Масса	Масшт
Пров		Федоров		VII 86	Сборочный чертеж	И	см табл	—
						Лист	Листов 1	
Н. контр		Федоров		VII 86		Гипродревпром		
Утв		Баскин		VII 86		Москва		

Копирсв Щеглова Формат А2

Инв N подл | Подп и дата | Взам инв N | Инв N дубл | Подп и дата

У1500.02.00.02

Серия 7.411-1 Выпуск 1-7

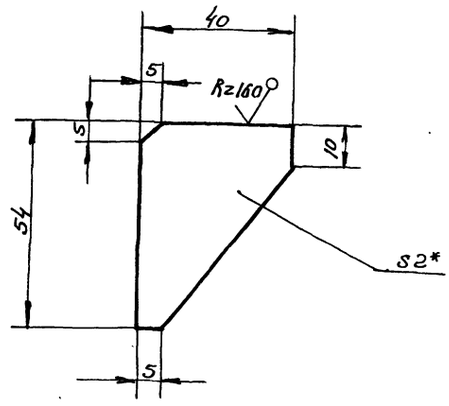

1 ± t2/2

2 * Размер для справок

Изм.	Лист	N докум.	Подп.	Дата
Разраб.	Мазина			VII.86
Пров.	Федоров			VII.86
Н. контр.	Федоров			VII.86
Утв.	Федоров			VII.86

У1500.02.00.02

Ребро

Лит	Масса	Масштаб
У	0,02	1:1

Лист Б-ПН-2 ГОСТ 19903-74 / 4-11-В СТ.3 пс 5 ГОСТ 16523-70

Листов 1

ГИПродревпром г. Москва

Формат А4

Формат	Зона	Поз.	Обозначение	Наименование	Кол.	Примечание
				Документация		
А3			У1500.01.00.00.СБ	Сборочный чертеж		
				Детали		
А4		1	У1500.01.00.01	Скоба	1	
А4		2	У1500.01.00.02	Петля левая	2	
А4		3	У1500.01.00.03	Петля правая	2	
А4		4	У1500.01.00.04	Платик	2	
А4		5	У1500.01.00.05	Стержень	2	
А4		6	У1500.01.00.06	Шайба	2	
А3		7	У1500.01.00.07	Стенка	1	
		8	-01	Стенка	3	
А4		9	У1500.01.00.08	Шибер	1	
А4		10	У15.00.01.00.09	Прокладка	3	
		11	-01	Прокладка	1	
				Стандартные изделия		
		12		Заклепка 6х20 ГОСТ 10299-80	6	
		13		Заклепка 6х14 ГОСТ 10299-80	6	

Инв. N подл. | Подп. и дата | Взам. инв. N | Инв. N дубл. | Подп. и дата

У1500.01.00.00

Изм.	Лист	N докум.	Подп.	Дата
Разраб.	Мазина			VII.86
Пров.	Федоров			VII.86
Н. контр.	Федоров			VII.86
Утв.	Баскин			VII.86

Клапан противовзрывной

Лит	Лист	Листов
У	1	1

ГИПродревпром г. Москва

Формат А4

Формат	Зона	Поз.	Обозначение	Наименование	Кол.	Примечание
				Документация		
А2			У1500.00.00.00.СБ	Сборочный чертеж		
			Серия 7.411-1	Циклоны. Указания по изготовлению и подбору, материалы для проектирования		Выпуск 1-0
				Сборочные единицы		
А4		1	У1500.01.00.00	Клапан противовзрывной	1	
				Переменные данные для исполнений		
				У1500.00.00.00		
				Сборочные единицы		
А4		2	У1500.02.00.00	Улитка	1	
				У1500.00.00.00-01		
				Сборочные единицы		
		2	У1500.02.00.00-01	Улитка	1	

Инв. N подл. | Подп. и дата | Взам. инв. N | Инв. N дубл. | Подп. и дата

У1500.00.00.00

Изм.	Лист	N докум.	Подп.	Дата
Разраб.	Мазина			VII.86
Пров.	Федоров			VII.86
Н. контр.	Баскин			VII.86
Утв.	Вайценберг			VII.86

Улитка с клапаном

Лит	Лист	Листов
У	1	2

Гипродревпром г. Москва

Формат А4

Формат	Зона	Поз.	Обозначение	Наименование	Кол.	Примечание
				У1500.00.00.00-02		
				Сборочные единицы		
		2	У1500.02.00.00-02	Улитка	1	
				У1500.00.00.00-03		
				Сборочные единицы		
		2	У1500.02.00.00-03	Улитка		

Инв. N подл. | Подп. и дата | Взам. инв. N | Инв. N дубл. | Подп. и дата

12

21581-04

У1500.00.00.00

Изм.	Лист	№ докум.	Подп.	Дата

Лист 2

Формат А4

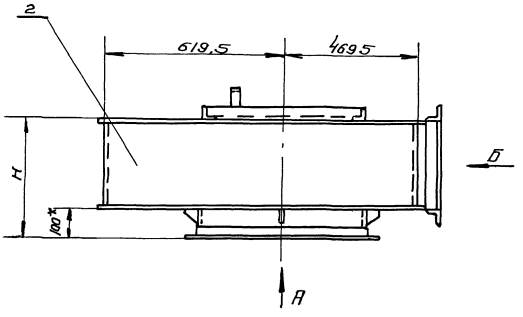

Вид А

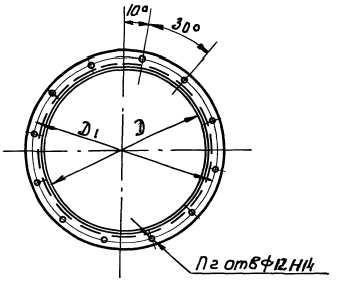

Вид Б

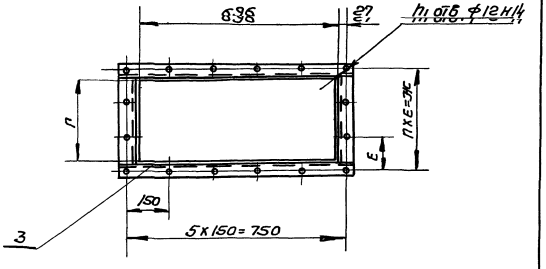

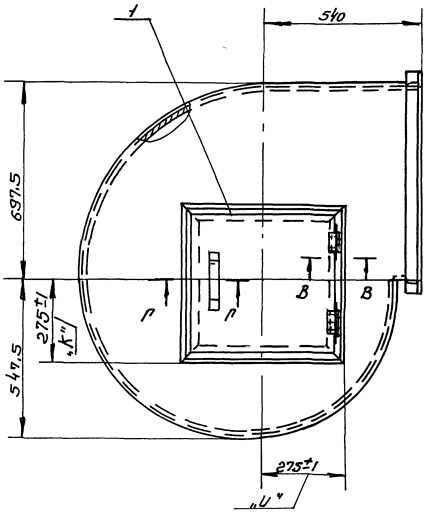

Г – Г
М 1:2

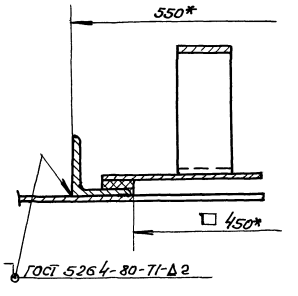

В – В
М 1:1

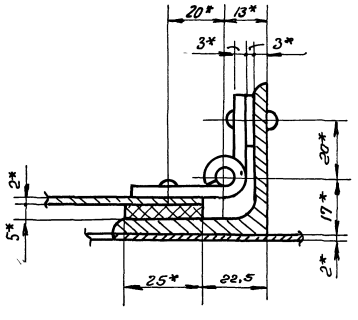

Обозначение	Шифр	Размеры, мм H	D	D1	Г	Е	Ж	h	h1 отв	h2 отв	Масса кг
У1500 00 00 00	У1500-1	398	570	624	294	116	348	3	16	12	69,4
-01	-2	518	676	730	414	117	468	4	18		76,4
-02	-3	685	800	854	581	127	635	5	20	18	85,4
-03	-4	842	900	954	738	132	792	6	22		94,4

1 Указания по подбору улиток с клапаном см выпуск-0
2 Электрод Э-42 ГОСТ 9467-75
3* Размеры для справок, кроме размеров „Кип"

21581-04 13

				У1500 00 00 00 СБ	
Изм.	Лист	№ докум.	Подп.	Дата	Улиткас клапаном сборочный чертеж	Лит.	Масса	Масштаб
Разраб.		Бух		VIII 84			см табл	—
Пров.		Федоров		VIII 84		Лист	Листов 1	
Н. контр.		Баскин		VIII 84		Гипродревпром г. Москва		
Утв.		Вайсенберг		VIII 84				

Копировал Щеглова Формат А2

Серия 7.411-1 Выпуск 1-7

У1500.01.00.02

Rz160

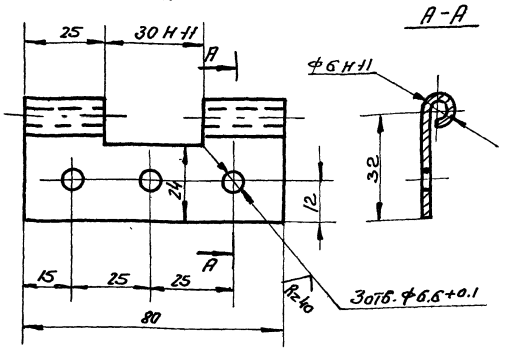

Развертка
М1:2

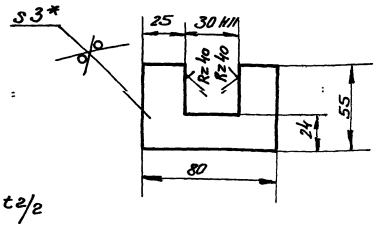

1. ±t2/2
2* Размер для справок

Изм.	Лист	N докум.	Подп.	Дата	У1500.01.00.02			
Разраб.		Мазина		VII.86	Петля левая	Лит	Масса	М-б
Пров.		Федоров		VII.86		U	0,08	1:1
						Лист	Листов 1	
Н. контр.		Федоров		VII.86	Лист БПН-3 ГОСТ 19903-74	Гипродревпром г. Москва		
Утв.		Федоров		VII.86	4-IV Ст.3 пс5 ГОСТ 16523-70			

Формат А1

У1500.01.00.03

Rz160

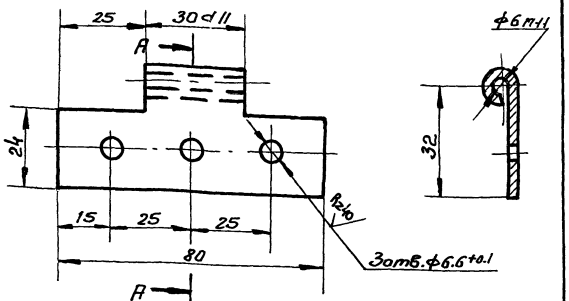

Развертка
М1:2

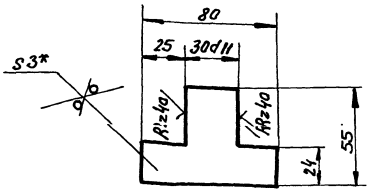

1. ±t2/2
2* Размер для справок

Изм.	Лист	N докум.	Подп.	Дата	У1500.01.00.03			
Разраб.		Мазина		VII.86	Петля правая	Лит	Масса	Масшт.
Пров.		Федоров		VII.86		U	0,06	1:1
						Лист	Листов 1	
Н. контр.		Федоров		VII.86	Лист БПН3 ГОСТ 19903-74	Гипродревпром г. Москва		
Утв.		Федоров		VII.86	4-IV Ст.3 пс5 ГОСТ 16523-70			

Инв. N подл. | Подп. и дата | Взам. инв. N | Инв. N дубл. | Подп. и дата

Формат А4

У1500.01.00.00 СБ

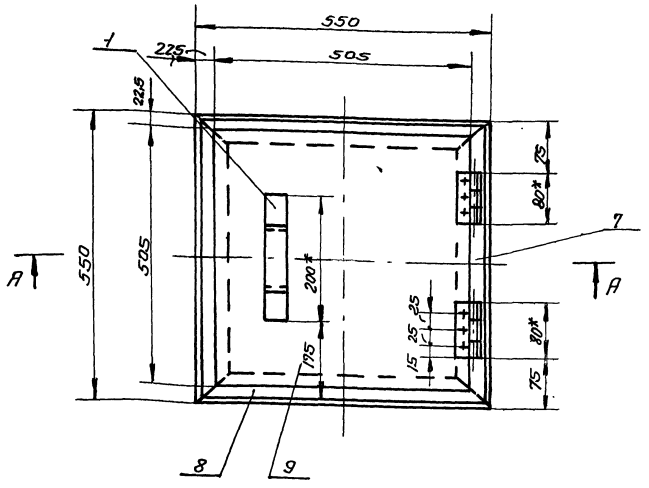

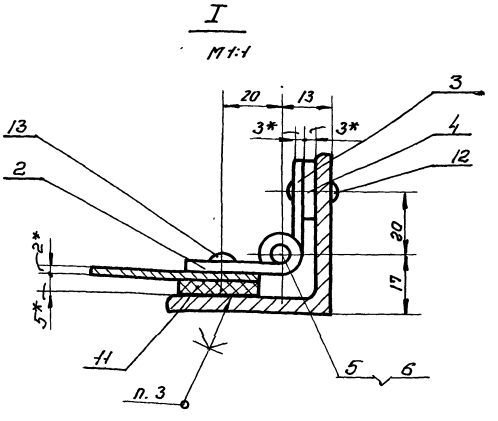

1. Сварные швы по ГОСТ 5264-80
Электрод Э42 ГОСТ 9467-75
2 ±t3/2
3. Клей 88-СА ТУ38-105926-75
4* Размеры для справок

А-А
М1:2,5

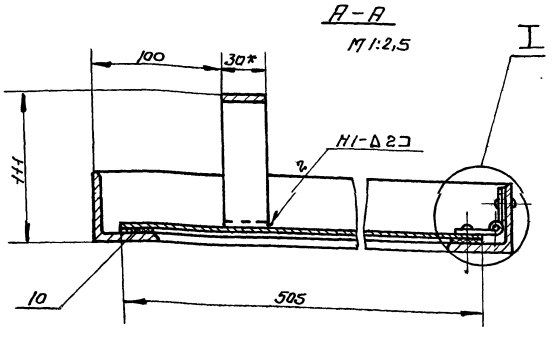

21581-04 14

У1500.01.00.00 СБ

Изм.	Лист	N докум.	Подп.	Дата	Клапан противовзрывной	Лит	Масшт.	М-б
Разраб.		Мазина		VII.86	Сборочный чертеж	U	12,4	1:5
Пров.		Федоров		VII.86		Лист	Листов 1	
Н. контр.		Федоров		VII.86		Гипродревпром г. Москва		
Утв.		Баскин		VII.86				

У 1500.01.00.01

Rz160 √(√)

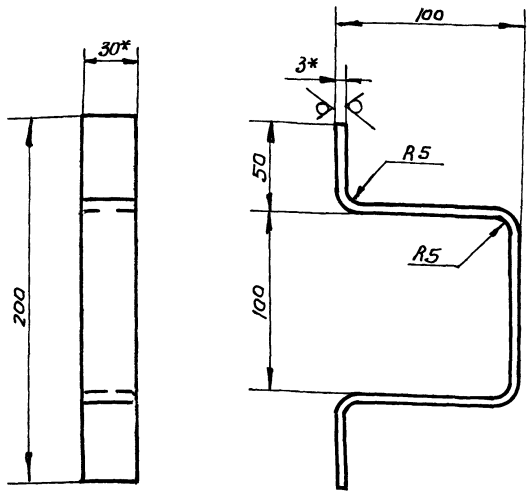

1 Развернутая длина – 382 мм

2 $\pm t_2/2$

3* Размеры для справок

Изм	Лист	N докум	Подп.	Дата	У1500.01 00 01			
Разраб		Мазина		VII 86	Скоба	Лит	Масса	Масшт
Пров		Федоров		VII 86		И	0,25	1.2
						Лист	Листов 1	
Н контр		Федоров		VII 86	Лист Б-ПН-3 ГОСТ 19903-74 / В ст 3 пс5 ГОСТ 16523-70	Гипродревпром г Москва		
Утв		Федоров		VII 86				

Формат А4

У 1500.01.00.04

Rz160 √(√)

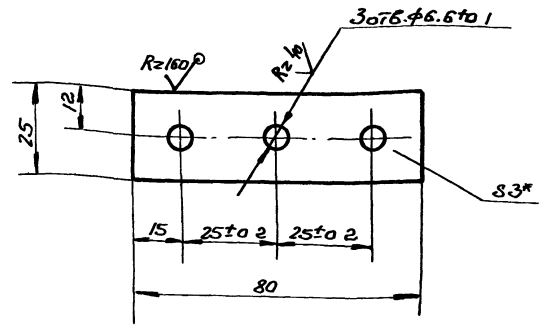

1 $\pm \frac{t_2}{2}$

2* Размер для справок

Изм	Лист	N докум	Подп	Дата	У 1500.01.00.04			
Разраб		Мазина		VII 86	Платик	Лит	Масса	Масшт
Пров		Федоров		VII 86		И	0,045	1 1
						Лист	Листов 1	
Н контр		Федоров		VII 86	Лист Б-ПН-3 ГОСТ 19903-74 / Вст-3 пс5 ГОСТ 16523-70	Гипродревпром г Москва		
Утв		Федоров		VII 86				

Инв N подл | Подп. и дата | Взам инв N | Инв N дубл | Подп. и дата

Формат А4

У 1500 01 00 06

Rz80 √(√)

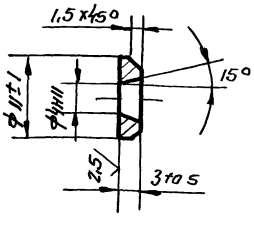

Изм	Лист	N докум	Подп.	Дата	У 1500 01.00.06			
Разраб		Мазина		VII 86	Шайба	Лит	Масса	Масшт
Пров		Федоров		VII 86		И	0,002	2.1
						Лист	Листов 1	
Н контр.		Федоров		VII 86	Ст 3 ГОСТ 380-71	Гипродревпром г Москва		
Утв		Федоров		VII 86				

Формат А4

У 1500 01 00 05

Rz80 √(√)

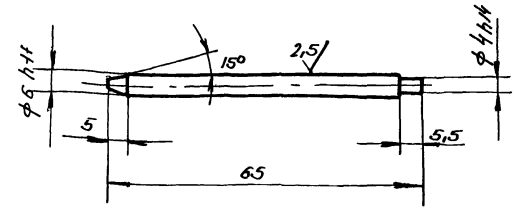

$\pm \frac{t_2}{2}$

21581-04 15

Изм	Лист	N докум	Подп	Дата	У1500 01 00.05			
Разраб		Мазина		VII 86	Стержень	Лит	Масса	Масшт.
Пров		Федоров		VII 86		И	0,017	1:1
						Лист	Листов 1	
Н контр		Федоров		VII 86	Сталь 35 ГОСТ 1050-74	Гипродревпром г Москва		
Утв		Федоров		VII 86				

Инв N подл | Подп и дата | Взам инв. № | Инв N дубл | Подп и дата

Копиров Шерлова

Формат А4

У 1500 01 00 07

Рис 1

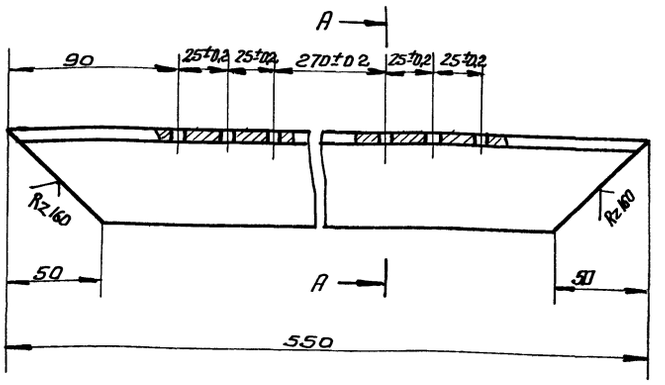

А–А

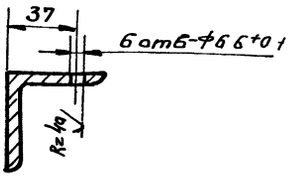

Рис 2

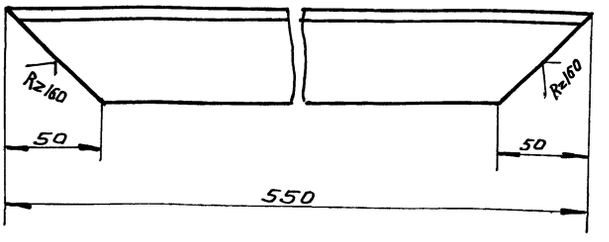

Обозначение	Рис
У1500 01 00 07	1
-01	2

± t2/2

Изм	Лист	N докум.	Подп	Дата	У1500 01 00 07			
Разраб		Мазина		VII 86	Стенка	Лит	Масса	Масшт
Пров		Федоров		VII 86		И	1 95	1 2
						Лист	Листов 1	
Н контр.		Федоров		VII 86	Уголок 50х50х4 Б ГОСТ 8509-72 / В ст.3пс5 ГОСТ 535-79	Гипродревпром г Москва		
Утв		Федоров		VII 86				

Формат А3

У 1500 01 00 09

Рис 1

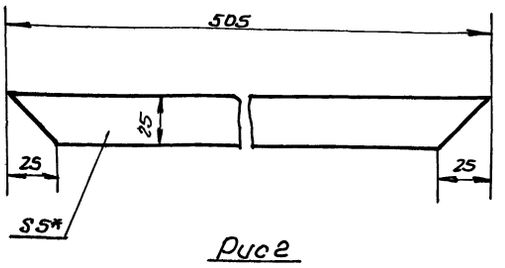

Рис 2

Остальное -см рис 1

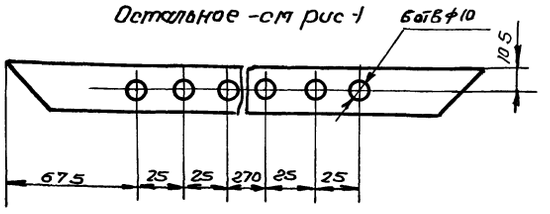

Обозначение	Рис
У1500 01 00 09	1
-01	2

* Размер для справок

Изм	Лист	N докум	Подп	Дата	У 1500 01 00 09			
Разраб		Мазина		VII 86	Прокладка	Лит	Масса	Масшт
Пров		Федоров		VII 86		И	0,085	1 2
						Лист	Листов 1	
Н контр		Федоров		VII 86	Пластина I, лист ТМКЩ-С,-5 ГОСТ 7338-77	Гипродревпром г Москва		
Утв		Федоров		VII 86				

Формат А4

У 1500 01 00 08

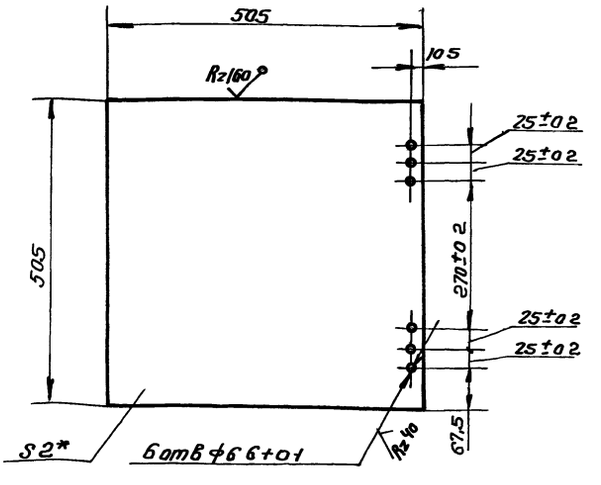

1 ± t2/2

2* Размер для справок

21581-04 16

Изм	Лист	N докум	Подп	Дата	У 1500 01 00 08			
Разраб		Мазина		VII 86	Шибер	Лит	Масса	Масшт
Пров		Федоров		VII 86		И	40	1 5
						Лист	Листов 1	
Н контр		Федоров		VII 86	Лист Б-ПН-2 ГОСТ 19903-74 / 4-IV В ст 3пс5 ГОСТ 16523-70	Гипродревпром г Москва		
Утв		Федоров		VII 86				

Инв N подл | Подп и дата | Взам инв № | Инв N дубл | Подп и дата

Копиров Щеглова

Формат А4

Формат	Зона	Поз.	Обозначение	Наименование	Кол.	Примечание
				Документация		
А2			У 1500 02 00.00 СБ	Сборочный чертеж		
				Детали		
А3		1	У 1500 02 00 01	Стенка	1	
А4		2	У 1500 02 00 02	Ребро	4	
				Перемен ные данные для исполнений		
				У1500 02 00 00		
				Сборочные единицы		
А4		3	У 1500 02 01 00	Фланец	1	
				Детали		
		4	УЦ 1500 02 00 01-01	Цилиндр	1	
		5	УЦ 1500 01 00 02-02	Фланец	1	
		6	У1500 02 00 01-01	Стенка	1	
А3		7	У 1500 02 00.03	Стенка боковая	1	

Изм.	Лист	N докум.	Подп.	Дата
Разраб		Мазина		VII.86
Пров		Федоров		VII.86
Н.контр.		Федоров		VII.86
Утв.		Баскин		VII.86

У 1500 02 00 00

Улитка

Лит	Лист	Листов
	1	3

Гипродревпром г. Москва

Формат А4

Формат	Зона	Поз.	Обозначение	Наименование	Кол.	Примечание
				У 1500 02 00 00-01		
				Сборочные единицы		
		3	У 1500.02. 01 00-01	Фланец	1	
				Детали		
		4	УУ 1500.02 00.01-03	Цилиндр	1	
		5	УЦ 1500 01 00 02-04	Фланец	1	
		6	У 1500 02 00 01-02	Стенка	1	
		7	У1500. 02 00 03-01	Стенка боковая	1	
				У1500 02.00.00.02		
				Сборочные единицы		
		3	У 1500-02 01 00-02	Фланец	1	
				Детали		
		4	УЦ 1500 02 00 01-05	Цилиндр	1	
		5	УЦ 1500 01 00 02-06	Фланец	1	
		6	У-1500-02 00 01-03	Стенка	1	
		7	У 1500 02 00 03-02	Стенка боковая	1	

Инв. N подл. | Подп. и дата | Взам. инв. N | Инв. N дубл. | Подп. и дата

Изм.	Лист	N докум.	Подп.	Дата

У 1500 02. 00 00

Лист 2

Формат А4

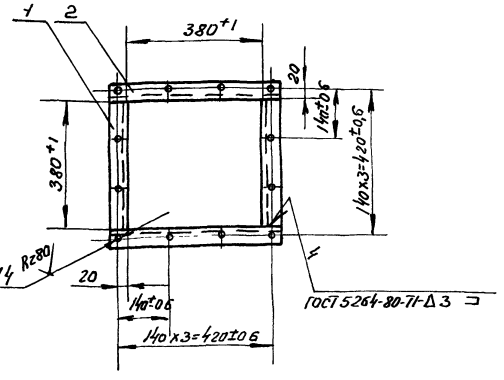

± t3/2

Формат	Зона	Поз.	Обозначение	Наименование	Кол.	Примечание
БУ		1	УЦ 1500 02 01 01	Связь		
				Уголок 36х36х4-Б ГОСТ 8509-72		
				Ст 3пс5 ГОСТ 535-79		
				L = 380 ± 1мм	2	0,82кг
БУ		2	УЦ 1500 02 01 02	Поперечина		
				Уголок 36х36х4-Б ГОСТ 8509-72		
				Ст 3пс5 ГОСТ 535-79		
				L = 452 ± 1мм	2	0,97кг

Изм.	Лист	N докум.	Подп.	Дата
Разраб		Мазина		VII.86
Пров		Федоров		VII.86
Н.контр.		Федоров		VII.86
Утв.		Баскин		VII.86

УЦ 1500 02 01 00

Фланец

Лит	Масса	Масштаб
У	3 58	1:10
Лист	Листов 1	

Гипродревпром г. Москва

Формат А4

Формат	Зона	Поз.	Обозначение	Наименование	Кол.	Примечание
				У 1500.02 00.00-03		
				Сборочные единицы		
		3	У 1500.02 01. 00-03	Фланец	1	
				Детали		
		4	УЦ 1500 02 00 01-07	Цилиндр	1	
		5	УЦ 1500 01 00 02-07	Фланец	1	
		6	У 1500 02 00.01 -04	Стенка	1	
		7	У 1500. 02 00 03-03	Стенка боковая	1	

Инв. N подл. | Подп. и дата | Взам. инв. N | Инв. N дубл. | Подп. и дата

Изм.	Лист	N докум.	Подп.	Дата

У 1500. 02 00.00

Лист 3

17

21581-04

Копировал Щеглова

Формат А4

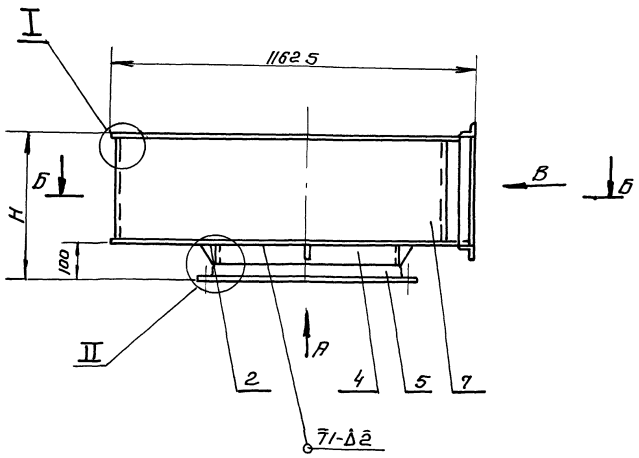

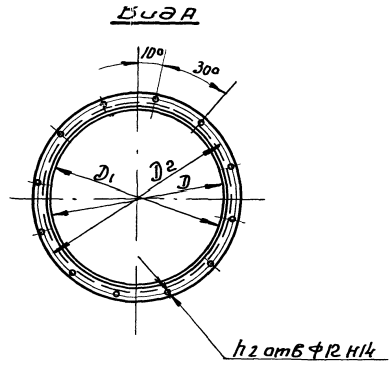

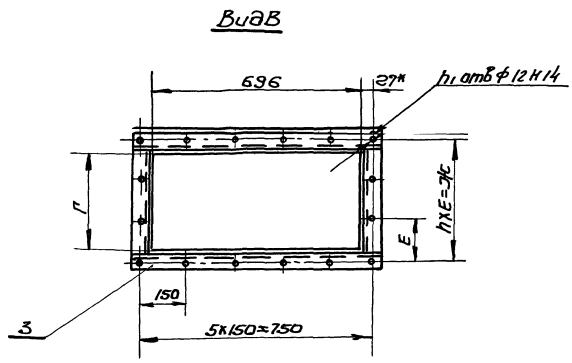

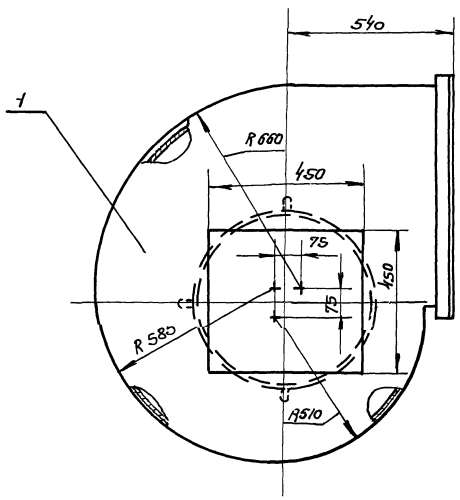

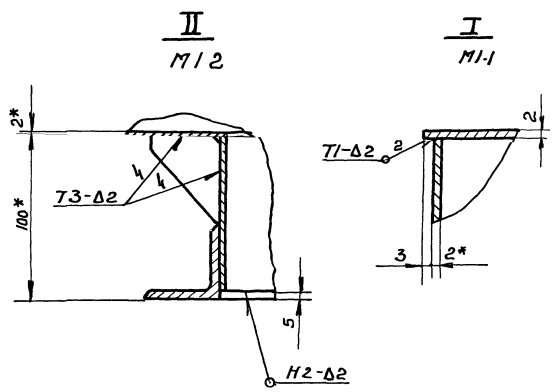

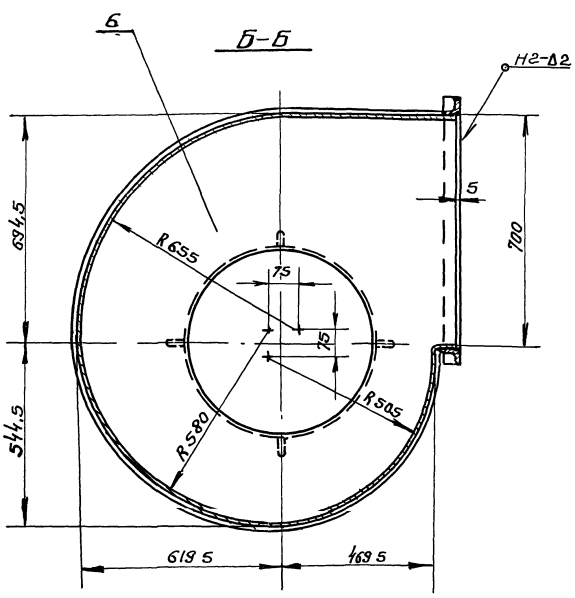

Обозначение	Размеры, мм							h	h1 отв	h2 отв	Масса кг
	H	D	D1	D2	Г	E	Ж				
У1500 02 00 00	398	570	574	624	294	116	348	3	16	12	57
-01	518	676	680	730	414	117	468	4	18		64
-02	685	800	804	854	581	127	635	5	20	12	73
-03	842	900	904	954	738	132	792	6	22		82

1 Сварные швы по ГОСТ 5264-80
Электрод Э42 ГОСТ 9467-75
2± t3/2
3* Размеры для справок

21581-04 18

Изм	Лист	N докум	Подп	Дата	У 1500 02 00 00 СБ		
Разраб		Бух		VII 86	Улитка Сборочный чертеж	Лит	Масса	Масштаб
Пров		Федоров		VII 86		И	см табл	—
						Лист	Листов 1	
Н контр.		Федоров		VII 86		Гипродревпром г Москва		
Утв		Баскин		VII 86				

Копиров. Щеглова Формат А2

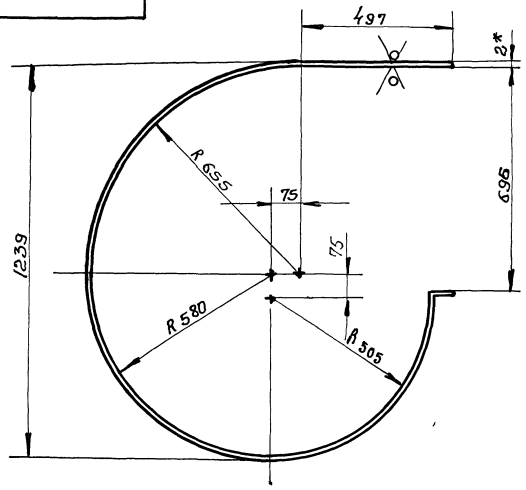

Обозначение	A, мм	Масса кг
У1500.02 00.03	234	14,9
-01	414	21
-02	581	29,4
-03	738	37,5

1 Развернутая длина — 3298 мм

2 $\pm t_2/2$

3* Размер для справок

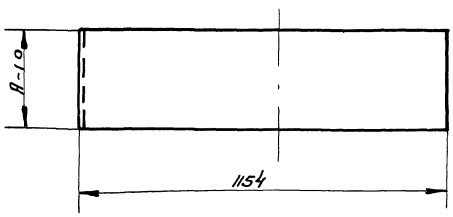

					У1500 02.00.03			
Изм.	Лист	N докум.	Подп.	Дата	Стенка боковая	Лит.	Масса	Масштаб
Разраб.		Мазина		VII.86		У	см. табл.	—
Пров.		Федоров		VII.86		Лист	Листов 1	
Н. контр.		Федоров		VII.86	Лист Б-ПН-2.0 ГОСТ 19903-74	Гипродревпром г. Москва		
Утв.		Федоров		VII.86	4-IV В ст.3 пс5 ГОСТ 16523-70			

Формат А3

Рис 1

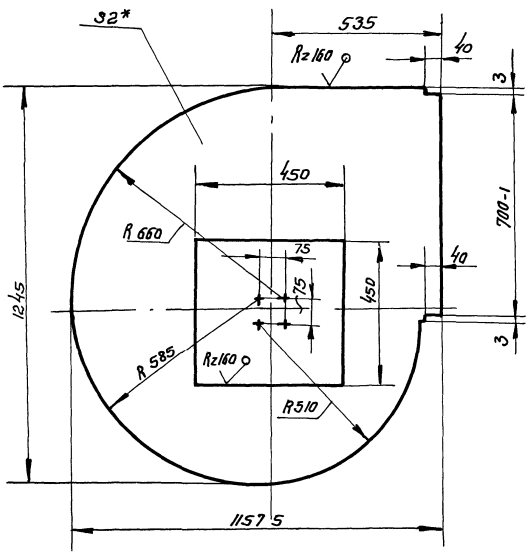

Рис 2

Остальное см. рис 1

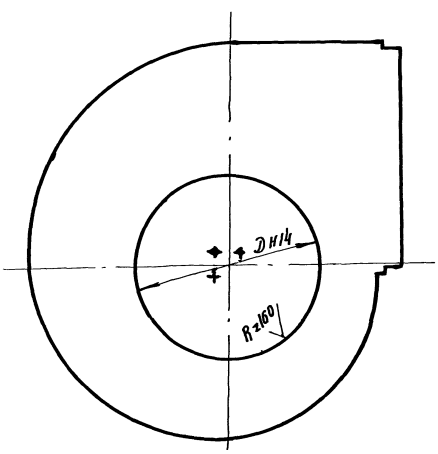

1 $+t_2$, $\pm t_2/2$

2* Размер для справок

Обозначение	Рис	D, мм	Масса, кг
У1500 02 00 01	1	—	13,2
-01	2	570	12,3
-02		676	10,7
-03		800	8,5
-04		900	6 3

					У1500 02. 00 01			
Изм.	Лист	N докум.	Подп.	Дата	Стенка	Лит.	Масса	Масштаб
Разраб.		Мазина		VII.86		У	см. табл.	1 10
Пров.		Федоров		VII.86		Лист	Листов 1	
Н. контр.		Федоров		VII.86	Лист Б-ПН-2.0 ГОСТ 19903-74	Гипродревпром г. Москва		
Утв.		Федоров		VII.86	4-IV Ст.3 пс5 ГОСТ 16523-70			

Копиров Щеглова Формат А3

Формат	Зона	Поз.	Обозначение	Наименование	Кол.	Примечание
				Документация		
А3			У1500 02 01.00.СБ	Сборочный чертеж		
				Детали		
Б4		1	У1500 02 01 01	Поперечина		
				Уголок 45х4/45х5-Б ГОСТ 8509-72		
				Вст 3пс5 ГОСТ 535-79		
				L=790±1 мм	2	2,7 кг
				Переменные данные для исполнений		
				У1500 02 01 00		
				Детали		
Б4		2	У-1500 02 01.02	Поперечина		
				Уголок 45х4/45х5-Б ГОСТ 8509-72		
				Вст 3пс5 ГОСТ 535-79		
				L=298±1 мм	2	1 кг

Изм.	Лист	N докум.	Подп.	Дата
Разраб.		Мазина		VII 84
Пров.		Федоров		VII 84
Н. контр.		Федоров		VII 84
Утв.		Баскин		VII 84

У1500 02 01 00

Фланец

Лит.	Лист	Листов
У		2

Гипродревпром г. Москва

Формат А4

Формат	Зона	Поз.	Обозначение	Наименование	Кол.	Примечание
				У1500 02 01 00-01		
				Детали		
Б4		2	У1500 02 01 02-01	Поперечина		
				Уголок 45х4/45х5-Б ГОСТ 8509-72		
				Вст 3пс5 ГОСТ 535-79		
				L=418±1 мм	2	1,4 кг
				У1500 02 01.00-02		
				Детали		
Б4		2	У1500.02.01 02-02	Поперечина		
				Уголок 45х4/45х5-Б ГОСТ 8509-72		
				Вст 3пс5 ГОСТ 535-79		
				L=585±1. мм	2	2 кг
				У1500 02 01 00-03		
				Детали		
Б4		2	У1500 02 01 02-03	Поперечина		
				Уголок 45х4/45х5-Б ГОСТ 8509-72		
				Вст 3пс5 ГОСТ 535-79		
				L=742±1 мм	2	2,6 кг

Инв. N подл. | Подп. и дата | Взам. инв. N | Инв. N дубл. | Подп. и дата

Изм.	Лист	N докум.	Подп.	Дата

У1500 02 01 00

Лист 2

Формат А4

У1500 02 01 00 СБ

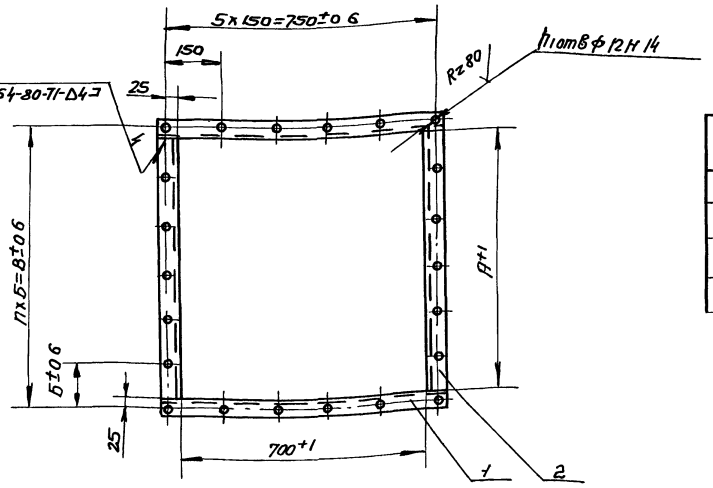

Обозначение	Размеры мм А	Б	В	h	h1 отв.	Масса кг
У1500 02 01 00	298	116	348	3	16	7,4
-01	418	117	468	4	18	8,2
-02	585	127	635	5	20	9,4
-03	742	132	792	6	22	10,6

1 Электрод Э42 ГОСТ 9467-75

2 ± t3/2

21581-04 20

У1500.02 01.00 СБ

Изм.	Лист	N докум.	Подп.	Дата
Разраб.		Мазина		VII 84
Пров.		Федоров		VII 84
Н. контр.		Федоров		VII 84
Утв.		Баскин		VII 84

Фланец сборочный чертеж

Лит.	Масса	Масштаб
У	—	—
Лист	Листов 1	

Гипродревпром г. Москва

Копировал Щеглова

Формат А3

Формат	Зона	Поз	Обозначение	Наименование	Кол.	Примечание
				Документация		
А3			3Т 1500 00 00.00СБ	Сборочный чертеж		
			Серия 7 411-1	Циклоны Указания по		Выпуск
				изготовлению и под-		1-0
				бору, материалы		
				для проектирования		
			Переменные данные для исполнений			
				3Т 1500 00 00.00		
				Детали		
А3		1	3Т 1500 00 00 01	Колпак	1	
А3		2	3Т 1500 00-00.02	Лапа	4	
		3	УЦ 1500.01 00 02-02	Фланец	1	
				3Т 1500 00 00 00-01		
				Детали		
		1	3Т 1500 00 00.01-01	Колпак	1	
		2	3Т 1500 00 00 02-01	Лапа	4	
		3	УЦ 1500.01 00 02-04	Фланец	1	

Изм	Лист	N докум	Подп	Дата	3Т 1500 00 00 00			
Разраб		Мазина		VII.84	Зонт	Лит	Лист	Листов
Пров		Федоров		VII.84		У	1	2
Н.контр		Федоров		VII.84		Гипродревпром г. Москва		
Утв		Баскин		VII.84				

Формат А4

Формат	Зона	Поз	Обозначение	Наименование	Кол.	Примечание
				3Т 1500 00 00 00-02		
				Детали		
		1	3Т 1500.00 00 01-02	Колпак	1	
		2	3Т 1500 00 00 02-02	Лапа	4	
		3	УЦ 1500 01 00 02-06	Фланец	1	
				3Т 1500 00 00.00-03		
				Детали		
		1	3Т 1500 00 00 01-03	Колпак	1	
		2	3Т 1500 00 00 02-03	Лапа	4	
		3	УЦ 1500.01 00 02-07	Фланец	1	

Инв. N подл. | Подп. и дата | Взам. инв. N | Инв. N дубл. | Подп. и дата

Изм	Лист	N докум.	Подп	Дата	3Т 1500 00 00 00	Лист 2

Формат А4

3Т 1500 00 00 00СБ

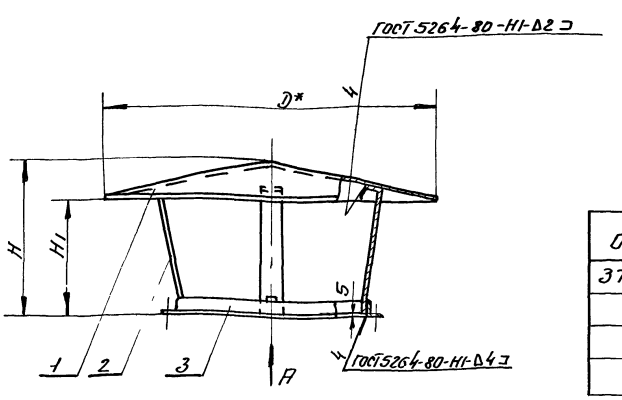

Обозначение	Шифр	Размеры, мм						Масса, кг
		D	D1	D2	H1	H		
3Т 1500 00 00 00	3Т 1500-1	1000	574	624	335	470	12	22,5
-01	-2	1180	680	730	395	555	12	29,4
-02	-3	1400	804	854	470	660	18	38,8
-03	-4	1570	904	954	525	737	18	46,7

Вид А

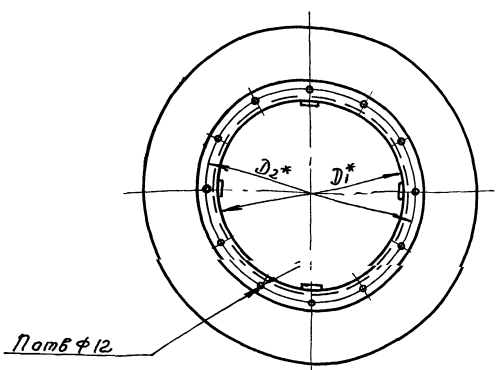

1. Указания по подбору зонтов см выпуск 1-0
2. Электроды Э-42 ГОСТ 9467-75
3. * Размеры для справок
4. ±t3/2

21581-04 21

Изм	Лист	N докум	Подп	Дата	3Т 1500.00 00 00СБ			
Разраб		Мазина		VII.84	Зонт	Лит	Масса	Масштаб
Пров		Федоров		VII.84	Сборочный чертеж	У	см. табл	—
Н.контр		Баскин		VII.84		Лист	Листов 1	
Утв		Войсенберг		VII.84		Гипродревпром г. Москва		

Копировал | Формат А3

Инв. № подл. | Подп. и дата | Взам. инв. № | Инв. № дубл. | Подп. и дата

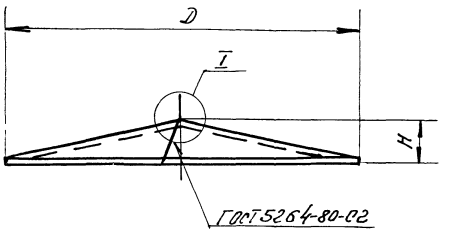

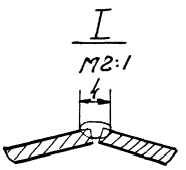

Обозначение	Размеры, мм					Масса кг
	D	H	R	A	Б	
3Т 1500 00.00.01	1000	135	518	118	14	13.0
-01	1180	166	611	140	17	18.1
-02	1400	190	725	166	20	25,5
-03	1570	212	813	186	22	32.1

Развертка

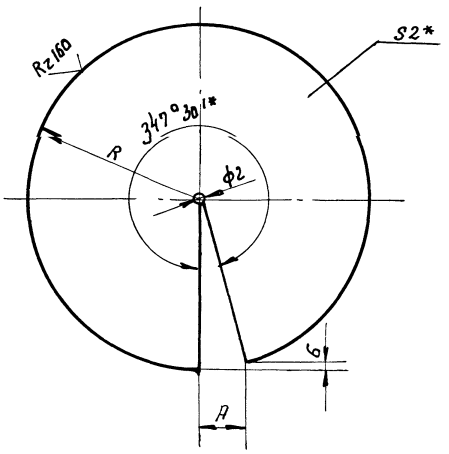

1. Сварка ручная электродуговая. Электрод Э-42, ГОСТ 9467-75.
2 ± t2/2
3 * Размеры для справок.

					3Т 1500.00.00.01		
Изм.	Лист	N докум.	Подп.	Дата	Колпак	Лит	Масса	Масштаб
Разраб.		Мазина				У	см. табл.	—
Пров.		Федоров				Лист	Листов 1	
Н. контр.		Федоров			Лист Б-ПН-2 ГОСТ 19903-74 2-IV Ст.3 ГОСТ 16523-70	Гипродревпром г. Москва		
Утв.		Федоров						

Формат А3

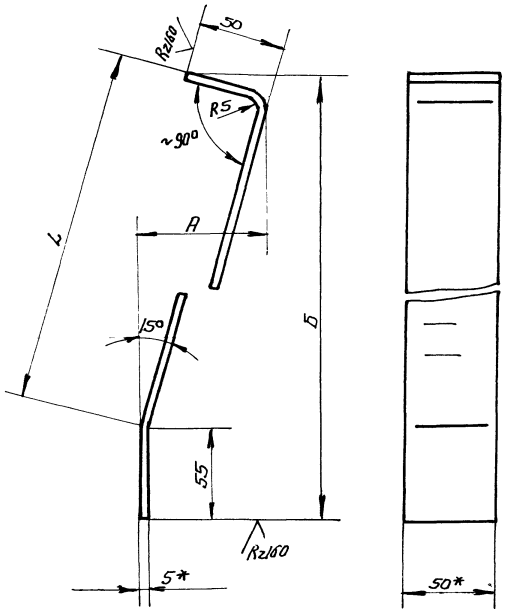

Обозначение	Размеры, мм			Разверн. длина, мм	Масса, кг
	L	А	Б		
3Т 1500.00.00.02	320	86	379	415	0,8
-01	387	104	442	482	0,95
-02	472	125	525	570	1,12
-03	535	140	585	630	1,2

1 ± t2/2
2 * Размеры для справок

21581-04

22

					3Т 1500.00.00.02		
Изм.	Лист	№ докум.	Подп.	Дата	Лапа	Лит	Масса	Масштаб
Разраб		Мазина				У	см. табл.	—
Пров		Федоров				Лист	Листов 1	
Н. контр.		Федоров			Полоса 5х50-Б-2 ГОСТ 103-76 В ст 3 пс5 ГОСТ 535-79	Гипродревпром г. Москва		
Утв.		Федоров						

Копир. Щеглова

Формат А3

gost.e-ecolog.ru