ТИПОВАЯ ДОКУМЕНТАЦИЯ НА
КОНСТРУКЦИИ, ИЗДЕЛИЯ И УЗЛЫ
ЗДАНИЙ И СООРУЖЕНИЙ

Серия 7.411-1

ИЗДЕЛИЯ И УЗЛЫ ИНЖЕНЕРНОГО ОБОРУДОВАНИЯ ПЫЛЕУЛАВЛИВАЮЩИХ СООРУЖЕНИЙ ДЕРЕВООБРАБАТЫВАЮЩИХ ПРОИЗВОДСТВ

Выпуск 1-6

Циклоны УЦ-1400

РАБОЧИЕ ЧЕРТЕЖИ

gost.e-ecolog.ru

ЦЕНТРАЛЬНЫЙ ИНСТИТУТ ТИПОВОГО ПРОЕКТИРОВАНИЯ
ГОССТРОЯ СССР
КИЕВСКИЙ ФИЛИАЛ
г Киев 57 ул Эжена Потье № 12
71/14
Заказ № 5829 Инв № 20960-04 Тираж 110
Сдано в печать 6.07. 1988 Цена 1-75

ТИПОВАЯ ДОКУМЕНТАЦИЯ НА
КОНСТРУКЦИИ, ИЗДЕЛИЯ И УЗЛЫ
ЗДАНИЙ И СООРУЖЕНИЙ

Серия 7.411-1

ИЗДЕЛИЯ И УЗЛЫ ИНЖЕНЕРНОГО ОБОРУДОВАНИЯ ПЫЛЕУЛАВЛИВАЮЩИХ СООРУЖЕНИЙ ДЕРЕВООБРАБАТЫВАЮЩИХ ПРОИЗВОДСТВ

Выпуск 1-6

Циклоны УЦ-1400

РАБОЧИЕ ЧЕРТЕЖИ

РАЗРАБОТАНЫ
ПРОЕКТНЫМ ИНСТИТУТОМ
„ГИПРОДРЕВПРОМ"
ГЛАВНЫЙ ИНЖЕНЕР ИНСТИТУТА
В.И.ПАХОМОВ
ГЛАВНЫЙ ИНЖЕНЕР ПРОЕКТА
А.Н. АЛЕКСАНДРОВ

УТВЕРЖДЕНЫ
МИНЛЕСБУМПРОМОМ СССР
ПРОТОКОЛ ОТ 15.07. 1985 г.
ВВЕДЕНЫ В ДЕЙСТВИЕ
„ГИПРОДРЕВПРОМОМ"
ПРИКАЗ N 137 ОТ 20 12 1985 г.

© РФ ЦИТП Госстроя СССР 1988 г.

Содержание

Обозначение	Наименование	стр.
	Содержание	
УЦ 1400.00.00.00	Циклон УЦ1400	2
УЦ 1400.00.00.00 СБ	Циклон УЦ1400. Сборочный чертеж	3
УЦ 1400.00.00.01	Прокладка	4
УЦ 1400.01.00.00	Конус в сборе	
УЦ 1400.01.00.01	Конус	
УЦ 1400.01.00.00.СБ	Конус в сборе. Сборочный чертеж.	5
УЦ 1400.01.00.02	Фланец	6
УЦ 1400.02.00.00	Цилиндр внешний	
УЦ 1400.02.00.03	Связь	
УЦ 1400.02.00.00СБ	Цилиндр внешний. Сборочный чертеж	7
УЦ 1400.02.00.01	Цилиндр	8
УЦ 1400.02.00.02	Лист верхний	
УЦ 1400.02.00.05	Ребро	9
УЦ 1400.02.00.06	Сектор	
УЦ 1400.02.00.07	Стенка боковая	
УЦ 1400.02.01.00	Фланец	10
УЦ 1400.03.00.01	Лист нижний	
УЦ 1400.02.01.00 СБ	Фланец. Сборочный чертеж	11
УЦ 1400.03.00.00	Цилиндр внутренний	
УЦ 1400.03.00.00СБ	Цилиндр внутренний Сборочный чертеж	12

Обозначение	Наименование	стр.
У1400.00.00.00	Улитка с клапаном	13
У1400.01.00.00	Клапан противовзрывной.	
У1400 01.00.01	Скоба	
У1400.00.00.00.СБ	Улитка с клапаном Сборочный чертеж	14
У1400.01.00.00.СБ	Клапан противовзрывной Сборочный чертеж	
У1400.01.00.02	Петля левая	15
У1400.01.00.03	Петля правая	
У1400.01.00.04	Платик	16
У1400.01.00.05	Стержень	
У1400.01.00.06	Шайба	
У1400.01.00.07	Стенка	
У1400.01.00.08	Шибер	17
У1400.01.00.09	Прокладка	
У1400.02.00.01	Стенка	
У1400.02.00.00	Улитка	18
У1400.02.00.02	Стенка боковая	
У1400.02.00.00 СБ	Улитка. Сборочный чертеж	19
ЗТ1400.00.00.00	Зонт	20
ЗТ1400.00.00.00 СБ	Зонт Сборочный чертеж	
ЗТ1400.00.00.01	Колпак	21
ЗТ1400.00.00.02	Лапа	

Формат	Зона	Поз.	Обозначение	Наименование	Кол.	Примечания
				Документация		
А2			УЦ 1400.00.00.00 СБ	Сборочный чертеж		
			Серия 7.411-1	Циклоны Указания		Выпуск
				по изготовлению		1-0
				подбору, материалы		
				для проектирования		
				Сборочные единицы		
А4		1	УЦ1400.01.00.00	Конус в сборе	1	
А4		2	УЦ 1400.02.00.00	Цилиндр внешний	1	
				Детали		
А4		3	УЦ 1400.00.00.01	Прокладка	1	
		4	УЦ 1400.00.00.01-01	Прокладка	1	
				Стандартные изделия		
				Болты ГОСТ 7798-70		
		5		М 10х30	38	
		6		М 10х40	4	
		7		Гайка М10		
				ГОСТ 5915-70	42	

Изм.	Лист	N докум.	Подп.	Дата
Разраб.	Бук			12.84
Пров.	Муровский			12.84
Рук. гр.	Шингарева			12.84
Н. контр.	Баскин			12.84
Утв.	Войсковер			12.84

УЦ 1400.00.00.00

Циклон УЦ 1400

Лит. | Лист 1 | Листов 2

Гипродревпром г. Москва

Формат А4

Формат	Зона	Поз.	Обозначение	Наименование	Кол.	Примечание
				Переменные данные для исполнений		
				УЦ 1400.00.00.00		
				Сборочные единицы		
А4		8	УЦ 1400.03.00.00	Цилиндр внутренний	1	
				УЦ 1400.00.00.00-01		
				Сборочные единицы		
		8	УЦ1400 03.00.00-01	Цилиндр внутренний	1	
				УЦ 1400.00.00.00-02		
				Сборочные единицы		
		8	УЦ 1400.03.00.00-02	Цилиндр внутренний	1	
				УЦ 1400.00.00.00-03		
				Сборочные единицы		
		8	УЦ 1400.03.00.00-03	Цилиндр внутренний	1	

Инв.№ подл. | Подп. и дата | Взам. инв.№ | Инв.№ дубл. | Подп. и дата

20960-04 2

Изм. Лист N докум. Подп. Дата

УЦ 1400.00.00.00

Лист 2

Формат А4.

УЦ 1400 00 00 00 СБ

Рис 1

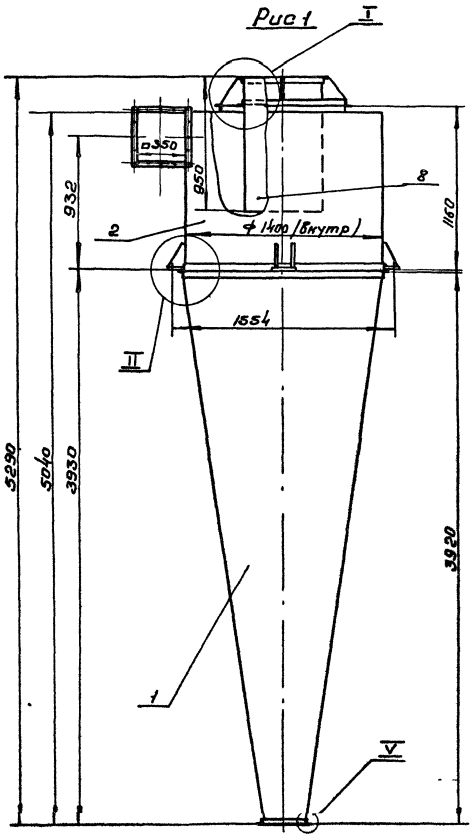

Рис 2 Остальное - см рис 1

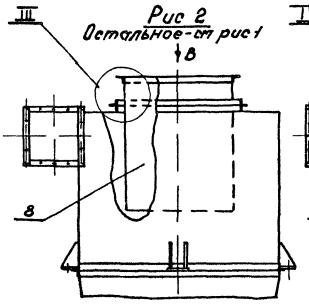

Рис 3 Остальное - см рис 1

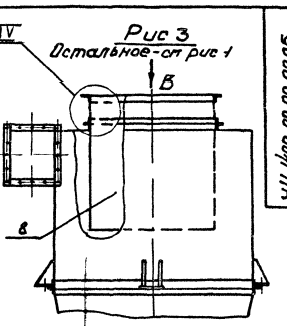

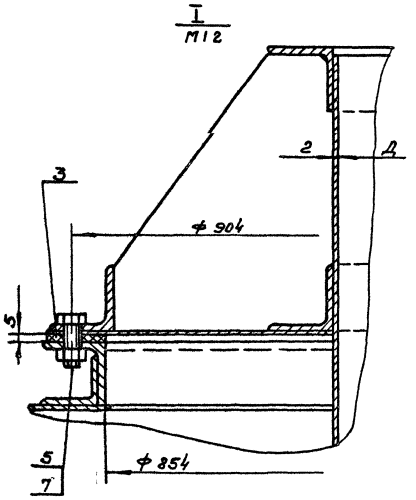

Вид А М 1:10

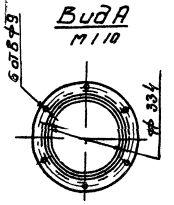

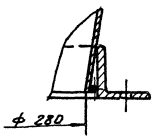

Вид В

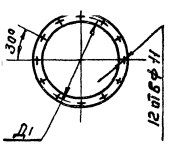

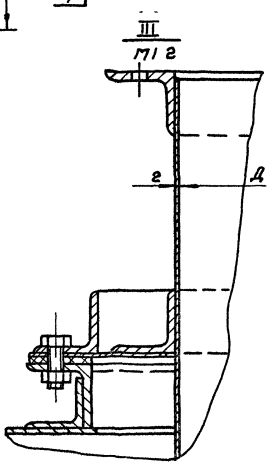

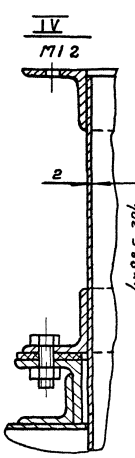

Вид Б М 1:10

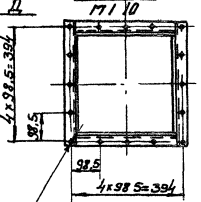

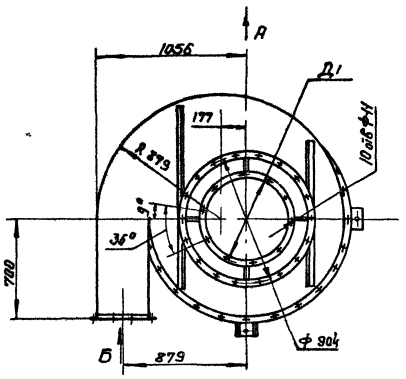

II
М 1:2

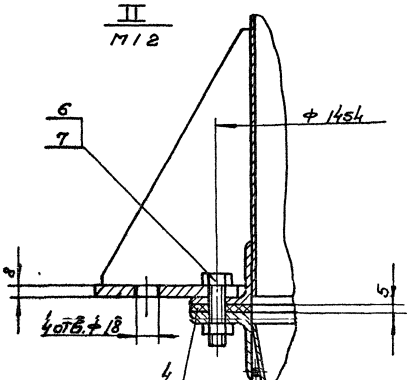

Предельные отклонения размеров В ± IT15/2

Шифр	Обозначение	Рис.	Размеры, мм Д	Д1	Масса, кг
УЦ1400-1	УЦ 1400 00 00 00	1	532	586	418,4
УЦ1400-2	-01		630	684	422,7
УЦ1400-3	-02	2	735	789	425,7
УЦ1400-4	-03	3	840	894	419,7

Указания по подбору циклонов см выпуск 10 20960-04

Изм.	Лист	№ докум.	Подп.	Дата
Разраб.		Бух		XII 84
Пров.		Шинакова		XII 84
Т. контр.				
Рук. гр.		Шинакова		XII 84
Н. контр.		Васкин		XII 84
УГВ		Войсенберг		12 84

УЦ 1400 00 00 00 СБ

Циклон УЦ 1400

Оборочный чертеж

Лит.	Масса	Масштаб
	см таблиц	=
Лист	Листов 1	

Гипродревпром г. Москва

Копировал Щеглова Формат А2

УЦ 1400 00 00 01

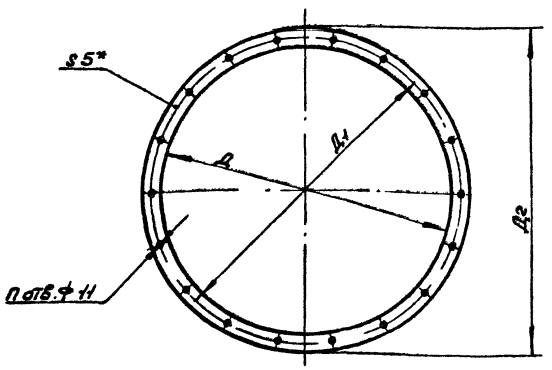

Обозначение	Размеры, мм Д	Д1	Д2	n отв	Масса, кг
УЦ 1400.00.00.01	884	904	940	18	0.73
-01	1404	1484	1484	24	1.37

* Размер для справок

Изм.	Лист	N докум.	Подп.	Дата
Разраб		Бух		XII 84
Пров		Шинакова		XII 84
Н. контр.		Баскин		XII 84
Утв.		Шинакова		XII 84

УЦ 1400 00 00 01

Прокладка

Лит.	Масса	Масштаб
У	0м табл	—
Лист	Листов 1	

Пластина I, лист
ГМКЦ-С-5 ГОСТ 7338-77

Гипроаребпром
г. Москва

Формат А4

Форма	Зона	Поз.	Обозначение	Наименование	Кол.	Примечание
				Документация		
А2			УЦ 1400 01 00 00.СБ	Сборочный чертеж		
				Детали		
А3		1	УЦ 1400 01 00.01	Конус	1	
		2	УЦ 1400.01.00.02	Фланец	1	
А3		3	УЦ 1400.01.00.02-10	Фланец	1	
Б4		4	УЦ 1400.01 00 03	Кольцо		
				Проволока 5-I		
				ГОСТ 3282-74		
				l = 907±1 мм	1	0,14 кг
Б4		5	УЦ 1400 01 00 04	Кольцо		
				проволока 5-I		
				ГОСТ 3282-74		
				l = 4393±1 мм	1	0,68 кг

Инв. № подл. | Подпись и дата | Взам. инв. № | Инв. № дубл. | Подпись и дата

Изм.	Лист	N докум.	Подп.	Дата
Разраб		Бух		XII 84
Пров		Шинакова		XII 84
Рук. гр.		Шинакова		XII 84
Н. контр.		Баскин		XII 84
Утв.		Дударева		XII 84

УЦ 1400 01 00.00

Конус в сборе

Лит.	Лист	Листов
У		1

Гипроаребпром
г. Москва

Формат А4

УЦ 1400.10.00.10

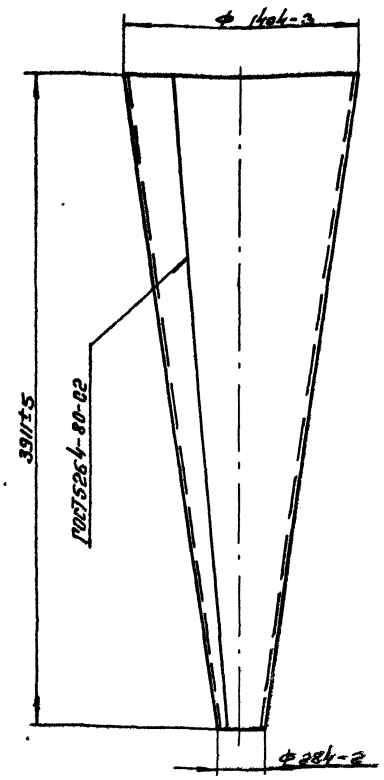

Развертка

М 1:50

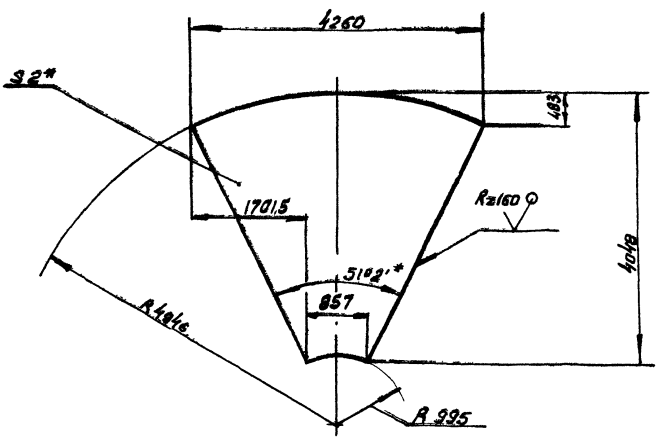

1 Электрод Э 42 ГОСТ 9467-75

2 Неуказанные предельные отклонения размеров ± IT15/2

3* Размер для справок

4

20960-04

Изм.	Лист	N докум.	Подп.	Дата
Разраб		Бух		XII 84
Пров		Шинакова		XII 84
Н. контр.		Баскин		XII 84
Утв.		Шинакова		XII 84

УЦ 1400 01.00 01

Конус

Лит.	Масса	Масштаб
У	164	1:20
Лист	Листов 1	

Лист Б-ПН-2 ГОСТ 13903-74
4-Д-В Ст 3 пс 5 ГОСТ 16523-70

Гипроаребпром
г. Москва

Копировал Шестова

Формат А3

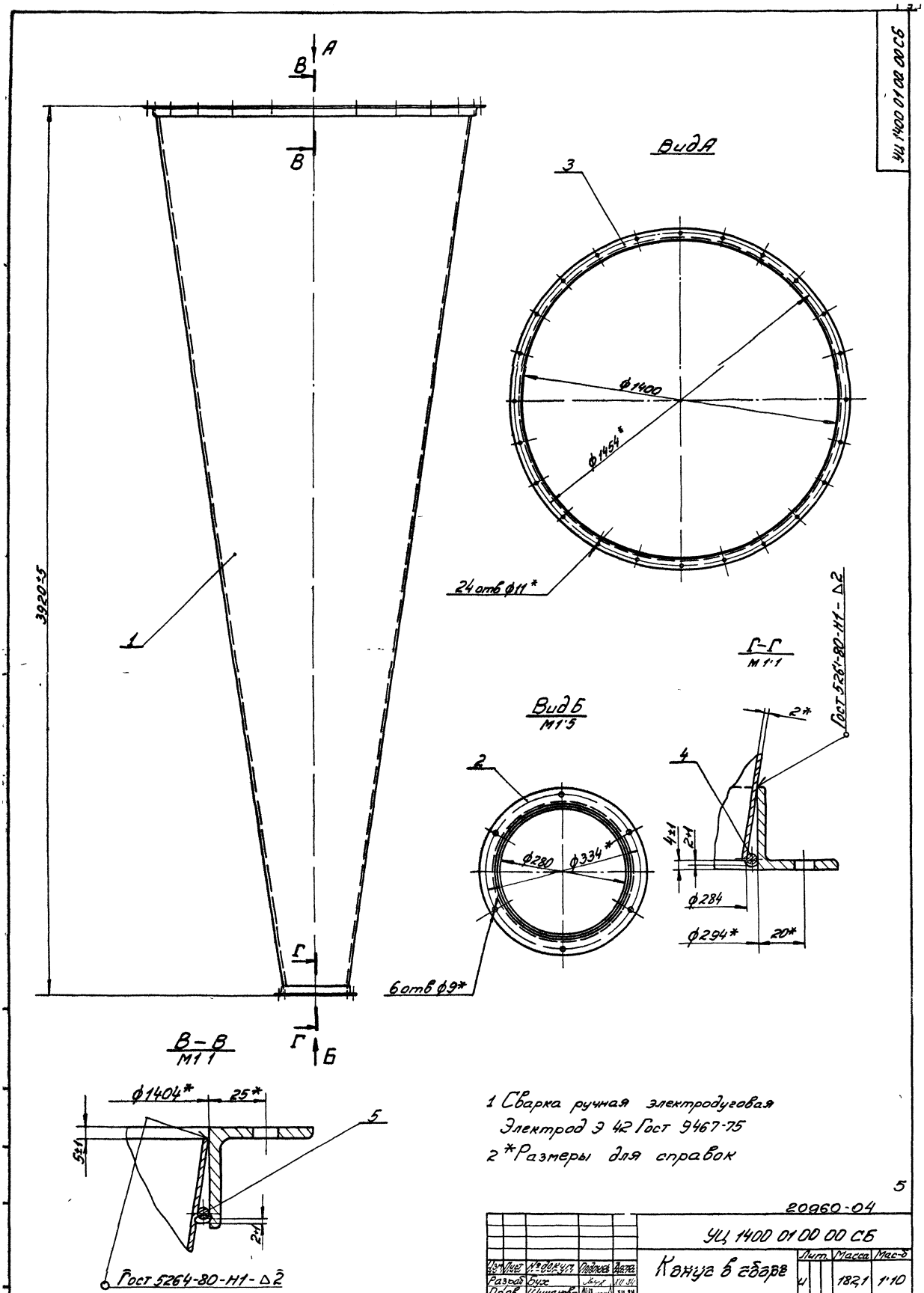

1 Сварка ручная электродуговая
Электрод Э 42 Гост 9467-75
2 *Размеры для справок

5

20960-04

					УЦ 1400 01 00 00 СБ			
Изм	Лист	№ докум.	Подпись	Дата	Конус в сборе	Лит.	Масса	Мас-б
Разраб		Бух		XII 84		И	182,1	1:10
Пров		Шимакова		XII 84	Сборочный чертеж			
Т. контр.						Лист	Листов 1	
Рук гр		Шимакова		XII 84		Гипродревпром		
Н. контр.		Баскин		XI 84		г Москва		
Утв		Дубровский		12 84				

Формат А2

Рис. 1

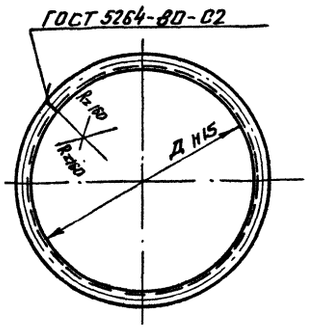

Рис 2

Остальное - см. рис. 1

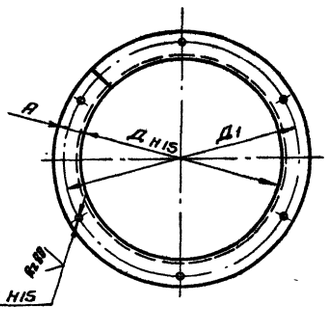

Обозначение	Рис.	Размеры, мм. Д	А	Д1	d	n отв	Материал	Длина развертки, мм	Масса, кг.
УЦ 1400.01.00.02.	2	294	20	334	9	6	Уголок Б-3х36-4 ГОСТ 8509-72, Вст 3пс5-II ГОСТ 535-79	988	2,13
-01	1	536	—	—	—	—	Уголок Б-45х45х5 ГОСТ 8509-72, Вст 3пс5-II ГОСТ 535-79	1765	5,95
-02	2		25	586	11	10			
-03	1	634	—	—	—	—		2072	6,98
-04	2		25	684	11	10			
-05	1	739	—	—	—	—		2402	8,09
-06	2	844	25	789	11	12			
-07				894				2732	9,21
-08			30	904		18			
-09		854	25					2783	9,31
-10		1404		1454		24		4490	15,13

1. Электрод Э42 ГОСТ 9467-75
2. Предельные отклонения размеров $\pm \frac{IT15}{2}$

Изм.	Лист	№ докум.	Подпись	Дата	УЦ 1400.01.00.02			
Разраб.		Бух		XII.84	Фланец	Лит.	Масса	Масшт.
Пров.		Шинакова		XII.84		И	см. таблицу	—
Н. контр.		Баскин		XII.84	см. таблицу	Лист	Листов 1	
Утв.		Шинакова		XII.84		ГИПРОДРЕВПРОМ г. Москва		

Формат А3

Формат	Зона	Поз.	Обозначение	Наименование	Кол.	Примечание
				Документация		
А2			УЦ 1400.02.00.00СБ	Сборочный чертеж		
				Сборочные единицы		
А4		1	УЦ 1400.02.01.00	Фланец	1	
				Детали		
		2	УЦ 1400.02.00.01-08	Цилиндр	1	
		3	УЦ 1400.01.00.02-09	Фланец	1	
А3		4	УЦ 1400.02.00.02	Лист верхний	1	
А4		5	УЦ 1400.02.00.03	Связь	1	
		6	УЦ 1400.02.00.03-01	Связь	1	
А4		7	УЦ 1400.02.00.04	Сектор	1	
		8	УЦ 1400.01.00.02-10	Фланец	1	
А3		9	УЦ 1400.02.00.05	Ребро	8	
Б.Ч		10	УЦ 1400.02.00.06	Платик		
				Лист Б-ПН-8 ГОСТ 19903-74 Вст3пс5 ГОСТ 14637-79		
				140±1х100±1 мм	4	0.88кг
А4		11	УЦ 1400.02.00.07	Стенка боковая	1	
Б.Ч		12	УЦ 1400.02.00.08	Стенка боковая		
				Лист Б-ПН-2 ГОСТ 19903-74 4-IV Вст3пс5 ГОСТ 16523-70		
				697-1х350-1 мм	1	3,83кг

Изм.	Лист	№ докум.	Подпись	Дата	УЦ 1400.02.00.00			
Разраб.		Бух		XII.84	Цилиндр внешний	Лит.	Лист	Листов
Пров.		Шинакова		XII.84		И		1
Рук. гр.		Шинакова		XII.84		ГИПРОДРЕВПРОМ г. Москва		
Н. контр.		Баскин		XII.84				
Утв.		Куфровский		12.84				

Формат А4

Рис. 1

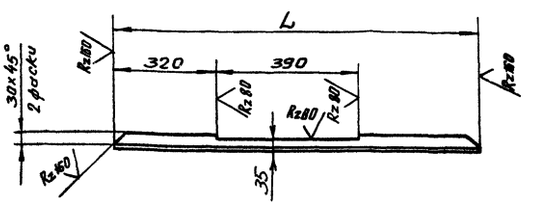

Рис. 2

Остальное - см. рис 1

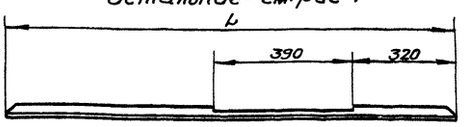

Обозначение	Рис.	L, мм.	Масса, кг
УЦ 1400.02.00.03	1	1100	2,66
-01	2	1335	3,23

Предельные отклонения размеров $\pm \frac{IT15}{2}$

Изм.	Лист	№ докум.	Подпись	Дата	УЦ 1400.02.00.03			
Разраб.		Бух		XII.84	Связь	Лит.	Масса	Масшт.
Пров.		Шинакова		XII.84		И	см. табл.	=
Н. контр.		Баскин		XII.84	Уголок Б-40х40х4 ГОСТ 8509-72, Вст3пс5-II ГОСТ 535-79	Лист	Листов 1	
Утв.		Шинакова		XII.84		ГИПРОДРЕВПРОМ г. Москва		

Копировал Акишина Формат А4

Инв. № подл. | Подпись и дата | Взам. инв. № | Инв. № дубл. | Подпись и дата

6

20960-04

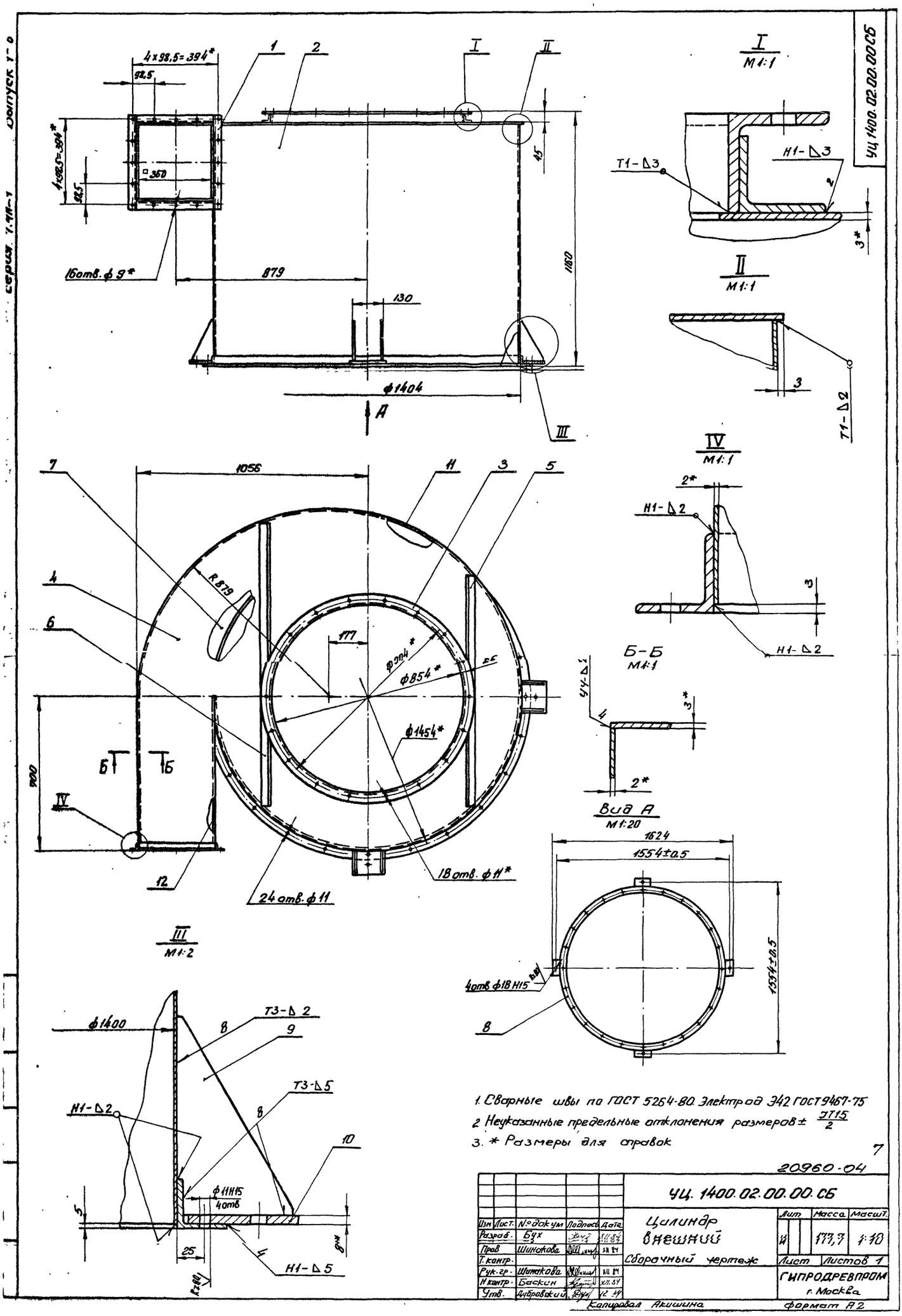

1. Сварные швы по ГОСТ 5264-80. Электрод Э42 ГОСТ 9467-75
2. Неуказанные предельные отклонения размеров ± $\frac{IT15}{2}$
3. * Размеры для справок

7

20960-04

					УЦ. 1400.02.00.00.СБ			
Изм	Лист	№ докум	Подпись	Дата	Цилиндр внешний	Лит	Масса	Масшт.
Разраб.		Бух		XII.84		И	177,7	1:10
Пров		Шинакова		XII 84	Сборочный чертеж	Лист	Листов 1	
Т. контр.						ГИПРОДРЕВПРОМ г. Москва		
Рук. гр.		Шинакова		XII 84				
Н контр.		Баскин		XII.84				
Утв.		Дубровский		12.84				

Копировал Акишина

Формат А2

10 00 20 0041 УЦ

Рис 1
М 1:10

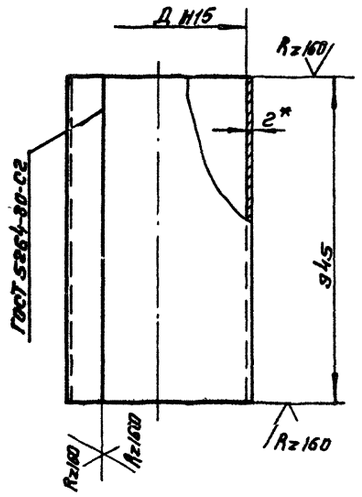

Рис 2
М 1:10
Остальное-см рис 1

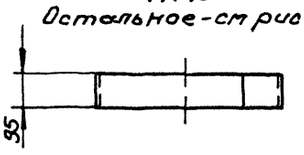

Обозначение	Рис	Д, мм	Развернут длина, мм	Масса, кг
УЦ 1400 02 00 01	1	532	1677	24,88
-01	2			2,5
-02	1	630	1984	29,44
-03	2			2,96
-04	1	735	2314	34,33
-05	2			3,45
-06	1	840	2644	39,23
-07	2			3,94
-08	3	1400	4402	64 42

1 Электрод Э42 ГОСТ 9467-75
2 Предельные отклонения размеров $\pm\frac{IT15}{2}$

3.* Размер для справок

Рис 3
М 1:20
Остальное-см рис. 1

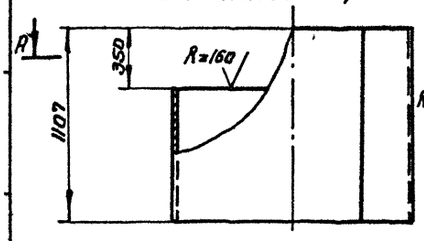

А-А

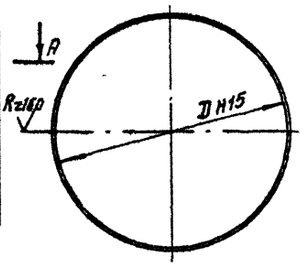

					УЦ 1400 02. 00 01			
Изм	Лист	N докум	Подп	Дата	Цилиндр	Лит	Масса	Масшт
Разраб		Бух		XII 84		И	см табл	—
Пров.		Шинакова		XII 84		Лист	Листов 1	
Н контр		Баскин		XII 84	Лист Б-ПН-2 ГОСТ 19903-74 / 4-IV-8 ст 3 пс 5 ГОСТ 16523-70	Гипродревпром г Москва		
Утв		Шинакова		XII 84				

Формат А3

УЦ 1400 02 00 02

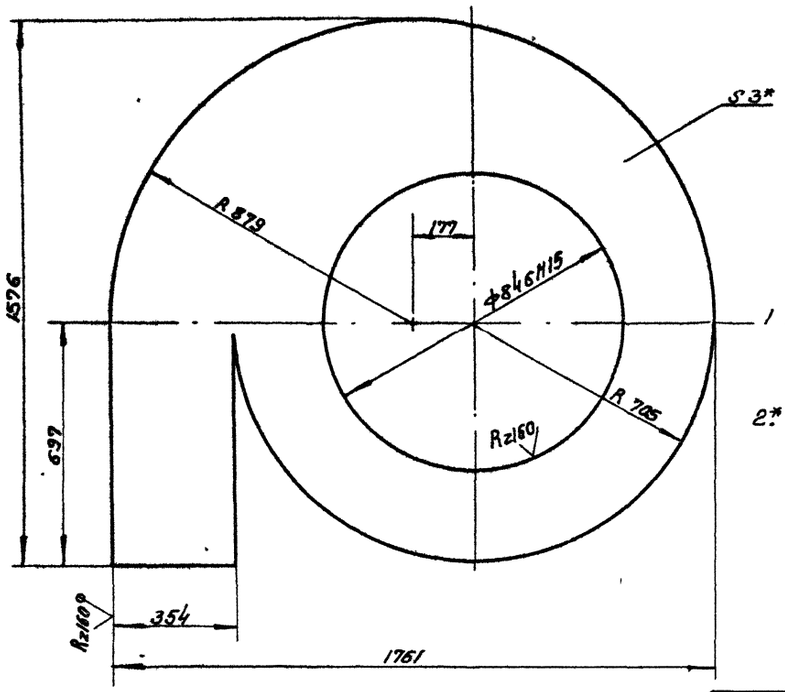

1 Предельные отклонения размеров $\pm\frac{IT15}{2}$

2.* Размер для справок

8

20960-04

					УЦ 1400 02 00 02			
Изм	Лист	N докум	Подп	Дата	Лист Верхний	Лит	Масса	Масшт
Разраб		Бух		XII 84		И	39,27	1:10
Пров		Шинакова		XII 84		Лист	Листов 1	
Н контр		Баскин		XII 84	Лист Б-ПН-3 ГОСТ 19903-74 / 4 IV-8 ст 3 пс 5 ГОСТ 16523-70	Гипродревпром г Москва		
Утв		Шинакова		XII 84				

Копировал Щеглова

Формат А3

УЦ 1400.02.00.05

Рис 1

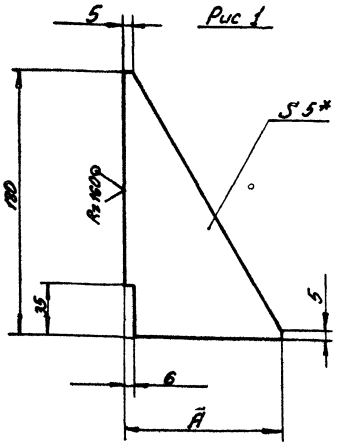

Рис. 2
Остальное - см рис. 1

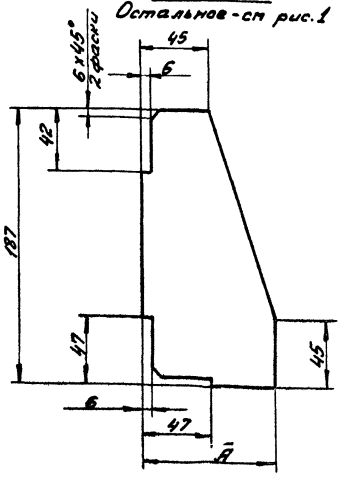

Рис. 3
Остальное - см рис 1

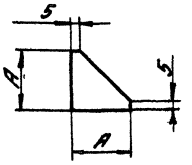

1 Предельные отклонения размеров $\pm \frac{УТ15}{2}$
2* Размер для справок

Обозначение	Рис	A, мм	Масса, кг
УЦ 1400.02 00 05	1	105	0,39
-01	2	104	0,57
-02		153	0,79
-03	3	40	0,04

				УЦ 1400 02 00 05			
Изм	Лист	№ докум	Подпись	Дата	Ребро	Лит	Масса	Мас-б
Разраб		Бух				И	см табл	—
Пров		Шинакова				Лист	Листов 1	
Н.контр		Баскин			Лист Б-ПН-5 Гост 19903-74	ГИПРОДРЕВПРОМ г Москва		
Утв		Шинакова			8Ст3пс5 Гост 14637-79			

Формат А3

УЦ 1400.02.00.03

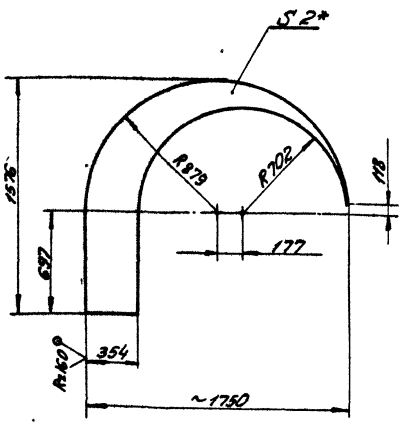

1 Предельные отклонения размеров $\pm \frac{УТ15}{2}$
2.* Размер для справок

				УЦ 1400 02 00 03			
Изм	Лист	№ докум	Подпись	Дата	Сектор	Лит	Масса	Мас б
Разраб		Бух				И	10,77	1:20
Пров		Шинакова				Лист	Листов 1	
Н.контр		Баскин			Лист Б-ПН-2 Гост 19903-74	ГИПРОДРЕВПРОМ г Москва		
Утв		Шинакова			4-IV-8ст3пс5 Гост 16523-70			

Формат А4

УЦ 1400 02 00 07

Rz 160

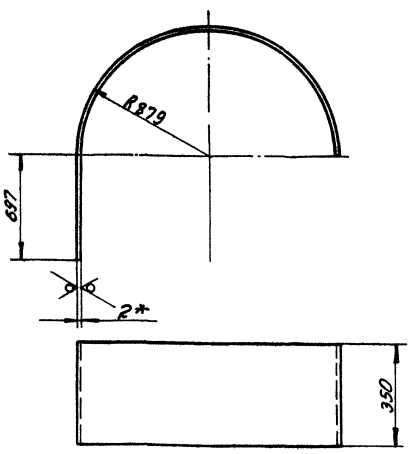

1 Развернутая длина - 3454 мм
2 Предельные отклонения размеров $\pm \frac{УТ15}{2}$
3.* Размер для справок

9

20960-04

				УЦ 1400 02 00 07			
Изм	Лист	№ докум	Подпись	Дата	Стенка боковая	Лит	Масса	Мас-б
Разраб		Бух				И	18,98	1:20
Пров		Шинакова				Лист	Листов 1	
Н.контр		Баскин			Лист Б-ПН-2 Гост 19903-74	ГИПРОДРЕВПРОМ г Москва		
Утв		Шинакова			4-IV-8Ст3пс5 Гост 16523-70			

Формат А4

Инв № подл | Подпись и дата | Взам инв № | Инв № дубл | Подпись и дата

Формат	Зона	Поз.	Обозначение	Наименование	Кол.	Примечание
				Документация		
А3			УЦ 1400.02.01.00 СБ	Сборочный чертеж		
				Переменные данные для исполнений:		
				УЦ 1400.02.01.00		
				Детали		
Б.Ч		1	УЦ 1400.02.01.01	Планка		
				Уголок Б-36х36х4 ГОСТ 8509-72		
				В Ст.3пс5-II ГОСТ 535-79		
				С = 354±1 мм	2	0.76 кг
Б.Ч		2	УЦ 1400.02.01.02	Планка		
				Уголок Б-36х36х4 ГОСТ 8509-72		
				В Ст.3пс5-II ГОСТ 535-79		
				С = 427±1 мм	2	0,92кг
				УЦ 1400.02.01.00-01		
				Детали		
Б.Ч		1	УЦ 1400.02.01.03	Планка		
				Уголок Б-45х45х5 ГОСТ 8509-72		
				В Ст.3пс5-II ГОСТ 535-79		
				С = 760±1 мм	2	2,63 кг

Изм.	Лист	N докум.	Подп.	Дата
Разраб.		Шинкаова		13.84
Пров.		Дубровский		12.84
Н.контр.		Баскин		12.84
Утв.		Дубровский		12.84

УЦ 1400.02.01.00

Фланец

Лит	Лист	Листов
У	1	3

Гипродорвтрром г. Москва

Формат А4

Формат	Зона	Поз.	Обозначение	Наименование	Кол.	Примечание
Б.Ч		2	УЦ 1400.02.01.04	Планка		
				Уголок Б-45х45х5 ГОСТ 8509-72		
				В ст.3пс5-II ГОСТ 535-79		
				С=262±1мм	2	0,88 кг
				УЦ 1400.02.01.00-02		
				Детали		
Б.Ч		1	УЦ 1400.02.01.05	Планка		
				Уголок Б-45х45х5 ГОСТ 8509-72		
				В ст.3пс5-II ГОСТ 535-79		
				С=760±1мм	2	2,63кг
Б.Ч		2	УЦ 1400.02.01.06	Планка		
				Уголок Б-45х45х5 ГОСТ 8509-72		
				В ст.3пс5-II ГОСТ 535-79		
				С=367±1мм	2	1.24кг
				УЦ 1400.02.01.00-03		
				Детали		
Б.Ч		1	УЦ 1400.02.01.07	Планка		
				Уголок Б-45х45х5 ГОСТ 8509-72		
				В ст.3пс5-II ГОСТ 535-79		
				С=760±1мм	2	2,63кг
Б.Ч		2	УЦ. 1400.02.01.08	Планка		
				Уголок Б-45х45х5 ГОСТ 8509-72		
				В Ст.3пс5-II ГОСТ 535-79		
				С=498±1мм	2	1,68кг

Инв.№подл. | Подп. и дата | Взам.инв.№ | Инв.№дубл. | Подп. и дата

Изм.	Лист	N докум.	Подп.	Дата

УЦ 1400.02.01.00

Лист 2

Формат А4

Формат	Зона	Поз.	Обозначение	Наименование	Кол.	Примечание
			УЦ. 1400.02.01.00-04			
				Детали		
Б.Ч		1	УЦ 1400.02.01.09	Планка		
				Уголок Б-45х45х5 ГОСТ 8509-72		
				В Ст.3пс5-II ГОСТ 535-79		
				С=760±1мм	2	2,63кг
Б.Ч		2	УЦ 1400.02.01.10	Планка		
				Уголок Б-45х45х5 ГОСТ 8509-72		
				В Ст.3пс5-II ГОСТ 535-79		
				С=700±1мм	2	2,36кг

Изм.	Лист	N докум.	Подп.	Дата

УЦ 1400.02.01.00

Лист 3

Формат А4

УЦ 1400.03.00.01

∇(√)

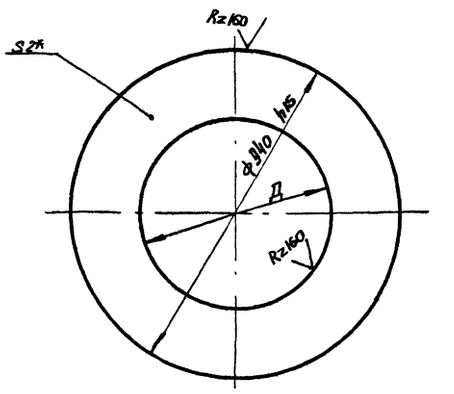

Обозначение	Д, мм	Масса, кг
УЦ 1400.03.00.01	548±1	7.19
-01	646±1	5.75
-02	751±1	3.84

* Размер для справок

10

20960-04

Инв.№подл. | Подп. и дата | Взам.инв.№ | Инв.№дубл. | Подп. и дата

Изм.	Лист	N докум.	Подп.	Дата
Разраб.		Б/Х		13.84
Пров.		Шинкаова		12.84
Н.контр.		Баскин		12.84
Утв.		Шинкаова		12.84

УЦ 1400.03.00.01

Лист нижний

Лит	Масса	Масшт.
У	см. табл.	—

Лист	Листов 1
Лист Б-ПН-2 ГОСТ 19903-74 4-Ц-ВСТ 3 пс5 16.523-70	Гипродорвтрром. г. Москва

Копиров. щеглова Формат А4

УЦ 1400.02.01.00 СБ

Рис. 1

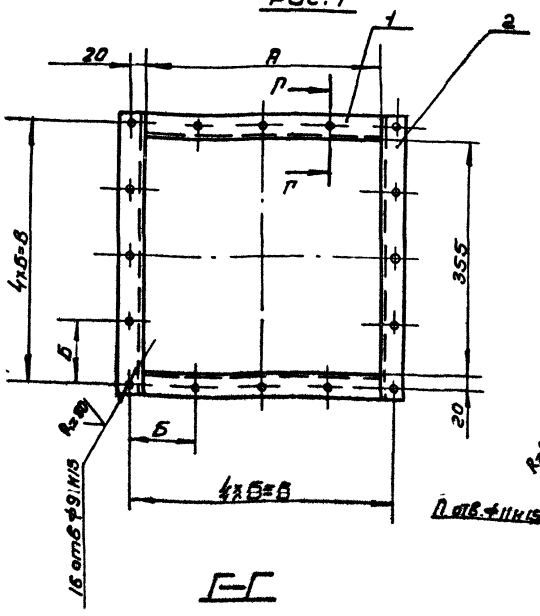

Рис 2
Остальное-см. рис.1

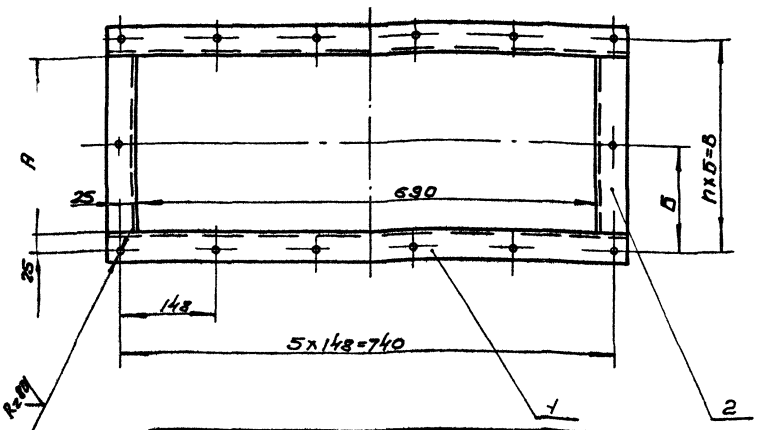

Обозначение	Рис	Размеры, мм А	Б	В	П	П1 отв	Масса, кг
УЦ 1400.02 01.00	1	354	98,5	394	—	—	3,38
-01	2	262	156	312	2	14	7,02
-02		367	139	417	3	16	7,74
-03		498	137	548	4	18	8,62
-04		650	140	700	5	20	9,98

Г-Г

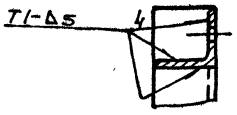

1 Сварные швы по ГОСТ 5264-80
Электрод Э42 ГОСТ 9467-75
2. Предельные отклонения размеров $\pm \frac{\text{Т15}}{2}$

Изм	Лист	N докум	Подп	Дата
Разраб		Бух		XII 84
Пров		Шинакова		XII 84
Н.контр.		Баскин		12.84
Утв		Дубровский		12.84

УЦ 1400.02 01 00 СБ

Фланец
Сборочный чертеж

Лит	Масса	Масшт.
И	См. табл	—

Лист | Листов 1

Гипродревпром г. Москва

Формат А3

Формат	Зона	Поз.	Обозначение	Наименование	Кол	Примечание
				Документация		
А2			УЦ 1400 03.00 00 СБ	Сборочный чертеж		
				Детали		
		1	УЦ 1400.01 00 02-08	Фланец	1	
			Переменные данные для исполнений			
				УЦ-1400.03 00.00		
				Детали		
А3		2	УЦ 1400 02.00 01	Цилиндр	1	
		3	УЦ 1400.01 00.02-01	Фланец	1	
		4	УЦ 1400 01 00.02-02	Фланец	1	
А4		5	УЦ 1400.03 00.01	Лист нижний	1	
		6	УЦ 1400.02 00.05-02	Ребро	4	
				УЦ 1400.03 00.00-01		
				Детали		
		2	УЦ 1400 02.00.01-02	Цилиндр	1	
		3	УЦ 1400 01 00.02-03	Фланец	1	
		4	УЦ 1400 01 00 02-04	Фланец	1	

УЦ 1400.03.00.00

Изм	Лист	N докум.	Подп	Дата
Разраб		Бух		XII 84
Пров.		Шинакова		XII 84
Н.контр.		Баскин		12.84
Утв.		Дубровский		12.84

Цилиндр внутренний

Лит	Лист	Листов
И	1	2

Гипродревпром г. Москва

Формат А4

Формат	Зона	Поз.	Обозначение	Наименование	Кол	Примечание
		5	УЦ 1400 03 00 01-01	Лист нижний	1	
		6	УЦ 1400.02 00 05-01	Ребро	4	
				УЦ 1400.03.00.00.02		
				Детали		
		2	УЦ 1400 02 00 01-04	Цилиндр	1	
		3	УЦ 1400.01 00 02-05	Фланец	1	
		4	УЦ 1400.01 00 02-06	Фланец	1	
		5	УЦ 1400 03 00 01-02	Лист нижний	1	
				УЦ 1400.03 00.00-03		
				Детали		
		2	УЦ 1400 02 00 01-06	Цилиндр	1	
		3	УЦ 1400.01.00.02-07	Фланец	1	

Инв N подл | Подп и дата | Взам инв N | Инв N дубл | Подп и дата

20960-04 11

Изм	Лист	№ докум	Подп	Дата

УЦ 1400.03 00.00

Лист 2

Копировал Щеглова

Формат А4

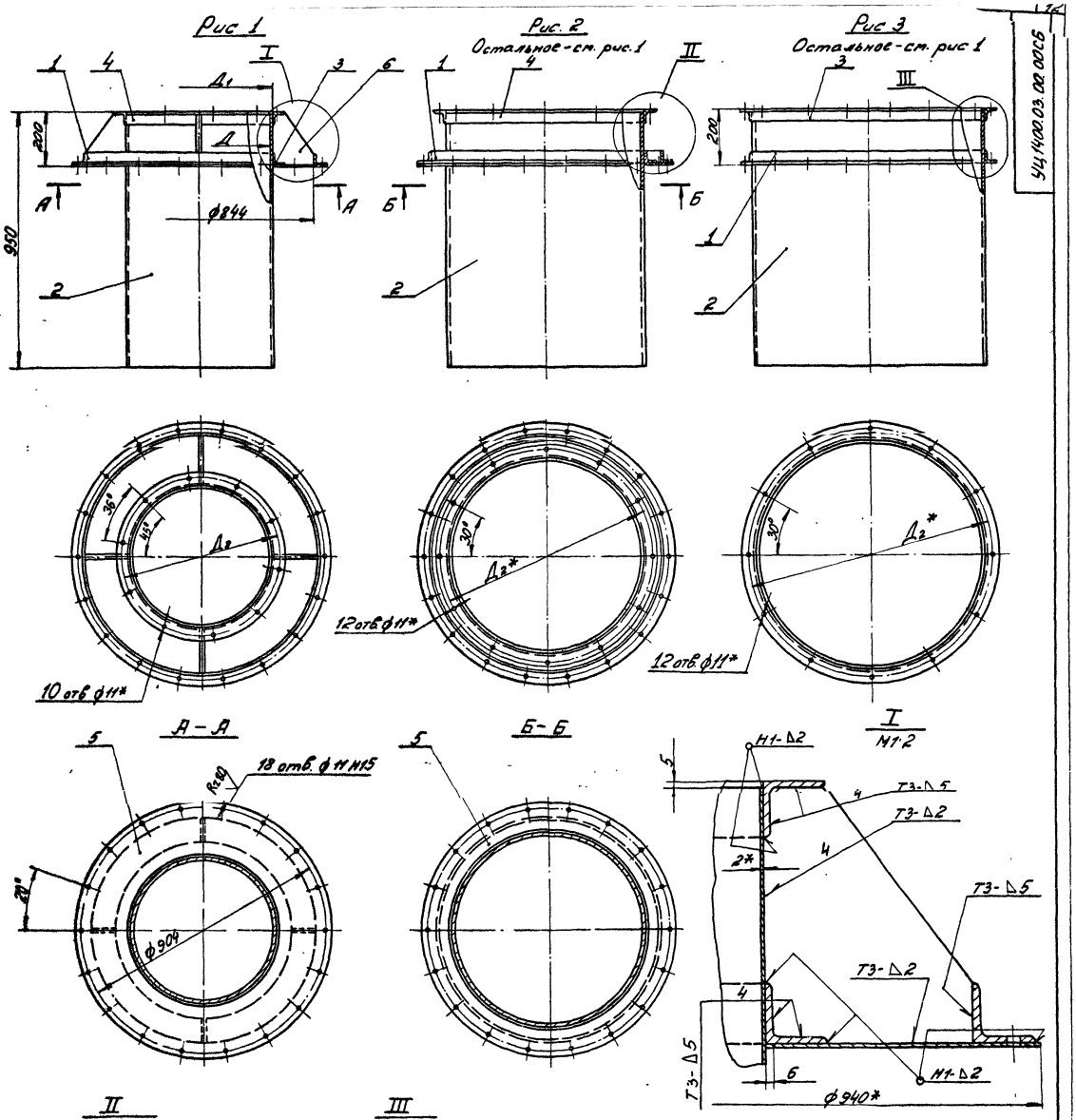

Обозначение	Рис.	Размеры, мм			Масса, кг
		Д	Д1	Д2	
УЦ 1400.03.00.00	1	532	536	586	56,4
-01		630	634	684	60,7
-02	2	735	739	789	63,7
-03	3	840	844	894	57,7

1. Сварные швы по Гост 5264-80.
   Электрод Э42 Гост 9467-75
2. Предельные отклонения размеров $\pm \frac{IT15}{2}$
3. *Размеры для справок.

12

20960-04

Изм.	Лист	№ докум.	Подпись	Дата	УЦ 1400.03.00.00.СБ
Разраб.		Вуг		XII.84	Цилиндр внутренний Сборочный чертеж
Пров.		Шинакова		XII.84	
Т. контр.					
Рук. гр.		Шинакова		XII.84	
Н. контр.		Баскин		XII.84	
Утв.		Дубровский		12.84	

Лит.	Масса	Мас-б
И	см. табл	—
Лист	Листов: 1	

ГИПРОДРЕВПРОМ г. Москва

Формат А2

Формат	Зона	Поз.	Обозначение	Наименование	Кол.	Примечание
				Документация		
А2			У1400.00 00.00СБ	Сборочный чертеж		
			Серия 7 411-1	Цыклоны Указания		Выпуск
				по изготовлению и		10
				подбору материалы		
				для проектирования		
				Сборочные единицы		
А4		1	У1400 01 00 00	Клапан противо-		
				взрывной	1	
			Переменные данные для исполнений			
				У1400 00 00 00		
				Сборочные единицы		
А4		2	У1400 02 00 00	Улитка	1	
				У1400 00 00 00-01		
				Сборочные единицы		
		2	У1400 02 00 00-01	Улитка	1	
				У1400 00 00 00-02		
				Сборочные единицы		
		2	У1400 02 00 00-02	Улитка	1	

Изм	Лист	N докум	Подп	Дата
Разраб		Бух		XII 84
Пров		Шинакова		XII 84
Рук гр		Шинакова		XII 84
Н.контр		Баскин		XII 84
Утв		[illegible]		[illegible]

У1400 00 00 00

Улитка с клапаном

Лит	Лист	Листов
U	1	2

Гипродревпром г. Москва

Формат А4

Формат	Зона	Поз.	Обозначение	Наименование	Кол.	Примечание
				У1400 00 00 00-03		
				Сборочные единицы		
		2	У1400 02 00 00-03	Улитка	1	

Подпись и дата | Взам инв N | Инв N подл | Подпись и дата

Изм	Лист	N докум	Подп	Дата

У1400 00 00 00

Лист 2

Формат А4

Формат	Зона	Поз.	Обозначение	Наименование	Кол.	Примечание
				Документация		
А3			У1400 01 00 00 СБ	Сборочный чертеж		
				Детали		
А4		1	У1400 01 00 01	Скоба	1	
А3		2	У1400 01 00 02	Петля левая	2	
А3		3	У1400 01 00 03	Петля правая	2	
А4		4	У1400 01 00 04	Платик	2	
А4		5	У1400 01 00 05	Стержень	2	
А4		6	У1400 01 00 06	Шайба	2	
А4		7	У1400 01 00 07	Стенка	3	
		8	У1400 01 00 07-01	Стенка	1	
А4		9	У1400 01 00 08	Шибер	1	
А4		10	У1400 01 00 09	Прокладка	4	
				Стандартные изделия		
				Заклепки ГОСТ 10299-80		
		11		6×12	6	
		12		6×20	6	

Изм	Лист	N докум	Подп	Дата
Разраб		Бух		XII 84
Пров		Шинакова		XII 84
Рук гр		Шинакова		XII 84
Н контр		Баскин		XII 84
Утв		Дубровский		12 84

У1400 01 00 00

Клапан противовзрывной

Лит	Лист	Листов
U		1

Гипродревпром г. Москва

Формат А4

10 00 10 0041 Б

∀(√)

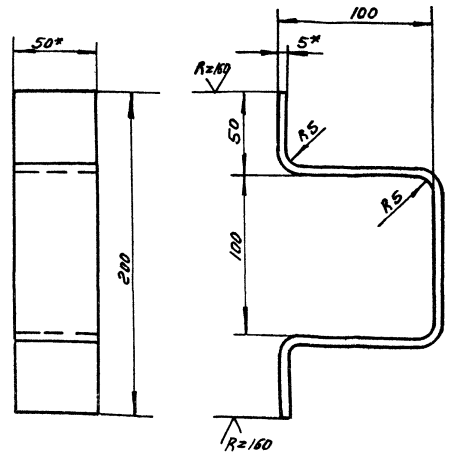

1 Развернутая длина - 387 мм

2 Предельные отклонения размеров $\pm \frac{JT15}{2}$

3* Размеры для справок

13

20960-04

Подп и дата | Взам инв N | Инв N дубл | Подп и дата | Инв N подл

У1400 01.00 01

Изм	Лист	N докум	Подп	Дата
Разраб		Шинакова		XII 84
Пров		Дубровский		12 84
Н контр		Баскин		XII 84
Утв		Дубровский		12 84

Скоба

Лит	Масса	Масшт
U	0 86	12

Лист | Листов 1

Полоса Б-2-5×50 ГОСТ 103-76 / В Ст3 пс5 II ГОСТ 535-79

Гипродревпром г. Москва

Копиров Щеглова

Формат А4

У1400 00 00.00СБ

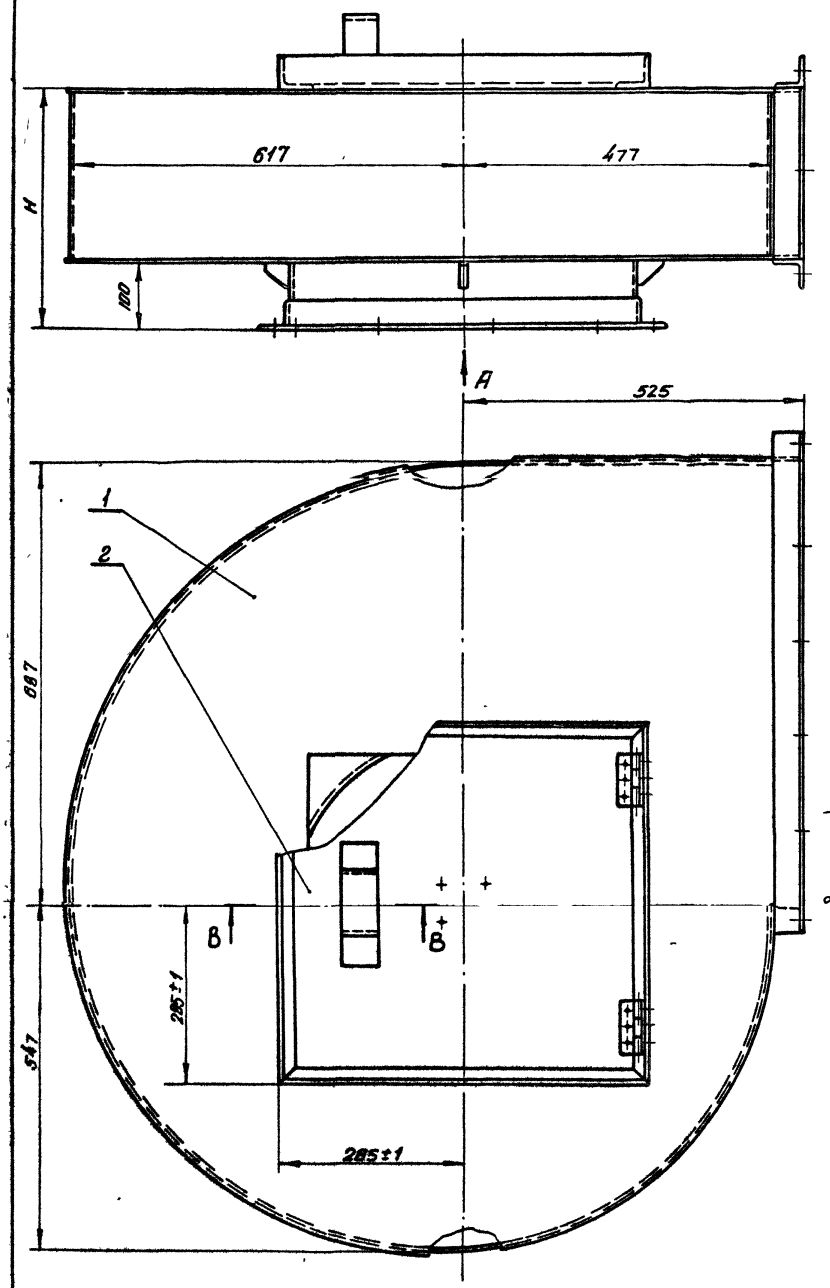

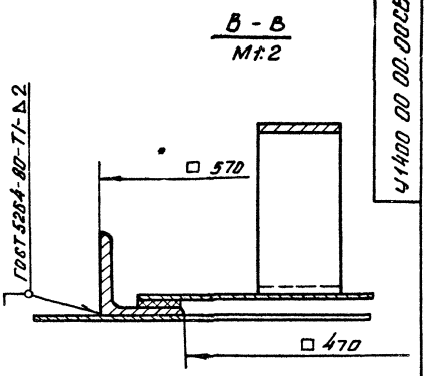

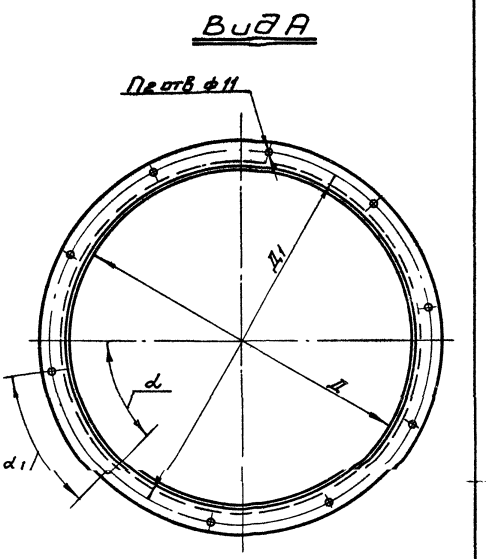

Шифр	Обозначение	Размеры, мм						h	h1 отв	h2 отв	Угол.°		Масса, кг
		Н	Д	Д1	Г	Е	Ж				α	α1	
У1400-1	У1400 00.00 00	362	532	586	258	156	312	2	14	10	45	36	68.1
У1400-2	-01	467	630	684	363	139	417	3	16				74.4
У1400-3	-02	598	735	789	494	137	548	4	18	12	30	30	81.9
У1400-4	-03	750	840	894	646	140	700	5	20				90.7

Вид Б
М1 10

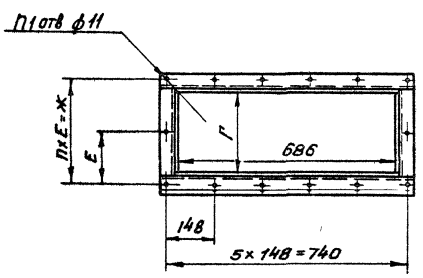

1 Электрод Э42 ГОСТ9467-75
2 Неуказанные предельные отклонения размеров $\pm\frac{JT15}{2}$
3 Указания по подбору улиток с клапаном см выпуск 1-0

20960-04 14

					У1400 00 00 00 СБ			
Изм	Лист	№ докум	Подп	Дата	Улитка с клапаном	Лит	Масса	Масшт
Разраб		Бук		XII 84		И	См табл	—
Пров		Шинакова		XII 84	Сборочный чертеж	Лист	Листов 1	
Т. контр						ГИПРОДРЕВПРОМ г Москва		
Н. контр		Дубровский		12 84				
Утв		Вайгенберг		12 84				

Копировал Якишина Формат А2

У 1400 01 00 00 СБ

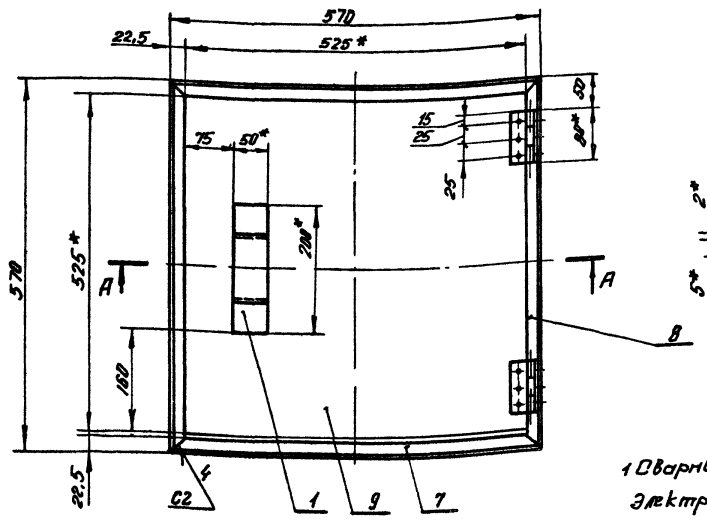

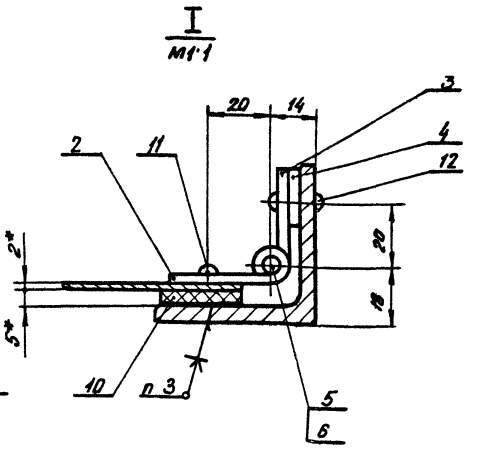

1 Сварные швы по ГОСТ 5264-80
Электрод Э-42 ГОСТ 9467-75
2 Предельные отклонения размеров $\pm \frac{JT15}{2}$
3 Клей ВВ-СА ТУ38 105926-75
4 *Размеры для справок

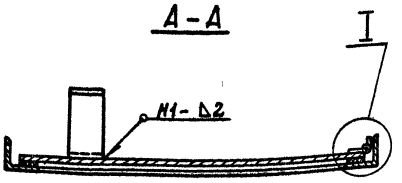

					У 1400 01 00 00 СБ			
Изм	Лист	№ докум	Подпись	Дата	Клапан противовзрывной	Лит	Масса	Масшт
Разраб		Бух		XII 84		И	142	1 5
Пров		Шинакова		XII 84	Сборочный чертеж	Лист	Листов 1	
Рук гр		Шинакова		XII 84		ГИПРОДРЕВПРОМ		
Н контр		Баскин		XII 84				
Утв		Дубровский		12 84				

Формат А3

У 1400 01 00 02

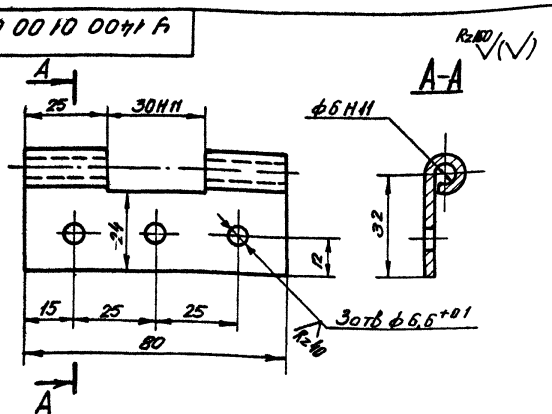

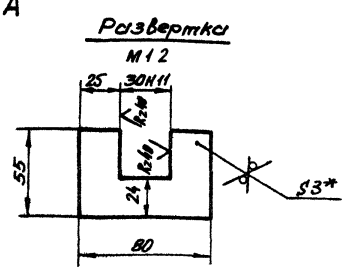

1. Неуказанные предельные отклонения размеров $\pm \frac{JT15}{2}$
2 *Размер для справок

					У 1400 01 00 02			
Изм	Лист	№ докум	Подпись	Дата	Петля левая	Лит	Масса	Масшт
Разраб		Шинакова		XII 84		И	0.082	1 1
Пров		Дубровский		12 84		Лист	Листов 1	
Н контр		Баскин		XII 84	Лист Б ПН-3 ГОСТ 19903-74 / В ст 3 пс 5 ГОСТ 16523-70	ГИПРОДРЕВПРОМ г Москва		
Утв		Дубровский		12 84				

Формат А4

У 1400 01 00 03

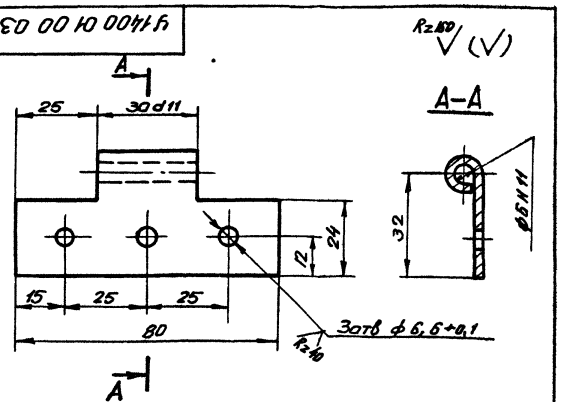

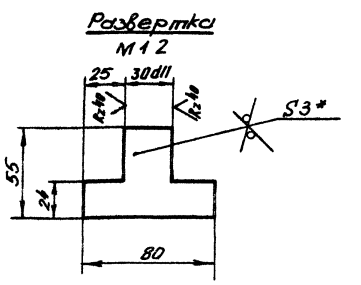

1 Неуказанные предельные отклонения размеров $\pm \frac{JT15}{2}$
2 * Размер для справок

20960-04 15

					У 1400 01 00 03			
Изм	Лист	№ докум	Подпись	Дата	Петля правая	Лит	Масса	Масшт
Разраб		Шинакова		XII 84		И	0.068	1 1
Пров		Дубровский		12 84		Лист	Листов 1	
Н контр		Баскин		XII 84	Лист Б-ПН 3 ГОСТ 19903-74 / В ст 3 пс 5 ГОСТ 16523-70	ГИПРОДРЕВПРОМ г Москва		
Утв		Дубровский		12 84				

Копировал Якушина

Формат А4

У1400.01.00.04

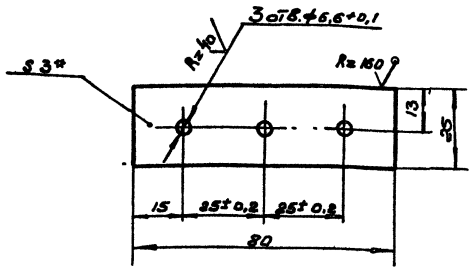

1. Неуказанные предельные отклонения размеров $\pm\frac{\pi 15}{2}$
2* Размер для справок

					У 1400.01.00.04		
Изм	Лист	№ докум	Подп	Дата	Платик	Лит	Масса	Масшт
Разраб		Шинакова		12.84		И	0,045	1:1
Пров		Дубровский		12.84		Лист	Листов 1
Н. контр		Баскин		12.84	Лист Б-ПН-3 ГОСТ 19903-74	Гипродревпром г. Москва	
Утв		Дубровский		12.84	В Ст 3 ПС5 ГОСТ 16523-70		

Формат А4

У1400.01.00.05

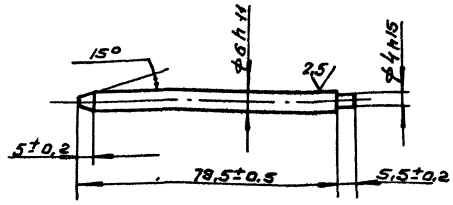

					У1400.01.00 05		
Изм	Лист	№ докум	Подп	Дата	Стержень	Лит	Масса	Масшт
Разраб		Шинакова		12.84		И	0.017	1:1
Пров		Дубровский		12.84		Лист	Листов 1
Н. контр		Баскин		12.84	Сталь 35 ГОСТ 1050-74	Гипродревпром г. Москва	
Утв.		Дубровский		12.84			

Инв N подл | Подп и дата | Взам инв N | Инв N дубл | Подп и дата

У1400.01.00.06

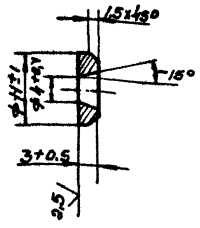

					У1400.01.00.06		
Изм	Лист	N докум	Подп	Дата	Шайба	Лит	Масса	Масшт
Разраб		Шинакова		12.84		И	0,002	2:1
Пров		Дубровский		12.84		Лист	Листов 1
Н. контр		Баскин		12.84	Ст.3 ГОСТ 380-71	Гипродревпром г. Москва	
Утв.		Дубровский		12.84			

Формат А4

У1400.01.00.07

Рис. 1

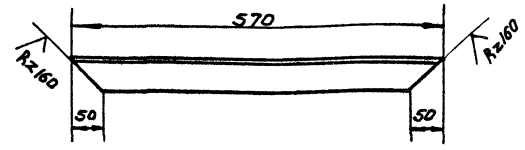

Рис. 2
Остальное-см. рис. 1

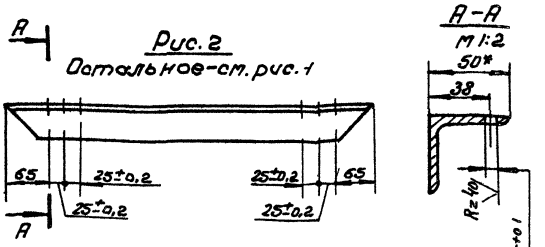

Обозначение	Рис
У 1400 01 00.07	1
-01	2

1 Неуказанные предельные отклонения размеров $\pm\frac{\pi 15}{2}$
2* Размер для справок

20960-04 16

					У 1400.01.00.07		
Изм	Лист	N докум	Подп	Дата	Стенка	Лит	Масса	Масшт
Разраб		Бух		12.84		И	2,07	1 5
Пров		Шинакова		12.84		Лист	Листов 1
Н контр		Баскин		12.84	Уголок Б-50×50×5 ГОСТ 8509-72	Гипродревпром г. Москва	
Утв		Дубровский		12.84	В Ст.3 ПС5-II ГОСТ 535-79		

Инв N подл | Подп и дата | Взам инв N | Инв N дубл | Подп. и дата

Копиров Щеглова

Формат А4

У1400 01 00 08

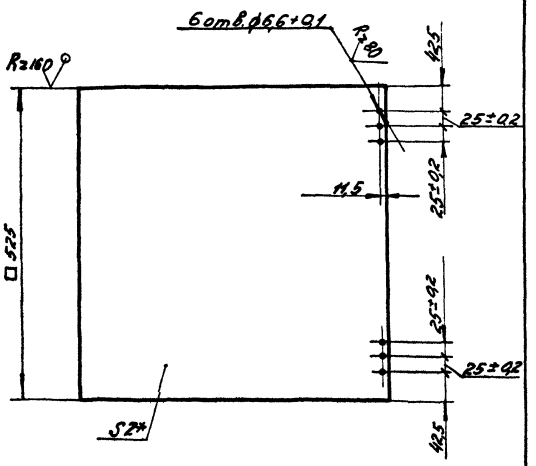

1 Неуказанные предельные отклонения размеров $\pm\frac{IT15}{2}$

2* Размер для справок

				У1400 01 00 08			
Изм	Лист	№ докум	Подпись	Дата	Шибер	Лит	Масса	Мас-б
Разраб		Бух		12.84		И	4,33	1 5
Пров		Шимакова		12.84		Лист	Листов 1	
Н контр		Баскин		12.84	Лист 6-ПН-2 Гост 19903-74	ГИПРОДРЕВПРОМ		
Утв		Шимакова		12.84	4-IV 8 ст 3 пс 5 Гост 16523-70	г Москва		
						Формат А4		

У1400 01 00 09

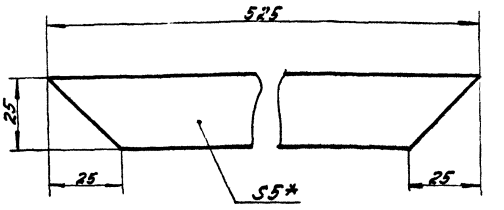

* Размер для справок

				У1400 01 00 09			
Изм	Лист	№ докум	Подпись	Дата	Прокладка	Лит	Масса	Мас-б
Разраб		Бух		12.84		И	0075	1'5
Пров		Шимакова		12.84		Лист	Листов 1	
Н контр		Баскин		12.84	Пластина I, лист	ГИПРОДРЕВПРОМ		
Утв		Шимакова		12.84	ТМКШ-С-5 Гост 7338-77	г Москва		
						Формат А4		

Инв № подл | Подпись и дата | Взам. инв. № | Инв № дубл | Подпись и дата

У1400 02 00 01

Рис. 1

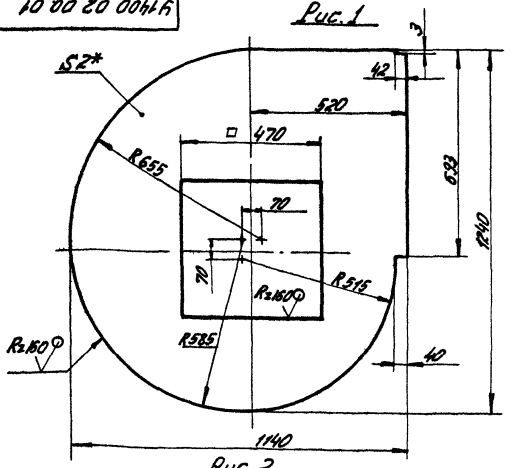

Рис 2

Остальное-см рис 1

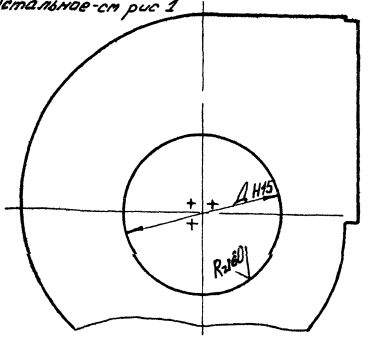

Обозначение	Рис	Д, мм	Масса, кг
У1400 02 00 01	1	—	10,05
-01	2	532	14,86
-02		630	13,45
-03		735	11,69
-04		840	9,65

1 Предельные отклонения размеров $\pm\frac{IT15}{2}$

2* Размеры для справок

17

20960-04

				У1400 02 00 01			
Изм	Лист	№ докум	Подпись	Дата	Стенка	Лит	Масса	Мас-б
Разраб		Бух		12.84		И	См табл	1 10
Пров		Шимакова		12.84		Лист	Листов 1	
Н контр		Баскин		12.84	Лист 6-ПН-2 Гост 19903-74	ГИПРОДРЕВПРОМ		
Утв		Шимакова		12.84	4-IV 8 ст 3 пс 5 Гост 16523-70	г Москва		
					Копир Ходыкиева	Формат А3		

Формат	Зона	Поз.	Обозначение	Наименование	Кол.	Примечание
				Документация		
А2			У1400.02.00.00.СБ	Сборочный чертеж		
				Детали		
		1	УЦ 1400.02.00.05-03	Ребро	4	
А3		2	У1400.02.00.01	Стенка	1	
			Переменные данные для исполнений			
				У1400.02.00.00		
				Сборочные единицы		
		3	УЦ 1400.02.01.00-01	Фланец	1	
				Детали		
		4	У1400.02.00.01-01	Стенка	1	
		5	УЦ 1400.02.00.01-01	Цилиндр	1	
А4		6	У1400.02.00.02	Стенка боковая	1	
		7	УЦ 1400.01.00.02-02	Фланец	1	

Изм.	Лист	N докум.	Подп.	Дата	У1400.02.00.00			
Разраб.		Бух		12.84	Улитка	Лит	Лист	Листов
Пров.		Шинакова		12.84		И	1	3
Н. контр.		Баскин		12.84		Гипродревпром г. Москва		
Утв.		Цубровский		12.84				

Формат А4

Формат	Зона	Поз.	Обозначение	Наименование	Кол.	Примечание
				У1400.02.00.00-01		
				Сборочные единицы		
		3	УЦ 1400.02.01.00-02	Фланец	1	
				Детали		
		4	У1400.02.00.01-02	Стенка	1	
		5	УЦ 1400.02.00.01-03	Цилиндр	1	
		6	У1400.02.00.02-01	Стенка боковая	1	
		7	УЦ 1400.01.00.02-04	Фланец	1	
				У1400.02.00.00-02		
				Сборочные единицы		
		3	УЦ 1400.02.01.00-03	Фланец	1	
				Детали		
		4	У1400.02.00.01-03	Стенка	1	
		5	УЦ 1400.02.00.01-05	Цилиндр	1	
		6	У1400.02.00.02-02	Стенка боковая	1	
		7	УЦ 1400.01.00.02-06	Фланец	1	
				У1400.02.00.00-03		
				Сборочные единицы		
		3	УЦ 1400.02.01.00-04	Фланец	1	

Подп. и дата | Инв. N дубл. | Взам. инв. N | Подп. и дата | Инв. N подл.

Изм.	Лист	N докум.	Подп.	Дата	У1400.02.00.00	Лист 2

Формат А4

Формат	Зона	Поз.	Обозначение	Наименование	Кол.	Примечание
				Детали		
		4	У1400.02.00.01-04	Стенка	1	
		5	УЦ 1400.02.00.01-07	Цилиндр	1	
		6	У1400.02.00.02-03	Стенка боковая	1	
		7	УЦ 1400.01.00.02-07	Фланец	1	

Изм.	Лист	N докум.	Подп.	Дата	У1400.02.00.00	Лист 3

Формат А4

У1400.02.00.02

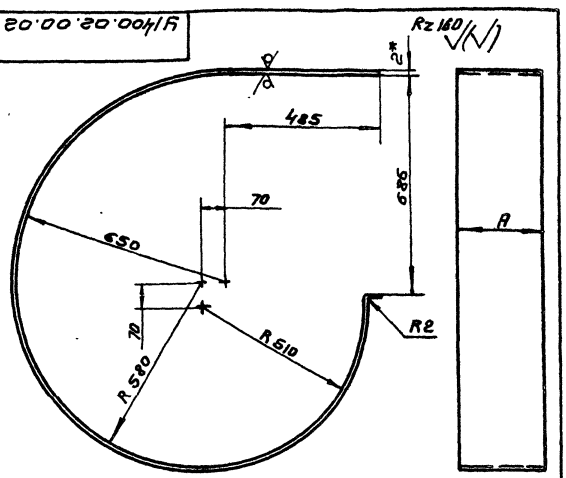

Обозначение	A, мм	Масса, кг
У1400.02.00.02	258	13.35
-01	363	18.79
-02	494	25.57
-03	646	33.44

1. Развернутая длина - 3297 мм
2* Размер для справок
3. Предельные отклонения размеров $\pm\frac{\pi 15}{2}$ 20960-04

18

Изм.	Лист	N докум.	Подп.	Дата	У1400.02.00.02			
Разраб.		Бух		12.84	Стенка боковая	Лит	Масса	Масшт.
Пров.		Шинакова		12.84		И	См. табл.	—
Н. контр.		Баскин		12.84	Лист 6-ПН-2 ГОСТ 19903-74	Лист	Листов 1	
Утв.		Дубровский		12.84	4-IV-В Ст.3 пс5 ГОСТ 16523-70	Гипродревпром г. Москва		

Копиров. Щеглова

Формат А4

У1400 02 00 00 СБ

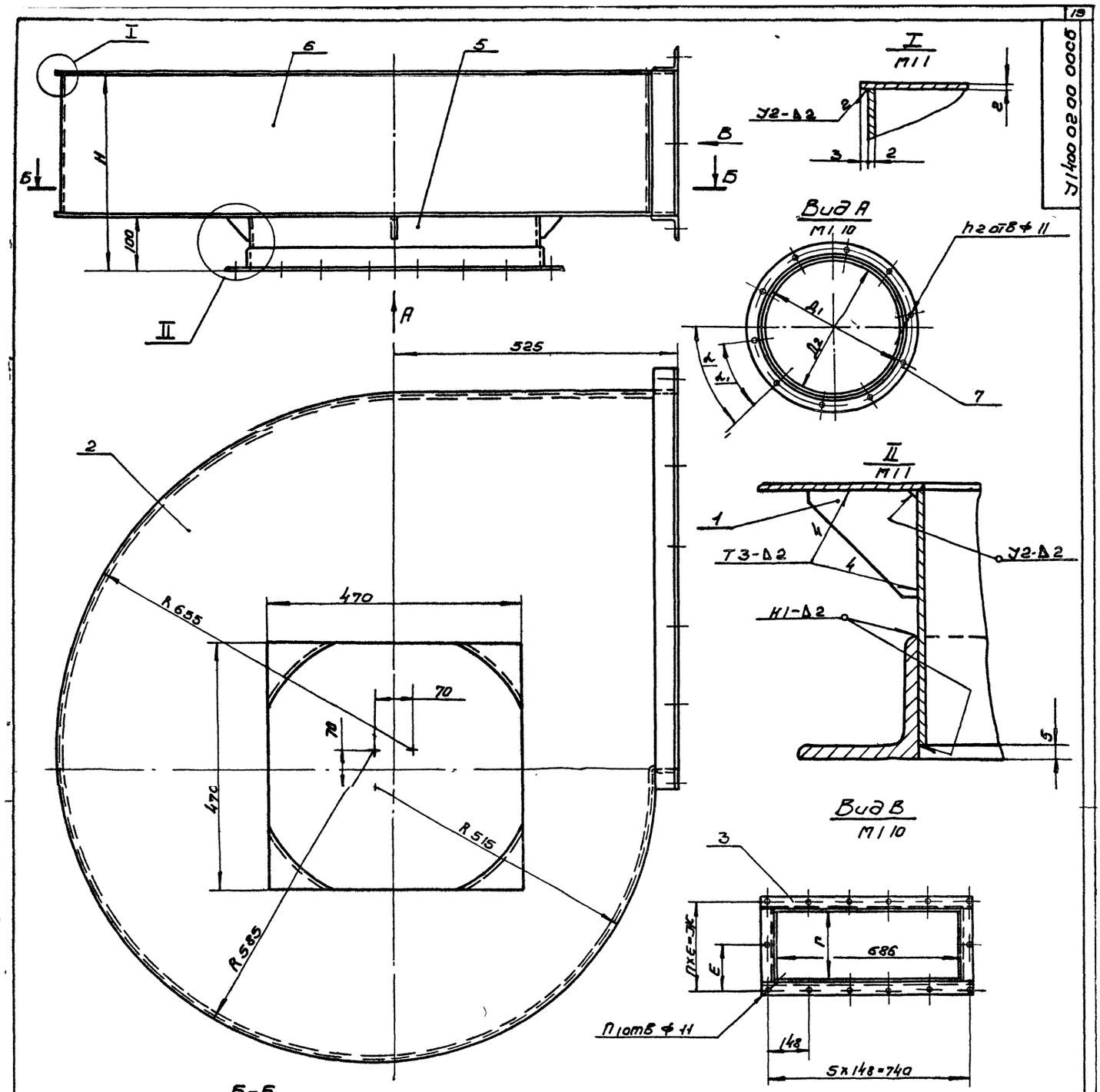

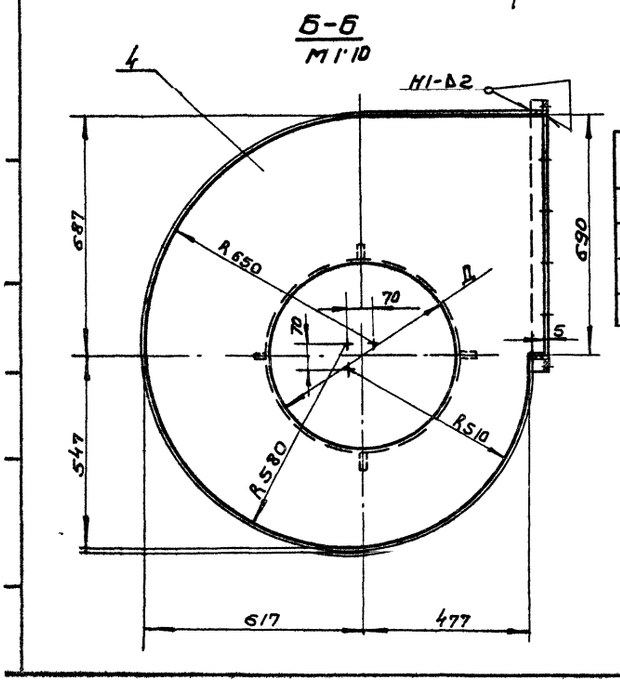

Обозначение	Размеры мм							п	п1 отв	п2 отв	Угол, °		Масса, кг
	Н	Д	Д1	Д2	Г	Е	Ж				α	α1	
У1400 02 00 00	362	532	536	586	258	156	312	2	14	10	45	36	53,9
-01	467	630	634	684	363	139	417	3	16				60,2
-02	598	735	739	789	494	137	548	4	18	12	30	30	67,7
-03	750	840	844	894	646	140	700	5	20				76,5

1 Сварные швы по ГОСТ 5264-80
Электрод Э42 ГОСТ 9467-75
2 Предельные отклонения размеров $\pm\frac{\text{Л15}}{2}$

19

20960-04

Изм	Лист	№ докум	Подп	Дата	У1400 02 00 00 СБ			
Разраб		Бух	Бух	12.84	Улитка	Лит	Масса	Масшт
Пров		Шинакова	[illegible]	12.84	Сборочный чертеж		см табл	—
Т контр.						Лист	Листов 1	
Н контр.		Баскин	[illegible]	12.84		Гипродревпром г Москва		
Утв		Дубровский	[illegible]	12.84				

Копиров Щеглова Формат А2

Формат	Зона	Поз	Обозначение	Наименование	Кол	Примечание
				Документация		
А3			3Т1400.00.00.00 СБ	Сборочный чертеж		
				Циклоны. Указания по изготовлению и подбору материалы для проект.		
				Переменные данные для исполнений		
				3Т1400 00 00.00		
				Детали		
А3		1	3Т1400.00.00 01	Колпак	1	
А4		2	3Т1400 00 00 02	Лапа	4	
		3	УЦ1400 01 00 02-02	Фланец	1	
				3Т1400 00 00.00-01		
				Детали		
		1	3Т1400 00 00 01-01	Колпак	1	
		2	3Т1400 00 00.02-01	Лапа	4	
		3	УЦ1400.01 00 02-04	Фланец	1	
				3Т1400.00.00.00-02		
				Детали		
		1	3Т1400.00.00.01-02	Колпак	1	

Изм	Лист	№ докум	Подпись	Дата
Разраб		Шмакова		
Пров		Дибровский		
Н.контр		Баскин		
Утв		Дибровский		

3Т1400.00.00.00

Зонт

Лит	Масса	Масштаб
Лист 1	Листов 2	

ГИПРОДРЕВПРОМ г. Москва

Формат А4

Формат	Зона	Поз	Обозначение	Наименование	Кол	Примечание
		2	3Т1400 00 00.02-02	Лапа	6	
		3	УЦ1400 01 00 02-06	Фланец	1	
				3Т1400.00.00 00-03		
				Детали		
		1	3Т1400 00 00 01-03	Колпак	1	
		2	3Т1400 00.00.02-03	Лапа	6	
		3	УЦ1400 01 00 02-07	Фланец	1	

Инв.№ подл. | Подпись и дата | Взам.инв.№ | Инв.№ дубл. | Подпись и дата

3Т1400 00 00 00

Лист 2

Формат А4

3Т1400 00 00 00

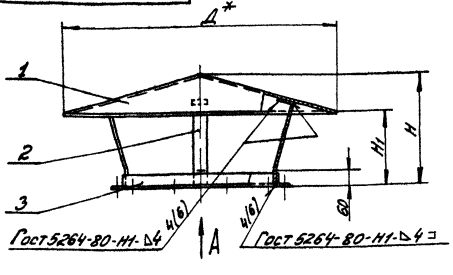

Вид А

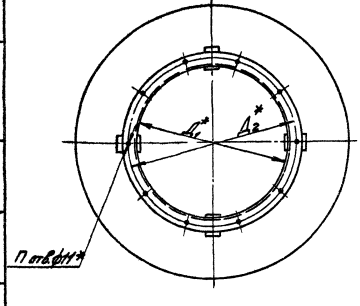

Шифр	Обозначение	Размеры, мм Д	Д1	Д2	H	H1	n отв	Масса, кг
3Т1400-1	3Т1400 00 00 00	960	536	586	395	265	10	20,4
3Т1400-2	-01	1130	634	684	465	315		26,4
3Т1400-3	-02	1320	739	789	545	370	12	35,7
3Т1400-4	-03	1510	844	894	620	420		44,4

1 Указания по подбору зонтов см. Выпуск 1-0

2. Электрод Э42 Гост 9467-75

3 *Размеры для справок

4 Предельные отклонения размеров $\pm \frac{JT15}{2}$

20960-04

3Т1400 00 00 00 СБ

Изм	Лист	№ докум	Подпись	Дата
Разраб		Шмакова		
Пров		Дибровский		
Т.контр				
Н.контр		Баскин		
Утв		Дибровский		

Зонт

Сборочный чертеж

Лит	Масса	Масштаб
	см	
	табл	–
Лист	Листов 1	

ГИПРОДРЕВПРОМ г. Москва

Формат А3

ЗТ 1400 00 00 02

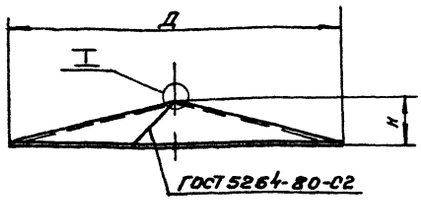

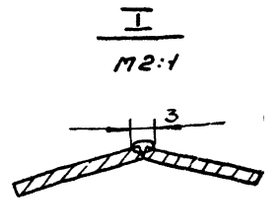

Развертка

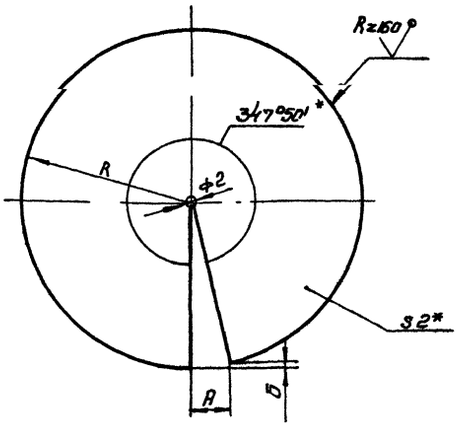

Обозначение	Размеры, мм					Масса, кг
	Д	Н	R	А	Б	
ЗТ 1400 00 00 01	960	130	496	105	11	11,72
-01	1130	150	584	123	13	16 24
-02	1320	175	682	144	15	22 15
-03	1518	200	780	164	17	28 88

1 Сборка ручная электродуговая
Электрод Э42 ГОСТ 9467-75
2 Предельные отклонения размеров $\pm\frac{IT15}{2}$
3* Размер для справок

Изм.	Лист	N докум.	Подп.	Дата	ЗТ 1400 00 00 02			
Разраб.		Шлыкова		XII 84	Колпак	Лит.	Масса	Масшт.
Пров.		Дуровская		12.84		У	см табл	—
Т. контр.						Лист	Листов 1	
Н. контр.		Баскин		12.84	Лист 6 ПН2 ГОСТ 19903-74	Гипродревпром г. Москва		
Утв.								

Копировал

Формат А3

ЗТ 1400 00 00 02

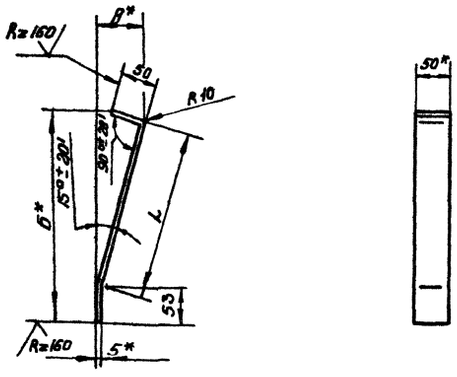

Обозначение	Размеры, мм			Развернутая длина, мм	Масса, кг
	L	А	Б		
ЗТ 1400.00 00 02	251	67	310	346	0,68
-01	308	81	364	403	0,79
-02	371	97	427	466	0,91
-03	430	112	483	525	1,03

1 Предельные отклонения размеров $\pm\frac{IT15}{2}$
2* Размеры для справок

Изм.	Лист	N докум.	Подп.	Дата	ЗТ 1400 00 00 02			
Разраб.		Шлыкова		XII 84	Лапа	Лит.	Масса	Масшт.
Пров.		Дуровская		12.84		У	см табл	—
Т. контр.						Лист	Листов 1	
Н. контр.		Баскин		12.84	Полоса Б-2-5х50 ГОСТ 103-76 Вст3пс5-II ГОСТ 535-79	Гипродревпром г. Москва		
Утв.		Дуровская		12.84				

Копировал Щеглова

Формат А4

gost.e-ecolog.ru

20960-04