ТИПОВАЯ ДОКУМЕНТАЦИЯ НА КОНСТРУКЦИИ, ИЗДЕЛИЯ И УЗЛЫ ЗДАНИЙ И СООРУЖЕНИЙ

СЕРИЯ 7.411-1

ИЗДЕЛИЯ И УЗЛЫ ИНЖЕНЕРНОГО ОБОРУДОВАНИЯ ПЫЛЕУЛАВЛИВАЮЩИХ СООРУЖЕНИЙ ДЕРЕВООБРАБАТЫВАЮЩИХ ПРОИЗВОДСТВ

ВЫПУСК 1-5

Циклоны УЦ-1300
РАБОЧИЕ ЧЕРТЕЖИ

РАЗРАБОТАНЫ
ПРОЕКТНЫМ ИНСТИТУТОМ
„ГИПРОДРЕВПРОМ"
ГЛАВНЫЙ ИНЖЕНЕР ИНСТИТУТА
В.И.ПАХОМОВ
ГЛАВНЫЙ ИНЖЕНЕР ПРОЕКТА
А.Н. АЛЕКСАНДРОВ

УТВЕРЖДЕНЫ
МИНЛЕСБУМПРОМОМ СССР
ПРОТОКОЛ ОТ 15.07. 1985 г.
ВВЕДЕНЫ В ДЕЙСТВИЕ
„ГИПРОДРЕВПРОМОМ"
ПРИКАЗ N 137 ОТ 20.12 1985 г.

gost.e-ecolog.ru

Выпуск 1-5

Серия 7 411-1

Содержание

Обозначение	Наименование	стр
	Содержание	
УЦ 1300.00.00.00	Циклон УЦ 1300	2
УЦ 1300 00 00 00 СБ	Циклон УЦ 1300 Сборочный чертеж	3
УЦ 1300 00 00 01	Прокладка	
УЦ 1300.01 00.00	Конус в сборе	
УЦ 1300 01 00 01	Конус	4
УЦ 1300 01 00 00.СБ	Конус в сборе Сборочный чертеж	5
УЦ 1300 01.00 02	Фланец	
УЦ 1300 02 00 00	Цилиндр внешний	6
УЦ 1300 02 00 03	Связь	
УЦ 1300 02 00 00 СБ	Цилиндр внешний Сборочный чертеж	7
УЦ 1300 02 00 01	Цилиндр	
УЦ 1300 02 00.02	Лист верхний	8
УЦ 1300 02 00 05	Ребро	
УЦ 1300 02 00 04	Сектор	
УЦ 1300 02 00 07	Стенка боковая	9
УЦ 1300.02 01 00	Фланец	
УЦ 1300 03 00 01	Лист нижний	10
УЦ 1300 02 01 00 СБ	Фланец Сборочный чертеж	
УЦ 1300 03 00 00	Цилиндр внутренний	11
УЦ 1300 03 00 00 СБ	Цилиндр внутренний Сборочный чертеж	12
У1300 00 00 00	Улитка с клапаном	
У1300 01 00 00	Клапан противовзрывной	
У1300 01 00 01	Скоба	13
У1300 00 00 00 СБ	Улитка с клапаном Сборочный чертеж	14
У1300 01 00 00 СБ	Клапан противозрывной Сборочный чертеж	
У1300 01 00 02	Петля левая	
У1300 01 00 03	Петля правая	15
У1300 01 00 04	Платик	
У1300 01 00 05	Стержень	
У1300 01 00 06	Шайба	
У1300 01 00.07	Стенка	16
У1300 01 00 08	Шибер	
У1300 01 00 09	Прокладка	
У1300 02 00.01	Стенка	17
У1300 02 00 00	Улитка	
У1300 02 00 02	Стенка боковая	18
У1300 02 00 00 СБ	Улитка. Сборочный чертеж	19
ЗТ 1300 00 00 00	Зонт	
ЗТ 1300 00 00 00 СБ	Зонт Сборочный чертеж	20
ЗТ 1300 00 00 01	Колпак	
ЗТ 1300 00 00.02	Лапа	21

Формат	Зона	Поз	Обозначение	Наименование	Кол	Примеч
				Документация		
А2			УЦ 1300 00 00 00СБ	Сборочный чертеж		
			Серия 7 411-1	Циклоны Указания		Выпуск
				по изготовлению		1 0
				и подбору материала		
				для проектирования		
				Сборочные единицы		
А4		1	УЦ 1300 01 00 00	Конус в сборе	1	
А4		2	УЦ 1300 02.00.00	Цилиндр внешний	1	
				Детали		
А4		3	УЦ 1300 00 00 01	Прокладка	1	
А4		4	УЦ 1300 00 00 01-01	Прокладка	1	
				Стандартные изделия		
				Болты ГОСТ 7798-70		
		5		М 10×30	38	
		6		М 10×40	4	
		7		Гайка М10		
				ГОСТ 5915-70	42	

Подп и дата | Инв N дубл | Взам инв N | Подп и дата | Инв N подл

Изм	Лист	N докум	Подп	Дата
Разраб		Шинакова		XII 84
Пров		Дубровский		12.84
Зам нач		Дубровский		12.84
Н контр		Баскин		XII 84
Утв		Вайсенберг		12 84

УЦ 1300 00 00 00

Циклон УЦ 1300

Лит	Лист	Листов
И	1	2

Гипродревпром г Москва

формат А4

Формат	Зона	Поз	Обозначение	Наименование	Кол	Примечание
			Переменные данные для исполнений			
				УЦ 1300 00 00 00		
				Сборочные единицы		
А4		8	УЦ 1300 03 00 00	Цилиндр внутренний	1	
				УЦ 1300 00 00 00-01		
				Сборочные единицы		
		8	УЦ 1300 03 00 00-01	Цилиндр внутренний	1	
				УЦ 1300 00 00.00-02		
				Сборочные единицы		
		8	УЦ 1300 03 00 00-02	Цилиндр внутренний	1	
				УЦ 1300 00 00 00-03		
				Сборочные единицы		
		8	УЦ 1300 03 00 00-03	Цилиндр внутренний	1	
				20960-03 2		

Подп и дата | Инв N дубл | Взам инв N | Подп и дата | Инв N подл

Изм	Лист	N докум	Подп	Дата

УЦ 1300 00 00 00

Лист 2

формат А4

Серия 7 411-1 Выпуск 1-5

УЦ 1300 00 00 00 СБ

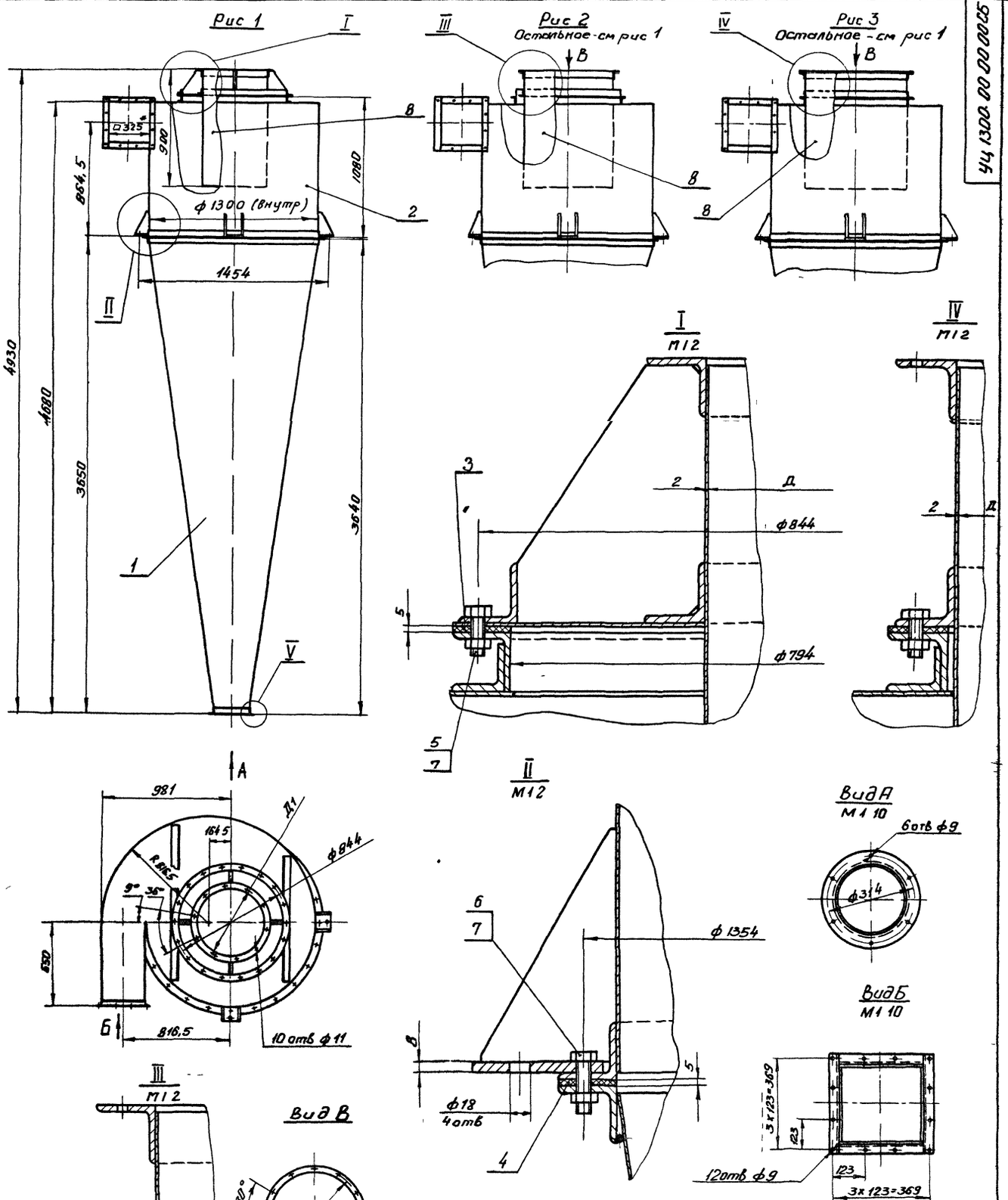

Шифр	Обозначение	Рис	Размеры, мм Д	Размеры, мм Д1	Масса, кг
УЦ 1300 1	УЦ 1300 00 00 00	1	494	548	368
УЦ 1300 2	-01		585	639	372
УЦ 1300-3	-02	2	683	737	375
УЦ 1300-4	-03	3	780	834	369

3

20960 03

1. Указания по подбору циклонов см выпуск 1-0
2. Предельные отклонения размеров $\pm\frac{\pi 15}{2}$

Изм	Лист	№ докум	Подпись	Дата
Разраб		Шинакова		XII 84
Пров		Дубровский		12 84
Зам нач		Дубровский		12 84
Н контр		Баскин		12 84
Утв		Ваисенберг		12 84

УЦ 1300 00 00 00 СБ

Циклон УЦ1300

Сборочный чертеж

Лит	Масса	Масшт
И	см табл	—

Лист | Листов 1

ГИПРОДРЕВПРОМ г Москва

Копировал Акишина Формат А2

Инв № подл | Подпись и дата | Взам инв № | Инв № дубл | Подпись и дата

Серия 7.411-1 Выпуск 1-5

УЦ 1300 00 00.01

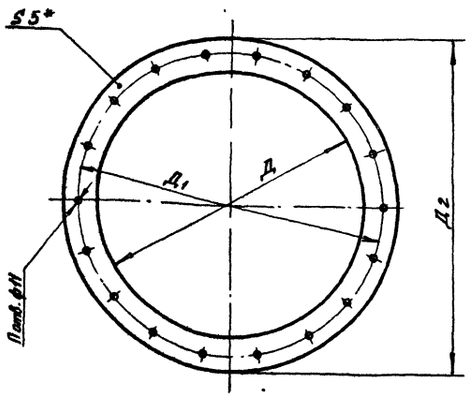

Обозначение	Размеры, мм			П отв.	Масса, кг
	Д	Д1	Д2		
УЦ 1300 00 00.01	794	844	880	18	0,68
-01	1304	1354	1394	24	1,3

* Размер для справок

Изм	Лист	№ докум	Подп	Дата
Разраб		Шинакова		12.84
Провер.		Дубровский		12.84
Н контр.		Баскин		12.84
Утв		Дубровский		12.84

УЦ 1300 00 00.01

Прокладка

Лит	Масса	Масшт
И	см. табл.	—

Лист | Листов 1

Пластина I лист ТМК Щ-С1-5 ГОСТ 7338-77

ГИПРОДРЕВПРОМ г Москва

Формат А4

Формат	Зона	Поз	Обозначение	Наименование	Кол	Примечание
				Документация		
А2			УЦ 1300.01 00 00.СБ	Сборочный чертеж		
				Детали		
А3		1	УЦ 1300 01 00.01	Конус	1	
А3		2	УЦ 1300.01 00 02	Фланец	1	
		3	УЦ 1300 01 00 02-10	Фланец	1	
БУ		4	УЦ 1300.01 00 03	Кольцо		
				Проволока 5-I		
				ГОСТ 3282-74		
				ℓ=845±1мм	1	0,13кг
БУ		5	УЦ 1300.01 00.04	Кольцо		
				Проволока 5-I		
				ГОСТ 3282-74		
				ℓ=4079±1мм	1	0,63кг

Изм	Лист	№ докум	Подпись	Дата
Разраб		Шинакова		12.84
Пров		Дубровский		12.84
Н контр		Баскин		12.84
Утв		Дубровский		12.84

УЦ 1300 01 00.00

Конус в сборе

Лит	Лист	Листов
И		1

ГИПРОДРЕВПРОМ г Москва

Формат А4

УЦ 1300 01 00 01

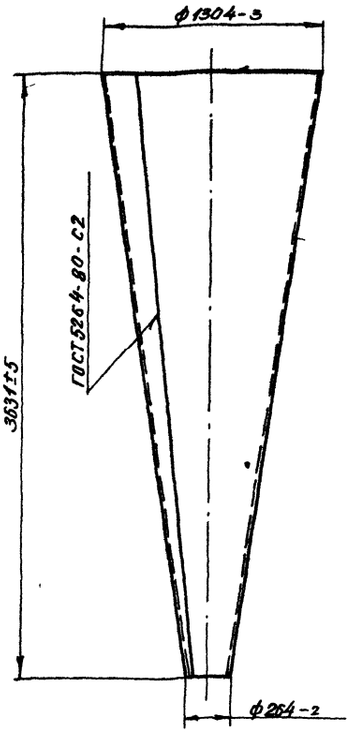

Развертка
М 1 50

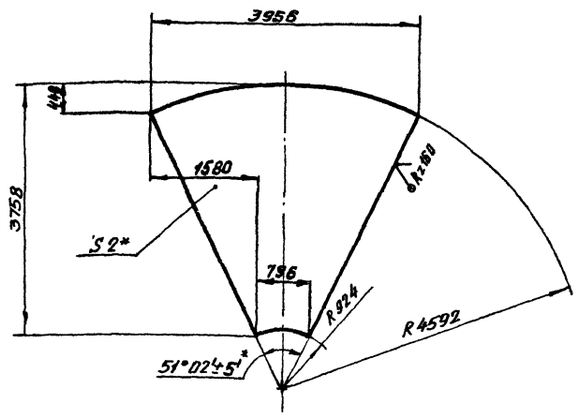

1. Электрод Э42 ГОСТ 9467-75
2. Неуказанные предельные отклонения размеров $\pm\frac{\pi 15}{2}$
3. *Размер для справок

4

20980-03

Изм	Лист	№ докум	Подпись	Дата
Разраб		Шинакова		12.84
Пров		Дубровский		12.84
Н контр		Баскин		12.84
Утв		Дубровский		12.84

УЦ 1300.01 00.01

Конус

Лит	Масса	Масшт
И	141.4	1 20

Лист | Листов 1

Лист Б-ПН-2 ГОСТ 19903-74 4 IV-В ст 3 пс 5 ГОСТ 16523-70

ГИПРОДРЕВПРОМ г Москва

Копировал Акишина

Формат А3

Серия 7 411-1 Выпуск 1-5

У 1300 01 00 00 СБ

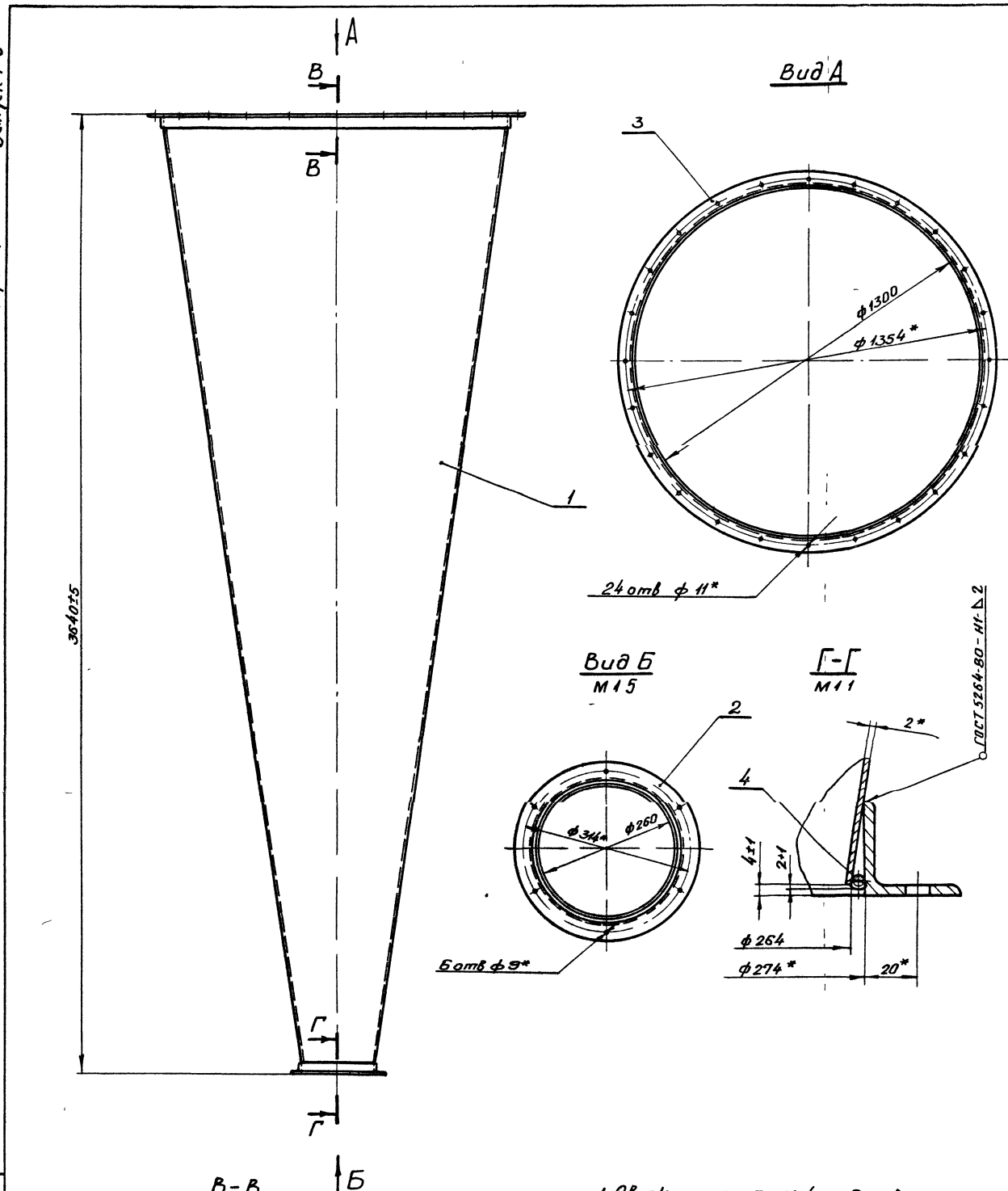

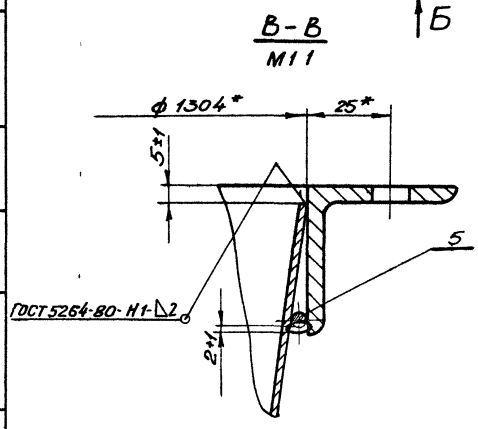

1. Сварка ручная электродуговая
Электрод Э 42 ГОСТ 9467-75
2. * Размеры для справок

5

20960-03

					УЦ 1300 01 00 00 СБ			
Изм	Лист	№ докум	Подпись	Дата	Конус в сборе	Лит	Масса	Масшт
Разраб		Шинакова		XII 84		И	158.2	1 10
Пров		Дубровский		12.84	Сборочный чертеж	Лист	Листов 1	
Н контр		Баскин		XII 84		ГИПРОДРЕВПРОМ г Москва		
Утв		Дубровский		12 84				

Копировал Акишина Формат А2

Инв № подл | Подпись и дата | Взам. инв. № | Инв № дубл | Подпись и дата

УЧ 1300 01.00 02

Серия 7.411-1 Выпуск 1-5

Рис 1

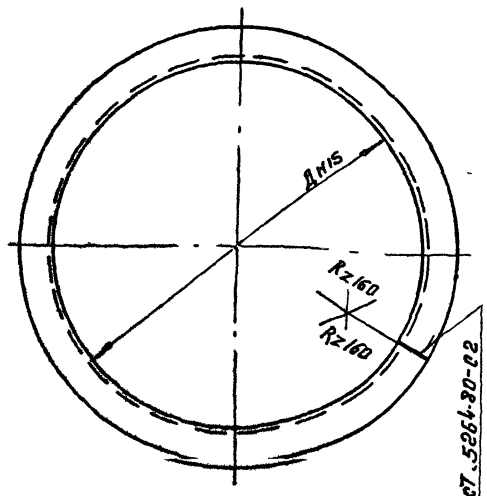

ГОСТ 5264-80-Т2

Рис 2

Остальное - см рис 1

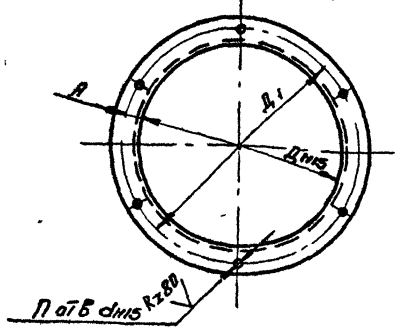

Обозначение	Рис.	Размеры, мм Д	А	Д1	d	П отв	Материал	Развёрн. длина, мм	Масса, кг
УЧ 1300 01 00 02	2	274	20	314	9	6	Уголок Б-36х36х4 ГОСТ 8509-72 В ст 3пс5 ГОСТ 535-79	926	2,0
-01	1	498	—	—	—	—	Уголок Б-45х45х5 ГОСТ 8509-72 В ст 3пс5 ГОСТ 535-79	1645	5,54
-02	2		25	548	11	10			
-03	1	589	—	—	—	—		1931	6,51
-04	2		25	639	11	10			
-05	1	687	—	—	—	—		2239	7,55
-06	2	784	25	737	11	12		2543	8,57
-07				834					
-08			30	844		18		2575	8,68
-09		784	25					4176	14,07
10		1304		1354		24			

1 Электрод Э42 ГОСТ 9467-75

2 Предельные отклонения размеров $\pm \frac{IT15}{2}$

Изм	Лист	N докум	Подп	Дата
Разраб		Шилякова		XII 84
Прав		Дубровский		XI 84
Н контр		Баскин		12 84
Утв		Дубровский		XI 84

УЧ 1300 01.00 02

Фланец

Лит	Масса	Масштаб
У	см табл	—
Лист	Листов 1	

см табл

Гипродревпром г Москва

Инв. N подл. | Подп. и дата | Взам. инв. N | Инв. N дубл. | Подп. и дата

Копировал Щеглова Формат А3

Формат	Зона	Поз	Обозначение	Наименование	Кол	Примечание
				Документация		
А2			УЧ 1300 02 00 00 СБ	Сборочный чертеж		
				Сборочные единицы		
		1	УЧ 1300 02 01 00	Фланец	1	
				Детали		
		2	УЧ 1300 02 00 01-08	Цилиндр	1	
		3	УЧ 1300 01 00 02-09	Фланец	1	
А3		4	УЧ 1300 02 00 02	Лист верхний	1	
А4		5	УЧ 1300 02 00 03	Связь	1	
		6	УЧ 1300 02 00 03-01	Связь	1	
А4		7	УЧ 1300 02 00 04	Сектор	1	
		8	УЧ 1300 01 00 02-10	Фланец	1	
А3		9	УЧ 1300 02 00 05	Ребро	8	
Б4		10	УЧ 1300 02 00 06	Платик		
				Лист Б-ПН-8 ГОСТ 19903-74 Вст 3пс5 ГОСТ 14637-79		
				140±1 х 100±1 мм	4	0,88 кг
А4		11	УЧ 1300 02 00 07	Стенка боковая	1	
Б4		12	УЧ 1300 02 00 08	Стенка боковая		
				Лист Б-ПН-2 ГОСТ 19903-74 4-IV В ст 3пс5 ГОСТ 16523-70		
				647-1 х 325-1 мм	1	3,3 кг

Изм	Лист	N докум	Подп	Дата
Разраб		Шилякова		XII 84
Прав		Дубровский		XI 84
Н контр		Баскин		12 84
Утв		Дубровский		XI 84

УЧ 1300 02 00 00

Цилиндр внешний

Лит	Масса	Масштаб
М		1
Лист	Листов 1	

Гипродревпром г Москва

Формат А4

УЧ 1300 02 00 03

Рис 1

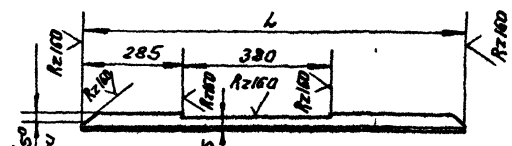

Рис 2

Остальное - см рис 1

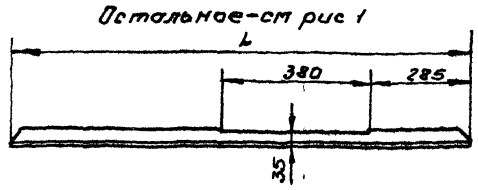

Обозначение	Рис	L, мм	Масса, кг
УЧ 1300 02 00 03	1	1015	2,46
-01	2	1235	2,99

Предельные отклонения размеров $\pm \frac{IT15}{2}$

6

20960-03

Изм	Лист	N докум	Подп	Дата
Разраб		Шилякова		XII 84
Прав		Дубровский		XI 84
Н контр		Баскин		12 84
Утв		Дубровский		XI 84

УЧ 1300 02 00 03

Связь

Лит	Масса	Масштаб
У	см табл	—
Лист	Листов 1	

Уголок Б-40х40х4 ГОСТ 8509-72 Вст3пс5-II ГОСТ 535-79

Гипродревпром г Москва

Инв. N подл. | Подп. и дата | Взам. инв. N | Инв. N дубл. | Подп. и дата

Копировал Щеглова Формат А4

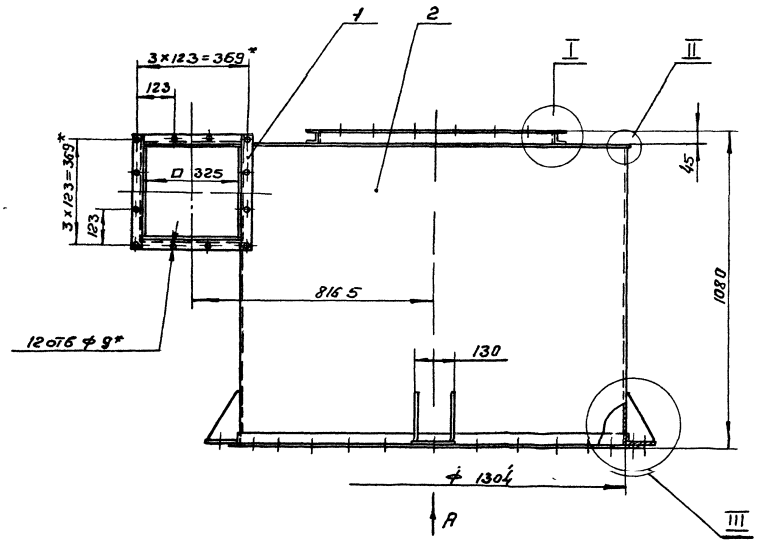

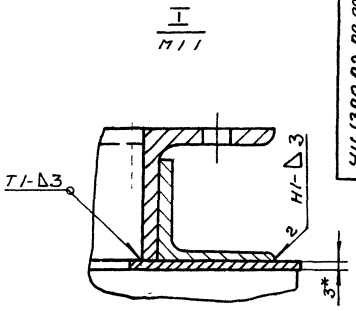

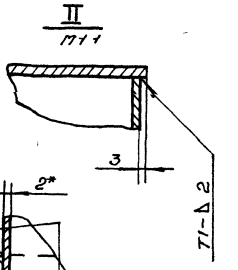

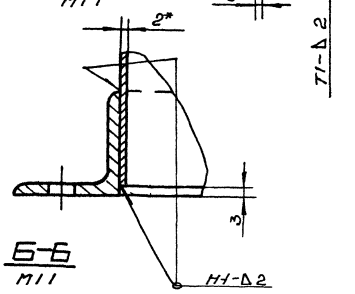

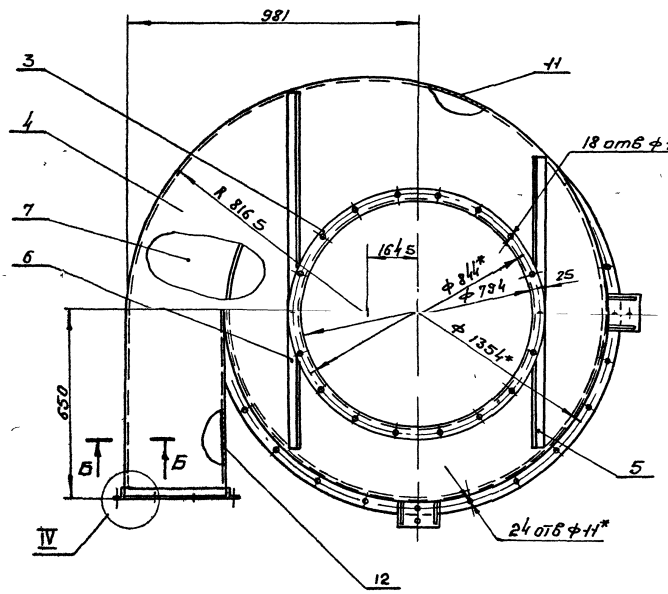

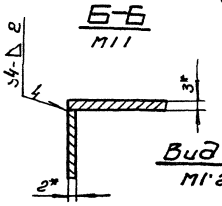

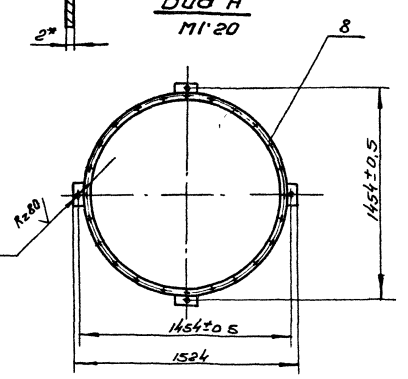

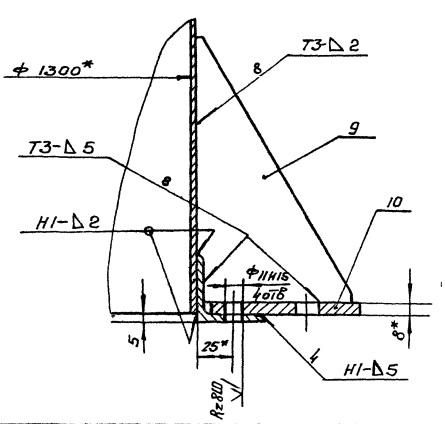

1 Сварные швы по ГОСТ 5264-80 Электрод Э42 ГОСТ 9467-75

2 Неуказанные предельные отклонения размеров $\pm\frac{IT15}{2}$

3 *Размеры для справок

7

20960-03

					УЦ 1300.02.00.00СБ		
Изм.	Лист	N докум.	Подп.	Дата	Цилиндр внешний Сборочный чертеж	Лит.	Масса	Масштаб
Разраб.		Шинкова		XII.84		У	156.6	1:10
Пров.		Дубровская		VI.84		Лист	Листов 1
Н. контр.		Баскин		XII.84		Гипроспецстальконструкция г. Москва	
Утв.		Дубровская		VI.84			

Копиров Щетова Формат А2

Инв. № подл. | Подп. и дата | Взам. инв. № | Инв. № дубл. | Подп. и дата

УЦ 1300 02 00 01

Серия 7 КМ-1 Выпуск 1-5

Рис 1
М 1:10

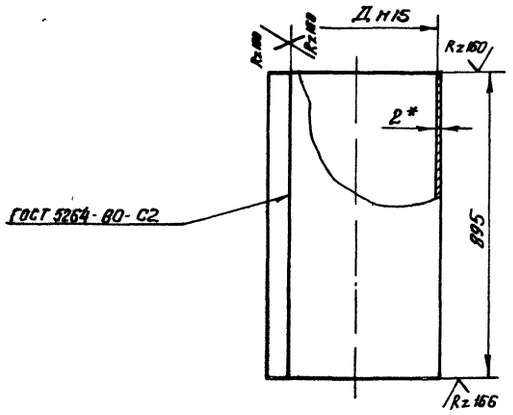

Рис 2
М 1:10
Остальное см. рис 1

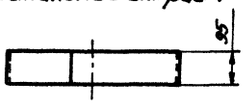

Обозначение	Рис	Д, мм	Развернутая длина, мм	Масса, кг
УЦ 1300 02 00 01	1	494	1557	21.88
-01	2			2.32
-02	1	585	1843	25.9
-03	2			2.75
-04	1	683	2151	30.22
-05	2			3,21
-06	1	780	2455	34.5
-07	2			3,66
-08	3	1300	4088	55,49

1. Электрод Э-42 ГОСТ 9467-75
2. Предельные отклонения размеров $\pm \frac{IT15}{2}$
3. *Размер для справок

Рис 3
М 1:20
Остальное - см рис 1

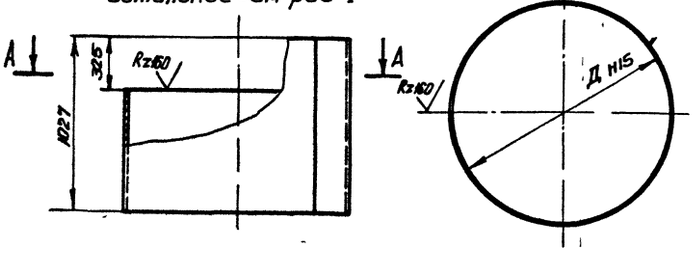

				УЦ 1300 02 00 01	
Изм.	Лист	№ докум.	Подп.	Дата	
Разраб.		Шинакова		XII 84	Цилиндр
Пров.		Дубровский		VI 84	
Н. контр.		Дубровский		VI 84	Лист 5-ПН-2 ГОСТ 19903-74 + IV Вст.3 лс 5 ГОСТ 16523-70
Утв.		Любовский		VI 84	

Лит.	Масса	Масштаб
И	см. чертёж	—
Лист	Листов 1	

ГИПРОДРЕВПРОМ г. Москва

Формат А3

УЦ 1300 02 00 02

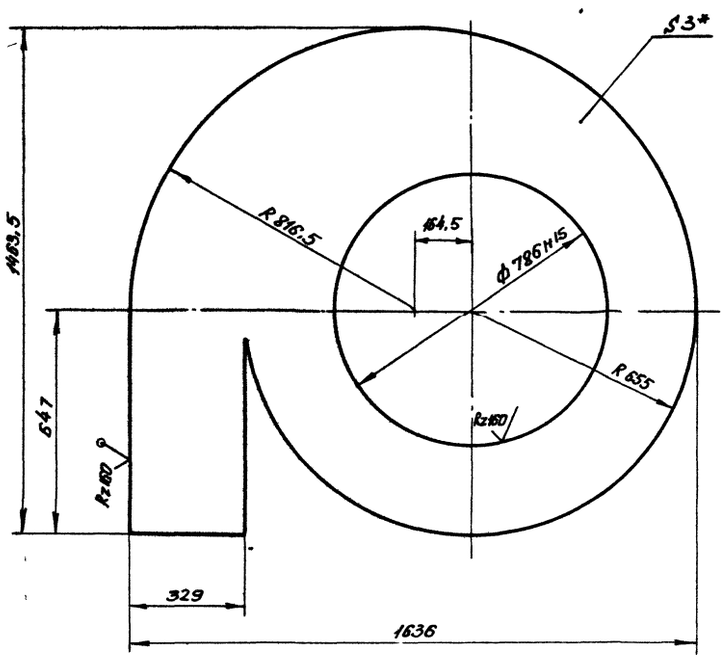

1. Предельные отклонения размеров $\pm \frac{IT15}{2}$
2. * Размер для справок

8

20960-03

				УЦ 1300 02 00 02	
Изм.	Лист	N докум.	Подпись	Дата	
Разраб.		Шинакова		XII 84	Лист верхний
Пров.		Дубровский		VI 84	
Н. контр.		Дубровский		VI 84	Лист 5-ПН 3 ГОСТ 19903-74 4-IV Вст.3 лс 5 ГОСТ 16523-70
Утв.		Дубровский		VI 84	

Лит.	Масса	Масштаб
И	33.87	1:10
Лист	Листов 1	

ГИПРОДРЕВПРОМ г. Москва

Копировал Акишина

Формат А3

УЦ 1300.02.00.05

Серия 7.411-1 Выпуск 1-5

Рис 1

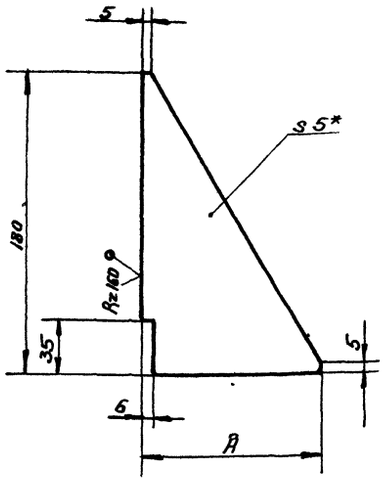

Рис. 2
Остальное-см. рис 1

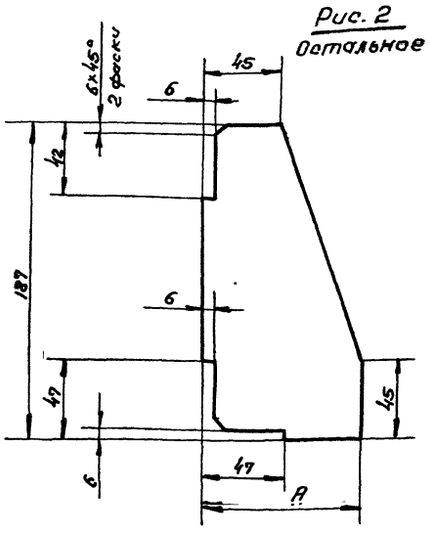

Рис 3
Остальное-см. рис 1

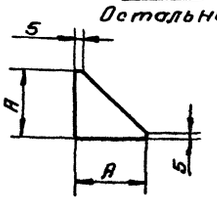

Обозначение	Рис.	A, мм	Масса, кг
УЦ 1300.02.00.05	1	105	0.39
-01	2	96	0.53
-02		142	0.74
-03	3	40	0.04

1. Предельные отклонения размеров $\pm \frac{JT15}{2}$
2.* Размер для справок.

УЦ 1300.02.00.05

Изм.	Лист	№ докум.	Подп.	Дата
Разраб.	Шипакова			XII 84
Провер.	Дубровский			XI 84
Н. контр.	Баскин			XII 84
Утв.	Дубровский			XI 84

Ребро

Лит.	Масса	Масштаб
У	ст. табл	—
Лист	Листов 1	

Лист Б-ПН-5 ГОСТ 19903-74
Вст3пс5 ГОСТ 14637-79

Гипродревпром г. Москва

УЦ 1300.02.00.04

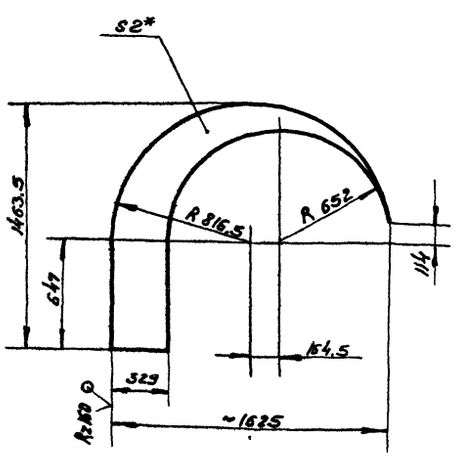

1. Предельные отклонения размеров $\pm \frac{JT15}{2}$
2* Размер для справок

УЦ 1300.02 00 04

Изм.	Лист	№ докум.	Подп.	Дата
Разраб	Шипакова			XII 84
Пров	Дубровский			XI 84
Н. контр	Баскин			XII 84
Утв	Дубровский			XI 84

Сектор

Лит	Масса	Масштаб
У	9.3	1:20
Лист	Листов 1	

Лист 6-ПН-2 ГОСТ 19903-74
4-IV-8 Ст3 пс5 ГОСТ 16523-70

Гипродревпром г. Москва

Формат А4

УЦ 1300.02.00.07

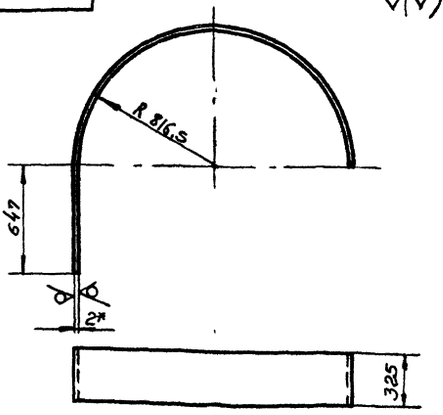

1. Развернутая длина - 3208 мм
2. Предельные отклонения размеров $\pm \frac{JT15}{2}$
3.* Размер для справок

9

20960-03

УЦ 1300.02.00.07

Изм.	Лист	№ докум.	Подп.	Дата
Разраб	Шипакова			XII 84
Пров	Дубровский			XI 84
Н. контр	Баскин			XII 84
Утв	Дубровский			XI 84

Стенка боковая

Лит	Масса	Масштаб
У	16.37	1:20
Лист	Листов 1	

Лист 6-ПН-2 ГОСТ 19903-74
4-IV-8 Ст3 пс5 ГОСТ 16523-70

Гипродревпром г. Москва

Формат А4

Формат	Зона	Поз	Обозначение	Наименование	Кол	Примечание
				Документация		
А3			УЦ 1300.02.01.00 СБ	Сборочный чертеж		
				Переменные данные для исполнений:		
				УЦ 1300.02.01.00		
				Детали		
Б4		1	УЦ 1300.02.01.01	Планка		
				Уголок Б-36х36х4/Ст3пс5-ТУ/Ст 8509-72		
				В Ст3пс5-II/Ст 535-79		
				ℓ = 329 ± 1 мм	2	0,71 кг
Б4		2	УЦ 1300.02.01.02	Планка		
				Уголок Б-36х36/4/Ст3пс5-ТУ/Ст 8509-72		
				В Ст3пс5-II/Ст 535-79		
				ℓ = 402 ± 1 мм	2	0,87 кг
				УЦ 1300.02.01.00-01		
				Детали		
Б4		1	УЦ 1300.02.01.03	Планка		
				Уголок Б-45х45х5/Ст3пс5-ТУ/Ст 8509-72		
				В Ст3пс5-II/Ст 535-79		
				ℓ = 728 ± 1 мм	2	2,45 кг

Изм. Лист № докум. Подп. Дата

Разраб. Шишкова 12.84

Пров. Дубровский 12.84

Н. контр. Бакин 12.84

Утв. Дубровский 12.84

УЦ 1300.02.01.00

Фланец

Лит. | Лист 1 | Листов 3

ГИПРОДРЕВПРОМ г. Москва

Формат А4

Формат	Зона	Поз	Обозначение	Наименование	Кол	Примечание
				УЦ 1300.02.01.00-04		
				Детали		
Б4			УЦ 1300.02.01.09	Планка		
				Уголок Б-45х45х5/Ст3пс5-ТУ/Ст 8509-72		
				В Ст3пс5-II/Ст 535-79		
				ℓ = 728 ± 1 мм	2	2,45 кг
Б4		2	УЦ 1300.02.01.10	Планка		
				Уголок Б-45х45х5/Ст3пс5-ТУ/Ст 8509-72		
				В Ст3пс5-II/Ст 535-79		
				ℓ = 605 ± 1 мм	2	2,04 кг

Изм. Лист № докум. Подп. Дата

УЦ 1300.02.01.00

Лист 3

Формат А4

Формат	Зона	Поз	Обозначение	Наименование	Кол	Примечание
Б4		2	УЦ 1300.02.01.04	Планка		
				Уголок Б-45х45х5/Ст3пс5-ТУ/Ст 8509-72		
				В Ст3пс5-II/Ст 535-79		
				ℓ = 246 ± 1 мм	2	0,83 кг
				УЦ 1300.02.01.00-02		
				Детали		
Б4		1	УЦ 1300.02.01.05	Планка		
				Уголок Б-45х45х5/Ст3пс5-ТУ/Ст 8509-72		
				В Ст3пс5-II/Ст 535-79		
				ℓ = 728 ± 1 мм	2	2,45 кг
Б4		2	УЦ 1300.02.01.06	Планка		
				Уголок Б-45х45х5/Ст3пс5-ТУ/Ст 8509-72		
				В Ст3пс5-II/Ст 535-79		
				ℓ = 343 ± 1 мм	2	1,16 кг
				УЦ 1300.02.01.00-03		
				Детали		
Б4		1	УЦ 1300.02.01.07	Планка		
				Уголок Б-45х45х5/Ст3пс5-ТУ/Ст 8509-72		
				В Ст3пс5-II/Ст 535-79		
				ℓ = 728 ± 1 мм	2	2,45 кг
Б4		2	УЦ 1300.02.01.08	Планка		
				Уголок Б-45х45х5/Ст3пс5-ТУ/Ст 8509-72		
				В Ст3пс5-II/Ст 535-79		
				ℓ = 466 ± 1 мм	1	1,57 кг

Изм. Лист № докум. Подп. Дата

УЦ 1300.02.01.00

Лист 2

Формат А4

10 00 60 0300 1 ПЛ

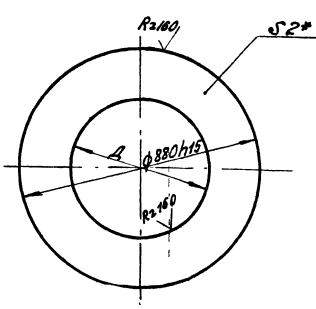

Обозначение	A, мм	Масса, кг
УЦ 1300.03.00.01	510 ± 1	6,34
-01	601 ± 1	5,09
-02	699 ± 1	3,52

* Размер для справок

10

20960-03

Изм. Лист № докум. Подп. Дата

Разраб. Шишкова 12.84

Пров. Дубровский 12.84

Н. контр. Бакин 12.84

Утв. Дубровский 12.84

УЦ 1300.03.00.01

Лист нижний

Лит. | Масса: см. табл. | Масштаб: —

Лист | Листов 1

Лист 6-1Н12 ГОСТ 19903-74 / II-В Ст3пс5 ГОСТ 16523-70

ГИПРОДРЕВПРОМ г. Москва

Формат А4

УЦ 1300 02 01 00СБ

Серия 7 411-1 Выпуск 1-5

Рис 1

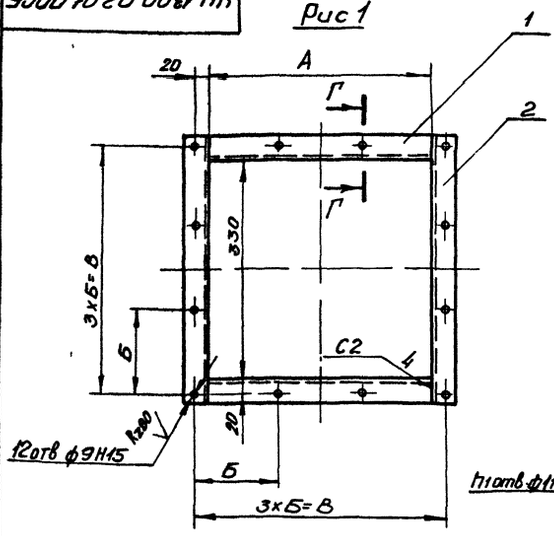

Рис 2

Остальное - см рис 1

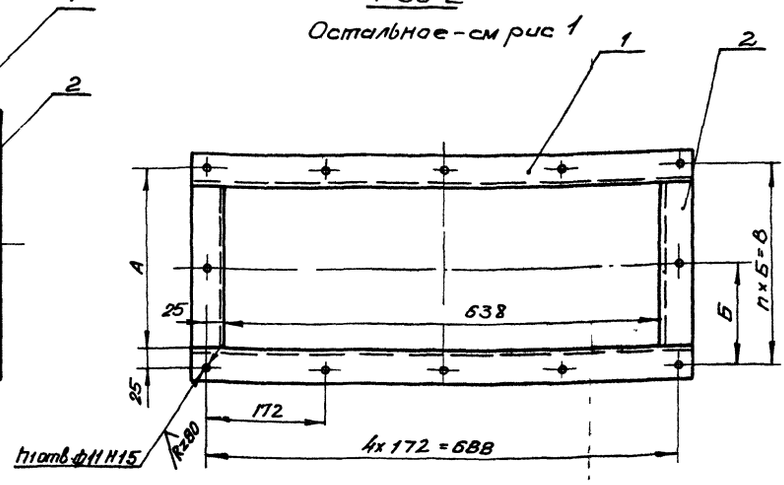

Обозначение	Рис	Размеры, мм А	Б	В	n	n1 отв	Масса, кг
УЦ 1300 02 01 00	1	329	123	369	—	—	3,16
-01	2	246	148	296	2	12	6,56
-02		343	131	393	3	14	7 22
-03		466	129	516	4	16	8,04
-04		605	131	655	5	18	8,98

Г-Г

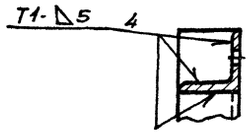

1. Сварные швы по ГОСТ 5264-80

Электрод Э42 ГОСТ 9467-75

2. Предельные отклонения размеров $\pm\frac{IT15}{2}$

Изм	Лист	№ докум	Подп.	Дата
Разраб		Шинакова		12.84
Пров		Дубровский		12.84
Н контр		Баскин		12.84
Утв		Дубровский		12.84

УЦ 1300.02 01 00СБ

Фланец

Сборочный чертеж

Лит	Масса	Масшт
И	см табл	—

Лист | Листов 1

ГИПРОДРЕВПРОМ г Москва

Формат А3

Формат	Зона	Поз	Обозначение	Наименование	Кол	Примечание
				Документация		
А2			УЦ 1300 03 00 00 СБ	Сборочный чертеж		
				Детали		
		1	УЦ 1300 01 00.02-08	Фланец	1	
			Переменные данные для исполнений			
				УЦ 1300 03 00 00		
				Детали		
А3		2	УЦ 1300 02 00 01	Цилиндр	1	
		3	УЦ 1300 01 00 02-01	Фланец	1	
		4	УЦ 1300 01 00 02-02	Фланец	1	
А4		5	УЦ 1300 03 00 01	Лист нижний	1	
		6	УЦ 1300 02 00 05-02	Ребро	4	
				УЦ 1300 03 00 00-01		
				Детали		
		2	УЦ 1300 02 00 01-02	Цилиндр	1	
		3	УЦ 1300 01 00 02-03	Фланец	1	
		4	УЦ 1300 01 00 02-04	Фланец	1	

Изм	Лист	№ докум	Подп	Дата
Разраб		Шинакова		12.84
Пров		Дубровский		12.84
Н контр		Баскин		12.84
Утв		Дубровский		12.84

УЦ 1300 03 00 00

Цилиндр внутренний

Лит	Лист	Листов
И	1	2

ГИПРОДРЕВПРОМ г Москва

Формат А4

Формат	Зона	Поз	Обозначение	Наименование	Кол	Примечание
		5	УЦ 1300 03.00 01-01	Лист нижний	1	
		6	УЦ 1300.02 00 05-01	Ребро	4	
				УЦ 1300 03 00.00-02		
				Детали		
		2	УЦ 1300 02 00.01-04	Цилиндр	1	
		3	УЦ 1300 01 00 02-05	Фланец	1	
		4	УЦ 1300 01.00 02-06	Фланец	1	
		5	УЦ 1300 03 00 01-02	Лист нижний	1	
				УЦ 1300 03 00 00-03		
				Детали		
		2	УЦ 1300 02 00.01-06	Цилиндр	1	
		3	УЦ 1300 01 00.02-07	Фланец	1	

11

20960-03

Изм	Лист	№ докум	Подп	Дата

УЦ 1300 03 00 00

Лист 2

Копировал Акишина

Формат А4

Серия 7.411-1 Выпуск 1-5

УЦ 1300.03.00.00СБ

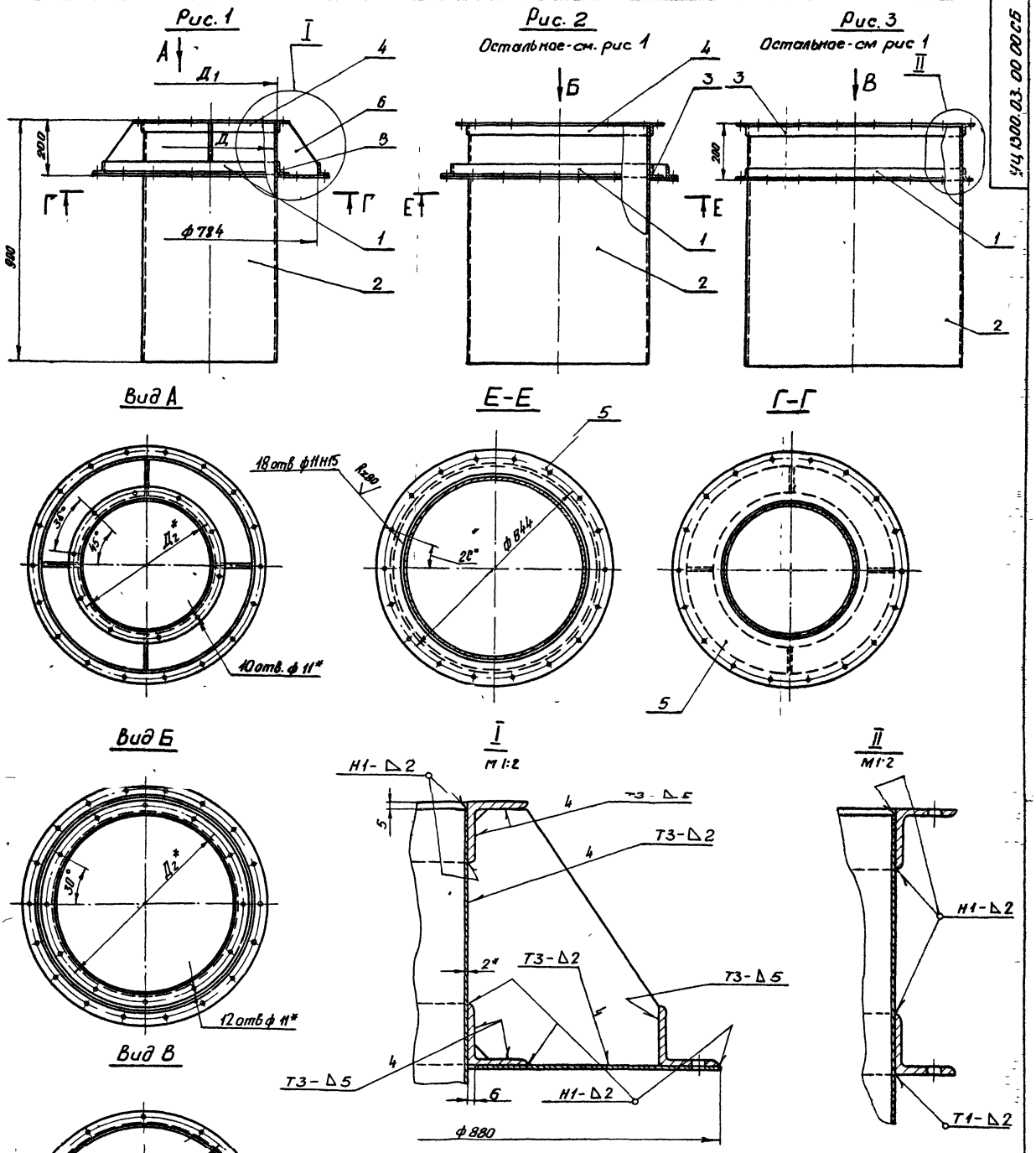

1 Сварные швы по ГОСТ 5264-80
Электрод Э42 ГОСТ 9467-75
2 Предельные отклонения размеров $\pm \frac{\text{ЭТ15}}{2}$
3 * Размеры для справок

12

Обозначение	Рис.	Размеры, мм			Масса, кг
		Д	Д1	Д2	
УЦ 1300 03 00.00	1	494	498	548	50,9
-01		585	589	639	54,7
-02	2	683	687	737	57,4
-03	3	780	784	834	51,7

20960-03

УЦ 1300.03 00.00СБ

Изм.	Лист	№ докум	Подпись	Дата	Цилиндр внутренний	Лит	Масса	Масшт.
Разраб		Шинакова		11.84	Сборочный чертеж	И	см табл	—
Пров		Дубровский		12.84		Лист	Листов 1	
Н. контр		Баскин		12.84		ГИПРОДРЕВПРОМ г. Москва		
Утв		Дубровский		12.84				

Копировал Акишина Формат А2

Шв. № подл. | Подпись и дата | Взам. инв. № | Инв. № дубл. | Подпись и дата

Серия 7.411-1 Выпуск 1-5

Формат	Зона	Поз	Обозначение	Наименование	Кол	Примечание
				Документация		
А2			У1300 00.00.00 СБ	Сборочный чертеж		
			Серия 7.411-1	Циклоны Указания		Выпуск
				по изготовлению и		1-0
				подбору, материалы		
				для проектирования		
				Сборочные единицы		
А4		1	У1300 01.00.00	Клапан противо-		
				взрывной	1	
				Переменные данные для исполнений:		
				У1300.00 00 00		
				Сборочные единицы		
А4		2	У1300.02.00.00	Улитка	1	
				У1300 00 00.00-01		
				Сборочные единицы		
		2	У1300 02 00 00-01	Улитка	1	
				У1300 00 00.00-02		
				Сборочные единицы		
		2	У1300 02.00.00-02	Улитка	1	

Инв.№ подл. | Подпись и дата | Взам. инв.№ | Инв.№ дубл. | Подпись и дата

Изм.	Лист	№ докум.	Подпись	Дата
Разраб		Шинкова		10.84
Пров.		Дубровский		12.84
Зам. нач		Дубровский		12.84
Н. контр		Баскин		12.84
Утв		Байсенберг		12.84

У 1300 00 00.00

Улитка с клапаном

Лит	Лист	Листов
И	1	2

ГИПРОДРЕВПРОМ г Москва

Формат А4

Формат	Зона	Поз	Обозначение	Наименование	Кол	Примечание
				У1300 00 00 00-03		
				Сборочные единицы		
		2	У1300.02 00 00-03	Улитка	1	

Инв.№ подл. | Подпись и дата | Взам. инв.№ | Инв.№ дубл. | Подпись и дата

Изм.	Лист	№ докум.	Подпись	Дата

У 1300 00 00 00

Лист 2

Формат А4

Формат	Зона	Поз	Обозначение	Наименование	Кол	Примечание
				Документация		
А3			У1300.01.00.00 СБ	Сборочный чертеж		
				Детали		
А4		1	У1300.01.00.01	Скоба	1	
А3		2	У1300 01.00.02	Петля левая	2	
А3		3	У1300 01 00.03	Петля правая	2	
А4		4	У1300.01.00.04	Платик	2	
А4		5	У1300 01.00.05	Стержень	2	
А4		6	У1300.01.00.06	Шайба	2	
А4		7	У1300.01.00.07	Стенка	3	
		8	У1300.01.00.07-01	Стенка	1	
А4		9	У1300 01.00.08	Шифер	1	
А4		10	У1300.01.00.09	Прокладка	4	
				Стандартные изделия		
				Заклепки ГОСТ10299-80		
		11		6х12	6	
		12		6х20	6	

Инв.№ подл. | Подпись и дата | Взам. инв.№ | Инв.№ дубл. | Подпись и дата

Изм.	Лист	№ докум.	Подпись	Дата
Разраб		Шинкова		10.84
Пров		Дубровский		12.84
Н. контр		Баскин		12.84
Утв		Дубровский		12.84

У 1300 01.00.00

Клапан противовзрывной

Лит	Лист	Листов
И		1

ГИПРОДРЕВПРОМ г Москва

Формат А4

У1300 01 00.01

√(√)

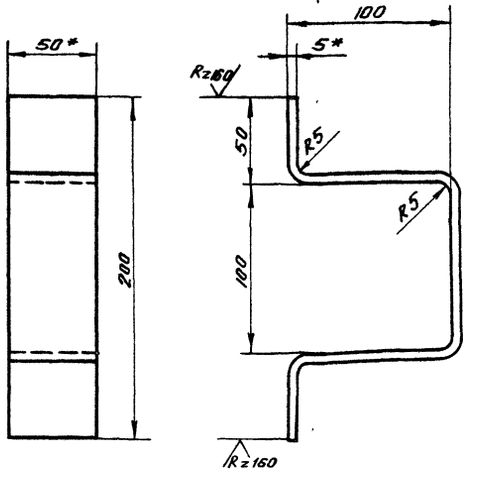

1 Развернутая длина – 387мм

2 Предельные отклонения размеров $\pm \frac{IT15}{2}$

3 * Размеры для справок

13

20960-03

У 1300 01 00.01

Изм.	Лист	№ докум.	Подпись	Дата
Разраб		Шинкова		10.84
Пров		Дубровский		12.84
Н. контр		Баскин		12.84
Утв		Дубровский		12.84

Скоба

Лит	Масса	Масштаб
И	0.86	1:2

Полоса $\frac{5-2-5\times50\ ГОСТ\ 103-76}{Вст3пс5-II\ ГОСТ\ 535-79}$

Лист 1 Листов 1

ГИПРОДРЕВПРОМ г Москва

Копировал Акишина

Формат А4

У1300 00 00 00СБ

Серия 7411-1 Выпуск 1-5

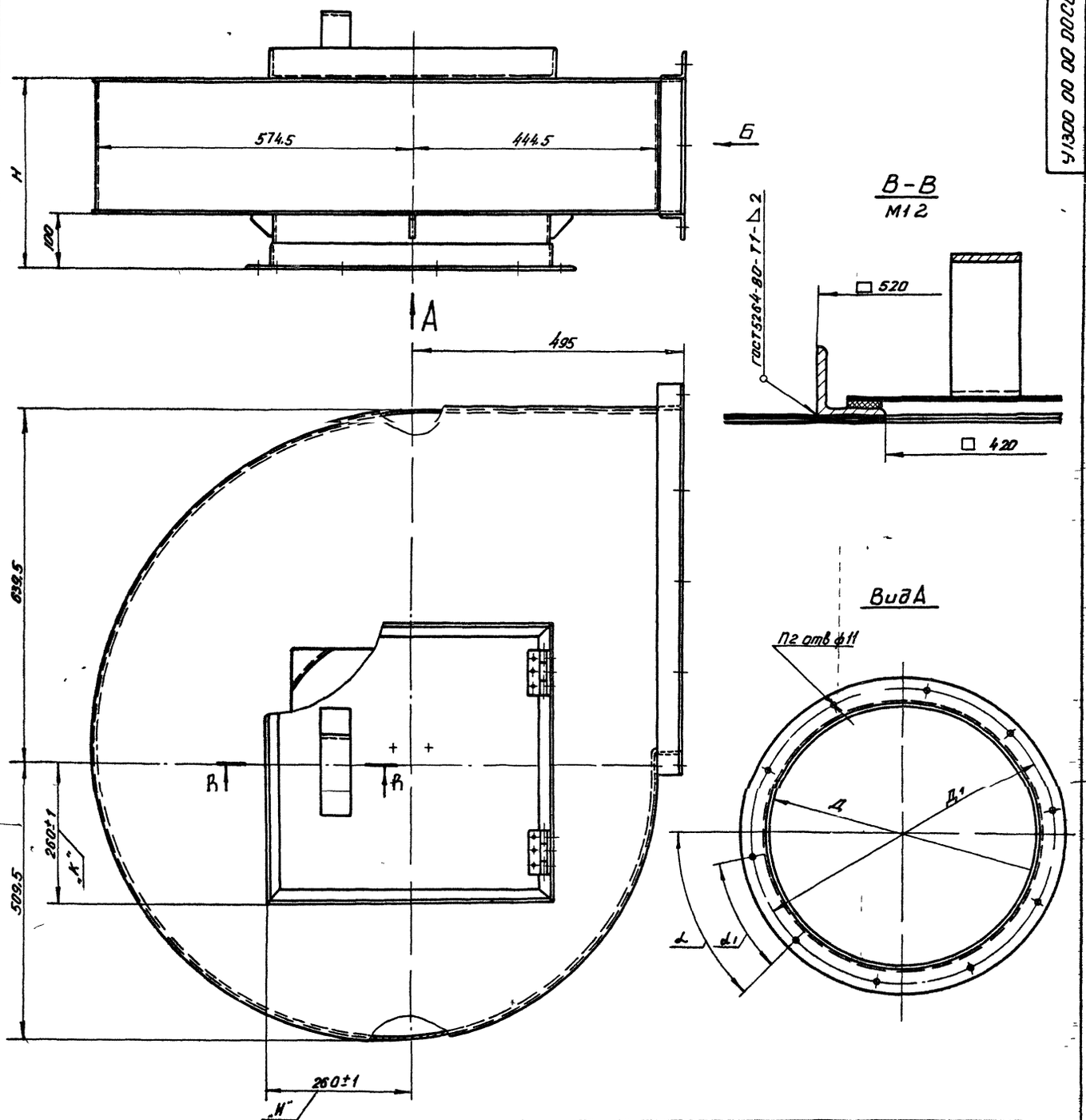

Шифр	Обозначение	Размеры, мм						П	П1 отв	П2 отв	Угол, °		Масса, кг
		Н	Д	Д1	Г	Е	Ж				α	α1	
У1300-1	У1300 00 00 00	346	494	548	242	148	296	2	12	10	45	36	55,5
У1300-2	-01	443	585	639	339	131	393	3	14				71,1
У1300-3	-02	566	683	737	462	129	516	4	16	12	30	30	77,8
У1300-4	-03	705	780	834	601	131	655	5	18				85,2

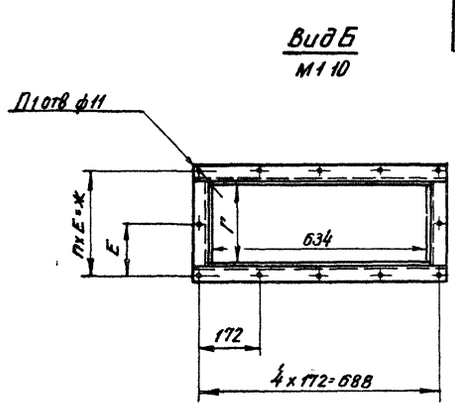

1 Электрод Э42 гост 9467-75

2 Указания по подбору улиток с клапаном см выпуск 1-0

3 Размеры для справок, кроме размеров „И" и К

14

20960-03

Изм	Лист	№ докум	Подп	Дата	У1300 00 00 00СБ			
Разраб		Шинакова		12.84	Улитка с клапаном	Лит	Масса	Масшт
Пров		Дубровский		12.84		И	см табл	—
Т контр					Сборочный чертеж	Лист	Листов 1	
Н контр		Баскин		12.84		ГИПРОДРЕВПРОМ г Москва		
Утв		Вайсенберг		12.84				

Копировал Акишина

Формат А2

Инв. № подл. | Подп. и дата | Взам. инв. № | Инв. № дубл. | Подп. и дата

У1300.01.00.00 СБ

Серия 7.411-1 Выпуск 1-5

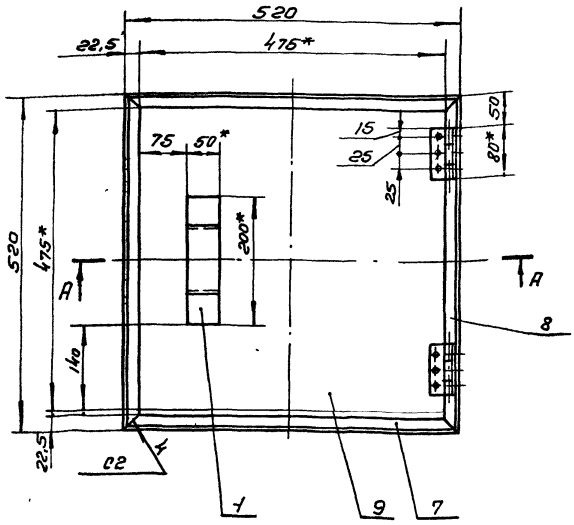

А-А

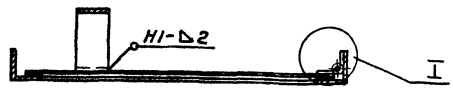

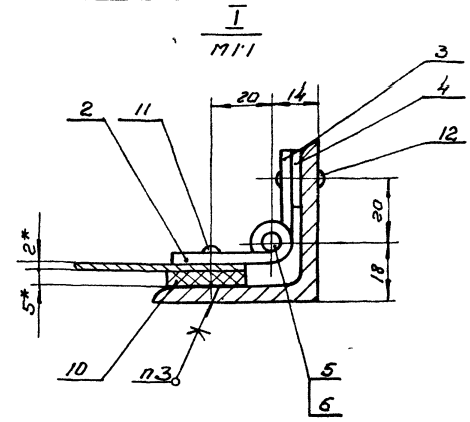

1 Сварные швы по ГОСТ 5264-80
Электрод Э-42 ГОСТ 9467-75
2 Предельные отклонения размеров $\pm\frac{JT15}{2}$
3 Клей 88-СА ТУ38 105926-75
4. * Размеры для справок

Изм	Лист	N докум	Подп	Дата	У1300.01.00 00 СБ			
Разраб		Шинакова		XII.84	Клапан противовзрывной	Лит	Масса	Масшт
Пров		Дубровский		XI.84	Сборочный чертеж	U	13.0	1:5
Т. контр						Лист	Листов 1	
Н. контр		Баскин		XII.84		Гипродревпром г Москва		
Утв		Дубровский		XI.84				

Формат А3

У1300.01.00.02

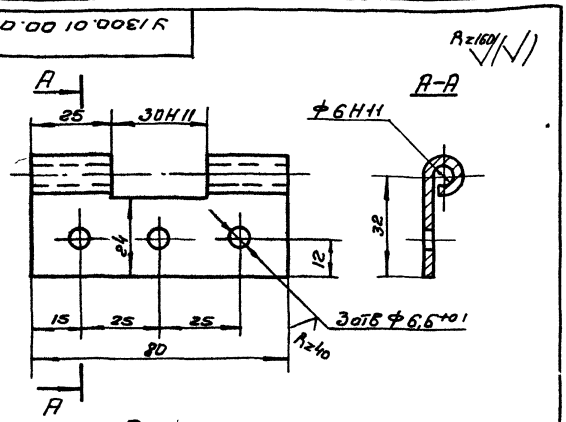

Развертка
M1:2

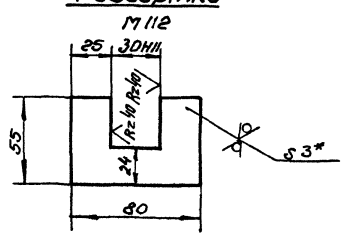

1 Неуказанные предельные отклонения размеров $\pm\frac{JT15}{2}$
2.* Размер для справок

Изм	Лист	N докум	Подп	Дата	У1300.01 00 02			
Разраб		Шинакова		XII.84	Петля левая	Лит	Масса	Масшт
Пров		Дубровский		XI.84		U	0,082	1:1
						Лист	Листов 1	
Н. контр		Баскин		XII.84	Лист Б-ПН-3 ГОСТ 19903-74	Гипродревпром г Москва		
Утв.		Дубровский		XI.84	В Ст3 пс5 ГОСТ 16523-70			

Формат А4

У1300.01.00.03

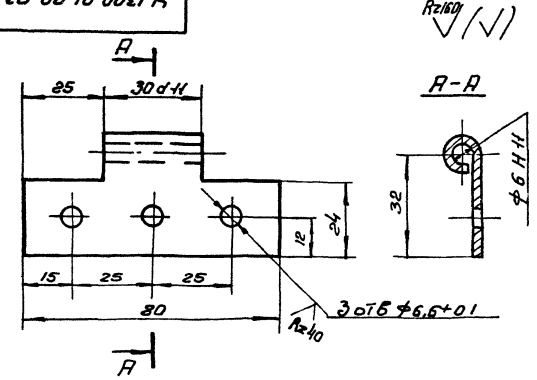

Развертка
M1:2

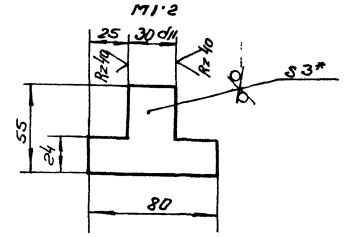

1. Неуказанные предельные отклонения размеров $\pm\frac{JT15}{2}$
2. * Размер для справок

20960-03 15

Изм	Лист	N докум	Подп	Дата	У1300.01 00.03			
Разраб		Шинакова		XII.84	Петля правая	Лит	Масса	Масшт
Пров		Дубровский		XI.84		U	0,068	1:1
						Лист	Листов 1	
Н. контр		Баскин		XII.84	Лист Б-ПН-3 ГОСТ 19903-74	Гипродревпром г Москва		
Утв		Дубровский		XI.84	В Ст3 пс5 ГОСТ 16523-70			

Копиров- Щеглова Формат А4

Серия 7 411-1 Выпуск 1-5

У 1300 01 00 04

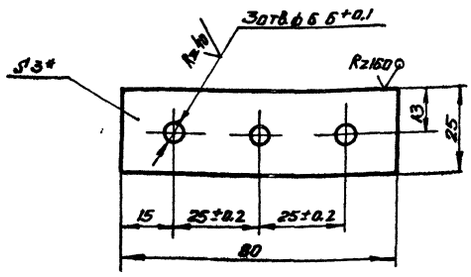

1. Неуказанные предельные отклонения размеров ± $\frac{JT15}{2}$
2. *Размер для справок

Изм	Лист	N докум	Подп	Дата	У 1300.01.00.04	Лит	Масса	Масшт
Разраб		Шинакова		12.84	Платик	И	0.045	1:1
Пров		Дубровский		12.84		Лист	Листов 1	
Н.контр		Баскин		12.84	Лист Б-ПН-3 ГОСТ 19903-74	ГИПРОДРЕВПРОМ		
Утв		Дубровский		12.84	Вст3 пс5 ГОСТ 16523-70	г Москва		

Формат А4

У 1300 01 00 05

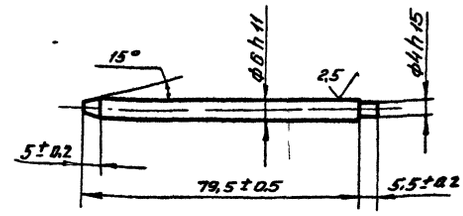

Изм	Лист	N докум	Подп	Дата	У 1300.01 00 05	Лит	Масса	Масшт
Разраб		Шинакова		12.84	Стержень	И	0 017	1:1
Пров		Дубровский		12.84		Лист	Листов 1	
Н.контр		Баскин		12.84	Сталь 35 ГОСТ 1050-74	ГИПРОДРЕВПРОМ		
Утв		Дубровский		12.84		г Москва		

Формат А4

У 1300 01 00 06

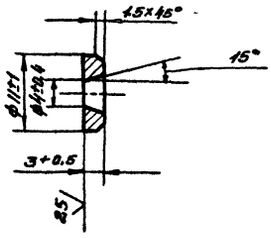

Изм	Лист	N докум	Подп	Дата	У 1300 01 00 06	Лит	Масса	Масшт
Разраб		Шинакова		12.84	Шайба	И	0 002	2:1
Пров		Дубровский		12.84		Лист	Листов 1	
Н.контр		Баскин		12.84	Ст3 ГОСТ 380-71	ГИПРОДРЕВПРОМ		
Утв		Дубровский		12.84		г Москва		

Формат А4

У 1300 01 00 07

Рис 1

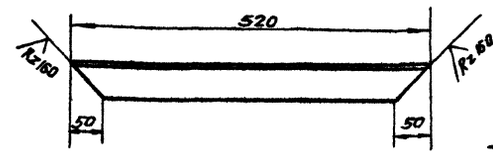

Рис 2

Остальное-см рис 1

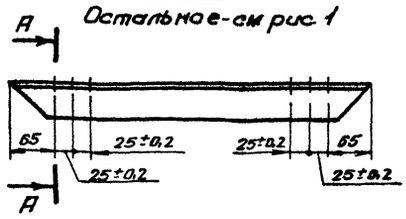

А-А
М 1:2

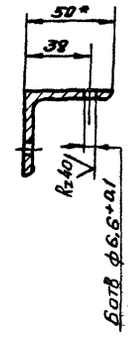

Обозначение	Рис
У1300 01 00 07	1
-01	2

1. Неуказанные предельные отклонения размеров ± $\frac{JT15}{2}$
2. * Размер для справок

16

20960 03

Изм	Лист	N докум	Подп	Дата	У 1300 01 00 07	Лит	Масса	Масшт
Разраб		Шинакова		12.84	Стенка	И	196	1:5
Пров		Дубровский		12.84		Лист	Листов 1	
Н.контр		Баскин		12.84	Уголок Б-50×50×5 ГОСТ 8509-72	ГИПРОДРЕВПРОМ		
Утв		Дубровский		12.84	Вст3 пс5-II ГОСТ 535-79	г Москва		

Копировал Акишина

Формат А4

У 1300 01 00 08

Выпуск 1-5

Серия 7 411-1

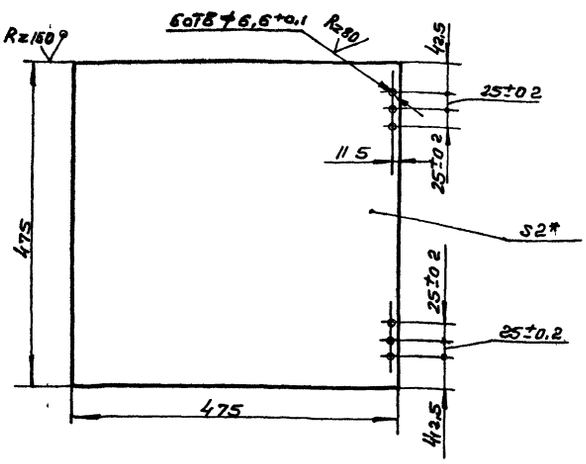

1 Неуказанные предельные отклонения размеров $\pm\frac{JT15}{2}$

2.* Размер для справок

					У 1300.01 00.08			
Изм	Лист	№ докум	Подп	Дата	Шибер	Лит	Масса	Масшт
Разраб		Шинакова		12.84		и	3,54	1:5
Пров		Дубровский		12.84		Лист	Листов 1	
Н контр		Баскин		12.84	Лист Б-ПН-2 ГОСТ 19903-74	Гипродревпром		
Утв		Дубровский		12.84	4 IV Вст 3 пс5 ГОСТ 16523-70	г Москва		

Формат А4

У 1300 01 00 09

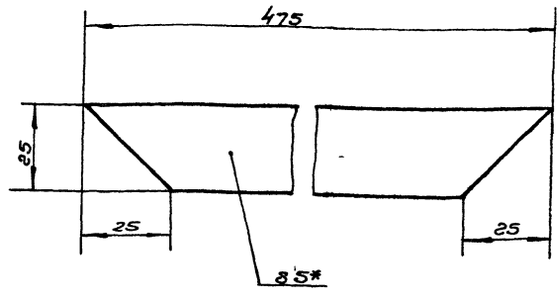

* Размер для справок

					У 1300 01 00 09			
Изм	Лист	№ докум	Подп	Дата	Прокладка	Лит	Масса	Масшт
Разраб		Шинакова		12.84		и	0,065	1:1
Пров		Дубровский		12.84		Лист	Листов 1	
Н контр		Баскин		12.84	Пластина I лист	Гипродревпром		
Утв		Дубровский		12.84	ТМКЩ-С.-5 ГОСТ 7338-77	г Москва		

Формат А4

У 1300 02 00

Рис.1

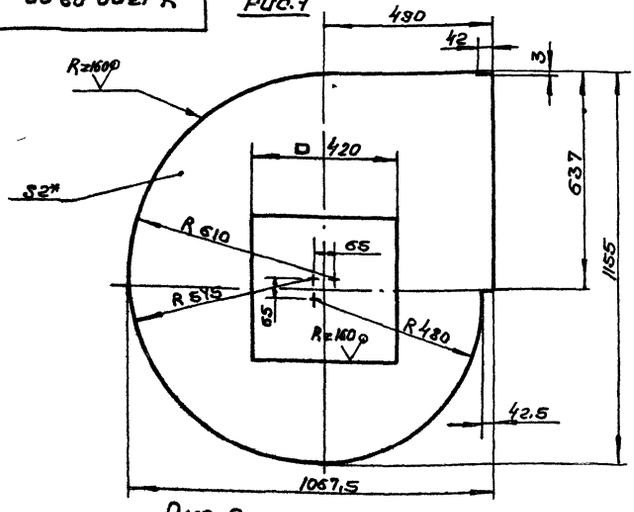

Рис 2

Остальное-см рис 1

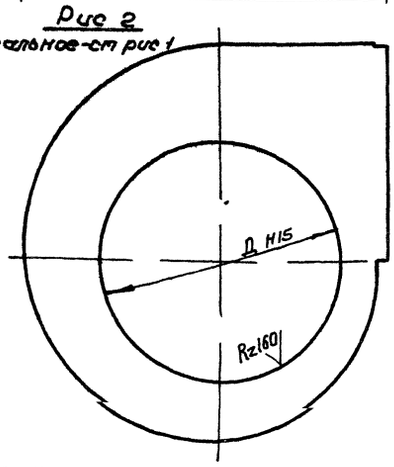

Обозначение	Рис.	Д мм	Масса, кг
У 1300 02 00 01	1	—	13,2
-01	2	494	12,97
-02		585	11,76
-03		683	10,22
-04		780	8,48

1 Предельные отклонения размеров $\pm\frac{JT15}{2}$

2* Размер для справок

17

20960-05

					У 1300 02 00 01			
Изм	Лист	№ докум	Подп	Дата	Стенка	Лит	Масса	Масшт
Разраб		Шинакова		12.84		и	см табл	1:10
Пров		Дубровский		12.84		Лист	Листов 1	
Т контр								
Н контр		Баскин		12.84	Б-ПН 2 ГОСТ 19903-74	Гипродревпром		
Утв		Дубровский		12.84	Лист 4 IV Вст 3 пс5 ГОСТ 16523-70	г Москва		

Копировал Щеглова

Формат А3

Выпуск 1-5

Серия 9.411-1

Формат	Зона	Поз	Обозначение	Наименование	Кол	Примечание
				Документация		
А2			У1300 02 00 00 СБ	Сборочный чертеж		
				Детали		
		1	УЦ 1300.02 00 05-03	Ребро	4	
А3		2	У1300 02 00 01	Стенка	1	
			Переменные данные для исполнений:			
				У1300 02 00 00		
				Сборочные единицы		
		3	УЦ 1300.02 01 00-01	Фланец	1	
				Детали		
		4	У1300 02 00 01-01	Стенка	1	
		5	УЦ1300 02 00 01-01	Цилиндр	1	
А4		6	У1300.02 00 02	Стенка боковая	1	
		7	УЦ 1300 01.00 02-02	Фланец	1	

У1300.02 00 00

Изм	Лист	№ докум	Подп	Дата
Разраб	Шинакова			12.84
Пров	Дубровский			12.84
Н.контр.	Баскин			12.84
Утв	Дубровский			12.84

Улитка

Лит	Лист	Листов
Н	1	3

ГИПРОДРЕВПРОМ г Москва

Формат А4

Подп и дата | Инв № дубл | Взам инв № | Подп и дата | Инв № подл

Формат	Зона	Поз	Обозначение	Наименование	Кол.	Примечание
				У1300 02 00 00-01		
				Сборочные единицы		
		3	УЦ 1300 02 01 00-02	Фланец	1	
				Детали		
		4	У1300 02 00 01-02	Стенка	1	
		5	УЦ 1300.02 00 01-03	Цилиндр	1	
		6	У1300 02 00.02-01	Стенка боковая	1	
		7	УЦ 1300 01.00 02-04	Фланец	1	
				У1300 02.00 00-02		
				Сборочные единицы		
		3	УЦ 1300 02 01 00-03	Фланец	1	
				Детали		
		4	У1300 02 00 01-03	Стенка	1	
		5	УЦ 1300.02 00 01-05	Цилиндр	1	
		6	У1300 02 00 02-02	Стенка боковая	1	
		7	УЦ 1300.01.00 02-06	Фланец	1	
				У1300 02 00 00-03		
				Сборочные единицы		
		3	УЦ 1300 02 01 00-04	Фланец	1	

У1300.02 00 00

Лист 2

Формат А4

Формат	Зона	Поз	Обозначение	Наименование	Кол	Примечание
				Детали		
		4	У1300.02 00 01-04	Стенка	1	
		5	УЦ1300 02 00 01-07	Цилиндр	1	
		6	У1300.02 00 02-03	Стенка боковая	1	
		7	УЦ 1300.01.00 02-07	Фланец	1	

У1300 02 00 00

Лист 3

Формат А4

У1300.02.00 02

Rz160 √(√)

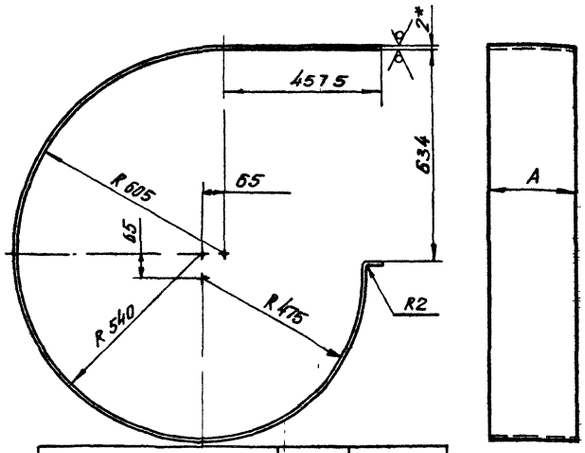

Обозначение	А, мм	Масса, кг
У1300 02 00 02	242	11,72
-01	339	16,42
-02	462	22,38
-03	601	29,12

1 Развернутая длина -3086 мм

2 *Размер для справок

3 Предельные отклонения размеров $\pm\frac{\pi 15}{2}$

18

20960-05

У1300.02 00 02

Изм	Лист	№ докум	Подп	Дата
Разраб	Шинакова			12.84
Пров	Дубровский			12.84
Н контр	Баскин			12.84
Утв	Дубровский			12.84

Стенка боковая

Лит	Масса	Масшт.
Н	см табл	—

Лист | Листов 1

Лист 6-ПН-2 ГОСТ 19903-74 4-IV-8ст ЗПС 516523-70

ГИПРОДРЕВПРОМ г Москва

Копировал Акашина

Формат А4

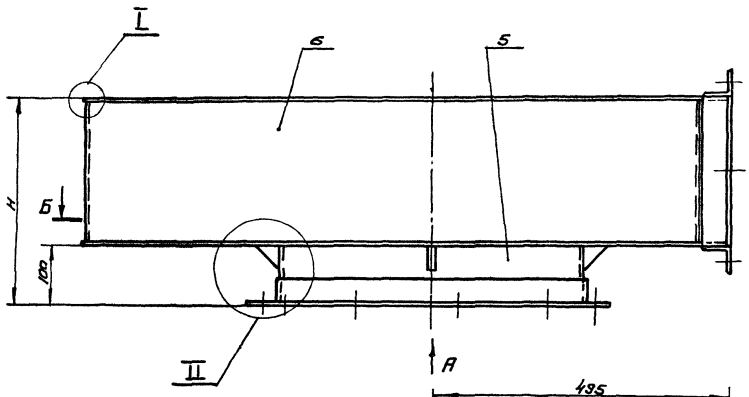

Вид А

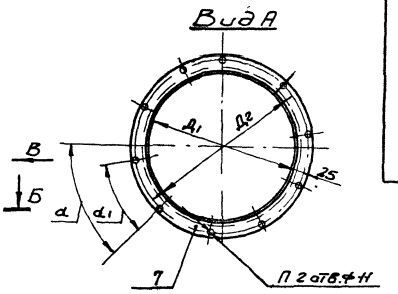

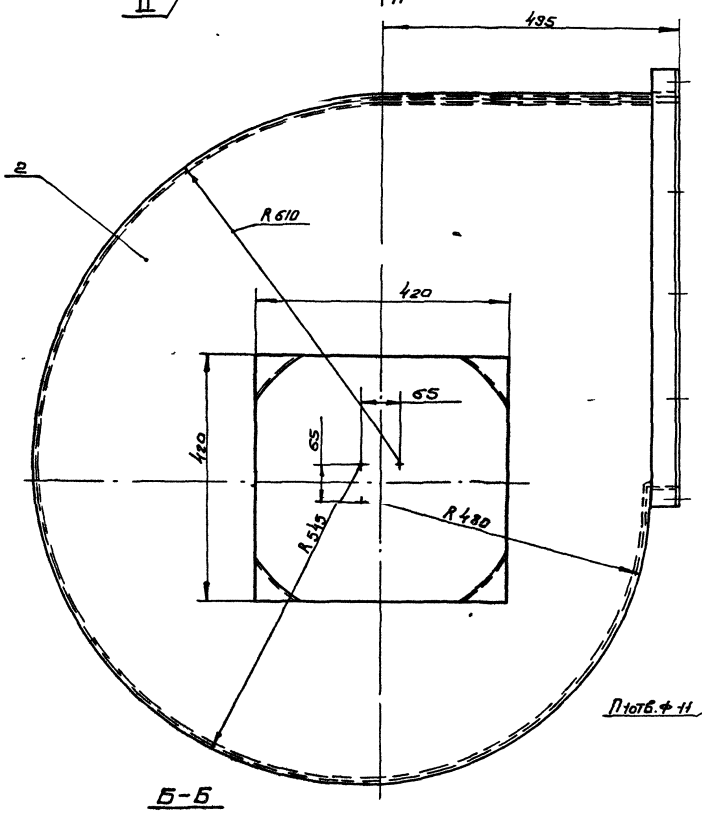

I
М1:1

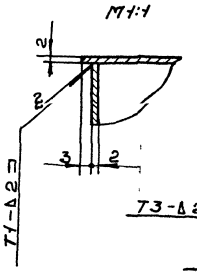

II
М1:2

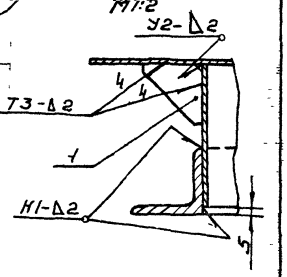

Вид В
М 1:10

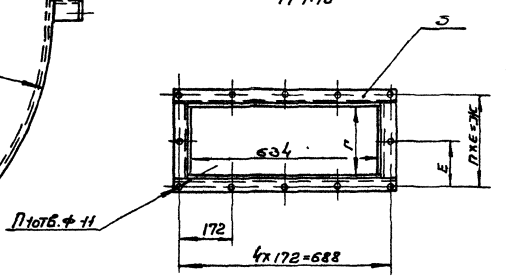

Б-Б
М1:10

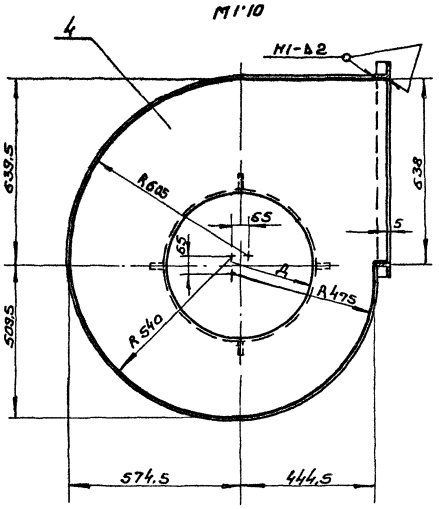

Обозначение	Размеры, мм							n	l1, отв.	l2, отв	Угол,°		Масса, кг
	H	Д	Д1	Д2	г	е	Ж				α	α1	
У 13000.02 00.00	346	494	498	548	242	148	296	2	12	10	45	36	52.5
-01	443	585	589	639	339	131	393	3	14				58.1
-02	566	683	687	737	462	129	516	4	16	12	30	30	64.8
-03	705	780	784	834	601	131	655	5	18				72.2

1. Сварные швы по ГОСТ 5264-80
   Электрод Э42 ГОСТ 9467-75
2. Предельные отклонения размеров в $\pm \frac{IT15}{2}$

19

20960-03

				У 1300.02 00 00 СБ	
Изм.	Лист	N докум.	Подп.	Дата	Улитка Сборочный чертеж
Разраб.		Шилкова		11.84	
Пров.		Дубровский		VI.84	
Т. контр.					
Н. контр.		Баскин		VI.84	
Утв.		Дубровский		VI.84	

Лит.	Масса	Масштаб
	см	—
Ч	табл	

Лист | Листов 1

Гипродревпром
г. Москва

Копиров Щеглова

Формат А2

Инв. N подл. | Подп. и дата | Взам. инв. N | Инв. N дубл. | Подп. и дата

Серия 7.411-1 Выпуск 1-5

Формат	Зона	Поз.	Обозначение	Наименование	Кол.	Примечание
				Документация		
А3			3Т 1300.00.00.00 СБ	Сборочный чертеж		
			Серия 7.411-1	Циклоны Указания по изготовлению и подбору материалы для проект.		
				Переменные данные для исполнений		
				3Т 1300.00 00 00		
				Детали		
А3		1	3Т 1300.00.00.01	Колпак	1	
А4		2	3Т 1300.00.00.02	Лапа	4	
		3	УЦ 1300.01.00.02-02	Фланец	1	
				3Т 1300 00.00 00-01		
				Детали		
		1	3Т 1300.00.00.01-01	Колпак	1	
		2	3Т 1300.00.00.02-01	Лапа	4	
		3	УЦ 1300.01.00.02-04	Фланец	1	
				3Т 1300.00.00.00-02		
				Детали		
		1	3Т 1300.00.00.01-02	Колпак	1	

Инв. № подл. | Подп. и дата | Взам. инв. № | Инв. № дубл. | Подп. и дата

Изм.	Лист	№ докум.	Подп.	Дата
Разраб.	Шинкова			VII 84
Пров.	Дубровский			VII 84
Зам. нач.	Дубровский			VII 84
Н. контр.	Баскин			VII 84
Утв.	Вайсенберг			VII 84

3Т 1300.00.00.00

Зонт

Лит. У | Лист 1 | Листов 2

Гипродревпром г. Москва

Формат А4

Формат	Зона	Поз.	Обозначение	Наименование	Кол.	Примечание
		2	3Т 1300.00.00 02-02	Лапа	4	
		3	УЦ 1300.01.00.02-06	Фланец	1	
				3Т 1300.00 00 00-03		
				Детали		
		1	3Т 1300.00.00.01-03	Колпак	1	
		2	3Т 1300.00.00.02-03	Лапа	4	
		3	УЦ 1300.01.00.02-07	Фланец	1	

Инв. № подл. | Подп. и дата | Взам. инв. № | Инв. № дубл. | Подп. и дата

Изм.	Лист	№ докум.	Подп.	Дата

3Т 1300.00.00.00

Лист 2

Формат А4

3Т 1300 00 00 00.СБ

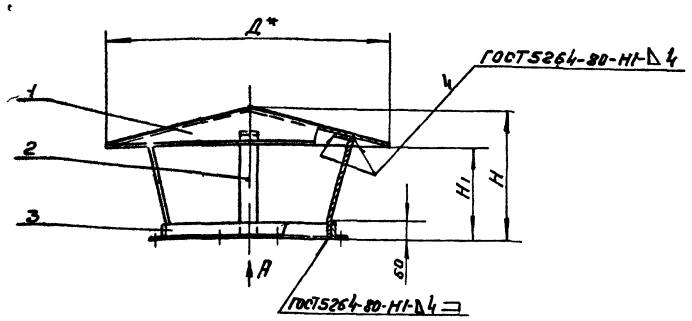

Вид А

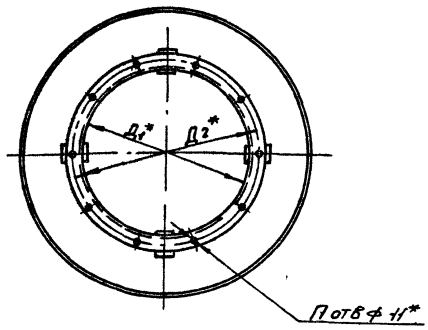

Шифр	Обозначение	Размеры, мм Д	Д1	Д2	Н	Н1	n отв.	Масса, кг.
3Т 1300-1	3Т 1300.00.00.00	890	498	548	370	250	10	18,0
3Т 1300-2	-01	1050	589	639	430	290		23,5
3Т 1300-3	-02	1230	687	737	505	340	12	30,2
3Т 1300-4	-03	1400	784	834	580	390		37,4

1 Указания по подбору зонтов см выпуск 1-0
2 Электрод Э42 ГОСТ 9467-75
3* Размеры для справок
4 Предельные отклонения размеров $\pm \frac{IT15}{2}$

20

20960-03

Инв. № подл. | Подп. и дата | Взам. инв. № | Инв. № дубл. | Подп. и дата

Изм.	Лист	№ докум.	Подп.	Дата
Разраб.	Шинкова			VII 84
Пров.	Дубровский			VII 84
Зам. нач.	Дубровский			VII 84
Н. контр.	Баскин			VII 84
Утв.	Вайсенберг			VII 84

3Т 1300.00 00 00 СБ

Зонт
Сборочный чертеж

Лит	Масса	Масшт.
У	см табл.	—

Лист | Листов 4

Гипродревпром г. Москва

Копиров. Щеглова

Формат А3

ЗТ 1300 00 00 01

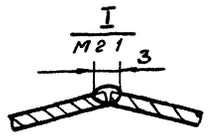

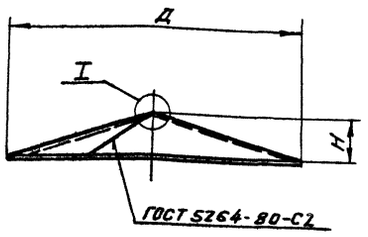

Обозначение	Размеры, мм Д	Н	R	А	Б	Масса, кг
ЗТ 1300 00 00 01	890	120	460	98	11	10,03
-01	1050	140	542	116	13	13.99
-02	1230	165	636	136	15	19,26
-03	1400	190	724	155	17	24 96

Развертка

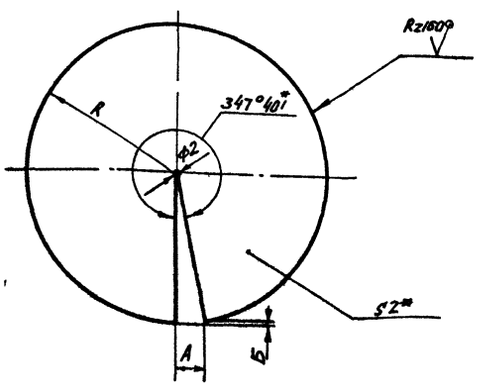

1 Сварка ручная электродуговая
Электрод Э42 ГОСТ 9467-75
2 Предельные отклонения размеров ± JT15/2
3 *Размеры для справок

				ЗТ 1300.00 00 01	
Изм. Лист	N докум.	Подп.	Дата		
Разраб.	Шинакова		12.84	Колпак	Лит. И; Масса: см табл.; Масштаб: —
Пров.	Дуфровский		12.84		Лист; Листов 1
Н.контр.	Баскин		12.84	Лист Б-1ПН-2 ГОСТ 19903-74 4-Т-В Ст3пс5 ГОСТ 16523-70	ГИПРОДРЕВПРОМ г. Москва
Утв.	Дуфровский		12.84		

Формат А3

ЗТ 1300 00 00 02

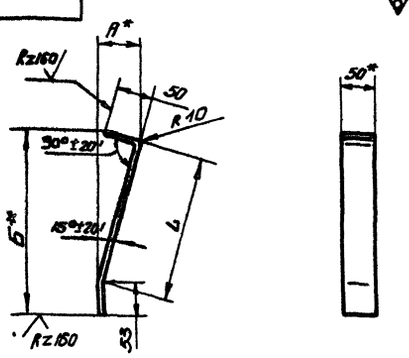

Обозначение	Размеры, мм L	А	Б	Развернутая длина, мм	Масса, кг
ЗТ 1300 00 00.02	213	62	292	308	0,6
-01	279	74	336	374	0 73
-02	339	89	396	434	0 85
-03	398	104	452	493	0,97

1 Предельные отклонения размеров ± JT15/2
2 *Размеры для справок

				ЗТ 1300 00 00 02	
Изм. Лист	N докум.	Подп.	Дата		
Разраб.	Шинакова		12.84	Лапа	Лит. И; Масса: см табл.; Масштаб: —
Пров.	Дуфровский		12.84		Лист; Листов 1
Н.контр.	Баскин		12.84	Полоса Б-2-4х50 ГОСТ 103-76 В Ст3пс5-II ГОСТ 535-79	ГИПРОДРЕВПРОМ г. Москва
Утв.	Дуфровский		12.84		

Копировал Акишина Формат А4

gost.e-ecolog.ru