ТИПОВАЯ ДОКУМЕНТАЦИЯ НА КОНСТРУКЦИИ, ИЗДЕЛИЯ И УЗЛЫ ЗДАНИЙ И СООРУЖЕНИЙ

СЕРИЯ 7.411-1

ИЗДЕЛИЯ И УЗЛЫ ИНЖЕНЕРНОГО ОБОРУДОВАНИЯ ПЫЛЕУЛАВЛИВАЮЩИХ СООРУЖЕНИЙ ДЕРЕВООБРАБАТЫВАЮЩИХ ПРОИЗВОДСТВ

ВЫПУСК 1-4

Циклоны УЦ-1200
РАБОЧИЕ ЧЕРТЕЖИ

РАЗРАБОТАНЫ
ПРОЕКТНЫМ ИНСТИТУТОМ
„ГИПРОДРЕВПРОМ"
ГЛАВНЫЙ ИНЖЕНЕР ИНСТИТУТА
В.И.ПАХОМОВ
ГЛАВНЫЙ ИНЖЕНЕР ПРОЕКТА
А.Н.АЛЕКСАНДРОВ

УТВЕРЖДЕНЫ
МИНЛЕСБУМПРОМОМ СССР
ПРОТОКОЛ ОТ 15.07.1985 г.
ВВЕДЕНЫ В ДЕЙСТВИЕ
„ГИПРОДРЕВПРОМОМ"
ПРИКАЗ N 137 ОТ 20.12.1985 г.

gost.e-ecolog.ru

1988 г. N 20960-02

Выпуск 1-4

Серия 7411-1

Содержание

Обозначение	Наименование	Стр.
	Содержание	
УЦ 1200 00.00 00	Циклон УЦ 1200	2
УЦ 1200 00 00 00 СБ	Циклон УЦ 1200 Сборочный чертеж	3
УЦ 1200.00.00.01	Прокладка	
УЦ 1200 01 00.00	Конус в сборе	
УЦ 1200 01 00.01	Конус	4
УЦ 1200.01 00 00 СБ	Конус в сборе Сборочный чертеж	5
УЦ 1200.01.00 02	Фланец	
УЦ 1200.02 00 00	Цилиндр внешний	
УЦ 1200 02 00.03	Связь	6
УЦ 1200.02.00.00.СБ	Цилиндр внешний Сборочный чертеж	7
УЦ 1200.02.00 01	Цилиндр	
УЦ 1200.02 00.02	Лист верхний	8
УЦ 1200 02 00 05	Ребро	
УЦ 1200 02.00 04	Сектор	
УЦ 1200 02 00 07	Стенка боковая	9
УЦ 1200.02 01.00	Фланец	
УЦ 1200 03 00 01	Лист нижний	10
УЦ 1200 02 01.00.СБ	Фланец. Сборочный чертеж	
УЦ 1200 03.00 00	Цилиндр внутренний	11
УЦ 1200 03 00 00 СБ	Цилиндр внутренний Сборочный чертеж	12

Обозначение	Наименование	Стр.
У1200.00 00 00	Улитка с клапаном	
У1200 01 00 00	Клапан противовзрывной	
У1200.01 00 01	Скоба	13
У1200 00 00.00 СБ	Улитка с клапаном Сборочный чертеж	14
У1200 01 00 00 СБ	Клапан противовзрывной Сборочный чертеж	
У1200 01 00 02	Петля левая	
У1200 01.00 03	Петля правая	15
У1200 01 00 04	Платик	
У1200 01 00.05	Стержень	
У1200 01 00 06	Шайба	
У1200.01 00 07	Стенка	16
У1200 01 00 08	Шибер	
У1200 01 00.09	Прокладка	
У1200 02 00 01	Стенка	17
У1200 02 00 00	Улитка	
У1200 02 00.02	Стенка боковая	18
У1200.02 00.00 СБ	Улитка Сборочный чертеж	19
ЗТ 1200 00 00 00	Зонт	
ЗТ 1200 00 00.00 СБ	Зонт Сборочный чертеж	20
ЗТ 1200 00 00.01	Колпак	
ЗТ 1200 00 00 02	Лапа	21

Формат	Зона	Поз	Обозначение	Наименование	Кол	Примечание
				Документация		
А2			УЦ 1200 00 00.00 СБ	Сборочный чертеж		
			Серия 7411-1	Циклоны Указания		Выпуск
				по изготовлению и		1-0
				подбору, материалы		
				для проектирования		
				Сборочные единицы		
А4		1	УЦ 1200 01 00.00	Конус в сборе	1	
А4		2	УЦ 1200 02 00.00	Цилиндр внешний	1	
				Детали		
А4		3	УЦ 1200 00 00 01	Прокладка	1	
		4	УЦ 1200 00 00.01-01	Прокладка	1	
				Стандартные изделия		
				Болты Гост 7798-70		
		5		М10х30	38	
		6		М10х40	4	
		7		Гайка М10		
				Гост 5915-70	42	

Изм	Лист	№ докум	Подпись	Дата
Разраб		Шинакова		XII 84
Пров.		Дубровский		XII 84
Н контр		Баскин		XII 84
Утв		Вайсенберг		12.84

УЦ 1200 00 00 00

Циклон УЦ1200

Лит	Лист	Листов
	1	2

ГИПРОДРЕВПРОМ г Москва

Формат А4

Формат	Зона	Поз	Обозначение	Наименование	Кол	Примечание
			Переменные данные	для исполнений:		
				УЦ 1200.00.00.00		
				Сборочные единицы		
А4		8	УЦ 1200 03.00.00	Цилиндр внутренний	1	
				УЦ 1200 00 00 00-01		
				Сборочные единицы		
		8	УЦ 1200 03 00 00-01	Цилиндр внутренний	1	
				УЦ 1200 00 00 00-02		
				Сборочные единицы		
		8	УЦ 1200 03 00 00-02	Цилиндр внутренний	1	
				УЦ 1200 00 00 00-03		
				Сборочные единицы		
		8	УЦ 1200 03 00 00-03	Цилиндр внутренний	1	

20960-02 2

Изм	Лист	№ докум	Подп	Дата

УЦ 1200 00 00 00

Лист 2

Формат А4

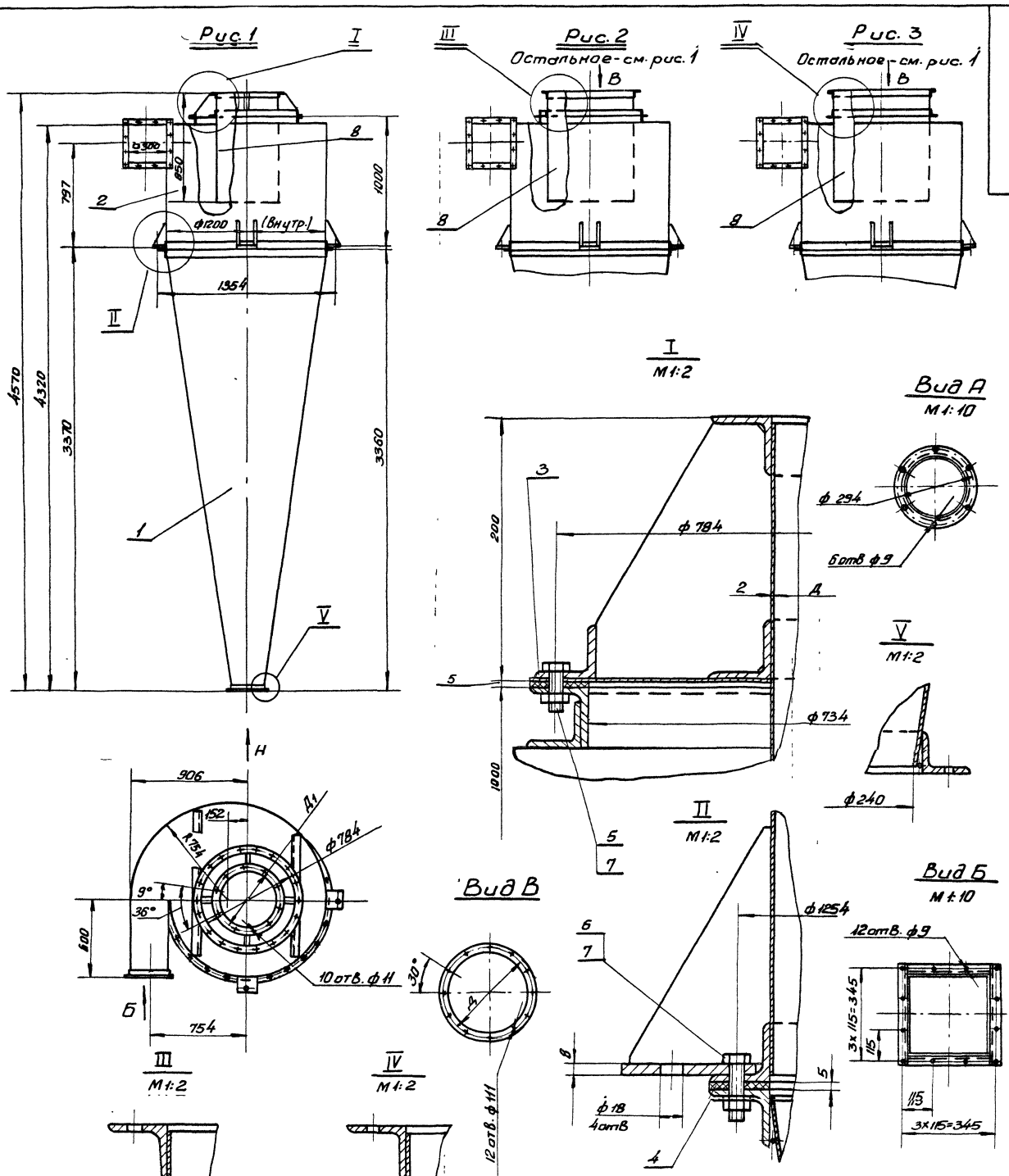

Шифр	Обозначение	Рис	Размеры, мм. Д	Размеры, мм. Д1	Масса, кг
УЦ1200-1	УЦ1200.00.00.00	1	456	510	317,2
УЦ1200-2	-01		540	594	318,5
УЦ1200-3	-02	2	630	684	323
УЦ1200-4	-03	3	720	774	317,6

1. Указания по подбору циклонов см. Выпуск 1-0
2. Предельные отклонения размеров $\pm \frac{7T15}{2}$

3

20960-02

Изм.	Лист.	N докум.	Подпись	Дата	УЦ 1200.00.00.00 СБ
Разраб.		Шинакова		XII.84	Циклон УЦ1200 Сборочный чертеж
Пров.		Дубровский		12.84	
Т. контр.					
Н. контр.		Баскин		XII.84	
Утв.		Вайсенберг		XII.84	

Лит.	Масса	Масшт.
Н	см. табл.	—
Лист.	Листов 1	

ГИПРОДРЕВПРОМ г. Москва

Копировал Акишина Формат А2

Инв. N подл. | Подп. и дата | Взам. инв. N° | Инв. N дубл. | Подп. и дата

Серия 7.411-1 Выпуск 1-4

УЦ 1200 00 00 01

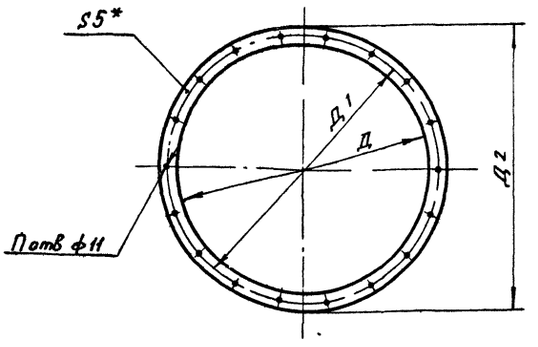

Обозначение	Размеры, мм			Потв	Масса, кг
	Д	Д1	Д2		
УЦ 1200 00 00 01	734	784	820	12	0,63
УЦ 1200 00.00. 01-01	1204	1254	1294	24	1,1

* Размер для справок

Изм	Лист	№ докум	Подпись	Дата
Разраб		Шинакова		XII 84
Пров		Дубровский		VII 84
Т.контр				
Н.контр		Дубровский		XII 84
Утв		Дубровский		VII 84

УЦ 1200 00 00 01

Прокладка

Лит	Масса	Масштаб
И	см табл	—
Лист	Листов 1	

Пластина I, лист ТМКЩ-С1-5 ГОСТ 7338-77

ГИПРОДРЕВПРОМ г Москва

Формат А4

4

Формат	Зона	Поз	Обозначение	Наименование	Кол	Примечание
				Документация		
А2			УЦ 1200 01 00 00 СБ	Сборочный чертеж		
				Детали		
А3		1	УЦ 1200 01 00 01	Конус	1	
А3		2	УЦ 1200 01 00 02	Фланец	1	
		3	УЦ 1200 01 00 02-10	Фланец	1	
БЧ		4	УЦ 1200 01 00 03	Кольцо		
				Провалака 5-I		
				ГОСТ 3282-74		
				ℓ=782±1мм	1	0,12 кг
БЧ		5	УЦ 1200 01 00 04	Кольцо		
				Провалака 5-I		
				ГОСТ 3282-74		
				ℓ=3765±1мм	1	0,58 кг

Изм	Лист	№ докум	Подпись	Дата
Разраб		Шинакова		XII 84
Провер		Дубровский		VII 84
Н.контр		Дубровский		XII 84
Утв		Дубровский		VII 84

УЦ 1200 01 00 00

Конус в сборе

Лит	Лист	Листов
И		1

ГИПРОДРЕВПРОМ г Москва

Формат А4

УЦ 1200 01 00 10 01

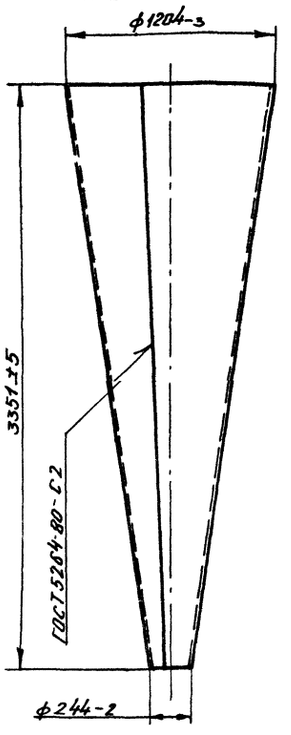

Развертка М1:50

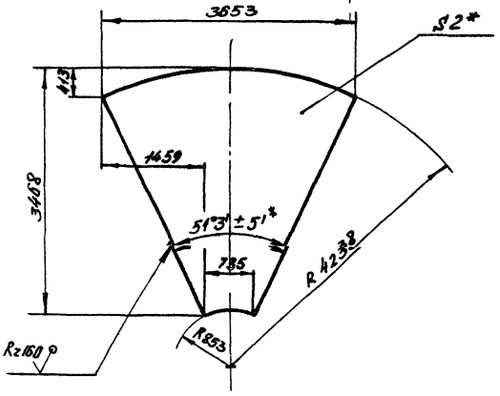

1 Электрод Э42 ГОСТ 9467-75

2 Неуказанные предельные отклонения размеров $\pm \frac{IT15}{2}$

3 *Размер для справок

4

20960-03

Изм	Лист	№ докум	Подпись	Дата
Разраб		Шинакова		XII 84
Пров		Дубровский		VII 84
Н.контр		Баскин		XII 84
Утв		Дубровский		VII 84

УЦ 1200. 01. 00.01

Конус

Лит	Масса	Масштаб
И	120,35	1:20
Лист	Листов 1	

Лист 4 Б-ПН 2 ГОСТ 19903-74 IV-В ст3пс5 ГОСТ 16523-70

ГИПРОДРЕВПРОМ г Москва

Копировал Акишина Формат А3

УЦ 1200 01 00 00 СБ

Серия 7.411-1 Выпуск 1-4

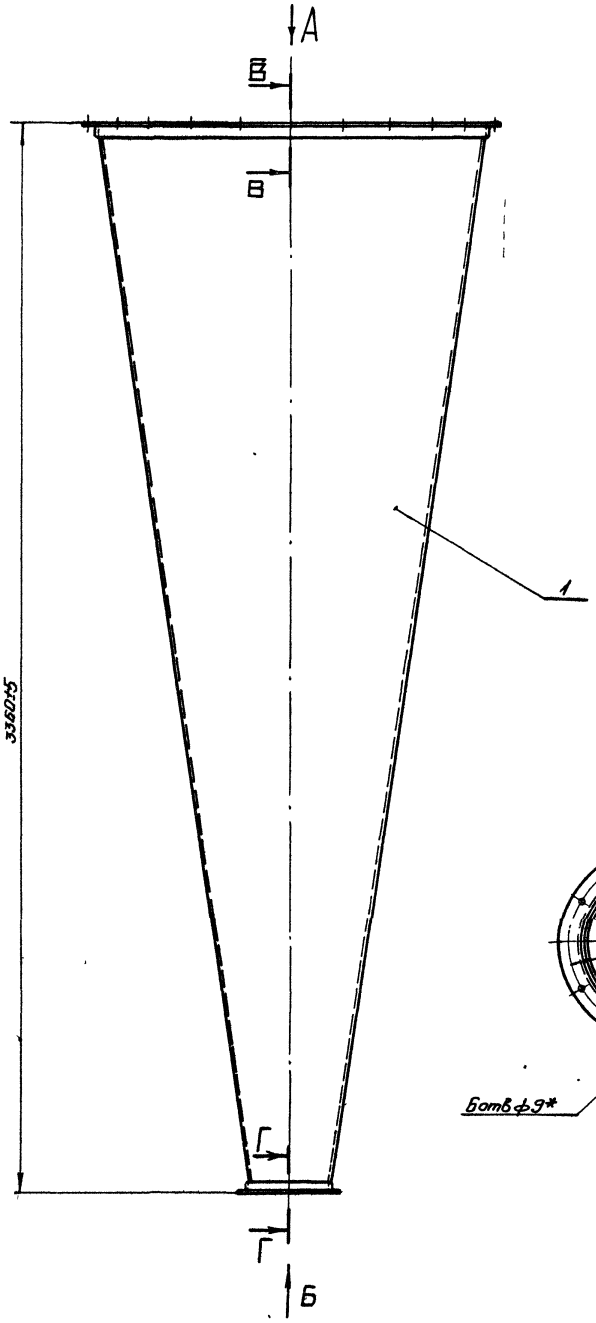

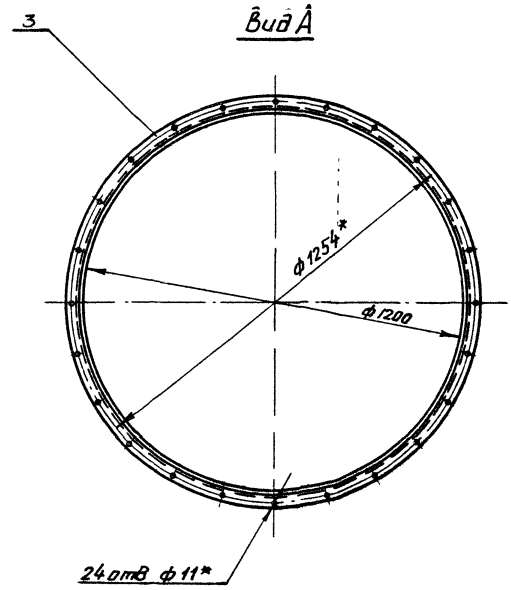

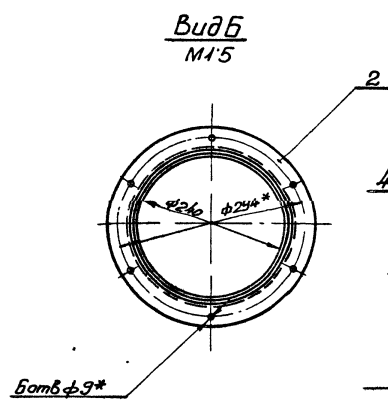

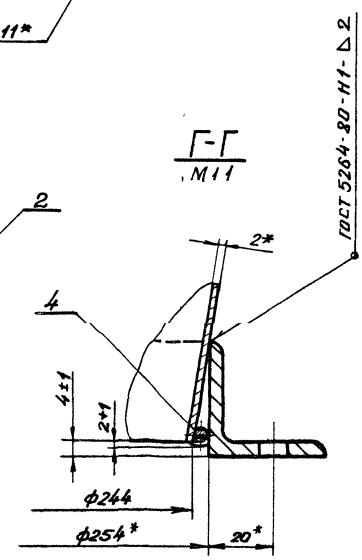

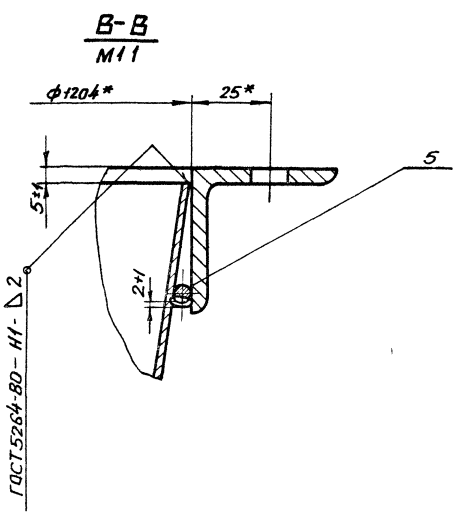

1 Сварка ручная электродуговая
Электрод Э42 ГОСТ 9467-75
2 *Размеры для справок

5

20960-02

					УЦ 1200.01 00 00 СБ			
Изм	Лист	№ докум	Подпись	Дата	Конус в сборе	Лит	Масса	Масшт
Разраб		Шинакова		XII 84		И	136	1 10
Пров		Дубровский		XII 84	Сборочный чертеж	Лист	Листов 1	
Т контр						ГИПРОДРЕВПРОМ г Москва		
Н контр		Баскин		XII 84				
Утв		Дубровский		XII 84				

Копировал Акишина Формат А2

Инв № подл. | Подпись и дата | Взам инв № | Инв № дубл | Подпись и дата

20 00 10 0021 ЧК

Выпуск 1-14

Серия 7 411-1

Рис 1

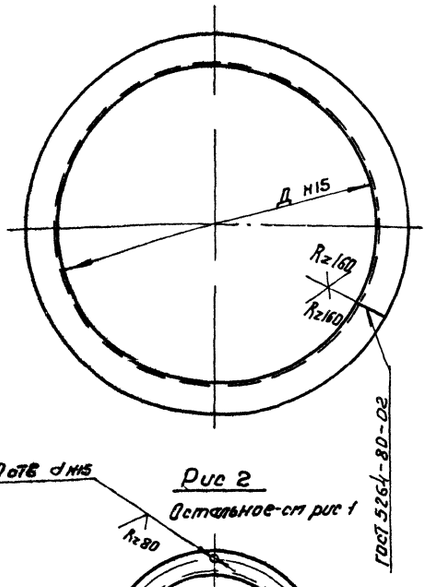

Рис 2

Остальное-см рис 1

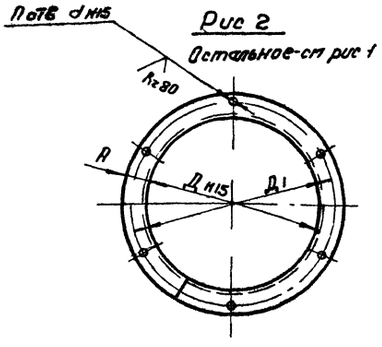

Обозначение	Рис	Размеры, мм Д	А	Д1	d	П отв	Материал	Разверн длина мм	Масса кг
УЦ 1200 01 00 02	2	254	20	294	9	6	Уголок Б 36х36х4 ГОСТ 8509-72 / В Ст 3 пс5 II ГОСТ 535-79	863	1,86
-01	1	460	—	—	—	—	Уголок Б 45х45х5 ГОСТ 8509-72 / В Ст 3 пс5-II ГОСТ 535-79	1526	5,14
-02	2		25	510	11	10			
-03	1	544	—	—	—	—	Уголок Б-36х36х4 ГОСТ 8509-72 / В Ст 3 пс5-II ГОСТ 535-79	1773	3,83
-04	2		25	594	11	10	Уголок Б-45х45х5 ГОСТ 8509-72 / В Ст 3 пс5-II ГОСТ 535-79	1790	6,03
-05	1	634	—	—	—	—		2072	6,98
-06	2		25	684	11	12			
-07		724		774				2355	7,94
-08			30	784		18			
-09		734	25					2386	8,04
-10		1204		1254		24		3862	13,02

1 Электрод Э42 ГОСТ 9467-75

2 Предельные отклонения размеров $\pm\frac{JT15}{2}$

Изм	Лист	№ докум	Подп.	Дата	УЦ 1200 01 00 02	Лит	Масса	Масшт
Разраб		Шинакова		XII 84	Фланец	И	см табл	—
Пров		Дубровский		XII 84		Лист	Листов 1	
Н контр		Баскин		XII 84	См табл.	Гипродревпром г Москва		
Утв		Дубровский		XII 84				

Формат А4

Формат	Зона	Поз	Обозначение	Наименование	Кол	Примечание
				Документация		
А2			УЦ 1200 02 00.00 СБ	Сборочный чертеж		
				Сборочные единицы		
А4		1	УЦ 1200 02 01 00	Фланец	1	
				Детали		
		2	УЦ 1200 02 00 01-08	Цилиндр	1	
		3	УЦ 1200 01 00 02-09	Фланец	1	
А3		4	УЦ 1200 02 00 02	Лист верхний	1	
А4		5	УЦ 1200 02 00 03	Связь	1	
		6	УЦ 1200.02 00 03-01	Связь	1	
А4		7	УЦ 1200 02 00 04	Сектор	1	
		8	УЦ 1200 01 00 02 10	Фланец	1	
А3		9	УЦ 1200 02 00 05	Ребро	8	
БУ		10	УЦ 1200 02 00.06	Платик		
				Лист Б-ПН-8 ГОСТ 19903-74		
				В Ст 3 пс5 ГОСТ 14637-79		
				140±1х100±1 мм	4	0,88 кг
А4		11	УЦ 1200 02 00 07	Стенка боковая	1	
БУ		12	УЦ 1200 02 00 08	Стенка боковая		
				Лист Б-ПН-2 ГОСТ 19903-74		
				4 II-В Ст 3 пс5 ГОСТ 16523 70		
				597-1х300-1 мм	1	2 81 кг

Изм	Лист	№ докум	Подп	Дата	УЦ 1200 02 00 00	Лит	Лист	Листов
Разраб		Шинакова		XII 84	Цилиндр внешний	И		1
Пров		Дубровский		XII 84		Гипродревпром г Москва		
Н контр		Баскин		XII 84				
Утв		Дубровский		XII 84				

Формат А4

УЦ 1200 02 00 03

Рис 1

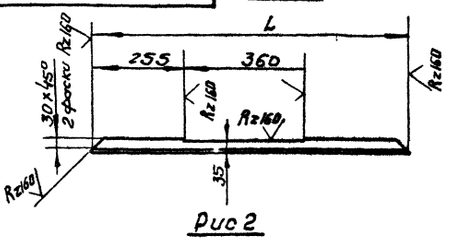

Рис 2

Остальное-см рис 1

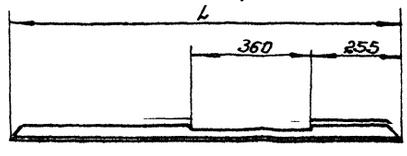

Обозначение	Рис	L, мм	Масса, кг.
УЦ 1200 02 00 03	1	930	2,25
-01	2	1135	2,76

Предельные отклонения размеров $\pm\frac{JT15}{2}$

6

20960-02

Изм	Лист	№ докум	Подп	Дата	УЦ 1200 02 00 03	Лит	Масса	Масшт
Разраб		Шинакова		XII 84	Связь	И	см табл	—
Пров		Дубровский		XII 84		Лист	Листов 1	
Н контр		Баскин		XII 84	Уголок Б-40х40х4 ГОСТ 8509-72 / В Ст 3 пс5 II ГОСТ 535-79	Гипродревпром г Москва		
Утв		Дубровский		XII 84				

Копировал Щеглова Формат А4

Серия 7.411-1 Выпуск 1-4

УЦ 1200.02.00.00.СБ

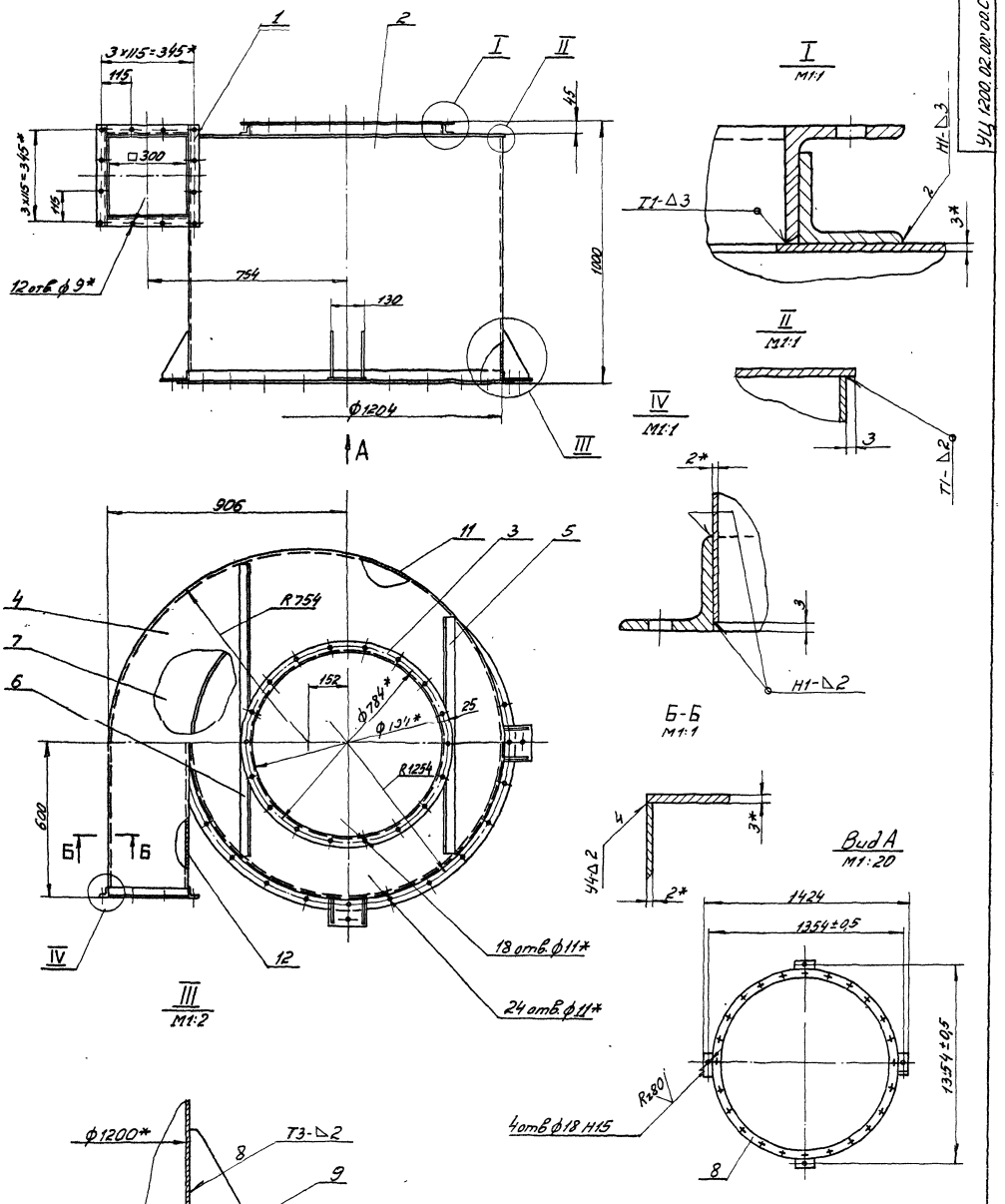

1. Сварные швы по Гост 5264-80
   Электрод Э42 Гост 9467-75
2. Неуказанные предельные отклонения размеров $\pm\frac{\text{7T15}}{2}$
3. *Размеры для справок.

7

20960-02

				УЦ.1200.02.00.00.СБ			
Изм.	Лист	№ докум.	Подпись	Дата	Цилиндр внешний	Лит	Мас-б	Мас-б
Разраб.	Шинакова			XII 84		И	1337	1:10
Пров.	Дубровский			XII 84	Сборочный чертеж	Лист	Листов: 1	
Т. контр.						ГИПРОДРЕВПРОМ г. Москва		
Н. контр.	Баскин			XII. 84				
Утв.	Дубровский			XII 84				

Формат А2

Инв. № подл. | Подпись и дата | Взам. инв. № | Инв. № дубл. | Подпись и дата

УЦ 1200 02 00 01

Рис 1
М1 10

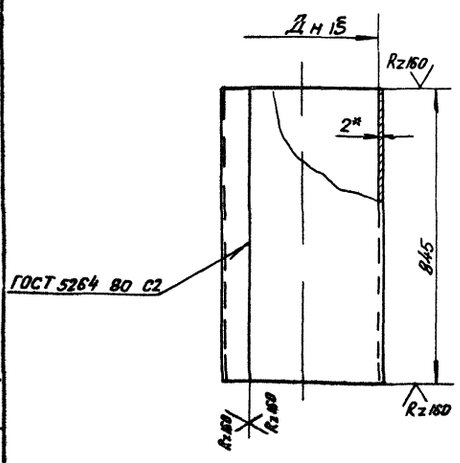

Рис 2
М1 10

Остальное - см рис 1

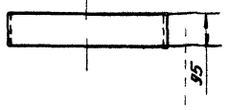

Обозначение	Рис	Д, мм	Развернутая длина, мм	Масса, кг
УЦ 1200 02 00 01	1	456	1438	19,08
-01	2			2 14
-02	1	540	1702	22 58
-03	2			2 54
-04	1	630	1984	26 32
-05	2			2 96
-06	1	720	2267	30,08
-07	2			3 38
-08	3	1200	3774	47 23

1 Электрод Э42 ГОСТ 9467-75

2 Предельные отклонения размеров $\pm\frac{IT15}{2}$

3 * Размер для справок

Рис 3
М1 20

Остальное - см рис 1

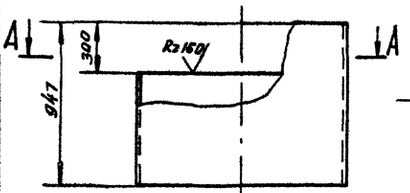

А-А

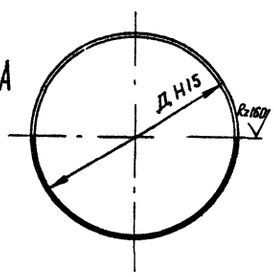

					УЦ 1200 02 00 01		
Изм.	Лист	№ докум.	Подпись	Дата			
Разраб		Шинкова		XII 84	Цилиндр	Лит	Масса / Масшт
Пров		Дубровский		XII 84		И	см табл / —
						Лист	Листов 1
Н контр		Баскин		XII 84	Лист Б ПН 2 ГОСТ 19903 74 4 IV 8 Ст3пс5 ГОСТ 16523 70	ГИПРОДРЕВПРОМ г Москва	
Утв		Дубровский		XII 84			

Формат А3

УЦ 1200 02 00 02

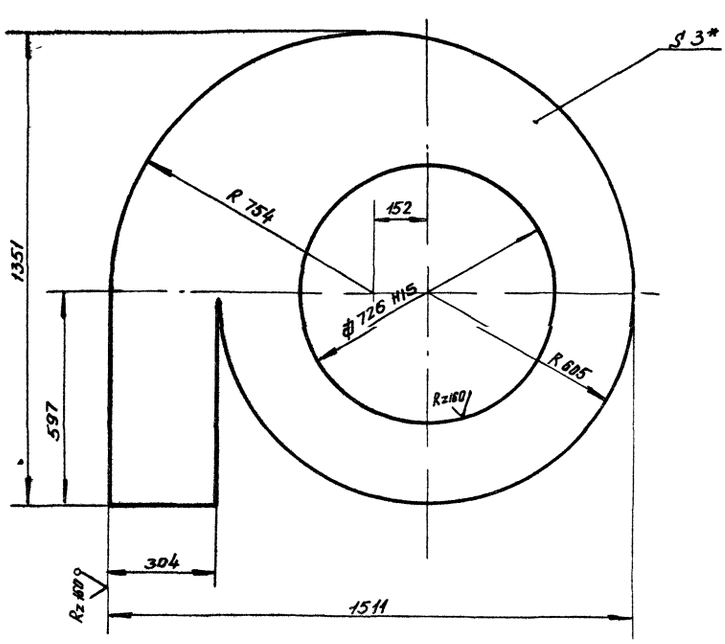

1 Предельные отклонения размеров $B\pm\frac{IT15}{2}$

2 * Размер для справок

В

20960-02

					УЦ 1200 02 00 02		
Изм.	Лист	№ докум.	Подпись	Дата			
Разраб		Шинкова		XII 84	Лист верхний	Лит	Масса / Масшт
Пров		Дубровский		XII 84		И	28 86 / 1 5
						Лист	Листов 1
Н контр		Баскин		XII 84	Лист Б ПН 3 ГОСТ 19903 74 4 IV 8 Ст3пс5 ГОСТ 16523 70	ГИПРОДРЕВПРОМ г Москва	
Утв		Дубровский		XII 84			

Копировал Акишина

Формат А3

УЦ 1200 02 00 05

Рис 1

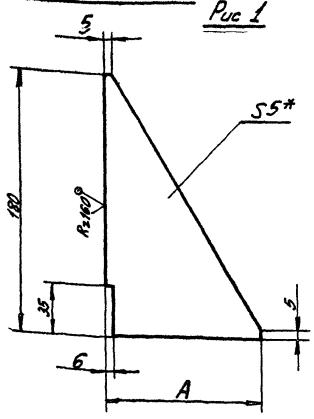

Рис 2

Остальное - см рис 1

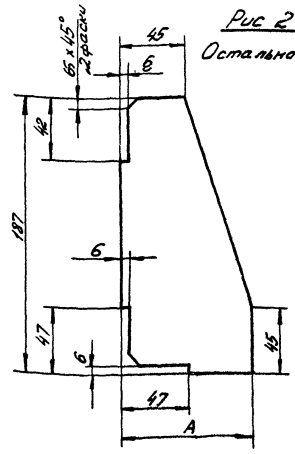

Рис 3

Остальное - см рис 1

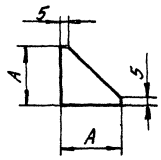

Обозначение	Рис	А, мм	Масса, кг
УЦ 1200 02 00 05	1	105	0,39
-01	2	29	05
-02		131	069
-03	3	40	004

1 Предельные отклонения размеров $\pm \frac{IT15}{2}$

2 * Размер для справок

					УЦ 1200 02 00 05		
Изм.	Лист	№ докум.	Подпись	Дата	Ребро	Лит	Масса	Масштаб
Разраб.		Шимакова		XII 84		У	см табл	1:2
Пров.		Дубровский		XII 84				
Н. контр.		Баскин		XII 84	Лист Б-ПН 2 ГОСТ 19903-74	Лист	Листов 1	
Утв.		Дубровский		XII 84	В Ст3пс5 ГОСТ 14637-79	ГИПРОДРЕВПРОМ г. Москва		

УЦ 1200 02 00 04

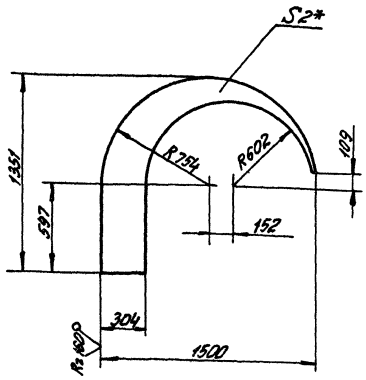

1 Предельные отклонения размеров $\pm \frac{IT15}{2}$

2 * Размер для справок

					УЦ 1200 02 00 04		
Изм.	Лист	№ докум.	Подпись	Дата	Сектор	Лит	Масса	Масштаб
Разраб.		Шимакова		XII 84		У	7,93	1:20
Пров.		Дубровский		XII 84				
Н. контр.		Баскин		XII 84	Лист Б-ПН 2 ГОСТ 19903-74	Лист	Листов 1	
Утв.		Дубровский		XII 84	4 ½ В Ст3пс5 ГОСТ 16523-70	ГИПРОДРЕВПРОМ г. Москва		

Формат А4

УЦ 1200 02 00 07

Rz 160

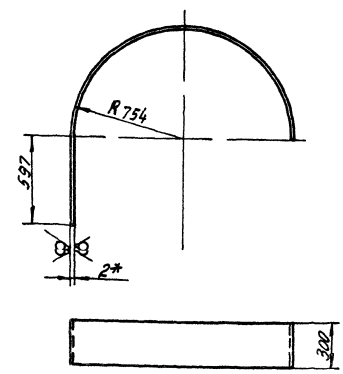

1 Развернутая длина - 2961 мм

2 Предельные отклонения размеров $\pm \frac{IT15}{2}$

3 * Размер для справок

					УЦ 1200 02 00 07		
Изм.	Лист	№ докум.	Подп.	Дата	Стенка боковая	Лит	Масса	Масштаб
Разраб.		Шимакова		XII 84		У	13,95	1:20
Пров.		Дубровский		VII 84				
Н. контр.		Баскин		XII 84	Лист Б-ПН 2 ГОСТ 19903-74	Лист	Листов 1	
Утв.		Дубровский		VII 84	4 ½ В Ст3пс5 ГОСТ 16523-70	ГИПРОДРЕВПРОМ г. Москва		

Формат А4

Серия 9411-1 Вып. №4

Форм.	Зона	Поз.	Обозначение	Наименование	Кол.	Примечание
				Документация		
А3			УЦ1200.02.01.00СБ	Сборочный чертеж		
			Переменные данные для исполнений			
				УЦ1200.02.01.00		
				Детали		
БЧ		1	УЦ1200.02.01.01	Планка		
				Уголок Б-36×36×4 Гост 8509-72		
				ВСт3пс5-II Гост 535-79		
				ℓ=304±1мм	2	0,66кг
БЧ		2	УЦ1200.02.01.02	Планка		
				Уголок Б-36×36×4 Гост 8509-72		
				ВСт3пс5-II Гост 535-79		
				ℓ=377±1мм	2	0,81кг
				УЦ1200.02.02.00-01		
				Детали		
БЧ		1	УЦ1200.02.01.03	Планка		
				Уголок Б-45×45×5 Гост 8509-72		
				ВСт3пс5-II Гост 535-79		
				ℓ=684±1мм	2	2,58кг

Изм.	Лист	№ док.	Подп.	Дата	УЦ1200.02.01.00			
Разр.		Шинакова			Фланец	Лит.	Лист	Листов
Пров.		Дубровский				И	1	3
Н.кон.		Баскин				Гипродревпром г. Москва		
Утв.		Дубровский						

Инв. № подл. | Подп. и дата | Взам. инв. | Инв. № дубл. | Подп. и дата

Форм.	Зона	Поз.	Обозначение	Наименование	Кол.	Примечание
БЧ		2	УЦ1200.02.01.04	Планка		
				Уголок Б-45×45×5 Гост 8509-72		
				ВСт3пс5-II Гост 535-79		
				ℓ=226±1мм	2	0,85кг
				УЦ1200.02.01.00.02		
				Детали		
БЧ		1	УЦ1200.02.01.05	Планка		
				Уголок Б-45×45×5 Гост 8509-72		
				ВСт3пс5-II Гост 535-79		
				ℓ=684±1мм	2	2,58кг
БЧ		2	УЦ1200.02.01.06	Планка		
				Уголок Б-45×45×5 Гост 8509-72		
				ВСт3пс5-II Гост 535-79		
				ℓ=313±1мм	2	1,18кг
				УЦ1200.02.01.00-03		
				Детали		
БЧ		1	УЦ1200.02.01.07	Планка		
				Уголок Б-45×45×5 Гост 8509-72		
				ВСт3пс5-II Гост 535-79		
				ℓ=684±1мм	2	2,58кг
БЧ		2	УЦ1200.02.01.08	Планка		
				Уголок Б-45×45×5 Гост 8509-72		
				ВСт3пс5-II Гост 535-79		
				ℓ=426±1мм	2	1,61кг

Изм.	Лист	№ док.	Подп.	Дата	УЦ1200.02.01.00	Лист 2

Форм.	Зона	Поз.	Обозначение	Наименование	Кол.	Примечание
				УЦ1200.02.01.00-04		
				Детали		
БЧ		1	УЦ1200.02.01.09	Планка		
				Уголок Б-45×45×5 Гост 8509-72		
				ВСт3пс5-II Гост 535-79		
				ℓ=684±1мм	2	2,58кг
БЧ		2	УЦ1200.02.01.10	Планка		
				Уголок Б-45×45×5 Гост 8509-72		
				ВСт3пс5-II Гост 535-79		
				ℓ=550±1мм	2	2,09кг

Изм.	Лист	№ док.	Подп.	Дата	УЦ1200.02.01.00	Лист 3

УЦ1200.03.00.01

А(V)

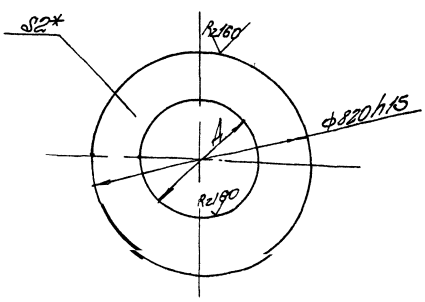

Обозначение	Д, мм	Масса, кг
УЦ1200.03.00.01	472±1	5,54
-01	556±1	4,48
-02	646±1	3,14

* Размер для справок

10

20960-02

Изм.	Лист	№ док.	Подп.	Дата	УЦ1200.03.00.01			
Разраб.		Шинакова			Лист нижний	Лит.	Масса	Масш.
Пров.		Дубровский				И	см. табл.	-
Н.кон.		Баскин			Лист 5-ПН2 Гост 19903-74	Лист	Листов	
Утв.		Дубровский			4 IV Вст3пс5 Гост 16523-70	Гипродревпром г. Москва		

Инв. № подл. | Подп. и дата | Взам. инв. | Инв. № дубл. | Подп. и дата

Формат А4

УЦ 1200.02.01.00СБ

Серия 7.411-1 Выпуск 1-4

Рис.1

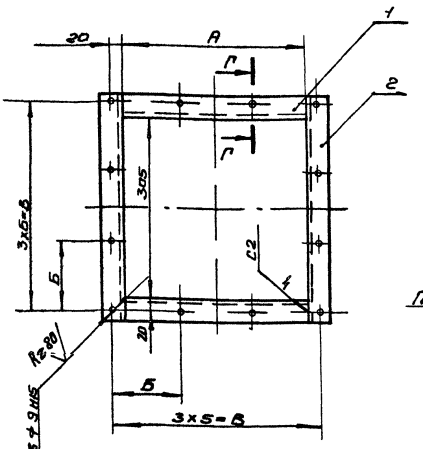

Г-Г

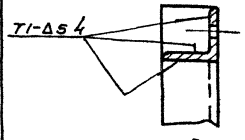

Рис.2

Остальное - см рис.1

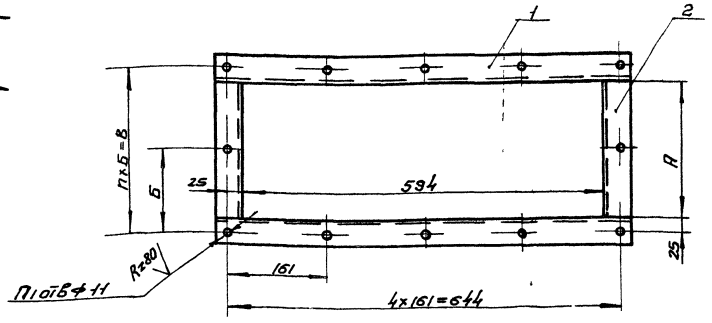

Обозначение	Рис	Размеры, мм А	Б	В	П	П1 отв	Масса кг
УЦ 1200 02.01.00	1	304	115	345	—	—	2,94
-01	2	226	138	276	2	12	6,86
-02		313	121	363	3	14	7,52
-03		426	119	476	4	16	8,38
-04		555	121	605	5	18	9,34

1 Сварные швы по ГОСТ 5264-80
Электрод Э42 ГОСТ 9467-75
2. Предельные отклонения размеров $\pm\frac{ЭТ15}{2}$

Изм	Лист	№ докум	Подп	Дата	УЦ 1200.02 01 00 СБ			
Разр		Шинакова		12.84	Фланец	Лит	Масса	Масшт
Пров		Дубровский		12.84	Сборочный чертеж	И	см. табл.	—
						Лист	Листов 1	
Н контр		Баскин		12.84		Гипродревпром г. Москва		
Утв		Дубровский		12.84				

Формат А3

Формат	Зона	Поз	Обозначение	Наименование	Кол	Примечание
				Документация		
А2			УЦ 1200 03 00 00.СБ	Сборочный чертеж		
				Детали		
		1	УЦ 1200 01 00.02-03	Фланец	1	
			Переменные данные	для исполнений.		
				УЦ 1200 03 00.00		
				Детали		
А3		2	УЦ 1200.02 00 01	Цилиндр	1	
		3	УЦ 1200 01 00 02-01	Фланец	1	
		4	УЦ 1200.01 00 02-02	Фланец	1	
А4		5	УЦ 1200 03 00 01	Лист нижний	1	
А3		6	УЦ 1200 02 00 05-02	Ребро	4	
				УЦ 1200 03 00 00-01		
				Детали		
		2	УЦ 1200.02 00 01-02	Цилиндр	1	
		3	УЦ 1200 01 00.02-03	Фланец	1	
		4	УЦ 1200.01.00.02-04	Фланец	1	

Изм	Лист	№ докум	Подп	Дата	УЦ 1200.03.00.00			
Разраб		Шинакова		12.84	Цилиндр внутренний	Лит	Лист	Листов
Пров.		Дубровский		12.84		И	1	2
Н контр		Баскин		12.84		Гипродревпром г. Москва		
Утв		Дубровский		12.84				

Формат А4

Формат	Зона	Поз	Обозначение	Наименование	Кол	Примечание
		5	УЦ 1200.03 00 01-01	Лист нижний	1	
		6	УЦ 1200.02 00 05-01	Ребро	4	
				УЦ 1200 03.00 00-02		
				Детали		
		2	УЦ 1200 02.00 01-04	Цилиндр	1	
		3	УЦ 1200 01 00 02-05	Фланец	1	
		4	УЦ 1200 01 00 02-06	Фланец	1	
		5	УЦ 1200 03 00 01-02	Лист нижний	1	
				УЦ 1200 03 00 00-03		
				Детали		
		2	УЦ 1200 02 00 01-06	Цилиндр	1	
		3	УЦ 1200 01 00 02-07	Фланец	1	

20960-02 11

Изм	Лист	№ докум	Подп	Дата	УЦ 1200 03 00 00	Лист
						2

Копиров Щеглова

Формат А4

Рис. 1

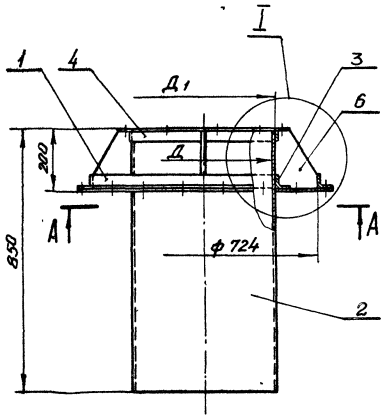

Рис. 2

Остальное - см рис. 1

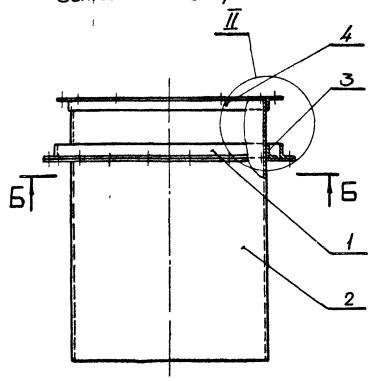

Рис. 3

Остальное = см рис. 1

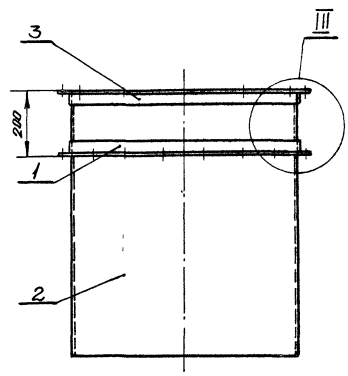

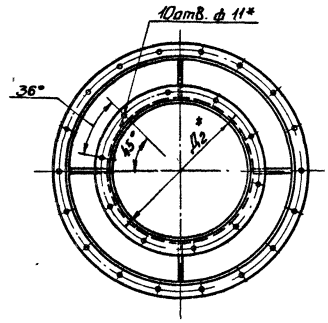

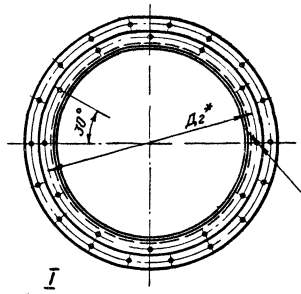

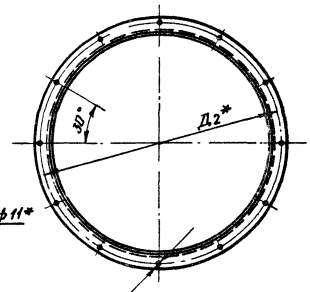

А-А

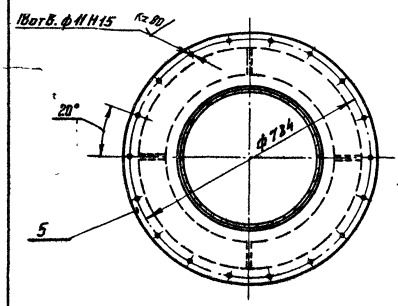

II
М 1:2

I
М 1:2

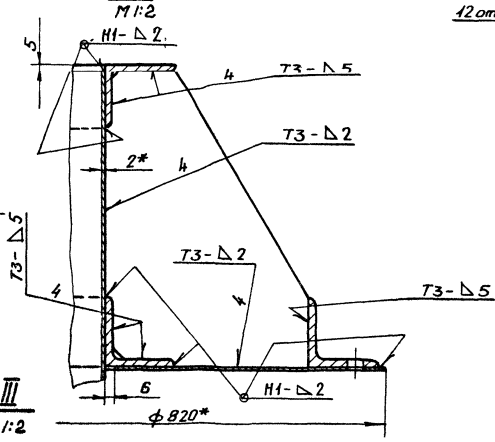

III
М 1:2

Б-Б

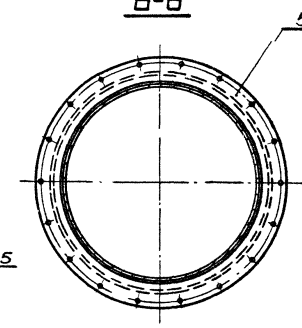

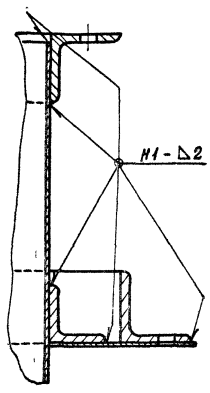

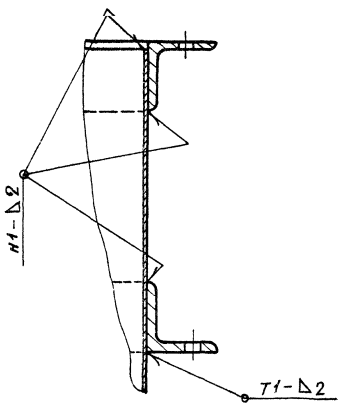

Обозначение	Рис	Размеры, мм			Масса, кг
		Д	Д1	Д2	
УЦ 1200 03 00 00	1	456	460	510	45,6
-01		540	544	594	46,9
-02	2	630	634	684	51,4
-03	3	720	724	774	460

1 Сварные швы по ГОСТ 5264-80
Электрод Э42 ГОСТ 9467-75

2 Предельные отклонения размеров $\pm \frac{IT15}{2}$

3 * Размеры для справок

12

20960-02

					УЦ 1200.03.00.00 СБ	
Изм.	Лист	№ докум.	Подпись	Дата		
Разраб.		Шишкова		XII 84	Цилиндр внутренний	Лит. / Масса / Масштаб
Пров.		Дуфоровский		XII 84		И / см. табл. / —
Т.контр.					Сборочный чертеж	Лист / Листов 1
Н.контр.		Баскин		XII 84		ГИПРОДРЕВПРОМ г. Москва
Утв.		Дуфоровский		XII 84		

Копировал Акишина

Формат А2

Инв. № подл. | Подпись и дата | Взам. инв. № | Инв. № дубл. | Подпись и дата

Серия 7.411-1 Выпуск 1-4

Формат	Зона	Поз.	Обозначение	Наименование	Кол.	Примечание
				Документация		
А2			У1200.00.00.00СБ	Сборочный чертеж		
			Серия 7.411-1	Циклоны. Указания по изготовлению и подбору материалы для проектирования		Выпуск 1-0
				Сборочные единицы		
А4		1	У1200.01.00.00	Клапан противовзрывной	1	
				Переменные данные для исполнений		
				У1200.00.00.00		
				Сборочные единицы		
А4		2	У1200.02.00.00	Улитка	1	
				У1200.00.00.00-01		
				Сборочные единицы		
		2	У1200.02.00.00-01	Улитка	1	
				У1200.00.00.00-02		
				Сборочные единицы		
		2	У1200.02.00.00-02	Улитка	1	

Инв.№ подл. | Подпись и дата | Взам.инв.№ | Инв.№ дубл. | Подпись и дата

Изм.	Лист	№ докум.	Подпись	Дата
Разраб.		Касоева		XII.84
Пров.		Шиманова		XII.84
Рук.гр.		Шиманова		XII.84
Н.контр.		Баскин		XII.84
Утв.		Висковатов		XII.84

У1200.00.00.00

Улитка с клапаном

Лит.	Лист	Листов
У	1	2

ГИПРОДРЕВПРОМ г. Москва

Формат А4

Формат	Зона	Поз.	Обозначение	Наименование	Кол.	Примечание
				У1200 00 00.00-03		
				Сборочные единицы		
		2	У1200. 02.00.00-03	Улитка	1	

Инв.№ подл. | Подпись и дата | Взам.инв.№ | Инв.№ дубл. | Подпись и дата

Изм.	Лист	№ докум.	Подп.	Дата

У1200.00.00.00

Лист 2

Формат А4

Формат	Зона	Поз.	Обозначение	Наименование	Кол.	Примечание
				Документация		
А3			У1200.01.00.00СБ	Сборочный чертеж		
				Детали		
А4		1	У1200.01.00.01	Скоба	1	
А3		2	У1200.01.00.02	Петля левая	2	
А3		3	У1200.01.00.03	Петля правая	2	
А4		4	У1200.01.00.04	Платик	2	
А4		5	У1200.01.00.05	Стержень	2	
А4		6	У1200.01.00.06	Шайба	2	
А4		7	У1200.01.00.07	Стенка	3	
		8	У1200.01.00.07-07	Стенка	1	
А4		9	У1200.01.00.08	Шибер	1	
А4		10	У1200.01.00.09	Прокладка	1	
				Стандартные изделия		
				Заклепки Гост 10299-80		
		11		6х12	6	
		12		6х20	6	

Инв.№ подл. | Подпись и дата | Взам.инв.№ | Инв.№ дубл. | Подпись и дата

Изм.	Лист	№ докум.	Подпись	Дата
Разраб.		Касоева		XII.84
Пров.		Шиманова		XII.84
Рук.гр.		Шиманова		XII.84
Н.контр.		Баскин		XII.84
Утв.		Цуровский		XII.84

У1200.01.00.00

Клапан противовзрывной

Лит.	Лист	Листов
У		1

ГИПРОДРЕВПРОМ г. Москва

Формат А4

10 00 10 002Гб

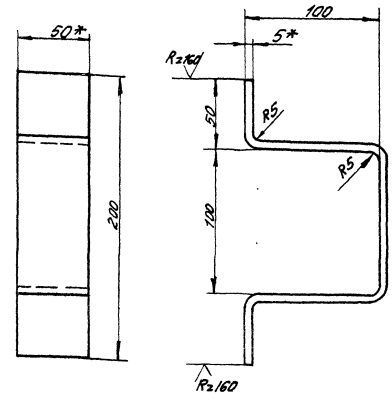

1. Развернутая длина - 387 мм
2. Предельные отклонения размеров ± 7,715/2
3. * Размеры для справок

13

20960-02

У1200.01.00.01

Изм.	Лист	№ докум.	Подпись	Дата
Разраб.		Шиманова		XII.84
Пров.		Цуровский		XII.84
Н.контр.		Баскин		XII.84
Утв.		Цуровский		XII.84

Скоба

Лит.	Масса	Масштаб
У	0,85	1:2

Листов 1

Полоса Б-2-5Х60 Гост 103-75 / ВСт3пс5-II Гост 535-79

ГИПРОДРЕВПРОМ г. Москва

Формат А4

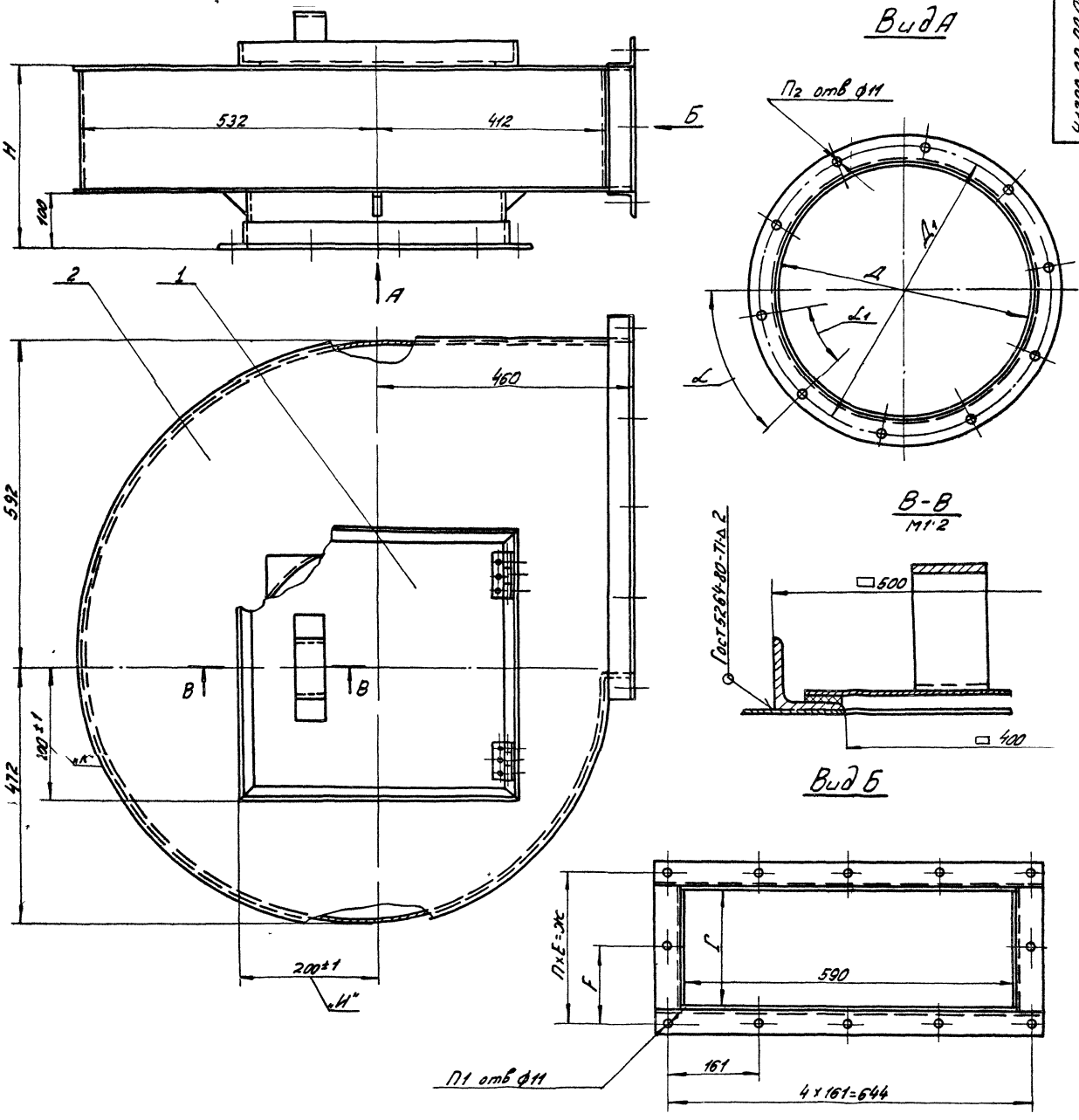

Шифр	Обозначение	Размеры, мм						П	П1 отв	П2 отв	Угол°		Масса, кг
		Н	Д	Д1	Г	Е	Ж				α	α1	
У1200-1	У1200 00 00 00	326	456	510	222	138	276	2	12	10	45	36	59,1
У1200-2	-01	413	540	594	309	121	363	3	14				63,9
У1200-3	-02	526	530	684	422	119	476	4	16	12	30	30	69
У1200-4	-03	655	720	774	551	121	605	5	18				76,5

1 Размеры для справок, кроме размеров „И" и „К"
2 Электрод Э42 Гост 9467-75
3 Указания по подбору улиток с клапаном см выпуск 1-0

14

20960-02

					У1200 00 00 00 СБ			
Изм	Лист	№ докум	Подпись	Дата	Улитка с клапаном	Лит	Масса	Мас-б
Разраб		Касоева	Касоев	XII 84		И	Ст табл	—
Пров		Шинакова	[illegible]	XII 84	Сборочный чертеж	Лист	Листов 1	
Т контр						Гипродревпром г Москва		
Н.контр		Дубровский	[illegible]	XII 84				
Утв		Вайсенберг	[illegible]	XII 84				

Копир Ходышева Формат А2

Инв № подл | Подпись и дата | Взам инв № | Инв № дубл | Подп и дата

У1200 01 00 00СБ

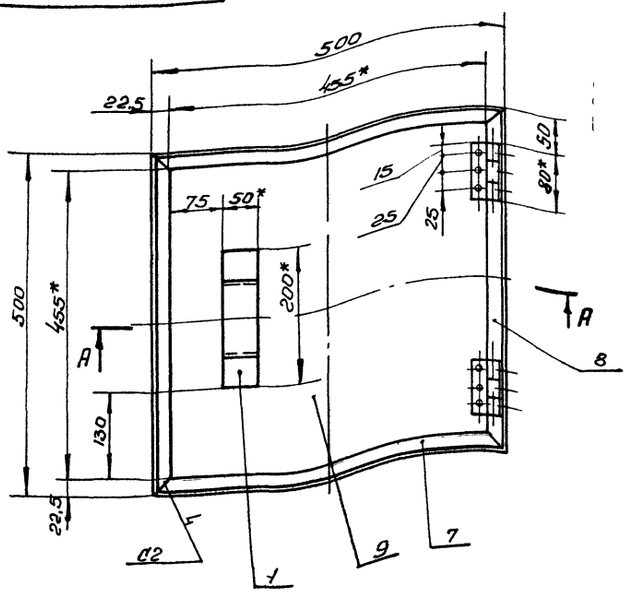

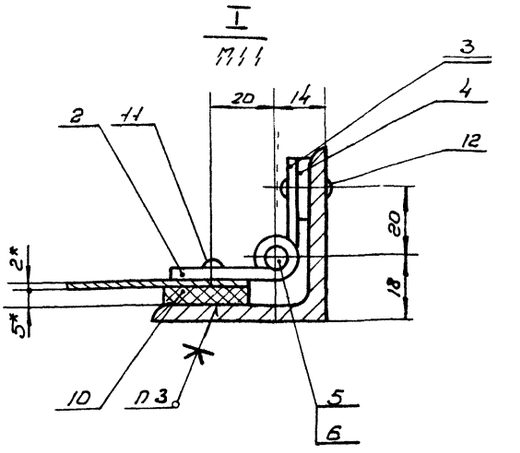

А-А

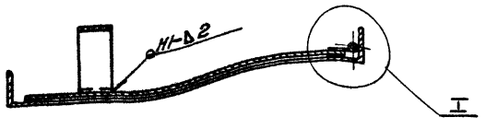

1 Сварные швы по ГОСТ 5264-80
Электрод Э-42 ГОСТ 9467-75
2 Предельные отклонения размеров $\pm\frac{IT15}{2}$
3 Клей 88-СА ТУ38-105926-75
4* Размеры для справок.

Изм.	Лист	N докум.	Подп.	Дата	У1200 01 00 00СБ		
Разраб.		Косарева		XII 84	Клапан противо-взрывной	Лит.	Масса	Масштаб
Пров.		Шинакова		XII 84		У	124	1:5
Рук. гр.		Шинакова		XII 84	Сборочный чертеж	Лист	Листов 1	
Н. контр.		Баскин		XII 84		Гипродревпром г. Москва		
Утв.		Дубровский		XII 84				

Формат А3

Инв. N подл. | Подпись и дата | Взам. инв. N | Инв. N дубл. | Подпись и дата

У1200.01.00.02

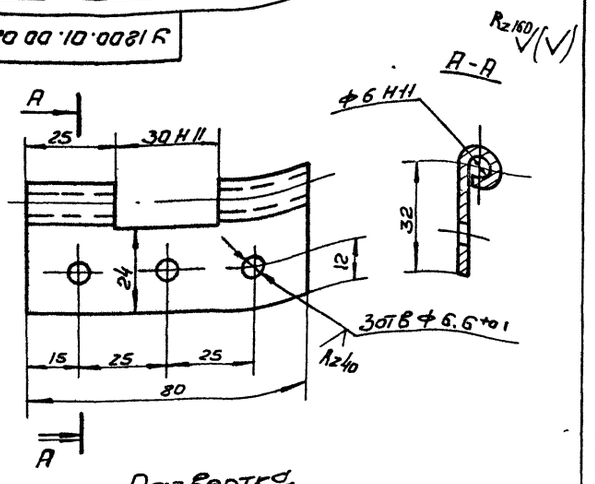

1 Неуказанные предельные отклонения размеров $\pm\frac{IT15}{2}$
2* Размер для справок

Изм.	Лист	N докум.	Подп.	Дата	У1200 01 00 02		
Разраб.		Шинакова		XII 84	Петля левая	Лит.	Масса	Масштаб
Пров.		Дубровский		XII 84		У	0,082	1:1
Н. контр.		Баскин		XII 84		Лист	Листов 1	
Утв.		Дубровский		XII 84	Лист	Гипродревпром г. Москва		

Б-ПН-3 ГОСТ 19903-74
Вст3пс5 ГОСТ 16523-70

Формат А4

У1200.01.00.03

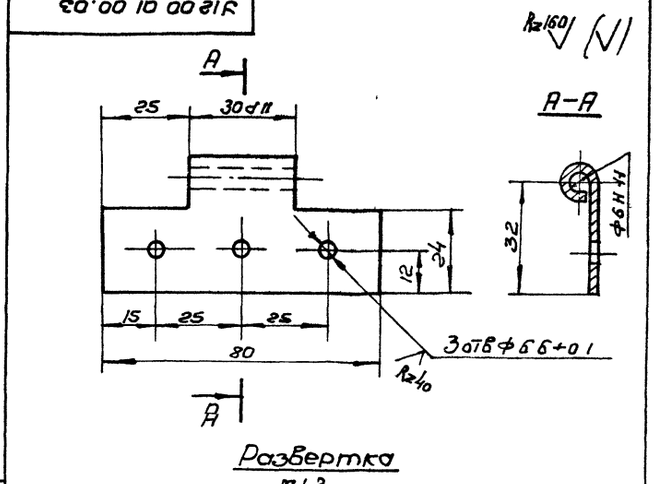

1 Неуказанные предельные отклонения размеров $\pm\frac{IT15}{2}$
2* Размер для справок

15

20960-02

Изм.	Лист	N докум.	Подп.	Дата	У1200 01 00 03		
Разраб.		Шинакова		XII 84	Петля правая	Лит.	Масса	Масштаб
Пров.		Дубровский		XII 84		У	0,068	1:1
Н. контр.		Баскин		XII 84		Лист	Листов 1	
Утв.		Дубровский		XII 84	Лист	Гипродревпром г. Москва		

Б-ПН-3 ГОСТ 19903-74
Вст3пс5 ГОСТ 16523-70

Копировал Щеглова Формат А4

Серия 7.411-1 Выпуск 1-4

У1200 01 00 04

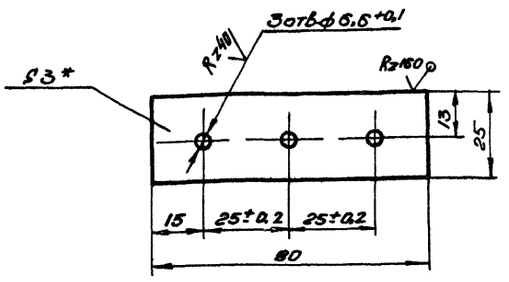

1. Неуказанные предельные отклонения размеров $\pm \frac{JT15}{2}$
2. *Размер для справок

Изм	Лист	N докум	Подп	Дата	У1200 01.00.04	Лит	Масса	Масшт
Разраб		Шинакова		12.84	Платик	И	0,045	1 1
Пров		Дубровский		12.84		Лист	Листов 1	
Н контр		Баскин		12.84	Лист Б-ПН-3 ГОСТ 19903-74	ГИПРОДРЕВПРОМ г Москва		
Утв		Дубровский		12.84				

Формат А4

У1200 01 00 05

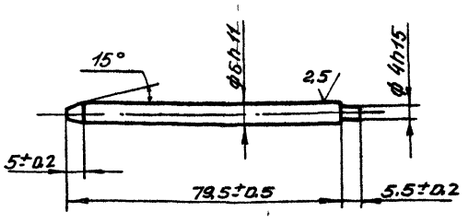

Изм	Лист	N докум	Подп	Дата	У 1200 01 00 05	Лит	Масса	Масшт
Разраб		Шинакова		12.84	Стержень	И	0,017	1 1
Пров		Дубровский		12.84		Лист	Листов 1	
Н контр		Баскин		12.84	Сталь 35 ГОСТ 1050-74	ГИПРОДРЕВПРОМ г Москва		
Утв		Дубровский		12.84				

Формат А4

У1200 01 00 06

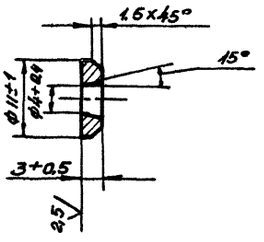

Изм	Лист	N докум	Подп	Дата	У 1200 01 00 06	Лит	Масса	Масшт
Разраб		Шинакова		12.84	Шайба	И	0 002	2 1
Пров		Дубровский		12.84		Лист	Листов 1	
Н.контр.		Баскин		12.84	Ст 3 ГОСТ 380-71	ГИПРОДРЕВПРОМ г Москва		
Утв		Дубровский		12.84				

Формат А4

У1200 01 00 07

Рис 1

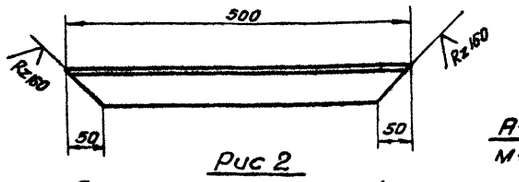

Рис 2

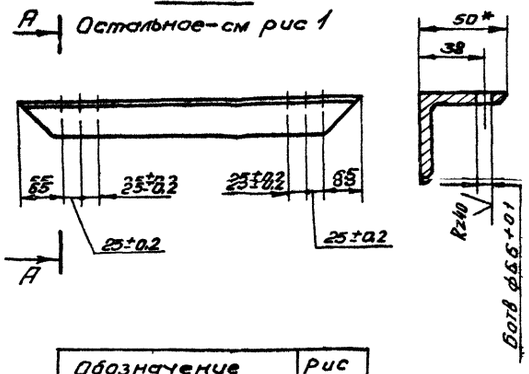

Обозначение	Рис
У1200 01 00 07	1
-01	2

1. Неуказанные предельные отклонения размеров $\pm \frac{JT15}{2}$
2. *Размер для справок

16

20960-02

Изм	Лист	N докум	Подп	Дата	У 1200 01 00 07	Лит	Масса	Масшт
Разраб		Касоева		12.84	Стенка	И	1,89	1 5
Пров		Шинакова		12.84		Лист	Листов 1	
Н.контр		Баскин		12.84	Уголок Б-50х50х5 ГОСТ 8509 72	ГИПРОДРЕВПРОМ г Москва		
Утв		Шинакова		12.84	В Ст 3ПС5-II ГОСТ 535-79			

Копировал Акишина

Формат А4

Серия 7 411-1 Выпуск 1-4

80 00 10 0021 Я

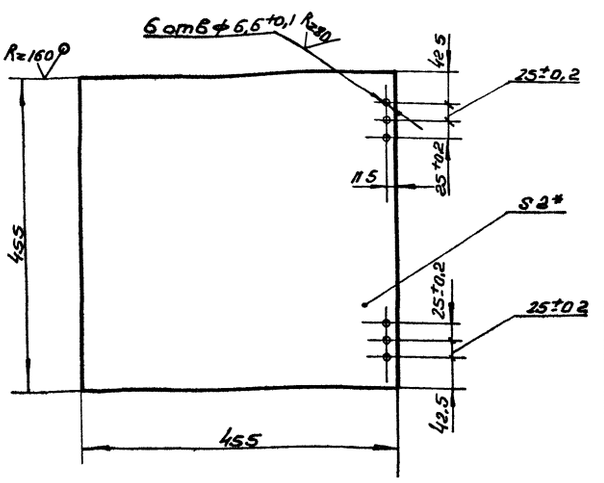

1 Неуказанные предельные отклонения размеров $\pm\frac{JT15}{2}$

2* Размер для справок

Изм	Лист	N докум	Подп	Дата	У 1200 01 00 08		
Разраб	Касоева			12 84	Шибер	Лит	Масса	Масшт
Пров	Шинакова			12 84		И	3 25	1 5
						Лист	Листов 1	
Н контр	Баскин			12 84	Лист Б-ПН 2 ГОСТ 19903-74	Гипродревпром г Москва		
Утв	Шинакова			12 84				

Формат А4

60 00 10 0021 Я

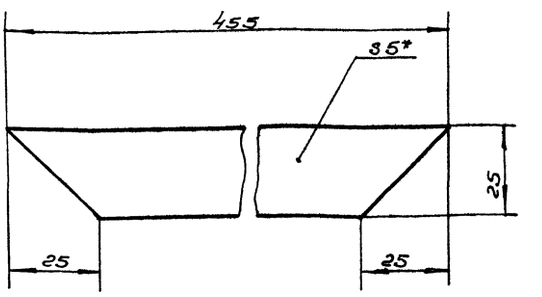

* Размер для справок

Изм	Лист	N докум	Подп	Дата	У 1200 01 00 09		
Разраб	Касоева			12 84	Прокладка	Лит	Масса	Масшт
Пров	Шинакова			12 84		И	0,065	1 1
						Лист	Листов 1	
Н контр	Баскин			12 84	Пластина I лист ТМК 11 ГОСТ 7229-77	Гипродревпром г Москва		
Утв	Шинакова			12 84				

Формат А4

10 00 20 0021 Я

Рис 1

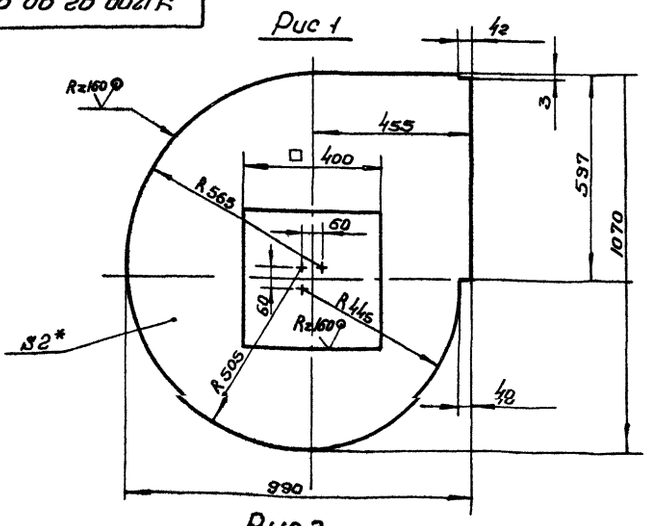

Рис 2

остальное - см рис 1

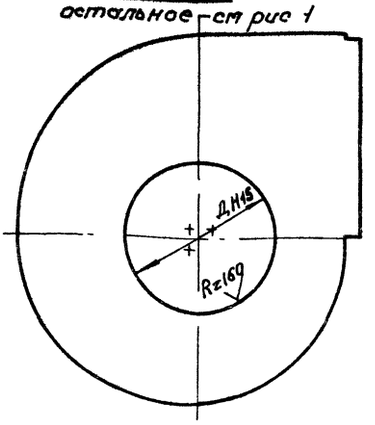

Обозначение	Рис	Д, мм	Масса кг
У 1200 02 00 01	1	—	11,21
-01	2	456	11,16
-02		540	10,13
-03		630	8,83
-04		720	7 34

1 Предельные отклонения размеров $\pm\frac{JT15}{2}$

2 * Размер для справок

17

20960-02

Изм	Лист	N докум	Подп	Дата	У 1200 02 00 01		
Разраб	Касоева			12 84	Стенка	Лит	Масса	Масшт
Пров	Шинакова			12 84		И	см табл	1 10
						Лист	Листов 1	
Н контр	Баскин			12 84	Лист Б ПН 2 ГОСТ 19903-74 4-IV-В ст3 пс5 ГОСТ 16523-70	Гипродревпром г Москва		
Утв	Шинакова			12 84				

Копиров Щеглова

Формат А3

Серия 7.411-1 Выпуск 1-4

Форм.	Зона	Поз.	Обозначение	Наименование	Кол.	Примечание
				Документация		
А2			У1200.02.00.00 СБ	Сборочный черт.		
				Детали		
		1	УЦ1200.02.00.05-03	Ребро	4	
А3		2	У1200.02.00.01	Стенка	1	
			Переменные данные для исполнений:			
				У1300.02.00.00		
				Сборочные единицы		
А4		3	УЦ1200.02.01.00-01	Фланец	1	
				Детали		
		4	У1200.02.00.01-01	Стенка	1	
		5	УЦ1200.02.00.01-01	Цилиндр	1	
А4		6	У1200.02.00.02	Стенка боковая	1	
		7	УЦ1200.01.00.02-02	Фланец	1	

Инв. № подл. | Подпись и дата | Взам. инв. № | Инв. № дубл. | Подпись и дата

Изм.	Лист	№ докум.	Подп.	Дата
Разраб.	Касаева			12.84
Пров.	Шинакова			12.84
Н. контр.	Баскин			12.84
Утв.	Дубровский			12.84

У1200.02.00.00

Улитка

Лит.	Лист	Листов
И	1	3

ГИПРОДРЕВПРОМ г. Москва

Формат А4

Форм.	Зона	Поз.	Обозначение	Наименование	Кол.	Примечание
				У1200.02.00.00-01		
				Сборочные единицы		
		3	УЦ1200.02.01.00-02	Фланец	1	
				Детали		
		4	У1200.02.00.01-02	Стенка	1	
		5	УЦ1200.02.00.01-03	Цилиндр	1	
		6	У1200.02.00.02-01	Стенка боковая	1	
		7	УЦ1200.01.00.02-04	Фланец	1	
				У1200.02.00.00-02		
				Сборочные единицы		
		3	УЦ1200.02.01.00-03	Фланец	1	
				Детали		
		4	У1200.02.00.01-03	Стенка	1	
		5	УЦ1200.02.00.01-05	Цилиндр	1	
		6	У1200.02.00.02-02	Стенка боковая	1	
		7	УЦ1200.02.00.02-06	Фланец	1	
				У1200.02.00.00-03		
				Сборочные единицы		
		3	УЦ1200.02.01.00-04	Фланец	1	

Инв. № подл. | Подпись и дата | Взам. инв. № | Инв. № дубл. | Подпись и дата

Изм.	Лист	№ докум.	Подп.	Дата

У1200.02.00.00

Лист 2

Формат А4

Форм.	Зона	Поз.	Обозначение	Наименование	Кол.	Примечание
				Детали		
		4	У1200.02.00.01-04	Стенка	1	
		5	УЦ1200.02.00.01-07	Цилиндр	1	
		6	У1200.02.00.02-03	Стенка боковая	1	
		7	УЦ1200.01.00.02-07	Фланец	1	

Инв. № подл. | Подпись и дата | Взам. инв. № | Инв. № дубл. | Подпись и дата

Изм.	Лист	№ докум.	Подп.	Дата

У1200.02.00.00

Лист 3

Формат А4

У1200.02.00.02

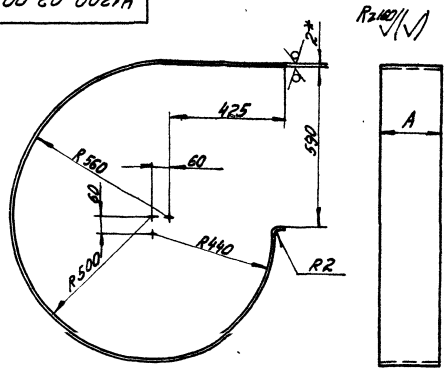

Обозначение	А, мм	Масса, кг
У1200.02.00.02	222	9,96
-01	309	13,86
-02	422	18,93
-03	551	24,72

1. Развернутая длина - 2857 мм
2* Размер для справок
3. Предельные отклонения размеров $\pm\frac{УТ15}{2}$ 18

20960-02

Инв. № подл. | Подпись и дата | Взам. инв. № | Инв. № дубл. | Подпись и дата

У1200.02.00.02

Изм.	Лист	№ докум.	Подп.	Дата
Разраб.	Касаева			12.84
Пров.	Шинакова			12.84
Н. контр.	Баскин			12.84
Утв.	Шинакова			12.84

Стенка боковая

Лит.	Масса	Мас-б
И	см. табл.	—

Лист | Листов: 1

Лист Б-ПН-2 Гост 19903-74 / 4-IV-8 ст 3 пс 5 Гост 16523-70

ГИПРОДРЕВПРОМ г. Москва

Копир. Ходыкиева

Формат А4

Серия 7.411-1 Выпуск 11-4

У1200.02.00.00СБ

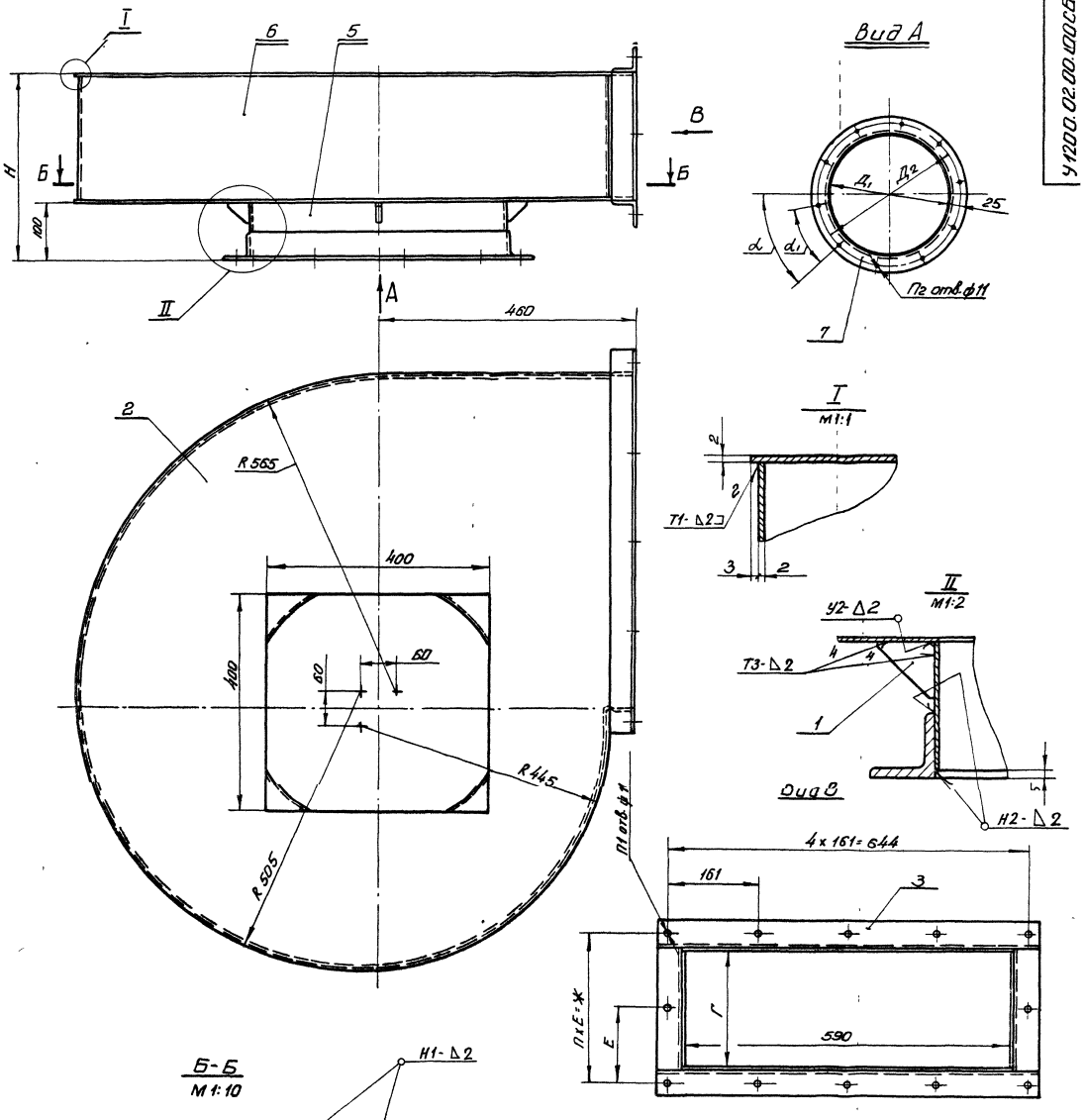

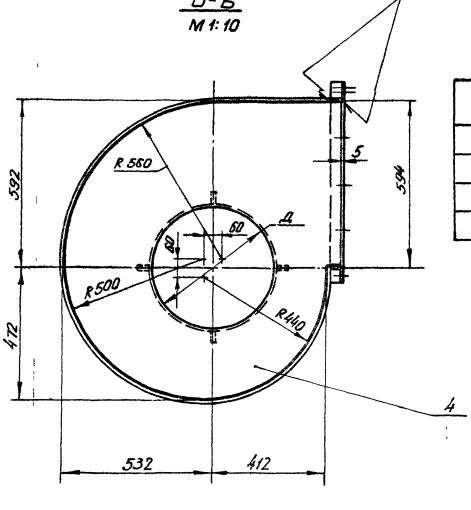

Обозначение	Размеры, мм:							R	R1 отв	R2 отв	Угол, °		Масса, кг
	Н	Д	Д1	Д2	Г	Е	Ж				α	α1	
У1300.02.00.00	326	456	460	510	222	138	276	2	12	10	45	36	46,7
-01	413	540	544	594	309	121	363	3	14				51.5
-02	526	630	634	684	422	119	476	4	16	12	30	30	57.5
-03	655	720	724	774	551	121	605	5	18				64.1

1. Сварные швы по ГОСТ 5264-80
Электрод Э42 ГОСТ 9467-75
2. Предельные отклонения размеров $\pm \frac{JT15}{2}$

19

20960-02

					У1200.02.00.00СБ			
Изм.	Лист	№ докум.	Подп.	Дата	Улитка	Лит.	Масса	Масшт.
Разраб.		Касаева		28.84		Н	см табл	—
Пров.		Шинакова		28.84	Сборочный чертеж			
Т.контр.						Лист	Листов 1	
Н.контр.		Баскин		12.84		ГИПРОДРЕВПРОМ г. Москва		
Утв.		Дубровский		12.84				

Копировал Акишина Формат А2

Инв. № подл. | Подп. и дата | Взам. инв. № | Инв. № дубл. | Подп. и дата

Серия 7.411-1 Выпуск 1-4

Формат	Зона	Поз.	Обозначение	Наименование	Кол.	Примечание
				Документация		
А3			3Т 1200.00.00.00 СБ	Сборочный чертеж		
			Серия 7.411-1	Циклоны. Указания по		Выпуск
				изготовлению и подбору,		1-0
				материалы для проектир		
			Переменные данные для исполнений:			
				3Т 1200.00.00.00		
				Детали		
А3		1	3Т 1200.00.00.01	Колпак	1	
А4		2	3Т 1200.00.00.02	Лапа	4	
		3	ЧЦ 1200.01.00.02-02	Фланец	1	
				3Т 1200.00.00.00-01		
				Детали		
		1	3Т 1200.00.00.01-01	Колпак	1	
		2	3Т 1200.00.00.02-01	Лапа	4	
		3	ЧЦ 1200.01.00.02-04	Фланец	1	
				3Т1200.00.00.00-02		
				Детали		
		1	3Т 1200.00.00.01-02	Колпак	1	

Инв.№ подл. | Подпись и дата | Взам. инв.№ | Инв.№ дубл. | Подпись и дата

Изм.	Лист	N докум.	Подпись	Дата
Разраб.		Шинакова		XII.84
Пров.		Дуфровский		VII.84
Рук. гр.				
Н.контр.		Баскин		XII 84
Утв.		Войсенберг		12.84

3Т 1200.00.00.00

Зонт

Лит	Лист	Листов
И	1	2

ГИПРОДРЕВПРОМ г. Москва

Формат А4

Формат	Зона	Поз.	Обозначение	Наименование	Кол.	Примечание
		2	3Т 1200.00.00.02-02	Лапа	4	
		3	ЧЦ 1200.01.00.02-06	Фланец	1	
				3Т 1200.00.00.00-03		
				Детали		
		1	3Т 1200.00.00.01-03	Колпак	1	
		2	3Т 1200.00.00.02-03	Лапа	4	
		3	ЧЦ 1200.01.00.02-07	Фланец	1	

Инв.№ подл. | Подпись и дата | Взам. инв.№ | Инв.№ дубл. | Подпись и дата

Изм.	Лист	N докум.	Подпись	Дата

3Т 1200.00.00.00

Лист 2

Формат А4

3Т 1200.00.00.00СБ

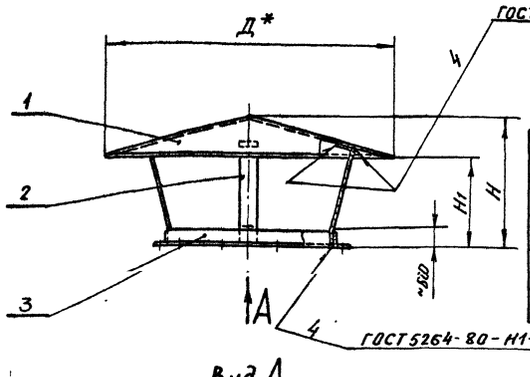

Вид А

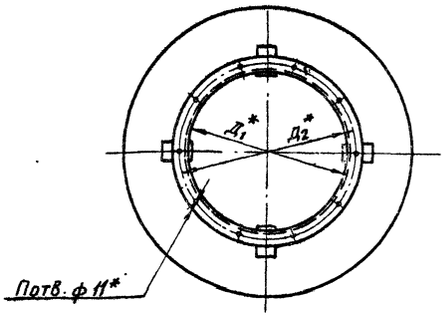

Шифр	Обозначение	Размеры, мм Д	Д1	Д2	Н	Н1	n отв	Масса, кг
3Т 1200-1	3Т 1200.00.00.00	820	460	510	340	230	10	16.1
3Т 1200-2	-01	970	544	594	400	270		20,8
3Т 1200-3	-02	1130	634	684	465	315	12	26.5
3Т 1200-4	-03	1300	724	774	535	360		33.1

1. Указания по подбору зонтов см. выпуск 1-0
2. Электрод Э42 ГОСТ 9467-75
3. * Размеры для справок
4. Предельные отклонения размеров $\pm \frac{IT15}{2}$

20960-02

3Т 1200.00.00.00 СБ

Изм.	Лист	N докум.	Подпись	Дата
Разраб.		Шинакова		XII 84
Пров.		Дуфровский		VII.84
Н.контр.		Баскин		XII 84
Утв.		Войсенберг		12.84

Зонт

Сборочный чертеж

Лит.	Масса	Масшт.
И	см. табл.	—

Лист | Листов 1

ГИПРОДРЕВПРОМ г. Москва

Формат А3

3Т 1200 00 00 01

Серия 7 411-1 Выпуск 1-4

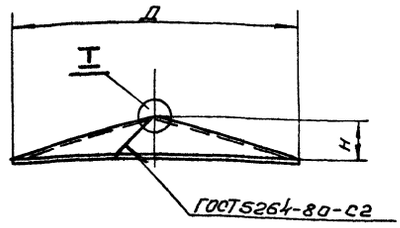

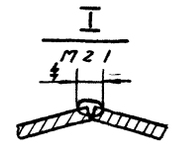

Обозначение	Размеры, мм					Масса, кг
	Д	Н	R	А	Б	
3Т 1200 00 00 01	820	110	424	95	11	8,58
-01	970	130	501	113	13	11,97
-02	1130	150	584	131	15	16,26
-03	1300	175	672	151	17	21,53

Развертка

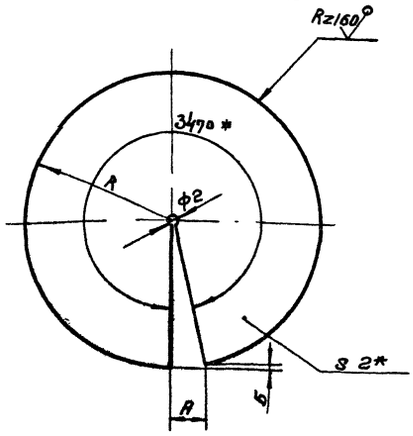

1 Сварка ручная электродуговая
Электрод Э42 ГОСТ 9467-75
2 Предельные отклонения размеров $\pm\frac{\text{ЭТ15}}{2}$
3 Размер для справок

Изм	Лист	№ докум	Подп	Дата	3Т 1200 00.00 01	Лит	Масса	Масшт
Разраб		Шинакова		12.84	Колпак	И	см табл	—
Пров		Дубровский		12.84		Лист	Листов 1	
Н контр		Баскин		12.84	Лист Б-ПН-2 ГОСТ 19903-74 4-IV-В Ст 3 пс 5 ГОСТ 16523-70	Гипродревпром г Москва		
Утв		Дубровский		12.84				

Формат А3

3Т 1200 00.00 02

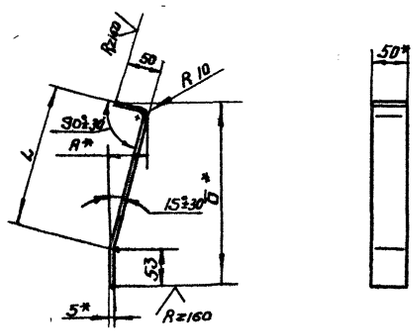

Обозначение	Размеры, мм			Разверн длина, мм	Масса, кг
	L	А	Б		
3Т 1200.00 00 02	210	57	271	305	0,6
-01	257	68	318	352	0,69
-02	308	81	364	403	0,79
-03	365	96	420	450	0,91

1 Предельные отклонения размеров $\pm\frac{\text{ЭТ15}}{2}$
2* Размеры для справок

Изм	Лист	№ докум	Подп	Дата	3Т 1200 00 00 02	Лит	Масса	Масшт
Разраб		Шинакова		12.84	Лапа	И	см табл.	—
Пров		Дубровский		12.84		Лист	Листов 1	
Н контр		Баскин		12.84	Полоса Б-25х50 ГОСТ 103-76 В Ст 3 пс 5 II ГОСТ 535-79	Гипродревпром г Москва		
Утв		Дубровский		12.84				

Копиров Щеглова Формат А4

Инв № подл. | Подп и дата | Взам инв № | Инв № дубл. | Подп и дата

21

20960-02

gost.e-ecolog.ru