ТИПОВАЯ ДОКУМЕНТАЦИЯ НА КОНСТРУКЦИИ, ИЗДЕЛИЯ И УЗЛЫ ЗДАНИЙ И СООРУЖЕНИЙ

СЕРИЯ 7.411-1

ИЗДЕЛИЯ И УЗЛЫ ИНЖЕНЕРНОГО ОБОРУДОВАНИЯ ПЫЛЕУЛАВЛИВАЮЩИХ СООРУЖЕНИЙ ДЕРЕВООБРАБАТЫВАЮЩИХ ПРОИЗВОДСТВ

ВЫПУСК 1-3

Циклоны УЦ-1100

РАБОЧИЕ ЧЕРТЕЖИ

Ц 1-82

КФ ЦИТП ИНВ № 21581-03

gost.e-ecolog.ru

ТИПОВАЯ ДОКУМЕНТАЦИЯ НА КОНСТРУКЦИИ, ИЗДЕЛИЯ И УЗЛЫ ЗДАНИЙ И СООРУЖЕНИЙ

СЕРИЯ 7.411-1

ИЗДЕЛИЯ И УЗЛЫ ИНЖЕНЕРНОГО ОБОРУДОВАНИЯ ПЫЛЕУЛАВЛИВАЮЩИХ СООРУЖЕНИЙ ДЕРЕВООБРАБАТЫВАЮЩИХ ПРОИЗВОДСТВ

ВЫПУСК 1-3

Циклоны УЦ-1100

Рабочие чертежи

Разработаны
Проектным институтом
„Гипродревпром"
Главный инженер института
В.И.Пахомов
Главный инженер проекта
А.Н.Александров

Утверждены
Минлесбумпромом СССР
протокол от 15 июля 1986г.
Введены в действие
„Гипродревпромом"
приказ №90 от 31 июля 1986г.

Кф ЦИТП инв. №21581-03

Выпуск 1-3

Серия 7 411-1

СОДЕРЖАНИЕ

Обозначение	Наименование	Стр.
	Содержание	
УЦ 1100 00 00 00	Циклон УЦ 1100	2
УЦ 1100.00.00 00СБ	Циклон УЦ 1100 Сборочный чертеж	3
УЦ 1100 00 00 01 УЦ 1100.01.00 00 УЦ 1100 01 00.01	Прокладка Конус в сборе Конус	4
УЦ 1100 01.00 00СБ	Конус в сборе Сборочный чертеж	5
УЦ 1100 01 00 02 УЦ 1100 01 00.03 УЦ 1100 01.00 04	Фланец Ребро Пята	6
УЦ 1100.02 00 01 УЦ 1100 02 00.05 УЦ 1100.02 00 00	Цилиндр Связь Цилиндр внешний	7
УЦ 1100 02 00.00СБ	Цилиндр внешний Сборочный чертеж	8
УЦ 1100 02 00 02 УЦ 1100 02 00.03 УЦ 1100 02 00.06	Лист верхний Сектор Стенка наружная	9
УЦ 1100 03 00 01 УЦ 1100 03 00 02 УЦ 1100 03 00.00	Лист нижний Ребро Цилиндр внутренний	10
УЦ 1100 03 00 00СБ	Цилиндр внутренний Сборочный чертеж	11
У1100 02 00 02 У1100 01 00 00 У1100 00 00 00	Ребро Клапан противовзрывной Улитка с клапаном	12
У1100 00 00 00СБ	Улитка с клапаном Сборочный чертеж	13
У1100 01 00 02 У1100 01 00 03 У1100 01 00 00СБ	Петля левая Петля правая Клапан противовзрывной Сборочный чертеж	14
У1100 01 00 01 У1100 01 00.04 У1100 01 00 05 У1100 01 00 06	Скоба Планик Стержень Шайба	15
У1100 01 00.07 У1100 01.00 08 У1100 01 00 09	Стенка Шибер Прокладка	16
У1100.02 00.00 УЦ 1100 02 01.00СБ	Улитка Фланец	17
У1100 02 00 00СБ	Улитка Сборочный чертеж	18
У1100 02 00 01 У1100 02 00.03	Стенка Стенка боковая	19
У1100 02 01 00 У1100 02 01 00СБ	Фланец Фланец сборочный чертеж	20
ЗТ 1100 00 00.00 ЗТ 1100.00 00.00	Зонт Зонт Сборочный чертеж	21
ЗТ 1100 00 00.01 ЗТ 1100.00 00.02	Колпак Лапа	22

Формат А3

Формат	Зона	Поз	Обозначение	Наименование	Кол	Примечание
				Документация		
А2			УЦ 1100 00 00 00 СБ	Сборочный чертеж		
			Серия 7 411-1	Циклоны. Указания		Выпуск
				по изготовлению и подбо		1-0
				ру материалы для про		
				ектирования		
				Сборочные единицы		
А4		1	УЦ 1100.01 00 00	Конус в сборе	1	
А4		2	УЦ 1100 02 00 00	Цилиндр внешний	1	
				Детали		
А4		3	УЦ 1100 00 00 01	Прокладка	1	
		4		Прокладка	1	
				Стандартные изделия		
		5		Болт М10х30 56 019		
				ГОСТ 7798-70	36	
		6		Гайка М10 56 013		
				ГОСТ 5915-70	36	
		7		Шайба 10 02 019		
				ГОСТ 11371-78	36	

Инв. № подл. | Подп. и дата | Взам. инв. № | Инв. № дубл. | Подп. и дата

Изм.	Лист	№ докум.	Подп.	Дата
Разраб.	Мизина			VII 86
Пров.	Федоров			VII 86
Н. контр.	Быскин			VII 86
Утв.	Кацсенберг			

УЦ 1100 00 00 00

Циклон УЦ 1100

Лит.	Лист	Листов
И	1	2

Гипродревпром г. Москва

Формат А4

Формат	Зона	Поз	Обозначение	Наименование	Кол	Примечание
				Переменные данные для исполнений		
				УЦ 1100 00 00 00		
				Сборочные единицы		
А4		8	УЦ 1100.03 00 00	Цилиндр внут-	1	
				ренний		
				УЦ 1100 00 00 00-01		
				Сборочные единицы		
		8	УЦ 1100 03.00 00-01	Цилиндр внут-		
				ренний		
				УЦ 1100 00 00 00-02		
				Сборочные единицы		
		8	УЦ 1100 03 00 00-02	Цилиндр внут-	1	
				ренний.		
				УЦ 1100 00 00 00-03		
				Сборочные единицы		
		8	УЦ 1100 03 00 00-03	Цилиндр внут-	1	
				ренний		

Инв. № подл. | Подп. и дата | Инв. № дубл. | Взам. инв. № | Подп. и дата

Изм.	Лист	№ докум.	Подп.	Дата

УЦ 1100 00 00.00

2

21581-03

Лист 2

Копировал Щеглова

Формат А4

Рис 1

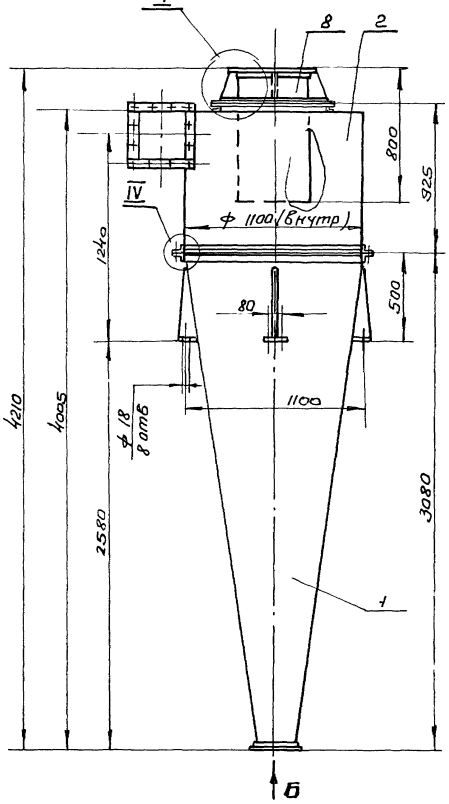

Рис 2

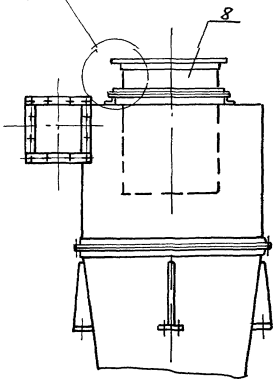

Рис 3

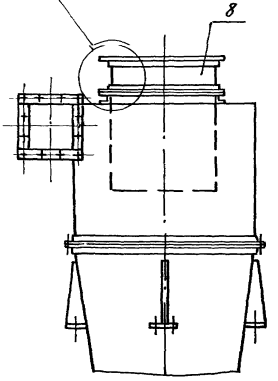

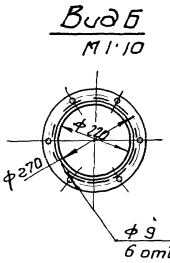

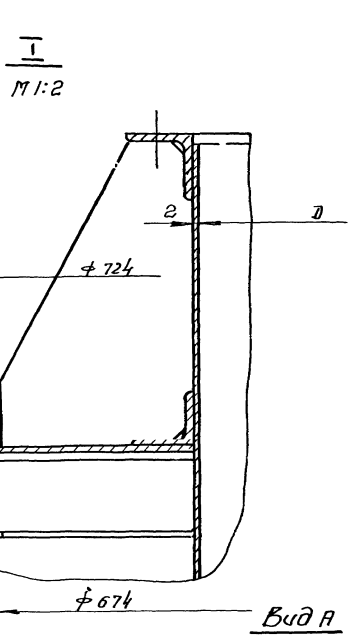

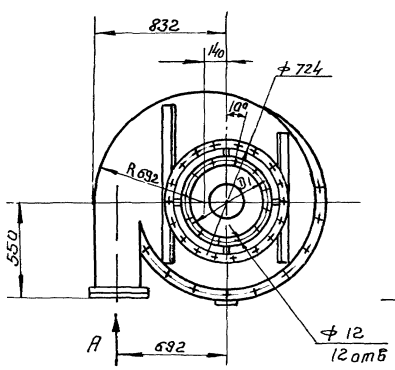

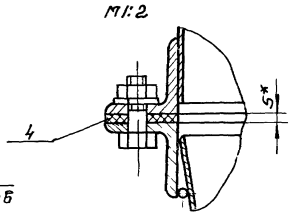

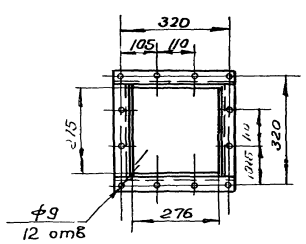

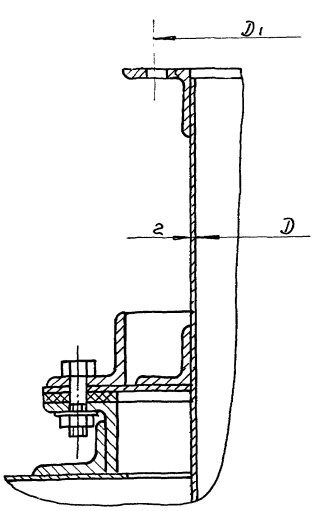

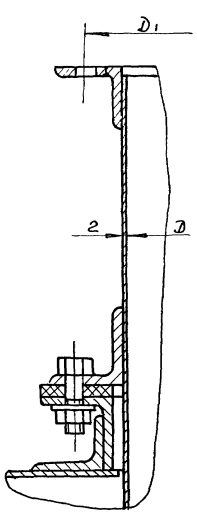

Обозначение	Шифр	Рис	Размеры, мм D	Размеры, мм D1	Масса, кг
УЦ 1100.00.00.00	УЦ 1100-1	1	420	474	288
-01	УЦ 1100-2		496	550	294
-02	УЦ 1100-3	2	580	634	288
-03	УЦ 1100-4	3	660	714	285

1 Указания по подбору циклонов см. выпуск 1-0.

2 $\pm \frac{t_3}{2}$

3 * Размеры для справок.

21581-03 3

					УЦ 1100.00.00.00 СБ		
Изм	Лист	N докум.	Подп.	Дата	Циклон УЦ 1100 Сборочный чертеж	Лит	Масса / Масштаб
Разраб.		Мазина		VII 86		У	ст. / табл. —
Пров.		Федоров		VII 86		Лист	Листов 1
Н. контр.		Баскин		VII 86		Гипродревпром г. Москва	
Утв.		Райсенберг					

Копировал Теплова Формат А2

10 00 10 0011 ТК

Серия 7.411-1 Выпуск 1-3

Инв.№ подл. | Подп. и дата | Взам. инв.№ | Инв.№ дубл. | Подп. и дата

Развертка

М 1:25

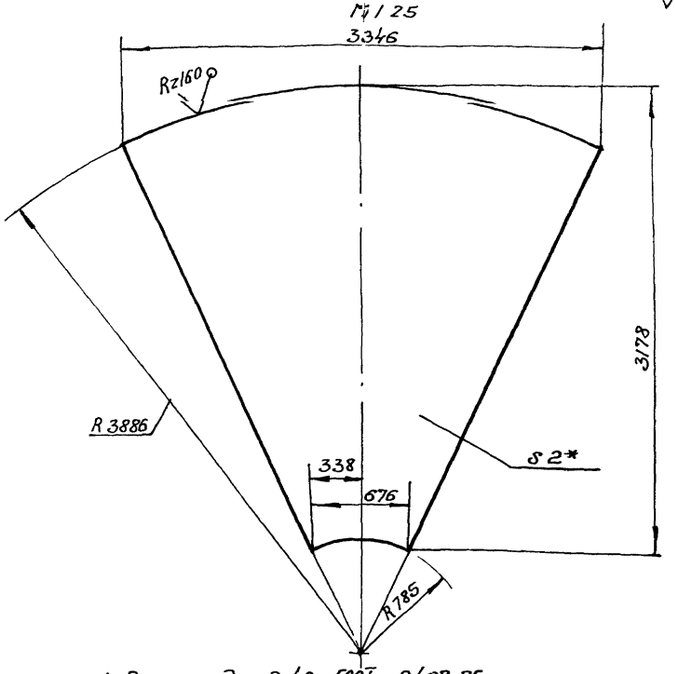

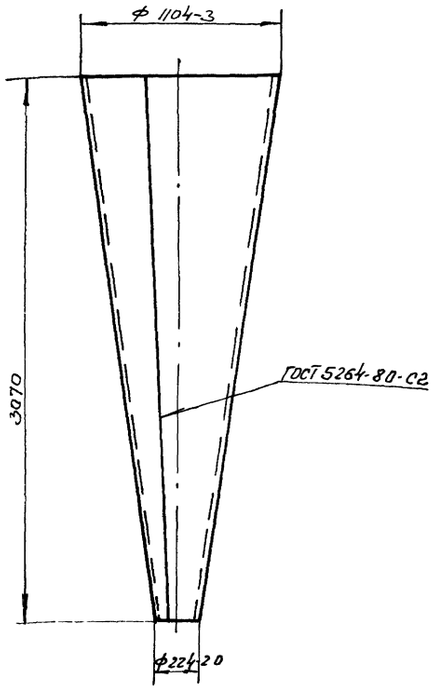

1 Электрод Э42 ГОСТ 9467-75

2 $\pm \frac{t_2}{2}$

3* Размер для справок

					УЦ-1100.01.00.01		
Изм.	Лист	N докум.	Подп.	Дата	Конус	Лит.	Масса	Масшт.
Разраб.		Мазина		VII 86		У	1007	1:20
Пров.		Федоров		VII 86		Лист	Листов 1
Н. контр.		Федоров		VII 86	Лист Б-ПК-20 ГОСТ 19903-74 4-Т-ТТ. М.3 по ст. табл. 6.7.1	Гипродорнефтепром г. Москва	
Утв.		Федоров		VII 86			

Формат А3

10 00 00 0011 ТК

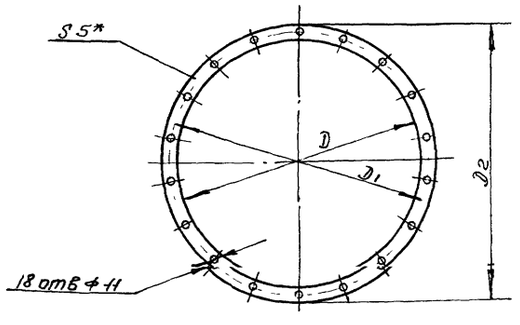

Обозначение	Размеры мм			Масса, кг
	D	D1	D2	
УЦ1100 00 00 01	674	724	764	0,7
-01	1104	1154	1194	1,1

* Размер для справок

					УЦ 1100 00.00.01		
Изм.	Лист	N докум.	Подп.	Дата	Прокладка	Лит.	Масса	Масшт.
Разраб.		Мазина		VII 86		У	см. табл.	—
Пров.		Федоров		VII 86		Лист	Листов 1
Н. контр.		Федоров		VII 86	Пластина I, лист ТМКЦ-01-5 ГОСТ 7338-77	Гипродорнефтепром г. Москва	
Утв.		Федоров		VII 86			

Формат А4

Формат	Зона	Поз.	Обозначение	Наименование	Кол.	Примечание
				Документация		
А2			УЦ-1100 01 00 00 СБ	Сборочный чертеж		
				Детали		
А3		1	УЦ 1100 01 00.01	Конус	1	
А3		2	УЦ 1100 01 00 02	Фланец	1	
		3	-10	Фланец	1	
А4		4	УЦ 1100 01 00 03	Ребро	4	
А4		5	УЦ 1100 01 00 04	Пята	4	
БЧ		6	УЦ 1100 01 00 05	Кольцо		
				Проволока 3-I		
				ГОСТ 3282-74		
				$\ell = (712 \pm 1.0)$ мм	1	0,04 кг
БЧ		7	УЦ 1100 01 00 06	Кольцо		
				Проволока 5-I		
				ГОСТ 3282-74		
				$\ell = (3450 \pm 2.0)$ мм	1	0,55 кг

4

21581-03

					УЦ 1100 01 00 00			
Изм.	Лист	N докум.	Подп.	Дата	Конус в сборе	Лит.	Лист	Листов 1
Разраб.		Мазина		VII 86		У		
Пров.		Федоров		VII 86		Гипродорнефтепром г. Москва		
Н. контр.		Федоров		VII 86				
Утв.		Баскин		VII 86				

Копировал Щеглова

Формат А4

Серия 7.411-1 Выпуск 1-3

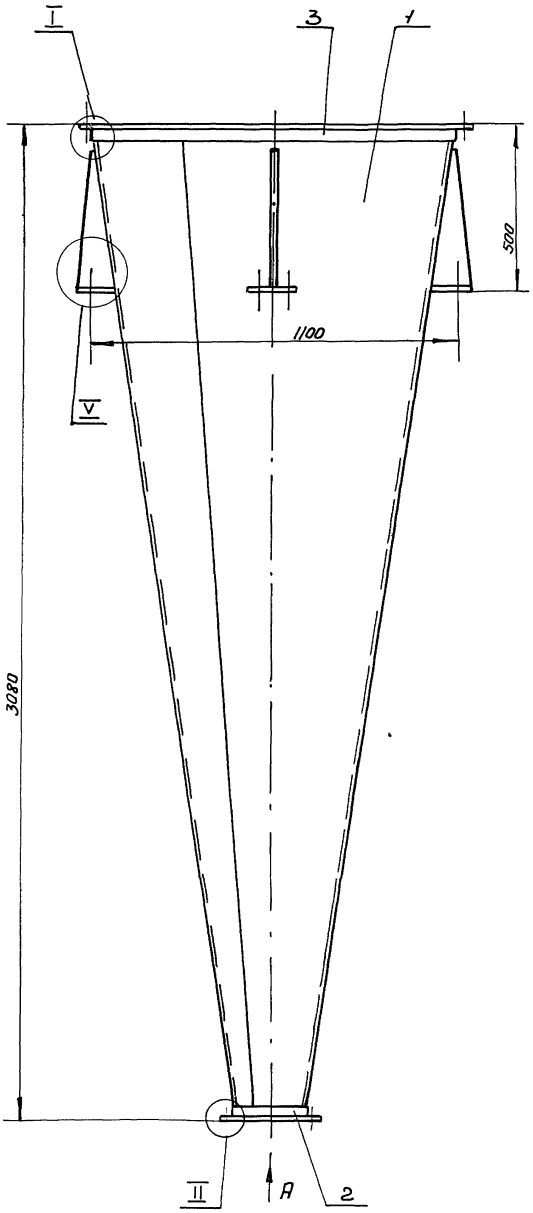

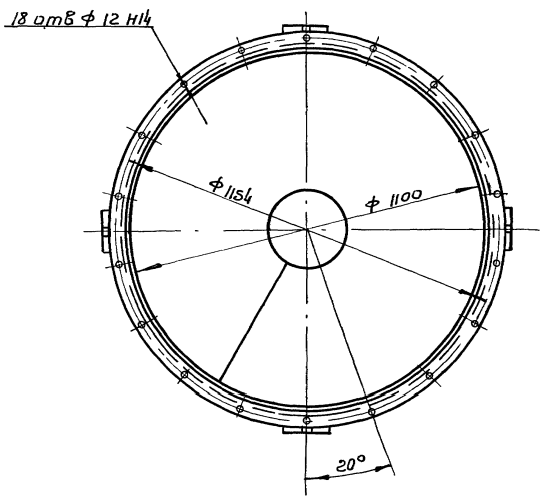

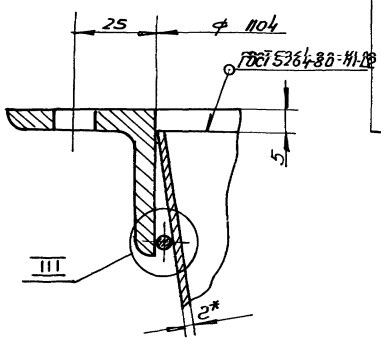

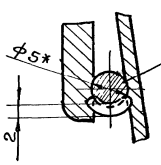

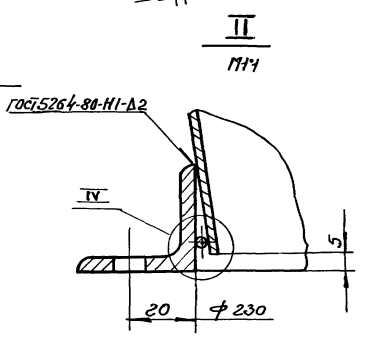

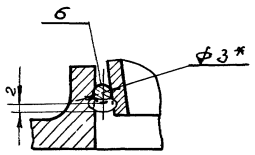

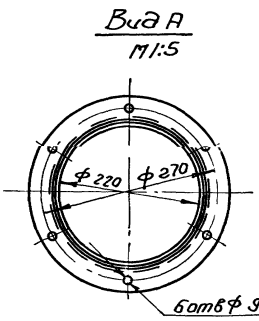

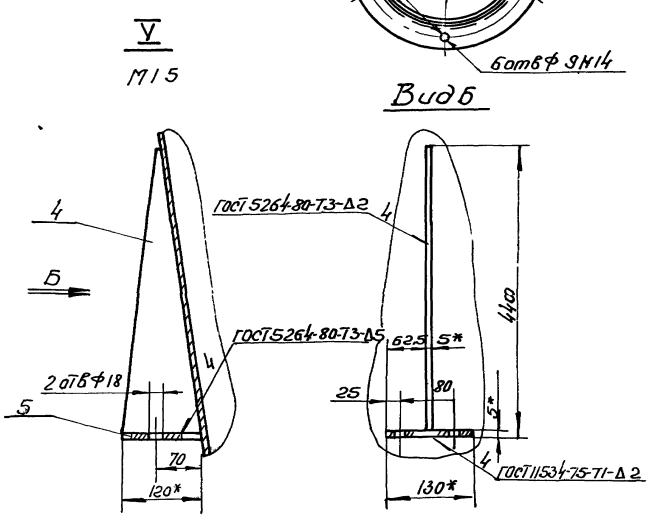

1 Сварка ручная электродуговая
Электрод Э42 ГОСТ 9467-75
2 ± t3/2
3* Размеры для справок

81581-03 5

					УЦ 1100.01 00 00 СБ		
Изм.	Лист	№ докум.	Подп.	Дата	Конус в сборе Сварочный чертеж	Лит.	Масса	Масшт.
Разраб.		Мазина		VII 86		И	125	1:10
Пров.		Федоров		VII 86		Лист	Листов 1
Н. контр.		Федоров		VII 86		Гипродревпром г. Москва	
Утв.		Баскин		VII 86			

Копировал Щеглова Формат А2

Инв. № подл. | Подп. и дата | Взам. инв. № | Инв. № дубл. | Подп. и дата

Серия 7.411-1 Выпуск 1-3

УЦ 1100.01.00.03

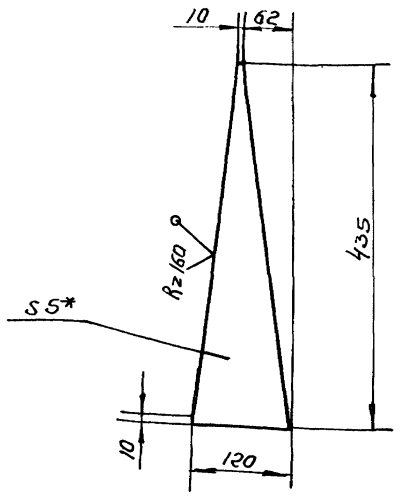

1. $\pm \frac{t2}{2}$

2* Размер для справок

Изм.	Лист	№ докум.	Подп.	Дата
Разраб.		Мазина		VII.86
Пров.		Федоров		VII.86
Н. контр.		Федоров		VII.86
Утв.		Федоров		VII.86

УЦ 1100.01.00.03

Ребро

Лит	Масса	Масштаб
У	1,0	1:5

Лист | Листов 1

Лист Б-IIН-5.0 ГОСТ 19903-74
ОСТ 3 ПС5 ГОСТ 14637-79

Гипродревпром г. Москва

Формат А4

Инв. № подл. | Подп. и дата | Взам. инв. № | Инв. № дубл. | Подп. и дата

УЦ 1100.01.00.04

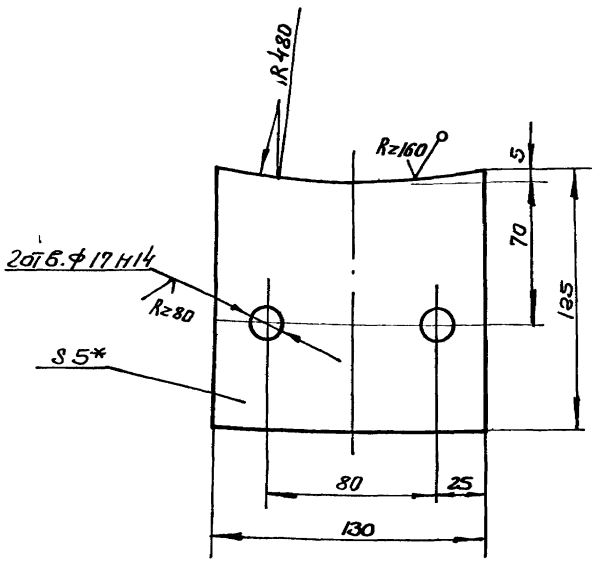

1. $\pm \frac{t2}{2}$

2* Размер для справок

Изм.	Лист	№ докум.	Подп.	Дата
Разраб.		Мазина		VII.86
Пров.		Федоров		VII.86
Н. контр.		Федоров		VII.86
Утв.		Федоров		VII.86

УЦ 1100.01.00.04

Пята

Лит	Масса	Масштаб
У	0,5	1:2

Лист | Листов 1

Лист Б-IIН-5.0 ГОСТ 19903-74
ОСТ 3 ПС5 ГОСТ 14637-79

Гипродревпром г. Москва

Формат А4

Инв. № подл. | Подп. и дата | Взам. инв. № | Инв. № дубл. | Подп. и дата

УЦ 1100.01.00.02

Рис. 1

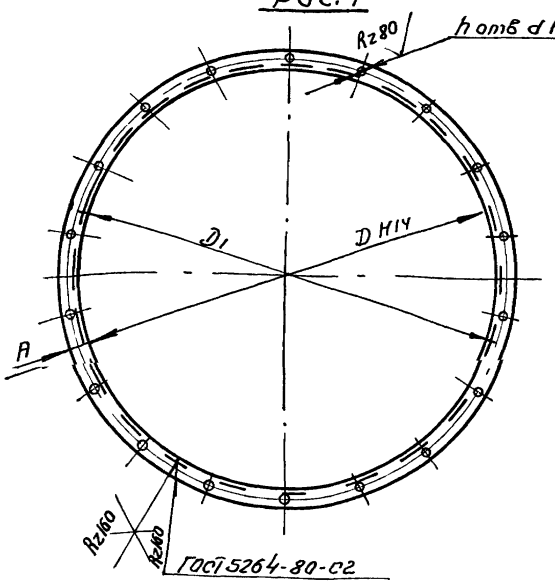

Обозначение	Рис	Размеры, мм D	A	D1	d	n отв	Материал	Развертка, мм	Масса, кг
УЦ 1100.01.00.02	1	230	20	270	9	6	Уголок 36х36х4-Б ГОСТ 8509-72 / Ст.3 пс5 ГОСТ 535-79	785	1,7
-01	2	424	—	—	—	—	Уголок 36х36х4-Б ГОСТ 8509-72 / Ст.3 пс5 ГОСТ 535-79	1394	3,0
-02	1		25	474	12	12	Уголок 45х45х5-Б ГОСТ 8509-72 / Ст.3 пс5 ГОСТ 535-79	1444	4,6
-03	2	500	—	—	—	—	Уголок 36х36х4-Б ГОСТ 8509-72 / Ст.3 пс5 ГОСТ 535-79	1319	2,8
-04	1		25	550	12	12	Уголок 45х45х5-Б ГОСТ 8509-72 / Ст.3 пс5 ГОСТ 535-79	1651	5,6
-05	2	584					Уголок 36х36х4-Б ГОСТ 8509-72 / Ст.3 пс5 ГОСТ 535-79	1884	4,1
-06	1		25	634	12	12	Уголок 125х125х9-Б ГОСТ 8509-72 / Ст.3 пс5 ГОСТ 535-79	1915	6,5
-07		664		714				2166	7,3
-08			30	724		18		2166	7,3
-09		674	25	724	12			2198	7,4
-10		1104		1154				3548	11,85

Рис 2

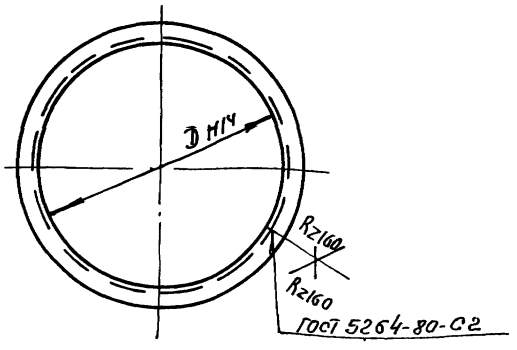

1. Электрод Э42 ГОСТ 9467-75

2 $\pm \frac{t2}{2}$

21581-03 6

Изм.	Лист	N докум.	Подп.	Дата
Разраб.		Мазина		VII.86
Пров.		Федоров		VII.86
Н. контр.		Федоров		VII.86
Утв.		Федоров		VII.86

УЦ 1100.01.00.02

Фланец

Лит	Масса	Масштаб
У	см. табл.	—

Лист | Листов 1

См. таблицу

Гипродревпром г. Москва

Копир. Щеглова

Формат А3

УЦ 1100.02.00.01

Серия 7 411-1 Выпуск 1-3

Рис 1

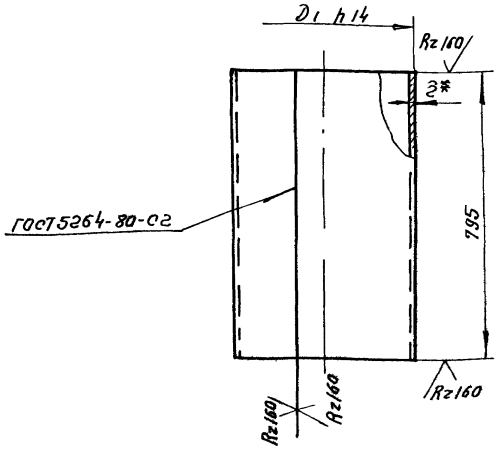

Рис 2

Остальное-см. рис 1

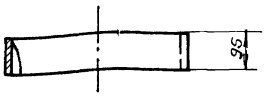

Обозначение	Рис.	D1 мм	Разверн длина мм	Масса, кг
УЦ 1100 02 00.01	3	1104	3460	47.73
-01	2	424	1325	1.95
-02	1			16.2
-03	2	500	1563	2.3
-04	1			19.2
-05	2	584	1827	2.7
-06	1			22.3
-07	2	664	2078	3.06
-08	1			25.5

Рис 3

Остальное-см рис. 1

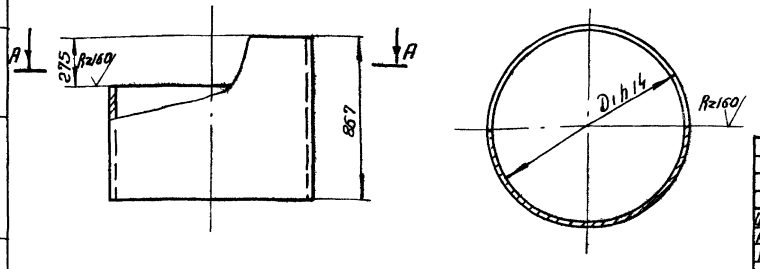

1. Электрод Э-42 ГОСТ 9467-75
2. $+\frac{t_2}{2}$
3* Размер для справок

Изм	Лист	N докум	Подп	Дата	УЦ 1100 02 00.01	Лит	Масса	Масшт
Разраб		Мазина			Цилиндр		см табл	—
Пров		Федоров		VII 86		Лист	Листов 1	
Н контр		Федоров		VII 86	Б-ПН-2.0 ГОСТ 19903-74	Гипродревпром г Москва		
Утв		Федоров		VII 86	Лист 4-16 Вст 3 пс5 ГОСТ 16523-70			

Формат А3

УЦ 1100 02 00.05

Рис 1

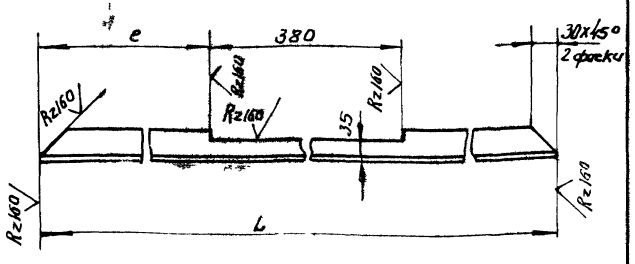

Обозначение	L мм	e мм	Масса, кг
УЦ1100 02 00.05	770	160	2.7
-01	970	430	3.37

$\pm t_2/2$

Изм	Лист	N докум	Подп	Дата	УЦ 1100 02.00.05	Лит	Масса	Масшт
Разраб		Мазина		VII 86	Связь		см. табл	—
Пров		Федоров		VII 86		Лист	Листов 1	
Н контр		Федоров		VII 86	Уголок 45x45x5-6 ГОСТ 8509-72	Гипродревпром г. Москва		
Утв		Баскин		VII 86	В ст 3 пс5 ГОСТ 535-79			

Формат А4

Форм	Зона	Поз.	Обозначение	Наименование	Кол	Примечание
				Документация		
А2			УЦ 1100 02 00 00 СБ	Сборочный чертеж		
				Сборочные единицы		
А4		1	УЦ 1100.02 01 00	Фланец	1	
				Детали		
А3		2	УЦ 1100 02 00 01	Цилиндр	1	
А3		3	УЦ.1100.02 00 02	Лист верхний	1	
А4		4	УЦ 1100.02.00.03	Сектор	1	
Б4		5	УЦ 1100.02 00.04	Стенка боковая		
				Лист Б-ПН 2.0 ГОСТ 19903-74		
				4-16 ст3 пс5 ГОСТ 16523-70		
				/547-1 0x275-10/ мм	1	2,3 кг
А4		6	УЦ 1100 02.00.05	Связь	1	
		7	-01	Связь	1	
А4		8	УЦ.1100 02.00.06	Стенка наружная	1	
		9	УЦ 1100 01 00.02-09	Фланец	1	
		10	-10	Фланец	1	

Инв. N подл. | Подп. и дата | Взам. инв. N | Инв. N дубл. | Подп. и дата

7

21581-03

Изм	Лист	N докум	Подп	Дата	УЦ 1100 02 00.00	Лит	Лист	Листов
Разраб		Мазина		VII 86	Цилиндр внешний			1
Пров		Федоров		VII 86		Гипродревпром г Москва		
Н контр		Федоров		VII 86				
Утв		Баскин		VII 86				

Копир. Щеглова Формат А4

УЦ 1100.02.00.000Б

Серия 7.411-1 Выпуск 1-3

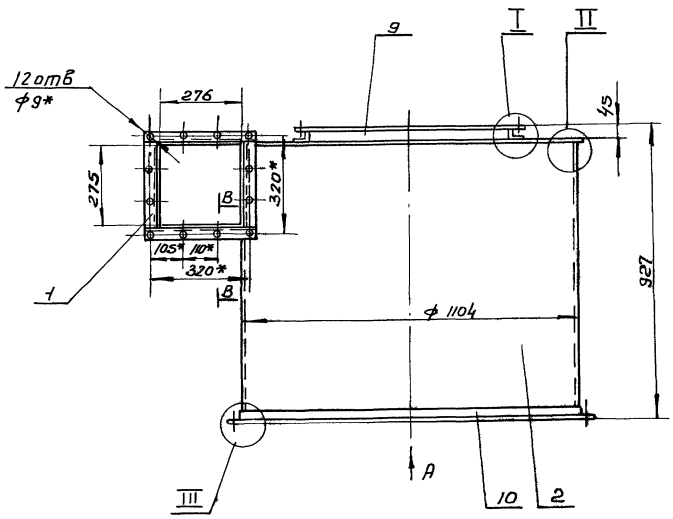

I
М1:1

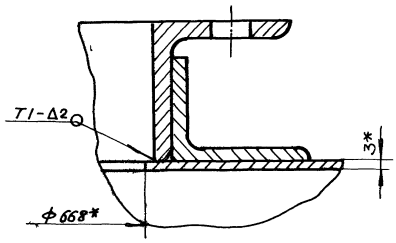

II
М1:1

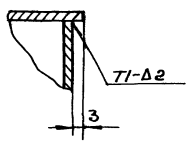

Б-Б
М1:1

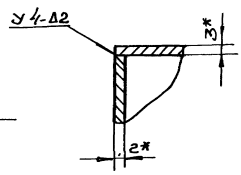

III
М1:1

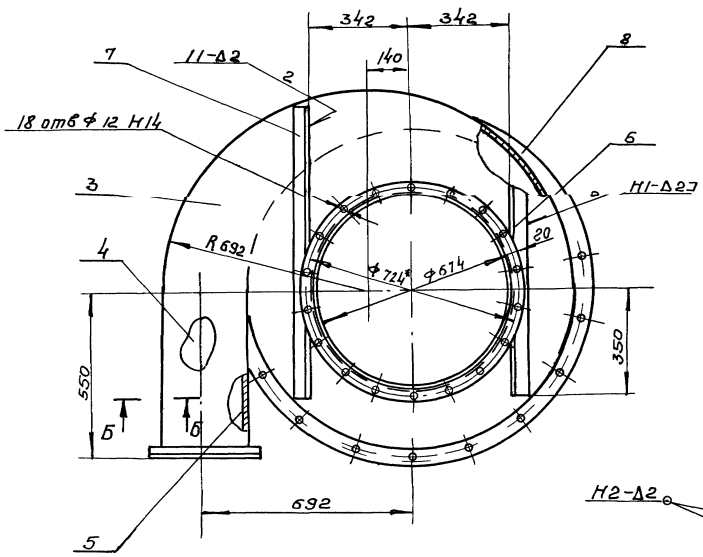

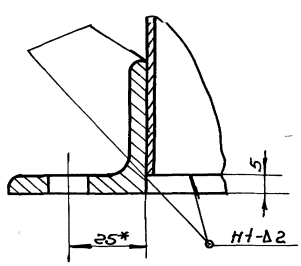

В-В
М1:1

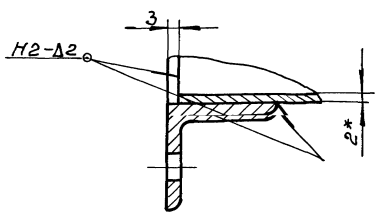

Вид А

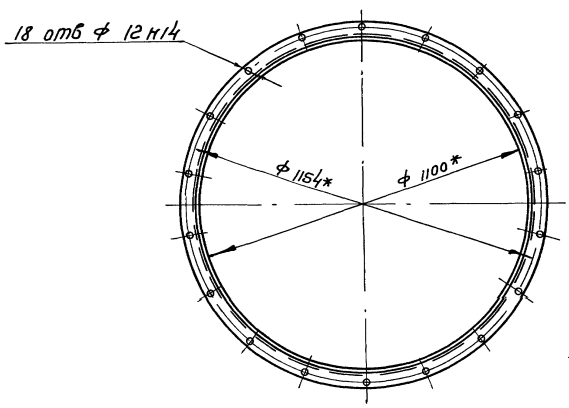

1. Сварные швы по ГОСТ 5264-80
Электрод Э-42 ГОСТ 9467-75
2 ± t₃/2
3* Размеры для справок

21581-03 8

				УЦ 1100.02.00.00 СБ		
Изм.	Лист	N докум.	Подп.	Дата	Цилиндр внешний Сборочный чертеж	Лит.	Масса	Масшт.
Разраб.		Мазина		VII 86		У	113.5	1:10
Пров.		Федоров		VII 86		Лист	Листов 1
Н. контр.		Федоров		VII 86		Гипродревпром г. Москва
Утв.		Бакин		VII 86		

Копировал Щеглова Формат А2

Серия 7.411-1 Выпуск 1-3

УЦ 1100 02 00 02

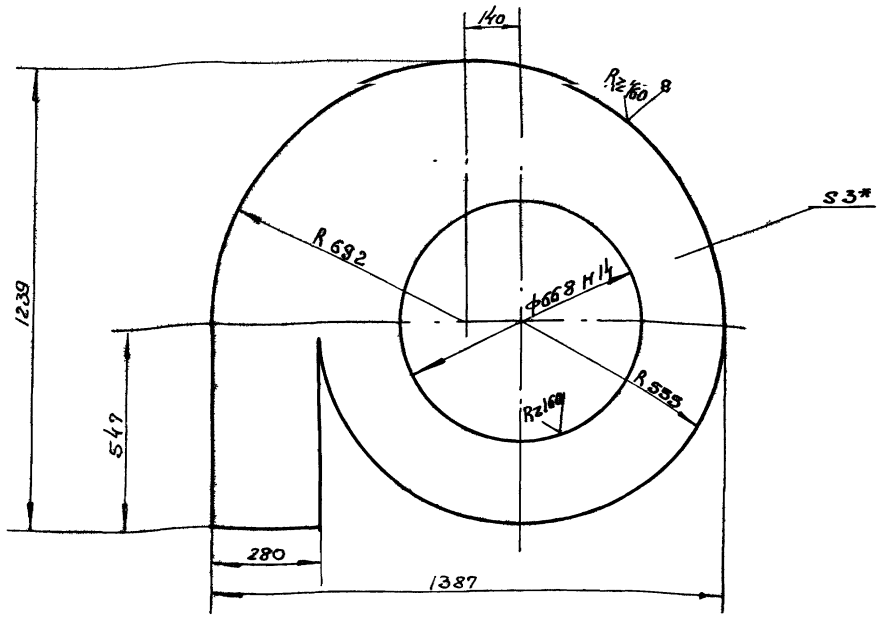

1 ± t2/2

2* Размер для справок

Изм	Лист	N докум.	Подп.	Дата	УЦ 1100.02.00.02	Лит	Масса	Масшт
Разраб		Мазина		VII 86	Лист верхний	И	19.5	1:10
Пров		Федоров		VII 86		Лист	Листов 1	
Н контр		Федоров		VII 86	Лист Б-ПН-3.0 ГОСТ 19903-74	Гипродревпром г. Москва		
Утв		Федоров		VII 86	4-IV Вст.3 пс5 ГОСТ 16523-70			

Формат А3

УЦ 1100 02 00 03

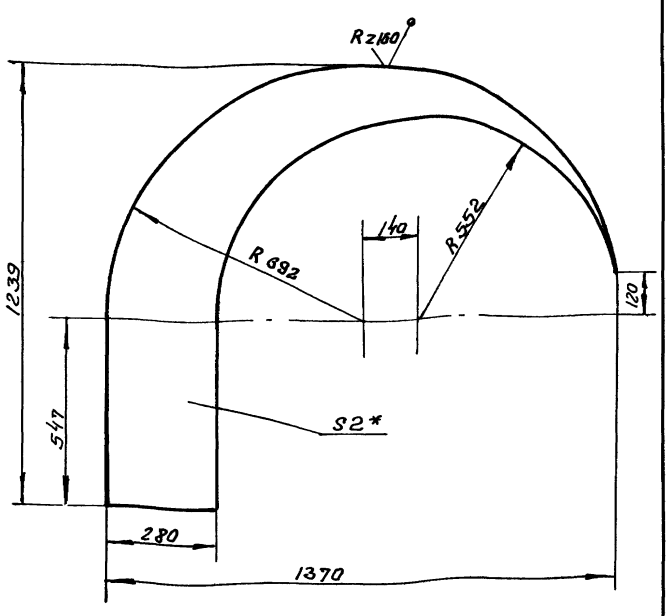

1 ± t2/2

2* Размер для справок

Изм	Лист	N докум.	Подп	Дата	УЦ 1100 02.00.03	Лит	Масса	Масшт
Разраб		Мазина		VII 86	Сектор	И	5.3	1:10
Пров		Федоров		VII 86		Лист	Листов 1	
Н контр		Федоров		VII 86	Лист Б-ПН-2.0 ГОСТ 19903-74	Гипродревпром г. Москва		
Утв		Федоров		VII 86	4-IV ст 3 пс5 ГОСТ 16523-70			

Формат А4

УЦ 1100 02 00 06

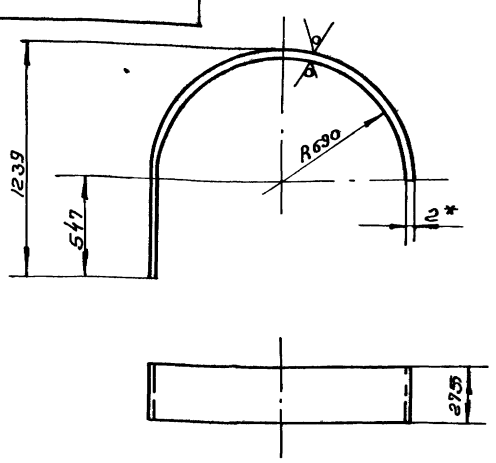

1 Развернутая длина — 2716 мм

2 ± t2/2

3* Размер для справок

21581-03 9

Изм	Лист	№ докум	Подп	Дата	УЦ 1100.02.00 06	Лит	Масса	Масшт
Разраб		Мазина		VII 86	Стенка наружная	И	11.6	1:20
Пров		Федоров		VII 86		Лист	Листов 1	
Н.контр		Федоров		VII 86	Лист Б-ПН-2.0 ГОСТ 19903-74	Гипродревпром г. Москва		
Утв		Федоров		VII 86	4-IV ст3 пс5 ГОСТ 16523-70			

Инв N подл. | Подп и дата | Взам инв N | Инв N дубл. | Подп. и дата

Копировал Щеглова

Формат А4

УЦ 1100.03.00.01

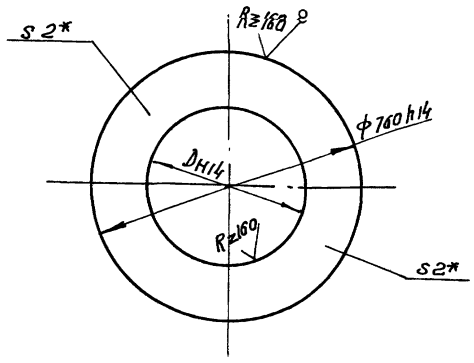

Обозначение	D, мм	Масса, кг
УЦ 1100.03.00.01	436±1	12,3
-01	512±1	9,9
-02	596±1	6,8

* Размер для справок

				УЦ 1100.03.00.01	
Изм.	Лист	N докум.	Подп.	Дата	
Разраб		Мазина		VII.86	Лист нижний
Пров.		Федоров		VII.86	
Н. контр.		Федоров		VII.86	Б-ПН-2,0 ГОСТ 19903-74
Утв.		Федоров		VII.86	Лист 4-IV СТ3пс5 ГОСТ 16523-70

Лит	Масса	Масшт.
У	ст. табл.	—
Лист	Листов 1	

Гипродревпром г. Москва

Формат А4

УЦ 1100.03.00.02

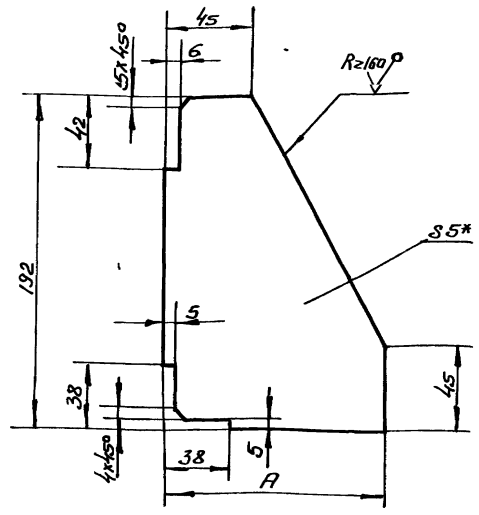

Обозначение	А, мм	Масса, кг
УЦ 1100.03.00.02	120	0,75
-01	82	0,6

1 ± t2/2

2 * Размер для справок

				УЦ 1100.03.00.02	
Изм.	Лист	N докум.	Подп.	Дата	
Разраб		Мазина		VII.86	Ребро
Пров		Федоров		VII.86	
Н. контр.		Федоров		VII.86	Б-ПН-5,0 ГОСТ 19903-74
Утв.		Федоров		VII.86	Лист 4-IV СТ3пс5 ГОСТ 16523-70

Лит	Масса	Масшт.
У	ст. табл.	—
Лист	Листов 1	

Гипродревпром г. Москва

Формат А4

Формат	Зона	Поз.	Обозначение	Наименование	Кол.	Примечание
				Документация		
А2			УЦ.1100.03.00.00 СБ	Сборочный чертеж		
				Переменные данные для исполнений		
				УЦ 1100.03.00.00		
				Детали		
		1	УЦ 1100.01.00.02-08	Фланец	1	
		2	УЦ 1100.02.00.01.02	Цилиндр	1	
		3	УЦ 1100.01.00.02-01	Фланец	1	
		4	-02	Фланец	1	
А4		5	УЦ.1100.03.00.01	Лист нижний	1	
А4		6	УЦ-1100.03.00.02	Ребро	4	
				УЦ 1100.03.00.00-01		
				Детали		
		1	УЦ-1100.01.00.02-08	Фланец	1	
		2	УЦ 1100.02.00.01-04	Цилиндр	1	
		3	УЦ 1100.01.00.02-03	Фланец	1	
		4	-04	Фланец	1	
		5	УЦ 1100.03.00.01-01	Лист нижний	1	
		6	УЦ 1100.03.00.02-01	ребро	4	

				УЦ 1100.03.00.00	
Изм.	Лист	N докум.	Подп.	Дата	
Разраб		Мазина		VII.86	Цилиндр внутренний
Пров		Федоров		VII.86	
Н. контр.		Федоров		VII.86	
Утв.		Баскин		VII.86	

Лит	Лист	Листов
У	1	2

Гипродревпром г Москва

Формат А4

Формат	Зона	Поз.	Обозначение	Наименование	Кол.	Примечание
				УЦ 1100.03.00.00.-02		
				Детали		
		1	УЦ 1100. 02.00.01- 06	Цилиндр	1	
		2	УЦ 1100.01.00. 02-05	Фланец	1	
		3	-06	Фланец	1	
		4	УЦ 1100.03.00.01-02	Лист нижний	1	
				УЦ 1100-03.00.00-03		
				Детали		
		1	УЦ 1100. 01.00.02.08	Фланец		
		2	УЦ 1100. 02.00.01-08	Цилиндр	1	
		3	УЦ 1100.01.00.02-07	Фланец	1	

				УЦ 1100.03.00.00	
Изм.	Лист	N докум.	Подп.	Дата	

Копир. Щеглова

Формат А4

Рис. 1

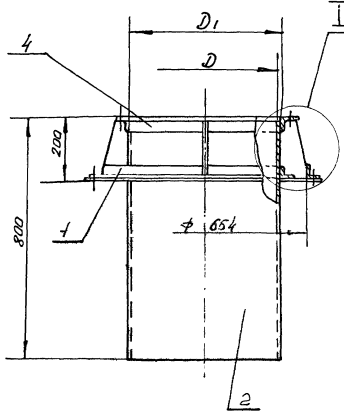

Рис. 2

Остальное см. рис. 1

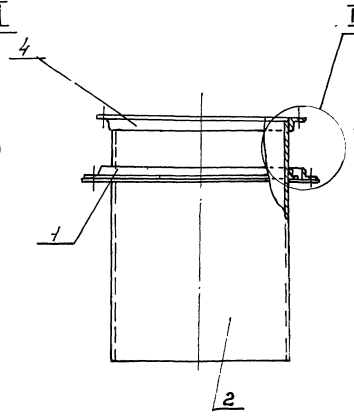

Рис. 3

Остальное см. рис. 1

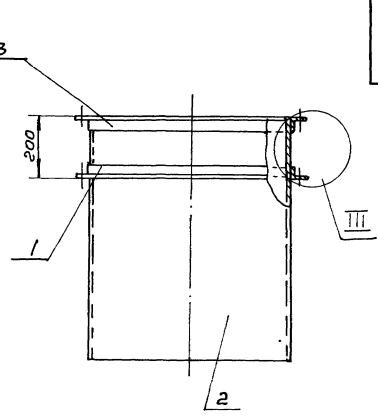

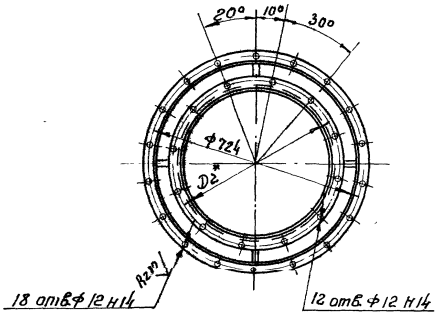

II
М1:2

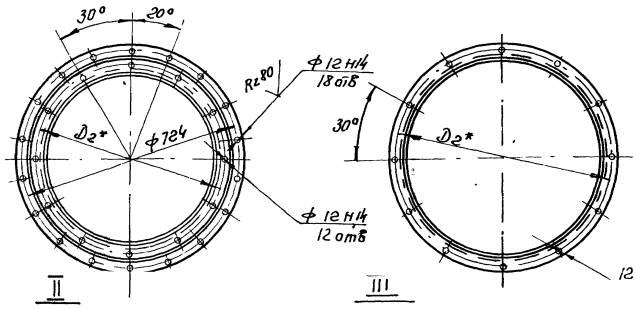

III
М1:2

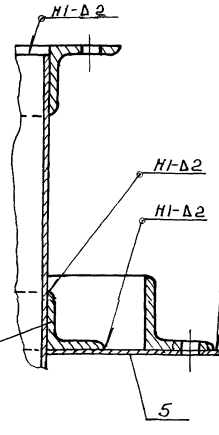

I
М1:2

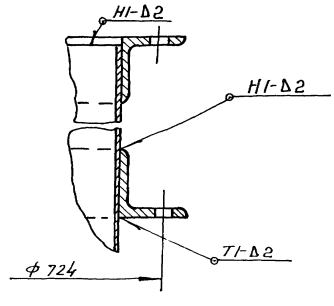

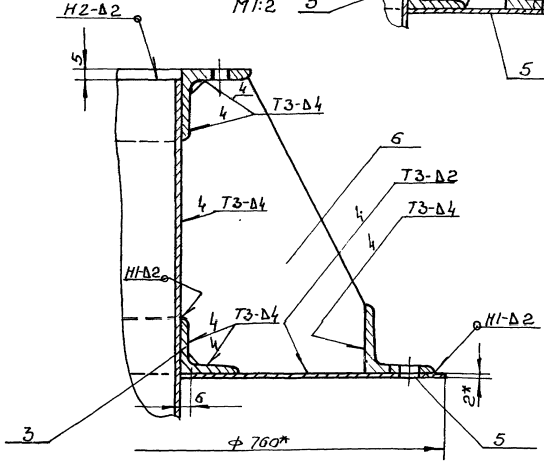

Обозначение	Рис	Размеры, мм D	D1	D2	Масса, кг
УЦ.1100.03.00.00	1	420	424	474	47.3
– 01		496	500	550	53.4
– 02	2	580	584	634	47.0
– 03	3	660	664	714	40.1

1. Сварные швы по ГОСТ 5264-80
   Электрод Э-42 ГОСТ 9467-75
2 ± t3/2
3 * Размеры для справок

21581-03 11

Изм.	Лист	№ докум.	Подп.	Дата	УЦ 1100.03.00.00 СБ
Разраб.		Мазина		VIII.84	Цилиндр внутренний. Сборочный чертеж
Пров.		Федоров		VIII.84	Лит. У; Масса см. табл.; Масштаб —; Лист; Листов 1
Н.контр.		Федоров		VIII.84	Гипродревпром г. Москва
Утв.		Баскин		VIII.84	

Копировал Щеглова Формат А2

Серия 7.411-1 Выпуск 1-3

У1100.02.00.02

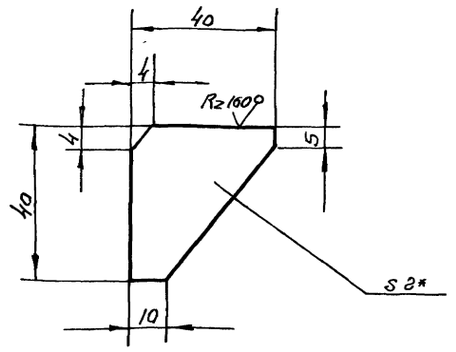

1 ± t2/2

2* Размер для справок

У1100.02.00.02

Изм	Лист	N докум	Подп.	Дата
Разраб		Копейкина	Кол	XI.85
Пров.		Федоров		VII 86
Н. контр		Федоров		VII 86
Утв.		Федоров		VII 86

Ребро

Лит	Масса	Мас-б
И	0,02	1:1

Лист | Листов: 1

Лист Б-ПН-2 ГОСТ 19903-74
4-IV ВСТ3 ПС5 ГОСТ 16523-70

Гипродревпром г. Москва

Формат А4

Форм.	Зона	Поз.	Обозначение	Наименование	Кол.	Примечание
				Документация		
А3			У1100.01.00.00.СБ	Сборочный чертеж		
				Детали		
А4		1	У1100.01.00.01	Скоба	1	
А4		2	У1100.01.00.02	Петля левая	2	
А4		3	У1100.01.00.03	Петля правая	2	
А4		4	У1100.01.00.04	Платик	2	
А4		5	У1100.01.00.05	Стержень	2	
А4		6	У1100.01.00.06	Шайба	2	
А3		7	У1100.01.00.07	Стенка	1	
		8	-01	Стенка	3	
А4		9	У1100.01.00.08	Шибер	1	
А4		10	У1100.01.00.09	Прокладка	1	
		11	-01	Прокладка	3	
				Стандартные изделия		
				Заклепки ГОСТ 10299-80		
		12		6х14	6	
		13		6х20	6	

Подп. и дата | Инв. N дубл. | Взам. инв. N | Подп. и дата | Инв. N подл.

У1100.01.00.00

Изм.	Лист	N докум.	Подп.	Дата
Разраб		Копейкина	Кол	XI.85
Пров		Федоров		VII 86
Н. контр		Федоров		VII 86
Утв		Баскин		VII 86

Клапан противовзрывной

Лит	Лист	Листов
И	1	1

Гипродревпром г. Москва

Формат А4

Форм.	Зона	Поз.	Обозначение	Наименование	Кол.	Примечание
				Документация		
А2			У1100.00.00.00 СБ	Сборочный чертеж		
			Серия 7.411-1	Циклоны. Указания		Выпуск
				по изготовлению и		1-0
				подбору материалы		
				для проектирования		
				Сборочные единицы		
А4		1	У1100.01.00.00	Клапан противовзрывной	1	
				Переменные данные для исполнений		
				У1100.00.00.00		
				Сборочные единицы		
А4		2	У1100.02.00.00	Улитка	1	
				У1100.00.00.00-01		
				Сборочные единицы		
		2	У1100.02.00.00-01	Улитка	1	

У1100.00.00.00

Изм	Лист	N докум.	Подп.	Дата
Разраб		Копейкина	Кол	XI.85
Пров		Федоров		VII 86
Н. контр		Федоров		VII 86
Утв.		Баскин		VII 86

Улитка с клапаном

Лит	Лист	Листов
И	1	2

Гипродревпром г. Москва

Формат А4

Форм	Зона	Поз	Обозначение	Наименование	Кол.	Примечание
				У1100.00.00.00-02		
				Сборочные единицы		
		2	У1100.02.00.00.00-02	Улитка	1	
				У900.00.00.00.03		
				Сборочные единицы		
		2	У1100.02.00.00-03	Улитка	1	

Подп. и дата | Инв. N дубл. | Взам. инв. N | Подп. и дата | Инв. N подл.

12

21581-03

У1100.00.00.00

Изм	Лист	N докум.	Подп.	Дата

Лист 2

Копир Щеглова Формат А4

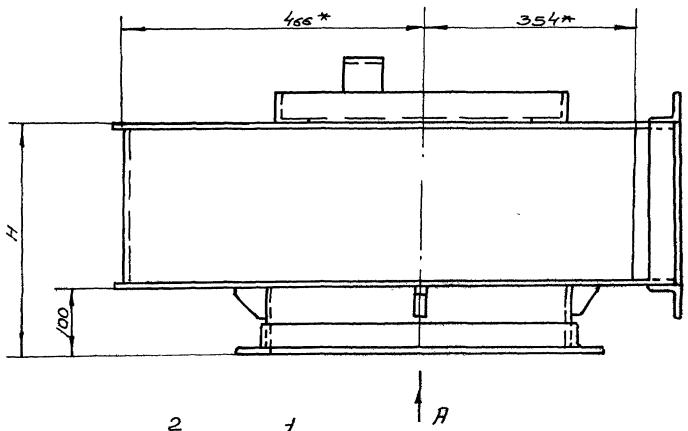

Вид А
М 1:10

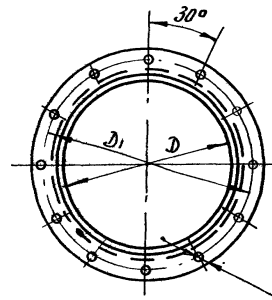

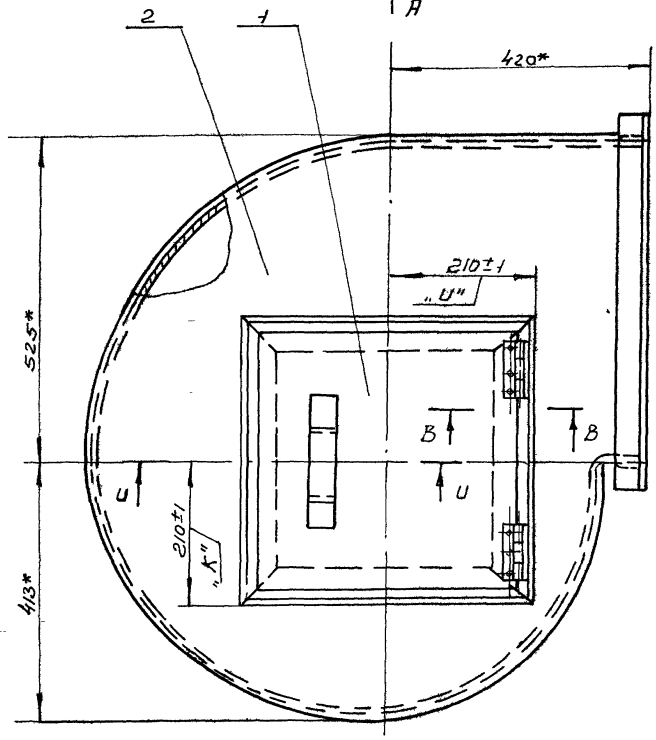

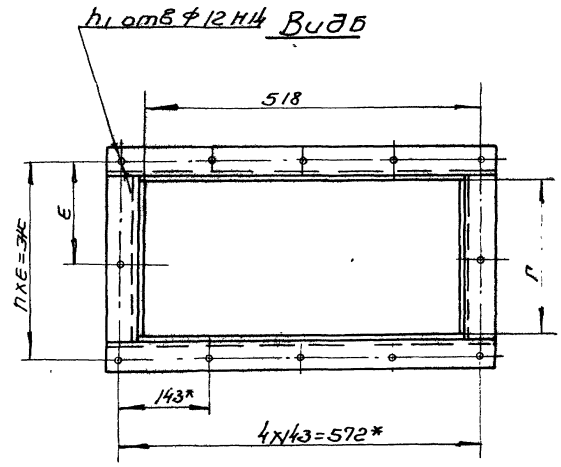

U-U
М 1:2

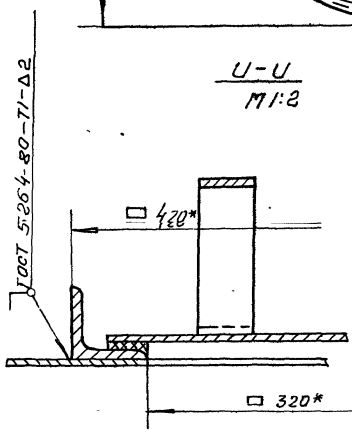

Обозначение	Шифр	Размеры, мм						n	n1 отв	Масса кг
		H	D	D1	Г	Е	Ж			
У1100.00.00.00	У1100-1	318	420	474	214	134	268	2	12	46.1
-01	-2	401	496	550	297	117	351	3	14	50
-02	-3	512	580	634	408	154	462			55,6
-03	-4	630	660	714	526	145	580	4	16	61

В-В
М 1:1

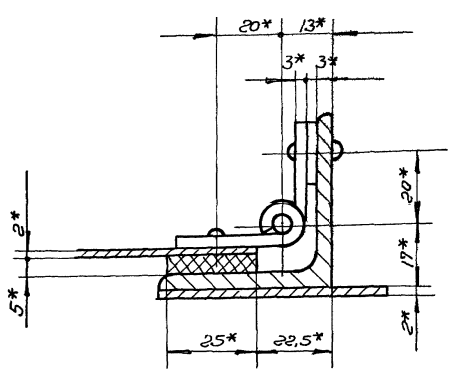

1. Указания по подбору улиток с клапаном см. Выпуск 1-0
2. Электрод Э42 ГОСТ 9467-75
3* Размеры для справок, кроме размеров „К" и „U"

21581-03 13

					У1100.00.00.00 СБ		
Изм.	Лист	№докум.	Подп.	Дата	Улитка с клапаном	Лит.	Масса	Масшт.
Разраб.		Бух		VII 86			см.	—
Пров.		Федоров		VII 86	Сборочный чертеж	У	тайл.	
						Лист	Листов 1	
Н. контр.		Баскин		VII 86		Гипродорвтпром г. Москва		
Утв.		Войсенберг		VII 86				

Копировал Щеглова. Формат А2

У1100.01.00.03

Rz160 ▽(▽)

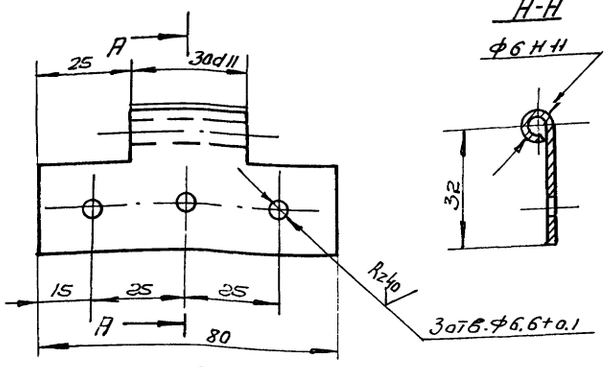

Развертка

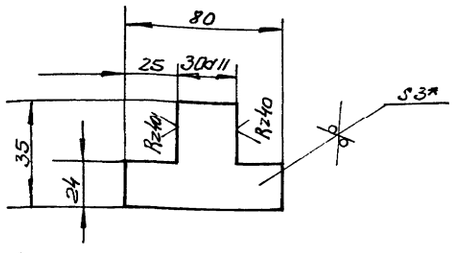

1. ± t2/2
2* Размер для справок

Изм.	Лист	N докум.	Подп.	Дата	У1100.01.00.03			
Разраб.		Колейкина			Петля правая	Лит	Масса	Масшт
Пров.		Федоров		VII.84		У	0,068	1:1
Н. контр.		Федоров		VII.84	Лист Б-ПН-3 ГОСТ 19903-74	Лист	Листов 1	
Утв.		Федоров		VII.84	4-IV ст.3 пс5 ГОСТ 16523-70	Гипродревпром г. Москва		

Инв.№ подл. | Подп. и дата | Взам. инв.№ | Инв.№ дубл. | Подп. и дата

У1100.01.00.02

Rz160 ▽(▽)

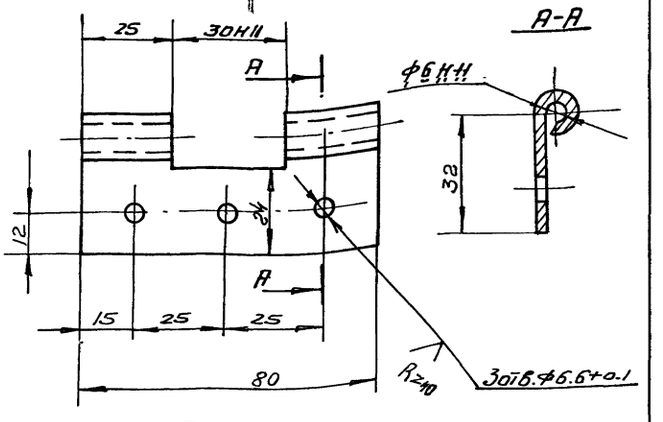

Развертка

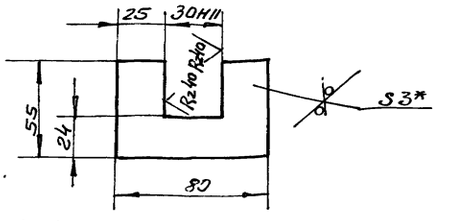

1 ± t2/2
2* Размер для справок

Изм.	Лист	N докум.	Подп.	Дата	У1100.01.00.02			
Разраб.		Колейкина			Петля левая	Лит	Масса	Масшт
Пров.		Федоров		VII.84		У	0,082	1:1
Н. контр.		Федоров		VII.84	Лист Б-ПН-3 ГОСТ 19903-74	Лист	Листов 1	
Утв.		Федоров		VII.84	4-IV ст.3 пс5 ГОСТ 16523-70	Гипродревпром г. Москва		

Инв.№ подл. | Подп. и дата | Взам. инв.№ | Инв.№ дубл. | Подп. и дата

Формат А4

У1100.01.00.00СБ

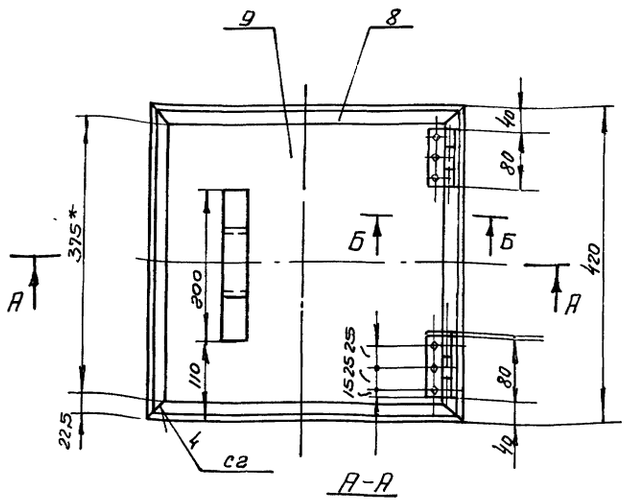

А-А
М1 2,5

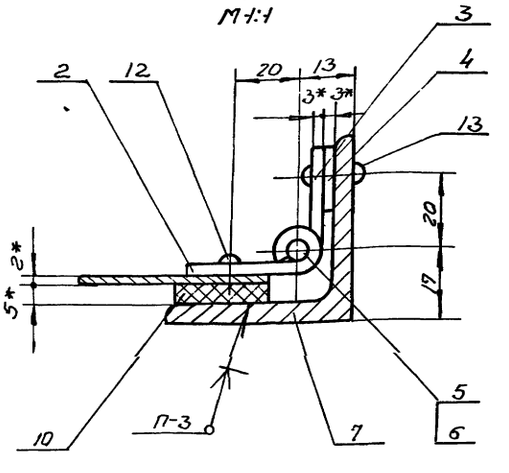

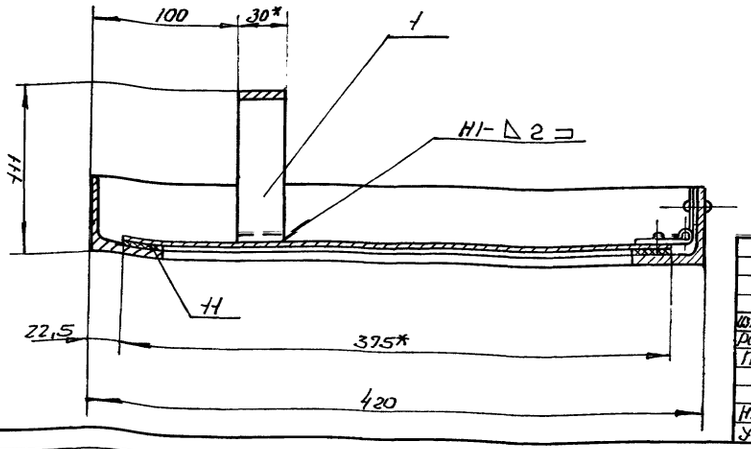

1. Сварные швы по ГОСТ 5264-80
Электрод Э42 ГОСТ 9467-75
2. ± t3/2
3 Клей 88-СА ТУ38-105926-75
4* Размеры для справок

21581-03 14

Изм.	Лист	N докум.	Подп.	Дата	У1100.01.00.00СБ			
Разраб.		Колейкина			Клапан противо-взрывной	Лит	Масса	Масшт
Пров.		Федоров		VII.84	Сборочный чертеж	У	9.0	1:5
Н. контр.		Федоров		VII.84		Лист	Листов 1	
Утв.		Баскин		VII.84		Гипродревпром г. Москва		

Копировал Щеголева. Формат А3

Серия 7.411-1 Выпуск 1-3

У1100.01.00.04

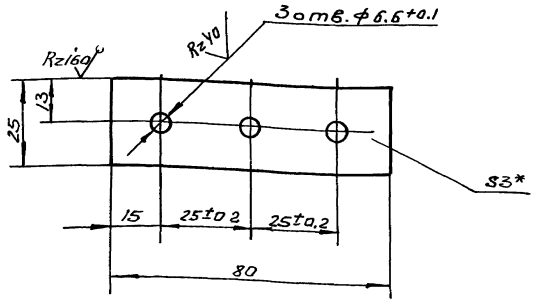

1 ± t2/2

2* Размер для справок

Изм	Лист	N докум.	Подп.	Дата	У1100.01.00.04			
Разраб		Копейкина			Платик	Лит	Масса	М-б
Пров.		Федоров				И	0,045	1:1
						Лист	Листов:1	
Н. контр.		Федоров			Лист Б-ПН-3 ГОСТ 19903-79	Гипродревпром		
Утв.		Федоров			В ст.3 пс5 ГОСТ 16523-70	г. Москва		

Формат А4

У1100.01.00.05

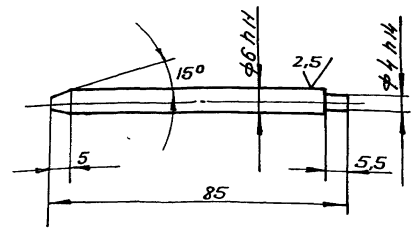

± t2/2.

Изм	Лист	N докум.	Подп.	Дата	У1100.01.00.05			
Разраб		Копейкина			Стержень	Лит	Масса	Мас-б
Пров		Федоров				И	0,019	1:1
						Лист	Листов:1	
Н. контр.		Федоров			Сталь 35 ГОСТ 1050-74	Гипродревпром		
Утв.		Федоров				г. Москва		

Формат А4

У1100.01.00.06

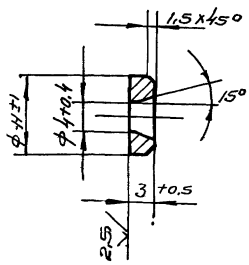

Изм	Лист	N докум.	Подп.	Дата	У1100.01.00.06			
Разраб		Копейкина			Шайба	Лит	Масса	Масшт.
Пров.		Федоров				И	0,002	2:1
						Лист	Листов:1	
Н. контр		Федоров			Ст.3 ГОСТ 380-71	Гипродревпром		
Утв.		Федоров				г. Москва		

Формат А4

У1100.01.00.01

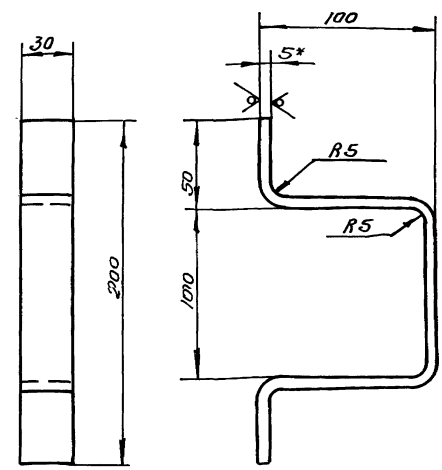

1. Развернутая длина-387мм

2 ± t2/2

3* Размеры для справок

21581-03 15

Изм	Лист	N докум.	Подп.	Дата	У1100.01.00.01			
Разраб		Копейкина			Скоба	Лит	Масса	Масшт.
Пров		Федоров				И	0,25	1:2
						Лист	Листов:1	
Н. контр.		Федоров			Лист Б-ПН-5 ГОСТ 19903-74	Гипродревпром		
Утв.		Федоров			В Ст.3 пс5 ГОСТ 14637-70	г. Москва		

Копир. щеглова.

Формат А4

Серия 7.411-1 Выпуск 1-3

У1100.01.00.07

Рис 1

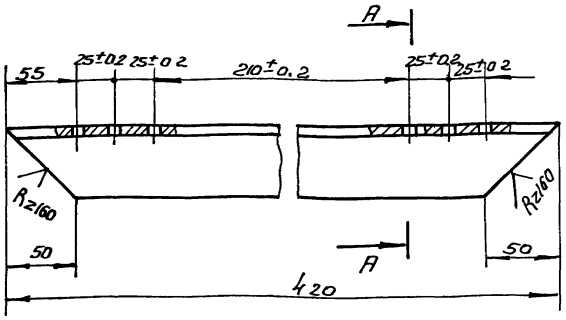

А-А

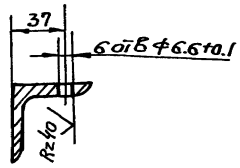

Обозначение	
У1100 01.00.07	1
-01	2

Рис 2

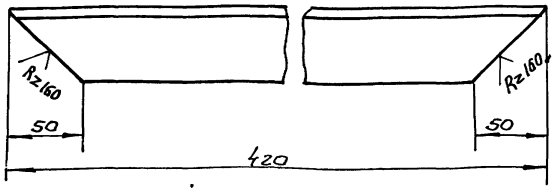

± t2/2

Изм	Лист	N докум	Подп	Дата	У1100.01.00.07			
Разраб		Копейкина			Стенка	Лит	Масса	Масшт.
Пров		Федоров				И	1,58	1:2,5
						Лист	Листов 1	
Н контр.		Федоров			Уголок 50х50х4-Б ГОСТ 8509-72	Гипродревпром г. Москва		
Утв		Федоров			Вст 3 пс5-II ГОСТ 535-79			

Формат А3

У1100.01.00.09

Рис.1

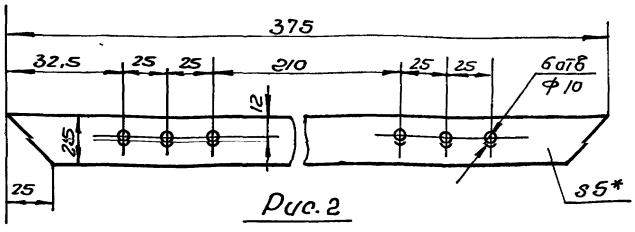

Рис.2

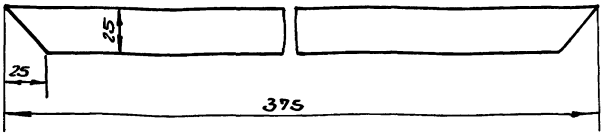

Обозначение	Рис.
У1100 01 00.09	1
-01	2

Изм	Лист	N докум	Подп.	Дата	У1100.01.00 09			
Разраб		Копейкина			Прокладка	Лит	Масса	Масшт
Пров		Федоров				И	0,7	1:1
						Лист	Листов 1	
Н контр.		Федоров			Пластина I, лист ТМКЩ-СТ5 ГОСТ 7338-77	Гипродревпром г Москва		
Утв		Федоров						

Формат А4

У1100 01 00.08

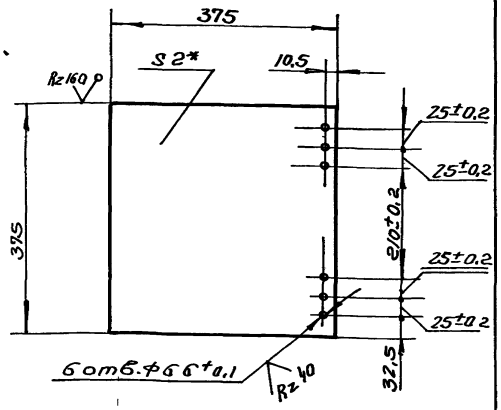

$1 \pm \frac{t2}{2}$

2* Размер для справок

21581-03 16

Изм	Лист	N докум	Подп	Дата	У1100.01.00.08			
Разраб		Копейкина			Шибер	Лит	Масса	Масшт
Пров.		Федоров				И	2,2	1:5
						Лист	Листов 1	
Н контр		Федоров			Лист Б-ПН-2 ГОСТ 19903-74	Гипродревпром г. Москва		
Утв		Федоров			4-IV Вст 3 пс5 ГОСТ 16523-70			

Инв N подл | Подп и дата | Взам инв N | Инв N дубл | Подп и дата

Копировал Щеглова

Формат А4

Выпуск 1-3
Серия 7411-1

Формат	Зона	Поз.	Обозначение	Наименование	Кол.	Примечание
				Документация		
А2			У1100.02.00.00СБ	Сборочный чертеж		
				Детали		
А4		1	У1100.02.00.01	Стенка	1	
А3		2	У1100.02.00.02	Ребро	4	
			Переменные	данные для исполнений		
				У1100.02.00.00		
				Сборочные единицы		
А4		3	У1100.02.01.00	Фланец	1	
				Детали		
		4	УЦ1100.02.00.01-01	Цилиндр	1	
		5	УЦ1100.01.00.02-02	Фланец	1	
		6	У1100.02.00.01-01	Стенка	1	
А3		7	У1100.02.00.03	Стенка боковая	1	

Изм.	Лист	№ докум.	Подп.	Дата
Разраб.		Копейчина		VI.86
Пров.		Федоров		VII.86
Н.контр.		Федоров		VII.86
Утв.		Баскин		VII.86

У1100.02.00.00

Улитка

Лит.	Лист	Листов
И	1	3

Гипродревпром г. Москва

Формат А4

Формат	Зона	Поз.	Обозначение	Наименование	Кол.	Примечание
				У1100.02.00.00-01		
				Сборочные единицы		
		3	У1100.02.01.00-01	Фланец		
				Детали		
		4	УЦ1100.02.00.01-03	Цилиндр	1	
		5	УЦ1100.01.00.02-04	Фланец	1	
		6	У1100.02.00.01-02	Стенка	1	
		7	У1100.02.00.03-01	Стенка боковая	1	
				У1100.02.00.00-02		
				Сборочные единицы		
		3	У1100.0201.00-02	Фланец	1	
				Детали		
		4	УЦ1100.02.00.01-05	Цилиндр	1	
		5	УЦ1100.02.00.02-06	Фланец	1	
		6	У1100.02.00.01-03	Стенки	1	
		7	У1100.02.00.03-02	Стенка боковая	1	
				У900.02.00.00-03		
				Сборочные единицы		
		3	У1100.02.01.00-03	Фланец	1	

Инв.№ подл. | Подп. и дата | Взам.инв.№ | Инв.№ дубл. | Подп. и дата

Изм.	Лист	№ докум.	Подп.	Дата

У1100.02.00.00

Лист 2

Формат А4

00.10.20.0011 ТБ

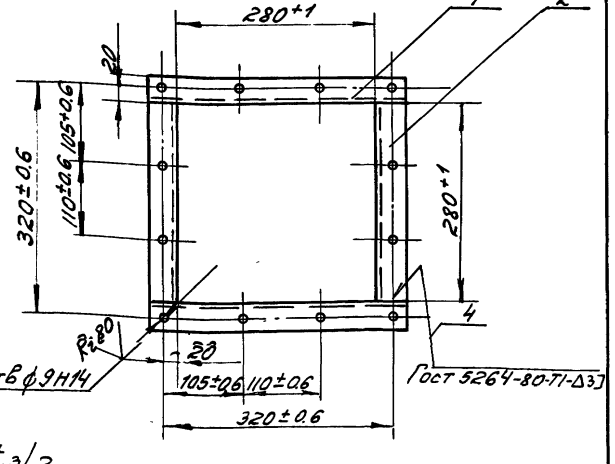

$\pm t_э/2$

Формат	Зона	Поз.	Обозначение	Наименование	Кол.	Примечание
Б4		1	УЦ1100.02.01.01	Поперечина		
				Уголок 36×36×4-Б ГОСТ 8509-72		
				Вст3пс5 ГОСТ 535-79		
				$l = 352 \pm 1$ мм	2	0,75кг
Б4		2	УЦ1100.02.01.02	Связь		
				Уголок 36×36×4-Б ГОСТ 8509-72		
				Вст3пс5 ГОСТ 535-79		
				$l = 280^{+1}$ мм	2	0,6кг

Изм.	Лист	№ докум.	Подп.	Дата
Разраб.		Мазина		VII.86
Пров.		Федоров		VII.86
Н.контр.		Федоров		VII.86
Утв.		Баскин		VII.86

УЦ1100.02.01.00

Фланец

Лит.	Масса	Масштаб
И	27	1:5

Лист | Листов 1

ГИПРОДРЕВПРОМ г. Москва

Формат А4

Формат	Зона	Поз.	Обозначение	Наименование	Кол.	Примечание
				Детали		
		4	УЦ1100.02.00.01-07	Цилиндр	1	
		5	УЦ1100.01.00.02-07	Фланец	1	
		6	У1100.02.00.01-04	Стенка	1	
		7	У1100.02.00.03-03	Стенка боковая	1	

Инв.№ подл. | Подп. и дата | Взам.инв.№ | Инв.№ дубл. | Подп. и дата

Изм.	Лист	№ докум.	Подп.	Дата

У1100.02.00.00

Копир. Ходымева

Лист 3

Формат А4

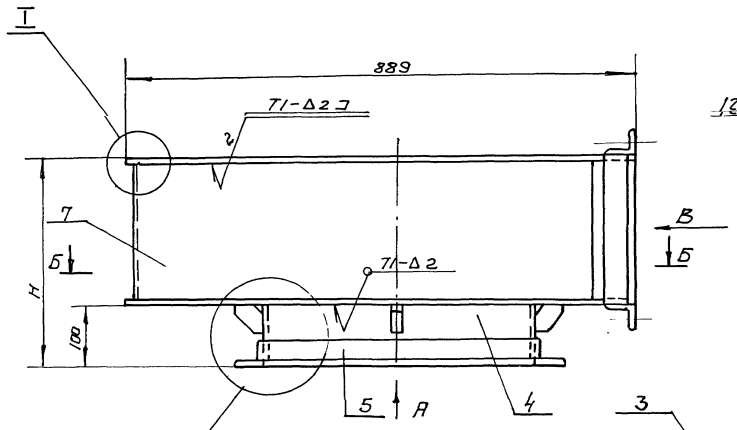

Вид А

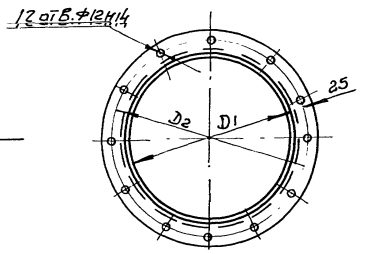

Вид В

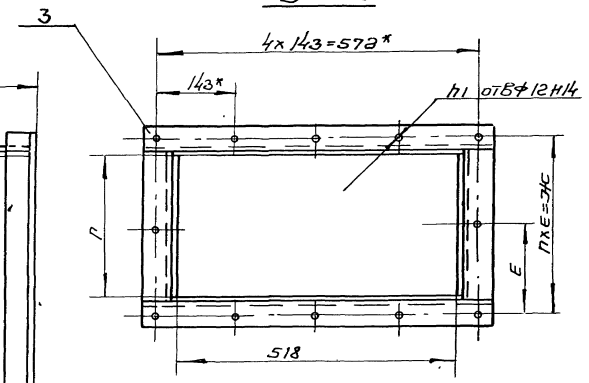

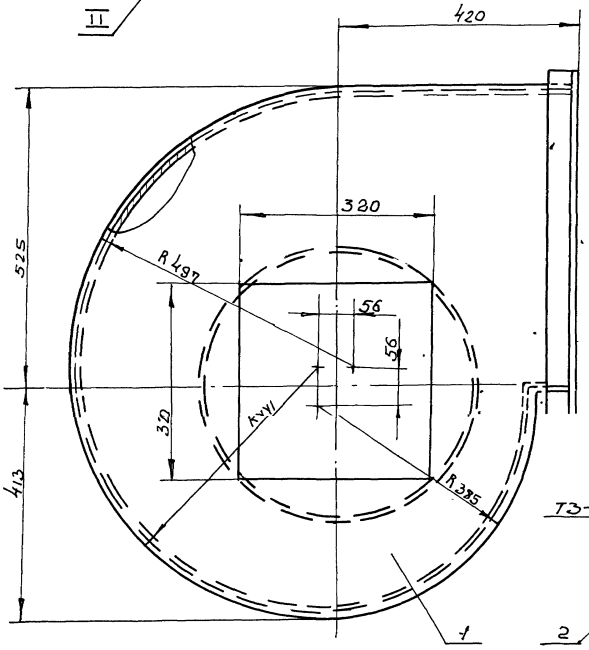

II
М1:2

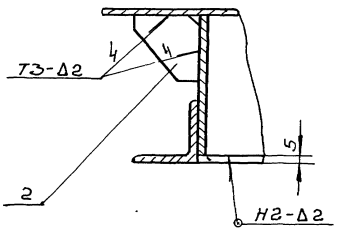

I
М1:1

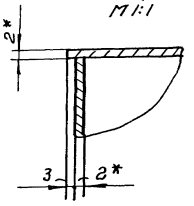

Б-Б
М1:10

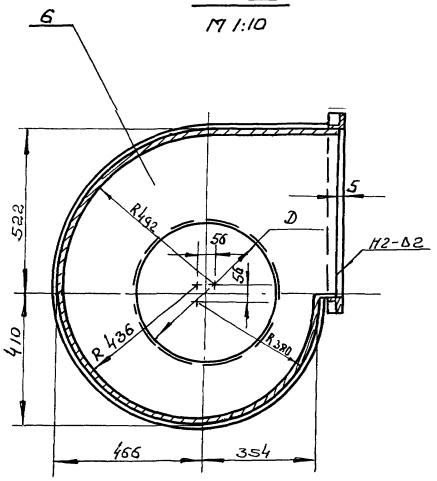

Обозначение	Размеры, мм							h	h1 отв	Масса, кг
	H	D	Д1	Д2	P	E	ПхЕ			
У1100.02.00.00	318	420	424	474	214	134	268	2	12	37,1
-01	401	496	500	550	297	117	351	3	14	41
-02	512	580	584	634	408	154	462			46.6
-03	630	660	664	714	526	145	580	4	16	52

1. Сварные швы по ГОСТ 5264-80.
   Электрод Э42 ГОСТ 9467-75
2. ± t3/2
3* Размеры для справок

21581-03 18

				У.1100.02.00.00 СБ	
Изм.	Лист	№ докум.	Подп.	Дата	Улитка сборочный чертеж	Лит.	Масса	Масшт.
Разраб.		Бух		XII 86				
Пров.		Федоров		XII 86			ст. табл.	
Н. контр.		Федоров		XII 86		Лист	Листов 1	
Утв.		Баскин		XII 86		Гипродревпром г. Москва		

Копиров. Щеглова. Формат А2

У 1100.02.00.03

Серия 1411-1 Выпуск 1-3

Rz160 (√)

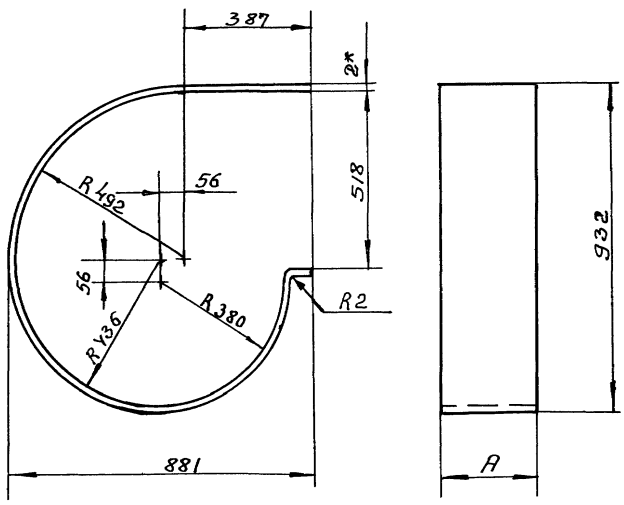

Обозначение	A, мм	Масса, кг
У1100 02.00.03	214	8,5
-01	297	11,8
-02	408	16,2
-03	526	21

1 Развернутая длина – 2535 мм

2 ± t2/2.

3* Размер для справок

					У1100.02.00.03			
Изм	Лист	N докум	Подп	Дата	Стенка боковая	Лит	Масса	Мас-б
Разраб		Копейкина				и	см табл	—
Пров		Федоров				Лист	Листов 1	
Н контр		Федоров			Лист Б-ПН-2 ГОСТ 19903-74	Гипродревпром г. Москва		
Утв		Федоров						

формат А3

10 00 20 0011 R

Рис. 1

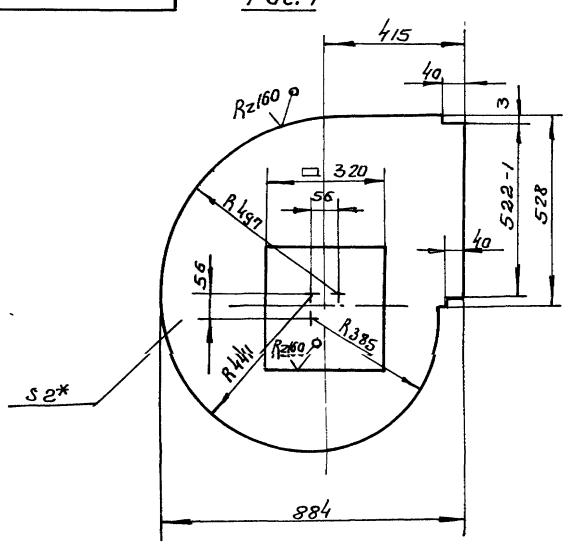

Обозначение	Рис	D, мм	Масса, кг
У1100.02.00.01	1	—	8,4
-01	2	420	7,8
-02		496	6,9
-03		580	5,8
-04		660	4,6

Рис. 2

Остальное-см рис 1

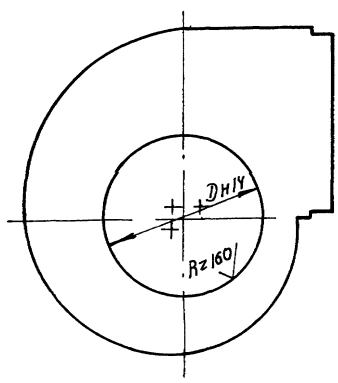

1 ± t2/2

2* Размер для справок.

21581-03 19

					У1100.02.00.01			
Изм	Лист	N докум	Подп	Дата	Стенка	Лит	Масса	Мас-б
Разраб		Копейкина				и	см табл.	—
Пров		Федоров				Лист	Листов. 1	
Н контр		Федоров			Лист Б-ПН-2 ГОСТ 19903-74 4-IV В ст3 пс5 ГОСТ 16523-70	Гипродревпром г. Москва		
Утв		Федоров						

Копир Щеглова формат 3

Выпуск 1-3

Серия 7 411-1

Формат	Зона	Поз	Обозначение	Наименование	Кол.	Примечание
				Документация		
А3			У1100 02.01 00 СБ	Сборочный чертеж		
				Детали		
Б.Ч		1	У1100 02 01 01	Поперечина		
				Уголок 45х45х5-Б ГОСТ 8509-72		
				Ст3 пс5-II ГОСТ 535-79		
				L=612±1мм	2	2,1кг
			Переменные данные для исполнений			
				У 1100 02 01 00		
				Детали		
Б.Ч		2	У1100 02 01 02	Связь		
				Уголок 45х45х5-Б ГОСТ 8509-72		
				В ст 3 пс5-II ГОСТ 535-79		
				L=218+1мм	2	0,73кг
				У 1100 02 01.00-01		
				Детали		
Б.Ч		2	У1100 02 01 03	Связь		
				Уголок 45х45х5-Б ГОСТ 8509-72		
				В ст 3 пс5 II ГОСТ 535-79		
				L=301+1мм	2	1кг

У1100 02 01 00

Изм	Лист	N докум	Подп	Дата
Разраб	Копейкина			
Пров	Федоров			
Н контр	Федоров			
Утв	Баскин			

Фланец

Лит	Лист	Листов
И	1	2

Гипродревпром г Москва

Формат А4

Формат	Зона	Поз	Обозначение	Наименование	Кол	Примечание
				У1100 02 01 00-02		
				Детали		
Б.Ч		2	У1100 02 01.04	Связь		
				Уголок 45х45х5-Б ГОСТ 8509-72		
				Ст.3 пс5-II ГОСТ 535-79		
				L=412+1мм	2	1,4кг
				У 1100 02 01 00-03		
				Детали		
Б.Ч		2	У1100 02 01 05	Связь		
				Уголок 45х45х5-Б ГОСТ 8509-72		
				Ст 3 пс5-II ГОСТ 535-79		
				L=530+1мм	2	1,8кг

Подп и дата | Инв N дубл | Взам инв N | Подп и дата | Инв N подл

Изм	Лист	N докум	Подп	Дата

У110.02.01.00

Лист 2

Формат А4

9000 10 20 0011 R

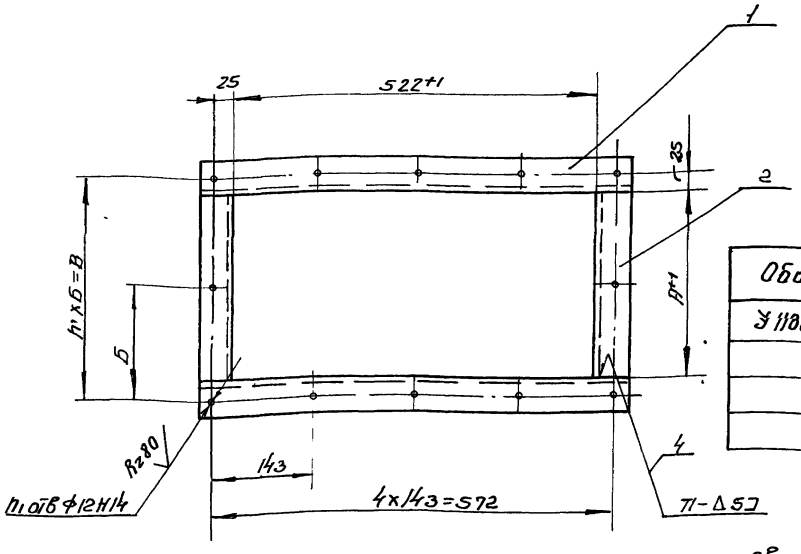

Обозначение	Размеры, мм			h	h1 отв	Масса, кг
	А	Б	В			
У1100 02 01.00	218	134	268	2	12	5,6
-01	301	117	351	3	14	6,1
-02	412	154	462			6,9
-03	530	146	580	4	16	7,7

1 Сварные швы по ГОСТ 5264-80
Электрод Э42 ГОСТ 9467-75

2 ±t 3/2

21581-03 20

У 1100 02.01.00 СБ

Изм	Лист	N докум.	Подп	Дата
Разраб	Копейкина			
Пров	Федоров			
Н контр	Федоров			
Утв	Баскин			

Фланец

Сборочный чертеж

Лит	Масса	Масшт
И	см табл	—

Лист | Листов 1

Гипродревпром г Москва

Копиров Щеглова

Формат А3

Выпуск 1-3
Серия 7 411-1

Формат	Зона	Поз.	Обозначение	Наименование	Кол	Примечание
				Документация		
А3			ЗТ-1100 00.00 00 СБ	Сборочный чертеж		
			Серия 7 411-1	Циклоны Указания по		Выпуск
				изготовлению и		1-0
				подбору, материалы		
				для проектирования		
				Переменные данные для исполнений		
				ЗТ 1100 00 00 00		
				Детали		
А3		1	ЗТ 1100 00 00.01	Колпак	1	
А4		2	ЗТ 1100 00 00 02	Лапа	4	
		3	УЦ 1100 01 00.02-02	Фланец	1	
				ЗТ 1100.00.00.00-01		
				Детали		
		1	ЗТ 1100 00 00.01-01	Колпак	1	
		2	ЗТ 1100 00 00.02.01	Лапа	4	
		3	УЦ 1100.01 00 02-04	Фланец	1	

Изм	Лист	N докум.	Подп.	Дата
Разраб		Колейкина		
Пров		Федоров		
Н. контр.		Федоров		
Утв.		Баскин		

ЗТ 1100 00 00.00

Зонт

Лит	Лист	Листов
И	1	2

Гипрадреврром г. Москва

Формат А4

Формат	Зона	Поз.	Обозначение	Наименование	Кол	Примечание
				ЗТ 1100 00 00 00-02		
				Детали		
		1	ЗТ 1100 00 00 01-02	Колпак	1	
		2	ЗТ 1100 00 00 02-02	Лапа	4	
		3	УЦ 1100 01 00 02-06	Фланец	1	
				ЗТ 1100.00.00.00-03		
				Детали		
		1	ЗТ 1100 00 00.01-03	Колпак	1	
		2	ЗТ 1100.00 00 02-03	Лапа	4	
		3	УЦ.1100 01 00 02-07	Фланец	1	

Инв. N подл. | Подп. и дата | Взам. инв. N | Инв. N дубл. | Подп. и дата

Изм	Лист	N докум.	Подп.	Дата

ЗТ 1100 00 00.00

Лист 2

Формат А4

ЗТ 1100.00.00 00 СБ

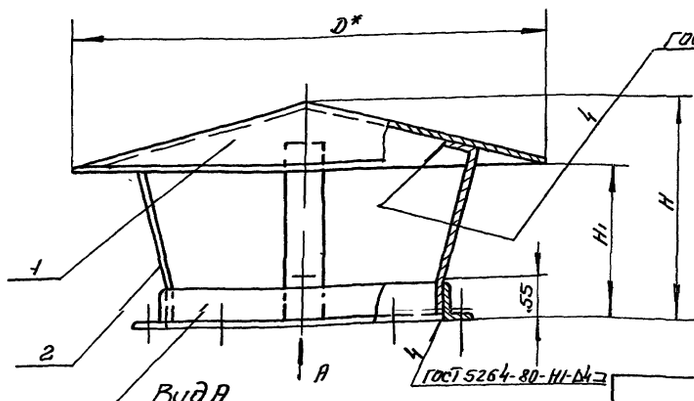

Вид А

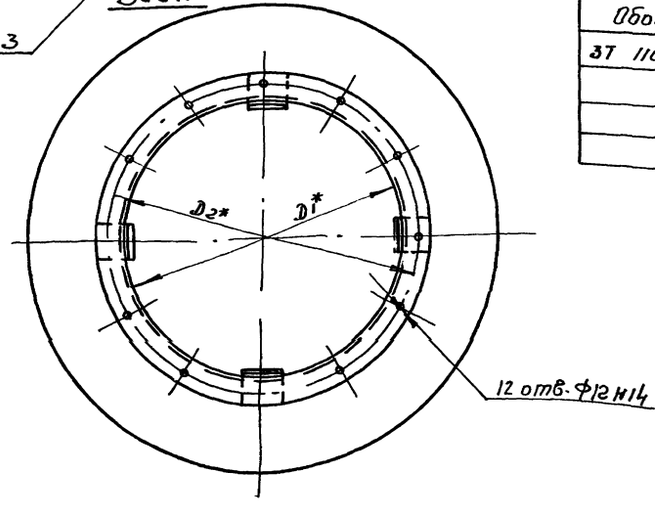

Обозначение	Шифр	Размеры, мм D	D1	D2	H	H1	Масса, кг
ЗТ 1100 00 00 00	ЗТ1100-1	740	424	474	335	235	14,9
-01	-2	800	500	550	415	305	15,8
-02	-3	885	584	634	495	375	19,9
-03	-4	970	664	714	573	443	23,6

1 Указания по подбору зонтов см. выпуск 1-0
2 Электрод Э-42 ГОСТ 9467-75
3* Размеры для справок
$4 \pm t_3/2$

21581-03 21

ЗТ 1100.00.00 00 СБ

Изм	Лист	N докум.	Подп.	Дата
Разраб		Колейкина		
Пров		Федоров		
Н. контр.		Федоров		
Утв.		Баскин		

Зонт
Сборочный чертеж

Лит	Масса	Масштаб
И	см. табл.	—
Лист	Листов 1	

Гипрадреврром г. Москва

Копировал Щеглова

Формат А3

3Т 1100 00 00 02

Серия 7 411-1 Выпуск 1-3

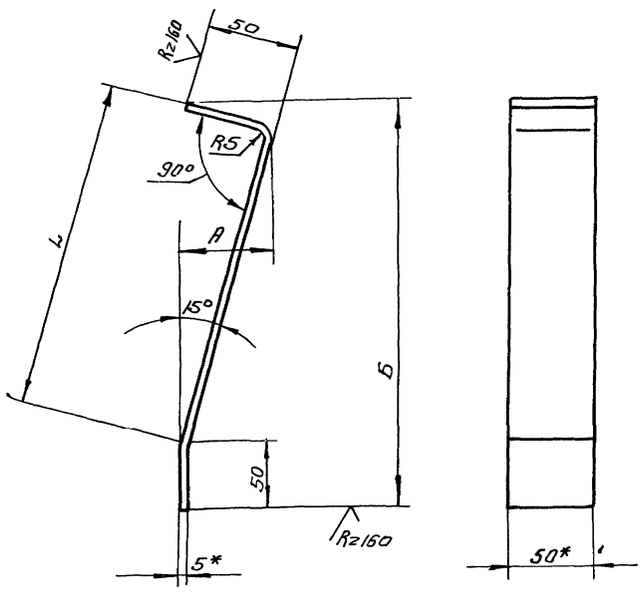

Обозначение	Размеры мм			Разверн. длина, мм	Масса кг
	L	A	Б		
3Т 1100 00 00 02	215	60	268	307	0,6
-01	280	80	334	375	0 73
-02	345	95	398	440	0,86
-03	410	110	465	509	1,0

1 ±t 2/2

2* Размеры для справок

					3Т 1100 00 00 02			
Изм	Лист	N докум	Подп	Дата	Лапа	Лит	Масса	Масшт
Разраб		Колейкина	Кол-	XI 85			см табл	—
Пров		Федоров		VII 86		Лист	Листов 1	
Н контр		Федоров		VII 86	Полоса 50х5-Б-2 ГОСТ 103-76 ВСТ 3 пс5 II ГОСТ 535-79	Гипродревпром г Москва		
Утв		Федоров		VII 86				

Формат А3

3Т 1100 00 00 01

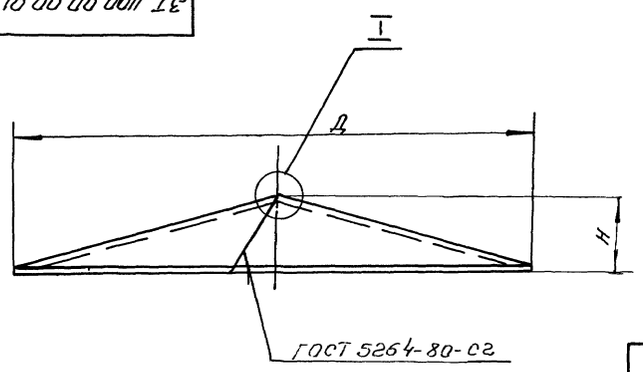

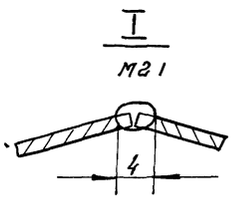

Развертка

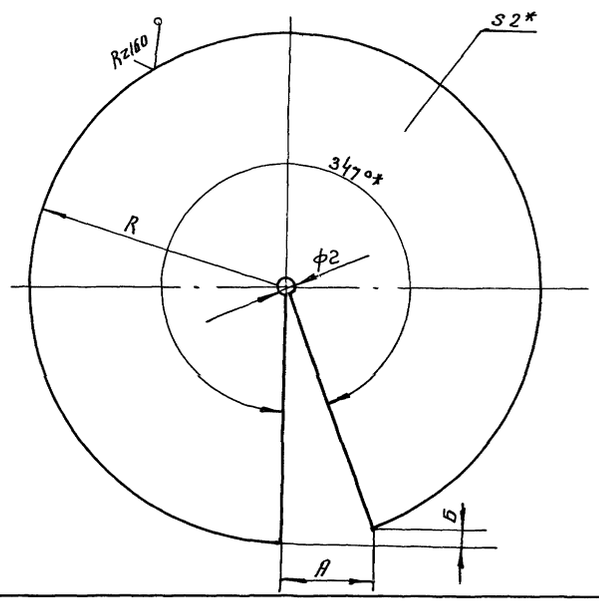

Обозначение	Размеры мм					Масса, кг
	Д	Н	R	А	Б	
3Т 1100 00 00 01	740	100	383	87	11	7
-01	800	110	415	94	12	8,4
-02	885	120	458	104	14	10
-03	970	130	502	114	15	12 3

1 Сварка ручная электродуговая электрод Э42 ГОСТ 9467-75

2 ±t 2/2

3* Размеры для справок

22

21581-03

					3Т 1100 00 00 01			
Изм	Лист	N докум	Подп	Дата	Колпак	Лит	Масса	Масшт
Разраб		Колейкина	Кол-	XI 85			см табл	—
Пров		Федоров		VII 86		Лист	Листов 1	
Н контр		Федоров		VII 86	Лист Б-ПН-2 ГОСТ 19903-74 4-IV в ст 3 пс5 ГОСТ 16523 70	Гипродревпром г Москва		
Утв		Федоров		VII 86				

Копировал Шеглова Формат А3

ЦЕНТРАЛЬНЫЙ ИНСТИТУТ ТИПОВОГО ПРОЕКТИРОВАНИЯ
ГОССТРОЯ СССР
КИЕВСКИЙ ФИЛИАЛ
г Киев-57 ул Эжена Потье № 12
71/20
Заказ № 5835 Инв. № 21581-03 Тираж 110
Сдано в печать 6.07. 1988 Цена 1-82

gost.e-ecolog.ru