ТИПОВАЯ ДОКУМЕНТАЦИЯ НА КОНСТРУКЦИИ, ИЗДЕЛИЯ И УЗЛЫ ЗДАНИЙ И СООРУЖЕНИЙ

СЕРИЯ 7.411-1

ИЗДЕЛИЯ И УЗЛЫ ИНЖЕНЕРНОГО ОБОРУДОВАНИЯ ПЫЛЕУЛАВЛИВАЮЩИХ СООРУЖЕНИЙ ДЕРЕВООБРАБАТЫВАЮЩИХ ПРОИЗВОДСТВ

ВЫПУСК 1-1

Циклоны ЦЦ-900

РАБОЧИЕ ЧЕРТЕЖИ

gost.e-ecolog.ru

ТИПОВАЯ ДОКУМЕНТАЦИЯ НА КОНСТРУКЦИИ, ИЗДЕЛИЯ И УЗЛЫ ЗДАНИЙ И СООРУЖЕНИЙ

СЕРИЯ 7.411-1

ИЗДЕЛИЯ И УЗЛЫ ИНЖЕНЕРНОГО ОБОРУДОВАНИЯ ПЫЛЕУЛАВЛИВАЮЩИХ СООРУЖЕНИЙ ДЕРЕВООБРАБАТЫВАЮЩИХ ПРОИЗВОДСТВ

ВЫПУСК 1-1

Циклоны ЦЦ-900
РАБОЧИЕ ЧЕРТЕЖИ

РАЗРАБОТАНЫ
ПРОЕКТНЫМ ИНСТИТУТОМ
„ГИПРОДРЕВПРОМ"
ГЛАВНЫЙ ИНЖЕНЕР ИНСТИТУТА
В.И.ПАХОМОВ
ГЛАВНЫЙ ИНЖЕНЕР ПРОЕКТА
А.Н.АЛЕКСАНДРОВ

УТВЕРЖДЕНЫ
МИНЛЕСБУМПРОМОМ СССР
ПРОТОКОЛ ОТ 15 ИЮЛЯ 1986г.
ВВЕДЕНЫ В ДЕЙСТВИЕ
„ГИПРОДРЕВПРОМОМ"
ПРИКАЗ N 90 ОТ 31 ИЮЛЯ 1986г.

Содержание

Обозначение	Наименование	Стр.
	Содержание	
УЦ 900.00.00.00	Циклон УЦ 900	2
УЦ 900.00.00.00СБ	Циклон УЦ 900 Сборочный чертеж	3
УЦ 900.00.00.01	Прокладка	4
УЦ 900.01.00.00	Конус в сборе	
УЦ 900.01.00.01	Конус	
УЦ 900.01.00.00СБ	Конус в сборе. Сборочный чертеж	5
УЦ 900.01.00.02	Фланец	6
УЦ 900.02.00.00	Цилиндр внешний	
УЦ 900.02.00.03	Связь	
УЦ 900.02.00.00СБ	Цилиндр внешний. Сборочный чертеж	7
УЦ 900.02.00.01	Цилиндр	8
УЦ 900.02.00.02	Лист верхний	
УЦ 900.01.00.03	Ребро	9
УЦ 900.02.00.05-01	Ребро	
УЦ 900.02.00.04	Сектор	
УЦ 900.02.00.07	Стенка боковая	
УЦ 900.01.00.04	Платик	10
УЦ 900.03.00.01	Лист нижний	
УЦ 900.03.00.00	Цилиндр внутренний	
УЦ 900.03.00.00СБ	Цилиндр внутренний Сборочный чертеж	11

Обозначение	Наименование	Стр.
У900.02.00.02	Ребро	12
У900.01.00.00	Клапан противовзрывной	
У900.00.00.00	Улитка с клапаном У900	
У900 00.00.00СБ	Улитка с клапаном Сборочный чертеж	13
У900.01.00.02	Петля левая	14
У900.01.00.03	Петля правая	
У900.01.00.00	Клапан противовзрывной Сборочный чертеж	
У900.01.00.01	Скоба	15
У900.01.00.04	Платик	
У900.01.00.05	Стержень	
У900.01.00.06	Шайба	
У900.01.00.07	Стенка	16
У900.01.00.09	Прокладка	
У900.01.00.08	Шибер	
У900.02.00.00	Улитка	17
УЦ 900.02.01.00СБ	Фланец	
У900.02.00.00СБ	Улитка. Сборочный чертеж	18
У900.02.00.03	Стенка боковая	19
У900.02.00.01	Стенка	
У900.02.01.00	Фланец	20
У900.02.01.00СБ	Фланец. Сборочный чертеж	
ЗТ900.00.00.00	Зонт	21
ЗТ900.00.00.00СБ	Зонт Сборочный чертеж	
ЗТ900.00.00.01	Колпак	22
ЗТ900.00.00.02	Лапа	

Формат А3

Формат	Зона	Поз.	Обозначение	Наименование	Кол.	Примечание
				Документация		
А2			УЦ 900.00.00.00СБ	Сборочный чертеж		
			Серия 7.411-1	Циклоны. Указания по изготовлению и подбору материалы для проектирования		Выпуск 1-0
				Сборочные единицы		
А4		1	УЦ 900.01.00.00	Конус в сборе	1	
А4		2	УЦ 900.02.00.00	Цилиндр внешний	1	
				Детали		
А4		3	УЦ 900.00.00.01	Прокладка	1	
		4	-01	Прокладка	1	
				Стандартные изделия		
		5		Болт М10х30 Гост 7798-70	30	
		6		Гайка М10 Гост 5915-70	30	
		7		Шайба 10 Гост 6958-78	30	

Изм.	Лист	№ докум.	Подп.	Дата
Разраб.		Бестный		VII.К
Пров.		Федоров		VI.16
Н. контр.		Бадьин		VI.16
Утв.		Бакланов		VI.16

УЦ 900.00.00.00

Циклон УЦ 900

Лит	Лист	Листов
	1	2

Гипродревпром г. Москва

Формат А4

Формат	Зона	Поз.	Обозначение	Наименование	Кол.	Примечание
				Переменные данные для исполнений		
				УЦ 900.00.00.00		
				Сборочные единицы		
А4		8	УЦ 900.03.00.00	Цилиндр внутренний	1	
				УЦ 900.00.00.00-01		
				Сборочные единицы		
		8	УЦ 900.03.00.00-01	Цилиндр внутренний	1	
				УЦ 900.00.00.00-02		
				Сборочные единицы		
		8	УЦ 900.03.00.00-02	Цилиндр внутренний	1	
				УЦ 900.00.00.00-03		
				Сборочные единицы		
		8	УЦ 900.03.00.00-03	Цилиндр внутренний	1	

Инв. № подл. | Подп. и дата | Взам. инв. № | Инв. № дубл. | Подп. и дата

Изм.	Лист	№ докум.	Подп.	Дата

УЦ 900.00.00.00

2

21581-01

Лист 2

Формат А4

Выпуск 1-1

Серия 7.411-1

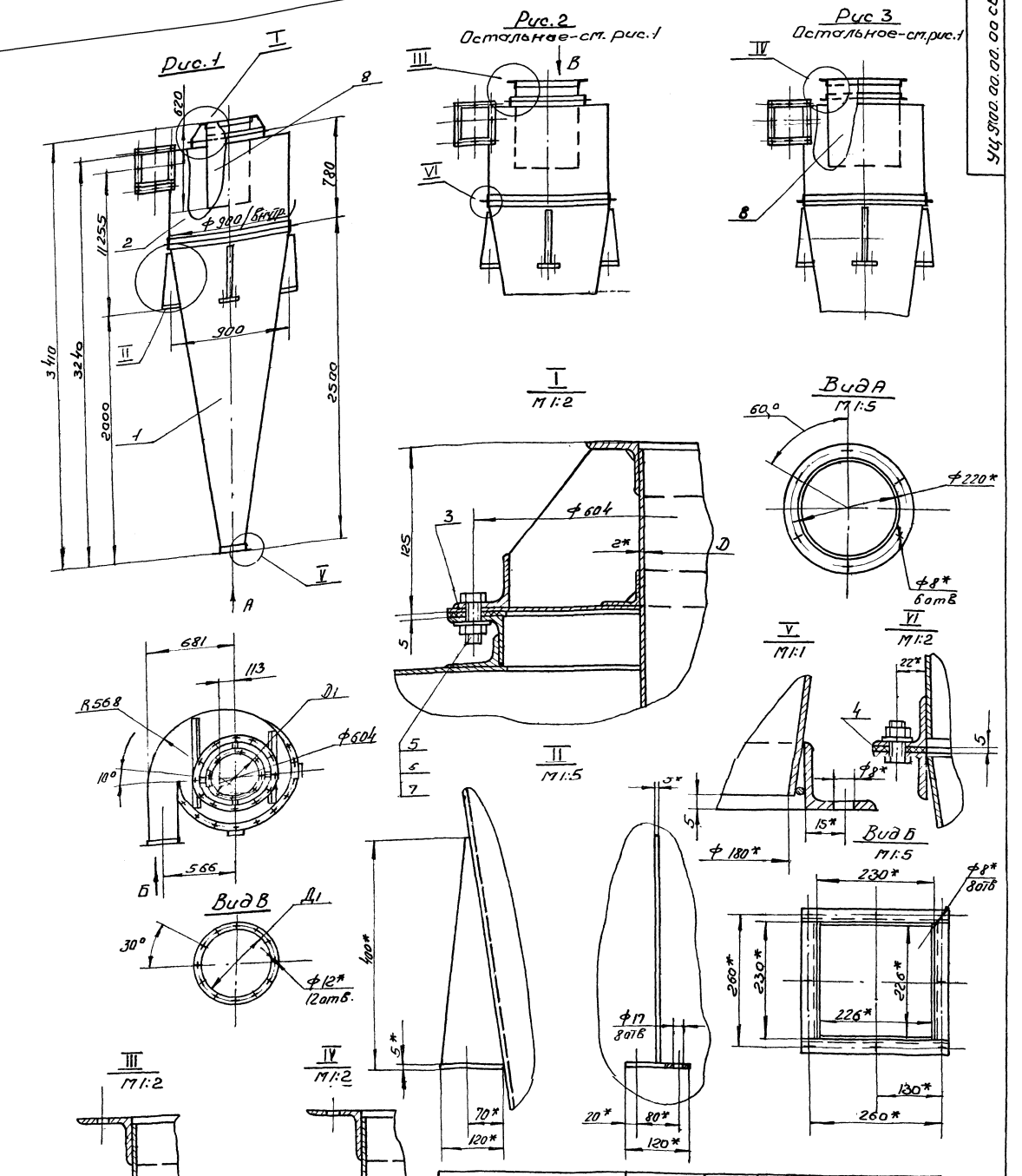

Обозначение	Шифр	Рис.	Размеры, мм D	Размеры, мм D1	Масса, кг
УЦ 900.00.00.00	УЦ900-1	1	340	388	182
-01	УЦ900-2		405	453	184
-02	УЦ900-3	2	470	518	185
-03	УЦ900-4	3	540	588	183

1. Указания по подбору циклонов см. выпуск 1-0

2* $t_{3/2}$

3* Размеры для справок

21581-01 3

				УЦ 900.00.00.00 СБ			
Изм	Лист	N докум	Подп.	Дата	Циклон УЦ 900 Сборочный чертеж	Лит	Масса	Мас-б
Разраб		Честных		VII.86		И	см. табл.	—
Пров.		Федоров		VII.86		Лист	Листов 1
Н. контр.		Баскин		VII.86		Гипродревпром г. Москва	
Утв.		Баскин		VII.86			

УЦ 900.00.00.01

Серия 7.411-1 Выпуск 1-1

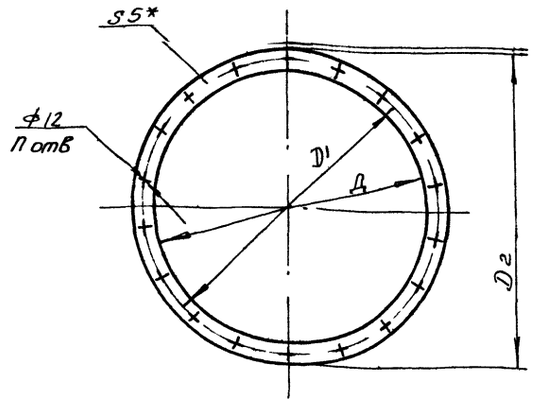

Обозначение	Размеры, мм			П отв.	Масса, кг
	D	D1	D2		
УЦ 900.00.00.01	560	604	640	18	0.5
-01	904	948	990		0.72

* Размер для справок

Изм	Лист	№ докум	Подп.	Дата
Разраб		Честных		VII.86
Пров.		Федоров		VII.86
Н контр		Федоров		VII.86
Утв.		Федоров		VII.86

УЦ.900.00.00.01

Прокладка

Лит	Масса	Масшт
И	см. табл.	—

Лист | Листов 1

Пластина I, лист ТМКЦ-С1-5 ГОСТ 7338-77

Гипродревпром г. Москва

Формат А4

Формат	Зона	Поз.	Обозначение	Наименование	Кол.	Примечание
				Документация		
А2			УЦ 900 01 00 00 СБ	Сборочный чертеж		
				Детали		
А3		1	УЦ 900.01.00.01	Конус	1	
А3		2	УЦ 900.01.00.02	Фланец	1	
		3	-10	Фланец	1	
А4		4	УЦ 900.01.00.03	Ребро	4	
А4		5	УЦ 900.01.00.04	Пластина	4	
Б4		6	УЦ 900.01.00.05	Кольцо		
				Проволока 3-I		
				ГОСТ 3282-74		
				L=585±1мм	1	0,06кг
Б4		7	УЦ 900.01.00.06	Кольцо		
				Проволока 5-I		
				ГОСТ 3282-74		
				L=2822±1мм	1	0.4кг

Изм	Лист	N докум.	Подп.	Дата
Разраб		Честных		VII.86
Пров.		Федоров		VII.86
Н. контр		Федоров		VII.86
Утв.		Баскин		VII.86

УЦ 900.01.00.00

Конус в сборе

Лит	Лист	Листов
И		1

Гипродревпром г. Москва

Формат А4

Инв. N подл. | Подп. и дата | Взам. инв. N | Инв. N дубл. | Подп. и дата

УЦ 900.01.00.01

Развертка

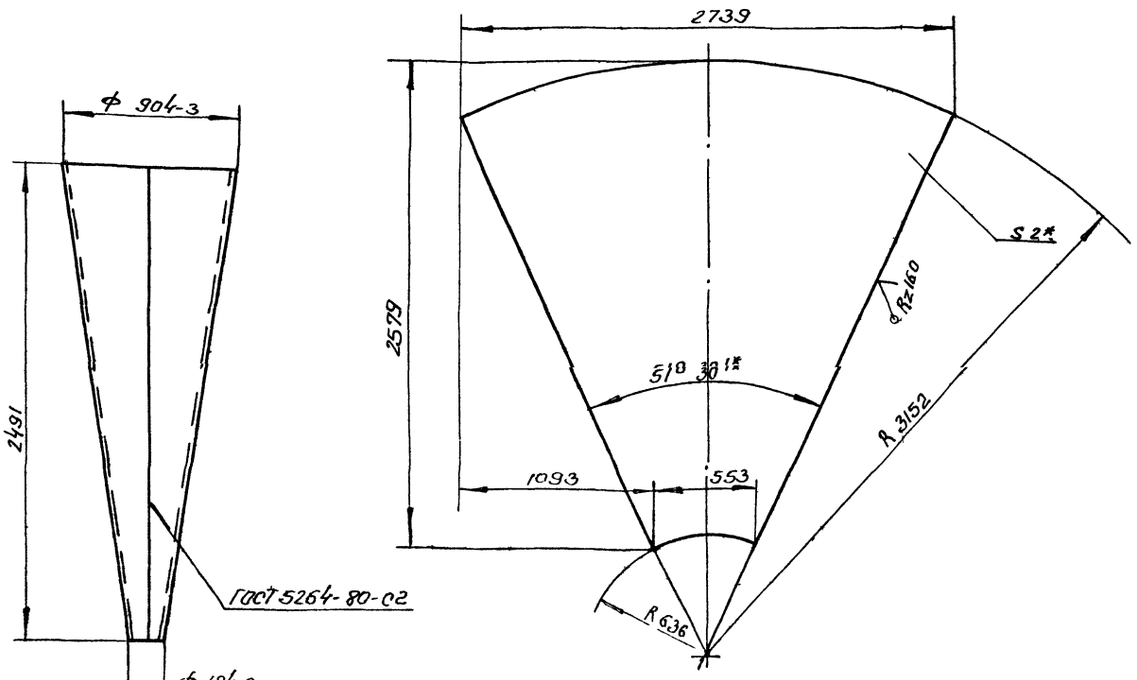

1. Электрод Э42 ГОСТ 9467-75.
2. ±t 2/2
3. * Размер для справок

21581-01 4

Изм	Лист	N докум.	Подп.	Дата
Разраб		Честных		VII.86
Пров.		Федоров		VII.86
Н контр		Федоров		VII.86
Утв.		Федоров		VII.86

УЦ 900.01.00.01

Конус

Лит	Масса	Масшт.
И	66 0	1:20

Лист | Листов 1

Лист Б-ПН2 ГОСТ 19903-74 4.Т-6 ст 3 ПС5 ГОСТ 16523-70

Гипродревпром г. Москва

Инв. N подл. | Подп. и дата | Взам. инв. N | Инв. N дубл. | Подп. и дата

Серия 7.411-1 Выпуск 1-1

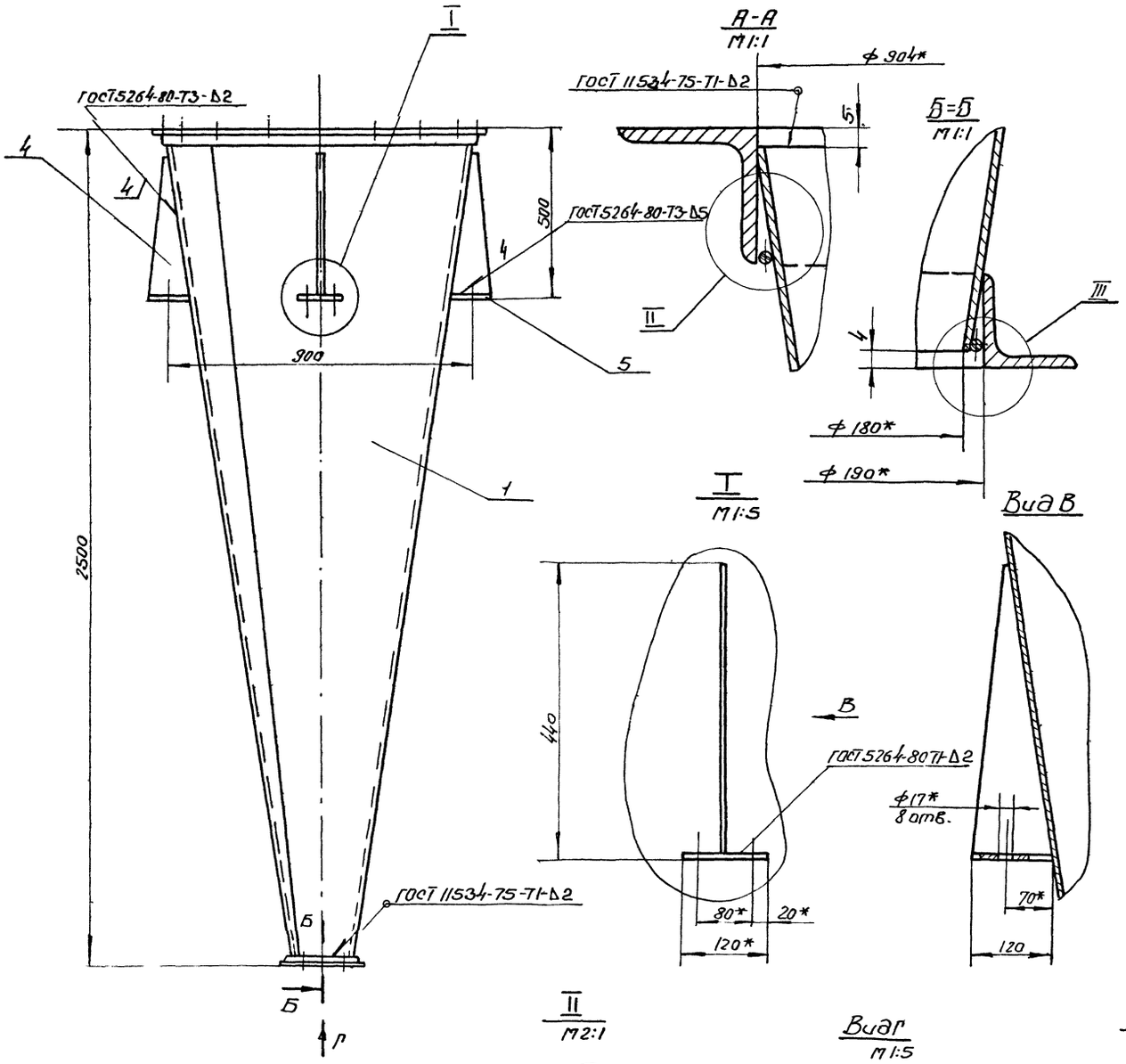

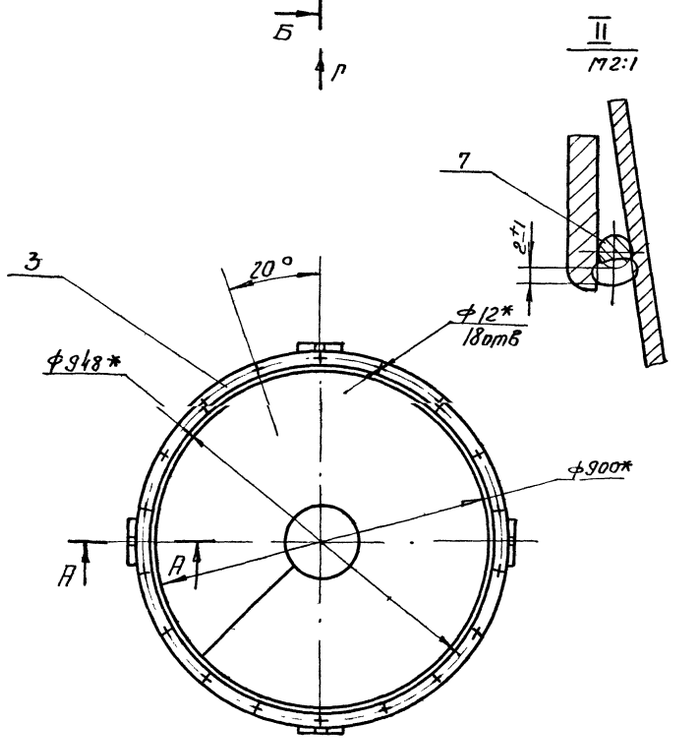

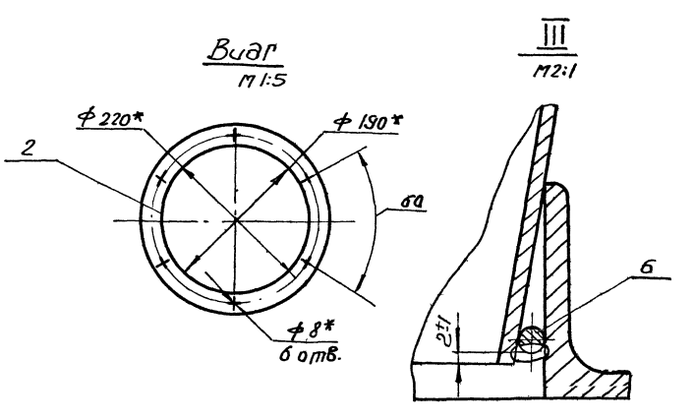

1. Сварка ручная электродуговая
Электрод Э42 ГОСТ 9467-75
2 ± t э/2
3.* Размеры для справок.

Изм.	Лист	N докум.	Подп.	Дата
Разраб.		Чистяк		VII.К
Пров.		Федоров		VII.К
Н.контр.		Федоров		
Утв.		Баскин		

Конец в сборе
Сборочный чертеж

Инв. N подл. | Подп. и дата | Взам. инв. N | Инв. N дубл. | Подп. и дата

УЦ 900.01.00.02

Серия 7.411-1 Выпуск 1-1

Рис. 1

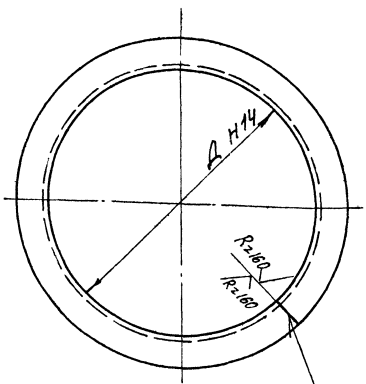

Рис. 2
Остальное см. рис. 1

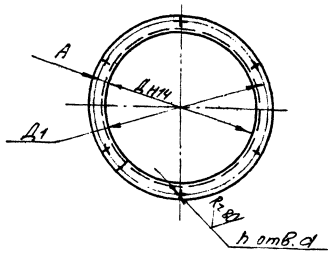

Обозначение	Рис.	Размеры, мм Д	А	Д1	d	h отв.	Материал	Разв. длина мм	Масса, кг
УЦ 900.01.00.02	2	190	15	220	8	6	Уголок 28х28х3-6 Гост 8509-72 / Вст3пс5-II Гост 535-79	647	0,9
-01	1	344	—	—	—			1130	1.5
-02	2		22	388	12	12	Уголок 40х40х4-6 Гост 8509-72 / Вст3пс5-II Гост 535-79	1149	29
-03	1	409	—	—	—	—	Уголок 28х28х3-6 Гост 8509-72 / Вст3пс5-II Гост 535-79	1334	1.6
-04	2		22	453	12	12	Уголок 40х40х4-6 Гост 8509-72 / Вст3пс5-II Гост 535-79	1353	3.3
-05	1	474	—	—	—	—	Уголок 28х28х3-6 Гост 8509-72 / Вст3пс5-II Гост 535-79	1538	203
-06	2		22	518	-	12	Уголок 40х40х4-6 Гост 8509-72 / Вст3пс5-II Гост 535-79	1557	4.1
-07		544		588				1777	4.6
-08			30	604	12	18	Уголок 45х45х4-6 Гост 8509-72 / Вст3пс5-II Гост 535-79	1786	5.2
-09		560	22				Уголок 40х40х4-6 Гост 8509-72 / Вст3пс5-II Гост 535-79	1827	4.6
-10		904		948				2907	7.5

1. Электрод Э42 Гост 9467-75
2. $\pm \frac{t_2}{2}$

Изм.	Лист	№ докум.	Подп.	Дата	УЦ 900.01.00.02	Лит.	Масса	Мас-б
Разраб.		Честных			Фланец		см. табл.	—
Пров.		Федоров				Лист	Листов: 1	
Н.контр.		Федоров			см. табл.	ГИПРОДРЕВПРОМ г. Москва		
Утв.		Федоров						

Формат А3

Фост.	Зона	Поз.	Обозначение	Наименование	Кол.	Примечание
				Документация		
А2			УЦ 900.02.00.00СБ	Сборочный чертеж		
				Сборочные единицы		
А4		1	УЦ 900.02.01.00	Фланец	1	
				Детали		
		2	УЦ 900.02.00.01-08	Цилиндр	1	
		3	УЦ 900.01.00.02-09	Фланец	1	
А3		4	УЦ 900.02.00.02	Лист верхний	1	
А4		5	УЦ 900.02.00.03	Связь	1	
		6	-01	Связь	1	
А4		7	УЦ 900.02.00.04	Сектор	1	
		8	УЦ 900.01.00.02-10	Фланец	1	
А4		9	УЦ 900.02.00.05	Стенка боковая	1	
Б.Ч.		10	УЦ 900.02.00.06	Стенка боковая		
				Лист Б-ОН2 Гост 19903-74 / 4-IV Вст3пс5 Гост 16523-70		
				(547-1х225-1) мм	1	1,9кг

Изм.	Лист	№ док.	Подп.	Дата	УЦ 900.02.00.00	Лит.	Лист	Листов
Разраб.		Честных			Цилиндр внешний			1
Пров.		Федоров				ГИПРОДРЕВПРОМ г. Москва		
Н.контр.		Федоров						
Утв.		Федоров						

Формат А4

УЦ 900.02.00.03

Рис. 1

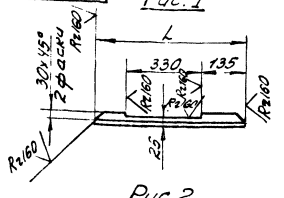

Рис. 2
Остальное - см. рис. 1

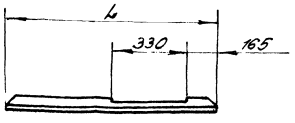

Обозначение	Рис.	L, мм	Масса кг
УЦ 900.02.00.03	1	630	1,2
-01	2	810	1,6

$\pm \frac{t_2}{2}$

21581-01 6

Изм.	Лист	№ докум.	Подп.	Дата	УЦ 900.02.00.03	Лит.	Масса	Мас-б
Разраб.		Честных			Связь		см. табл.	—
Пров.		Федоров				Лист	Листов 1	
Н.контр.		Федоров			Уголок 40х40х4-6 Гост 8509-72 / Вст3пс5-II Гост 535-79	ГИПРОДРЕВПРОМ г. Москва		
Утв.		Федоров						

УЦ 900.02.60 СБ

Серия 7.411-1 Выпуск 1-1

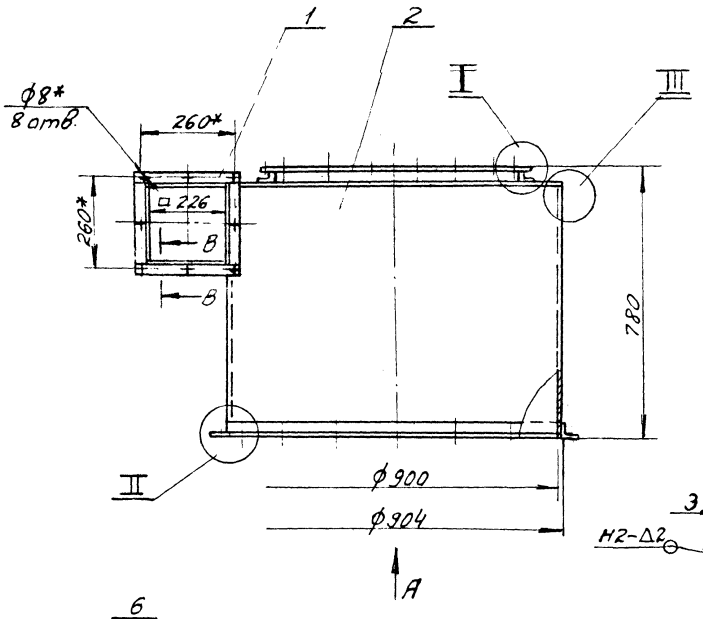

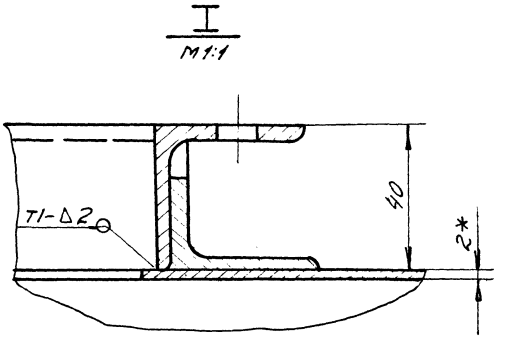

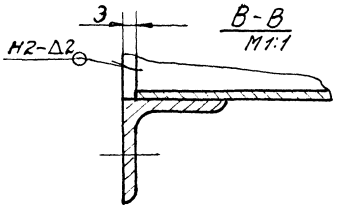

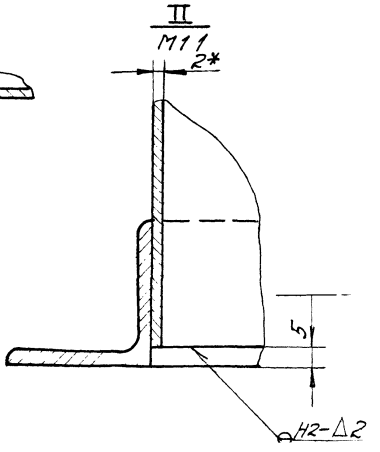

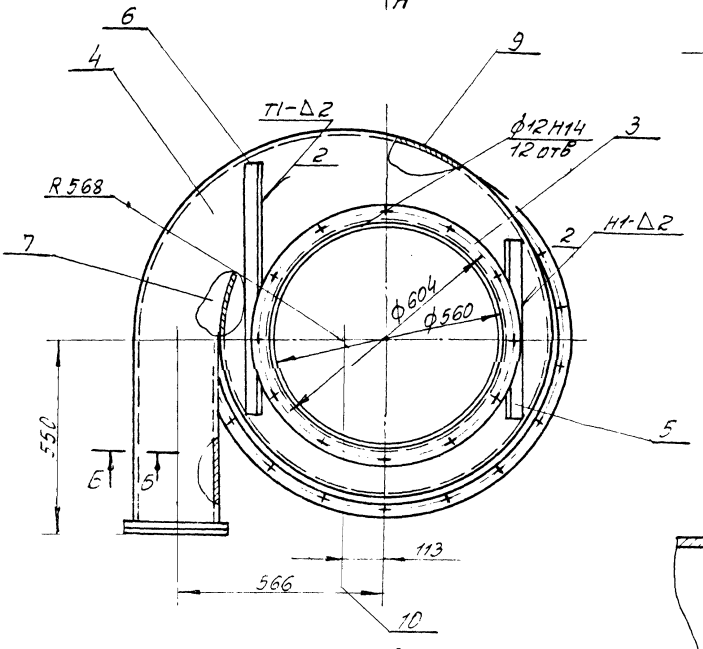

Вид А

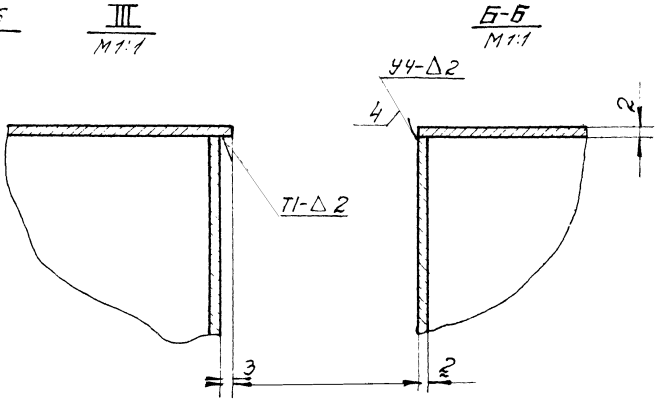

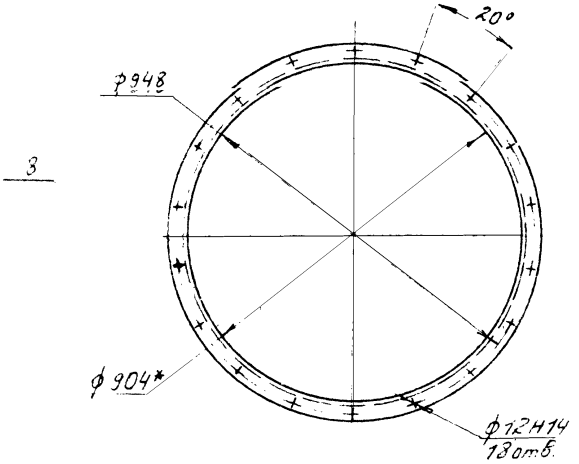

1. Сварные швы по Гост 5264-80
   Электрод Э42 Гост 9467-75
2. $\pm \frac{t_3}{2}$
3. * Размеры для справок

21581-01 7

					УЦ 900.02.00.00 СБ		
Изм.	Лист	№ докум.	Подп.	Дата	Цилиндр внешний	Лит	Масса	Масштаб
Разраб.		Федоров						
Пров.		Федоров			Сборочный чертеж	Лит	74,5	1:10
Т.контр.						Лист	Листов 1	
Н.контр.		Федоров				ГИПРОДРЕВПРОМ г. Москва		
Утв.								

Формат А2

Рис.1

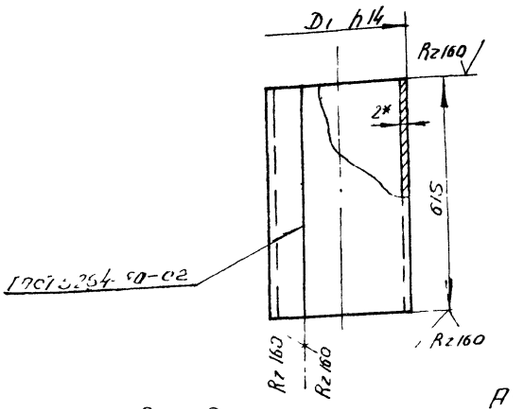

Рис.2

Остальное см. рис.1

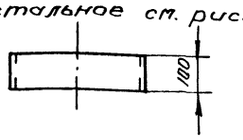

Обозначение	Рис	D_1, мм	Развернут. длина, мм	Масса, кг
УЦ 900.02.00.01	1	344	1074	10,5
—01	2			1,7
—02	1	409	1278	12,2
—03	2			2,04
—04	1	474	1482	14,3
—05	2			2,4
—06	1	544	1702	16,4
—07	2			2,6
—08	3	904	2832	28,6

Рис.3

Остальное см рис.1

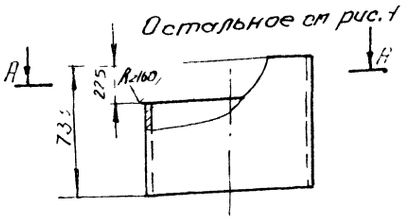

А-А

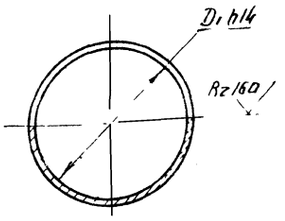

1. Электрод Э42 ГОСТ 9467-75

2 $\pm \frac{t_2}{2}$

3* Размер для справок

				УЦ 900.02.00.01		
Изм.	Лист	№ докум.	Подп.	Дата		
Разраб.		Честных			Цилиндр	Лит. / Масса / Мас-б: 11 / см. табл / —
Пров.		Сергеев				Лист / Листов: 1
Н. контр.		Федоров			Лист Б-ПН-2,0 ГОСТ 19903-74 4-Ц-В СТ.3 пс5 ГОСТ 16523-70	Гипродревпром г. Москва
Утв.		Федоров				

Формат А3

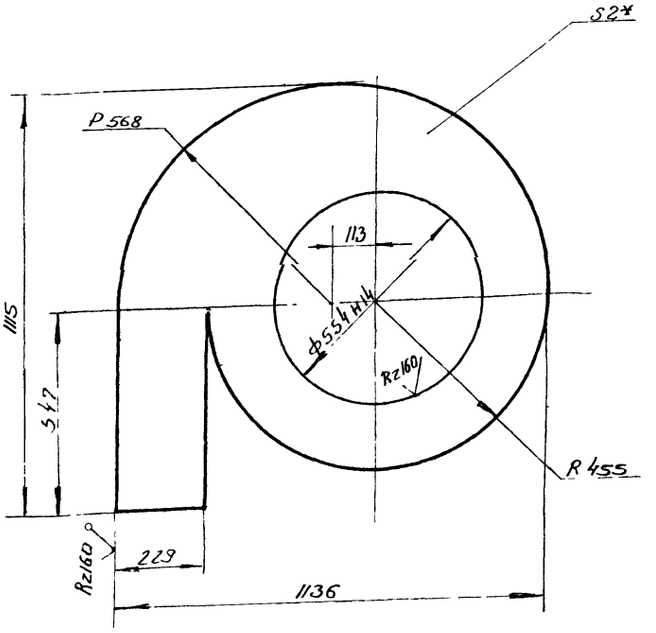

1 $\pm \frac{t_2}{2}$

2* Размер для справок

21581-01 8

				УЦ 900.02.00.02		
Изм.	Лист	N докум.	Подп.	Дата		
Разраб.		Честных			Лист верхний	Лит. / Масса / Мас-б: У / 25,6 / 1:5
Пров.		Федоров				Лист / Листов: 1
Н. контр.		Федоров			Лист Б-ПН-2,0 ГОСТ 19903-74 4-Ц-В СТ.3 пс5 ГОСТ 16523-70	Гипродревпром г. Москва
Утв.		Федоров				

Копир. Федоров Формат А3

Серия 7.411-1 Вып. 1-1

УЦ 900 07 00 03

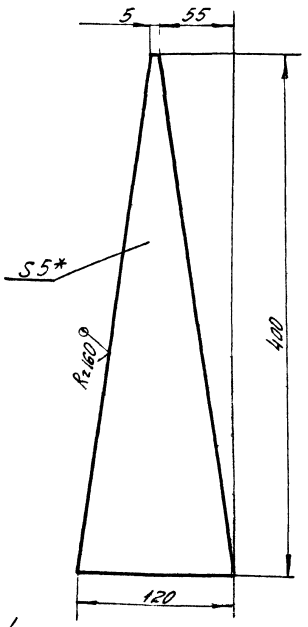

1. ± $t_2/2$.
2.* Размер для справок

Изм.	Лист	№ докум.	Подп.	Дата
Разраб.		Честных		
Пров.		Федоров		
Н. контр.		Федоров		
Утв.		Федоров		

УЦ. 900.01.00.03 — Ребро

Лит.	Масса	Масс-б
У	0,9	1:25

Лист. Листов: 1

Лист Б-ПН-5 ГОСТ 19903-74
Вст 3пс5 ГОСТ 14637-79

ГИПРОДРЕВПРОМ г. Москва

Формат А4

УЦ 900 02.00.05-01

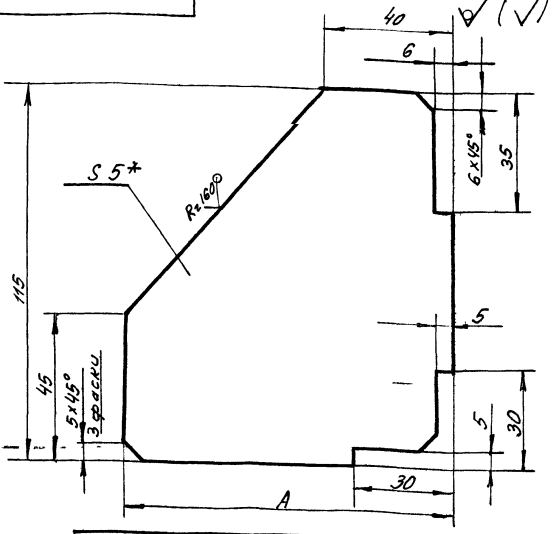

Обозначение	A мм	Масса, кг
УЦ 900.03.00.02	102	0,3
-01	67	0,25

1 ± $t_2/2$.
2* Размер для справок

Изм.	Лист	№ докум.	Подп.	Дата
Разраб.		Честных		
Пров.		Федоров		
Н. контр.		Федоров		
Утв.		Федоров		

УЦ. 900.02.00.05-01 — Ребро

Лит.	Масса	Масс-б
У	см. табл.	—

Лист. Листов: 1

Лист Б-ПН-50 ГОСТ 19903-74
Вст 3пс5 ГОСТ 14637-79

ГИПРОДРЕВПРОМ г. Москва

Копировал

Формат А4

УЦ 900 02.00.04

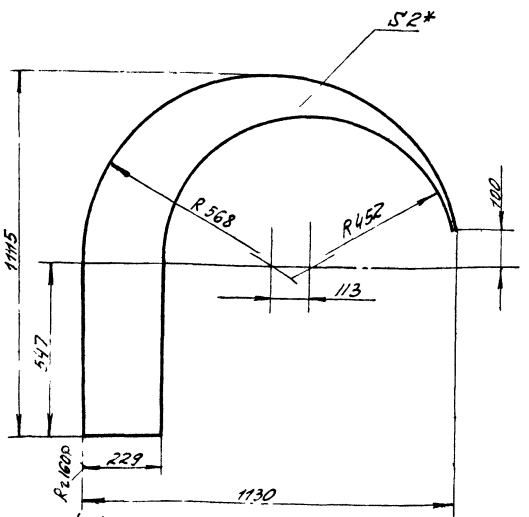

1. ± $t_2/2$
2.* Размер для справок

Изм.	Лист	№ докум.	Подп.	Дата
Разраб.		Честных		
Пров.		Федоров		
Н. контр.		Федоров		
Утв.		Федоров		

УЦ 900.02.00.04 — Сектор

Лит.	Масса	Масс-б
У	5,3	1:10

Лист. Листов: 1

Лист Б-ПН-2 ГОСТ 19903-74
4-1-В Вст 3пс5 ГОСТ 16523-70

ГИПРОДРЕВПРОМ г. Москва

УЦ 900.02.00.05

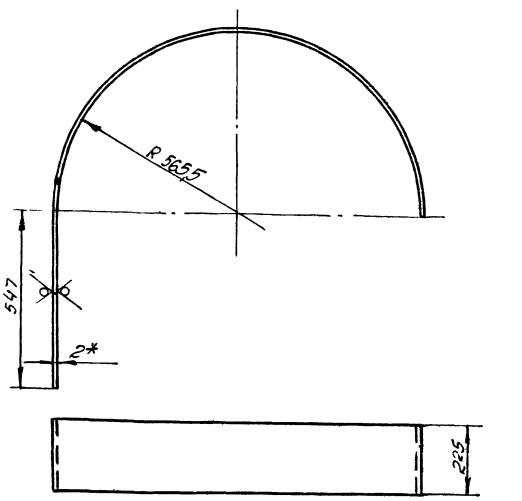

1. Развернутая длина 2329 мм
2. ± $t_2/2$
3.* Размер для справок

2.1581-01 9

Изм.	Лист	№ докум.	Подп.	Дата
Разраб.		Честных		
Пров.		Федоров		
Н. контр.		Федоров		
Утв.		Федоров		

УЦ 900.02.00.05 — Стенка боковая

Лит.	Масса	Масс-б
Ч	7,5	1:10

Лист. Листов: 1

Лист Б-ПН-2 ГОСТ 19903-74
4-1-В Вст 3пс5 ГОСТ 16523-70

ГИПРОДРЕВПРОМ г. Москва

УЦ 900.01.00.04

Rz 160

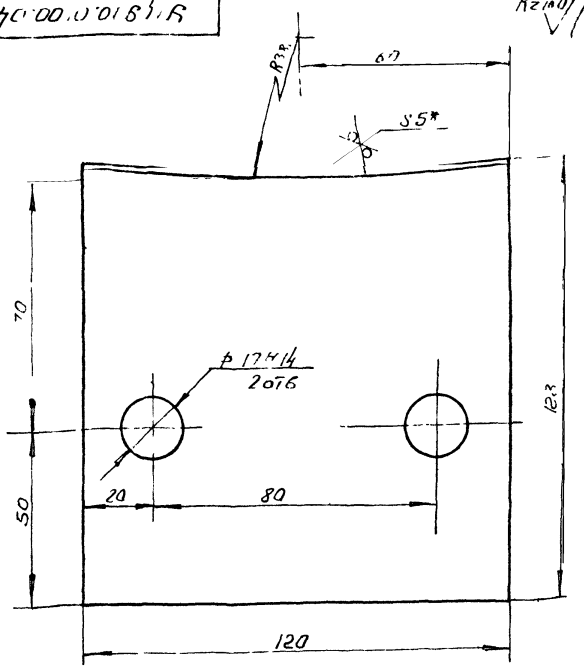

1 ± t2/2

2* Размер для справок.

Изм.	Лист	N докум.	Подп.	Дата
Разраб.		Честных		VII.84
Пров.		Федоров		VII.84
Н. контр.		Федоров		VII.84
Утв.		Федоров		VII.84

УЦ 900.01.00.04

Платик

Лит	Масса	Масштаб
О	0,5	1:1

Лист | Листов

Лист Б-ПН-5 ГОСТ 19903-74
В ст 3пс5 ГОСТ 14637-79

Гипродревпром
г. Москва

Формат А4

Инв. № подл. | Подп. и дата | Взам. инв. № | Инв. № дубл. | Подп. и дата

УЦ 900.03.00.01

Rz 160

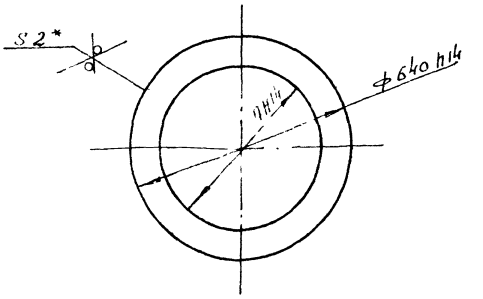

Обозначение	Dмм	Масса, кг
УЦ 900 03.00 01	356±1	5,1
-01	420±1	4.2
-02	486±1	3,1

*Размер для справок

Изм.	Лист	N докум.	Подп.	Дата
Разраб		Честных		VII.84
Пров		Федоров		VII.84
Н. контр.		Федоров		VII.84
Утв.		Федоров		VII.84

УЦ 900.03.00.01

Лист нижний

Лит	Масса	Масштаб
О	см. табл.	—

Лист | Листов 1

Лист Б-ПН-2.0 ГОСТ 19903-74
4-14-8 сй.3 пс5 ГОСТ 16523-70

Гипродревпром
г. Москва

Инв. № подл. | Подп. и дата | Взам. инв. № | Инв. № дубл. | Подп. и дата

Формат	Зона	Поз.	Обозначение	Наименование	Кол.	Примечание
				Документация		
А2			УЦ 900.03.00.000Б	Сборочный чертеж		
				Переменные данные для исполнений		
				УЦ 900 03 00 00		
				Детали		
		1	УЦ 900.01.00.02-08	Фланец	1	
А3		2	УЦ 900.02.00.01	Цилиндр	1	
		3	УЦ 900.01.00.02-01	Фланец	1	
		4	-02	Фланец	1	
А4		5	УЦ 900 03 00	Лист нижний	1	
А3		6	УЦ 900.03 00 02	Ребра	4	
				УЦ 900 03 00 00 01		
				Детали		
		1	УЦ 900.01.00.02-08	Фланец	1	
		2	УЦ 900.02 00.01-02	Цилиндр	1	
		3	УЦ 900 01 00 02-03	Фланец	1	
		4	-04	Фланец	1	

Изм.	Лист	N докум.	Подп.	Дата
Разраб		Честных		VII.84
Пров		Федоров		VII.84
Н. контр.		Федоров		VII.84
Утв.		Федоров		VII.84

УЦ 900.03.00.00

Цилиндр внутренний

Лит	Масса	Масштаб
О	1	2

Гипродревпром
г. Москва

Формат А4

Инв. № подл. | Подп. и дата | Взам. инв. № | Инв. № дубл. | Подп. и дата

Формат	Зона	Поз.	Обозначение	Наименование	Кол.	Примечание
		5	УЦ 900.03.00.01-01	Лист нижний	1	
		6	УЦ 900.03.00.02-01	Ребро	4	
				УЦ 900.03.00.00-02		
				Детали		
		1	УЦ 900.02.00.01-04	Цилиндр	1	
		2	УЦ 900.01.00.02-05	Фланец	1	
		3	-06	Фланец	1	
		4	УЦ 900.03.00.01-02	Лист нижний	1	
				УЦ 900.03.00.00-03		
				Детали		
		1	УЦ 900.01.00.02-08	Фланец	1	
		2	УЦ 900.02.00.01-06	Цилиндр	1	
		3	УЦ 900.01.00.02-07	Фланец	1	

Изм.	Лист	N докум.	Подп.	Дата

УЦ 900.03.00.00

10
21581-01
Лист 2

Инв. № подл. | Подп. и дата | Взам. инв. № | Инв. № дубл. | Подп. и дата

Выпуск 1 1

Серия 7.411-1

Рис 1

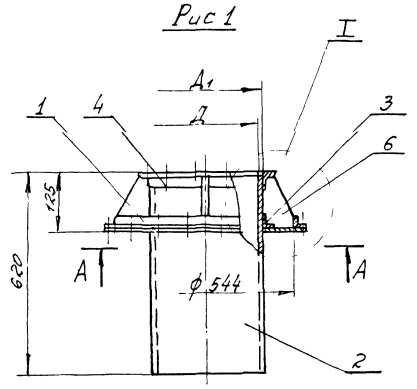

Рис.2
Остальное см. рис.1

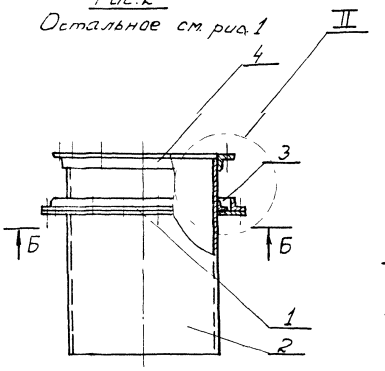

Рис.3
Остальное см рис.1

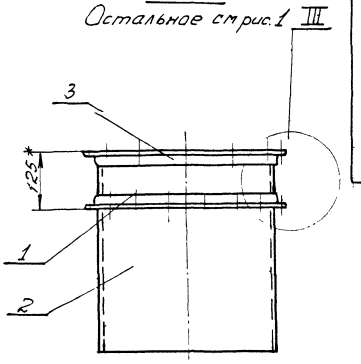

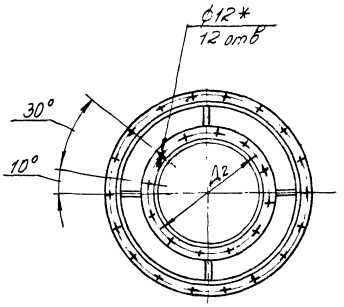

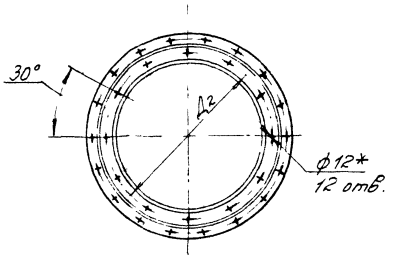

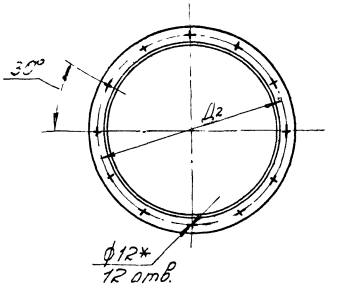

А-А

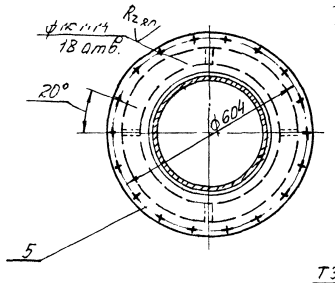

I
М1:1

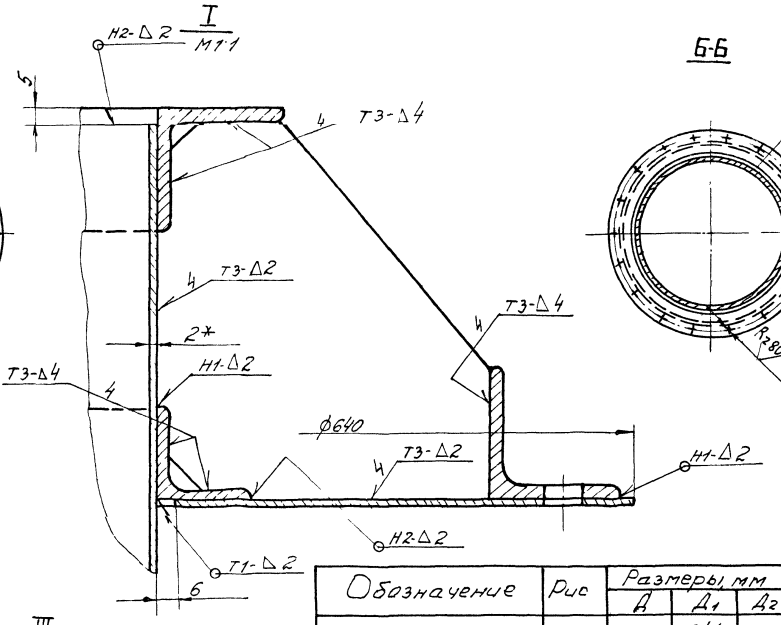

Б-Б

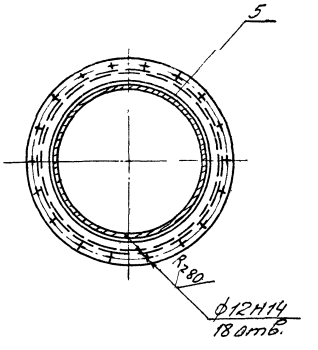

II
М1:2

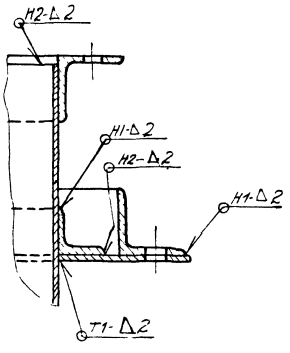

III
М1:2

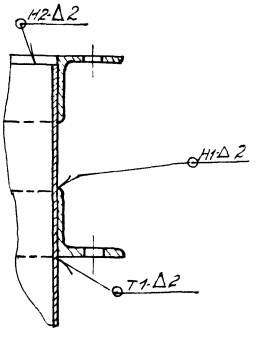

Обозначение	Рис	Размеры, мм			Масса, кг
		Д	Д1	Д2	
УЦ 900. 03. 00. 00	1	340	344	388	26.4
-01		405	409	453	27.5
— -02	2	470	474	518	28.7
-03	3	540	544	588	26.8

1. Сварные швы по Гост 5264-80
Электрод Э42 Гост 9467-75
2. ± t3/2
3* Размеры для справок.

21581 01 11

Изм.	Лист	№ докум.	Подпись	Дата	УЦ 900 03. 00. 00 СБ
Разраб.		Честных		VII 84	Цилиндр внутренний Сборочный чертеж
Пров.		Федоров		VII 84	
Н контр.		Федоров		VII 84	
Утв.		Баскин			

Лит.	Масса	Масс-б
и	см. табл.	—
Лист	Листов 1	

ГИПРОДРЕВПРОМ г Москва

Инв № подл. | Подпись и дата | Взам. инв. № | Инв № дубл. | Подпись и дата

У900.02.00.02

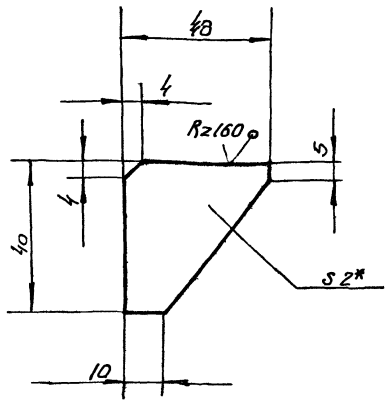

1 ± t 2/2

2* Размер для справок

Изм.	Лист	N докум.	Подп.	Дата
Разраб.		Копейкина		11.86
Пров.		Федоров		VII.86
Н. контр.		Федоров		VII.86
Утв.		Баскин		VII.86

У900.02.00.02

Ребро

Лит	Масса	Масштаб
У	0,02	1:1

Лист | Листов 1

Лист 6-ПК-2,0 ГОСТ 19903-74
4-1У В ст.3ПС5 ГОСТ 16523-70

Гипродревпром г. Москва

Формат А4

Формат	Зона	Поз.	Обозначение	Наименование	Кол.	Примечание
				Документация		
А3			У900.01.00.00.СБ	Сборочный чертеж		
				Детали		
А4		1	У900.01.00.01	Скоба	1	
А4		2	У900.01.00.02	Петля левая	2	
А4		3	У900.01.00.03	Петля правая	2	
А4		4	У900.01.00.04	Платик	2	
А4		5	У900.01.00.05	Стержень	2	
А4		6	У900.01.00.06	Шайба	2	
А3		7	У900.01.00.07	Стенка	1	
		8	-01	Стенка	3	
А4		9	У900.01.00.08	Шибер	1	
А4		10	У900.01.00.09	Прокладка	3	
		11	-01	Прокладка	1	
				Стандартные изделия		
				Заклепки ГОСТ 10299-80		
		12		6х10	6	
		13		6х16	6	

Инв. N подл. | Подп. и дата | Взам. инв. N | Инв. N дубл. | Подп. и дата

У900.01.00.00

Изм.	Лист	N докум.	Подп.	Дата
Разраб		Копейкина		11.86
Пров		Федоров		VII.86
Н. контр		Федоров		VII.86
Утв.		Баскин		VII.86

Клапан противовзрывной

Лит	Лист	Листов
У		1

Гипродревпром г. Москва

Формат А4

Формат	Зона	Поз	Обозначение	Наименование	Кол.	Примечание
				Документация		
А2			У900.00.00 00 СБ	Сборочный чертеж		
			Серия 7.411-1	Циклоны. Указания по изготовлению и подбору материалов для проектирования		Выпуск 10
				Сборочные единицы		
А4		1	У900.01.00.00	Клапан противовзрывной	1	
				Переменные данные для исполнений.		
				У900 00.00.00		
				Сборочные единицы		
А4		2	У900.02.00.00	Улитка	1	
				У900 00.00.00-01		
				Сборочные единицы		
		2	У900.02.00.00-01	Улитка.	1	

Изм.	Лист	N докум.	Подп.	Дата
Разраб.		Копейкина		11.86
Пров.		Федоров		VII.86
Н. контр		Баскин		VII.86
Утв.		Байсенберг		VII.86

У900.00.00.00

Улитка с клапаном У900

Лит	Лист	Листов
У	1	2

Гипродревпром г. Москва

Формат	Зона	Поз.	Обозначение	Наименование	Кол.	Примечание
				У900 00.00.00-02		
				Сборочные единицы		
		2	У900.02.00.00-02	Улитка	1	
				У900.00.00.00-03		
				Сборочные единицы		
		2	У900.02.00.00-03	Улитка	1	

Инв. N подл. | Подп. и дата | Взам. инв. N | Инв. N дубл. | Подп. и дата

12

21581-01

Изм.	Лист	N докум.	Подп.	Дата

У900.00.00.00

Лист 2

У900.00.00.00СБ

Выпуск 1-1

Серия 7411-1

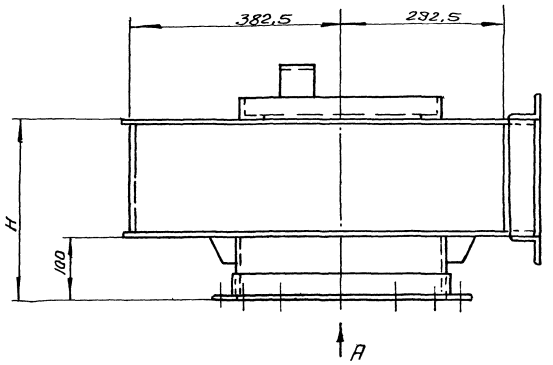

Вид А

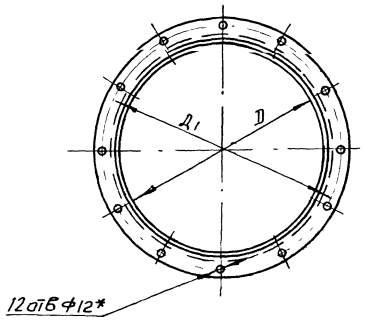

Вид Б

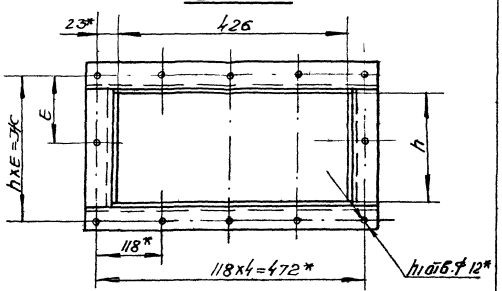

Г-Г
М1:2

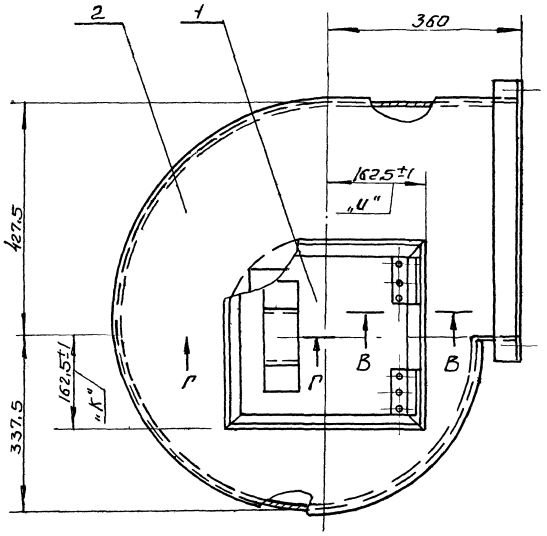

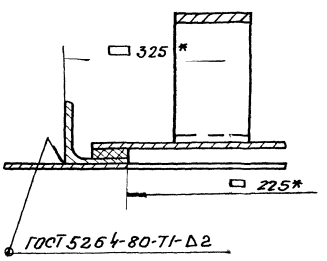

Обозначение	Шифр	Размеры мм						П	$П_1$ отв.	Масса, кг
		Н	Д	$Д_1$	И	Е	Ж			
У900.00.00.00	У900-1	274	340	388	170	109	218	2	12	32.4
-01	=2	346	405	453	242	145	290	2	12	35.5
-02	-3	428	470	518	324	124	372	3	14	39.1
-03	-4	536	540	588	432	120	480	4	16	43.0

В-В
М1:1

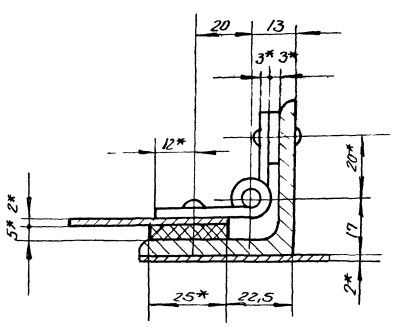

1. Указания по подбору улиток с клапаном см. Выпуск 1-0
2. Электрод Э-42 ГОСТ 9467-75
3* Размеры для справок, кромеразмеров „К" и „Н"

21581-01 13

					У900.00.00.00.СБ			
Изм.	Лист	№ докум.	Подп.	Дата	Улитка с клапаном	Лит	Масса	Масшт
Разраб.		Бух		VII 8			ст. табл.	—
Провер.		Федоров		VII 86	Сборочный чертеж	Лист	Листов 1	
Н. контр.		Баскин		VII 86		Гипродревпром г. Москва		

Инв. № подл. | Подп. и дата | Взам. инв. № | Инв. № дубл. | Подп. и дата

Серия 7 411-1 Выпуск 1-1

У900.01.00.02

Rz160 V(√)

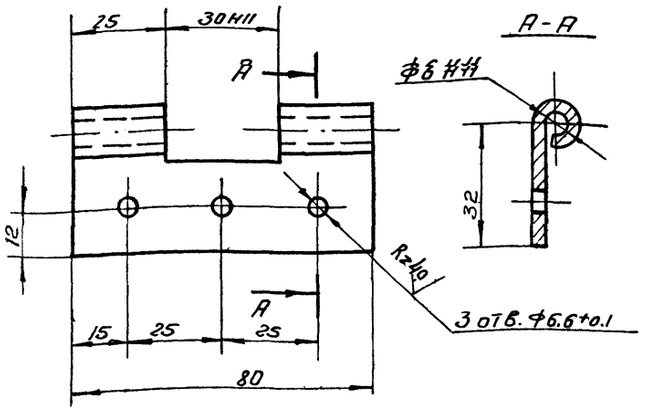

Развертка
М1:2

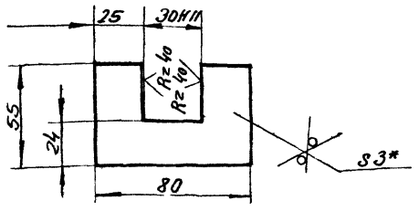

1 ± t2/2
2* Размеры для справок

Изм	Лист	N докум	Подп.	Дата	У900.01.00.02			
Разраб		Копейкина		VII.86	Петля левая	Лит	Масса	Мас-б
Пров.		Федоров		VII.86		U	0,082	1:1
						Лист	Листов 1	
Н. контр		Федоров		VII.86	Лист Б-ПН-3.0 ГОСТ 19903-74	Гипродревпром		
Утв.		Федоров		VII.86	Вст.3 ПС 5 ГОСТ 16523-70			

Формат А4

У900.01.00.03

Rz160 V(√)

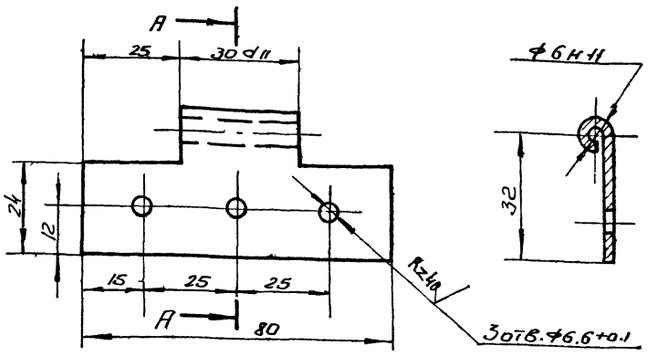

Развертка
М1:2

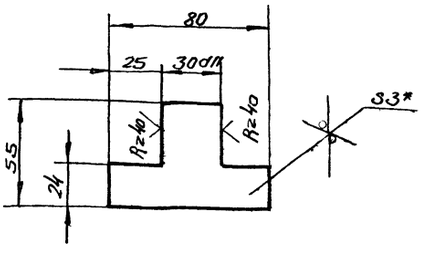

1. ± t2/2
2.* Размер для справок

Изм	Лист	№ докум.	Подп.	Дата	У900.01.00.03			
Разраб		Копейкина		VII.86	Петля правая	Лит	Масса	Мас-б
Пров.		Федоров		VII.86		U	0,068	1:1
						Лист	Листов 1	
Н. контр		Федоров		VII.86	Лист Б-ПН-3.0 ГОСТ 19903-74	Гипродревпром		
Утв.		Федоров			Вст.3 ПС 5 ГОСТ 16523-70			

Формат А4

У900.01.00.00

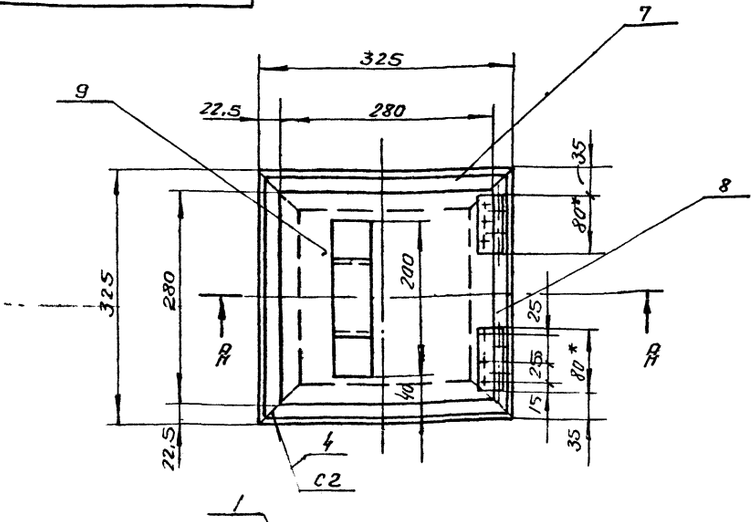

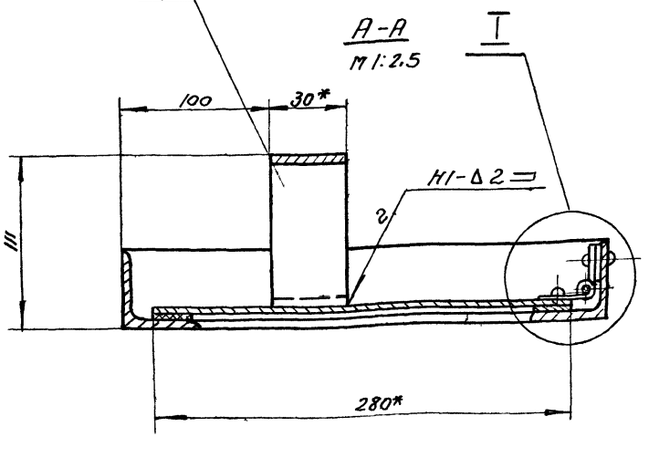

I
М1:1

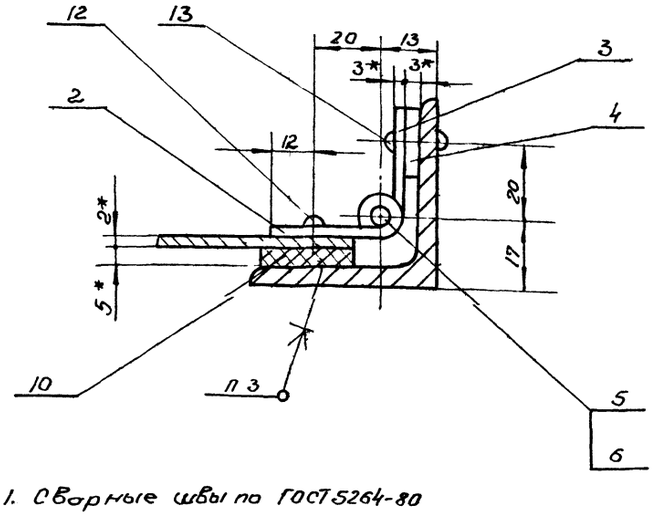

1. Сварные швы по ГОСТ 5264-80
Электрод Э-42 ГОСТ 9467-75
2 ± t3/2
3. Клей 88-СА ТУ38-105926-75
4* Размеры для справок

21581-01 14

Изм	Лист	N докум.	Подп.	Дата	У900.01.00.00			
Разраб		Копейкина		VII.86	Клапан противовзрывной	Лит	Масса	Мас-б
Пров.		Федоров		VII.86	Сборочный чертеж	U	7,0	1:5
						Лист	Листов 1	
Н контр		Федоров		VII.86		Гипродревпром г. Москва		

У900.01.00.01

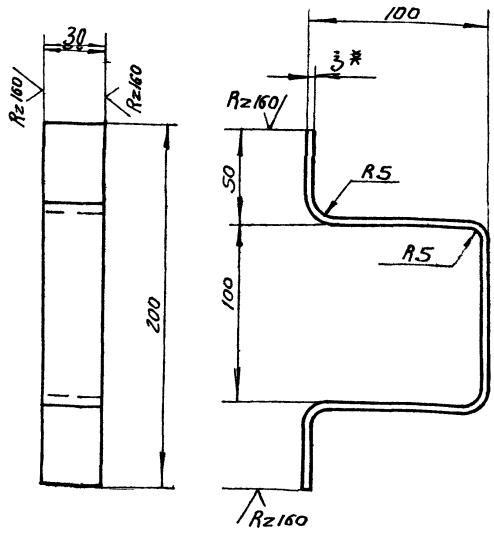

1. Развернутая длина - 387 мм.
2 ± t2/2
3* Размер для справок.

Изм.	Лист	N докум.	Подп.	Дата
Разраб.		Копейкина		VII.86
Пров.		Федоров		VII.86
Н. контр.		Федоров		VII.86
Утв.		Федоров		VII.86

Скоба

Лит	Масса	Масштаб
У	0,29	1:2
Лист	Листов 1	

Лист Б-ПН-3.0 ГОСТ 19903-74
Вст.3 пс5 ГОСТ 16523-70

Гипродревпром г. Москва

Формат А4

У900.01.00.04

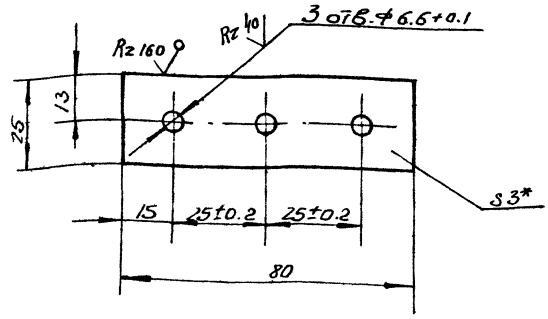

1 ± t2/2
2* Размер для справок

Изм.	Лист	N докум.	Подп.	Дата
Разраб.		Копейкина		VII.86
Пров.		Федоров		VII.86
Н. контр.		Федоров		VII.86
Утв.		Федоров		VII.86

Платик

Лит	Масса	Масштаб
У	0,045	1:1
Лист	Листов 1	

Лист Б-ПН-3 ГОСТ 19903-74
Вст.3 пс5 ГОСТ 16523-70

Гипродревпром г. Москва

Формат А4

У900.01.00.05

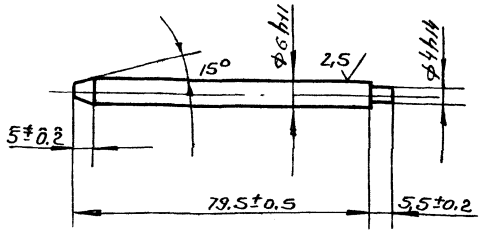

Изм.	Лист	N докум.	Подп.	Дата
Разраб.		Копейкина		VII.86
Пров.		Федоров		VII.86
Н. контр.		Федоров		VII.86
Утв.		Федоров		VII.86

Стержень

Лит	Масса	Масштаб
У	0.017	1:1
Лист	Листов 1	

Сталь 35 ГОСТ 1050-74

Гипродревпром г. Москва

У900.01.00.06

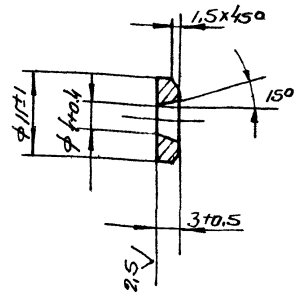

Изм.	Лист	N докум.	Подп.	Дата
Разраб.		Копейкина		VII.86
Пров.		Федоров		VII.86
Н. контр.		Федоров		VII.86
Утв.		Федоров		VII.86

Шайба

Лит	Масса	Масштаб
У	0.002	1:1
Лист	Листов 1	

Ст 3 ГОСТ 380-71

Гипродревпром г. Москва

Серия 7.411-1 Выпуск 1-1

Рис. 1

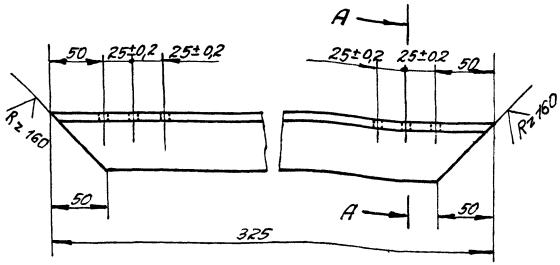

А-А

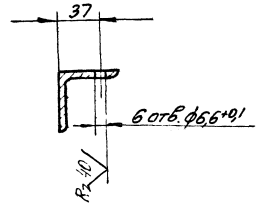

Рис. 2

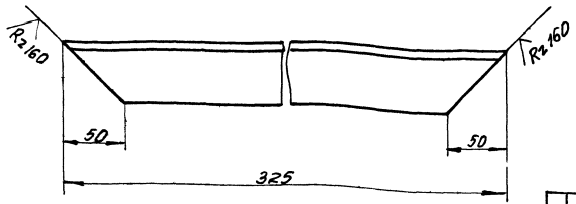

Обозначение	Рис.
У900.01.00.07	1
-01	2

$\pm t_2/2$

						У900.01.00.07			
Изм.	Лист	№ докум.	Подп.	Дата	Стенка	Лит.	Масса	Масш.	
Разраб.		Копейкина		VII.86		У	1,0	1:2,5	
Пров.		Федоров		VII.86		Лист	Листов 1		
Н. контр.		Федоров		VII.86	Уголки 50×50×4-Б ГОСТ 8509-72 / Ст3пс5-П ГОСТ 535-79	Гипродорпром г. Москва			
Утв.		Федоров		VII.86					

Инв. № подл. | Подп. и дата | Взам. инв. № | Инв. № дубл. | Подп. и дата

Формат А3

Рис. 1

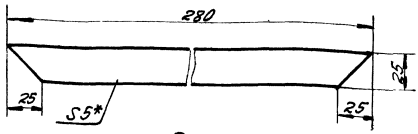

Рис. 2

Остальное - см. рис. 1

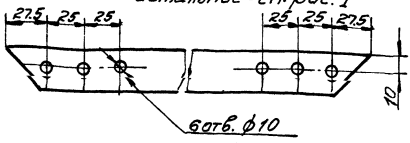

Обозначение	Рис.
У900.01.00.09	1
-01	2

*Размер для справок.

						У900.01.00.09			
Изм.	Лист	№ докум.	Подп.	Дата	Прокладка	Лит.	Масса	Масш.	
Разраб.		Копейкина		VII.86		У	0,03	1:2	
Пров.		Федоров		VII.86		Лист	Листов 1		
Н. контр.		Федоров		VII.86	Пластина Т, лист ТМ КЩ-1-0,5 ГОСТ 7338-77	Гипродорпром г. Москва			
Утв.		Федоров		VII.86					

Инв. № подл. | Подп. и дата | Взам. инв. № | Инв. № дубл. | Подп. и дата

Формат А4

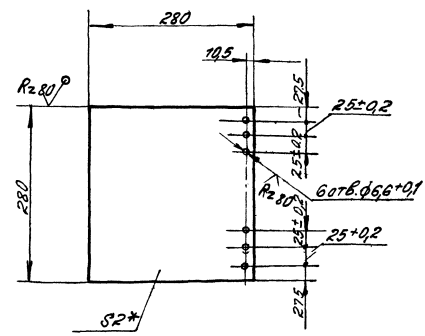

1. $\pm t_2/2$.

2. *Размер для справок.

						8.1581-01			16
						У900.01.00.08			
Изм.	Лист	№ докум.	Подп.	Дата	Шибер	Лит.	Масса	Масш.	
Разраб.		Копейкина		VII.86		У	1,2	1:5	
Пров.		Федоров		VII.86		Лист	Листов 1		
Н. контр.		Федоров		VII.86	Лист Б-ПН-20 ГОСТ 19903-74 / 4-Ш Ст3пс5 ГОСТ 16523-70	Гипродорпром г. Москва			
Утв.		Федоров		VII.86					

Инв. № подл. | Подп. и дата | Взам. инв. № | Инв. № дубл. | Подп. и дата

Формат А4

Выпуск 1-1

Серия 7.411-1

Форм	Зона	Поз.	Обозначение	Наименование	Кол.	Примечание
				Документация		
А2			У900.02.00.00СБ	Сборочный чертеж		
				Детали		
А3		1	У900.02.00.01	Стенка	1	
А4		2	У900.02.00.02	Ребро	4	
			Переменные	данные для исполнений		
				У900.02.00.00		
				Сборочные единицы		
А4		3	У.900.02.01.00	Фланец	1	
				Детали		
		4	УЦ 900.02.00.01-01	Цилиндр	1	
		5	УЦ 900.01.00.02-02	Фланец	1	
		6	У.900.02.00.01-01	Стенка	1	
А3		7	У.900.02.00.03	Стенка боковая	1	

Подп. и дата | Инв. № дуб. | Взам. инв. № | Подп. и дата | Инв. № подл.

У900.02.00.00

Из.	Лист	№ докум.	Подп.	Дата
Разраб.	Копейкина	Коп-		VII.86
Пров.	Федоров			VII.86
Н.контр.	Федоров			VII.86
Утв.	Баскин			VII.86

Улитка

Лит.	Лист	Листов
И	1	3

Гипродревпром г. Москва

Формат А4

Форм	Зона	Поз.	Обозначение	Наименование	Кол.	Примечание
				У900.02.00.00-01		
				Сборочные единицы		
		3	У900.02.01.00-01	Фланец	1	
				Детали		
		4	УЦ 900.02.00.01-03	Цилиндр	1	
		5	УЦ 900.01.00.02-04	Фланец	1	
		6	У900.02.00.01-02	Стенка	1	
		7	У900.02.00.03-01	Стенка боковая	1	
				У900.02.00.00-02		
				Сборочные единицы		
		3	У900.02.01.00-02	Фланец	1	
				Детали		
		4	УЦ 900.02.00.01-05	Цилиндр	1	
		5	УЦ 900.01.00.02-06	Фланец	1	
		6	У900.02.00.01-03	Стенка	1	
		7	У900.02.00.03-02	Стенка боковая	1	
				У900.02.00.00-03		
				Сборочные единицы		
		3	У.900.02.01.00-03	Фланец	1	

Подп. и дата | Инв. № дуб. | Взам. инв. № | Подп. и дата | Инв. № подл.

У900 02 00 00

Из.	Лист	№ док.	Подп.	Дата

Лист 2

Формат А4

Форм	Зона	Поз.	Обозначение	Наименование	Кол.	Примечание
				Детали		
		4	УЦ 900.02.00.01-07	Цилиндр	1	
		5	УЦ 900.01.00.02-08	Фланец	1	
		6	У900.02.00.01-04	Стенка	1	
		7	У900.02.00.03-03	Стенка боковая	1	

Подп. и дата | Инв. № дуб. | Взам. инв. № | Подп. и дата | Инв. № подл.

У900 02 00 00

Из.	Лист	№ докум.	Подп.	Дата

Лист 3

УЦ 900.02.01.00

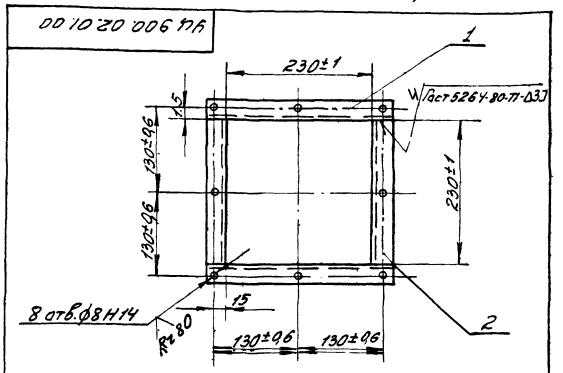

21581-01 17

Форм	Зона	Поз.	Обозначение	Наименование	Кол.	Примечание
Б.Ч.		1	УЦ 900.02.01.01	Поперечина		
				Уголок 28×28×3-Б Гост 8509-72		
				В ст.3 пс5-II Гост 535-79		
				ℓ=286±1.0 мм	2	0,4 кг
Б.Ч.		2	УЦ 900 02 01 02	Связь		
				Уголок 28×28×3-Б Гост 8509-72		
				В ст 3 пс 5 II Гост 535-79		
				ℓ=230-1.0 мм	2	0,3 кг

Подп. и дата | Инв. № дуб. | Взам. инв. № | Подп. и дата | Инв. № подл.

УЦ 900.02.01.00

Из.	Лист	№ докум.	Подп.	Дата
Разраб.	Копейкина	Коп-		VII.86
Пров.	Федоров			VII.86
Н.контр.	Федоров			VII.86
Утв.	Баскин			VII.86

Фланец

Лит.	Масса	Мас-б
И	1,4	1:5

Лист | Листов: 1

Гипродревпром г. Москва

Серия 7.411-1 Выпуск 1-11

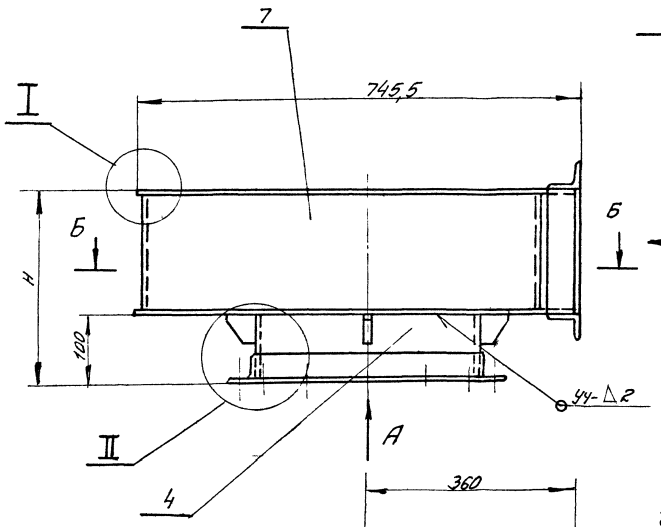

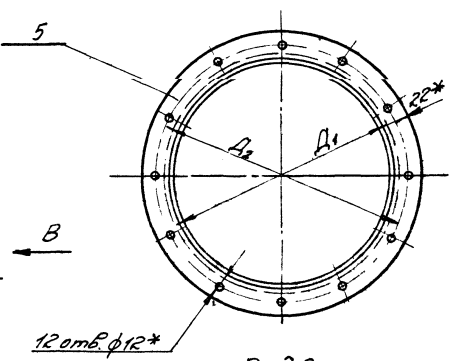

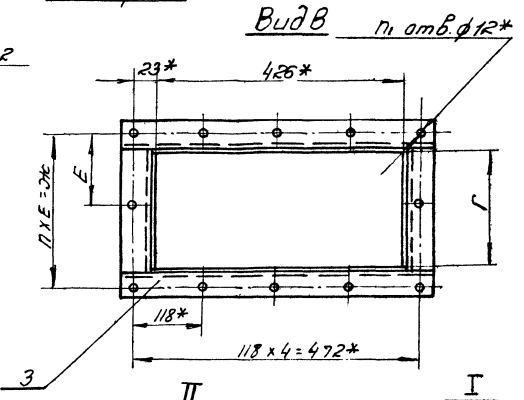

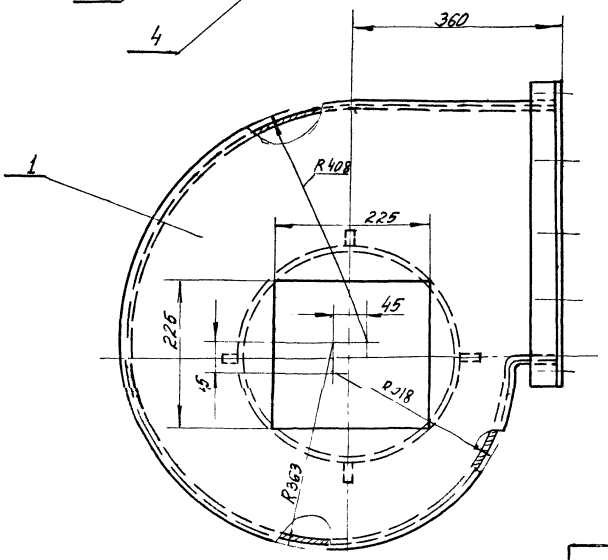

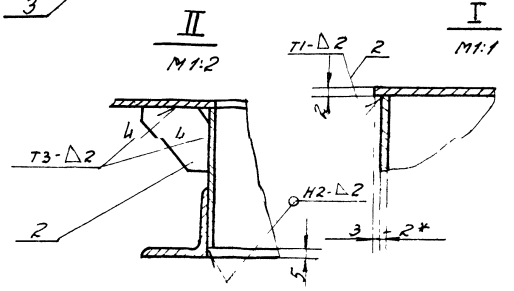

Обозначение	Размеры, мм							h	h_1 отв.	Масса, кг
	h	Д	$Д_1$	$Д_2$	Г	Е	Ж			
У900.02.00.00	274	340	344	388	170	109	218	2	12	25,4
-01	346	405	[illegible]	453	242	145	290	2	12	28,5
-02	428	470	474	518	324	124	372	3	14	32,1
-03	536	540	544	588	432	120	480	4	16	36,0

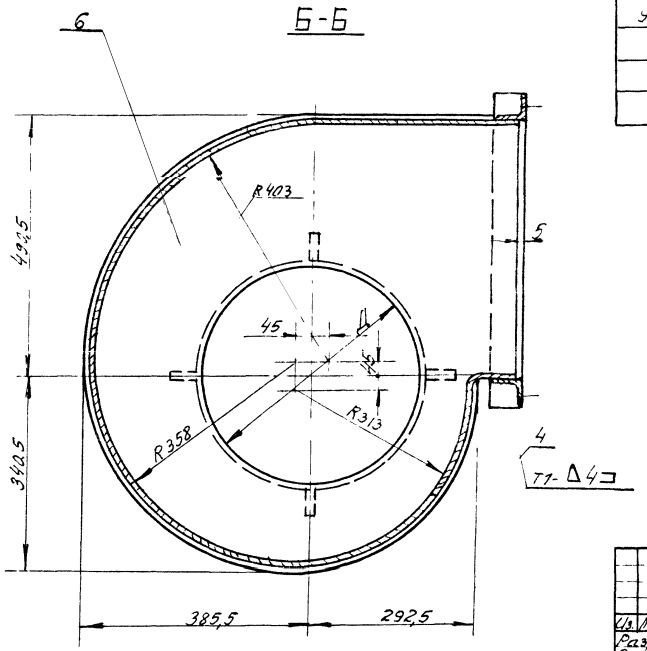

1. Сварные швы по Гост 5264-80
Электрод Э-42 Гост 9467-75
2. $\pm t_3/2$
3. * Размеры для справок

21581-01 18

У900 02.00.00СБ

Из.	Лист	№ докум.	Подп.	Дата
Разраб.		Бух		
Пров.		Федоров		
Н.контр.		Федоров		
Утв.		Бакин		

Улитка
Сборочный чертеж

Лит.	Масса	Мас-б
И	см. табл.	—

Лист Листов 1

ГИПРОДРЕВПРОМ
г. Москва

Формат 92

Инв. № подл. | Подп. и дата | Взам. инв. № | Инв. № дубл. | Подп. и дата

Серия 7.411-1 Выпуск 1-1

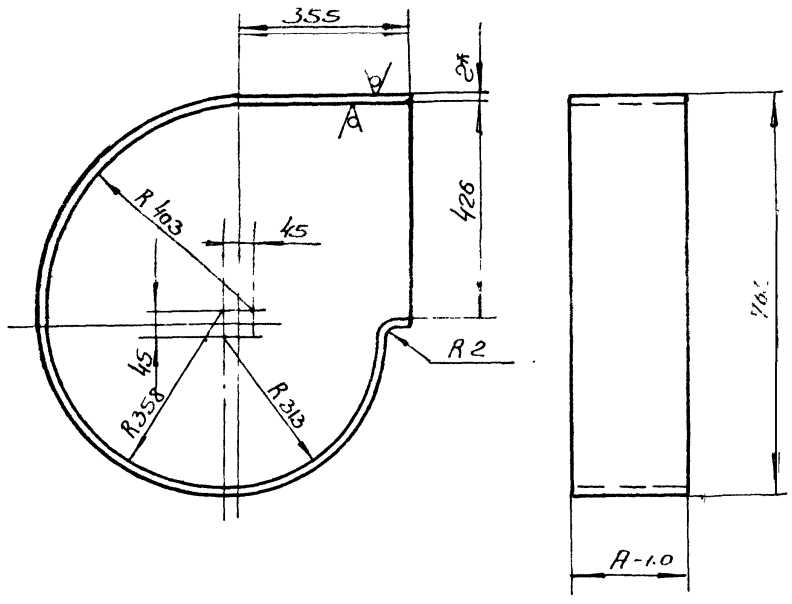

Обозначение	A, мм	Масса, кг.
У900.02.00.03	170	5,1
—01	242	7,3
—02	324	9,9
—03	432	13,1

1. Развернутая длина -2108 мм
2 ± t2/2
3* Размер для справок

					У900.02.00.03			
Изм	Лист	N докум	Подп	Дата	Стенка боковая	Лит	Масса	Мас-б
Разраб		Копейкина					См. табл.	—
Пров		Федоров				Лист	Листов 1	
Н.контр		Федоров			Лист Б ПН-2 ГОСТ 19903-74	Гипродревпром г. Москва		
Утв		Баскин			4-IV Вст.3 пс5 ГОСТ 16523-70			

Формат А3

Рис. 1

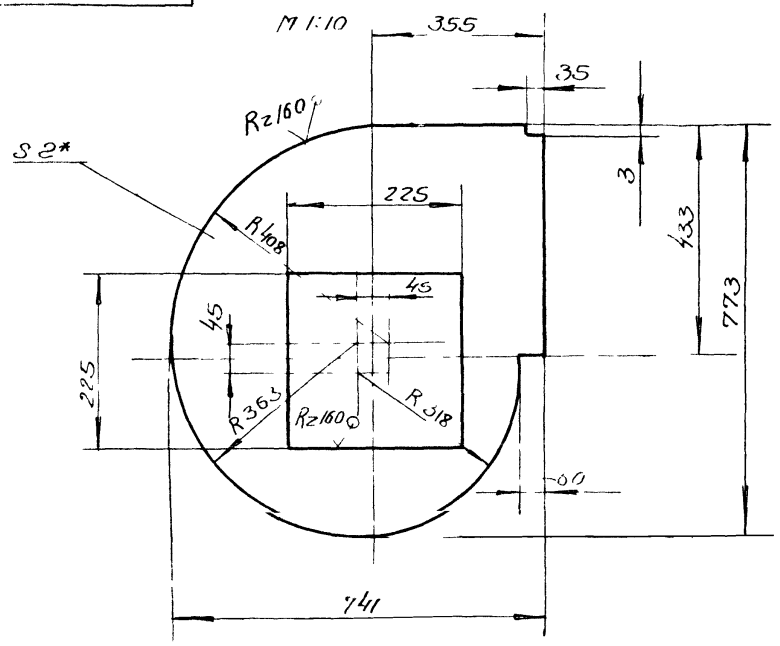

Обозначение	Рис	D, мм	Масса, кг
У900.02.00.01	1	—	6,0
-01	2	340	5,2
-02		405	4,8
-03		470	4,0
-04		540	3,2

Рис. 2

Остальное см. рис. 1

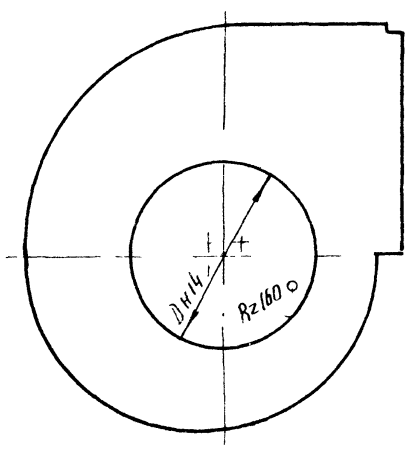

1 + t2; ± t2/2

2* Размер для справок.

21581 01

					У900.02.00.01			
Изм	Лист	N докум	Подп	Дата	Стенка	Лит	Масса	Мас б
Разраб		Копейкина					см. табл	—
Пров		Федоров				Лист	Листов 1	
Н.контр.		Федоров			Лист Б-ПН-2.0 ГОСТ 19903-74	Гипродревпром Москва		
Утв		Баскин			4-IV Вст.3 пс5 ГОСТ 16523-70			

Копиров Щеглова

Серия 7.411-1 Выпуск 1-1

Формат	Зона	Поз.	Обозначение	Наименование	Кол.	Примечание
				Документация		
А3			У900.02.01.00 СБ	Сборочный чертеж		
				Детали		
Б4		1	У900.02.01.01	Поперечина Уголок 40×40×4-Б ГОСТ 8509-72 Ст3пс5-II ГОСТ 535-79 L=510±1мм	2	1,6 кг
				Переменные данные для исполнений		
				УЦ900.02.01.00		
				Детали		
Б4		2	У900.02.01.02	Связь Уголок 40×40×4-Б ГОСТ 8509-72 Ст3пс5-II ГОСТ 535-79 L=174+1мм	2	0,6 кг
				УЦ900.02.01.00-01		
Б4		2	У900.02.01.03	Связь Уголок 40×40×4-Б ГОСТ 8509-72 Ст3пс5-II ГОСТ 535-79 L=246+1мм	2	0,9 кг

Инв.№ подл. | Подп. и дата | Взам. инв.№ | Инв.№ дубл. | Подп. и дата

Изм.	Лист	№ докум.	Подп.	Дата
Разраб.		Корешкина		
Пров.		Федоров		
Н.контр.		Федоров		
Утв.		Басюин		

У900.02.01.00

Фланец

Лит.	Лист	Листов
	1	2

Гипродревпром г. Москва

Формат А4

Формат	Зона	Поз.	Обозначение	Наименование	Кол.	Примечание
				УЦ900.02.01.00-02		
Б4		2	У900.02.01-04	Связь Уголок 40×40×4-Б ГОСТ 8509-72 Ст3пс5-II ГОСТ 535-79 L=328+1мм	2	1,2 кг
				УЦ900.02.01.00-03		
Б4		2	У900.02.01-05	Связь Уголок 40×40×4-Б ГОСТ 8509-72 Ст3пс5-II ГОСТ 535-79 L=436+1мм	2	1,5 кг

Инв.№ подл. | Подп. и дата | Взам. инв.№ | Инв.№ дубл. | Подп. и дата

Изм.	Лист	№ докум.	Подп.	Дата

У900.02.01.00

Лист 2

Формат А4

9700102.006 Б

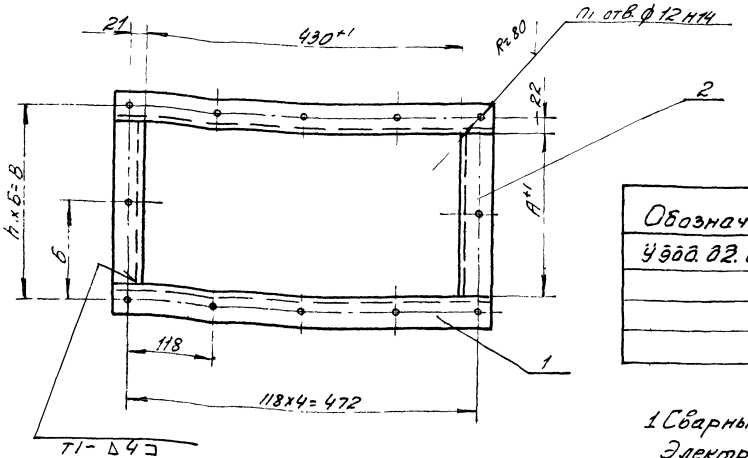

Обозначение	Размеры, мм А	Б	В	h	n, отв	Масса, кг
У900.02.01.00	174	103	218	2	12	4,4
-01	246	145	290	2	12	5,0
-02	328	124	372	3	14	5,6
-03	436	120	480	4	16	6,4

1 Сварные швы по ГОСТ 5264-80
Электрод Э-42 ГОСТ 9467-75
2. ± $t_3/2$

Инв.№ подл. | Подп. и дата | Взам. инв.№ | Инв.№ дубл. | Подп. и дата

Изм.	Лист	№ докум.	Подп.	Дата
Разраб.		Корешкина		
Пров.		Федоров		
Н.контр.		Федоров		
Утв.		Басюин		

21581 01

У900.02.01.00 СБ

Фланец

Сборочный чертеж

Лит.	Масса	Масштаб
	см. табл.	—

Лист | Листов 1

Гипродревпром г. Москва

Формат	Зона	Поз.	Обозначение	Наименование	Кол.	Примечание
				Документация		
А3			ЗТ 900.00.00.00 СБ	Сборочный чертеж		
			Серия 7.411-1	Циклоны Указания по изготовлению и подбору Материалы для проектирования		Выпуск 1-0
			Переменные данные для исполнений			
				ЗТ 900 00 00 00		
				Детали		
А3		1	ЗТ 900.00.00.01	Колпак	1	
А4		2	ЗТ 900.00.00.02	Лапа	4	
А3		3	УЦ. 900.01.00 02-02	Фланец	1	
				ЗТ 900.00.00.00-01		
				Детали		
		1	ЗТ 900.00.00.01-01	Колпак	1	
		2	ЗТ 900.00.00.02-01	Лапа	4	
		3	УЦ 900.01.00.02-04	Фланец	1	

Выпуск 1-1

Серия 7 411-1

Подп. и дата | Инв. N дубл. | Взам. инв. N | Подп. и дата | Инв. N подл.

Изм	Лист	N докум.	Подп	Дата
Разраб		Колейкина		
Пров		Федоров		
Н. контр		Баскин		
Утв		Вайсенберг		

ЗТ 900.00.00.00

Зонт

Лит	Лист	Листов
И	1	2

Гипродревпром г. Москва

Формат А4

Формат	Зона	Поз.	Обозначение	Наименование	Кол.	Примечание
				ЗТ 900.00.00-02		
				Детали		
		1	ЗТ 900.00.00.01 -02	Колпак	1	
		2	ЗТ 900.00.00.02 - 02	Лапа	4	
		3	УЦ 900 01.00.02-06	Фланец	1	
				ЗТ 900.00.00 00-03		
				Детали		
		1	ЗТ 900.00.00.01-03	Колпак	1	
		2	ЗТ 900.00.00 02-03	Лапа	4	
		3	УЦ 900.01.00.02-07	Фланец	1	

Подп. и дата | Инв. N дубл. | Взам. инв. N | Подп. и дата | Инв. N подл.

Изм	Лист	N докум	Подп.	Дата

ЗТ 900.00.00.00

Лист 2

Формат А4

ЗТ 900.00.00.00 СБ

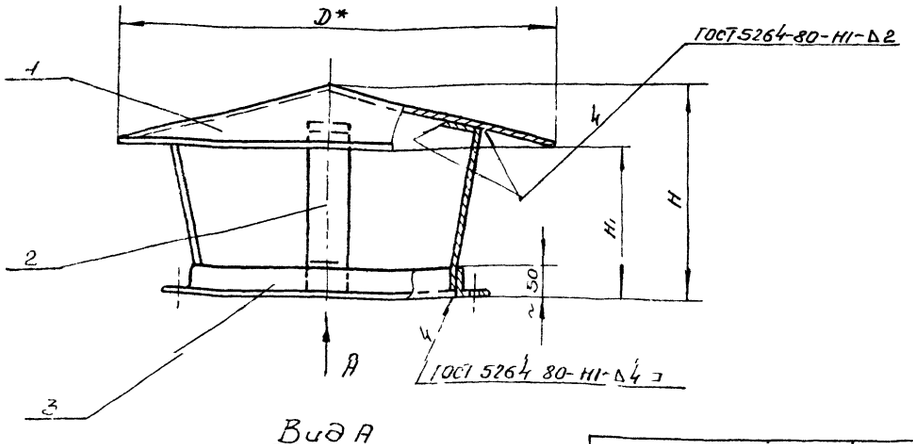

Вид А

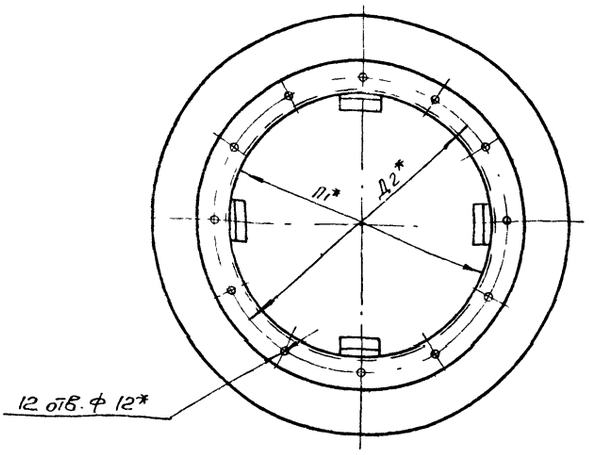

Обозначение	Шифр	Размеры, мм					Масса, кг
		D	D	D2	H	H1	
ЗТ 900 00 00 00	ЗТ 900-1	600	344	388	275	195	9.4
-01	ЗТ 900-2	755	409	453	335	233	13.5
-02	ЗТ 900-3	880	474	518	405	287	16.1
-03	ЗТ 900-4	990	544	588	475	343	20.5

1. Указания по подбору зонтов см выпуск 1-0
2. Электрод Э-42 ГОСТ 9467-75
3. * Размеры для справок
4. ± t3/2

21581-01 21

ЗТ 900.00.00.00 СБ

Изм	Лист	N докум	Подп	Дата
Разраб		Колейкина		
Пров		Федоров		
Н. контр		Баскин		
Утв		Вайсенберг		

Зонт

Сборочный чертеж

Лит	Масса	Масшт
И	см табл	—

Лист | Листов 1

Гипродревпром г. Москва

Подп. и дата | Инв. N дубл. | Взам. инв. N | Подп. и дата | Инв. N подл.

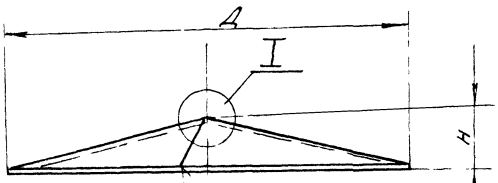

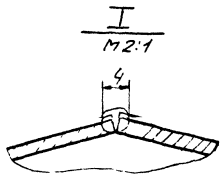

Гост 5264-80-С2

Развертка

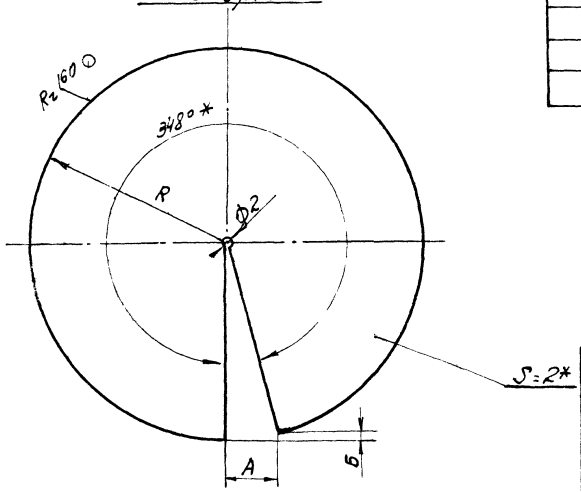

Обозначение	Размеры, мм					Масса, кг
	A	H	R	A	Б	
3Т 900.00.00.01	600	80	310	65	8	4,5
-01	755	102	391	82	9	8,2
-02	880	118	455	95	11	10,4
-03	990	132	512	107	12	13

1. Сварка ручная электродуговая
   Электрод Э-42 Гост 9467-75
2. ± t2/2
3. * Размеры для справок

Изм.	Лист	№ докум.	Подп.	Дата	3Т 900.00.00.01			
Разраб.		Копейкина			Колпак	Лит.	Масса	Мас-б
Пров.		Федоров				У	см. табл.	—
Н. контр.		Баскин				Лист	Листов 1	
Утв.		Баскин			Лист Б-ПН-2 Гост 19903-74 4У Вст3пс5 Гост 16523-70	ГИПРОДРЕВПРОМ г. Москва		

Копировал

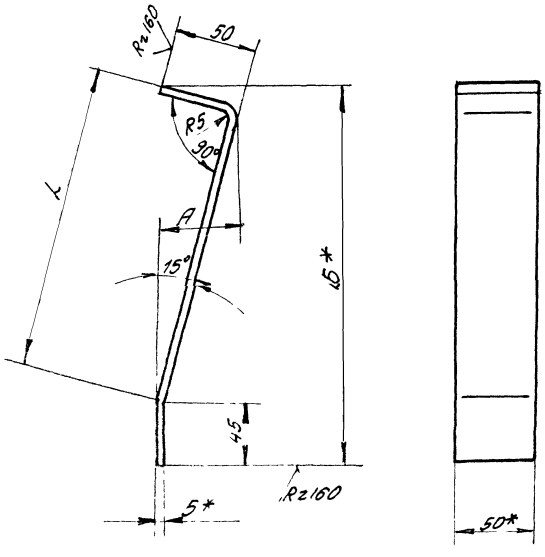

Обозначение	Размеры, мм			Развернутая длина, мм	Масса, кг
	L	A	Б		
3Т 900.00.00.02	175	50	225	262	0,5
-01	223	60	272	310	0,6
-02	282	76	330	370	0,7
-03	342	92	384	430	0,83

1. ± t2/2.
2. * Размеры для справок.

21581-01

(22)

Изм.	Лист	№ докум.	Подп.	Дата	3Т 900.00.00.02			
Разраб.		Харайчина			Лапа	Лит.	Масса	Мас-б
Пров.		Федоров				У	см. табл.	—
Н. контр.		Федоров				Лист	Листов 1	
Утв.		Федоров			Полоса 5х50-Б-2 Гост 103-76 Вст3пс5-II Гост 535-79	ГИПРОДРЕВПРОМ г. Москва		

gost.e-ecolog.ru