ТИПОВЫЕ КОНСТРУКЦИИ, ИЗДЕЛИЯ
И УЗЛЫ ЗДАНИЙ И СООРУЖЕНИЙ

СЕРИЯ 1.020-1/83

КОНСТРУКЦИИ КАРКАСА МЕЖВИДОВОГО ПРИМЕНЕНИЯ ДЛЯ МНОГОЭТАЖНЫХ ОБЩЕСТВЕННЫХ ЗДАНИЙ, ПРОИЗВОДСТВЕННЫХ И ВСПОМОГАТЕЛЬНЫХ ЗДАНИЙ ПРОМЫШЛЕННЫХ ПРЕДПРИЯТИЙ

ВЫПУСК 3-3

РИГЕЛИ ВЫСОТОЙ 450 мм ПРОЛЁТОМ 3,0; 6,0 и 7,2 м ДЛЯ ОПИРАНИЯ МНОГОПУСТОТНЫХ ПЛИТ ПЕРЕКРЫТИЯ. АРМАТУРНЫЕ И ЗАКЛАДНЫЕ ИЗДЕЛИЯ

РАБОЧИЕ ЧЕРТЕЖИ

19648
ЦЕНА 1-58

gost.e-ecolog.ru

ЦЕНТРАЛЬНЫЙ ИНСТИТУТ ТИПОВОГО ПРОЕКТИРОВАНИЯ
ГОССТРОЯ СССР

Москва, А-445, Смоленская ул., 32

Сдано в печать 5 1986 г.

Заказ № 2911 Тираж 400 экз.

ТИПОВЫЕ КОНСТРУКЦИИ, ИЗДЕЛИЯ
И УЗЛЫ ЗДАНИЙ И СООРУЖЕНИЙ

СЕРИЯ 1.020-1/83

КОНСТРУКЦИИ КАРКАСА МЕЖВИДОВОГО ПРИМЕНЕНИЯ ДЛЯ МНОГОЭТАЖНЫХ ОБЩЕСТВЕННЫХ ЗДАНИЙ, ПРОИЗВОДСТВЕННЫХ И ВСПОМОГАТЕЛЬНЫХ ЗДАНИЙ ПРОМЫШЛЕННЫХ ПРЕДПРИЯТИЙ

ВЫПУСК 3-3

РИГЕЛИ ВЫСОТОЙ 450 мм ПРОЛЁТОМ 3,0; 6,0 и 7,2 м ДЛЯ ОПИРАНИЯ МНОГОПУСТОТНЫХ ПЛИТ ПЕРЕКРЫТИЯ. АРМАТУРНЫЕ И ЗАКЛАДНЫЕ ИЗДЕЛИЯ

РАБОЧИЕ ЧЕРТЕЖИ

РАЗРАБОТАНЫ

ЦНИИЭП ТОРГОВО-БЫТОВЫХ ЗДАНИЙ
И ТУРИСТСКИХ КОМПЛЕКСОВ

Директор института — В.Лепский
Нач. отдела — Б.Вольнский
Гл. инж. проекта — И.Осина
Рук. лаборатории — А.Семченков

ЦНИИПРОМЗДАНИЙ

Гл. инженер института — В.Гранёв
Нач. отдела — Э.Кодыш

НИИЖБ ГОССТРОЯ СССР

Зам. директора ин-та — Н.Коровин
Рук. лаборатории — Г.Бердичевский
Зав. сектором — А.Залесов

ГИПРОСТРОЙМАШ

Гл. инженер института — В.Бузинов
Гл. технолог отдела арматурных работ — Т.Заневская

Утверждены Госстроем СССР постановлением от 13.07.1984г
Введены в действие с 01.09.1984г

ОБОЗНАЧЕНИЕ	НАИМЕНОВАНИЕ	СТР
	СОДЕРЖАНИЕ	2-3
1.020-1/83.3-3.00ТО	Техническое описание	4
1.020-1/83.3-3 01	Каркас укрупнительной сборки (КР.I ÷ КР.II)	5
1.020-1/83.3-3 02	Каркас плоский (КР-1 ÷ КР-9)	9
1.020-1/83.3-3 03	Каркас плоский (КР-10 ÷ КР-15)	13
1.020-1/83.3-3 04	Каркас плоский (КР-16 ÷ КР-19)	16
1.020-1/83.3-3 05	Каркас плоский (КР-20 ÷ КР-22)	19
1.020-1/83.3-3 06	Каркас плоский КР-23, КР-24	21
1.020-1/83.3-3 07	Каркас плоский КР-25, КР-26	23
1.020-1/83.3-3 08	Каркас плоский (КР-27 ÷ КР-33)	25
1.020-1/83.3-3 09	Каркас плоский (КР-34 ÷ КР-36)	28
1.020-1/83.3-3 10	Каркас плоский КР-37, КР-38	30
1.020-1/83.3-3 11	Каркас плоский (КР-39 ÷ КР-42)	32
1.020-1/83.3-3 12	Сетка (С-1 ÷ С-4)	35
1.020-1/83.3-3 13	Сетка (С-5 ÷ С-9)	37
1.020-1/83.3-3 14	Сетка (С-10 ÷ С-18)	40
1.020-1/83.3-3 15	Сетка (С-19 ÷ С-24)	43
1.020-1/83.3-3 16	Сетка С-25, С-26	46
1.020-1/83.3-3 17	Сетка С-27, С-28	48
1.020-1/83.3-3 18	Сетка (С-29 ÷ С-34)	50
1.020-1/83.3-3 19	Сетка С-35	53
1.020-1/83.3-3 20	Изделие закладное сборное СМН-1, СМН-2	54
1.020-1/83.3-3 21	Изделие закладное (МН-1 – МН-6)	56
1.020-1/83.3-3 22	Изделие закладное (МН-7 ÷ МН-12)	59
1.020-1/83.3-3 23	Изделие закладное (МН-13 ÷ МН-18)	62
1.020-1/83.3-3 24	Изделие закладное (МН-19 ÷ МН-23)	65

Нач. отд.	Волынский	
Н.контр.	Григорьев	
Гл. конст.	Шах	
Рук.	Острова	
Разраб.	Изова	
Проверил	Осина	
Исполнил	Изова	

1.020-1/83.3-3 00

СОДЕРЖАНИЕ

СТАДИЯ	ЛИСТ	ЛИСТОВ
Р	1	2

ЦНИИЭП торгово-бытовых зданий и туристских комплексов

Обозначение	Наименование	Стр.
1.020-1/83. 3-3 25	Изделие закладное (МН-24 ÷ МН-29)	68
1.020-1/83. 3-3 26	Изделие закладное МН-30, МН-31	71
1.020-1/83. 3-3 27	Изделие закладное МН-32	73
1.020-1/83. 3-3 28	Изделие закладное МН-33	74
1.020-1/83. 3-3 29	Изделие закладное МН-34	75
1.020-1/83. 3-3 30	Изделие закладное МН-35	76
1.020-1/83. 3-3 31	Стержень гнутый СГ-1, СГ-2	77
1.020-1/83. 3-3 32	Стержень гнутый (СГ-3 ÷ СГ-12)	78
1.020-1/83. 3-3 33	Стержень гнутый СГ-13	79
1.020-1/83. 3-3 34	Стержень гнутый СГ-14, СГ-15	80
1.020-1/83. 3-3 35	Стержень гнутый СГ-16	81

Настоящий выпуск содержит рабочие чертежи плоских арматурных изделий и закладных деталей ригелей с высотой сечения 450 мм по выпуску 3-1 под многопустотные плиты перекрытий, рассчитанных на серийное изготовление на типовом и нестандартном оборудовании заводов железобетонных конструкций и специализированных механических заводов.

Указания по изготовлению арматурных изделий и закладных деталей приведены в выпуске 0-7 „Указания по заводской технологии изготовления изделий".

В состав плоских арматурных изделий входят каркасы, сетки полок, сетки косвенного армирования для предварительно напряженных ригелей и отдельные гнутые стержни.

В спецификациях к арматурным и закладным изделиям приведен класс стали без указания марки стали. В конкретных проектах должна быть указана марка стали арматуры и пластин закладных деталей в зависимости от условий эксплуатации в соответствии с Главой СНиП II-21-75.

Сварные арматурные изделия и закладные детали должны отвечать требованиям ГОСТ 10922-75.

Особое внимание следует обратить на обеспечение прочности таврового соединения вертикальных анкеров с пластинами закладных деталей. Если сварка под слоем флюса по ГОСТ 19292-73 не удовлетворяет требуемой прочности по ГОСТ 10922-75, допускается замена этого типа сварки на электродуговую сварку в разделанные отверстия, при условии обеспечения при этом требуемой прочности.

Все арматурные изделия должны маркироваться и складироваться по маркам в специальной таре.

Перечень выпусков, входящих в состав серии 1.020-1/83 приведен в выпуске 0-0.

				. 1.020-1/83. 3-3 ПОТО		
Нач. отд	Волынский					
Н. контр.	Пригорев			Техническое описание	Стадия	Лист	Листов
Гл. конст	Шац				Р		1
ГИП	Острова				ЦНИИЭП торгово-бытовых зданий и туристских комплексов		
ГИП	Осина						
Исполн.	Васильева						

ФОРМАТ	ЗОНА	ПОЗ.	ОБОЗНАЧЕНИЕ	НАИМЕНОВАНИЕ	КОЛ.	ПРИМЕЧАНИЕ
				ДОКУМЕНТАЦИЯ		
А4			1.020-1/83.3-3 01СБ	СБОРОЧНЫЙ ЧЕРТЕЖ		
А4			1.020-1/83.3-3 00ТО	ТЕХНИЧЕСКОЕ ОПИСАНИЕ		
			ПЕРЕМЕННЫЕ ДАННЫЕ	ДЛЯ ИСПОЛНЕНИЙ:		
				1.020-1/83.3-3 01 СКР-1		
				СБОРОЧНЫЕ ЕДИНИЦЫ		
А4	1		1.020-1/83.3-3 04	КАРКАС ПЛОСКИЙ КР-16	1	
				ДЕТАЛИ		
ВЧ	2		16.013.4220	СТ.ОТД.ГОСТ 5781-82 Ф16 А-III L=4220	1	6.66КГ
				1.020-1/83.3-3 01-01 СКР-2		
				СБОРОЧНЫЕ ЕДИНИЦЫ		
А4	1		1.020-1/83.3-3 04	КАРКАС ПЛОСКИЙ КР-16	1	
				ДЕТАЛИ		
ВЧ	2		20.013.4220	СТ.ОТД.ГОСТ 5781-82 Ф20 А-III L=4220	1	10.4КГ
				1.020-1/83.3-3 01-02 СКР-3		
				СБОРОЧНЫЕ ЕДИНИЦЫ		
А4	1		1.020-1/83.3-3 04-01	КАРКАС ПЛОСКИЙ КР-17	1	
				ДЕТАЛИ		
ВЧ	2		22.013.4220	СТ.ОТД.ГОСТ 5781-82 Ф22 А-III L=4220	1	12.6КГ

НАЧ.ОТД	Волынский		1.020-1/83.3-3 01
Н.КОНТР	Пантофель		
ГЛ.КОНСТР	Шац		КАРКАС УПРОЩЕННЫЙ СЕРИИ СКР-
ГИП	Осина		
РАЗРАБ	Вальяева		
ПРОВЕРИЛ	Петрова		
ИСПОЛНИЛ	Лукина		

СТАДИЯ	ЛИСТ	ЛИСТОВ
Р	1	3

ЦНИИЭП ГОССТРОЯ СССР ЖИЛЫХ И ОБЩЕСТВЕННЫХ ЗДАНИЙ И ТУРИСТСКИХ КОМПЛЕКСОВ

ФОРМАТ А4

ФОРМАТ	ЗОНА	ПОЗ	ОБОЗНАЧЕНИЕ	НАИМЕНОВАНИЕ	КОЛ	ПРИМЕЧАНИЕ
				1.020-1/83.3-3 01-03 СКР-4		
				СБОРОЧНЫЕ ЕДИНИЦЫ		
А4	1		1.020-1/83.3-3 04-02	КАРКАС ПЛОСКИЙ КР-18	1	
				ДЕТАЛИ		
БЧ	2		25.013.4220	СТ.ОТД.ГОСТ 5781-82 Ф25 А-III L=4220	1	16.2КГ
				1.020-1/83.3-3 01-04 СКР-5		
				СБОРОЧНЫЕ ЕДИНИЦЫ		
А4	1		1.020-1/83.3-3 04-02	КАРКАС ПЛОСКИЙ КР-18	1	
				ДЕТАЛИ		
БЧ	2		28.013.4220	СТ.ОТД.ГОСТ 5781-82 Ф28 А-III L=4220	1	20.4КГ
				1.020-1/83.3-3 01-05 СКР-6		
				СБОРОЧНЫЕ ЕДИНИЦЫ		
А4	1		1.020-1/83.3-3 05	КАРКАС ПЛОСКИЙ КР-20	1	
				ДЕТАЛИ		
БЧ	2		16.013.4320	СТ.ОТД.ГОСТ 5781-82 Ф16 А-III L=4320	1	6.82КГ
				1.020-1/83.3-3 01-06 СКР-7		
				СБОРОЧНЫЕ ЕДИНИЦЫ		
А4	1		1.020-1/83.3-3 05	КАРКАС ПЛОСКИЙ КР-20		
				ДЕТАЛИ		
БЧ	2		22.013.4320	СТ.ОТД.ГОСТ 5781-82 Ф22 А-III L=4320	1	12.9КГ
				020-1/83.3-3 01-07 СКР-8		

Киев Зниэп | ТПП КОРТ

ФОРМАТ	ЗОНА	ПОЗ.	ОБОЗНАЧЕНИЕ	НАИМЕНОВАНИЕ	КОЛ	ПРИМЕЧАНИЕ
				СВОРОЧНЫЕ ЕДИНИЦЫ		
А4		1	1.020-1/83.3-3 06	КАРКАС ПЛОСКИЙ КР-23	1	
				ДЕТАЛИ		
ВЧ		2	22.013.5420	СТ.ОТД.ГОСТ 5781-82 Ф22 А-III L=5420	1	16.2КГ
				1.020-1/83.3-3 01-08 СКР-9		
				СВОРОЧНЫЕ ЕДИНИЦЫ		
А4		1	1.020-1/83.3-3 06-01	КАРКАС ПЛОСКИЙ КР-24	1	
				ДЕТАЛИ		
ВЧ		2	32.013.5420	СТ.ОТД.ГОСТ 5781-82 Ф32 А-III L=5420	1	34.2КГ
				1.020-1/83.3-3 01-09 СКР-10		
				СВОРОЧНЫЕ ЕДИНИЦЫ		
А4		1	1.020-1/83.3-3 07	КАРКАС ПЛОСКИЙ КР-25	1	
				ДЕТАЛИ		
ВЧ		2	22.013.5520	СТ.ОТД.ГОСТ 5781-82 Ф22 А-III L=5520	1	16.5КГ
				1.020-1/83.3-3 01-10 СКР-11		
				СВОРОЧНЫЕ ЕДИНИЦЫ		
А4		1	1.020-1/83.3-3 07-01	КАРКАС ПЛОСКИЙ КР-26	1	
				ДЕТАЛИ		
ВЧ		2	32.013.5520	СТ.ОТД.ГОСТ 5781-82 Ф32 А-III L=5520	1	34.8КГ

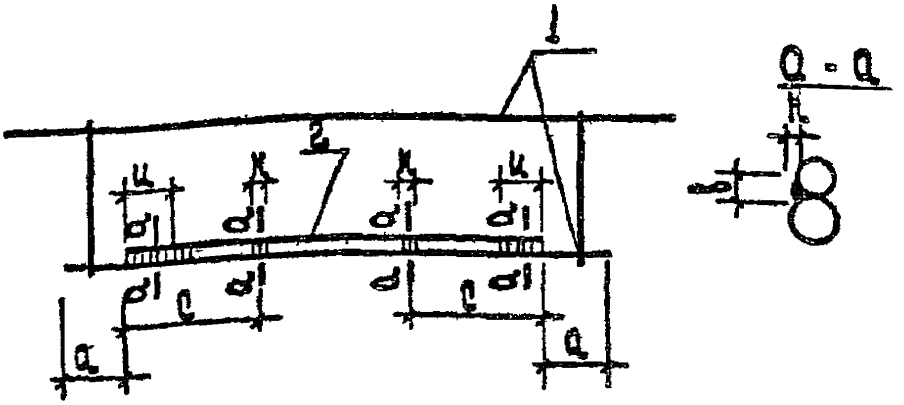

Обозначение	Марка	Размеры, мм						Масса, кг
		a	c	u	k	b	h	
1.020-1|83.3-3 01	СКР-1	500	1400	50	20	10	4	34,14
-01	СКР-2	500	1400	60	20	10	5	37,89
-02	СКР-3	500	1400	70	25	10	5	53,65
-03	СКР-4	500	1400	75	25	12	6	62,42
-04	СКР-5	500	1400	90	30	14	7	66,56
-05	СКР-6	500	1450	50	20	10	4	34,93
-06	СКР-7	500	1450	70	25	10	5	41,00
-07	СКР-8	500	1800	70	25	10	5	80,23
-08	СКР-9	500	1800	100	35	16	8	115,17
-09	СКР-10	500	1850	70	25	10	5	81,63
-10	СКР-11	500	1850	100	35	16	8	117,20

1.020-1|83. 3-3 01СБ

Нач.отд.	Волынский	
Н.контр.	Пригорев	
Гл.конст.	Шац	
Гип	Осика	
Разраб	Носова	
Провер.	Острова	
Исполн.	Васильева	

Каркас укрупнительной сборки СКР — Сборочный чертеж

Стадия	Масса	Масшт.
Р	См. табл.	

Лист | Листов 1

ЦНИИЭП торгово бытовых зданий и туристских комплексов

19848 9 формат А4

ФОРМАТ	ЗОНА	ПОЗ.	ОБОЗНАЧЕНИЕ	НАИМЕНОВАНИЕ	КОЛ.	ПРИМЕЧАНИЕ
				ДОКУМЕНТАЦИЯ		
А4			1.020-1/83.3-3 02СВ	СБОРОЧНЫЙ ЧЕРТЕЖ		
А4			1.020-1/83.3-3 00ТО	ТЕХНИЧЕСКОЕ ОПИСАНИЕ		
			ПЕРЕМЕННЫЕ ДАННЫЕ	ДЛЯ ИСПОЛНЕНИЙ:		
				1.020-1/83.3-3 02 КР-1		
				ДЕТАЛИ		
				СТ.ОТД.ГОСТ 5781-82		
ВЧ		1	10.013.5220	Ф10 А-Ш L=5220	1	3.22КГ
ВЧ		2	10.013.5540	Ф10 А-Ш L=5540	1	3.42КГ
ВЧ		3	8.013.430	Ф8 А-Ш L=430	29	0.17КГ
				1.020-1/83.3-3 02-01 КР-2		
				ДЕТАЛИ		
				СТ.ОТД.ГОСТ 5781-82		
ВЧ		1	10.013.5220	Ф10 А-Ш L=5220	1	3.22КГ
ВЧ		2	16.013.5540	Ф16 А-Ш L=5540	1	8.74КГ
ВЧ		3	8.013.430	Ф8 А-Ш L=430	29	0.17КГ
				1.020-1/83.3-3 02-02 КР-3		
				ДЕТАЛИ		
				СТ.ОТД.ГОСТ 5781-82		
ВЧ		1	10.013.5220	Ф10 А-Ш L=5220	1	3.22КГ
ВЧ		2	16.013.5540	Ф16 А-Ш L=5540	1	8.74КГ
ВЧ		3	10.013.430	Ф10 А-Ш L=430	29	0.27КГ
				1.020-1/83.3-3 02-03 КР-4		
				ДЕТАЛИ		
				СТ.ОТД.ГОСТ 5781-82		
ВЧ		1	12.013.5220	Ф12 А-Ш L=5220	1	4.63КГ

НАЧ ОТД	ВОЛЫНСКИЙ	
Н КОНТР	ПРИГОРЕВ	
ГЛ КОНСТР	ШАЦ	
ГИП	ЭСТРЕВА	
РАЗРАБ	ЗАСКАЛЬЕВА	
ПРОВЕРИЛ	ОСИНА	
ИСПОЛНИЛ	ЛУКИНА	

1.020-1/83.3-3 02

КАРКАС
ПЛОСКИЙ КР-

СТАДИЯ	ЛИСТ	ЛИСТОВ
Р	1	3

ЦНИИЭП Торгово-бытовых зданий и туристских комплексов

19848 10

ФОРМАТ А4

Киев ЗНИИЭП ТИП КОРТ

ФОРМАТ	ЗОНА	ПОЗ	ОБОЗНАЧЕНИЕ	НАИМЕНОВАНИЕ	КОЛ	ПРИМЕЧАНИЕ
ВЧ		2	20.013.5540	Ф20 А-III L=5540	1	13.7КГ
ВЧ		3	10.013.430	Ф10 А-III L=430	29	0.27КГ
				1.020-1/83.3-3 02-04 КР-5		
				ДЕТАЛИ		
				СТ.ОТД.ГОСТ 5781-82		
ВЧ		1	22.013.5220	Ф22 А-III L=5220	1	15.6КГ
ВЧ		2	25.013.5540	Ф25 А-III L=5540	1	21.3КГ
ВЧ		3	12.013.430	Ф12 А-III L=430	29	0.38КГ
				1.020-1/83.3-3 02-05 КР-6		
				ДЕТАЛИ		
				СТ.ОТД.ГОСТ 5781-82		
ВЧ		1	10.013.5320	Ф10 А-III L=5320	1	3.28КГ
ВЧ		2	10.013.5640	Ф10 А-III L=5640	1	3.48КГ
ВЧ		3	8.013.430	Ф8 А-III L=430	29	0.17КГ
				1.020-1/83.3-3 02-06 КР-7		
				ДЕТАЛИ		
				СТ.ОТД.ГОСТ 5781-82		
ВЧ		1	16.013.5320	Ф16 А-III L=5320	1	8.39КГ
ВЧ		2	16.013.5640	Ф16 А-III L=5640	1	8.90КГ
ВЧ		3	8.013.430	Ф8 А-III L=430	29	0.17КГ
				1.020-1/83.3-3 02-07 КР-8		
				ДЕТАЛИ		
				СТ.ОТД.ГОСТ 5781-82		
ВЧ		1	16.013.5320	Ф16 А-III L=5320	1	8.39КГ
ВЧ		2	16.013.5640	Ф16 А-III L=5640	1	8.90КГ
ВЧ		3	10.013.430	Ф10 А-III L=430	29	0.27КГ
				1.020-1/83.3-3 02-08 КР-9		
				ДЕТАЛИ		
				СТ.ОТД.ГОСТ 5781-82		
ВЧ		1	18.013.5320	Ф18 А-III L=5320	1	10.6КГ

ФОРМАТ	ЗОНА	ПОЗ	ОБОЗНАЧЕНИЕ	НАИМЕНОВАНИЕ	КОЛ	ПРИМЕЧАНИЕ
ВЧ		2	18.013.5640	Ф18 А-III L=5640	1	11.3КГ
ВЧ		3	10.013.430	Ф10 А-III L=430	29	0.27КГ

Копир ЗНИИЭП ТПИ КОРТ

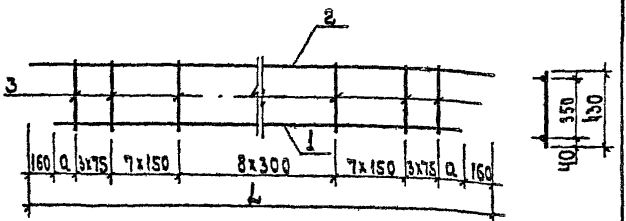

Обозначение	Марка	Размеры, мм		Масса, кг
		L	a	
1.020-1/83. 3-3 02	КР-1	5540	135	11,56
-01	КР-2	5540	135	16,89
-02	КР-3	5540	135	19,66
-03	КР-4	5540	135	25,99
-04	КР-5	5540	135	47,98
-05	КР-6	5640	185	11,69
-06	КР-7	5640	185	22,22
-07	КР-8	5640	185	24,99
-08	КР-9	5640	185	29,59

Нач. отд.	Волынский	
Н. контр.	Пригорев	
Гл. конст.	Шау	
Гип	Осина	
Разраб.	Лукина	
Провер.	Острова	
Исполн.	Косова	

1.020-1/83. 3-3 02 СБ

Каркас плоский КР-
Сборочный чертеж

Стадия	Масса	Масшт.
Р	см. табл.	

Лист | Листов 1

ЦНИИЭП торгово-бытовых зданий и туристских комплексов

ФОРМАТ	ЗОНА	ПОЗ.	ОБОЗНАЧЕНИЕ	НАИМЕНОВАНИЕ	КОЛ.	ПРИМЕЧАНИЕ
				ДОКУМЕНТАЦИЯ		
А4			1.020-1/83.3-3 03СВ	СБОРОЧНЫЙ ЧЕРТЕЖ		
А4			1.020-1/83.3-3 00ТО	ТЕХНИЧЕСКОЕ ОПИСАНИЕ		
			ПЕРЕМЕННЫЕ ДАННЫЕ	ДЛЯ ИСПОЛНЕНИЙ:		
				1.020-1/83.3-3 03 КР-10		
				ДЕТАЛИ		
				СТ.ОТД.ГОСТ 5781-82		
ВЧ		1	10.013.6420	Ф10 А-Ш L=6420	1	3.96КГ
ВЧ		2	16.013.6740	Ф16 А-Ш L=6740	1	10.6КГ
ВЧ		3	8.013.430	Ф8 А-Ш L=430	35	0.17КГ
				1.020-1/83.3-3 03-01 КР-11		
				ДЕТАЛИ		
				СТ.ОТД.ГОСТ 5781-82		
ВЧ		1	20.013.6420	Ф20 А-Ш L=6420	1	15.8КГ
ВЧ		2	16.013.6740	Ф16 А-Ш L=6740	1	10.6КГ
ВЧ		3	10.013.430	Ф10 А-Ш L=430	35	0.27КГ
				1.020-1/83.3-3 03-02 КР-12		
				ДЕТАЛИ		
				СТ.ОТД.ГОСТ 5781-82		
ВЧ		1	22.013.6420	Ф22 А-Ш L=6420	1	19.1КГ
ВЧ		2	25.013.6740	Ф25 А-Ш L=6740	1	25.9КГ
ВЧ		3	12.013.430	Ф12 А-Ш L=430	35	0.38КГ
				1.020-1/83.3-3 03-03 КР-13		
				ДЕТАЛИ		
				СТ.ОТД.ГОСТ 5781-82		
ВЧ		1	10.013.6520	Ф10 А-Ш L=6520	1	4.02КГ

НАЧ ОТД	ВОЛЫНСКИЙ	
Н КОНТР	ПРИГОРЕВ	
ГЛ КОНСТР	ШАЦ	
ГИП	ОСИНА	
РАЗРАБ.	ВАСИЛЬЕВА	
ПРОВЕРИЛ	ОСТРОВА	
ИСПОЛНИЛ	ЛУКИНА	

1.020-1/83.3-3 03

КАРКАС
ПЛОСКИЙ КР-

СТАДИЯ	ЛИСТ	ЛИСТОВ
Р	1	2

ЦНИИЭП торгово-бытовых зданий и туристских комплексов

ТЛП КОРТ

КиевЗНИИЭП

ФОРМАТ	ЗОНА	ПОЗ	ОБОЗНАЧЕНИЕ	НАИМЕНОВАНИЕ	КОЛ	ПРИМЕЧАНИЕ
ВЧ	2		18.013.6840	Ф18 А-III L=6840	1	13.7КГ
ВЧ	3		8.013.430	Ф8 А-III L=430	35	0.17КГ
				1.020-1/83.3-3 03-04 КР-14		
				ДЕТАЛИ		
				СТ.СТД.ГОСТ 5781-82		
ВЧ	1		20.013.6520	Ф20 А-III L=6520	1	16.1КГ
ВЧ	2		18.013.6840	Ф18 А-III L=6840	1	13.7КГ
ВЧ	3		10.013.430	Ф10 А-III L=430	35	0.27КГ
				1.020-1/83.3-3 03-05 КР-15		
				ДЕТАЛИ		
				СТ.СТД.ГОСТ 5781-82		
ВЧ	1		28.013.6520	Ф28 А-III L=6520	1	31.5КГ
ВЧ	2		25.013.6840	Ф25 А-III L=6840	1	26.3КГ
ВЧ	3		12.013.430	Ф12 А-III L=430	35	0.38КГ

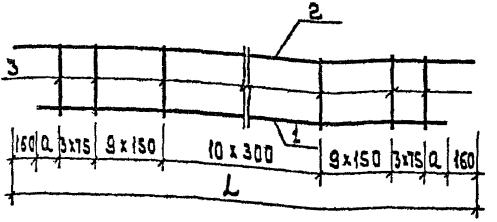

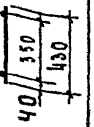

Обозначение	Марка	Размеры, мм		Масса, кг
		L	a	
1.020-1/83.3-3 03	КР-10	6740	135	20,54
-01	КР-11	6740	135	35,75
-02	КР-12	6740	135	58,47
-03	КР-13	6840	185	23,63
-04	КР-14	6840	185	39,03
-05	КР-15	6840	185	71,19

Нач.отд.	Волынский	
Н.контр.	Пригорев	
Гл.констр.	Шац	
ГАП	Осина	
Разраб.	Хилина	
Провер.	Острова	
Исполн.	Васильева	

1.020-1/83.3-3 03 СБ

Каркас плоский КР-
Сборочный чертеж

Стадия	Масса	Масшт.
Р	См. табл.	
Лист	Листов 1	

ЦНИИЭП Государственный комитет по гражданскому строительству, архитектуре и жилищной политике

19848 16 формат А4 L

ФОРМАТ	ЗОНА	ПОЗ	ОБОЗНАЧЕНИЕ	НАИМЕНОВАНИЕ	КОЛ.	ПРИМЕЧАНИЕ
				ДОКУМЕНТАЦИЯ		
А4			1.020-1/83.3-3 04СБ	СБОРОЧНЫЙ ЧЕРТЕЖ		
А4			1.020-1/83.3-3 00ТО	ТЕХНИЧЕСКОЕ ОПИСАНИЕ		
			ПЕРЕМЕННЫЕ ДАННЫЕ	ДЛЯ ИСПОЛНЕНИЙ:		
				1.020-1/83.3-3 04 КР-16		
				ДЕТАЛИ		
				СТ.ОТД.ГОСТ 5781-82		
ВЧ	1		22.013.5220	Ф22 А-III L=5220	1	15.6КГ
ВЧ	2		10.013.5540	Ф10 А-III L=5540	1	3.42КГ
ВЧ	3		10.013.430	Ф10 А-III L=430	32	0.27КГ
				1.020-1/83.3-3 04-01 КР-17		
				ДЕТАЛИ		
				СТ.ОТД.ГОСТ 5781-82		
ВЧ	1		25.013.5220	Ф25 А-III L=5220	1	20.1КГ
ВЧ	2		16.013.5540	Ф16 А-III L=5540	1	8.74КГ
ВЧ	3		12.013.430	Ф12 А-III L=430	32	0.38КГ
				1.020-1/83.3-3 04-02 КР-18		
				ДЕТАЛИ		
				СТ.ОТД.ГОСТ 5781-82		
ВЧ	1		28.013.5220	Ф28 А-III L=5220	1	25.2КГ
ВЧ	2		16.013.5540	Ф16 А-III L=5540	1	8.74КГ
ВЧ	3		12.013.430	Ф12 А-III L=430	32	0.38КГ
				1.020-1/83.3-3 04-03 КР-19		
				ДЕТАЛИ		
				СТ.ОТД.ГОСТ 5781-82		
ВЧ	1		32.013.5220	Ф32 А-III L=5220	1	32.9КГ

НАЧ.ОТД	ВОЛЫНСКИЙ	
Н.КОНТР	ПРИГОРЕВ	
ГЛ.КОНСТР	ШАЦ	
ГИП	ОСТРОВА	
РАЗРАБ.	БАСМАНОВА	
ПРОВЕРИЛ	ДЕНИНА	
ИСПОЛНИЛ	АЛЕКИНА	

1.020-1/83.3-3 04

КАРКАС ПЛОСКИЙ КР-

СТАДИЯ	ЛИСТ	ЛИСТОВ
Р	1	2

ЦНИИЭП торгово-бытовых зданий и туристских комплексов

ФОРМАТ	ЗОНА	ПОЗ.	ОБОЗНАЧЕНИЕ	НАИМЕНОВАНИЕ	КОЛ	ПРИМЕЧАНИЕ
ВЧ		2	12.013.5540	Ф12 А-III L=5540	1	4.92КГ
ВЧ		3	12.013.430	Ф12 А-III L=430	32	0.38КГ

Киев ЗНИИЭП типовой КОРП

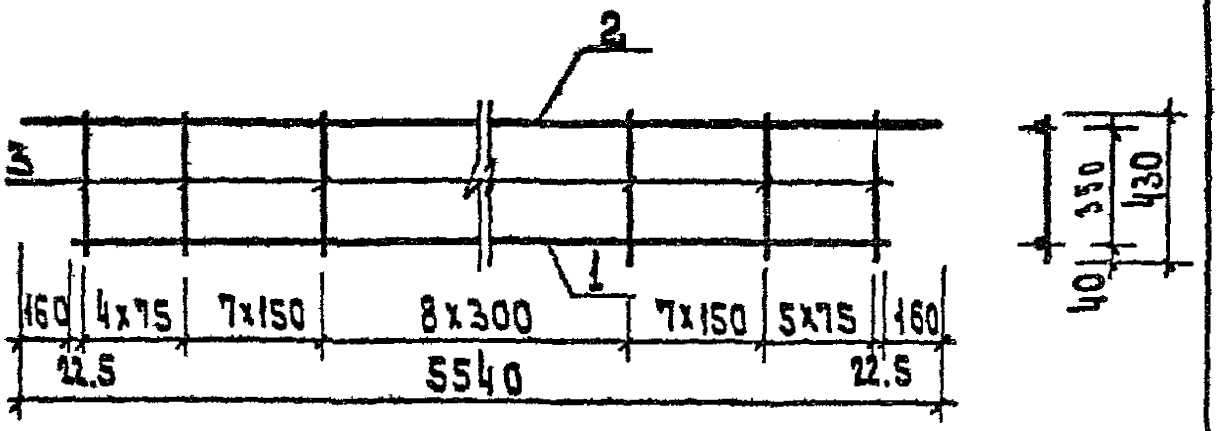

Обозначение	Марка	Масса, кг
1.020-1/83.3-3 04	КР-16	27.48
-01	КР-17	41,06
-02	КР-18	46.17
-03	КР-19	50.08

Нач.отд.	Вальянский		
Н.контр.	Пригорев		
Гл.конст.	Шац		
ГИП	Острова		
Разраб.	Лукина		
Провер.	Осина		
Исполн.	Васильева		

1.020-1/83.3-3 04 СБ

Каркас плоский КР
Сборочный чертеж

Стадия	Масса	Масшт.
Р	См. табл.	
Лист	Листов 1	

ЦНИИЭП торгово-бытовых зданий и туристских комплексов

Формат А4

ФОРМАТ	ЗОНА	ПОЗ.	ОБОЗНАЧЕНИЕ	НАИМЕНОВАНИЕ	КОЛ.	ПРИМЕЧАНИЕ
				ДОКУМЕНТАЦИЯ		
А4			1.020-1/83.3-3 05СВ	СБОРОЧНЫЙ ЧЕРТЕЖ		
А4			1.020-1/83.3-3 00ТО	ТЕХНИЧЕСКОЕ ОПИСАНИЕ		
			ПЕРЕМЕННЫЕ ДАННЫЕ	ДЛЯ ИСПОЛНЕНИЙ:		
				1.020-1/83.3-3 05 КР-20		
				ДЕТАЛИ		
				СТ.ОТД.ГОСТ 5781-82		
ВЧ		1	22.013.5320	Ф22 А-Ш L=5320	1	15.9КГ
ВЧ		2	10.013.5640	Ф10 А-Ш L=5640	1	3.48КГ
ВЧ		3	10.013.430	Ф10 А-Ш L=430	33	0.27КГ
				1.020-1/83.3-3 05-01 КР-21		
				ДЕТАЛИ		
				СТ.ОТД.ГОСТ 5781-82		
ВЧ		1	32.013.5320	Ф32 А-Ш L=5320	1	33.6КГ
ВЧ		2	12.013.5640	Ф12 А-Ш L=5640	1	5.01КГ
ВЧ		3	12.013.430	Ф12 А-Ш L=430	33	0.38КГ
				1.020-1/83.3-3 05-02 КР-22		
				ДЕТАЛИ		
				СТ.ОТД.ГОСТ 5781-82		
ВЧ		1	25.013.5320	Ф25 А-Ш L=5320	1	20.5КГ
ВЧ		2	10.013.5640	Ф10 А-Ш L=5640	1	3.48КГ
ВЧ		3	10.013.430	Ф10 А-Ш L=430	33	0.27КГ

НАЧ.ОТД.	ВОЛЫНСКИЙ	
Н.КОНТР.	ПРИГОРЕВ	
ГЛ.КОНСТР.	ШАЦ	
ГИП	ОСИНА	
РАЗРАБ.	ВАСИЛЬЕВА	
ПРОВЕРИЛ	ОСТРОВА	
ИСПОЛНИЛ	КУКИНА	

1.020-1/83.3-3 05

КАРКАС
ПЛОСКИЙ КР-

СТАДИЯ	ЛИСТ	ЛИСТОВ
		1

ЦНИИЭП торгово-бытовых зданий и туристских комплексов

19848 20

ФОРМАТ А4

Киев ЗНИИЭП | ТПП КОРТ

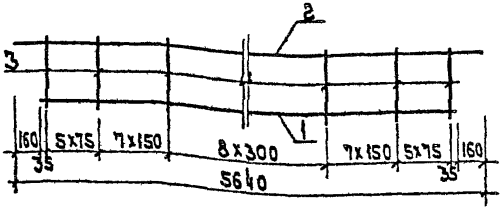

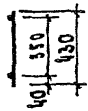

Обозначение	Марка	Масса, кг
1.020-1/83. 3-3 05	КР-20	28,11
-01	КР-21	51,18
-02	КР-22	32,72

Нач отд.	Волынский		
Н. контр.	Пригорев		
Гл. конст.	Шац		
ГИП	Осина		
Разраб.	Лукина		
Провер	Острова		
Исполн.	Васильева		

1.020-1/83. 3-3 05 СБ

Каркас плоский КР-
Сборочный чертеж.

Стадия	Масса	Масшт.
Р	См. табл.	

Лист | Листов 1

ЦНИИЭП торгово-бытовых зданий и туристских комплексов

19848 21

Формат А4

КиевЗНИИЭП | ТПП КОРТ

ФОРМАТ	ЗОНА	ПОЗ	ОБОЗНАЧЕНИЕ	НАИМЕНОВАНИЕ	КОЛ.	ПРИМЕЧАНИЕ
				ДОКУМЕНТАЦИЯ		
А4			1.020-1/83.3-3 06СБ	СВОРОЧНЫЙ ЧЕРТЕЖ		
А4			1.020-1/83.3-3 00ТО	ТЕХНИЧЕСКОЕ ОПИСАНИЕ		
			ПЕРЕМЕННЫЕ ДАННЫЕ	ДЛЯ ИСПОЛНЕНИЙ:		
				1.020-1/83.3-3 06 КР-23		
				ДЕТАЛИ		
				СТ.ОТД.ГОСТ 5781-82		
ВЧ	1		32.013.6420	ф32 А-III L=6420	1	40.5КГ
ВЧ	2		18.013.6740	ф18 А-III L=6740	1	13.5КГ
ВЧ	3		10.013.430	ф10 А-III L=430	38	0.27КГ
				1.020-1/83.3-3 06-01 КР-24		
				ДЕТАЛИ		
				СТ.ОТД.ГОСТ 5781-82		
ВЧ	1		32.013.6420	ф32 А-III L=6420	1	40.5КГ
ВЧ	2		25.013.6740	ф25 А-III L=6740	1	25.9КГ
ВЧ	3		12.013.430	ф12 А-III L=430	38	0.38КГ

НАЧОТД	ВОЛЫНСКИЙ		1.020-1/83.3-3 06
НКОНТР	ПРИГОРЕВ		
ГЛ КОНСТР	ШАЦ		
ГИП	ЛУКИНА		КАРКАС ПЛОСКОЙ КР-
РАЗРАБ	[illegible]		
ПРОВЕРИЛ	ОСТРОВА		
ИСПОЛНИЛ	ЛУКИНА		

СТАДИЯ	ЛИСТ	ЛИСТОВ
Р		1

ЦНИИЭП ГОССТРОЯ СССР по проектированию зданий и туристских комплексов

ФОРМАТ А4

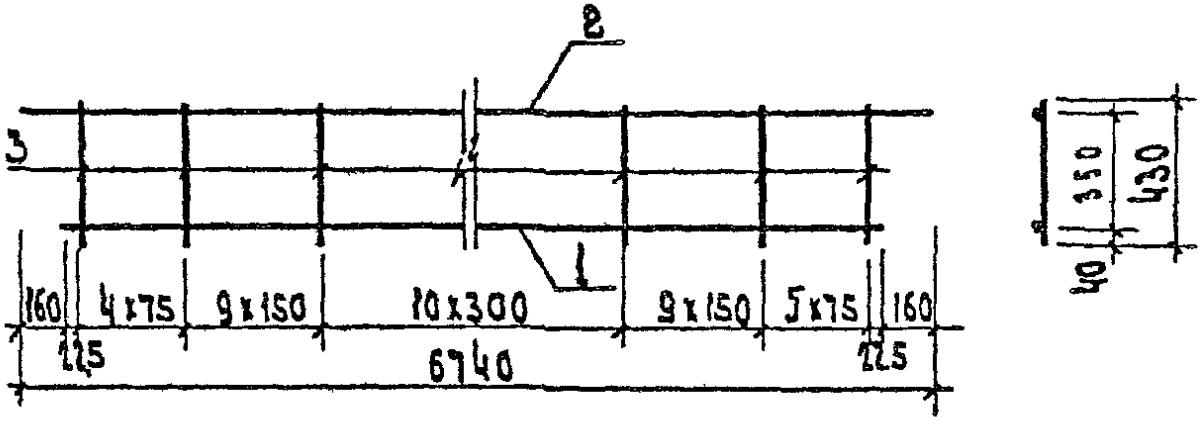

Обозначение	Марка	Масса, кг
1.020-1|83.3-3 06	КР-23	64,06
-01	КР-24	80,97

			1.020-1|83.3-3 06 СБ
Нач.отд.	Волынский		Жирандоль плоский КР-23 Сборочный чертеж
Н.контр.	Пригарев		
Гл.констр.	Шац		
ГИП	Осика		
Разраб.	Касова		
Провер.	Острова		
Исполнил	Лукина		

Стадия	Масса	Масшт.
Р	См. табл.	
Лист	Листов 1	

ЦНИИЭП торгово-бытовых зданий и туристских комплексов

Формат А4

ФОРМАТ	ЗОНА	ПОЗ.	ОБОЗНАЧЕНИЕ	НАИМЕНОВАНИЕ	КОЛ.	ПРИМЕЧАНИЕ
				ДОКУМЕНТАЦИЯ		
А4			1.020-1/83.3-3 07СВ	СБОРОЧНЫЙ ЧЕРТЕЖ		
А4			1.020-1/83.3-3 00ТО	ТЕХНИЧЕСКОЕ ОПИСАНИЕ		
			ПЕРЕМЕННЫЕ ДАННЫЕ	ДЛЯ ИСПОЛНЕНИЙ:		
				1.020-1/83.3-3 07 КР-25		
				ДЕТАЛИ		
				СТ.ОТД.ГОСТ 5781-82		
ВЧ	1		32.013.6520	Ф32 А-III L=6520	1	41.1КГ
ВЧ	2		18.013.6840	Ф18 А-III L=6840	1	13.7КГ
ВЧ	3		10.013.430	Ф10 А-III L=430	39	0.27КГ
				1.020-1/83.3-3 07-01 КР-26		
				ДЕТАЛИ		
				СТ ОТД.ГОСТ 5781-82		
ВЧ	1		32.013.6520	Ф32 А-III L=6520	1	41.1КГ
ВЧ	2		25.013.6840	Ф25 А-III L=6840	1	26.3КГ
ВЧ	3		12.013.430	Ф12 А-III L=430	39	0.38КГ

Инв.№ подл. | Подп. и дата | Взам.инв.№

НАЧ.ОТД	ВОЛЫНСКИЙ	1.020-1/83.3-3 07	
Н.КОНТР	ПРИГОРЕВ		
ГП КОНСТР	ШАЦ		
ТИП	ОБИНА	КАРКАС ПЛОСКИЙ КР-	СТАДИЯ: Р; ЛИСТ: ; ЛИСТОВ: 1
РАЗРАБ	АЧКИНА		ЦНИИЭП торгово-бытовых зданий и туристских комплексов
ПРОВЕРИЛ	ОСТРОВА		
ИСПОЛНИЛ	ВАСИЛЬЕВА		

ФОРМАТ А4

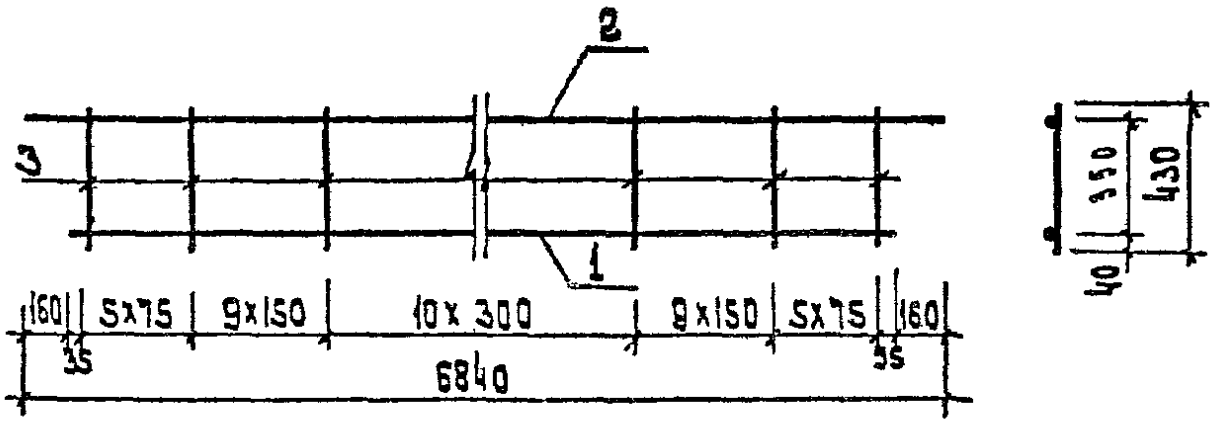

Обозначение	Марка	Масса, кг
1.020-1/83.3-3 07	КР-25	65,15
-01	КР-26	82,37

		1.020-1/83.3-3 07 ОБ	
Нач.отд.	Волынский		
Н.контр.	Пригорев		
Гл.констр	Шац		
ГИП	Осина		
Разраб.	Лукина		
Провер.	Острова		
Наблюд.	Васильева		

Каркас плоский КР
Сборочный чертеж

Стадия	Масса	Масшт
Р	См. табл.	
Лист	Листов 1	

ЦНИИЭП торгово-бытовых зданий и туристских комплексов

ФОРМАТ	ЗОНА	ПОЗ.	ОБОЗНАЧЕНИЕ	НАИМЕНОВАНИЕ	КОЛ.	ПРИМЕЧАНИЕ
				ДОКУМЕНТАЦИЯ		
А4			1.020-1/83.3-3 08СВ	СВОРОЧНЫЙ ЧЕРТЕЖ		
А4			1.020-1/83.3-3 00ТО	ТЕХНИЧЕСКОЕ ОПИСАНИЕ		
			ПЕРЕМЕННЫЕ ДАННЫЕ	ДЛЯ ИСПОЛНЕНИЙ:		
				1.020-1/83.3-3 08 КР-27		
				ДЕТАЛИ		
				СТ.ОТД.ГОСТ 5781-82		
ВЧ	1		16.013.2220	Ф16 А-III L=2220	1	3.50КГ
ВЧ	2		10.013.2540	Ф10 А-III L=2540	1	1.57КГ
ВЧ	3		8.013.430	Ф8 А-III L=430	12	0.17КГ
				1.020-1/83.3-3 08-01 КР-28		
				ДЕТАЛИ		
				СТ.ОТД ГОСТ 5781-82		
ВЧ	1		18.013.2220	Ф18 А-III L=2220	1	4.44КГ
ВЧ	2		10.013.2540	Ф10 А-III L=2540	1	1.57КГ
ВЧ	3		8.013.430	Ф8 А-III L=430	12	0.17КГ
				1.020-1/83.3-3 08-02 КР-29		
				ДЕТАЛИ		
				СТ.ОТД.ГОСТ 5781-82		
ВЧ	1		22.013.2220	Ф22 А-III L=2220	1	6.62КГ
ВЧ	2		10.013.2540	Ф10 А-III L=2540	1	1.57КГ
ВЧ	3		8.013.430	Ф8 А-III L=430	12	0.17КГ
				1.020-1/83.3-3 08-03 КР-30		
				ДЕТАЛИ		
				СТ.ОТД.ГОСТ 5781-82		
ВЧ	1		25.013.2220	Ф25 А-III L=2220	1	8.55КГ

НАЧОТД	ВОЛЫНСКИЙ		1.020-1/83.3-3 08
НКОНТР	ПРИГОРЕВ		
ГЛКОНСТР	ШАЦ		
ГИП	[illegible]		КАРКАС ПЛОСКИЙ КР-
РАЗРАБ	ЛУКИНА		
ПРОВЕРИЛ	ЛЕНИНА		
ИСПОЛНИЛ	ВАСИЛЬЕВА		

СТАДИЯ	ЛИСТ	ЛИСТОВ
Р	1	2

ЦНИИЭП бытовых зданий и туристских комплексов

ФОРМАТ А4

ФОРМАТ	ЗОНА	ПОЗ.	ОБОЗНАЧЕНИЕ	НАИМЕНОВАНИЕ	КОЛ	ПРИМЕЧАНИЕ
ВЧ		2	10.013.2540	Ф10 А-III L=2540	1	1.57КГ
ВЧ		3	8.013.430	Ф8 А-III L=430	12	0.17КГ
				1.020-1/83.3-3 08-04 КР-31		
				ДЕТАЛИ		
				СТ.ОТД.ГОСТ 5781-82		
ВЧ		1	16.013.2320	Ф16 А-III L=2320	1	3.66КГ
ВЧ		2	10.013.2640	Ф10 А-III L=2640	1	1.63КГ
ВЧ		3	8.013.430	Ф8 А-III L=430	12	0.17КГ
				1.020-1/83.3-3 08-05 КР-32		
				ДЕТАЛИ		
				СТ.ОТД.ГОСТ 5781-82		
ВЧ		1	18.013.2320	Ф18 А-III L=2320	1	4.63КГ
ВЧ		2	10.013.2640	Ф10 А-III L=2640	1	1.63КГ
ВЧ		3	8.013.430	Ф8 А-III L=430	12	0.17КГ
				1.020-1/83.3-3 08-06 КР-33		
				ДЕТАЛИ		
				СТ.ОТД.ГОСТ 5781-82		
ВЧ		1	22.013.2320	Ф22 А-III L=2320	1	6.92КГ
ВЧ		2	10.013.2640	Ф10 А-III L=2640	1	1.63КГ
ВЧ		3	8.013.430	Ф8 А-III L=430	12	0.17КГ

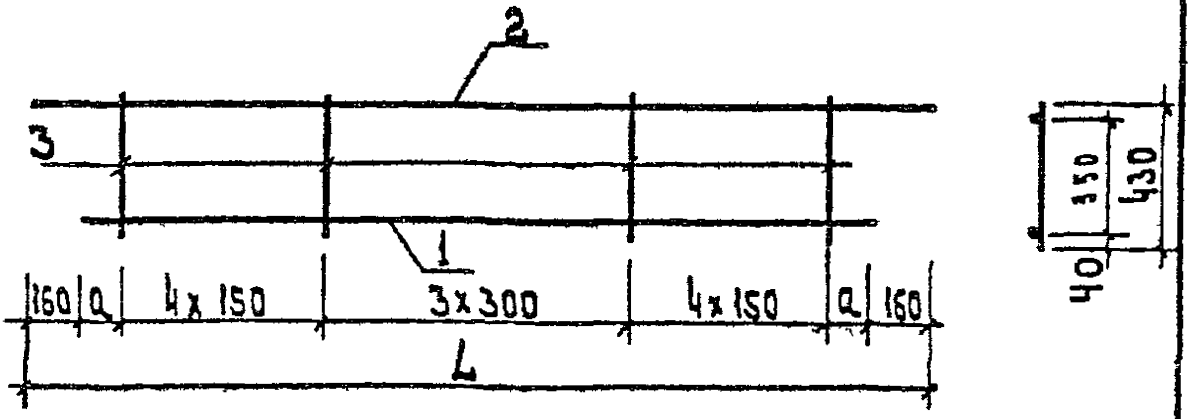

Обозначение	Марка	Размеры, мм		Масса, кг
		L	a	
1.020-1/83.3-3 08	КР-27	2540	60	7.11
-01	КР-28	2540	60	8,04
-02	КР-29	2540	60	10.23
-03	КР-30	2540	60	12,15
-04	КР-31	2640	110	7.33
-05	КР-32	2640	110	8.30
-06	КР-33	2640	110	10.59

Нач.отд	Калынский	
Н. контр	Григорьев	
Гл.констр	Шац	
ГИП	Островая	
Разраб.	Носова	
Провер	Осина	
Исполнил	Вдовиева	

1.020-1/83.3-3 08 СБ

Каркас плоский КР-
Сборочный чертеж

Стадия	Масса	Масшт.
Р	См. табл.	
Лист	Листов 1	

ЦНИИЭП жилых зданий и туристских комплексов

Формат А4

ФОРМАТ	ЗОНА	ПОЗ.	ОБОЗНАЧЕНИЕ	НАИМЕНОВАНИЕ	КОЛ.	ПРИМЕЧАНИЕ
				ДОКУМЕНТАЦИЯ		
А4			1.020-1/83.3-3 09СБ	СБОРОЧНЫЙ ЧЕРТЕЖ		
А4			1.020-1/83.3-3 00ТО	ТЕХНИЧЕСКОЕ ОПИСАНИЕ		
			ПЕРЕМЕННЫЕ ДАННЫЕ	ДЛЯ ИСПОЛНЕНИЙ:		
				1.020-1/83.3-3 09 КР-34		
				ДЕТАЛИ		
ВЧ	1		16.013.2220	СТ.ОТД.ГОСТ 5781-82 Ф16 А-III L=2220	1	3.50КГ
ВЧ	2		10.013.2540	Ф10 А-III L=2540	1	1.57КГ
ВЧ	3		8.013.430	Ф8 А-III L=430	17	0.17КГ
				1.020-1/83.3-3 09-01 КР-35		
				ДЕТАЛИ		
ВЧ	1		18.013.2220	СТ.ОТД.ГОСТ 5781-82 Ф18 А-III L=2220	1	4.44КГ
ВЧ	2		12.013.2540	Ф12 А-III L=2540	1	2.25КГ
ВЧ	3		10.013.430	Ф10 А-III L=430	17	0.27КГ
				1.020-1/83.3-3 09-02 КР-36		
				ДЕТАЛИ		
ВЧ	1		16.013.2220	СТ.ОТД.ГОСТ 5781-82 Ф16 А-III L=2220	1	3.50КГ
ВЧ	2		10.013.2540	Ф10 А-III L=2540	1	1.57КГ
ВЧ	3		10.013.430	Ф10 А-III L=430	17	0.27КГ

НАЧОТД	ВОЛЫНСКИЙ	
НКОНТР	ПРИГОРЕВ	
УЛКОНСТР	ШАЧ	
ГИП	ОСИПА	
РАЗРАБ	БАСЫЛЬЕВА	
ПРОВЕРИЛ	ОСТРОВА	
ИСПОЛНИЛ	АУКИНА	

1.020-1/83.3-3 09

КАРКАС ПЛОСКИЙ КР-

СТАДИЯ	ЛИСТ	ЛИСТОВ
Р		1

ЦНИИЭП торгово бытовых зданий и туристских комплексов

ФОРМАТ А4

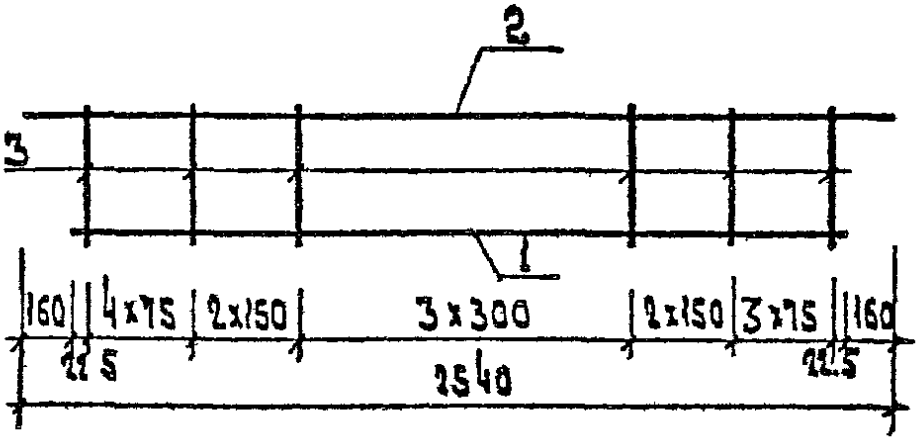

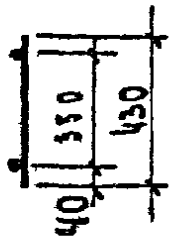

Обозначение	Марка	Масса, кг
1.020-1/83. 3-3 09	КР-34	7.96
-01	КР-35	11,20
-02	КР-36	9.58

				1.020-1/83. 3-3 09 СБ
Нач отд	Волынский			Каркас плоский КР Сборочный чертеж
Н контр	Пригорев			
Гл конст.	Шац			
Гип	Осина			
Гл 3 р 25	Лукина			
Провер.	Острова			
Исполн.	Васильева			

Стадия	Масса	Масшт.
Р	См табл.	
Лист	Листов 1	

ЦНИИЭП бытовых зданий и туристских комплексов

19848 30 формат А4

ФОРМАТ	ЗОНА	ПОЗ	ОБОЗНАЧЕНИЕ	НАИМЕНОВАНИЕ	КОЛ.	ПРИМЕЧАНИЕ
				ДОКУМЕНТАЦИЯ		
А4			1.020-1/83.3-3 10СБ	СБОРОЧНЫЙ ЧЕРТЕЖ		
А4			1.020-1/83.3-3 00ТО	ТЕХНИЧЕСКОЕ ОПИСАНИЕ		
			ПЕРЕМЕННЫЕ ДАННЫЕ	ДЛЯ ИСПОЛНЕНИЙ:		
				1.020-1/83.3-3 10 КР-37		
				ДЕТАЛИ		
				СТ.ОТД.ГОСТ 5781-82		
ВЧ		1	16.013.2320	Ф16 А-Ш L=2320	1	3.66КГ
ВЧ		2	10.013.2640	Ф10 А-Ш L=2640	1	1.63КГ
ВЧ		3	8.013.430	Ф8 А-Ш L=430	16	0.17КГ
				1.020-1/83.3-3 10-01 КР-38		
				ДЕТАЛИ		
				СТ.ОТД.ГОСТ 5781-82		
ВЧ		1	18.013.2320	Ф18 А-Ш L=2320	1	4.63КГ
ВЧ		2	10.013.2640	Ф10 А-Ш L=2640	1	1.63КГ
ВЧ		3	10.013.430	Ф10 А-Ш L=430	16	0.27КГ

НАЧ.ОТД	ВОЛЫНСКИЙ	
Н.КОНТР	ПРИГОРЕВ	
ГЛ.КОНСТР	ШАЦ	
ГИП	ОСТРОВА	
РАЗРАБ	ЛУКИНА	
ПРОВЕРИЛ	ОСИНА	
ИСПОЛНИЛ	ВАСИЛЬЕВА	

1.020-1/83.3-3 10

КАРКАС ПЛОСКИЙ КР-

СТАДИЯ	ЛИСТ	ЛИСТОВ
Р		1

ЦНИИЭП гор. обо-бытовых зданий и туристских комплексов

19898 31

ФОРМАТ А4

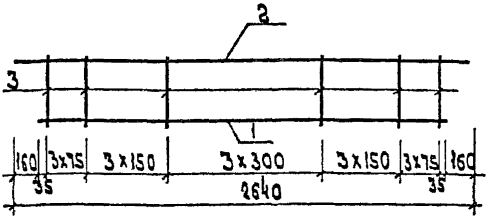

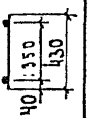

Обозначение	Марка	Масса, кг
1.020-1/83.3-3 10	КР-37	8,01
-01	КР-38	10,51

Нач.отд.	Волынский		
Н.контр.	Пригорев		
Гл.констр.	Шац		
Гл.б.	Острова		
Разраб.	Лукина		
Провер.	Осина		
Исполн.	Носова		

1.020-1/83.3-3 10 СБ

Каркас плоский КР-
Сборочный чертеж.

Стадия	Масса	Масшт
Р	См. табл.	

Лист | Листов 1

ЦНИИЭП торгово-бытовых зданий и туристских комплексов

ФОРМАТ	ЗОНА	ПОЗ	ОБОЗНАЧЕНИЕ	НАИМЕНОВАНИЕ	КОЛ	ПРИМЕЧАНИЕ
				ДОКУМЕНТАЦИЯ		
А4			1.020-1/83.3-3 11СБ	СБОРОЧНЫЙ ЧЕРТЕЖ		
А4			1.020-1/83.3-3 00ТО	ТЕХНИЧЕСКОЕ ОПИСАНИЕ		
			ПЕРЕМЕННЫЕ ДАННЫЕ	ДЛЯ ИСПОЛНЕНИЙ:		
				1.020-1/83.3-3 11 КР-39		
				ДЕТАЛИ		
				СТ.ОТД.ГОСТ 5781-82		
ВЧ		1	16.013.5520	Ф16 А-III L=5520	1	8.74КГ
ВЧ		2	10.013.5520	Ф10 А-III L=5520	1	3.42КГ
ВЧ		3	6.013.280	Ф6 А-III L=280	26	0.06КГ
				1.020-1/83.3-3 11-01 КР-40		
				ДЕТАЛИ		
				СТ.ОТД.ГОСТ 5781-82		
ВЧ		1	16.013.5620	Ф16 А-III L=5620	1	8.90КГ
ВЧ		2	10.013.5620	Ф10 А-III L=5620	1	3.48КГ
ВЧ		3	6.013.280	Ф6 А-III L=280	27	0.06КГ
				1.020-1/83.3-3 11-02 КР-41		
				ДЕТАЛИ		
				СТ.ОТД.ГОСТ 5781-82		
ВЧ		1	16.013.2520	Ф16 А-III L=2520	1	4.01КГ
ВЧ		2	10.013.2520	Ф10 А-III L=2520	1	1.57КГ
ВЧ		3	6.013.280	Ф6 А-III L=280	11	0.06КГ
				1.020-1/83.3-3 11-03 КР-42		
				ДЕТАЛИ		
				СТ.ОТД.ГОСТ 5781-82		
ВЧ		1	16.013.2620	Ф16 А-III L=2620	1	4.17КГ

НАЧОТД	Волынский		1.020-1/83.3-3 11
НКОНТР	Григорьев		
ГЛКОНСТР	Шац		
ТИП	Эстрова		КАРКАС ПЛОСКИЙ КР-
РАЗРАБ	Лукина		
ПРОВЕРИЛ	Осина		
ИСПОЛНИЛ	Васильева		

СТАДИЯ	ЛИСТ	ЛИСТОВ
Р	1	2

ЦНИИЭП торгово-бытовых зданий и туристских комплексов

ФОРМАТ А4

Киев ЗНИИЭП ТПП КОРТ

ФОРМАТ	ЗОНА	ПОЗ	ОБОЗНАЧЕНИЕ	НАИМЕНОВАНИЕ	КОЛ	ПРИМЕЧАНИЕ
ВЧ		2	10.013.2620	Ф10 А-III L=2620	1	1.63КГ
ВЧ		3	6.013.280	Ф6 А-III L=280	12	0.06КГ

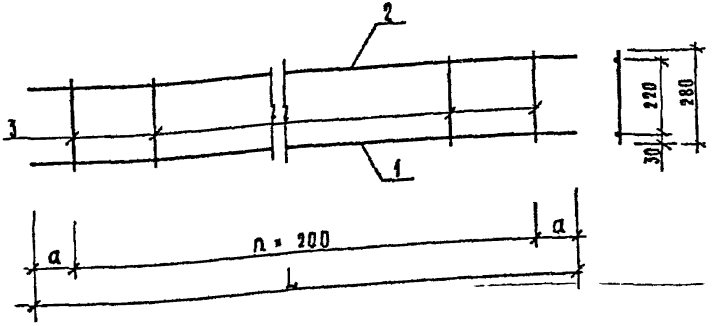

Обозначение	Марка	Размеры, мм			Масса, кг
		L	a	n	
1.020-1/83 3-3 11	КР-39	5520	260	25	13,84
—01	КР-40	5620	210	26	14,06
—02	КР-41	2520	260	10	6.32
—03	КР-42	2620	210	11	6.54

Нач. отд	Волынский		
Н.контр.	Пригорев		
Гл.констр	Шах		
Гип	Острова		
Разраб	Лукина		
Проверил	Осина		
Исполнил	Васильева		

1.020-1/83 3-3 11 ГБ

Каркас плоский КР-
Сборочный чертеж

Стадия	Масса	Масштаб
Р	см. табл.	
Лист	Листов 1	

ЦНИИЭП торгово-бытовых зданий и туристских комплексов

Формат А4

ФОРМАТ	ЗОНА	ПОЗ	ОБОЗНАЧЕНИЕ	НАИМЕНОВАНИЕ	КОЛ.	ПРИМЕЧАНИЕ
				ДОКУМЕНТАЦИЯ		
А4			1.020-1/83.3-3 12СВ	СБОРОЧНЫЙ ЧЕРТЕЖ		
А4			1.020-1/83.3-3 00ТО	ТЕХНИЧЕСКОЕ ОПИСАНИЕ		
			ПЕРЕМЕННЫЕ ДАННЫЕ	ДЛЯ ИСПОЛНЕНИЙ:		
				1.020-1/83.3-3 12 С-1		
				ДЕТАЛИ		
				СТ.ОТД.ГОСТ 6727-80		
ВЧ	1		5.041.2180	ф5 ВР-I L=2180	3	0.30КГ
ВЧ	2		5.041.570	ф5 ВР-I L=570	15	0.08КГ
				1.020-1/83.3-3 12-01 С-2		
				ДЕТАЛИ		
				СТ.ОТД.ГОСТ 6727-80		
ВЧ	1		5.041.2180	ф5 ВР-I L=2180	3	0.30КГ
				СТ.ОТД.ГОСТ 5781-82		
ВЧ	2		6.013.570	ф6 А-III L=570	15	0.13КГ
				1.020-1/83.3-3 12-02 С-3		
				ДЕТАЛИ		
				СТ.ОТД.ГОСТ 6727-80		
ВЧ	1		5.041.2260	ф5 ВР-I L=2260	3	0.31КГ
ВЧ	2		5.041.570	ф5 ВР-I L=570	15	0.08КГ
				1.020-1/83.3-3 12-03 С-4		
				ДЕТАЛИ		
				СТ.ОТД.ГОСТ 6727-80		
ВЧ	1		5.041.2260	ф5 ВР-I L=2260	3	0.31КГ
				СТ.ОТД.ГОСТ 5781-82		
ВЧ	2		6.013.570	ф6 А-III L=570	15	0.13КГ

НАЧ.ОТД	ВОЛЫНСКИЙ	
Н.КОНТР	ПРИГОРЕВ	
ГЛ.КОНСТР	ШАЦ	
ГИП	ОСТРОВА	
РАЗРАБ	ЛУКИНА	
ПРОВЕРИЛ	ОСИНА	
ИСПОЛНИЛ	ВАСИЛЬЕВА	

1.020-1/83.3-3 12

Сетки С-

СТАДИЯ	ЛИСТ	ЛИСТОВ
Р		1

ЦНИИЭП Высшие учебные заведения и туристские комплексы

ФОРМАТ А4

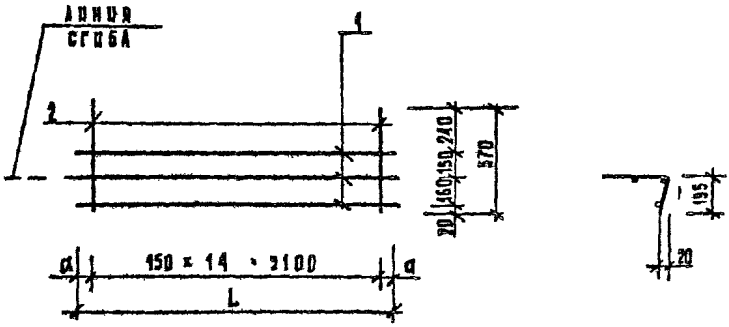

ОБОЗНАЧЕНИЕ	МАРКА	РАЗМЕРЫ, ММ		МАССА, КГ
		L	a	
1.020-1/83. 3-3 12	С-1	2180	40	2,10
-01	С-2	2180	40	2,81
-02	С-3	2260	80	2,13
-03	С-4	2260	80	2,84

Нач. отд.	Волынский		
Н. контр.	Пригорев		
Гл. констр.	Шац		
ГИП	Острова		
Разраб.	Лукина		
Проверил	Осина		
Исполнил	Васильева		

1.020-1/83. 3-3 12СБ

Сетка С-
Сборочный чертеж

Стадия	Масса	Масштаб
Р	см. табл.	

Лист | Листов 1

ЦНИИЭП торгово-бытовых зданий и туристских комплексов

Формат А4

ФОРМАТ	ЗОНА	ПОЗ.	ОБОЗНАЧЕНИЕ	НАИМЕНОВАНИЕ	КОЛ.	ПРИМЕЧАНИЕ
				ДОКУМЕНТАЦИЯ		
А4			1.020-1/83.3-3 13СВ	СВОРОЧНЫЙ ЧЕРТЕЖ		
А4			1.020-1/83.3-3 00ТО	ТЕХНИЧЕСКОЕ ОПИСАНИЕ		
			ПЕРЕМЕННЫЕ ДАННЫЕ	ДЛЯ ИСПОЛНЕНИЙ:		
				1.020-1/83.3-3 13 С-5		
				ДЕТАЛИ		
				СТ.ОТД.ГОСТ 6727-80		
ВЧ	1		5.041.2180	Ф5 ВР-I L=2180	3	0.30КГ
ВЧ	2		5.041.570	Ф5 ВР-I L=570	15	0.08КГ
				1.020-1/83.3-3 13-01 С-6		
				ДЕТАЛИ		
				СТ.ОТД.ГОСТ 6727-80		
ВЧ	1		5.041.2180	Ф5 ВР-I L=2180	3	0.30КГ
				СТ.ОТД.ГОСТ 5781-82		
ВЧ	2		6.013.570	Ф6 А-III L=570	15	0.13КГ
				1.020-1/83.3-3 13-02 С-7		
				ДЕТАЛИ		
				СТ.ОТД.ГОСТ 6727-80		
ВЧ	1		5.041.5180	Ф5 ВР-I L=5180	3	0.72КГ
ВЧ	2		5.041.570	Ф5 ВР-I L=570	35	0.08КГ
				1.020-1/83.3-3 13-03 С-8		
				ДЕТАЛИ		
				СТ.ОТД.ГОСТ 6727-80		
ВЧ	1		5.041.5180	Ф5 ВР-I L=5180	3	0.72КГ
				СТ.ОТД.ГОСТ 5781-82		
ВЧ	2		6.013.570	Ф6 А-III L=570	35	0.13КГ

НАЧОТД	БОЛЫНСКИЙ		1.020-1/83.3-3 13
НКОНТР	ПРИГОРЕВ		
ГПКОНСТР	ШАЦ		
ГИП	ОСИНА		
РАЗРАБ	ВАСИЛЬЕВ		СЕТКА С-
ПРОВЕРИЛ	ОСТРОВА		
ИСПОЛНИЛ	АХКИНА		

СТАДИЯ	ЛИСТ	ЛИСТОВ
Р	1	2

ЦНИИЭП «Сооружения, здания и туристских комплексов»

ФОРМАТ	ЗОНА	ПОЗ	ОБОЗНАЧЕНИЕ	НАИМЕНОВАНИЕ	КОЛ	ПРИМЕЧАНИЕ
				1.020-1/83.3-3 13-04 С-9		
				ДЕТАЛИ		
				СТ.ОТД.ГОСТ 6727-80		
ВЧ		1	5.041.6380	Ф5 ВР-I L=6380	3	0.89КГ
ВЧ		2	5.041.570	Ф5 ВР-I L=570	43	0.08КГ

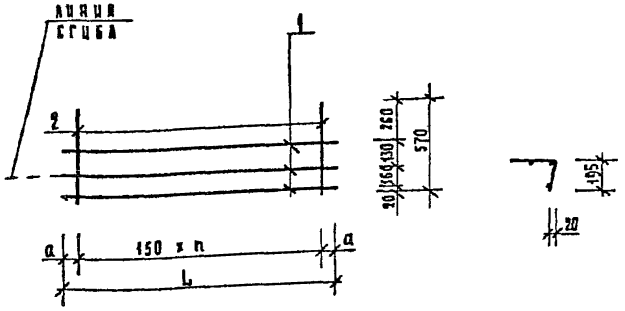

ОБОЗНАЧЕНИЕ	МАРКА	РАЗМЕРЫ, ММ			МАССА, КГ
		L	a	n	
1.020-1/83. 3-3 13	С-5	2180	40	14	2,10
—01	С-6	2180	40	14	2,81
—02	С-7	5180	40	34	4,93
—03	С-8	5180	40	34	6,59
—04	С-9	6380	40	42	6,07

НАЧ ОТД	ВОЛЫНСКИЙ	
Н.КОНТР.	ПРИГОРЕВ	
ГЛ.КОНСТР	ШАЦ	
ГИП	ОСТРОВА	
РАЗРАБ	НОСОВА	
ПРОВЕРИЛ	ОСИПА	
ИСПОЛНИЛ	ВАСИЛЬЕВА	

1.020-1/83. 3-3 13 СБ

Сетка С — Сборочный чертеж

СТАДИЯ	МАССА	МАСШТАБ
Р	СМ. ТАБЛ.	

ЛИСТ | ЛИСТОВ 1

ЦНИИЭП Торгово-бытовых зданий и туристских комплексов

1987В 40

ФОРМАТ А4

ФОРМАТ	ЗОНА	ПОЗ	ОБОЗНАЧЕНИЕ	НАИМЕНОВАНИЕ	КОЛ.	ПРИМЕЧАНИЕ
				ДОКУМЕНТАЦИЯ		
А4			1.020-1/83.3-3 14СБ	СБОРОЧНЫЙ ЧЕРТЕЖ		
А4			1.020-1/83.3-3 00ТО	ТЕХНИЧЕСКОЕ ОПИСАНИЕ		
			ПЕРЕМЕННЫЕ ДАННЫЕ	ДЛЯ ИСПОЛНЕНИЙ:		
				1.020-1/83.3-3 14 С-10		
				ДЕТАЛИ		
ВЧ		1	5.041.2180	СТ.ОТД.ГОСТ 6727-80 Ф5 ВР-I L=2180	3	0.30КГ
ВЧ		2	5.041.570	Ф5 ВР-I L=570	15	0.08КГ
				1.020-1/83.3-3 14-01 С-11		
				ДЕТАЛИ		
ВЧ		1	5.041.2180	СТ.ОТД.ГОСТ 6727-80 Ф5 ВР-I L=2180	3	0.30КГ
ВЧ		2	6.013.570	СТ.ОТД.ГОСТ 5781-82 Ф6 А-III L=570	15	0.13КГ
				1.020-1/83.3-3 14-02 С-12		
				ДЕТАЛИ		
ВЧ		1	5.041.2260	СТ.ОТД.ГОСТ 6727-80 Ф5 ВР-I L=2260	3	0.31КГ
ВЧ		2	5.041.570	Ф5 ВР-I L=570	15	0.08КГ
				1.020-1/83.3-3 14-03 С-13		
				ДЕТАЛИ		
ВЧ		1	5.041.2260	СТ.ОТД.ГОСТ 6727-80 Ф5 ВР-I L=2260	3	0.31КГ
ВЧ		2	6.013.570	СТ.ОТД.ГОСТ 5781-82 Ф6 А-III L=570	15	0.13КГ

СОГЛАСОВАНО

ОПЕРАТОР ТЛП КОРТ

ЭТВЦ КиевЗНИИЭП

ИНВ.№ ПОДЛ. | ПОДПИСЬ И ДАТА | ВЗАМ.ИНВ.№

НАЧ.ОТД.	БОЛЫНСКИЙ	
Н.КОНТР.	ПРИГОРЕВ	
ГЛ.КОНСТР.	ШАЦ	
ГИП	ОСИНА	
РАЗРАБ.	ЛУКИНА	
ПРОВЕРИЛ	ОСТРОВА	
ИСПОЛНИЛ	ВАСИЛЬЕВА	

1.020-1/83.3-3 14

СЕТКА С-

СТАДИЯ	ЛИСТ	ЛИСТОВ
Р	1	2

ЦНИИЭП торгово бытовых зданий и туристских комплексов

ФОРМАТ А4

Киев ЗНИИЭП 1111 КОРП

ФОРМАТ	ЗОНА	ПОЗ.	ОБОЗНАЧЕНИЕ	НАИМЕНОВАНИЕ	КОЛ	ПРИМЕЧАНИЕ
				1.020-1/83.3-3 14-04 С-14		
				ДЕТАЛИ		
				СТ.ОТД.ГОСТ 6727-80		
ВЧ		1	5.041.5180	ф5 ВР-I L=5180	3	0.72КГ
ВЧ		2	5.041.570	ф5 ВР-I L=570	35	0.08КГ
				1.020-1/83.3-3 14-05 С-15		
				ДЕТАЛИ		
				СТ.ОТД.ГОСТ 6727-80		
ВЧ		1	5.041.5180	ф5 ВР-I L=5180	3	0.72КГ
				СТ.ОТД.ГОСТ 5781-82		
ВЧ		2	6.013.570	ф6 А-III L=570	35	0.13КГ
				1.020-1/83.3-3 14-06 С-16		
				ДЕТАЛИ		
				СТ.ОТД.ГОСТ 6727-80		
ВЧ		1	5.041.5260	ф5 ВР-I L=5260	3	0.73КГ
ВЧ		2	5.041.570	ф5 ВР-I L=570	35	0.08КГ
				1.020-1/83.3-3 14-07 С-17		
				ДЕТАЛИ		
				СТ.ОТД.ГОСТ 6727-80		
ВЧ		1	5.041.5260	ф5 ВР-I L=5260	3	0.73КГ
				СТ.ОТД.ГОСТ 5781-82		
ВЧ		2	6.013.570	ф6 А-III L=570	35	0.13КГ
				1.020-1/83.3-3 14-08 С-18		
				ДЕТАЛИ		
				СТ.ОТД.ГОСТ 6727-80		
ВЧ		1	5.041.6460	ф5 ВР-I L=6460	3	0.90КГ
ВЧ		2	5.041.570	ф5 ВР-I L=570	43	0.08КГ

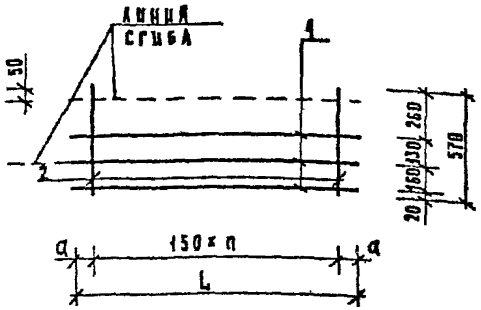

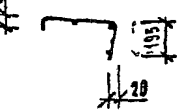

Только для исп 08

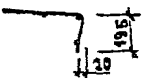

Обозначение	Марка	Размеры, мм			Масса, кг
		L	a	n	
1.020-1/83 3-3 14	С-10	2180	40	14	2,10
-01	С-11	2180	40	14	2,81
-02	С-12	2260	80	14	2,13
-03	С-13	2260	80	14	2,84
-04	С-14	5180	40	34	4,93
-05	С-15	5180	40	34	6,59
-06	С-16	5260	80	34	4,97
-07	С-17	5260	80	34	6,62
-08	С-18	6460	80	42	6,10

Нач отд	Волынский		
Н контр	Пригорев		
Гл констр	Шац		
ГИП	Осина		
Разраб	Носова		
Проверил	Острова		
Исполнил	Васильева		

1.020-1/83.3-3 14 СБ

Сетка С-
Сборочный чертеж

Стадия	Масса	Масштаб
Р	См. табл.	
Лист	Листов 1	

ЦНИИЭП торгово-бытовых зданий и туристских комплексов

Формат А4

ФОРМАТ	ЗОНА	ПОЗ.	ОБОЗНАЧЕНИЕ	НАИМЕНОВАНИЕ	КОЛ.	ПРИМЕЧАНИЕ
				ДОКУМЕНТАЦИЯ		
А4			1.020-1/83.3-3 15СБ	СБОРОЧНЫЙ ЧЕРТЕЖ		
А4			1.020-1/83.3-3 00ТО	ТЕХНИЧЕСКОЕ ОПИСАНИЕ		
			ПЕРЕМЕННЫЕ ДАННЫЕ	ДЛЯ ИСПОЛНЕНИЙ:		
				1.020-1/83.3-3 15 С-19		
				ДЕТАЛИ		
				СТ.ОТД.ГОСТ 6727-80		
ВЧ	1		5.041.2180	Ф5 ВР-I L=2180	3	0.30КГ
ВЧ	2		5.041.430	Ф5 ВР-I L=430	15	0.06КГ
				1.020-1/83.3-3 15-01 С-20		
				ДЕТАЛИ		
				СТ.ОТД.ГОСТ 6727-80		
ВЧ	1		5.041.2260	Ф5 ВР-I L=2260	3	0.31КГ
ВЧ	2		5.041.430	Ф5 ВР-I L=430	15	0.06КГ
				1.020-1/83.3-3 15-02 С-21		
				ДЕТАЛИ		
				СТ.ОТД.ГОСТ 6727-80		
ВЧ	1		5.041.5180	Ф5 ВР-I L=5180	3	0.72КГ
ВЧ	2		5.041.430	Ф5 ВР-I L=430	35	0.06КГ
				1.020-1/83.3-3 15-03 С-22		
				ДЕТАЛИ		
				СТ.ОТД.ГОСТ 6727-80		
ВЧ	1		5.041.5260	Ф5 ВР-I L=5260	3	0.73КГ
ВЧ	2		5.041.430	Ф5 ВР-I L=430	35	0.06КГ

НАЧ.ОТД	ВОЛЫНСКИЙ	
Н.КОНТР	ПРИГОРЕВ	
ГЛ.КОНСТР	ШАЧ	
ГИП	ОСТРОВА	
РАЗРАБ	ЛУХИНА	
ПРОВЕРИЛ	ОСИНА	
ИСПОЛНИЛ	ВАСИЛЬЕВА	

1.020-1/83.3-3 15

СЕТКА С-

СТАДИЯ	ЛИСТ	ЛИСТОВ
Р	1	2

ЦНИИЭП бытовых зданий и туристских комплексов

ФОРМАТ	ЗОНА	ПОЗ.	ОБОЗНАЧЕНИЕ	НАИМЕНОВАНИЕ	КОЛ	ПРИМЕЧАНИЕ
				1.020-1/83.3-3 15-04 С-23		
				ДЕТАЛИ		
				СТ.ОТД.ГОСТ 6727-80		
ВЧ	1		5.041.6380	Ф5 ВР-I L=6380	3	0.89КГ
ВЧ	2		5.041.430	Ф5 ВР-I L=430	43	0.06КГ
				1.020-1/83.3-3 15-05 С-24		
				ДЕТАЛИ		
				СТ.ОТД.ГОСТ 6727-80		
ВЧ	1		5.041.6460	Ф5 ВР-I L=6460	3	0.90КГ
ВЧ	2		5.041.430	Ф5 ВР-I L=430	43	0.06КГ

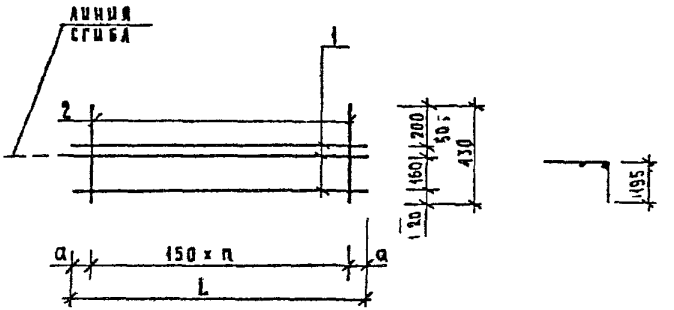

ОБОЗНАЧЕНИЕ	МАРКА	РАЗМЕРЫ, ММ			МАССА, КГ
		L	a	n	
1.020-1/83. 3-3 15	С-19	2180	40	14	1,81
—01	С-20	2260	80	14	1,84
—02	С-21	5180	40	34	4,25
—03	С-22	5260	80	34	4,29
—04	С-23	6380	40	42	5,23
—05	С-24	6460	80	42	5,27

Нач отд.	Волынский		
Н. контр	Пригорев		
Гл конст.	Шац		
ГИП	Острова		
Разраб	Аукина		
Проверил	Осина		
Исполнил	Васильева		

1.020-1/83. 3-3 15 СБ

Сетка С-
Сборочный чертеж

Стадия	Масса	Масштаб
Р	см. табл.	

Лист | Листов 1

ЦНИИЭП Торгсоц. Бытовых зданий и туристских комплексов

19848 46

Формат А4

ФОРМАТ	ЗОНА	ПОЗ.	ОБОЗНАЧЕНИЕ	НАИМЕНОВАНИЕ	КОЛ.	ПРИМЕЧАНИЕ
				ДОКУМЕНТАЦИЯ		
А4			1.020-1/83.3-3 16СВ	СВОРОЧНЫЙ ЧЕРТЕЖ		
А4			1.020-1/83.3-3 00ТО	ТЕХНИЧЕСКОЕ ОПИСАНИЕ		
			ПЕРЕМЕННЫЕ ДАННЫЕ	ДЛЯ ИСПОЛНЕНИЙ:		
				1.020-1/83.3-3 16 С-25		
				ДЕТАЛИ		
				СТ.ОТД.ГОСТ 6727-80		
ВЧ	1		5.041.4915	Ф5 ВР-I L=4915	4	0.68КГ
ВЧ	2		5.041.900	Ф5 ВР-I L=900	36	0.12КГ
				1.020-1/83.3-3 16-01 С-26		
				ДЕТАЛИ		
				СТ.ОТД.ГОСТ 6727-80		
ВЧ	1		5.041.6115	Ф5 ВР-I L=6115	4	0.85КГ
ВЧ	2		5.041.900	Ф5 ВР-I L=900	44	0.12КГ

НАЧОТД	БОЛЫНСКИЙ		1.020-1/83.3-3 16
НКОНТР	ПРИГОРЕВ		
ГЛКОНСТР	ШАЦ		
ГИП	ОСТРОВА		СЕТКА С-
РАЗРАБ	БАСМАНОВА		
ПРОВЕРИЛ	ОСИНА		
ИСПОЛНИЛ	АЛЕКИНА		

СТАДИЯ	ЛИСТ	ЛИСТОВ
Р		1

ЦНИИЭП торгово-бытовых зданий и туристских комплексов

ФОРМАТ А4

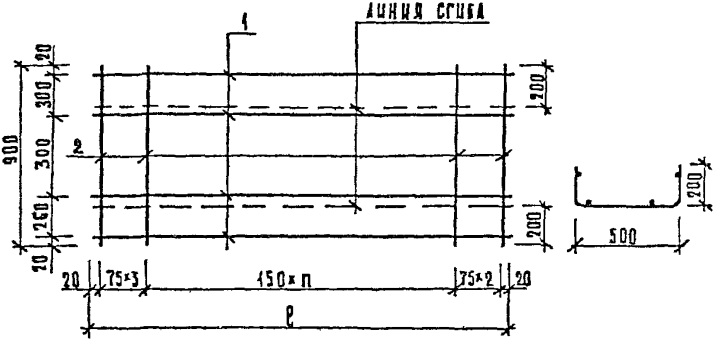

ОБОЗНАЧЕНИЕ	МАРКА	n	ℓ мм	МАССА, кг
1.020-1/83. 3-3 16	С-25	30	4915	7.24
—01	С-26	38	6115	8,90

Нач.отд.	Волынский		
Н.контр.	Пригорев		
Гл.констр.	Шац		
ГИП	Острова		
Разраб.	Носова		
Проверил	Осина		
Исполнил	Васильева		

1.020-1/83. 3-3 16 СБ

Сетка С-
Сборочный чертеж

Стадия	Масса	Масштаб
Р	см. табл.	
Лист	Листов 1	

ЦНИИЭП торгово-бытовых зданий и туристских комплексов

19848 48

Формат А4

ФОРМАТ	ЗОНА	ПОЗ	ОБОЗНАЧЕНИЕ	НАИМЕНОВАНИЕ	КОЛ.	ПРИМЕЧАНИЕ
				ДОКУМЕНТАЦИЯ		
А4			1.020-1/83.3-3 17СБ	СБОРОЧНЫЙ ЧЕРТЕЖ		
А4			1.020-1/83.3-3 00ТО	ТЕХНИЧЕСКОЕ ОПИСАНИЕ		
			ПЕРЕМЕННЫЕ ДАННЫЕ	ДЛЯ ИСПОЛНЕНИЙ:		
				1.020-1/83.3-3 17 С-27		
				ДЕТАЛИ		
БЧ	1		5.041.5065	СТ.ОТД.ГОСТ 6727-80		
БЧ	2		5.041.900	Ф5 ВР-I L=5065	4	0.70КГ
				Ф5 ВР-I L=900	38	0.12КГ
				1.020-1/83.3-3 17-01 С-28		
				ДЕТАЛИ		
ВЧ	1		5.041.6265	СТ.ОТД.ГОСТ 6727-80		
ВЧ	2		5.041.900	Ф5 ВР-I L=6265	4	0.87КГ
				Ф5 ВР-I L=900	46	0.12КГ

НАЧОТД	ВОЛЫНЕЦКИЙ	
НКОНТР	ПРИГОРЕВ	
ГЛКОНСТР	ШАЦ	
ГИП	ОСТРОВА	
РАЗРАБ.	ЛУКИНА	
ПРОВЕРИЛ	ОСИКА	
ИСПОЛНИЛ	ВАСИЛЬЕВА	

1.020-1/83.3-3 17

СХЕМА С-

СТАДИЯ	ЛИСТ	ЛИСТОВ
Р		1

ЦНИИЭП зрелищных зданий и туристских комплексов

ФОРМАТ А4

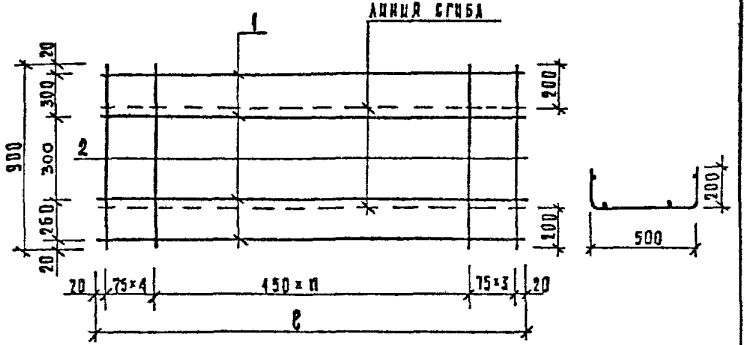

Обозначение	Марка	n	ℓ мм	Масса, кг
1.020-1/83. 3-3 17	С-27	30	5065	7,57
—01	С-28	38	6265	9,24

Нач.отд.	Большинский		
Н.контр.	Григорьев		
Констр.	Шац		
ГИП	Острова		
Разраб.	Лукина		
Проверил	Осина		
Исполнил	Васильева		

1.020-1/83.3-3 17 СБ

Сетка С-
Сборочный чертеж

Стадия	Масса	Масштаб
Р	см. табл.	
Лист	Листов 1	

ЦНИИЭП Типовых зданий и туристских комплексов

ФОРМАТ	ЗОНА	ПОЗ	ОБОЗНАЧЕНИЕ	НАИМЕНОВАНИЕ	КОЛ.	ПРИМЕЧАНИЕ
				ДОКУМЕНТАЦИЯ		
А4			1.020-1/83.3-3 18СБ	СБОРОЧНЫЙ ЧЕРТЕЖ		
А4			1.020-1/83.3-3 00ТО	ТЕХНИЧЕСКОЕ ОПИСАНИЕ		
			ПЕРЕМЕННЫЕ ДАННЫЕ	ДЛЯ ИСПОЛНЕНИЙ:		
				1.020-1/83.3-3 18 С-29		
				ДЕТАЛИ		
				СТ.ОТД.ГОСТ 6727-80		
ВЧ		1	5.041.5000	Ф5 ВР-I L=5000	2	0.69КГ
ВЧ		2	5.041.410	Ф5 ВР-I L=410	34	0.06КГ
				1.020-1/83.3-3 18-01 С-30		
				ДЕТАЛИ		
				СТ.ОТД.ГОСТ 6727-80		
ВЧ		1	5.041.5100	Ф5 ВР-I L=5100	2	0.71КГ
ВЧ		2	5.041.410	Ф5 ВР-I L=410	34	0.06КГ
				1.020-1/83.3-3 18-02 С-31		
				ДЕТАЛИ		
				СТ.ОТД.ГОСТ 6727-80		
ВЧ		1	5.041.5000	Ф5 ВР-I L=5000	2	0.69КГ
				СТ.ОТД.ГОСТ 5781-82		
ВЧ		2	6.013.410	Ф6 А-III L=410	34	0.09КГ
				1.020-1/83.3-3 18-03 С-32		
				ДЕТАЛИ		
				СТ.ОТД.ГОСТ 6727-80		
ВЧ		1	5.041.5100	Ф5 ВР-I L=5100	2	0.71КГ
				СТ.ОТД.ГОСТ 5781-82		
ВЧ		2	6.013.410	Ф6 А-III L=410	34	0.09КГ

НАЧ.ОТД	Волынский		1.020-1/83.3-3 18
Н.КОНТР	Пригорев		
ГЛ.КОНСТР	Шац		
ГИП	Петрова		
РАЗРАБ.	Лукина		СЕТКА С-
ПРОВЕРИЛ	Осина		
ИСПОЛНИЛ	Васильева		

СТАДИЯ	ЛИСТ	ЛИСТОВ
Р	1	2

ЦНИИЭП торгово бытовых зданий и туристских комплексов

ФОРМАТ	ЗОНА	ПОЗ	ОБОЗНАЧЕНИЕ	НАИМЕНОВАНИЕ	КОЛ	ПРИМЕЧАНИЕ
				1.020-1/83.3-3 18-04 С-33		
				ДЕТАЛИ		
				СТ.ОТД.ГОСТ 6727-80		
ВЧ		1	5.041.6200	Ф5 ВР-I L=6200	2	0.86КГ
ВЧ		2	5.041.410	Ф5 ВР-I L=410	42	0.06КГ
				1.020-1/83.3-3 18-05 С-34		
				ДЕТАЛИ		
				СТ.ОТД.ГОСТ 6727-80		
ВЧ		1	5.041.6300	Ф5 ВР-I L=6300	2	0.88КГ
ВЧ		2	5.041.410	Ф5 ВР-I L=410	42	0.06КГ

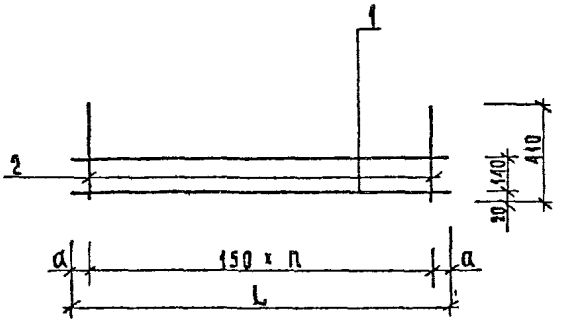

Обозначение	Марка	Размеры, мм			Масса, кг
		h	a	L	
1.020-1/83 3-3 18	С-29	33	25	5000	3,33
-01	С-30	33	75	5100	3,36
-02	С-31	33	25	5000	4,48
-03	С-32	33	75	5100	4,51
-04	С-33	41	25	6100	4,12
-05	С-34	41	75	6300	4,15

Нач. отд.	Большинский	
Н. контр.	Пригорев	
Гл. констр.	Шад	
ГИП	Острова	
Разраб.	Лукина	
Проверил	Осина	
Исполнил	Васильева	

1.020-1/83. 3-3 18 СБ

Сетка С-
Сборочный чертеж

Стадия	Масса	Масштаб
Р	см. табл.	
Лист	Листов 1	

ЦНИИЭП торгово-бытовых зданий и туристских комплексов

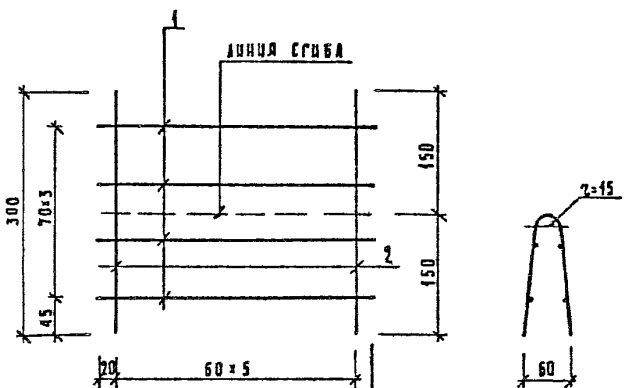

ФОРМАТ	ЗОНА	ПОЗ	ОБОЗНАЧЕНИЕ	НАИМЕНОВАНИЕ	КОЛ	ПРИМ.
				Документация		
А4			1.020-1/83 3-3 ОВТО	Техническое описание		
				Детали:		
				СТ. ОТА. ГОСТ 6727-80		
БЧ		1	5.041.340	⌀5 ВрI L=340	4	0,05кг
				СТ. ОТА. ГОСТ 6727-80		
БЧ		2	5.041.300	⌀5 ВрI L=300	6	0,04кг

Нач. отд.	Волынский		
Гл. констр.	Григорьев		
Гл. констр.	Шац		
Гл. инж.	Острова		
Разраб.	Аукина		
Проверил	Осина		
Исполнил	Васильева		

1.020-1/83. 3-3 19

Сетка С-35

Стадия	Масса	Масштаб
Р	0,44кг	1:5
Лист	Листов 1	

ЦНИИЭП туристских комплексов

ФОРМАТ	ЗОНА	ПОЗ	ОБОЗНАЧЕНИЕ	НАИМЕНОВАНИЕ	КОЛ.	ПРИМЕЧАНИЕ
				ДОКУМЕНТАЦИЯ		
А4			1.020-1/83.3-3 20СВ	СБОРОЧНЫЙ ЧЕРТЕЖ		
А4			1.020-1/83.3-3 00ТО	ТЕХНИЧЕСКОЕ ОПИСАНИЕ		
			ПЕРЕМЕННЫЕ ДАННЫЕ	ДЛЯ ИСПОЛНЕНИЙ:		
				1.020-1/83.3-3 20 СМН-1		
				СБОРОЧНЫЕ ЕДИНИЦЫ		
А4		1	1.020-1/83.3-3 26	ИЗДЕЛИЕ ЗАКЛАДНОЕ МН-30	1	
				ДЕТАЛИ		
А4		2	1.020-1/83.3-3 32-10	СТЕРЖЕНЬ ГНУТЫЙ СГ-16	2	
				1.020-1/83.3-3 20-01 СМН-2		
				СБОРОЧНЫЕ ЕДИНИЦЫ		
А4		1	1.020-1/83.3-3 26-01	ИЗДЕЛИЕ ЗАКЛАДНОЕ МН-31	1	
				ДЕТАЛИ		
А4		2	1.020-1/83.3-3 32-10	СТЕРЖЕНЬ ГНУТЫЙ СГ-16	3	

НАЧОТД	ВОЛЫНСКИЙ	
НКОНТР	ГРИГОРЬЕВ	
ГЛКОНСТР	ШАЦ	
ГИП	ПЕТРОВА	
РАЗРАБ	ЛУЬЧИКА	
ПРОВЕРИЛ	ДЕНИКА	
ИСПОЛНИЛ	ВАСИЛЬЕВА	

1.020-1/83.3-3 20

ИЗДЕЛИЕ ЗАКЛАДНОЕ СБОРНОЕ СМН-

СТАДИЯ	ЛИСТ	ЛИСТОВ
Р		1

ЦНИИЭП торгово-бытовых зданий и туристских комплексов

ФОРМАТ А4

рис.1

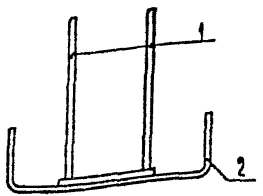

а-а

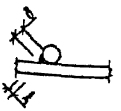

1-1

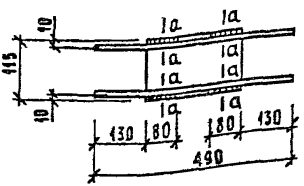

рис.2
остальное см. рис.1

1-1

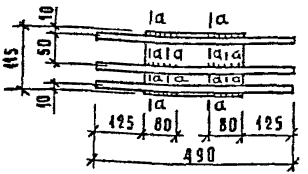

обозначение	марка	рис	масса, кг
1.020-1/83. 3-3 20	СМН-1	1	5.40
— 01	СМН-2	2	6.59

		1.020-1/83. 3-3 20 СБ	
		Издание закладное сборное СМН- Сборочный чертеж	Стадия: Р; Масса: см. табл.; Масштаб:
			Лист; Листов 1
Нач.отд.	Больницкий		ЦНИИЭП туристско-выставочных зданий и туристских комплексов
Н.контр.	Пригорев		
Гл.констр.	Шац		
Гип	Острова		
Разраб.	Ажина		
Проверил	Осина		
Исполнил	Васильева		

ФОРМАТ	ЗОНА	ПОЗ	ОБОЗНАЧЕНИЕ	НАИМЕНОВАНИЕ	КОЛ.	ПРИМЕЧАНИЕ
				ДОКУМЕНТАЦИЯ		
А4			1.020-1/83.3-3 21СБ	СБОРОЧНЫЙ ЧЕРТЕЖ		
А4			1.020-1/83.3-3 ООТО	ТЕХНИЧЕСКОЕ ОПИСАНИЕ		
			ПЕРЕМЕННЫЕ ДАННЫЕ	ДЛЯ ИСПОЛНЕНИЙ:		
				1.020-1/83.3-3 21 МН-1		
				ДЕТАЛИ		
				СТ.ОТД ГОСТ 5781-82		
ВЧ	1		14.013.800	Ф14 А-III L=800	2	0.97КГ
ВЧ	2		12.013.280	Ф12 А-III L=280	4	0.25КГ
				ПОЛОСА ГОСТ 103-76		
ВЧ	3		10.150.060.300	-10Х150 L=300	1	3.53КГ
				1.020-1/83.3-3 21-01 МН-2		
				ДЕТАЛИ		
				СТ.ОТД.ГОСТ 5781-82		
ВЧ	1		16.013.800	Ф16 А-III L=800	2	1.26КГ
ВЧ	2		12.013.280	Ф12 А-III L=280	4	0.25КГ
				ПОЛОСА ГОСТ 103-76		
ВЧ	3		10.150.060.300	-10Х150 L=300	1	3.53КГ
				1.020-1/83.3-3 21-02 МН-3		
				ДЕТАЛИ		
				СТ.ОТД.ГОСТ 5781-82		
ВЧ	1		18.013.900	Ф18 А-III L=900	2	1.80КГ
ВЧ	2		12.013.280	Ф12 А-III L=280	4	0.25КГ
				ПОЛОСА ГОСТ 103-76		
ВЧ	3		10.150.060.300	-10Х150 L=300	1	3.53КГ
				1.020-1/83.3-3 21-03 МН-4		
				ДЕТАЛИ		

НАЧОТД	ВОЛЫНСКИЙ		1.020-1/83.3-3 21
НКОНТР	ПРИГОРЕВ		
ГЛКОНСТР	ШАЦ		
ГИП	ОСИНА		ИЗДЕЛИЕ ЗАКЛАДНОЕ МН-
РАЗРАБ.	ЛУКИНА		
ПРОВЕРИЛ	ПЕТРОВА		
ИСПОЛНИЛ	ВАСИЛЬЕВА		

СТАДИЯ	ЛИСТ	ЛИСТОВ
Р	1	2

ЦНИИЭП торгово-бытовых зданий и туристских комплексов

Киев ЗНИИЭП | ТЛП КОРТ

ФОРМАТ	ЗОНА	ПОЗ	ОБОЗНАЧЕНИЕ	НАИМЕНОВАНИЕ	КОЛ	ПРИМЕЧАНИЕ
				СТ.ОТД.ГОСТ 5781-82		
БЧ		1	20.013.1000	Ф20 А-III L=1000	2	2.47КГ
БЧ		2	14.013.280	Ф14 А-III L=280	4	0.34КГ
				ПОЛОСА ГОСТ 103-76		
БЧ		3	12.150.060.300	-12Х150 L=300	1	4.24КГ
				1.020-1/83.3-3 21-04		
				МН-5		
				ДЕТАЛИ		
				СТ.ОТД.ГОСТ 5781-82		
БЧ		1	22.013.1100	Ф22 А-III L=1100	2	3.28КГ
БЧ		2	14.013.280	Ф14 А-III L=280	4	0.34КГ
				ПОЛОСА ГОСТ 103-76		
БЧ		3	12.150.060.300	-12Х150 L=300	1	4.24КГ
				1.020-1/83.3-3 21-05		
				МН-6		
				ДЕТАЛИ		
				СТ.ОТД.ГОСТ 5781-82		
БЧ		1	25.013.1100	Ф25 А-III L=1100	2	4.23КГ
БЧ		2	14.013.280	Ф14 А-III L=280	4	0.34КГ
				ПОЛОСА ГОСТ 103-76		
БЧ		3	12.150.060.300	-12Х150 L=300	1	4.24КГ

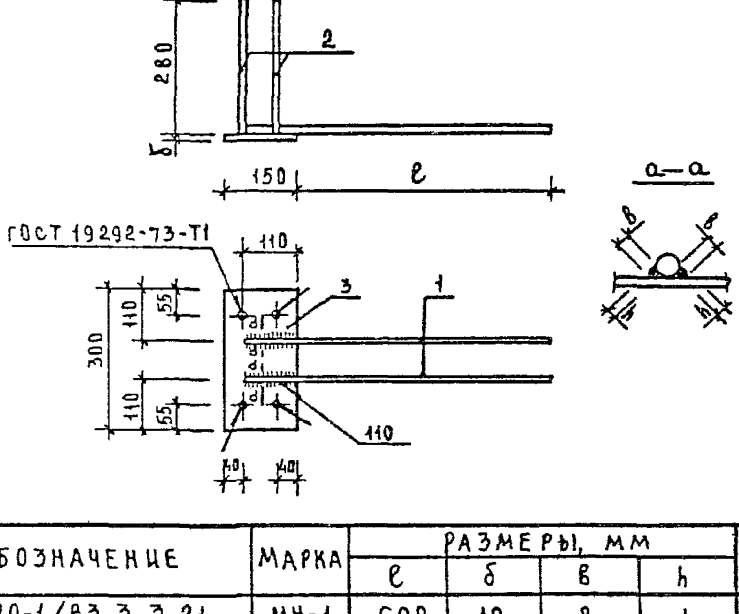

Обозначение	Марка	Размеры, мм				Масса, кг
		ℓ	δ	в	h	
1 020-1/83. 3-3 21	МН-1	690	10	8	4	6,43
-01	МН-2	690	10	8	4	7,05
-02	МН-3	790	10	10	5	8,13
-03	МН-4	890	12	10	5	10,54
-04	МН-5	990	12	12	6	12,16
-05	МН-6	990	12	12	6	14,06

Нач отд	Волынский		
Н контр	Пригорев		
Гл констр	Шац		
ГИП	Осина		
Разраб	Лукина		
Провер	Острова		
Исполн	Васильева		

1 020-1/83. 3-3 21 СБ

Изделие закладное МН-сборочный чертеж

Стадия	Масса	Масштаб
Р	см табл.	
Лист	Листов 1	

ЦНИИЭП торгово-бытовых зданий и туристских комплексов

Формат А4

ФОРМАТ	ЗОНА	ПОЗ	ОБОЗНАЧЕНИЕ	НАИМЕНОВАНИЕ	КОЛ.	ПРИМЕЧАНИЕ
				ДОКУМЕНТАЦИЯ		
А4			1.020-1/83.3-3 22СВ	СБОРОЧНЫЙ ЧЕРТЕЖ		
А4			1.020-1/83.3-3 00ТО	ТЕХНИЧЕСКОЕ ОПИСАНИЕ		
			ПЕРЕМЕННЫЕ ДАННЫЕ	ДЛЯ ИСПОЛНЕНИЙ:		
				1.020-1/83.3-3 22 МН-7		
				ДЕТАЛИ		
				СТ.ОТД.ГОСТ 5781-82		
ВЧ	1		14.013.800	Ф14 А-III L=800	2	0.97КГ
ВЧ	2		12.013.280	Ф12 А-III L=280	4	0.25КГ
				ПОЛОСА ГОСТ 103-76		
ВЧ	3		10.150.060.240	-10Х150 L=240	1	2.83КГ
				1.020-1/83.3-3 22-01 МН-8		
				ДЕТАЛИ		
				СТ.ОТД.ГОСТ 5781-82		
ВЧ	1		16 013.800	Ф16 А-III L=800	2	1.26КГ
ВЧ	2		12.013.280	Ф12 А-III L=280	4	0.25КГ
				ПОЛОСА ГОСТ 103-76		
ВЧ	3		10.150.060.240	-10Х150 L=240	1	2.83КГ
				1.020-1/83.3-3 22-02 МН-9		
				ДЕТАЛИ		
				СТ.ОТД.ГОСТ 5781-82		
ВЧ	1		18.013.900	Ф18 А-III L=900	2	1.80КГ
ВЧ	2		12.013.280	Ф12 А-III L=280	4	0.25КГ
				ПОЛОСА ГОСТ 103-76		
ВЧ	3		10.150.060.240	-10Х150 L=240	1	2.83КГ
				1.020-1/83.3-3 22-03 МН-10		
				ДЕТАЛИ		

НАЧ.ОТД	Волынский	
Н.КОНТР	Пригорев	
ГЛ.КОНСТР	Шац	
ГИП	Острова	
РАЗРАБ	Васильева	
ПРОВЕРИЛ	Осина	
ИСПОЛНИЛ	Ахмина	

1.020-1/83.3-3 22

ИЗДЕЛИЕ ЗАКЛАДНОЕ МН-

СТАДИЯ	ЛИСТ	ЛИСТОВ
Р	1	2

ЦНИИЭП торгово-бытовых зданий и туристских комплексов

ФОРМАТ	ЗОНА	ПОЗ.	ОБОЗНАЧЕНИЕ	НАИМЕНОВАНИЕ	КОЛ	ПРИМЕЧАНИЕ
				СТ.ОТД.ГОСТ 5781-82		
БЧ		1	20.013.1000	Ф20 А-III L=1000	2	2.47КГ
БЧ		2	14.013.280	Ф14 А-III L=280	4	0.34КГ
				ПОЛОСА ГОСТ 103-76		
БЧ		3	12.150.060.240	-12Х150 L=240	1	3.39КГ
				1.020-1/83.3-3 22-04 МН-11		
				ДЕТАЛИ		
				СТ.ОТД.ГОСТ 5781-82		
БЧ		1	22.013.1100	Ф22 А-III L=1100	2	3.28КГ
БЧ		2	14.013.280	Ф14 А-III L=280	4	0.34КГ
				ПОЛОСА ГОСТ 103-76		
БЧ		3	12.150.060.240	-12Х150 L=240	1	3.39КГ
				1.020-1/83.3-3 22-05 МН-12		
				ДЕТАЛИ		
				СТ.ОТД.ГОСТ 5781-82		
БЧ		1	25.013.1100	Ф25 А-III L=1100	2	4.23КГ
БЧ		2	14.013.280	Ф14 А-III L=280	4	0.34КГ
				ПОЛОСА ГОСТ 103-76		
БЧ		3	12.150.060.240	-12Х150 L=240	1	3.39КГ

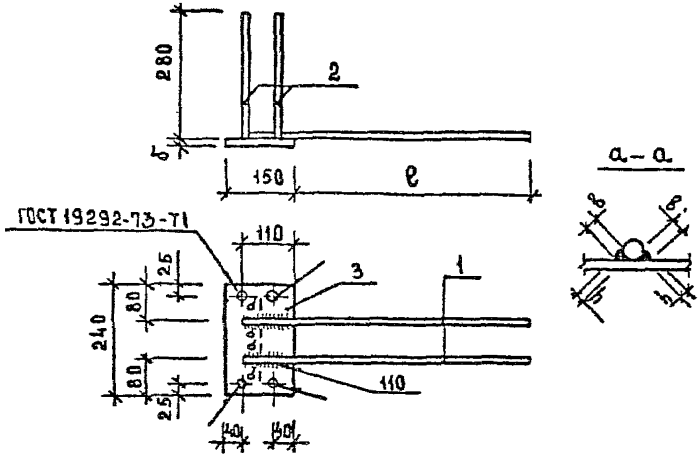

ОБОЗНАЧЕНИЕ	МАРКА	РАЗМЕРЫ, ММ				МАССА, кг
		ℓ	δ	в	h	
1020-1/83.3-3 22	МН-7	690	10	8	4	5,77
-01	МН-8	690	10	8	4	6,35
-02	МН-9	790	10	10	5	7,43
-03	МН-10	890	12	10	5	9,69
-04	МН-11	990	12	12	6	11,31
-05	МН-12	990	12	12	6	13,21

НАЧ ОТД	ВОЛЫНСКИЙ		
Н КОНТР	ПРИГОРЕВ		
Гл КОНСТР	ШАЦ		
ГИП	ОСИНА		
РАЗРАБ	ЛУКИНА		
ПРОВЕР	ОСТРОВА		
ИСПОЛНИЛ	ВАСИЛЬЕВА		

1.020-1/83.3-3 22СБ

ИЗДЕЛИЕ ЗАКЛАДНОЕ МН-СБОРОЧНЫЙ ЧЕРТЕЖ.

СТАДИЯ	МАССА	МАСШТАБ
Р	СМ ТАБЛ.	
ЛИСТ	ЛИСТОВ 1	

ЦНИИЭП ТОРГОВЫХ ЗДАНИЙ БЫТОВЫХ И ТУРИСТСКИХ КОМПЛЕКСОВ

ФОРМАТ А4

ФОРМАТ	ЗОНА	ПОЗ.	ОБОЗНАЧЕНИЕ	НАИМЕНОВАНИЕ	КОЛ.	ПРИМЕЧАНИЕ
				ДОКУМЕНТАЦИЯ		
А4			1.020-1/83.3-3 23СБ	СВОРОЧНЫЙ ЧЕРТЕЖ		
А4			1.020-1/83.3-3 00ТО	ТЕХНИЧЕСКОЕ ОПИСАНИЕ		
			ПЕРЕМЕННЫЕ ДАННЫЕ	ДЛЯ ИСПОЛНЕНИЙ:		
				1.020-1/83.3-3 23 МН-13		
				ДЕТАЛИ		
				СТ.ОТД.ГОСТ 5781-82		
ВЧ		1	14.013.800	Ф14 А-III L=800	2	0.97КГ
ВЧ		2	12.013.280	Ф12 А-III L=280	4	0.25КГ
				ПОЛОСА ГОСТ 103-76		
ВЧ		3	12.150.060.300	-12Х150 L=300	1	4.24КГ
				1.020-1/83.3-3 23-01 МН-14		
				ДЕТАЛИ		
				СТ.ОТД.ГОСТ 5781-82		
ВЧ		1	16.013.800	Ф16 А-III L=800	2	1.26КГ
ВЧ		2	12.013.280	Ф12 А-III L=280	4	0.25КГ
				ПОЛОСА ГОСТ 103-76		
ВЧ		3	12.150.060.300	-12Х150 L=300	1	4.24КГ
				1.020-1/83.3-3 23-02 МН-15		
				ДЕТАЛИ		
				СТ.ОТД.ГОСТ 5781-82		
ВЧ		1	18.013.900	Ф18 А-III L=900	2	1.80КГ
ВЧ		2	12.013.280	Ф12 А-III L=280	4	0.25КГ
				ПОЛОСА ГОСТ 103-76		
ВЧ		3	12.150.060.300	-12Х150 L=300	1	4.24КГ
				1.020-1/83.3-3 23-03 МН-16		
				ДЕТАЛИ		

НАЧОТД	ВОЛЫНСКИЙ		1.020-1/83.3-3 23
НКОНТР	ПРИГОРЕВ		
ГЛКОНСТР	ШАЧ		
ГИП	ОСТРОВА		ИЗДЕЛИЕ ЗАКЛАДНОЕ МН-
РАЗРАБ	ЛУКЬЯНА		
ПРОВЕРИЛ	ОСИНА		
ИСПОЛНИЛ	ВАСИЛЬЕВА		

СТАДИЯ	ЛИСТ	ЛИСТОВ
Р	1	2

ЦНИИЭП торгово-бытовых зданий и туристских комплексов

ФОРМАТ А4

ФОРМАТ	ЗОНА	ПОЗ	ОБОЗНАЧЕНИЕ	НАИМЕНОВАНИЕ	КОЛ	ПРИМЕЧАНИЕ
				СТ.ОТД.ГОСТ 5781-82		
БЧ		1	20.013.900	Ф20 А-III L=900	2	2.22КГ
БЧ		2	14.013.280	Ф14 А-III L=280	4	0.34КГ
				ПОЛОСА ГОСТ 103-76		
БЧ		3	12.150.060.300	-12Х150 L=300	1	4.24КГ
				1.020-1/83.3-3 23-04 МН-17		
				ДЕТАЛИ		
				СТ.ОТД.ГОСТ 5781-82		
БЧ		1	22.013.1000	Ф22 А-III L=1000	2	2.98КГ
БЧ		2	14.013.280	Ф14 А-III L=280	4	0.34КГ
				ПОЛОСА ГОСТ 103-76		
БЧ		3	12.150.060.300	-12Х150 L=300	1	4.24КГ
				1.020-1/83.3-3 23-05 МН-18		
				ДЕТАЛИ		
				СТ.ОТД.ГОСТ 5781-82		
БЧ		1	25.013.1000	Ф25 А-III L=1000	2	3.85КГ
БЧ		2	14.013.280	Ф14 А-III L=280	4	0.34КГ
				ПОЛОСА ГОСТ 103-76		
БЧ		3	12.150.060.300	-12Х150 L=300	1	4.24КГ

Киев ЗНИИЭП

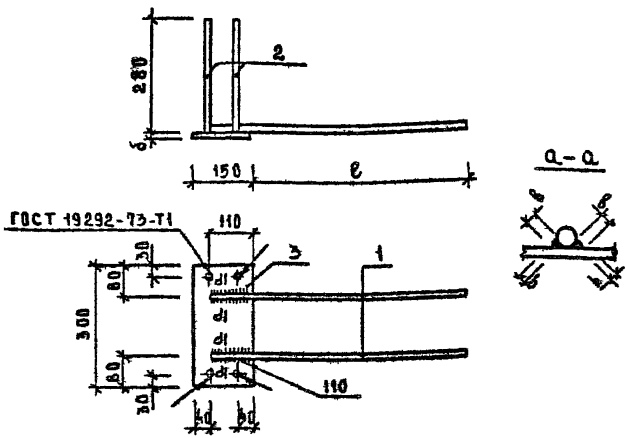

ОБОЗНАЧЕНИЕ	МАРКА	РАЗМЕРЫ ММ				МАССА КГ
		ℓ	δ	в	h	
1 020-1/83.3-3 23	МН-13	690	12	8	4	7,18
-01	МН-14	690	12	8	4	7,75
-02	МН-15	790	12	10	5	8,84
-03	МН-16	790	12	10	5	10,04
-04	МН-17	880	12	12	6	11,56
-05	МН-18	890	12	12	6	12,38

Нач отд	Волынский	
Н конструктор	Пригорев	
Гл конструктор	Цеац	
Гип	Острова	
Разраб	Лукина	
Проверил	Осина	
Исполнил	Васильева	

1.020-1/83.3-3 23СБ

ИЗДЕЛИЕ ЗАКЛАДНОЕ МН-СБОРОЧНЫЙ ЧЕРТЕЖ

СТАДИЯ	ЛИСТ	ЛИСТОВ
Р	СМ ТАБА	

ЛИСТ | ЛИСТОВ 1

ЦНИИАП ТОРГОВО-БЫТОВЫХ ЗДАНИЙ И ТУРИСТСКИХ КОМПЛЕКСОВ

19848 65 ФОРМАТ А4

ФОРМАТ	ЗОНА	ПОЗ	ОБОЗНАЧЕНИЕ	НАИМЕНОВАНИЕ	КОЛ.	ПРИМЕЧАНИЕ
				ДОКУМЕНТАЦИЯ		
А4			1.020-1/83.3-3 24СБ	СБОРОЧНЫЙ ЧЕРТЕЖ		
А4			1.020-1/83.3-3 00ТО	ТЕХНИЧЕСКОЕ ОПИСАНИЕ		
			ПЕРЕМЕННЫЕ ДАННЫЕ	ДЛЯ ИСПОЛНЕНИЙ:		
				1.020-1/83.3-3 24 МН-19		
				ДЕТАЛИ		
ВЧ	1		14.013.800	СТ.ОТД.ГОСТ 5781-82 Ф14 А-III L=800	2	0.97КГ
ВЧ	2		12.013.280	Ф12 А-III L=280	4	0.25КГ
ВЧ	3		12.150.060.250	ПОЛОСА ГОСТ 103-76 -12Х150 L=250	1	3.53КГ
				1.020-1/83.3-3 24-01 МН-20		
				ДЕТАЛИ		
ВЧ	1		16.013.800	СТ.ОТД.ГОСТ 5781-82 Ф16 А-III L=800	2	1.26КГ
ВЧ	2		12.013.280	Ф12 А-III L=280	4	0.25КГ
ВЧ	3		12.150.060.250	ПОЛОСА ГОСТ 103-76 -12Х150 L=250	1	3.53КГ
				1.020-1/83.3-3 24-02 МН-21		
				ДЕТАЛИ		
ВЧ	1		18.013.900	СТ.ОТД.ГОСТ 5781-82 Ф18 А-III L=900	2	1.80КГ
ВЧ	2		12.013.280	Ф12 А-III L=280	4	0.25КГ
ВЧ	3		12.150.060.250	ПОЛОСА ГОСТ 103-76 -12Х150 L=250	1	3.53КГ
				1.020-1/83.3-3 24-03 МН-22		
				ДЕТАЛИ		

НАЧОТД.	ВОЛЫНСКИЙ	
НКОНТР	ПРИГОРЕВ	
ГЛКОНСТР	ШАЦ	
ГИП	ОЕЧКА	
РАЗРАБ	АУКИНА	
ПРОВЕРИЛ	ОСТРОВА	
ИСПОЛНИЛ	ВАСИЛЬЕВА	

1.020-1/83.3-3 24

ИЗДЕЛИЯ ЗАКЛАДНЫЕ
МН-

СТАДИЯ	ЛИСТ	ЛИСТОВ
Р	1	2

ЦНИИЭП Типовые бытовые здания и туристских комплексов

ФОРМАТ	ЗОНА	ПОЗ	ОБОЗНАЧЕНИЕ	НАИМЕНОВАНИЕ	КОЛ	ПРИМЕЧАНИЕ
				СТ.ОТД.ГОСТ 5781-82		
БЧ		1	22.013.1000	Ф22 А-III L=1000	2	2.98КГ
БЧ		2	14.013.280	Ф14 А-III L=280	4	0.34КГ
				ПОЛОСА ГОСТ 103-76		
БЧ		3	12.150.060.250	-12Х150 L=250	1	3.53КГ
				1.020-1/83.3-3 24-04 МН-23		
				ДЕТАЛИ		
				СТ.ОТД.ГОСТ 5781-82		
БЧ		1	25.013.1000	Ф25 А-III L=1000	2	3.85КГ
БЧ		2	14.013.280	Ф14 А-III L=280	4	0.34КГ
				ПОЛОСА ГОСТ 103-76		
БЧ		3	12.150.060.250	-12Х150 L=250	1	3.53КГ

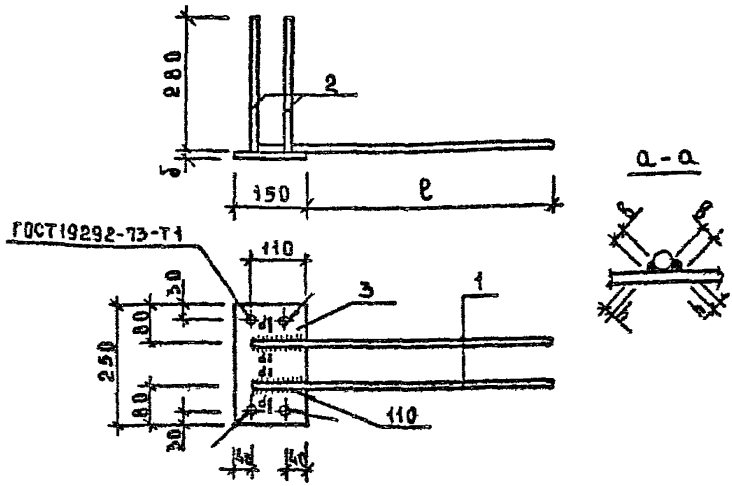

ОБОЗНАЧЕНИЕ	МАРКА	РАЗМЕРЫ, ММ				МАССА, кг
		ℓ	б	в	h	
1.020-1/83.3-3 24	МН-19	690	12	8	4	6,47
-01	МН-20	690	12	8	4	7,05
-02	МН-21	790	12	10	5	8,13
-03	МН-22	890	12	12	6	10,95
-04	МН-23	890	12	12	6	12,59

НАЧ ОТД	ВОЛЫНСКИЙ		
Н КОНТР	ПРИГОРЕВ		
ГЛ КОНСТР	ШАЦ		
ГИП	ОСИНА		
РАЗРАБ	ЛУКИНА		
ПРОВЕРИЛ	ОСТРОВА		
ИСПОЛНИЛ	ВАСИЛЬЕВА		

1.020-1/83 3-3 24СБ

ИЗДЕЛИЕ ЗАКЛАДНОЕ МН-
СБОРОЧНЫЙ ЧЕРТЕЖ

СТАДИЯ	МАССА	МАСШТАБ
Р	СМ ТАБЛ.	
ЛИСТ	ЛИСТОВ 1	

ЦНИИЭП ТОРГОВО-БЫТОВЫХ ЗДАНИЙ И ТУРИСТСКИХ КОМПЛЕКСОВ

19848 68 ФОРМАТ А4

ФОРМАТ	ЗОНА	ПОЗ.	ОБОЗНАЧЕНИЕ	НАИМЕНОВАНИЕ	КОЛ.	ПРИМЕЧАНИЕ
				ДОКУМЕНТАЦИЯ		
А4			1.020-1/83.3-3 25СБ	СБОРОЧНЫЙ ЧЕРТЕЖ		
А4			1.020-1/83.3-3 00ТО	ТЕХНИЧЕСКОЕ ОПИСАНИЕ		
			ПЕРЕМЕННЫЕ ДАННЫЕ	ДЛЯ ИСПОЛНЕНИЙ:		
				1.020-1/83.3-3 25 МН-24		
				ДЕТАЛИ		
				СТ.ОТД.ГОСТ 5781-82		
ВЧ	1		14.013.800	Ф14 А-III L=800	2	0.97КГ
ВЧ	2		12.013.280	Ф12 А-III L=280	4	0.25КГ
				ПОЛОСА ГОСТ 103-76		
ВЧ	3		12.150.060.220	-12Х150 L=220	1	3.11КГ
				1.020-1/83.3-3 25-01 МН-25		
				ДЕТАЛИ		
				СТ.ОТД.ГОСТ 5781-82		
ВЧ	1		16.013.800	Ф16 А-III L=800	2	1.26КГ
ВЧ	2		12.013.280	Ф12 А-III L=280	4	0.25КГ
				ПОЛОСА ГОСТ 103-76		
ВЧ	3		12.150.060.220	-12Х150 L=220	1	3.11КГ
				1.020-1/83.3-3 25-02 МН-26		
				ДЕТАЛИ		
				СТ.ОТД.ГОСТ 5781-82		
ВЧ	1		18.013.900	Ф18 А-III L=900	2	1.80КГ
ВЧ	2		12.013.280	Ф12 А-III L=280	4	0.25КГ
				ПОЛОСА ГОСТ 103-76		
ВЧ	3		12.150.060.220	-12Х150 L=220	1	3.11КГ
				1.020-1/83.3-3 25-03 МН-27		
				ДЕТАЛИ		

НАЧОТД	БОЛЫНСКИЙ		1.020-1/83.3-3 25
НКОНТР	ПРИГОРЕВ		
ГЛКОНСТР	ШАЦ		
ГИП	ОСИНА		ИЗДЕЛИЕ ЗАКЛАДНОЕ МН-
РАЗРАБ	ЛУКЬЯНА		
ПРОВЕРИЛ	ПЕТРОВА		
ИСПОЛНИЛ	ВАСИЛЬЕВ		

СТАДИЯ	ЛИСТ	ЛИСТОВ
Р	1	2

ЦНИИЭП торгово бытовых зданий и туристских комплексов

Киев ЗНИИЭП ТПП КОРТ

ФОРМАТ	ЗОНА	ПОЗ	ОБОЗНАЧЕНИЕ	НАИМЕНОВАНИЕ	КОЛ	ПРИМЕЧАНИЕ
				СТ.ОТД.ГОСТ 5781-82		
ВЧ		1	20.013.900	Ф20 А-III L=900	2	2.22КГ
ВЧ		2	14.013.280	Ф14 А-III L=280	4	0.34КГ
				ПОЛОСА ГОСТ 103-76		
ВЧ		3	12.150.060.220	-12Х150 L=220	1	3.11КГ
				1.020-1/83.3-3 25-04 МН-28		
				ДЕТАЛИ		
				СТ.ОТД.ГОСТ 5781-82		
ВЧ		1	22.013.1000	Ф22 А-III L=1000	2	2.98КГ
ВЧ		2	14.013.280	Ф14 А-III L=280	4	0.34КГ
				ПОЛОСА ГОСТ 103-76		
ВЧ		3	12.150.060.220	-12Х150 L=220	1	3.11КГ
				1.020-1/83.3-3 25-05 МН-29		
				ДЕТАЛИ		
				СТ.ОТД.ГОСТ 5781-82		
ВЧ		1	25.013.1000	Ф25 А-III L=1000	2	3.85КГ
ВЧ		2	14.013.280	Ф14 А-III L=280	4	0.34КГ
				ПОЛОСА ГОСТ 103-76		
ВЧ		3	12.150.060.220	-12Х150 L=220	1	3.11КГ

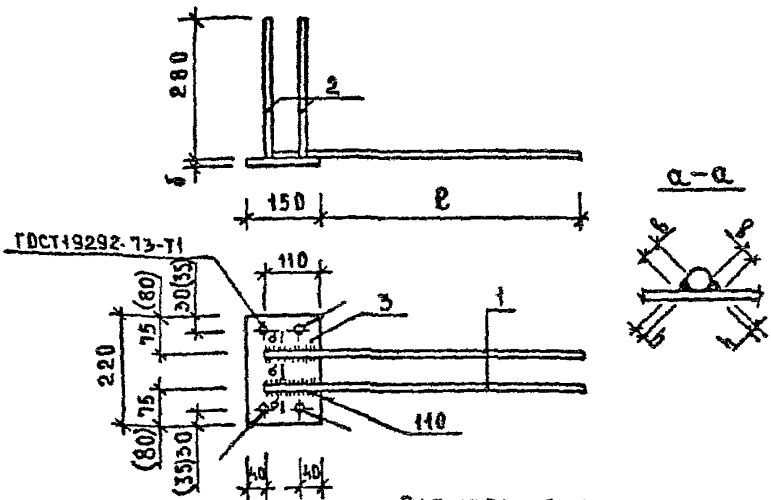

Размеры в скобках только для исп. -05.

Обозначение	Марка	Размеры, мм				Масса, кг
		ℓ	δ	в	h	
1.020-1/83.3-3 25	МН-24	690	12	8	4	6.05
-01	МН-25	690	12	8	4	6.63
-02	МН-26	790	12	10	5	7.74
-03	МН-27	790	12	10	5	8.94
-04	МН-28	890	12	12	6	10.43
-05	МН-29	890	12	12	6	12.37

Нач.отд.	Волынский		
Н.контр.	Пригорев		
Гл.конструктор	Шац		
ГИП	Осина		
Разраб.	Лукина		
Проверил	Острова		
Исполнил	Васильева		

1.020-1/83.3-3 25СБ

Изделие закладное МН-сборочный чертеж

Стадия	Масса	Масштаб
Р	см. табл.	
Лист	Листов 1	

ЦНИИЭП торгово-бытовых зданий и туристских комплексов

19848 Т1

Формат А4

КиевЗНИИЭП | ТПП КОРТ

ФОРМАТ	ЗОНА	ПОЗ	ОБОЗНАЧЕНИЕ	НАИМЕНОВАНИЕ	КОЛ.	ПРИМЕЧАНИЕ
				ДОКУМЕНТАЦИЯ		
А4			1.020-1/83.3-3 26СВ	СВОРОЧНЫЙ ЧЕРТЕЖ		
А4			1.020-1/83.3-3 00ТО	ТЕХНИЧЕСКОЕ ОПИСАНИЕ		
			ПЕРЕМЕННЫЕ ДАННЫЕ	ДЛЯ ИСПОЛНЕНИЙ:		
				1.020-1/83.3-3 26 МН-30		
				ДЕТАЛИ		
ВЧ	1		14.013.400	СТ.ОТД.ГОСТ 5781-82 Ф14 А-III L=400	4	0.48КГ
ВЧ	2		12.115.060.230	ПОЛОСА ГОСТ 103-76 -12Х115 L=230	1	2.49КГ
				1.020-1/83.3-3 26-01 МН-31		
				ДЕТАЛИ		
ВЧ	1		16.013.400	СТ.ОТД.ГОСТ 5781-82 Ф16 А-III L=400	4	0.63КГ
ВЧ	2		12.115.060.240	ПОЛОСА ГОСТ 103-76 -12Х115 L=240	1	2.60КГ

НАЧ.ОТД	ВОЛЫНСКИЙ		1.020-1/83.3-3 26
Н.КОНТР	ПРИГОРЕВ		
ГЛ.КОНСТР	ШАЦ		
ГИП	ОСТРОВА		ИЗДЕЛИЕ ЗАКЛАДНОЕ МН-
РАЗРАБ	ВАЛЬЧЕВА		
ПРОВЕРИЛ	ОСИНА		
ИСПОЛНИЛ	ЛУКИНА		

СТАДИЯ	ЛИСТ	ЛИСТОВ
Р		1

ЦНИИЭП туристско-спортивных зданий и туристских комплексов

ФОРМАТ А4

Рис. 1

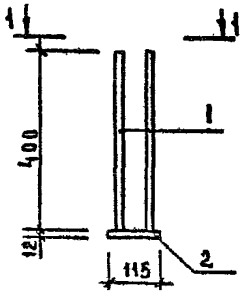

1 — 1

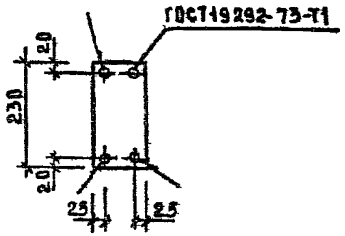

Рис. 2

ОСТАЛЬНОЕ СМ. РИС. 1

1 — 1

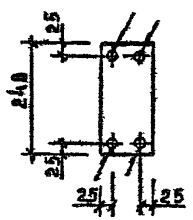

ОБОЗНАЧЕНИЕ	МАРКА	РИС.	МАССА, кг
1.020-1/83.3-3 26	МН-30	1	4,41
-01	МН-31	2	5,19

				1.020-1/83.3-3 26 СБ		
НАЧ ОТД	ВОЛЫНСКИЙ			ИЗДЕЛИЕ ЗАКЛАДНОЕ МИ-СБОРОЧНЫЙ ЧЕРТЕЖ	СТАДИЯ	МАССА	МАСШТАБ
И КОНТР	ПРИГОРЕВ				Р	СМ. ТАБЛ.	
ГА КОНСТР	ШАЦ				АИСТ	АИСТ 05 1	
ГИП	ОСТРОВА						
РАЗРАБ	ЛУКИНА				ЦНИИЭП	ТОРГОВО-БЫТОВЫХ ЗДАНИЙ И ТУРИСТСКИХ КОМПЛЕКСОВ	
ПРОВЕРИЛ	ОСНИНА						
ИСПОЛНИЛ	ВАСИЛЬЕВА						

ФОРМАТ А4

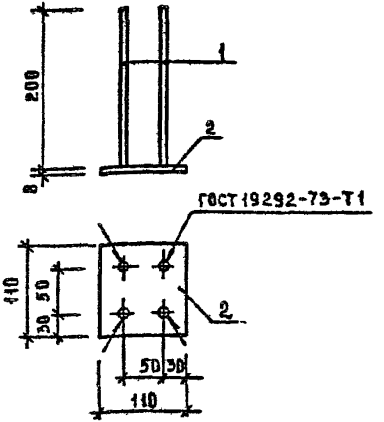

ФОРМАТ	ЗОНА	ПОЗ.	ОБОЗНАЧЕНИЕ	НАИМЕНОВАНИЕ	КОЛ.	ПРИМ.
				ДОКУМЕНТАЦИЯ		
А4			1.020-1/83.3-3 ОДТО	ТЕХНИЧЕСКОЕ ОПИСАНИЕ		
				ДЕТАЛИ:		
				СТ. ОТД. ГОСТ 5781-82		
Б4		1	10 013 200	Ф10АIII L=200	4	0,12 кг
				ПОЛОСА ГОСТ 103-76		
Б4		2	8 110.060.110	8×110 ℓ=110	1	0,76 кг

НАЧ ОТД	ВОЛЫНСКИЙ		
Н КОНТР	ПРИГОРЕВ		
ГЛ КОНСТР	ШАЦ		
ГИП	ОСИНА		
РАЗРАБ	ЛУКИНА		
ПРОВЕР	ОСТРОВА		
ИСПОЛН	ВАСИЛЬЕВА		

1.020-1/83.3-3 27

ИЗДЕЛИЕ ЗАКЛАДНОЕ МН-32

СТАДИЯ	МАССА	МАСШТАБ
Р	1,24 кг	1:5
ЛИСТ	ЛИСТОВ 1	

ЦНИИЭП Торгово-бытовых зданий и туристских комплексов

19848 74

формат А4

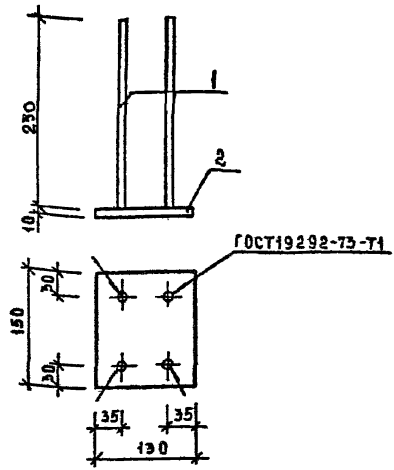

ФОРМАТ	ЗОНА	ПОЗ.	ОБОЗНАЧЕНИЕ	НАИМЕНОВАНИЕ	КОЛ	ПРИМ
				ДОКУМЕНТАЦИЯ		
А4			1.020-1/83.3-3 ООТО	ТЕХНИЧЕСКОЕ ОПИСАНИЕ		
				ДЕТАЛИ:		
				СТ. ОТД. ГОСТ 5781-82		
Б4		1	12 013. 230	Ф12АIII L=230	4	0,22 кг
				ПОЛОСА ГОСТ 103-76		
Б4		2	10.130. 060.150	-10×130 ℓ=150	1	1,53 кг

НАЧ ОТД	ВОЛЫНСКИЙ	
Н КОНТР	ПРИГОРЕВ	
ГЛ КОНСТР	ШАЦ	
ГИП	ОСИНА	
РАЗРАБ	ЛУКИНА	
ПРОВЕРИЛ	ОСТРОВА	
ИСПОЛНИЛ	ВАСИЛЬЕВА	

1.020-1/83. 3-3 28

ИЗДЕЛИЕ ЗАКЛАДНОЕ МН-33

СТАДИЯ	МАССА	МАСШТАБ
Р	2,41 кг	1 5

ЛИСТ | ЛИСТОВ 1

ЦНИИЭП ТОРГОВЫХ ЗДАНИЙ И ТУРИСТИЧЕСКИХ КОМПЛЕКСОВ

9848 75

ФОРМАТ А4

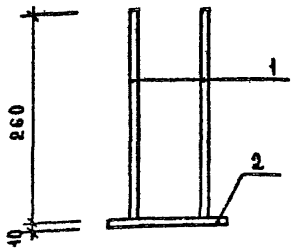

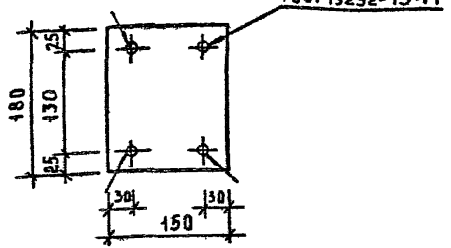

ФОРМАТ	ЗОНА	ПОЗ	ОБОЗНАЧЕНИЕ	НАИМЕНОВАНИЕ	КОЛ	ПРИМ.
				ДОКУМЕНТАЦИЯ		
А4			1.020-1/83.3-3 ОВТО	ТЕХНИЧЕСКОЕ ОПИСАНИЕ		
				ДЕТАЛИ:		
				СТ. ОТД. ГОСТ 5781-82		
Б4		1	10.013.260	ФЮАIII L=260	4	0,16 кг
				ПОЛОСА ГОСТ 10 -76		
Б4		2	10150 068.180	-10х150 L=180	1	2,12 кг

1.020-1/83.3-3 29

ИЗДЕЛИЕ ЗАКЛАДНОЕ МН-34	СТАДИЯ	МАССА	МАСШТАБ
	Р	2.76кг	1:5
	ЛИСТ	ЛИСТОВ 1	

ЦНИЭП торгово-бытовых зданий и туристских комплексов

ФОРМАТ А4

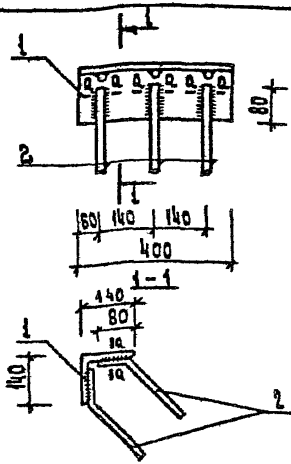

Формат	Зона	Поз.	Обозначение	Наименование	Кол.	Примеч.
				Документация		
А4			1.020-1/83 3-3 ООТО	Техническое описание		
				Детали:		
				Уголок ГОСТ 8509-72*		
Б4		1	140 140.10 080 400	L140×140×10 L-400	1	8,60 кг
А4		2	1.020-1/83 3-3 35	Стержень гнутый СГ-19	6	0,25 кг

				1.020-1/83. 3-3 30			
Нач отд.	Волынский			Изделие закладное М4-35	Стадия	Масса	Масшт
Н контр.	Григорев				Р	10,10 кг	1:10
Гл конст.	[illegible]				Лист	Листов 1	
ГИП	Осипова				ЦНИИЭП	Проверка бытовых зданий и туристских комплексов	
Инж.	Острова						
Провер.	Носова						
Исполн.	Васильева						

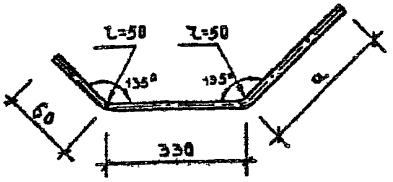

ОБОЗНАЧЕНИЕ	МАРКА	a, мм	РАЗВЕРНУТАЯ ДЛИНА, мм	МАТЕРИАЛ	МАССА, кг
1.020-1/83.3-3 31	СГ-1	345	735	ф14АIII ГОСТ 5781-82	0,90
-01	СГ-2	365	755	ф16АIII ГОСТ 5781-82	1,27

НАЧ ОТД	ВОЛЬНЕНКО		
Н КОНТР	ПРИГОРЕВ		
ГА КОНСТР	ЫАЦ		
ГИП	ОСТРОВА		
РАЗРАБ	МОСОВА		
ПРОВЕРИЛ	ОСИНА		
ИСПОЛНИЛ	ЛУКИНА		

1.020-1/83.3-3 31

Стержень гнутый СГ-

СТАДИЯ	МАССА	МАСШТАБ
Р	СМ. ТАБЛ.	
ЛИСТ	ЛИСТОВ 1	

см табл.

ЦНИИЭП торгово-бытовых зданий и туристских комплексов

1984 78

ФОРМАТ А4

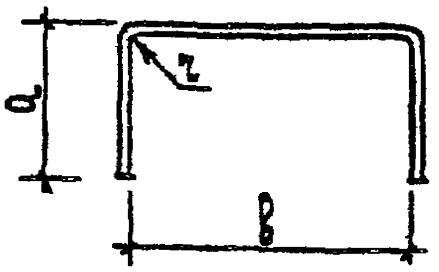

Обозначение	Марка	Размеры, мм			Развернутая длина мм	Материал	Масса, кг
		a	в	r			
1.020 -1/83. 3-3 32	СГ-3	100	190	20	390	Ф14А-I ГОСТ 5781-82	0,47
-01	СГ-4	100	190	20	390	Ф16А-I ГОСТ 5781-82	0,62
-02	СГ-5	80	240	15	400	Ф10А-I ГОСТ 5781-82	0,25
-03	СГ-6	90	240	15	420	Ф12А-I ГОСТ 5781-82	0,37
-04	СГ-7	100	240	20	440	Ф14А-I ГОСТ 5781-82	0,53
-05	СГ-8	80	190	15	350	Ф10А-I ГОСТ 5781-82	0,22
-06	СГ-9	90	190	15	370	Ф12А-I ГОСТ 5781-82	0,33
-07	СГ-10	100	140	20	340	Ф14А-I ГОСТ 5781-82	0,41
-08	СГ-11	90	140	15	320	Ф12А-I ГОСТ 5781-82	0,28
-09	СГ-12	110	490	25	710	Ф8А-III ГОСТ 5781-82	0,28
-10	СГ-16	160	470	30	790	Ф10А-III ГОСТ 5781-82	0,49
-11	СГ-17	90	200	15	380	Ф12А-I ГОСТ 5781-82	0,34
-12	СГ-18	80	140	15	300	Ф10А-I ГОСТ 5781-82	0,19

Нач. отд.	Волынскин	
Н. контр.	Пригорев	
Гл. констр.	Шац	
Гип	Острова	
Разраб.	Лукина	
Провер.	Осина	
Исполн.	Васильева	

1.020-1/83. 3-3 32

Стержень гнутый СГ-

Стадия	Масса	Масшт.
Р	См. табл.	

Лист | Листов 1

См. табл.

ЦНИИЭП

Проект бытовых зданий и туристских комплексов

19848 79 ФОРМАТ А4



				1.020-1/83. 3-3 32			
Нач. отд.	Волынский			Стержень гнутый СГ-13	Стадия	Масса	Масшт
Н. контр.	Пригорев				Р	0,25кг	
Гл. констр.	Шац				Лист	1 листов 1	
Гип	Острова						
Разраб.	Лукина			ФВА-III ГОСТ 5781-82	ЦНИИЭП		
Провер.	Осина						
Исполн.	Васильева						

19848 30

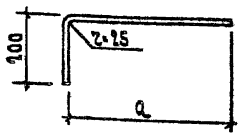

Обозначение	Марка	a, мм	Развернутая длина, мм	Масса, кг
1.020-1/83.3-3 34	СГ-14	390	590	0,23
-01	СГ-15	440	640	0,25

				1.020-1/83.3-3 34			
Нач. отд.	Волынский			Стержень гнутый СГ	Стадия	Масса	Масшт.
Инженер	Пригорев				Р	См. табл.	
Гл. инж.	Шац				Лист	Листов 1	
Гл.	Осина						
Разраб.	Кукина			ф 8 а II ГОСТ 5781-82	ЦНИИЭП		Торгово-бытовых зданий и туристских комплексов
Провер.	Острова						
Исполн.	Васильева						

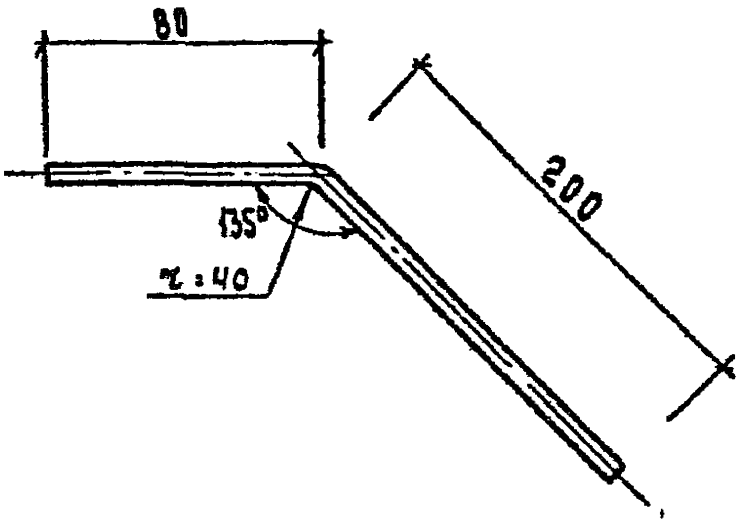

				1.020-1/83. 3-3 35			
Нач отд.	Волынский			Стержень гнутый СГ-19	Стадия	Масса	Масшт.
Н. контр.	Пригорев				Р	0,25кг	
Гл конст.	Шац				Лист	Листов 1	
ГИП	Острова			Ф12А III ГОСТ 5781-82	ЦНИИЭП	торгово бытовых зданий и туристских комплексов	
ГИП	Осина						
Провер.	Носова						
Исполн.	Васильева						

gost.e-ecolog.ru