ТИПОВЫЕ КОНСТРУКЦИИ, ИЗДЕЛИЯ И УЗЛЫ ЗДАНИЙ И СООРУЖЕНИЙ

СЕРИЯ 1.020-1/83

КОНСТРУКЦИИ КАРКАСА МЕЖВИДОВОГО ПРИМЕНЕНИЯ ДЛЯ МНОГОЭТАЖНЫХ ОБЩЕСТВЕННЫХ ЗДАНИЙ, ПРОИЗВОДСТВЕННЫХ И ВСПОМОГАТЕЛЬНЫХ ЗДАНИЙ ПРОМЫШЛЕННЫХ ПРЕДПРИЯТИЙ

ВЫПУСК 2-15

КОЛОННЫ СЕЧЕНИЕМ 300Х300 И 400Х400 мм. АРМАТУРНЫЕ И ЗАКЛАДНЫЕ ИЗДЕЛИЯ

РАБОЧИЕ ЧЕРТЕЖИ

19845
ЦЕНА 1-44

gost.e-ecolog.ru

ЦЕНТРАЛЬНЫЙ ИНСТИТУТ ТИПОВОГО ПРОЕКТИРОВАНИЯ
ГОССТРОЯ СССР

Москва. А-445. Смольная ул., 22

Сдано в печать VII 1987 года

Заказ № 6953 Тираж 2.030 экз.

ТИПОВЫЕ КОНСТРУКЦИИ, ИЗДЕЛИЯ И УЗЛЫ ЗДАНИЙ И СООРУЖЕНИЙ

СЕРИЯ 1.020-1/83

КОНСТРУКЦИИ КАРКАСА МЕЖВИДОВОГО ПРИМЕНЕНИЯ ДЛЯ МНОГОЭТАЖНЫХ ОБЩЕСТВЕННЫХ ЗДАНИЙ, ПРОИЗВОДСТВЕННЫХ И ВСПОМОГАТЕЛЬНЫХ ЗДАНИЙ ПРОМЫШЛЕННЫХ ПРЕДПРИЯТИЙ

ВЫПУСК 2-15

КОЛОННЫ СЕЧЕНИЕМ 300Х300 И 400Х400 мм. АРМАТУРНЫЕ И ЗАКЛАДНЫЕ ИЗДЕЛИЯ

РАБОЧИЕ ЧЕРТЕЖИ

РАЗРАБОТАНЫ

ЦНИИЭП торгово-бытовых зданий и туристских комплексов

ДИРЕКТОР ИН-ТА В. ЛЕПСКИЙ

НАЧ. ОТДЕЛА Б. ВОЛЫНСКИЙ

ГЛ. ИНЖ. ПРОЕКТА Н. НИКОНОРОВА

ГЛ. ИНЖ. ПРОЕКТА А. КОЛДЫШЕВА

РУК. СЕКТОРА В. ДОВГАЛЮК

ЦНИИ промзданий

ГЛ. ИНЖ. ИН-ТА В. ГРАНЕВ

НАЧ. ОТДЕЛА Э. КОДЫШ

НИИЖБ Госстроя СССР

ЗАМ. ДИРЕКТОРА ИН-ТА Н. КОРОВИН

РУК. ЛАБОРАТОРИИ А. ВАСИЛЬЕВ

Гипростроммаш

ГЛ. ИНЖЕНЕР ИН-ТА В. БУЗИНОВ

ГЛ. ТЕХНОЛОГ ОТДЕЛА АРМАТУРНЫХ РАБОТ Т. ЗАНЕВСКАЯ

УТВЕРЖДЕНЫ Госстроем СССР

ПОСТАНОВЛЕНИЕ ОТ 13.07.1984г N 112

ВВЕДЕНЫ В ДЕЙСТВИЕ С 01.09.1984 Г

Обозначение	Наименование	Стр.
1.020-1/83.2-15 00	Содержание	2
1.020-1/83.2-15 00ТО	Техническое описание	3
1.020-1/83.2-15 01	Сетка С-1	4
1.020-1/83.2-15 02	Сетка С-2	4
1.020-1/83.2-15 03	Стержень составной СС	5
1.020-1/83.2-15 04	Изделие закладное МН-1	6
1.020-1/83.2-15 05	Изделие закладное МН-2	6
1.020-1/83.2-15 06	Изделие закладное МН-3	7
1.020-1/83.2-15 07	Изделие закладное МН-4	8
1.020-1/83.2-15 08	Стержень отдельный	9
1.020-1/83.2-15 09	Сетка косвенного армирования СКА-1; СКА-3	9
1.020-1/83.2-15 10	Сетка косвенного армирования СКА-2; СКА-4	10
1.020-1/83.2-15 11	Изделие закладное МН-5; МН-7	11
1.020-1/83.2-15 12	Изделие закладное МН-6; МН-8	12
1.020-1/83.2-15 13	Изделие закладное МН-9; МН-11	13
1.020-1/83.2-15 14	Изделие закладное МН-10; МН-12	14
1.020-1/83.2-15 15	Пластина	15
1.020-1/83.2-15 16	Пластина	16
1.020-1/83.2-15 17	Стержень гнутый	16
1.020-1/83.2-15 18	Стержень гнутый	17
1.020-1/83.2-15 19	Стержень гнутый	17
1.020-1/83.2-15 20	Пластина	18
1.020-1/83.2-15 21	Пластина	18
1.020-1/83.2-15 22	Пластина	19
1.020-1/83.2-15 23	Изделие закладное МН-13-МН-18, МН-38, МН-39	19
1.020-1/83.2-15 24	Изделие закладное МН-19-МН-24, МН-33; МН-34; МН-40-МН-42	22
1.020-1/83.2-15 25	Изделие закладное МН-25; МН-26	24
1.020-1/83.2-15 26	Изделие закладное МН-27-МН-32, МН-36, МН-37	25
1.020-1/83.2-15 27	Изделие закладное МН-35	25
1.020-1/83.2-15 28	Пластина	27
1.020-1/83.2-15 29	Пластина	28
1.020-1/83.2-15 30	Пластина	28
1.020-1/83.2-15 31	Изделие закладное МН-43, МН-44	29
1.020-1/83.2-15 32	Изделие закладное МН-45	30
1.020-1/83.2-15 33	Изделие закладное МН-46	31
1.020-1/83.2-15 34	Изделие закладное МН-47	32
1.020-1/83.2-15 35	Изделие закладное МН-48, МН-49, МН-50	33
1.020-1/83.2-15 36	Изделие закладное МН-51, МН-52	34
1.020-1/83.2-15 37	Пластина	35
1.020-1/83.2-15 38	Пластина	35
1.020-1/83.2-15 39	Пластина	36
1.020-1/83.2-15 40	Пластина	36

Нач. отд.	Вольинский	
Гл. конст.	Шац	
Н. контр.	Григорев	
ГИП	Колдашева	
Разраб.	Славина	
Провер.	Никанорова	

1.020-1/83.2-15 00

Содержание

Стадия	Лист	Листов
Р	1	2

ЦНИИЭП торговых зданий и туристских комплексов

Инв. № подл. | Подпись и дата | Взам. инв. №

1.020-1/83.2-15 00 Лист 2

19845 3

Формат А4

Формат А4

Настоящий альбом содержит рабочие чертежи арматурных сеток и закладных деталей для серии 1.020-1/83.2 рассчитанных на серийное изготовление на типовом и нестандартном оборудовании заводов ЖБК и специализированных механических заводах.

Изготовление арматурных изделий должно производиться в соответствии с

- ГОСТ 10922-75. „Арматурные детали сварные для железобетонных изделий и конструкций. Технические требования и методы испытаний."
- ГОСТ 14098-68 „Соединения сварные арматуры железобетонных изделий и конструкций. Контактная и ванная сварка. Основные типы и конструктивные элементы."
- СН 393-78 „Инструкция по сварке соединений арматуры и закладных деталей железобетонных конструкций."
- Указания по заводской технологии изготовления изделий Альбом 1.020-1/83.07

Дуговая сварка крестообразных соединений не допускается

			1.020 1/83.2-15 ОО ТО			
Нач. отд.	Волынский					
Гл. конст.	Шац					
Н. контр.	Григорев		Техническое описание	Стадия	Лист	Листов
ГИП	Колдашева			Р	1	2
Разраб.	Богданова			ЦНИИЭП торгово-бытовых зданий и туристских комплексов		
Проверил	Никанорова					

Применение ручной дуговой сварки тавровых соединений закладных деталей не допускается.

Испытание сварных соединений арматуры и закладных деталей на растяжение обязательно.

Перечень выпусков входящих в состав серии 1.020-1/83 приведен в выпуске 0-0

Инв. № подл. | Подпись и дата | Взам. инв. №

19845 4

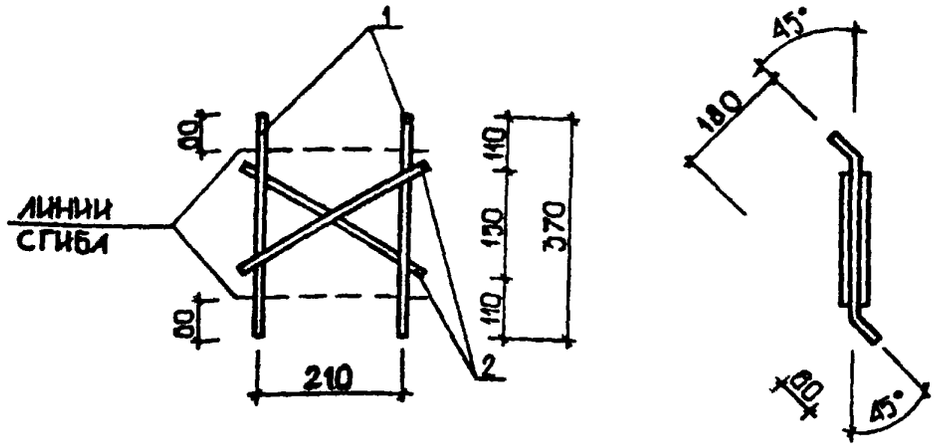

ФОРМАТ	ЗОНА	ПОЗ	ОБОЗНАЧЕНИЕ	НАИМЕНОВАНИЕ	КОЛ.	ПРИМЕЧАНИЕ
А4			1.020-1/83.2-15 01СБ	ДОКУМЕНТАЦИЯ СБОРОЧНЫЙ ЧЕРТЕЖ		
А3			1.020-1/83.2-15 00ТО	ТЕХНИЧЕСКОЕ ОПИСАНИЕ		
				ДЕТАЛИ СТ. ОТД. ГОСТ 5781-82		
ВЧ	1		10.013.370	Ф10 А-Ш L=370	2	0.23КГ
ВЧ	2		10.013.340	Ф10 А-Ш L=340	2	0.21КГ

НАЧ. ОТД.	ВОЛЫНСКИЙ		
Н.КОНТР	ПРИГОРЕВ		
ГЛ.КОНСТР	ШАЦ		
ГИП	КОЛДАШЕВА		
РАЗРАБ.	СЛИВИНА		
ПРОВЕРИЛ	НИКОНОРОВА		
ИСПОЛНИЛ	БОГДАНОВА		

I.020-I/83.2-I5 0I

СЕТКА С - I

СТАДИЯ	МАССА	МАСШТАБ
Р	0.875	

ЛИСТ | ЛИСТОВ I

ЦНИИЭП торгово бытовых зданий и туристских комплексов

ФОРМАТ А4

ЭПВЦ КиевЗНИИЭП | ОПЕРАТОР ТПП КОРТ | ПОПОВ

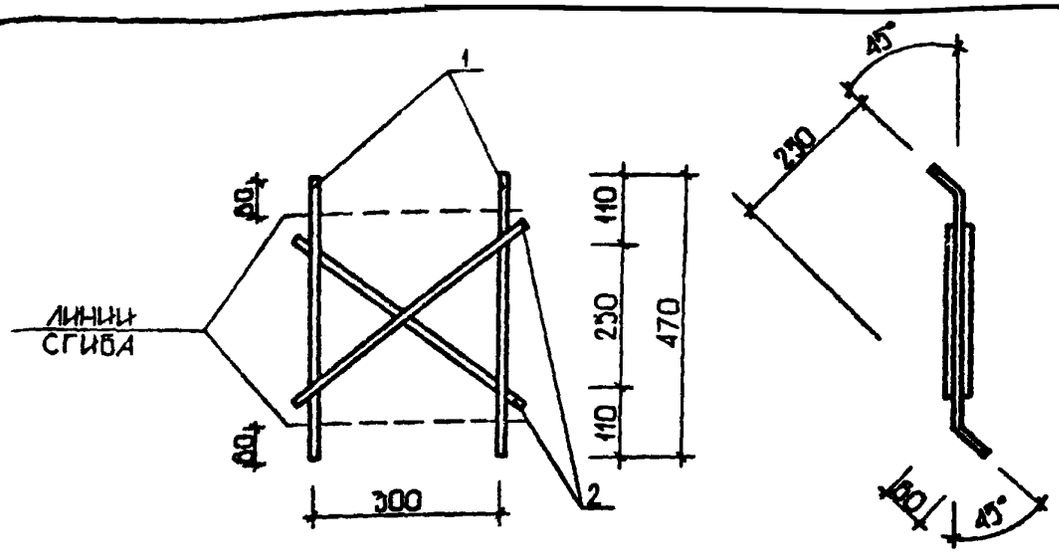

ФОРМАТ	ЗОНА	ПОЗ	ОБОЗНАЧЕНИЕ	НАИМЕНОВАНИЕ	КОЛ.	ПРИМЕЧАНИЕ
А4			1.020-1/83.2-15 02СБ	ДОКУМЕНТАЦИЯ СБОРОЧНЫЙ ЧЕРТЕЖ		
А3			1.020-1/83.2-15 00ТО	ТЕХНИЧЕСКОЕ ОПИСАНИЕ		
				ДЕТАЛИ СТ. ОТД. ГОСТ 5781-82		
ВЧ	1		10.013.470	Ф10 А-Ш L=470	2	0.29КГ
ВЧ	2		10.013.420	Ф10 А-Ш L=420	2	0.25КГ

ВЗАМ. ИНВ.№ | ПОДП. И ДАТА | ИНВ. № ПОДЛ.

НАЧ. ОТД.	ВОЛЫНСКИЙ		
Н.КОНТР	ПРИГОРЕВ		
ГЛ.КОНСТР	ШАЦ		
ГИП	НИКОНОРОВА		
РАЗРАБ.	МИТЕЙКО		
ПРОВЕРИЛ	КОЛДАШЕВА		
ИСПОЛНИЛ	ЛАРИОНОВА		

I.020-I/83.2-I5 02

СЕТКА С-2

СТАДИЯ	МАССА	МАСШТАБ
Р	I.073	

ЛИСТ | ЛИСТОВ I

ЦНИИЭП торгово-бытовых зданий и туристских комплексов

19845 5

ФОРМАТ А4

ФОРМАТ	ЗОНА	ПОЗ.	ОБОЗНАЧЕНИЕ	НАИМЕНОВАНИЕ	КОЛ.	ПРИМЕЧАНИЕ
А4			1.020-1/83.2-15 03СБ	ДОКУМЕНТАЦИЯ СБОРОЧНЫЙ ЧЕРТЕЖ		
А3			1.020-1/83.2-15 00ТО	ТЕХНИЧЕСКОЕ ОПИСАНИЕ		
			ПЕРЕМЕННЫЕ ДАННЫЕ	ДЛЯ ИСПОЛНЕНИЙ:		
				1.020-1/83.2-15 03 СС-1 ДЕТАЛИ		
ВЧ	1		16.013.2640	СТ. ОТД. ГОСТ 5781-82 Ф16 А-III L=2675	1	4.17КГ
А4	2		1.020-1/83.2-15 15	ПЛАСТИНА	1	
				1.020-1/83.2-15 03-01 СС-2 ДЕТАЛИ		
ВЧ	1		16.013.3140	СТ. ОТД. ГОСТ 5781-82 Ф16 А-III L=3175	1	4.96КГ
А4	2		1.020-1/83.2-15 15	ПЛАСТИНА	1	
				1.020-1/83.2-15 03-02 СС-3 ДЕТАЛИ		
ВЧ	1		20.013.2640	СТ. ОТД. ГОСТ 5781-82 Ф20 А-III L=2675	1	6.51КГ
А4	2		1.020-1/83.2-15 15	ПЛАСТИНА	1	
				1.020-1/83.2-15 03-03 СС-4 ДЕТАЛИ		
ВЧ	1		20.013.3140	СТ. ОТД. ГОСТ 5781-82 Ф20 А-III L=3175	1	7.74КГ
А4	2		1.020-1/83.2-15 15	ПЛАСТИНА	1	

НАЧОТД	ВОЛЫНСКИЙ	1.020-1/83.2-15 03	
НКОНТР	ПРИГОРЕВ		
ГЛ.КОНСТР	ШАЦ		
ГИП	НИКОНОРОВА	СТЕРЖЕНЬ СОСТАВНОЙ СС	СТАДИЯ: Р; ЛИСТ: ; ЛИСТОВ: 1
РАЗРАБ	МИТЕНКО		ЦНИИЭП торгово бытовых зданий и туристских комплексов
ПРОВЕРИЛ	КОЛДАШЕВА		
ИСПОЛНИЛ	ДОРОНОВА		

ФОРМАТ А4

ЭПВЦ КиевЗНИИЭП
ОПЕРАТОР ТПП КОРТ / ПОПОВ

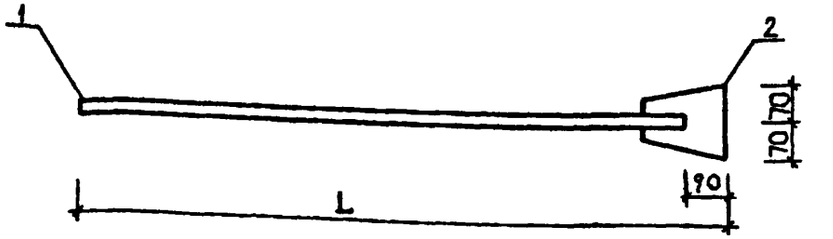

ОБОЗНАЧЕНИЕ	МАРКА	L	МАССА, КГ
1.020-1/83.2-15 03	СС-1	2765	6.037
-01	СС-2	3265	6.826
-02	СС-3	2765	8.381
-03	СС-4	3265	9.614

ВЗАМ. ИНВ.№ | ПОДП. И ДАТА | ИНВ.№ ПОДЛ.

НАЧ. ОТД.	ВОЛЫНСКИЙ	1.020-1/83.2-15 03 СБ	
НКОНТР	ПРИГОРЕВ		
ГЛ.КОНСТР	ШАЦ		
ГИП	КОЛДАШЕВА	СТЕРЖЕНЬ СОСТАВНОЙ СС СБОРОЧНЫЙ ЧЕРТЕЖ	СТАДИЯ: Р; МАССА: СМ ТАБЛ.; МАСШТАБ:
РАЗРАБ.	СЛИВИНА		ЛИСТ: ; ЛИСТОВ: 1
ПРОВЕРИЛ	НИКОНОРОВА		ЦНИИЭП торгово бытовых зданий и туристских комплексов
ИСПОЛНИЛ	БОРОНОВА		

ФОРМАТ А4

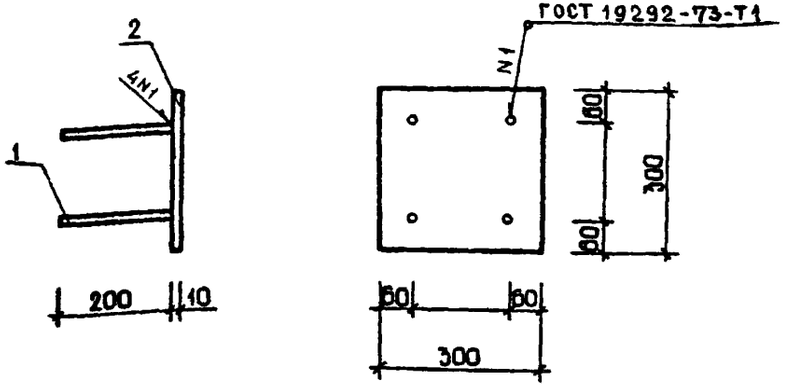

ФОРМАТ	ЗОНА	ПОЗ	ОБОЗНАЧЕНИЕ	НАИМЕНОВАНИЕ	КОЛ.	ПРИМЕЧАНИЕ
А4			1.020-1/83.2-15 04СБ	ДОКУМЕНТАЦИЯ СБОРОЧНЫЙ ЧЕРТЕЖ		
А3			1.020-1/83.2-15 00ТО	ТЕХНИЧЕСКОЕ ОПИСАНИЕ		
				ДЕТАЛИ		
БЧ	1		16.013.200	СТ. ОТД. ГОСТ 5781-82 Ф16 А-III L=200	4	0.32КГ
БЧ	2		10.300.060.300	ПОЛОСА ГОСТ 103-76 -10Х300 L=300	1	7.06КГ

НАЧ. ОТД.	ВОЛЫНСКИЙ		
Н.КОНТР	ПРИГОРЕВ		
ГЛ.КОНСТР	ШАЦ		
ГИП	КОЛДАШЕВА		
РАЗРАБ.	СЛИВИНА		
ПРОВЕРИЛ	НИКОНОРОВА		
ИСПОЛНИЛ	БОГДАНОВА		

I.020-I/83.2-I5 04

ИЗДЕЛИЕ ЗАКЛАДНОЕ
МН - I

СТАДИЯ	МАССА	МАСШТАБ
Р	8.328	
ЛИСТ	ЛИСТОВ I	

ЦНИИЭП торгово-бытовых зданий и туристских комплексов

ФОРМАТ А4

ЭПВЦ КиевЗНИИЭП
ОПЕРАТОР ТЛП КОРТ
ПОПОВ

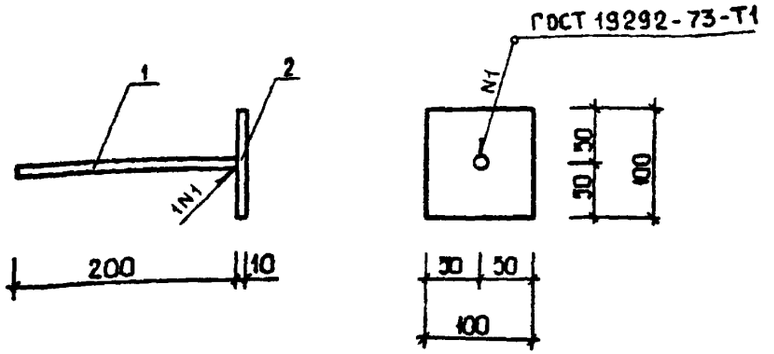

ФОРМАТ	ЗОНА	ПОЗ	ОБОЗНАЧЕНИЕ	НАИМЕНОВАНИЕ	КОЛ.	ПРИМЕЧАНИЕ
А4			1.020-1/83.2-15 05СБ	ДОКУМЕНТАЦИЯ СБОРОЧНЫЙ ЧЕРТЕЖ		
А3			1.020-1/83.2-15 00ТО	ТЕХНИЧЕСКОЕ ОПИСАНИЕ		
				ДЕТАЛИ		
БЧ	1		16.013.200	СТ. ОТД. ГОСТ 5781-82 Ф16 А-III L=200	1	0.32КГ
БЧ	2		10.100.060.100	ПОЛОСА ГОСТ 103-76 -10Х100 L=100	1	0.78КГ

НАЧ. ОТД.	ВОЛЫНСКИЙ		
Н.КОНТР	ПРИГОРЕВ		
ГЛ.КОНСТР	ШАЦ		
ГИП	НИКОНОРОВА		
РАЗРАБ	МИТЕЙКО		
ПРОВЕРИЛ	КОЛДАШЕВА		
ИСПОЛНИЛ	ЛАРИОНОВА		

I.020-I/83.2-I5 05

ИЗДЕЛИЕ ЗАКЛАДНОЕ
МН - 2

СТАДИЯ	МАССА	МАСШТАБ
Р	I.I0I	
ЛИСТ	ЛИСТОВ I	

ЦНИИЭП торгово-бытовых зданий и туристских комплексов

ФОРМАТ А4

ВЗАМ. ИНВ.№
ПОДП. И ДАТА
ИНВ. № ПОДЛ.

ФОРМАТ	ЗОНА	ПОЗ	ОБОЗНАЧЕНИЕ	НАИМЕНОВАНИЕ	КОЛ.	ПРИМЕЧАНИЕ
				ДОКУМЕНТАЦИЯ		
А4			1.020-1/83.2-15 06СБ	СБОРОЧНЫЙ ЧЕРТЕЖ		
А3			1.020-1/83.2-15 00ТО	ТЕХНИЧЕСКОЕ ОПИСАНИЕ		
				ДЕТАЛИ		
А4		1	1.020-1/83.2-15 17	СТЕРЖЕНЬ ГНУТЫЙ СТ. ОТД. ГОСТ 5781-82	2	
ВЧ		2	10.013.130	Ф10 А-III L=130	4	0.08КГ
ВЧ		3	12.013.190	Ф12 А-III L=190	2	0.17КГ
ВЧ		4	20.013.405	Ф20 А-III L=405	2	1.00КГ
ВЧ		5	25.013.410	Ф25 А-III L=410	2	1.58КГ
А4		6	1.020-1/83 2-15 16	ПЛАСТИНА	2	
				ПОЛОСА ГОСТ 103-76		
ВЧ		7	10.120.060.290	-10Х120 L=290	1	2.73КГ

НАЧОТД	ВОЛЫНСКИЙ		
НКОНТР	ПРИГОРЕВ		
ГЛКОНСТР	ШАЦ		
ГИП	НИКОНОРОВА		
РАЗРАБ	МИТЕЙКО		
ПРОВЕРИЛ	КОЛДАШЕВА		
ИСПОЛНИЛ	ЛАРИОНОВА		

1.020-1/83.2-15 06

ИЗДЕЛИЕ ЗАКЛАДНОЕ
МН-3

СТАДИЯ	ЛИСТ	ЛИСТОВ
Р		1

ЦНИИЭП торгово-бытовых зданий и туристских комплексов

ФОРМАТ А4

ЭПВЦ Киевзниизп
ОПЕРАТОР ТПП КОРТ ПОПОВ

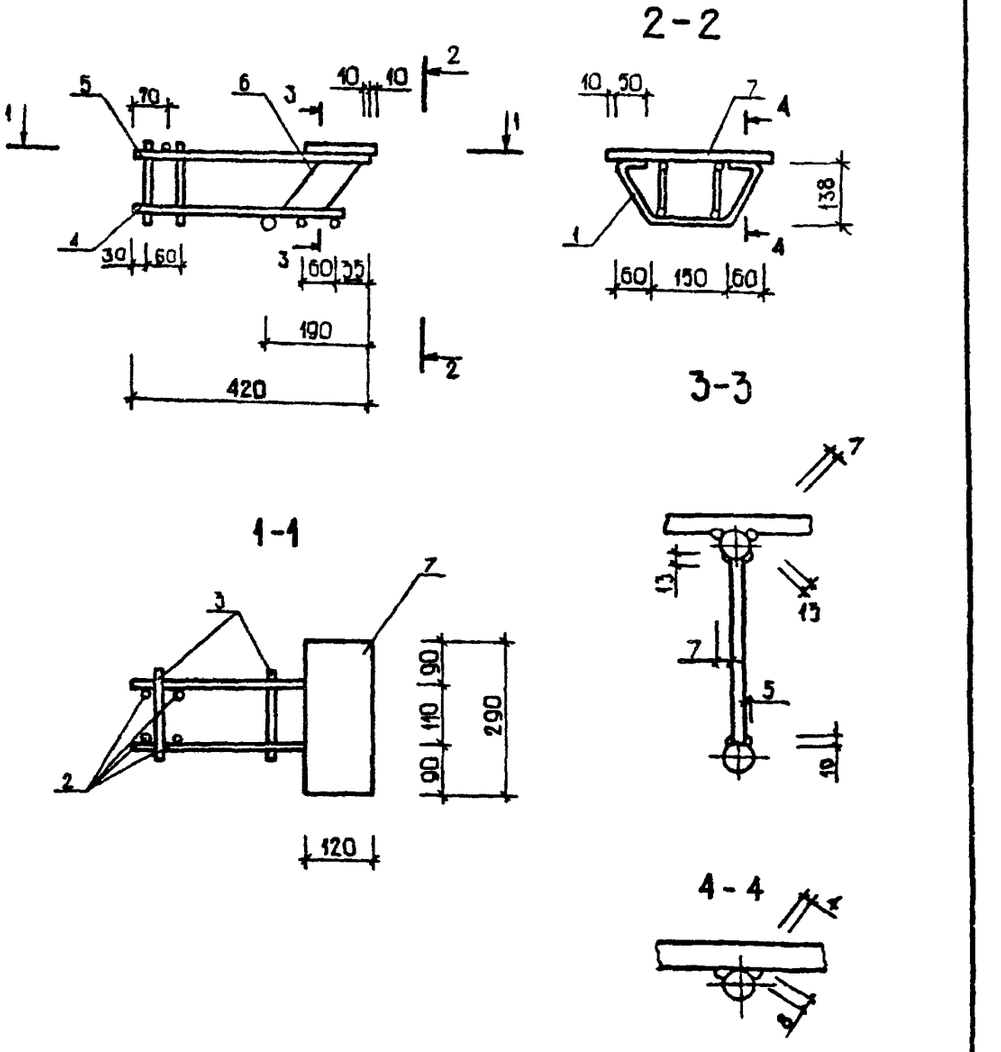

НАЧ. ОТД.	ВОЛЫНСКИЙ		
НКОНТР	ПРИГОРЕВ		
ГЛКОНСТР	ШАЦ		
ГИП	КОЛДАШЕВА		
РАЗРАБ.	СЛИВИНА		
ПРОВЕРИЛ	НИКОНОРОВА		
ИСПОЛНИЛ	БОГДАНОВА		

I.020-I/83.2-I5 06 СБ

ИЗДЕЛИЕ ЗАКЛАДНОЕ
МН - 3
СБОРОЧНЫЙ ЧЕРТЕЖ

СТАДИЯ	МАССА	МАСШТАБ
Р	9.874	
ЛИСТ	ЛИСТОВ I	

ЦНИИЭП торгово-бытовых зданий и туристских комплексов

19845 8

ФОРМАТ А4

ВЗАМ. ИНВ.№ | ПОДП. И ДАТА | ИНВ. № ПОДЛ.

ФОРМАТ	ЗОНА	ПОЗ	ОБОЗНАЧЕНИЕ	НАИМЕНОВАНИЕ	КОЛ.	ПРИМЕЧАНИЕ
				ДОКУМЕНТАЦИЯ		
А4			1.020-1/83.2-15 07СБ	СБОРОЧНЫЙ ЧЕРТЕЖ		
А3			1.020-1/83.2-15 00ТО	ТЕХНИЧЕСКОЕ ОПИСАНИЕ		
				ДЕТАЛИ		
А4		1	1.020-1/83.2-15 17	СТЕРЖЕНЬ ГНУТЫЙ СТ. ОТД. ГОСТ 5781-82	4	
ВЧ		2	12.013.190	Ф12 А-III L=190	2	0.17КГ
ВЧ		3	20.013.560	Ф20 А-III L=560	2	1.38КГ
ВЧ		4	25.013.570	Ф25 А-III L=570	2	2.20КГ
А4		5	1.020-1/83.2-15 16	ПЛАСТИНА ПОЛОСА ГОСТ 103-76	4	
ВЧ		6	10.120.060.290	-10Х120 L=290	2	2.73КГ

НАЧ.ОТД	ВОЛЫНСКИЙ		1.020-1/83.2-15 07
Н.КОНТР	ПРИГОРЕВ		
ГЛ.КОНСТР	ШАЦ		ИЗДЕЛИЕ ЗАКЛАДНОЕ МН-4
ГИП	НИКОНОРОВА		СТАДИЯ: Р; ЛИСТ: ; ЛИСТОВ: 1
РАЗРАБ	СЛИВИНА		ЦНИИЭП торгово-бытовых зданий и туристских комплексов
ПРОВЕРИЛ	КОЛДАШЕВА		
ИСПОЛНИЛ	ЛАРИОНОВА		

ФОРМАТ А4

ЭПВЦ КиевЗНИИЭП — ОПЕРАТОР ТПП КОРТ — ПОПОВ

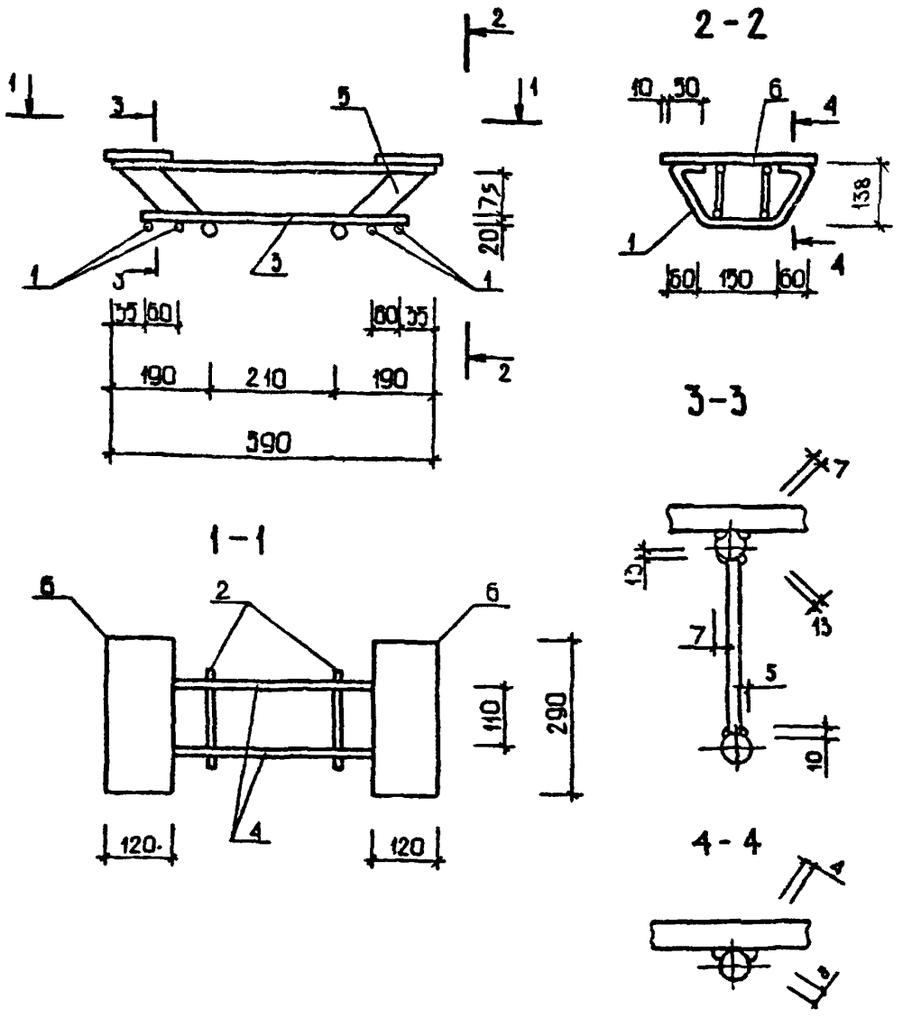

НАЧ. ОТД.	ВОЛЫНСКИЙ		I.020-I/83.2-I5 07 СБ
Н.КОНТР	ПРИГОРЕВ		
ГЛ.КОНСТР	ШАЦ		ИЗДЕЛИЕ ЗАКЛАДНОЕ МН - 4 СБОРОЧНЫЙ ЧЕРТЕЖ
ГИП	КОЛДАШЕВА		СТАДИЯ: Р; МАССА: I5.6I; МАСШТАБ:
РАЗРАБ.	СЛИВИНА		ЛИСТ: ; ЛИСТОВ: I
ПРОВЕРИЛ	НИКОНОРОВА		ЦНИИЭП торгово-бытовых зданий и туристских комплексов
ИСПОЛНИЛ	БОГДАНОВА		

ВЗАМ. ИНВ.№ | ПОДП. И ДАТА | ИНВ. № ПОДЛ.

ФОРМАТ А4

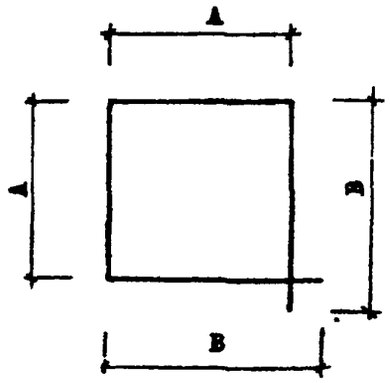

ОБОЗНАЧЕНИЕ	А	В	ДЛИНА МАРКИ	Ф	МАССА
I.020-I/83.2-I5 08	240	260	I000	6	0.222
-0I	250	270	I050	8	0.395
-02	260	280	I080	I0	0.6I7
-03	340	355	I390	6	0.308
-04	350	365	I430	8	0.565
-05	360	375	I470	I0	0.907

НАЧ. ОТД.	ВОЛЫНСКИЙ	
Н.КОНТР	ПРИГОРЕВ	
ГЛ.КОНСТР	ШАЦ	
ГИП	КОЛДАШЕВА	
РАЗРАБ	САЛЬНИКОВА	
ПРОВЕРИЛ	НИКОНОРОВА	
ИСПОЛНИЛ	БОГДАНОВА	

I.020-I/83.2-I5 08

СТЕРЖЕНЬ ОТДЕЛЬНЫЙ

СТАДИЯ	МАССА	МАСШТАБ
Р	СМ ТАБЛ.	
ЛИСТ	ЛИСТОВ I	

Сталь класса А-I
ГОСТ 578I-82

ЦНИИЭП торгово-бытовых зданий и туристских комплексов

ФОРМАТ А4

ГРИТОР

ОПЕРАТОР ТЛП КОРТ

ЭПВЦ КиевЗНИИЭП

ФОРМАТ	ЗОНА	ПОЗ	ОБОЗНАЧЕНИЕ	НАИМЕНОВАНИЕ	КОЛ.	ПРИМЕЧАНИЕ
				ДОКУМЕНТАЦИЯ		
А4			1.020-1/83.2-15 09СВ	СБОРОЧНЫЙ ЧЕРТЕЖ		
А3			1.020-1/83.2-15 00ТО	ТЕХНИЧЕСКОЕ ОПИСАНИЕ		
				ПЕРЕМЕННЫЕ ДАННЫЕ ДЛЯ ИСПОЛНЕНИЙ:		
				1.020-1/83.2-15 09 СКА-1 ДЕТАЛИ		
				СТ. ОТД. ГОСТ 5781-82		
ВЧ	1		8.013.390	Ф8 А-III L=390	14	0.15КГ
				1.020-1/83.2-15 09-01 СКА-3 ДЕТАЛИ		
				СТ. ОТД. ГОСТ 5781-82		
ВЧ	1		10.013.390	Ф10 А-III L=390	14	0.24КГ

ВЗАМ. ИНВ. №

ПОДПИСЬ И ДАТА

ИНВ. № ПОДЛ.

НАЧ.ОТД	ВОЛЫНСКИЙ	
Н.КОНТР	ПРИГОРЕВ	
ГЛ.КОНСТР	ШАЦ	
ГИП	ЧИКОНОРОВА	
РАЗРАБ	МИТЕЙКО	
ПРОВЕРИЛ	КОЛДАШЕВА	
ИСПОЛНИЛ	ЛАРИОНОВА	

1.020-1/83.2-15 09

СЕТКА КОСВЕННОГО АРМИРОВАНИЯ СКА-I, СКА-3

СТАДИЯ	ЛИСТ	ЛИСТОВ
Р		I

ЦНИИЭП торгово-бытовых зданий и туристских комплексов

19845 10

ФОРМАТ А4

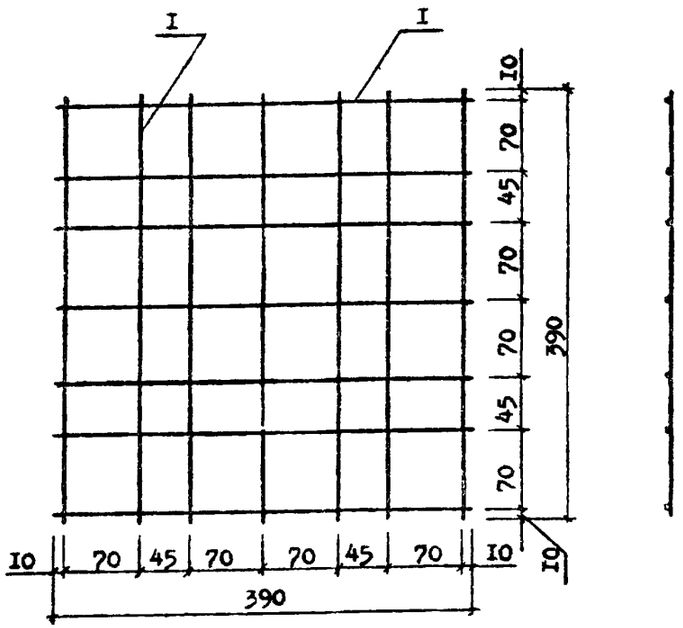

ОБОЗНАЧЕНИЕ	МАРКА	МАССА, кг
I.020-I/83.2-I5 09	СКА-I	2.I54
-0I	СКА-3	3.366

НАЧ. ОТД.	ВОЛЫНСКИЙ	
Н.КОНТР	ПРИГОРЕВ	
ГЛ.КОНСТР	ШАЦ	
ГИП	КОЛДАШЕВА	
РАЗРАБ	СЛИВИНА	
ПРОВЕРИЛ	НИКОЧОРОВА	
ИСПОЛНИЛ	БОГДАНОВА	

I.020-I/83.2-I5 09 СБ

СЕТКА КОСВЕННОГО АРМИРОВАНИЯ СКА-I, СКА-3 СБОРОЧНЫЙ ЧЕРТЕЖ

СТАДИЯ	МАССА	МАСШТАБ
Р	СМ ТАБЛ.	
ЛИСТ	ЛИСТОВ I	

ЦНИИЭП торгово бытовых зданий и туристских комплексов

ГИПРОТОР — ОПЕРАТОР ТПП КОРТ — ЭПВЦ КиевЗНИИЭП

ФОРМАТ	ЗОНА	ПОЗ	ОБОЗНАЧЕНИЕ	НАИМЕНОВАНИЕ	КОЛ.	ПРИМЕЧАНИЕ
A4			1.020-1/83.2-15 10СБ	ДОКУМЕНТАЦИЯ СБОРОЧНЫЙ ЧЕРТЕЖ		
A3			1.020-1/83.2-15 00ТО	ТЕХНИЧЕСКОЕ ОПИСАНИЕ		
			ПЕРЕМЕННЫЕ ДАННЫЕ	ДЛЯ ИСПОЛНЕНИЙ:		
				1.020-1/83.2-15 10 СКА-2 ДЕТАЛИ		
				СТ. ОТД. ГОСТ 5781-82		
ВЧ	1		8.013.390	Ф8 А-III L=390	6	0.15КГ
ВЧ	2		8.013.160	Ф8 А-III L=160	8	0.06КГ
				1.020-1/83.2-15 10-01 СКА-4 ДЕТАЛИ		
				СТ. ОТД. ГОСТ 5781-82		
ВЧ	1		10.013.390	Ф10 А-III L=390	6	0.24КГ
ВЧ	2		10.013.160	Ф10 А-III L=160	8	0.10КГ

ВЗАМ. ИНВ.№ | ПОДПИСЬ И ДАТА | ИНВ.№ ПОДЛ.

НАЧ.ОТД	ВОЛЫНСКИЙ	
Н.КОНТР	ПРИГОРЕВ	
ГЛ.КОНСТР	ШАЦ	
ГИП	НИКОЧОРОВА	
РАЗРАБ	МИТЕНКО	
ПРОВЕРИЛ	КОЛДАШЕВА	
ИСПОЛНИЛ	АФРИКОНОВА	

1.020-1/83.2-15 10

СЕТКА КОСВЕННОГО АРМИРОВАНИЯ СКА-2, СКА-4

СТАДИЯ	ЛИСТ	ЛИСТОВ
Р		

ЦНИИЭП торгово-бытовых зданий и туристских комплексов

ФОРМАТ А4

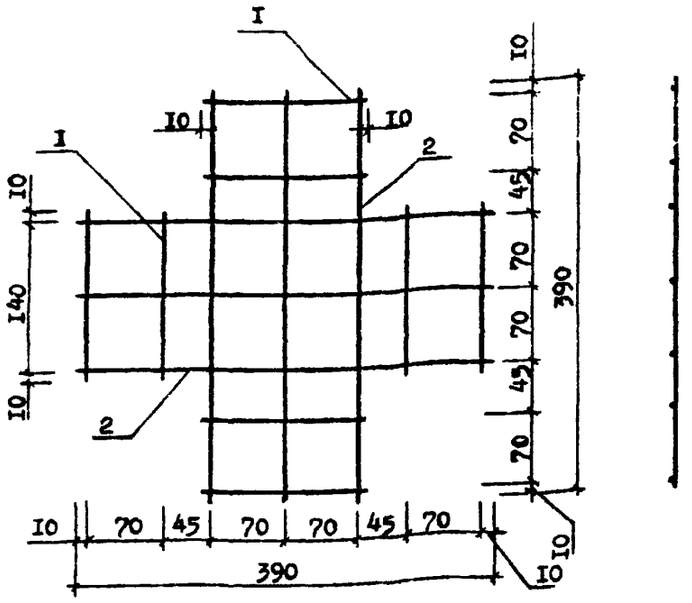

ОБОЗНАЧЕНИЕ	МАРКА	МАССА, кг
I.020-I/83.2-I5 I0 -0I	СКА-2 СКА-4	I.428 2.232

НАЧ. ОТД.	ВОЛЫНСКИЙ	
Н.КОНТР	ПРИГОРЕВ	
ГЛ.КОНСТР	ШАЦ	
ГИП	КОЛАДАШЕВА	
РАЗРАБ.	СЛИВИНА	
ПРОВЕРИЛ	НИКОНОВА	
ИСПОЛНИЛ	БОГДАНОВА	

I.020-I/83.2-I5 I0 СБ

СЕТКА КОСВЕННОГО АРМИРОВАНИЯ СКА-2, СКА-4
СБОРОЧНЫЙ ЧЕРТЕЖ

СТАДИЯ	МАССА	МАСШТАБ
Р	СМ ТАБЛ.	
ЛИСТ	ЛИСТОВ I	

ЦНИИЭП торгово-бытовых зданий и туристских комплексов

ФОРМАТ А4

ГРИГОР
ОПЕРАТОР ТПП КОРТ
ЭПВЦ КиевЗНИИЭП

ФОРМАТ	ЗОН.	ПОЗ	ОБОЗНАЧЕНИЕ	НАИМЕНОВАНИЕ	КОЛ.	ПРИМЕЧАНИЕ
				ДОКУМЕНТАЦИЯ		
А4			1.020-1/83.2-15 11СБ	СБОРОЧНЫЙ ЧЕРТЕЖ		
А3			1.020-1/83.2-15 00ТО	ТЕХНИЧЕСКОЕ ОПИСАНИЕ		
			ПЕРЕМЕННЫЕ ДАННЫЕ	ДЛЯ ИСПОЛНЕНИЙ:		
				1.020-1/83.2-15 11 МН-5		
				ДЕТАЛИ		
А4		1	1.020-1/83.2-15 18	СТЕРЖЕНЬ ГНУТЫЙ	2	
				СТ. ОТД. ГОСТ 5781-82		
ВЧ		2	10.013.130	Ф10 А-III L=130	4	0.08КГ
ВЧ		3	10.013.210	Ф10 А-III L=210	2	0.13КГ
ВЧ		4	12.013.515	Ф12 А-III L=510	2	0.46КГ
ВЧ		5	22.013.515	Ф22 А-III L=510	2	1.54КГ
А4		6	1.020-1/83.2-15 20	ПЛАСТИНА	2	
				ПОЛОСА ГОСТ 103-76		
ВЧ		7	10.120.060.360	-10Х120 L=360	1	3.39КГ
				1.020-1/83.2-15 11-01 МН-7		
				ДЕТАЛИ		
А4		1	1.020-1/83.2-15 19	СТЕРЖЕНЬ ГНУТЫЙ	2	
				СТ. ОТД. ГОСТ 5781-82		
ВЧ		2	10.013.130	Ф10 А-III L=130	4	0.08КГ
ВЧ		3	12.013.210	Ф12 А-III L=210	2	0.19КГ
ВЧ		4	20.013.515	Ф20 А-III L=510	2	1.27КГ
ВЧ		5	28.013.515	Ф28 А-III L=510	2	2.49КГ
А4		6	1.020-1/83.2-15 20	ПЛАСТИНА	2	
				ПОЛОСА ГОСТ 103-76		
ВЧ		7	10.120.060.360	-10Х120 L=360	1	3.39КГ

ВЗАМ. ИНВ №
ПОДПИСЬ И ДАТА
ИНВ № ПОДЛ

НАЧ ОТД	ВОЛЫНСКИЙ	
Н.КОНТР.	ПРИГОРЕВ	
ГЛ.КОНСТР	ШАЦ	
ГИП	НИКОНОРОВА	
РАЗРАБ.	МИТЕЙКО	
ПРОВЕРИЛ	КОЛАДАШЕВА	
ИСПОЛНИЛ	ЛАРИОНОВА	

1.020-1/83.2-15 11

ИЗДЕЛИЕ ЗАКЛАДНОЕ
МН-5, МН-7

СТАДИЯ	ЛИСТ	ЛИСТОВ
Р		I

ЦНИИЭП торгово-бытовых зданий и туристских комплексов

ФОРМАТ А4

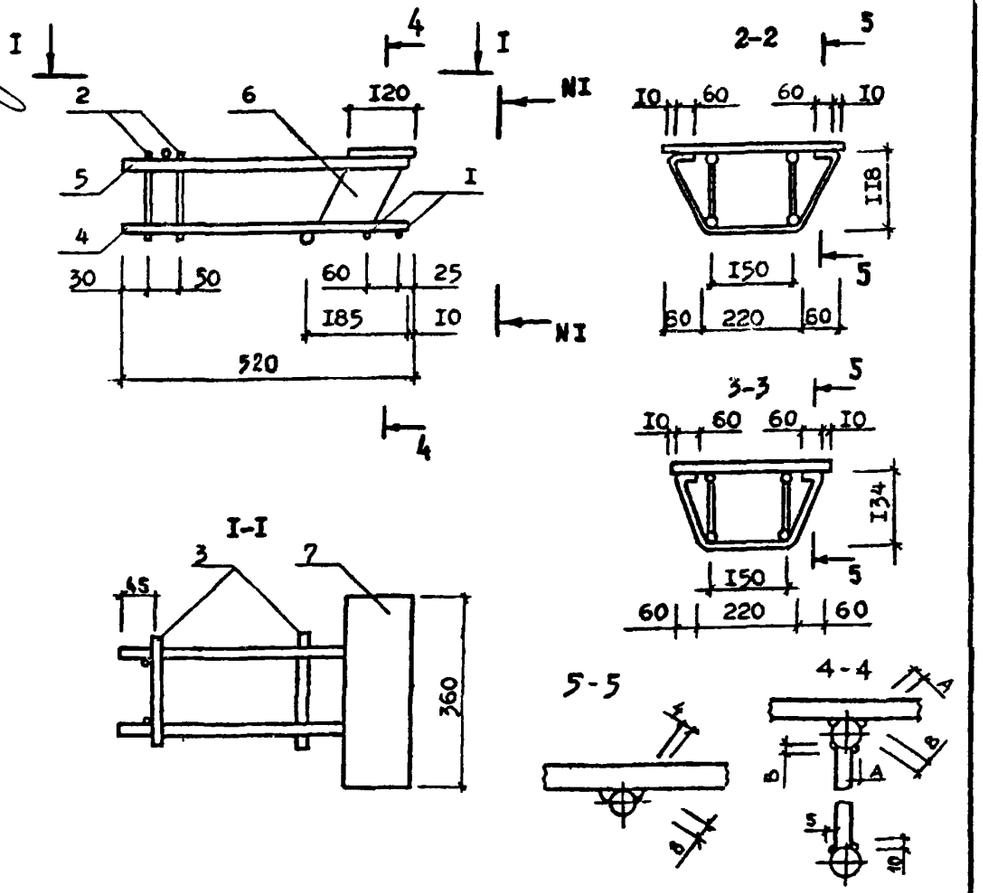

ОБОЗНАЧЕНИЕ	МАРКА	МАССА, кг	NI-NI	A, мм	B, мм
I.020-I/83.2-I5 II	МН-5	9.36	2-2	6	12
-0I	МН-7	I3.0I	3-3	7	14

НАЧ. ОТД.	ВОЛЫНСКИЙ	
Н.КОНТР	ПРИГОРЕВ	
ГЛ.КОНСТР	ШАЦ	
ГИП	КОЛДАШЕВА	
РАЗРАБ.	СЛИВИНА	
ПРОВЕРИЛ	НИКОНОРОВА	
ИСПОЛНИЛ	БОГДАНОВА	

I.020-I/83.2-I5 II СБ

ИЗДЕЛИЕ ЗАКЛАДНОЕ
МН-5, МН-7
СБОРОЧНЫЙ ЧЕРТЕЖ

СТАДИЯ	МАССА	МАСШТАБ
Р	СМ ТАБЛ.	
ЛИСТ	ЛИСТОВ I	

ЦНИИЭП торгово бытовых зданий и туристских комплексов

ФОРМАТ А4

ГРИГОР
ОПЕРАТОР ТПП КОРТ
ЭПВЦ КиевЗНИИЭП

ФОРМАТ	ЗОНА	ПОЗ	ОБОЗНАЧЕНИЕ	НАИМЕНОВАНИЕ	КОЛ.	ПРИМЕЧАНИЕ
				ДОКУМЕНТАЦИЯ		
А4			1.020-1/83.2-15 12СБ	СБОРОЧНЫЙ ЧЕРТЕЖ		
А3			1.020-1/83.2-15 00ТО	ТЕХНИЧЕСКОЕ ОПИСАНИЕ		
				ПЕРЕМЕННЫЕ ДАННЫЕ ДЛЯ ИСПОЛНЕНИЙ:		
				1.020-1/83.2-15 12 МН-6		
				ДЕТАЛИ		
А4	1		1.020-1/83.2-15 18	СТЕРЖЕНЬ ГНУТЫЙ СТ. ОТД. ГОСТ 5781-82	4	
ВЧ	2		10.013.210	Ф10 А-III L=210	2	0.13КГ
ВЧ	3		12.013.670	Ф12 А-III L=670	2	0.59КГ
ВЧ	4		22.013.670	Ф22 А-III L=670	2	2.00КГ
А4	5		1.020-1/83.2-15 20	ПЛАСТИНА	4	
ВЧ	6		10.120.060.360	ПОЛОСА ГОСТ 103-76 -10Х120 L=360	2	3.39КГ
				1.020-1/83.2-15 12-01 МН-8		
				ДЕТАЛИ		
А4	1		1.020-1/83.2-15 19	СТЕРЖЕНЬ ГНУТЫЙ СТ. ОТД. ГОСТ 5781-82	4	
ВЧ	2		12.013.210	Ф12 А-III L=210	2	0.19КГ
ВЧ	3		20.013.670	Ф20 А-III L=670	2	1.65КГ
ВЧ	4		28.013.670	Ф28 А-III L=670	2	3.24КГ
А4	5		1.020-1/83.2-15 20	ПЛАСТИНА	4	
ВЧ	6		10.120.060.360	ПОЛОСА ГОСТ 103-76 -10Х120 L=360	2	3.39КГ

ВЗАМ. ИНВ №
ПОДПИСЬ И ДАТА
ИНВ № ПОДЛ

НАЧ ОТД	ВОЛЫНСКИЙ	
Н.КОНТР	ПРИГОРЕВ	
ГЛ.КОНСТР	ШАЦ	
ГИП	НИКОНОРОВА	
РАЗРАБ.	МИТЕЙКО	
ПРОВЕРИЛ	КОЛДАШЕВА	
ИСПОЛНИЛ	ЛАРИСНОВА	

1.020-1/83.2-15 12

ИЗДЕЛИЕ ЗАКЛАДНОЕ
МН-6, МН-8

СТАДИЯ	ЛИСТ	ЛИСТОВ
Р		I

ЦНИИЭП торгово-бытовых зданий и туристских комплексов

ФОРМАТ А4

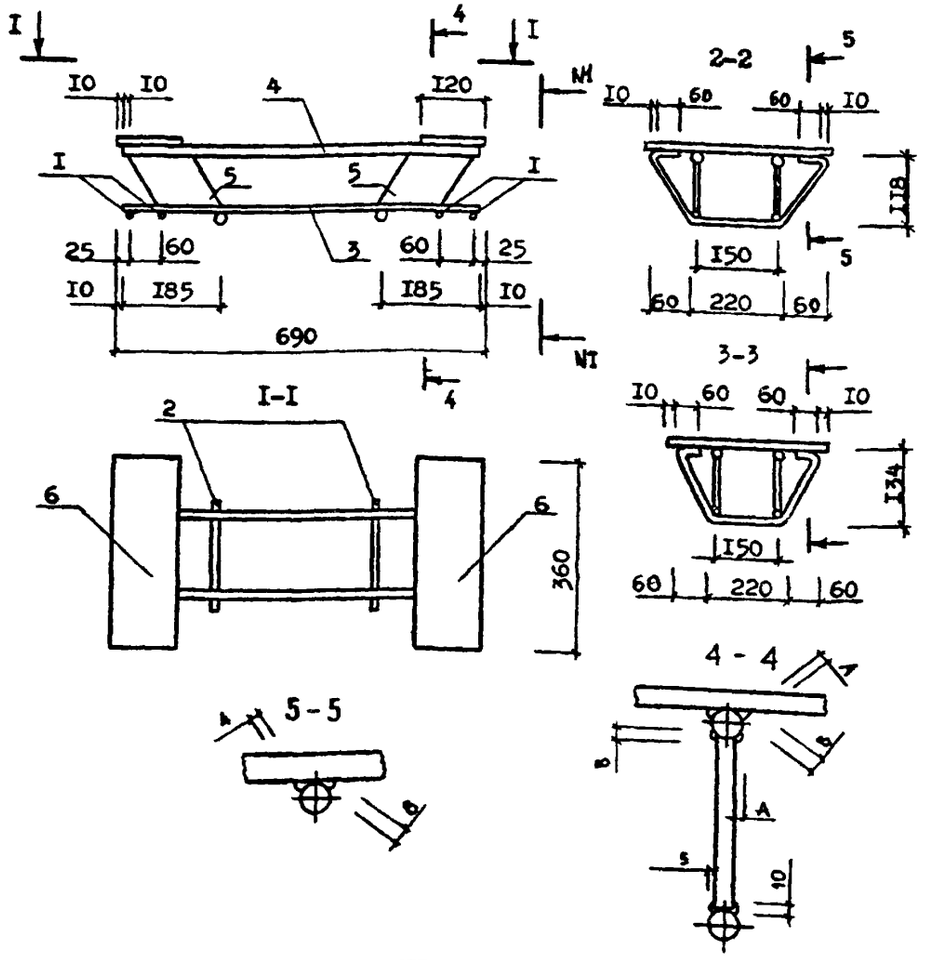

ОБОЗНАЧЕНИЕ	МАРКА	МАССА, кг	NI-NI	A, мм	B, мм
I.020-I/83.2-I5 I2	МН-6	I5.04	2-2	6	I2
-0I	МН-8	I9.75	3-3	7	I4

НАЧ. ОТД.	ВОЛЫНСКИЙ	
Н.КОНТР	ПРИГОРЕВ	
ГЛ.КОНСТР	ШАЦ	
ГИП	КОЛДАШЕВА	
РАЗРАБ.	САНВИНА	
ПРОВЕРИЛ	НИКОНОРОВА	
ИСПОЛНИЛ	БОГДАНОВА	

I.020-I/83.2-I5 I2 СБ

ИЗДЕЛИЕ ЗАКЛАДНОЕ
МН-6, МН-8
СБОРОЧНЫЙ ЧЕРТЕЖ

СТАДИЯ	МАССА	МАСШТАБ
Р	СМ ТАБЛ.	
ЛИСТ	ЛИСТОВ I	

ЦНИИЭП торгово-бытовых зданий и туристских комплексов

ФОРМАТ А4

ГРИГОР
ОПЕРАТОР ТПП КОРТ
ЭПВЦ КиевЗНИИЭП

ФОРМАТ	ЗОНА	ПОЗ	ОБОЗНАЧЕНИЕ	НАИМЕНОВАНИЕ	КОЛ.	ПРИМЕЧАНИЕ
				ДОКУМЕНТАЦИЯ		
А4			1.020-1/83.2-15 13СБ	СБОРОЧНЫЙ ЧЕРТЕЖ		
А3			1.020-1/83.2-15 00ТО	ТЕХНИЧЕСКОЕ ОПИСАНИЕ		
				ПЕРЕМЕННЫЕ ДАННЫЕ ДЛЯ ИСПОЛНЕНИЙ:		
				1.020-1/83.2-15 13 МН-9		
				ДЕТАЛИ		
А4		1	1.020-1/83.2-15 19	СТЕРЖЕНЬ ГНУТЫЙ СТ. ОТД. ГОСТ 5781-82	2	
БЧ		2	12.013.210	Ф12 А-III L=210	2	0.19КГ
БЧ		3	20.013.510	Ф20 А-III L=5I0	3	1.27КГ
БЧ		4	28.013.510	Ф28 А-III L=5I0	3	2.49КГ
А4		5	1.020-1/83.2-15 21	ПЛАСТИНА ПОЛОСА ГОСТ 103-76	3	
БЧ		6	14.70.060.100	-14Х70 L=100	3	0.77КГ
БЧ		7	10.120.060.360	-10Х120 L=360	1	3.39КГ
				1.020-1/83.2-15 13-01 МН-11		
				ДЕТАЛИ		
А4		1	1.020-1/83.2-15 19	СТЕРЖЕНЬ ГНУТЫЙ СТ. ОТД. ГОСТ 5781-82	2	
БЧ		2	12.013.210	Ф12 А-III L=210	2	0.19КГ
БЧ		3	25.013.510	Ф25 А-III L=5I0	3	1.98КГ
БЧ		4	32.013.510	Ф32 А-III L=5I0	3	3.25КГ
А4		5	1.020-1/83.2-15 22	ПЛАСТИНА ПОЛОСА ГОСТ 103-76	3	
БЧ		6	16.60.060.100	-16Х60 L=100	3	0.75КГ
БЧ		7	10.120.060.360	-10Х120 L=360	1	3.39КГ

ВЗАМ. ИНВ.№
ПОДПИСЬ И ДАТА
ИНВ.№ ПОДЛ

НАЧ.ОТД.	ВОЛЫНСКИЙ	
Н.КОНТР.	ПРИГОРЕВ	
ГЛ.КОНСТР	ШАЦ	
ГИП	НИКОНОРОВА	
РАЗРАБ.	МИТЕЙКО	
ПРОВЕРИЛ	КОЛДАШЕВА	
ИСПОЛНИЛ	ЛАРИОНОВА	

1.020-1/83.2-15 13

ИЗДЕЛИЕ ЗАКЛАДНОЕ
МН-9, МН-II

СТАДИЯ	ЛИСТ	ЛИСТОВ
Р		I

ЦНИИЭП торгово-бытовых зданий и туристских комплексов

ФОРМАТ А4

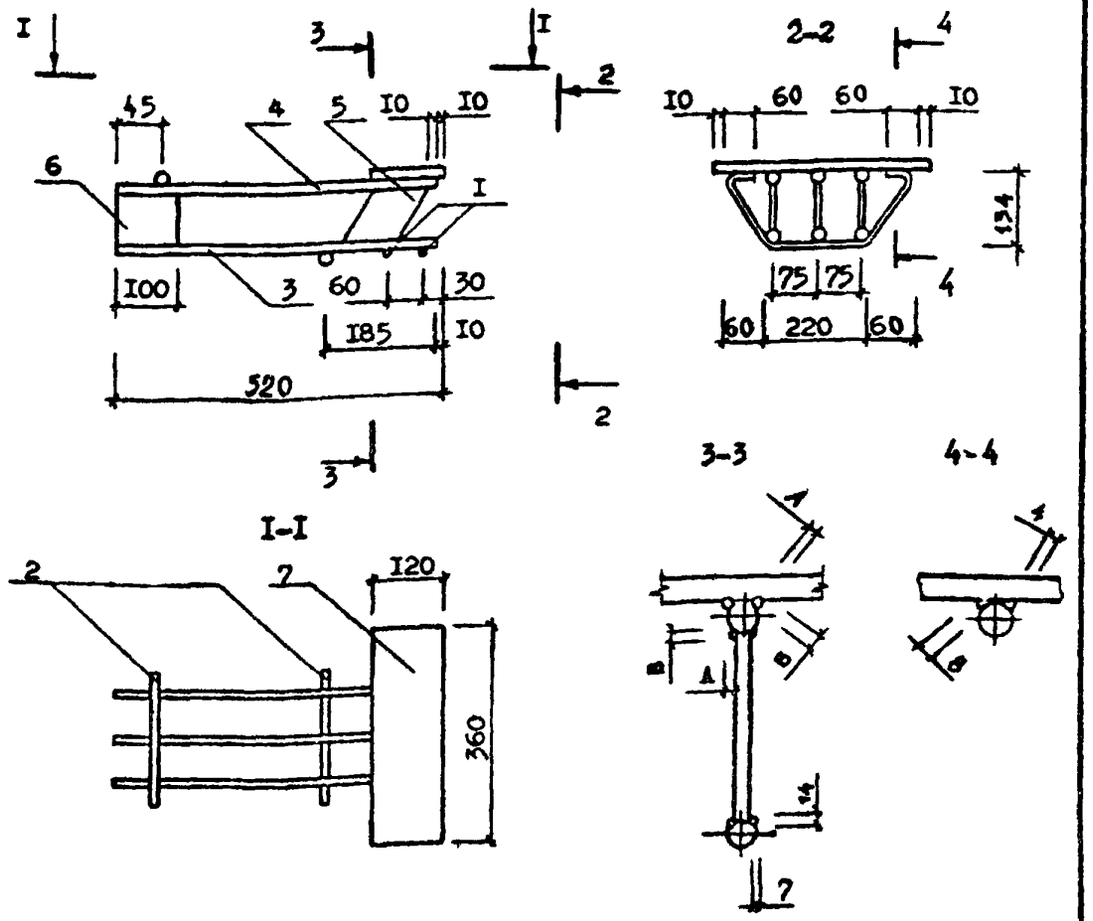

ОБОЗНАЧЕНИЕ	МАРКА	МАССА, кг	A, мм	B, мм
I.020-I/83.2-I5 I3	МН-9	20.59	8	I6
-0I	МН-II	25.37	9	I8

НАЧ. ОТД	ВОЛЫНСКИЙ	
Н.КОНТР	ПРИГОРЕВ	
ГЛ.КОНСТР	ШАЦ	
ГИП	КОЛДАШЕВА	
РАЗРАБ	СЛИВИНА	
ПРОВЕРИЛ	НИКОНОРОВА	
ИСПОЛНИЛ	БОГДАНОВА	

I.020-I/83.2-I5 I3 СБ

ИЗДЕЛИЕ ЗАКЛАДНОЕ
МН-9, МН-11
СБОРОЧНЫЙ ЧЕРТЕЖ

СТАДИЯ	МАССА	МАСШТАБ
Р	СМ ТАБЛ.	
ЛИСТ	ЛИСТОВ I	

ЦНИИЭП торгово-бытовых зданий и туристских комплексов

ФОРМАТ А4

ГИПРОТОРГ
ОПЕРАТОР ТПП КОРТ
ЭПВЦ КиевЗНИИЭП

ФОРМАТ	ЗОНА	ПОЗ	ОБОЗНАЧЕНИЕ	НАИМЕНОВАНИЕ	КОЛ	ПРИМЕЧАНИЕ
				ДОКУМЕНТАЦИЯ		
А4			1.020-1/83.2-15 14СВ	СВОРОЧНЫЙ ЧЕРТЕЖ		
А3			1.020-1/83.2-15 00ТО	ТЕХНИЧЕСКОЕ ОПИСАНИЕ		
				ПЕРЕМЕННЫЕ ДАННЫЕ ДЛЯ ИСПОЛНЕНИЙ:		
				1.020-1/83.2-15 14 МН-10		
				ДЕТАЛИ		
А4		1	1.020-1/83.2-15 19	СТЕРЖЕНЬ ГНУТЫЙ СТ. ОТД. ГОСТ 5781-82	4	
Вч		2	12.013.210	Ф12 А-III L=210	2	0.19КГ
Вч		3	20.013.670	Ф20 А-III L=670	3	1.65КГ
Вч		4	28.013.670	Ф28 А-III L=670	3	3.24КГ
А4		5	1.020-1/83.2-15 21	ПЛАСТИНА ПОЛОСА ГОСТ 103-76	6	
Вч		6	10.120.060.360	-10Х120 L=360	2	3.39КГ
				1.020-1/83.2-15 14-01 МН-12		
				ДЕТАЛИ		
А4		1	1.020-1/83.2-15 19	СТЕРЖЕНЬ ГНУТЫЙ СТ. ОТД. ГОСТ 5781-82	4	
Вч		2	12.013.210	Ф12 А-III L=210	2	0.19КГ
Вч		3	25.013.670	Ф25 А-III L=670	3	2.58КГ
Вч		4	32.013.670	Ф32 А-III L=670	3	4.23КГ
А4		5	1.020-1/83.2-15 22	ПЛАСТИНА ПОЛОСА ГОСТ 103-76	6	
Вч		6	10.120.060.360	-10Х120 L=360	2	3.39КГ

ВЗАМ. ИНВ.№ | ПОДПИСЬ И ДАТА | ИНВ.№ ПОДЛ

НАЧ.ОТД	ВОЛЫНСКИЙ	
Н.КОНТР	ПРИГОРЕВ	
ГЛ.КОНСТР	ШАЦ	
ГИП	НИКОНОВОВА	
РАЗРАБ.	МИТЕНКО	
ПРОВЕРИЛ	КОЛДАШЕВА	
ИСПОЛНИЛ	ЛАРИОНОВА	

1.020-1/83.2-15 14

ИЗДЕЛИЕ ЗАКЛАДНОЕ
МН-10, МН-12

СТАДИЯ	ЛИСТ	ЛИСТОВ
Р		I

ЦНИИЭП торгово-бытовых зданий и туристских комплексов

ФОРМАТ А4

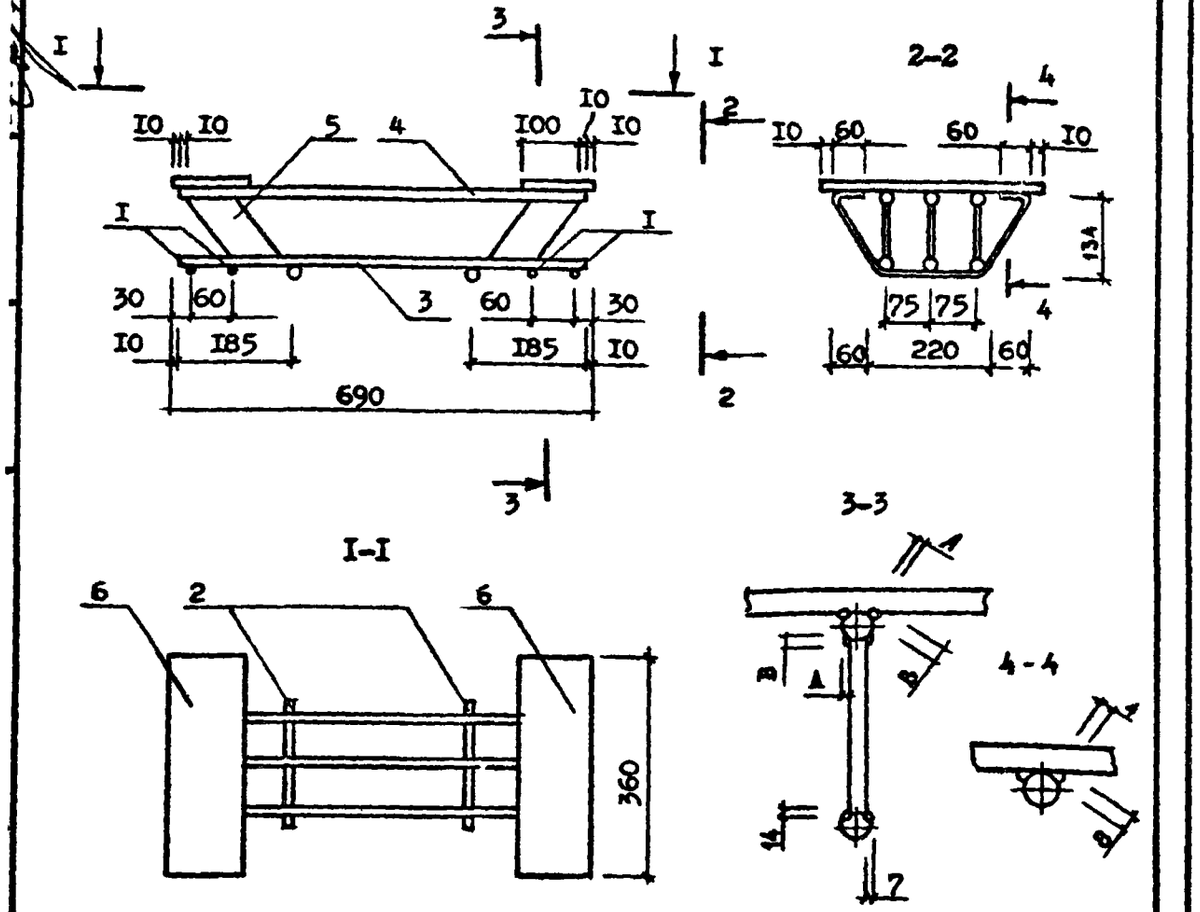

ОБОЗНАЧЕНИЕ	МАРКА	МАССА ,кг	А, мм	В, мч
I.020-I/83.2-I5 I4	МН-I0	28.3I	8	I6
-0I	МН-I2	34.87	9	I8

		I.020-I/83.2-I5 I4 СБ	
		ИЗДЕЛИЕ ЗАКЛАДНОЕ МН-I0, МН-I2 СБОРОЧНЫЙ ЧЕРТЕЖ	СТАДИЯ: Р; МАССА: См. табл.; МАСШТАБ:
			ЛИСТ; ЛИСТОВ I
			ЦНИИЭП торгово-бытовых зданий и туристских комплексов
НАЧ. ОТД	ВОЛЫНСКИЙ		
Н.КОНТР	ПРИГОРЕВ		
ГЛ.КОНСТР	ШАЦ		
ГИП	КОЛДАШЕВА		
РАЗРАБ.	СЛИВИНА		
ПРОВЕРИЛ	НИКОНОРОВА		
ИСПОЛНИЛ	БОГДАНОВА		

ФОРМАТ А4

ЭПВЦ КиевЗНИИЭП

ОПЕРАТОР ТПП КОРТ

ПОПОВ

ВЗАМ. ИНВ.№

ПОДП. И ДАТА

ИНВ. № ПОДЛ.

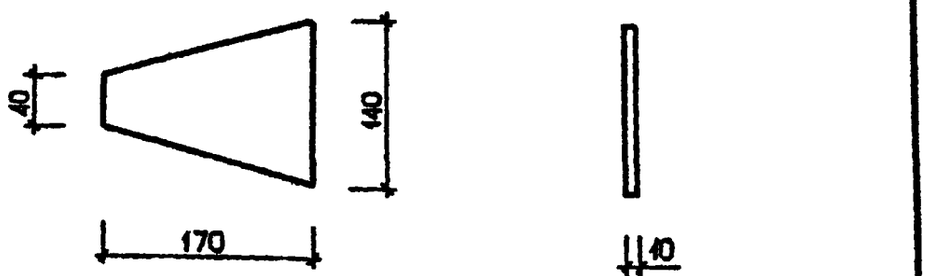

		I.020-I/83.2-I5 I5	
		ПЛАСТИНА	СТАДИЯ: Р; МАССА: I.87; МАСШТАБ:
			ЛИСТ; ЛИСТОВ I
		ПОЛОСА ГОСТ I03-76 ВСТ3КП2 ГОСТ 380-7I	ЦНИИЭП торгово-бытовых зданий и туристских комплексов
НАЧ. ОТД	ВОЛЫНСКИЙ		
Н.КОНТР	ПРИГОРЕВ		
ГЛ.КОНСТР	ШАЦ		
ГИП	КОЛДАШЕВА		
РАЗРАБ.	СЛИВИНА		
ПРОВЕРИЛ	НИКОНОРОВА		
ИСПОЛНИЛ	БОГДАНОВА		

ФОРМАТ А4

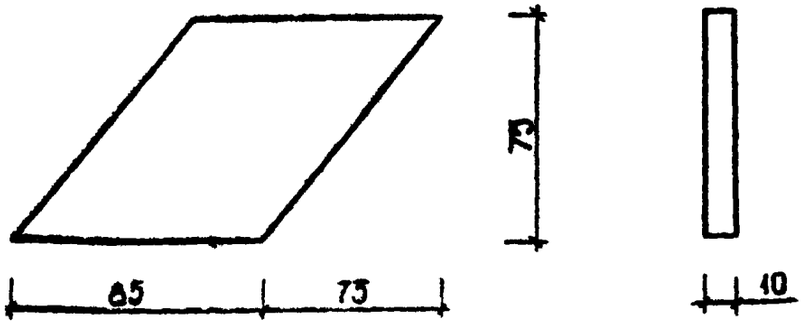

НАЧ. ОТД.	ВОЛЫНСКИЙ		
Н.КОНТР	ПРИГОРЕВ		
ГЛ.КОНСТР	ШАЦ		
ГИП	НИКОНОРОВА		
РАЗРАБ.	МИТЕЙКО		
ПРОВЕРИЛ	КОЛДАШЕВА		
ИСПОЛНИЛ	ЛАРИОНОВА		

I.020-I/83.2-I5 I6

ПЛАСТИНА

СТАДИЯ	МАССА	МАСШТАБ
Р	0.48	
ЛИСТ	ЛИСТОВ I	

ПОЛОСА ГОСТ I03-76
ВСТ3КП2 ГОСТ 380-71

ЦНИИЭП торгово-бытовых зданий и туристских комплексов

ФОРМАТ А4

ЭПВЦ КиевЗНИИЭП | ОПЕРАТОР ТЛП КОРТ | ПОПОВ

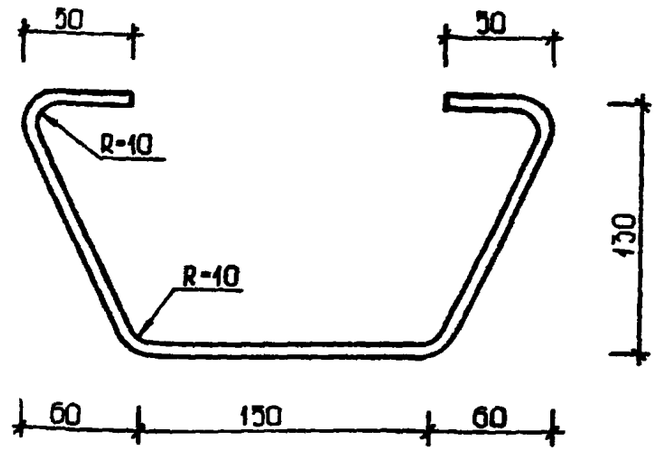

ВЗАМ. ИНВ.№ | ПОДП. И ДАТА | ИНВ. № ПОДЛ.

НАЧ. ОТД.	ВОЛЫНСКИЙ		
Н.КОНТР	ПРИГОРЕВ		
ГЛ.КОНСТР	ШАЦ		
ГИП	КОЛДАШЕВА		
РАЗРАБ.	САЛИНА		
ПРОВЕРИЛ	НИКОНОРОВА		
ИСПОЛНИЛ	БОГДАНОВА		

I.020-I/83.2-I5 I7

СТЕРЖЕНЬ ГНУТЫЙ

СТАДИЯ	МАССА	МАСШТАБ
Р	0.20	
ЛИСТ	ЛИСТОВ I	

Ф8А-I ГОСТ 5781-82

ЦНИИЭП торгово-бытовых зданий и туристских комплексов

19845 17

ФОРМАТ А4

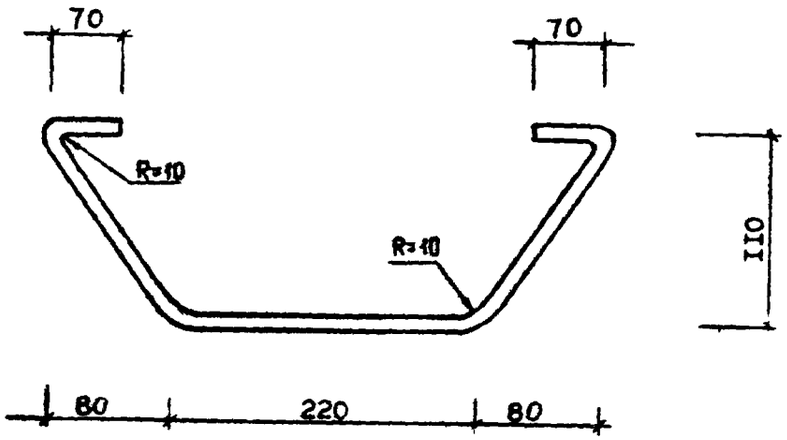

				I.020-I/83. 2-I5 I8		
НАЧ. ОТД	ВОЛЫНСКИЙ			СТЕРЖЕНЬ ГНУТЫЙ	СТАДИЯ	МАССА	МАСШТАБ
Н.КОНТР	ПРИГОРЕВ				Р	0.24	
ГЛ.КОНСТР	ШАЦ				ЛИСТ	ЛИСТОВ I
ГИП	НИКОНОРОВА					
РАЗРАБ	МИТЕЙКО			Ф8А-I ГОСТ 578I-82	ЦНИИЭП торгово-бытовых зданий и туристских комплексов	
ПРОВЕРИЛ	КОЛДАШЕВА					
ИСПОЛНИЛ	ЛАРИОНОВА					

ЭПВЦ КиевЗНИИЭП

ОПЕРАТОР ТЛП КОРТ

ГРИГОР

ВЗАМ ИНВ №

ПОДПИСЬ И ДАТА

ИНВ № ПОДЛ

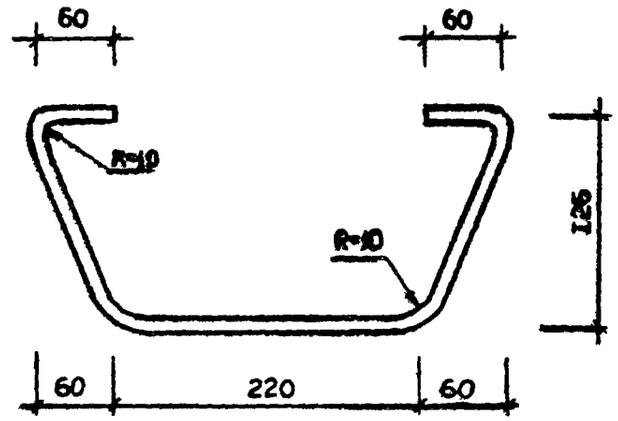

				I.020-I/83. 2-I5 I9		
НАЧ. ОТД	ВОЛЫНСКИЙ			СТЕРЖЕНЬ ГНУТЫЙ	СТАДИЯ	МАССА	МАСШТАБ
Н.КОНТР	ПРИГОРЕВ					0.24	
ГЛ.КОНСТР	ШАЦ				ЛИСТ	ЛИСТОВ I
ГИП	КОЛДАШЕВА					
РАЗРАБ.	СЛИВИНА			Ф8А-I ГОСТ 578I-82	ЦНИИЭП торгово-бытовых зданий и туристских комплексов	
ПРОВЕРИЛ	НИКОНОРОВА					
ИСПОЛНИЛ	БОГДАНОВА					

19845 18

КиевЗНИИЭП | ТЛП КОРТ

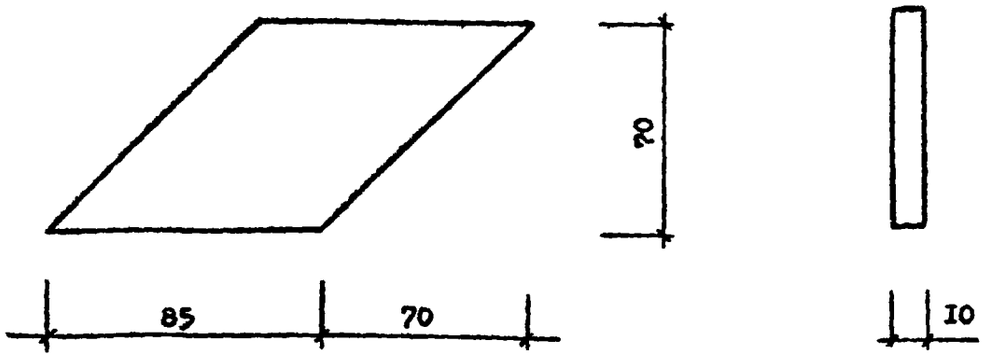

НАЧ. ОТД.	ВОЛЫНСКИЙ		
Н.КОНТР.	ПРИГОРЕВ		
ГЛ.КОНСТР	ШАЦ		
ГИП	НИКОНОРОВА		
РАЗРАБ.	МИТЕЙКО		
ПРОВЕРИЛ	КОЛДАШЕВА		
ИСПОЛНИЛ	ЛАРИОНОВА		

I.020-I/83. 2-I5 20

ПЛАСТИНА

СТАДИЯ	МАССА	МАСШТАБ
Р	0.47	

ЛИСТ | ЛИСТОВ I

ПОЛОСА ГОСТ I03-76
ВСТ3КП2 ГОСТ 380-7I

ЦНИИЭП торгово-бытовых зданий и туристских комплексов

ФОРМАТ А4

ЭПВЦ КиевЗНИИЭП | ОПЕРАТОР ТЛП КОРТ | ГРИГОР

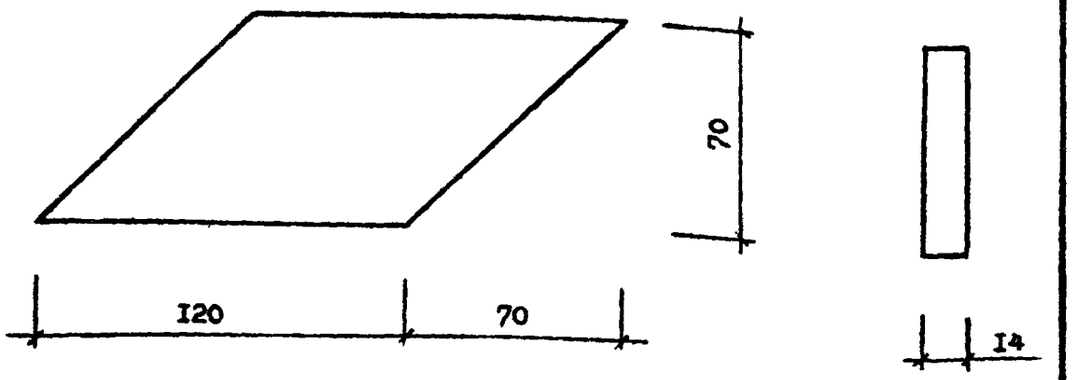

ВЗАМ ИНВ №

ПОДПИСЬ И ДАТА

ИНВ № ПОДЛ

НАЧ. ОТД	ВОЛЫНСКИЙ		
Н.КОНТР	ПРИГОРЕВ		
ГЛ.КОНСТР	ШАЦ		
ГИП	КОЛДАШЕВА		
РАЗРАБ.	СЛИВИНА		
ПРОВЕРИЛ	НИКОНОРОВА		
ИСПОЛНИЛ	БОГДАНОВА		

I.020-I/83. 2-I5 2I

ПЛАСТИНА

СТАДИЯ	МАССА	МАСШТАБ
Р	0.92	

ЛИСТ | ЛИСТОВ I

ПОЛОСА ГОСТ I03-76
ВСТ3КП2 ГОСТ 380-7I

ЦНИИЭП торгово-бытовых зданий и туристских комплексов

19845 19

ФОРМАТ А4

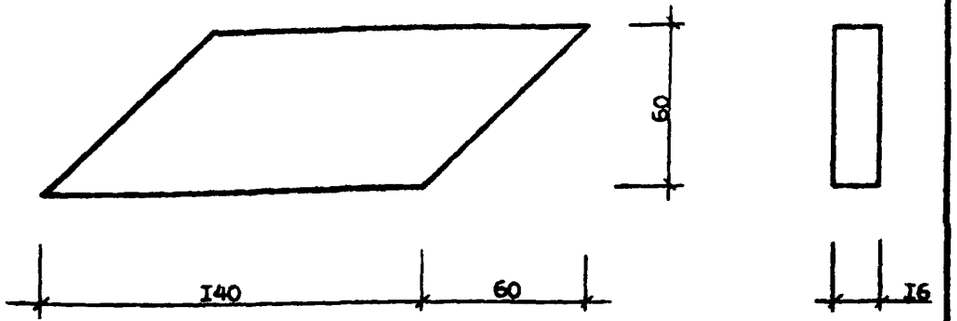

			I.020-I/83. 2-I5 22
НАЧ. ОТД.	ВОЛЫНСКИЙ		ПЛАСТИНА
Н.КОНТР	ПРИГОРЕВ		
ГЛ.КОНСТР	ШАЦ		
ГИП	НИКОНОРОВА		
РАЗРАБ.	МИТЕЙКО		
ПРОВЕРИЛ	КОЛДАШЕВА		
ИСПОЛНИЛ	ЛАРИОНОВА		

СТАДИЯ	МАССА	МАСШТАБ
Р	I.06	
ЛИСТ	ЛИСТОВ I	

ПОЛОСА ГОСТ I03-76
ВСТ3КП2 ГОСТ 380-7I

ЦНИИЭП торгово бытовых зданий и туристских комплексов

ФОРМАТ А4

ЭПВЦ КиевЗНИИЭП
ОПЕРАТОР ТЛП КОРТ
ГРИГОР

ФОРМАТ	ЗОНА	ПОЗ	ОБОЗНАЧЕНИЕ	НАИМЕНОВАНИЕ	КОЛ.	ПРИМЕЧАНИЕ
А3			1.020-1/83.2-15 23СБ	ДОКУМЕНТАЦИЯ СБОРОЧНЫЙ ЧЕРТЕЖ		
А3			1.020-1/83.2-15 00ТО	ТЕХНИЧЕСКОЕ ОПИСАНИЕ		
				ПЕРЕМЕННЫЕ ДАННЫЕ ДЛЯ ИСПОЛНЕНИЙ:		
				1.020-1/83.2-15 23 МН-13 ДЕТАЛИ		
ВЧ	1		12.150.060.290	ПОЛОСА ГОСТ 103-76 -12Х150 L=290	1	4.10КГ
				СТ. ОТД. ГОСТ 5781-82		
ВЧ	3		16.013.320	Ф16 А-III L=320	6	0.51КГ
ВЧ	4		12.013.150	Ф12 А-III L=150	2	0.13КГ
				1.020-1/83.2-15 23-01 МН-14 ДЕТАЛИ		
ВЧ	1		12.150.060.290	ПОЛОСА ГОСТ 103-76 -12Х150 L=290	1	4.10КГ
А4	2		1.020-1/83.2-15 28	ПЛАСТИНА	1	
				СТ. ОТД. ГОСТ 5781-82		
ВЧ	3		16.013.288	Ф16 А-III L=288	6	0.45КГ
ВЧ	4		12.013.150	Ф12 А-III L=150	4	0.13КГ
				1.020-1/83.2-15 23-02 МН-15 ДЕТАЛИ		
ВЧ	1		12.150.060.290	ПОЛОСА ГОСТ 103-76 -12Х150 L=290	1	4.10КГ
А4	2		1.020-1/83.2-15 28	ПЛАСТИНА	1	
				СТ. ОТД. ГОСТ 5781-82		
ВЧ	3		16.013.388	Ф16 А-III L=388	6	0.61КГ
ВЧ	4		12.013.150	Ф12 А-III L=150	4	0.13КГ
				1.020-1/83.2-15 23-03 МН-16 ДЕТАЛИ		
ВЧ	1		12.250.060.290	ПОЛОСА ГОСТ 103-76 -12Х250 L=290	1	6.83КГ
				СТ. ОТД. ГОСТ 5781-82		
ВЧ	3		16.013.320	Ф16 А-III L=320	6	0.51КГ
ВЧ	4		12.013.150	Ф12 А-III L=150	2	0.13КГ

ВЗАМ. ИНВ.№
ПОДПИСЬ И ДАТА
ИНВ.№ ПОДЛ.

			1.020-1/83.2-15 23
НАЧ.ОТД	ВОЛЫНСКИЙ		ИЗДЕЛИЕ ЗАКЛАДНОЕ МН-I3 - МН-I8, МН-38, МН-39
Н.КОНТР	ПРИГОРЕВ		
ГЛ.КОНСТР	ШАЦ		
ГИП	КОЛДАШЕВА		
РАЗРАБ	СЛИВИНА		
ПРОВЕРИЛ	НИКОНОРОВА		
ИСПОЛНИЛ	БОГДАНОВА		

СТАДИЯ	ЛИСТ	ЛИСТОВ
Р	I	2

ЦНИИЭП торгово-бытовых зданий и туристских комплексов

ФОРМАТ А4

ФОРМАТ	ЗОНА	ПОЗ	ОБОЗНАЧЕНИЕ	НАИМЕНОВАНИЕ	КОЛ	ПРИМЕЧАНИЕ
				1.020-1/83.2-15 23-04		
				МН-17		
				ДЕТАЛИ		
				ПОЛОСА ГОСТ 103-76		
ВЧ	1		12.250.060.290	-12Х250 L=290	1	6.83КГ
А4	2		1.020-1/83.2-15 28-01	ПЛАСТИНА	1	
				СТ. ОТД. ГОСТ 5781-82		
ВЧ	3		16.013.288	Ф16 А-III L=288	6	0.45КГ
ВЧ	4		12.013.150	Ф12 А-III L=150	4	0.13КГ
				1.020-1/83.2-15 23-05		
				МН-18		
				ДЕТАЛИ		
				ПОЛОСА ГОСТ 103-76		
ВЧ	1		12.250.060.290	-12Х250 L=290	1	6.83КГ
А4	2		1.020-1/83.2-15 28-01	ПЛАСТИНА	1	
				СТ. ОТД. ГОСТ 5781-82		
ВЧ	3		16.013.388	Ф16 А-III L=388	6	0.61КГ
ВЧ	4		12.013.150	Ф12 А-III L=150	4	0.13КГ
				1.020-1/83.2-15 23-06		
				МН-38		
				ДЕТАЛИ		
				ПОЛОСА ГОСТ 103-76		
ВЧ	1		16.280.060.420	-16Х280 L=420	1	14.8КГ
А4	2		1.020-1/83.2-15 28-02	ПЛАСТИНА	1	
				СТ. ОТД. ГОСТ 5781-82		
ВЧ	3		22.013.286	Ф22 А-III L=284	6	0.85КГ
ВЧ	4		12.013.200	Ф12 А-III L=200	4	0.18КГ
				1.020-1/83.2-15 23-07		
				МН-39		
				ДЕТАЛИ		
				ПОЛОСА ГОСТ 103-76		
ВЧ	1		16.280.060.420	-16Х280 L=420	1	14.8КГ
А4	2		1.020-1/83.2-15 28-03	ПЛАСТИНА	1	
				СТ. ОТД. ГОСТ 5781-82		
ВЧ	3		22.013.386	Ф22 А-III L=384	6	1.15КГ
ВЧ	4		12.013.200	Ф12 А-III L=200	4	0.18КГ

Киев ЗНИИЭП ТЛП КОРТ

1.020-1/83.2-15 23

ЛИСТ 2

ФОРМАТ А4

ЭПВЦ Киев ЗНИИЭП ТЛП КОРТ оператор

ФОРМАТ | ЗОНА | ПОЗ. | ОБОЗНАЧЕНИЕ | НАИМЕНОВАНИЕ | КОЛ | ПРИМЕЧАНИЕ

ВЗАМ ИНВ № | ПОДПИСЬ И ДАТА | ИНВ № ПОДЛ.

ЛИСТ

19845 21

ФОРМАТ А4

ОБОЗНАЧЕНИЕ	МАРКА	РИС	B мм	C мм	Г мм	E мм	L мм	H мм	X1 мм	X2 мм	X3 мм	У1 мм	У2 мм	МАССА кг
I.020-I/83.2-I5 23	МН-I3	I	I50	35	I2	0	-	290	55	I00	35	I05	85	7,39
-0I	МН-I4	2	I50	35	I2	0	300	290	55	I00	35	I05	85	II,46
-02	МН-I5	2	I50	35	I2	0	400	290	55	I00	35	I05	85	I2,40
-03	МН-I6	I	250	40	I2	50	-	290	55	I00	35	I05	85	I0,I3
-04	МН-I7	2	250	40	I2	50	300	290	55	I00	35	I05	85	I6,92
-05	МН-I8	2	250	40	I2	50	400	290	55	I00	35	I05	85	I7,87
-06	МН-38	2	260	65	I6	40	300	420	40	I70	40	90	90	35,33
-07	МН-39	2	260	40	I6	40	400	420	40	I70	40	90	90	37,I3

I - I

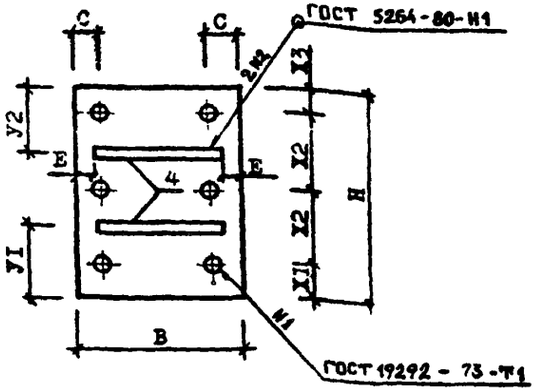

УЗЕЛ I

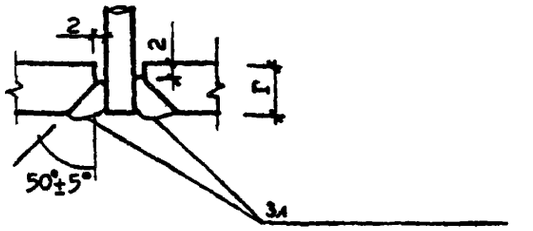

РИС.1

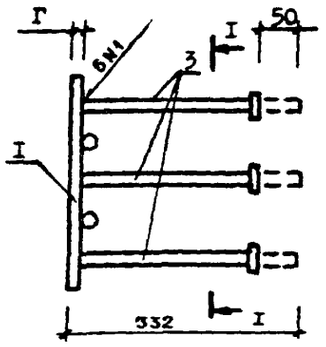

РИС.2

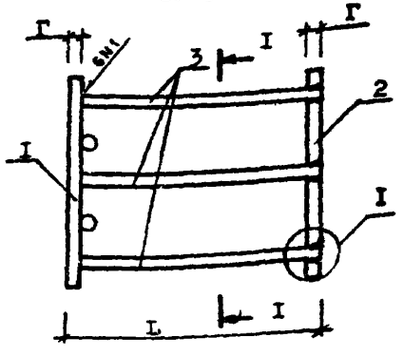

			I.020-I/83.2-I5 23 СБ
НАЧ. ОТД.	ВОЛЫНСКИЙ		ИЗДЕЛИЕ ЗАКЛАДНОЕ МН-13 - МН18, МН-38, МН-39 СБОРОЧНЫЙ ЧЕРТЕЖ
Н.КОНТР	ПРИГОРЕВ		
ГЛ.КОНСТР	ШАЦ		
ГИП	НИКОНОРОВА		
РАЗРАБ.	МИТЕЙКО		
ПРОВЕРИЛ	КОЛДАШЕВА		
ИСПОЛНИЛ	ЛАРИОНОВА		

СТАДИЯ	МАССА	МАСШТАБ
Р	СМ. ТАБЛ.	
ЛИСТ	ЛИСТОВ	I

ЦНИИЭП торгово-бытовых зданий и туристских комплексов

ФОРМАТ А3

ФОРМАТ	ЗОНА	ПОЗ	ОБОЗНАЧЕНИЕ	НАИМЕНОВАНИЕ	КОЛ	ПРИМЕЧАНИЕ
А4			1.020-1/83.2-15 24СВ	ДОКУМЕНТАЦИЯ СБОРОЧНЫЙ ЧЕРТЕЖ		
А3			1.020-1/83.2-15 00ТО	ТЕХНИЧЕСКОЕ ОПИСАНИЕ		
			ПЕРЕМЕННЫЕ ДАННЫЕ	ДЛЯ ИСПОЛНЕНИЙ:		
				1.020-1/83.2-15 24 МН-19 ДЕТАЛИ		
ВЧ	1		12.150.060.200	ПОЛОСА ГОСТ 103-76 -12Х150 L=200 СТ. ОТД. ГОСТ 5781-82	1	2.83КГ
ВЧ	3		16.013.320	Ф16 А-III L=320	4	0.51КГ
				1.020-1/83.2-15 24-01 МН-20 ДЕТАЛИ		
ВЧ	1		12.150.060.200	ПОЛОСА ГОСТ 103-76 -12Х150 L=200	1	2.83КГ
А4	2		1.020-1/83.2-15 29	ПЛАСТИНА СТ. ОТД. ГОСТ 5781-82	1	
ВЧ	3		16.013.288	Ф16 А-III L=288	4	0.45КГ
				1.020-1/83.2-15 24-02 МН-21 ДЕТАЛИ		
ВЧ	1		12.150.060.200	ПОЛОСА ГОСТ 103-76 -12Х150 L=200	1	2.83КГ
А4	2		1.020-1/83.2-15 29	ПЛАСТИНА СТ. ОТД. ГОСТ 5781-82	1	
ВЧ	3		16.013.388	Ф16 А-III L=388	4	0.61КГ
				1.020-1/83.2-15 24-03 МН-22 ДЕТАЛИ		
ВЧ	1		12.150.060.250	ПОЛОСА ГОСТ 103-76 -12Х150 L=250 СТ. ОТД. ГОСТ 5781-82	1	3.53КГ
ВЧ	3		16.013.320	Ф16 А-III L=320	4	0.51КГ
				1.020-1/83.2-15 24-04 МН-23 ДЕТАЛИ		

НАЧ.ОТД.	ВОЛЫНСКИЙ		1.020-1/83.2-15 24
Н.КОНТР.	ПРИГОРЕВ		
ГЛ.КОНСТР.	ШАЦ		
ГИП	НИКОНОРОВА		
РАЗРАБ.	МИТЕЙКО		ИЗДЕЛИЕ ЗАКЛАДНОЕ МН-19 – МН-24, МН-33, МН-34, МН-40 – МН-42
ПРОВЕРИЛ	КОЛДАШЕВА		
ИСПОЛНИЛ	ЛАРИОНОВА		

СТАДИЯ	ЛИСТ	ЛИСТОВ
Р	1	3

ЦНИИЭП торгово бытовых зданий и туристских комплексов

ФОРМАТ А4

ГРИГОР
ОПЕРАТОР ТПП КОРТ
ЭПВЦ Киев ЗНИИЭП
ВЗАМ.ИНВ.№
ПОДПИСЬ И ДАТА
ИНВ.№ ПОДЛ.

ФОРМАТ	ЗОНА	ПОЗ	ОБОЗНАЧЕНИЕ	НАИМЕНОВАНИЕ	КОЛ	ПРИМЕЧАНИЕ
				ПОЛОСА ГОСТ 103-76 -12Х150 L=250	1	3.53КГ
ВЧ	1		12.150.060.250	ПЛАСТИНА	1	
А4	2		1.020-1/83.2-15 29-01	СТ. ОТД. ГОСТ 5781-82		
ВЧ	3		16.013.288	Ф16 А-III L=288	4	0.45КГ
				1.020-1/83.2-15 24-05 МН-24 ДЕТАЛИ		
				ПОЛОСА ГОСТ 103-76 -12Х150 L=250	1	3.53КГ
ВЧ	1		12.150.060.250	ПЛАСТИНА	1	
А4	2		1.020-1/83.2-15 29-01	СТ. ОТД. ГОСТ 5781-82		
ВЧ	3		16.013.388	Ф16 А-III L=388	4	0.61КГ
				1.020-1/83.2-15 24-06 МН-33 ДЕТАЛИ		
				ПОЛОСА ГОСТ 103-76 -6Х100 L=240	1	1.13КГ
ВЧ	1		6.100.060.240	СТ. ОТД. ГОСТ 5781-82		
ВЧ	3		8.013.254	Ф8 А-III L=254	4	0.10КГ
				1.020-1/83.2-15 24-07 МН-34 ДЕТАЛИ		
				ПОЛОСА ГОСТ 103-76 -6Х100 L=240	1	1.13КГ
ВЧ	1		6.100.060.240	СТ. ОТД. ГОСТ 5781-82		
ВЧ	3		8.013.254	Ф8 А-III L=254	4	0.10КГ
				1.020-1/83.2-15 24-08 МН-40 ДЕТАЛИ		
				ПОЛОСА ГОСТ 103-76 -8Х150 L=150	1	1.41КГ
ВЧ	1		8.150.060.150	СТ. ОТД. ГОСТ 5781-82		
ВЧ	3		12.013.320	Ф12 А-III L=320	4	0.28КГ
				1.020-1/83.2-15 24-09 МН-41 ДЕТАЛИ		
				ПОЛОСА ГОСТ 103-76 -8Х150 L=150	1	1.41КГ
ВЧ	1		8.150.060.150	ПЛАСТИНА	1	
А4	2		1.020-1/83.2-15 29-02	СТ. ОТД. ГОСТ 5781-82		
ВЧ	3		12.013.292	Ф12 А-III L=292	4	0.26КГ
				1.020-1/83.2-15 24-10		

1.020-1/83.2-15 24 — ЛИСТ 2

ФОРМАТ А4

ФОРМАТ	ЗОНА	ПОЗ.	ОБОЗНАЧЕНИЕ	НАИМЕНОВАНИЕ	КОЛ	ПРИМЕЧАНИЕ
				МН-42		
				ДЕТАЛИ		
				ПОЛОСА ГОСТ 103-76		
ВЧ	1		8.150.060.150	-8Х150 L=150	1	1.41КГ
А4	2		1.020-1/83.2-15 29-02	ПЛАСТИНА	1	
				СТ. ОТД. ГОСТ 5781-82		
ВЧ	3		12.013.392	Ф12 А-III L=392	4	0.35КГ

Киев ЗНИИЭП ГПП КОРТ

1.020-1/83.2-15 24

ЛИСТ 3

ФОРМАТ А4

ЭПВЦ КиевЗНИИЭП

ГРИГОР

ОТВЕТСТВ. ТПП КОРТ

ВЗАМ. ИНВ.№

ПОДПИСЬ И ДАТА

ИНВ.№ ПОДЛ.

РИС. 1

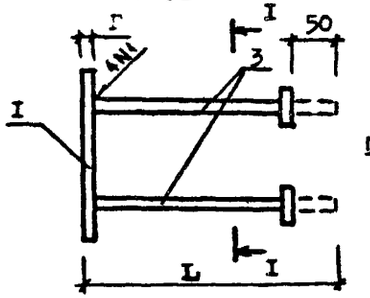

I - I

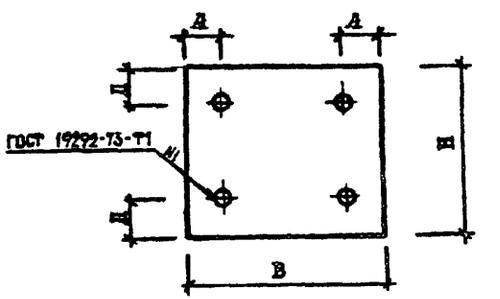

РИС. 2

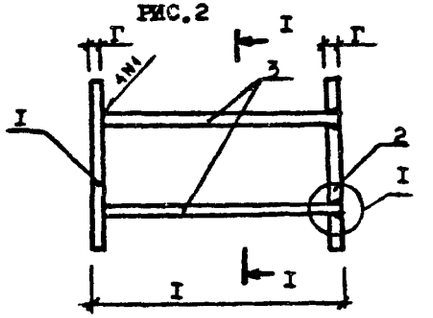

УЗЕЛ I

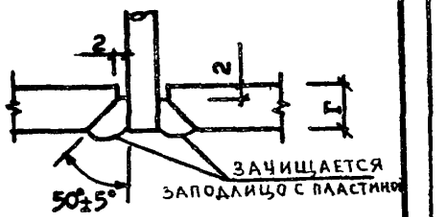

ОБОЗНАЧЕНИЕ	МАРКА	РИС.	В мм	Н мм	Е мм	Д мм	Г мм	I мм	МАССА кг
I.020-I/83.2-I5 24	МН-I9	I	200	I50	60	35	I2	332	4.85
-0I	МН-20	2	200	I50	60	35	I2	300	7.47
-02	МН-2I	2	200	I50	60	35	I2	400	8.I0
-03	МН-22	I	250	I50	40	35	I2	332	5.55
-04	МН-23	2	250	I50	40	35	I2	300	8.88
-05	МН-24	2	250	I50	40	35	I2	400	9.5I
-06	МН-33	I	240	I00	55	20	6	260	I.53
-07	МН-34	I	240	I00	35	20	6	260	I.53
-08	МН-40	I	I50	I50	30	30	8	328	2.55
-09	МН-4I	2	I50	I50	30	30	8	300	3.86
-I0	МН-42	2	I50	I50	30	30	8	400	4.22

НАЧ. ОТД	ВОЛЫНСКИЙ	
Н.КОНТР	ПРИГОРЕВ	
ГЛ.КОНСТР	ШАЦ	
ГИП	КОЛДАШЕВА	
РАЗРАБ	СЛИБИНА	
ПРОВЕРИЛ	НИКОНОРОВА	
ИСПОЛНИЛ	БОГДАНОВА	

I.02C I/83. 2-I5 24СБ

ИЗДЕЛИЕ ЗАКЛАДНОЕ
МН-I9 - МН-24, МН-33, МН-34, МН-40 - МН-42
СБОРОЧНЫЙ ЧЕРТЕЖ

СТАДИЯ	МАССА	МАСШТАБ
Р	СМ ТАБЛ.	
ЛИСТ	ЛИСТОВ I	

ЦНИИЭП торгово-бытовых зданий и туристских комплексов

19895 24

ФОРМАТ А4

ФОРМАТ	ЗОНА	ПОЗ.	ОБОЗНАЧЕНИЕ	НАИМЕНОВАНИЕ	КОЛ.	ПРИМЕЧАНИЕ
А4			1.020-1/83.2-15 25СБ	ДОКУМЕНТАЦИЯ СБОРОЧНЫЙ ЧЕРТЕЖ		
А3			1.020-1/83.2-15 00ТО	ТЕХНИЧЕСКОЕ ОПИСАНИЕ		
			ПЕРЕМЕННЫЕ ДАННЫЕ	ДЛЯ ИСПОЛНЕНИЙ:		
				1.020-1/83.2-15 25 МН-25		
				ДЕТАЛИ		
ВЧ	1		12.270.060.400	ПОЛОСА ГОСТ 103-76 -12Х270 L=400	1	10.2КГ
				СТ. ОТД. ГОСТ 5781-82		
ВЧ	2		16.013.320	Ф16 А-III L=320	8	0.51КГ
ВЧ	3		12.013.200	Ф12 А-III L=200	1	0.18КГ
				1.020-1/83.2-15 25-01 МН-26		
				ДЕТАЛИ		
ВЧ	1		10.270.060.400	ПОЛОСА ГОСТ 103-76 -10Х270 L=400	1	8.48КГ
				СТ. ОТД. ГОСТ 5781-82		
ВЧ	2		16.013.320	Ф14 А-III L=320	8	0.39КГ
ВЧ	3		12.013.200	Ф12 А-III L=200	1	0.18КГ

НАЧ.ОТД.	ВОЛЫНСКИЙ	
Н.КОНТР.	ПРИГОРЕВ	
ГЛ.КОНСТР.	ШАЦ	
ГИП	НИКОНОВОВА	
РАЗРАБ.	МИТЕЙКО	
ПРОВЕРИЛ	КОЛДАШЕВА	
ИСПОЛНИЛ	ЛАРИОНОВА	

1.020-1/83.2-15 25

ИЗДЕЛИЕ ЗАКЛАДНОЕ МН-25, МН-26

СТАДИЯ	ЛИСТ	ЛИСТОВ
Р		

ЦНИИЭП торгово-бытовых зданий и туристских комплексов

ФОРМАТ А4

ЭПВЦ КиевЗНИИЭП | ОПЕРАТОР ТЛП КОРТ | ГРИГОР

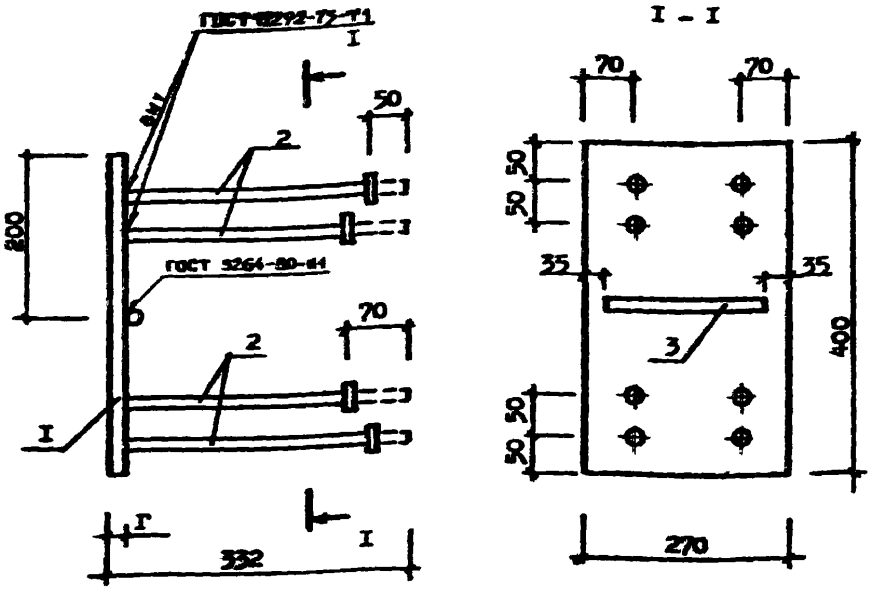

ОБОЗНАЧЕНИЕ	МАРКА	Г, мм	МАССА, кг
I.020-I/83.2-I5 25	МН-25	I2	I4.39
-0I	МН-26	I0	II.75

ВЗАМ. ИНВ.№ | ПОДПИСЬ И ДАТА | ИНВ.№ ПОДЛ.

I.020 I/83. 2-I5 25СБ

НАЧ. ОТД.	ВОЛЫНСКИЙ	
Н.КОНТР.	ПРИГОРЕВ	
ГЛ.КОНСТР.	ШАЦ	
ГИП	КОЛДАШЕВА	
РАЗРАБ.	СЛИВИНА	
ПРОВЕРИЛ	НИКОНОВОВА	
ИСПОЛНИЛ	БОГДАНОВА	

ИЗДЕЛИЕ ЗАКЛАДНОЕ МН-25, МН-26

СБОРОЧНЫЙ ЧЕРТЕЖ

СТАДИЯ	МАССА	МАСШТАБ
Р	СМ ТАБЛ.	

ЛИСТ | ЛИСТОВ I

ЦНИИЭП торгово-бытовых зданий и туристских комплексов

19845 25

ФОРМАТ А4

ФОРМАТ	ЗОНА	ПОЗ.	ОБОЗНАЧЕНИЕ	НАИМЕНОВАНИЕ	КОЛ.	ПРИМЕЧАНИЕ
				ДОКУМЕНТАЦИЯ		
А4			1.020-1/83.2-15 26СВ	СБОРОЧНЫЙ ЧЕРТЕЖ		
А3			1.020-1/83.2-15 00ТО	ТЕХНИЧЕСКОЕ ОПИСАНИЕ		
			ПЕРЕМЕННЫЕ ДАННЫЕ	ДЛЯ ИСПОЛНЕНИЙ:		
				1.020-1/83.2-15 26 МН-27		
				ДЕТАЛИ		
				ПОЛОСА ГОСТ 103-76		
ВЧ	1		12.280.060.340	-12Х280 L=340	1	8.97КГ
				СТ. ОТД. ГОСТ 5781-82		
ВЧ	3		18.013.320	Ф18 А-Ш L=320	6	0.64КГ
ВЧ	4		12.013.200	Ф12 А-Ш L=200	1	0.18КГ
				1.020-1/83.2-15 26-01 МН-28		
				ДЕТАЛИ		
				ПОЛОСА ГОСТ 103-76		
ВЧ	1		10.280.060.340	-10Х280 L=340	1	7.47КГ
				СТ. ОТД. ГОСТ 5781-82		
ВЧ	3		14.013.320	Ф14 А-Ш L=320	6	0.39КГ
ВЧ	4		12.013.200	Ф12 А-Ш L=200	1	0.18КГ
				1.020-1/83.2-15 26-02 МН-29		
				ДЕТАЛИ		
				ПОЛОСА ГОСТ 103-76		
ВЧ	1		12.280.060.340	-12Х280 L=340	1	8.97КГ
				СТ. ОТД. ГОСТ 5781-82		
ВЧ	3		18.013.400	Ф18 А-Ш L=400	6	0.80КГ
ВЧ	4		12.013.200	Ф12 А-Ш L=200	1	0.18КГ
				1.020-1/83.2-15 26-03 МН-30		
				ДЕТАЛИ		
				ПОЛОСА ГОСТ 103-76		
ВЧ	1		10.280.060.340	-10Х280 L=340	1	7.47КГ
				СТ. ОТД. ГОСТ 5781-82		
ВЧ	3		14.013.400	Ф14 А-Ш L=400	6	0.48КГ
ВЧ	4		12.013.200	Ф12 А-Ш L=200	1	0.18КГ
				1.020-1/83.2-15 26-04		

НАЧ.ОТД.	ВОЛЫНСКИЙ	
Н.КОНТР.	ПРИГОРЕВ	
ГЛ.КОНСТР.	ШАК	
ГИП	НИКОНОРОВА	
РАЗРАБ.	МИТЕЙКО	
ПРОВЕРИЛ	ВОЛДАШЕВА	
ИСПОЛНИЛ	ЛАРИОНОВА	

1.020-1/83.2-15 26

ИЗДЕЛИЕ ЗАКЛАДНОЕ МН-27 – МН-32, МН-36, МН-37

СТАДИЯ	ЛИСТ	ЛИСТОВ
Р	I	2

ЦНИИЭП торгово-бытовых зданий и туристских комплексов

ФОРМАТ А4

ГРИГОР

ОПЕРАТОР ТЛП КОРТ

ЭПВЦ Киев ЗНИИЭП

ФОРМАТ	ЗОНА	ПОЗ.	ОБОЗНАЧЕНИЕ	НАИМЕНОВАНИЕ	КОЛ.	ПРИМЕЧАНИЕ
				МН-31		
				ДЕТАЛИ		
				ПОЛОСА ГОСТ 103-76		
ВЧ	1		12.280.060.280	-12Х280 L=280	1	7.38КГ
				СТ. ОТД. ГОСТ 5781-82		
ВЧ	3		18.013.400	Ф18 А-Ш L=400	6	0.80КГ
ВЧ	4		12.013.200	Ф12 А-Ш L=200	1	0.18КГ
				1.020-1/83.2-15 26-05 МН-32		
				ДЕТАЛИ		
				ПОЛОСА ГОСТ 103-76		
ВЧ	1		10.280.060.280	-10Х280 L=280	1	6.15КГ
				СТ. ОТД. ГОСТ 5781-82		
ВЧ	3		14.013.400	Ф14 А-Ш L=400	6	0.48КГ
ВЧ	4		12.013.200	Ф12 А-Ш L=200	1	0.18КГ
				1.020-1/83.2-15 26-06 МН-36		
				ДЕТАЛИ		
				ПОЛОСА ГОСТ 103-76		
ВЧ	1		12.280.060.340	-12Х280 L=340	1	8.97КГ
А4	2		1.020-1/83.2-15 30	ПЛАСТИНА	1	
				СТ. ОТД. ГОСТ 5781-82		
ВЧ	3		18.013.288	Ф18 А-Ш L=288	6	0.58КГ
ВЧ	4		12.013.200	Ф12 А-Ш L=200	2	0.18КГ
				1.020-1/83.2-15 26-07 МН-37		
				ДЕТАЛИ		
				ПОЛОСА ГОСТ 103-76		
ВЧ	1		10.280.060.340	-12Х280 L=340	1	8.97КГ
А4	2		1.020-1/83.2-15 30-01	ПЛАСТИНА	1	
				СТ. ОТД. ГОСТ 5781-82		
ВЧ	3		18.013.388	Ф18 А-Ш L=388	6	0.78КГ
ВЧ	4		12.013.200	Ф12 А-Ш L=200	2	0.18КГ

ВЗАМ.ИНВ.№

ПОДПИСЬ И ДАТА

ИНВ.№ ПОДЛ.

1.020-1/83.2-15 26

ЛИСТ 2

19845 26

ФОРМАТ А4

РИС. I

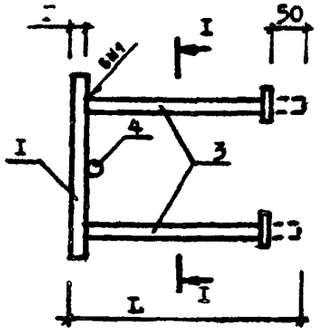

I - I

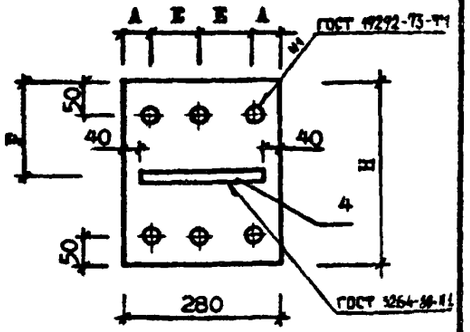

РИС. 2

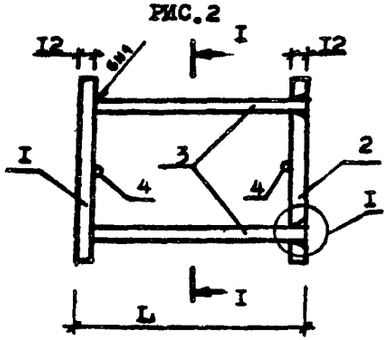

УЗЕЛ I

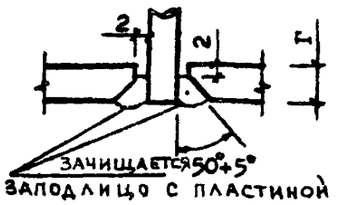

ОБОЗНАЧЕНИЕ	МАРКА	РИС	Н мм	А мм	Б мм	Г мм	F мм	L мм	МАССА кг
I.020-I/83.2-I5 26	МН-27	I	340	60	80	I2	I70	332	I2.98
-0I	МН-28	I	340	60	80	I0	I70	330	9.97
-02	МН-29	I	340	50	90	I2	I70	332	I3.94
-03	МН-30	I	340	50	90	I0	I70	330	I0.55
-04	МН-3I	I	280	50	90	I2	I40	332	I2.36
-05	МН-32	I	280	50	90	I0	I40	330	9.23
-06	МН-36	2	340	60	80	-	I70	300	2I.74
-07	МН-37	2	340	50	90	-	I70	400	22.94

НАЧ. ОТД	ВОЛЫНСКИЙ	
Н.КОНТР	ПРИГОРЕВ	
ГЛ.КОНСТР	ШАЦ	
ГИП	КОЛДАШЕВА	
РАЗРАБ	СЛИВИНА	
ПРОВЕРИЛ	НИКОНОРОВА	
ИСПОЛНИЛ	БОГДАНОВА	

I.020 I/83. 2-I5 26СБ

ИЗДЕЛИЕ ЗАКЛАДНОЕ
МН-27 - МН-32, МН-36, МН-37
СБОРОЧНЫЙ ЧЕРТЕЖ

СТАДИЯ	МАССА	МАСШТАБ
Р	СМ ТАБЛ.	
ЛИСТ	ЛИСТОВ I	

ЦНИИЭП торгово-бытовых зданий и туристских комплексов

ФОРМАТ А4

ЭПВЦ КиевЗНИИЭП | ОПЕРАТОР ТПП КОРТ | ГРИГОР

ФОРМАТ	ЗОНА	ПОЗ	ОБОЗНАЧЕНИЕ	НАИМЕНОВАНИЕ	КОЛ.	ПРИМЕЧАНИЕ
				ДОКУМЕНТАЦИЯ		
А4			1.020-1/83.2-15 27СБ	СБОРОЧНЫЙ ЧЕРТЕЖ		
А3			1.020-1/83.2-15 00ТО	ТЕХНИЧЕСКОЕ ОПИСАНИЕ		
				ДЕТАЛИ		
				УГОЛОК ГОСТ 8509-72*		
ВЧ	1		100.7.080.120	L100X7 L=120	1	1.29КГ
				СТ. ОТД. ГОСТ 5781-82		
ВЧ	2		8.013.300	Ф8 А-III L=300	4	0.12КГ

ВЗАМ ИНВ № | ПОДПИСЬ И ДАТА | ИНВ № ПОДЛ

НАЧ ОТД	ВОЛЫНСКИЙ	
Н КОНТР	ПРИГОРЕВ	
ГЛ КОНСТР	ШАЦ	
ГИП	НИКОНОРОВА	
РАЗРАБ	МИТЕЙКО	
ПРОВЕРИЛ	КОЛДАШЕВА	
ИСПОЛНИЛ	КАРИОНОВА	

1.020-1/83.2-15 27

ИЗДЕЛИЕ ЗАКЛАДНОЕ
МН-35

СТАДИЯ	ЛИСТ	ЛИСТОВ
Р		Т

ЦНИИЭП торгово-бытовых зданий и туристских комплексов

19845 27

ФОРМАТ А4

КиевЗНИИЭП ТПП КОРТ

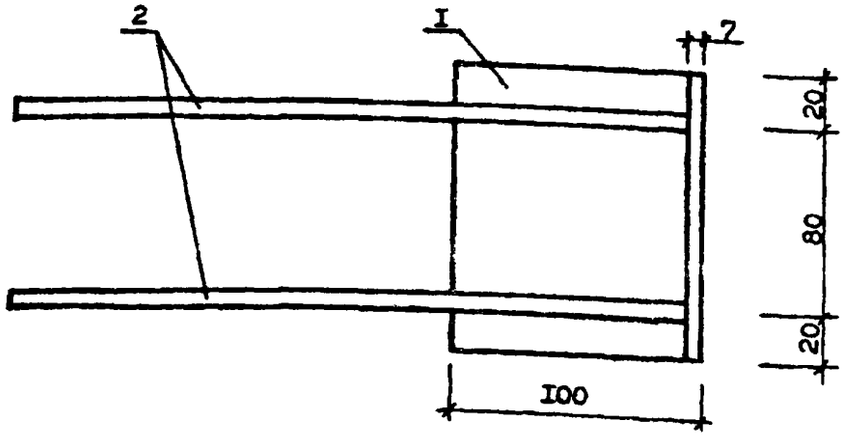

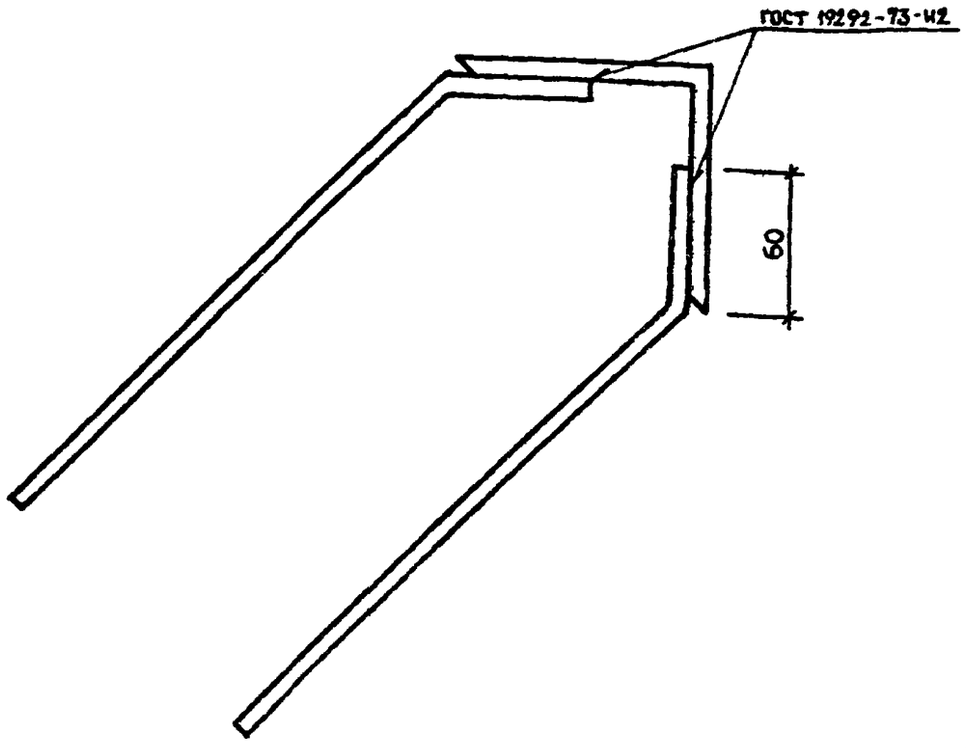

			I.020 I/83. 2-I5 27СБ		
НАЧ. ОТД.	ВОЛЫНСКИЙ		ИЗДЕЛИЕ ЗАКЛАДНОЕ МН-35 СБОРОЧНЫЙ ЧЕРТЕЖ	СТАДИЯ: Р	МАССА: I.77	МАСШТАБ:
Н.КОНТР	ПРИГОРЕВ			ЛИСТ	ЛИСТОВ I
ГЛ.КОНСТР	ШАЦ			ЦНИИЭП торгово-бытовых зданий и туристских комплексов	
ГИП	КОЛДАШЕВА				
РАЗРАБ.	СЛИВИНА				
ПРОВЕРИЛ	НИКОНОРОВА				
ИСПОЛНИЛ	БОГДАНОВА				

ФОРМАТ А4

ЭПВЦ КиевЗНИИЭП ОПЕРАТОР ТПП КОРТ ГРУНТОВ

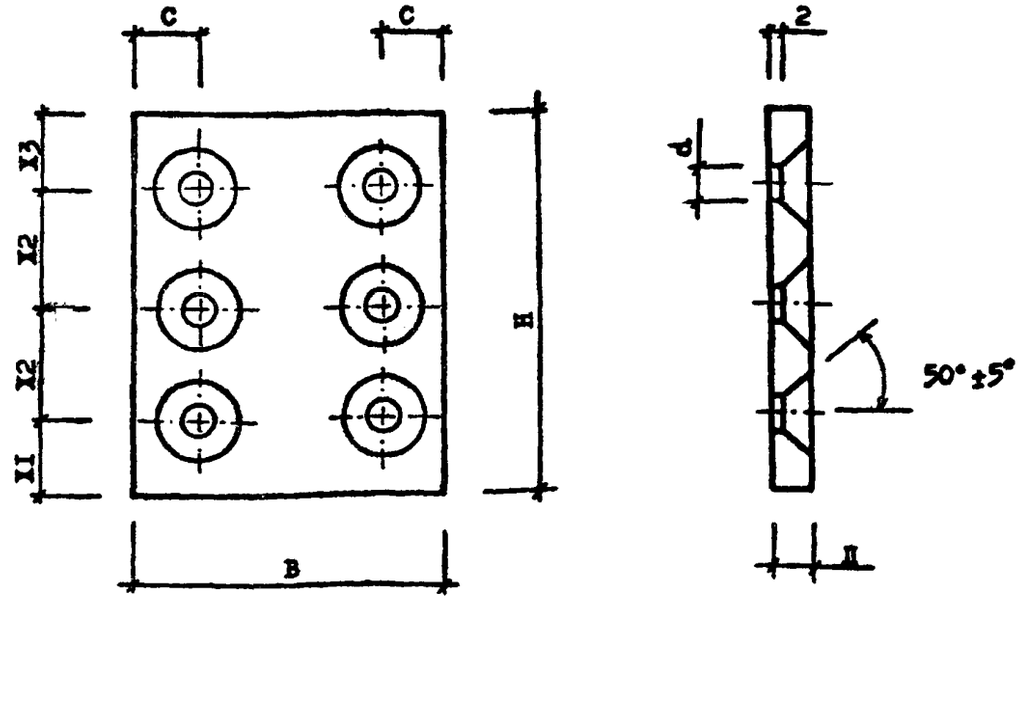

ОБОЗНАЧЕНИЕ	B мм	H мм	C мм	X1 мм	X2 мм	X3 мм	d мм	Д мм	МАССА кг
I.020-I/83.2-I5 28	I50	290	35	55	I00	35	20	I2	4.I0
-0I	250	290	40	55	I00	35	20	I2	6.83
-02	280	420	65	40	I70	40	26	I6	I4.77
-03	280	420	40	40	I70	40	26	I6	I4.77

ВЗАМ ИНВ.№ ПОДПИСЬ И ДАТА ИНВ.№ ПОДЛ.

			I.020 I/83. 2-I5 28		
НАЧ. ОТД.	ВОЛЫНСКИЙ		ПЛАСТИНА	СТАДИЯ: Р	МАССА: СМ ТАБЛ.	МАСШТАБ:
Н.КОНТР	ПРИГОРЕВ			ЛИСТ	ЛИСТОВ I
ГЛ.КОНСТР	ШАЦ			ЦНИИЭП торгово-бытовых зданий и туристских комплексов	
ГИП	КОЛДАШЕВА				
РАЗРАБ.	СЛИВИНА				
ПРОВЕРИЛ	НИКОНОРОВА				
ИСПОЛНИЛ	БОГДАНОВА		ПОЛОСА ГОСТ I03-76 ВСТ3КП2 ГОСТ 380-7I		

ФОРМАТ А4

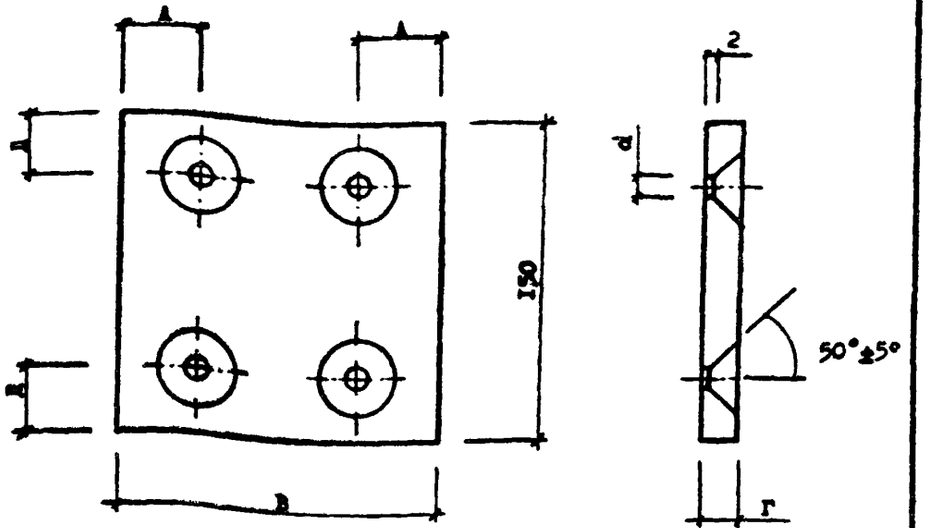

ОБОЗНАЧЕНИЕ	В, мм	А, мм	Д, мм	Г, мм	d, мм	МАССА, кг
I.020-I/83.2-I5 29	200	60	35	I2	20	2.83
-0I	250	40	35	I2	20	3.53
-02	I50	30	30	8	I6	I.4I

НАЧ. ОТД	ВОЛЫНСКИЙ		I.020 I/83. 2-I5 29			
Н.КОНТР	ПРИГОРЕВ		ПЛАСТИНА	СТАДИЯ	МАССА	МАСШТАБ
ГП.КОНСТР	ШАЦ			Р	СМ ТАБЛ.	
ГИП	НИКОНОРОВА			ЛИСТ	ЛИСТОВ 1	
РАЗРАБ.	МИТЕЙКО		ПОЛОСА ГОСТ I03-76 ВСТ3КП2 ГОСТ 380-71	ЦНИИЭП торгово-бытовых зданий и туристских комплексов		
ПРОВЕРИЛ	КОЛДАШЕВА					
ИСПОПНИЛ	ЛАРИОНОВА					

ФОРМАТ А4

ЭПВЦ КиевЗНИИЭП | ОПЕРАТОР ТЛП КОРТ | ГРИГОР

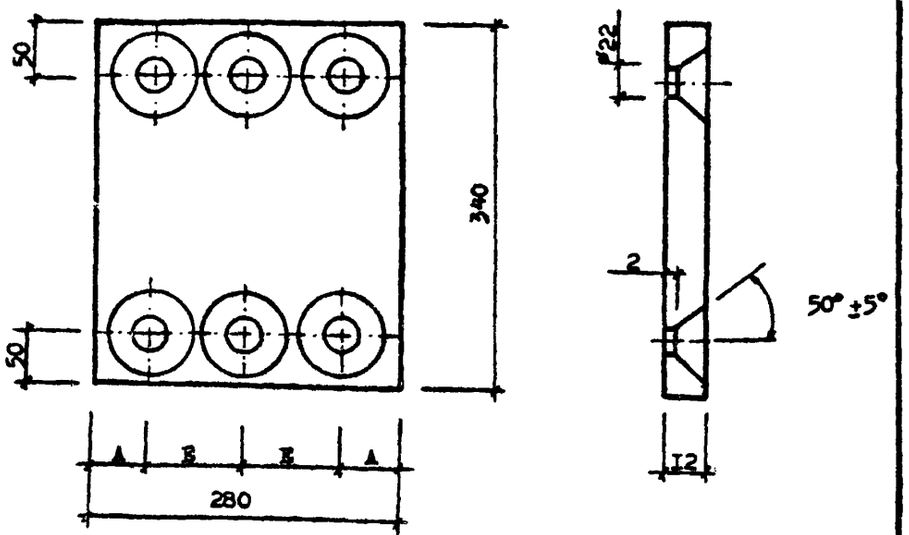

ОБОЗНАЧЕНИЕ	А, мм	Б, мм	МАССА, кг
I.020-I/83.2-I5 30	60	80	8.97
-0I	50	90	8.97

НАЧ. ОТД	ВОЛЫНСКИЙ		I.020 I/83. 2-I5 30			
Н.КОНТР	ПРИГОРЕВ		ПЛАСТИНА	СТАДИЯ	МАССА	МАСШТАБ
ГП.КОНСТР	ШАЦ			Р	СМ ТАБЛ.	
ГИП	КОЛДАШЕВА			ЛИСТ	ЛИСТОВ I	
РАЗРАБ.	СЛИВИНА		ПОЛОСА ГОСТ I03-76 ВСТ3КП2 ГОСТ 380-71	ЦНИИЭП торгово-бытовых зданий и туристских комплексов		
ПРОВЕРИЛ	НИКОНОРОВА					
ИСПОПНИЛ	БОГДАНОВА					

ФОРМАТ А4

ИНВ.№ПОДЛ | ПОДПИСЬ И ДАТА | ВЗАМ. ИНВ.№

Формат	Зона	Поз.	Обозначение	Наименование	Кол.	Примечание
				Документация		
А4			1.020-1/83. 2-15	Сборочный чертеж	X	
				1.020-1/83. 2-15		
				Детали		
Б4		1	6.100.060.200	Полоса $\frac{6\times100\ ГОСТ\ 103-76}{ВСт3\ кп2\ ГОСТ\ 380-71^*}$		
				L = 200 мм	1	0.94
				Стержень отд ГОСТ 5781-82		
Б4		2	6.013.200	Ф8А III, L = 200 мм	2	0.06
				1.020-1/83. 2-15		
				Детали		
Б4		1	6.60.060.150	Полоса $\frac{6\times60\ ГОСТ\ 103-76}{ВСт3\ кп2\ ГОСТ\ 380-71^*}$		
				L = 150 мм	1	0.42
				Стержень отд. ГОСТ 5781-82		
Б4		2	6.013.200	Ф8А III, L = 200 мм	2	0,06

1.020-1/83. 2-15 31

Изделие закладное МН-43, МН-44

Стадия	Лист	Листов
Р		1

ЦНИИПРОМЗДАНИЙ

Рис. 1

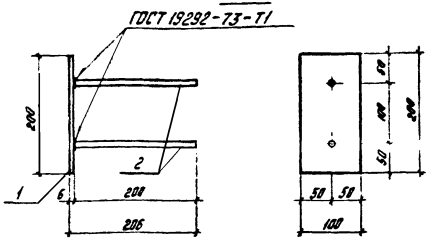

Рис 2

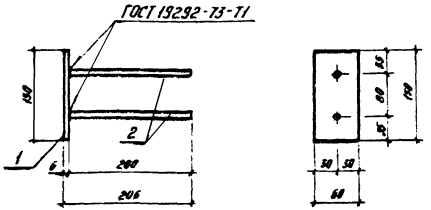

Обозначение	Марка	Рис.	Масса
1.020-1/83. 2-15	МН-43	1	1,14
	МН-44	2	0,62

Инв. № подл.	Подпись и дата	Взам. инв. №

1.020-1/83. 2-15 31 СБ

Изделие закладное МН-43, МН-44 Сборочный чертеж

Стадия	Масса	Масштаб
Р	см табл.	1:5

Лист | Листов 1

ЦНИИПРОМЗДАНИЙ

Нач. отд.	Кадыш	
Нормокон.	Скворцов	
ГИП	Зверев	
Рук. гр.	Скворцов	
Инженер	Синичкина	

Формат	Зона	Поз.	Обозначение	Наименование	Кол.	Примечание
				Документация		
А4			1.020-1/83.2-15	Сборочный чертеж	X	
				1.020-1/83.2-15		
				Детали		
Б4		1	140.90.10.080.150	Уголок 140×90×10 ГОСТ 8510-72* / 8Ст3кп2 ГОСТ 380-71*		
				L = 150 мм	2	2,63
				Стержень отд. ГОСТ 5781-82		
Б4		2	14.013.260	Ф14АIII, L = 260 мм	2	0,31
Б4		3	10.013.300	Ф10АIII, L = 300 мм	2	0,19
Б4		4	8.013.310	Ф8АIII, L = 310 мм	4	0,12

Нач. отд.	Кадыш		1.020-1/83.2-15 32			
Нормокомп.	Скворцов		Изделие закладное МН-45	Стадия	Лист	Листов
ГИП	Зверев			Р		1
Рук. гр.	Скворцов			ЦНИИПРОМЗДАНИЙ		
Ст. инж.	Никитина					

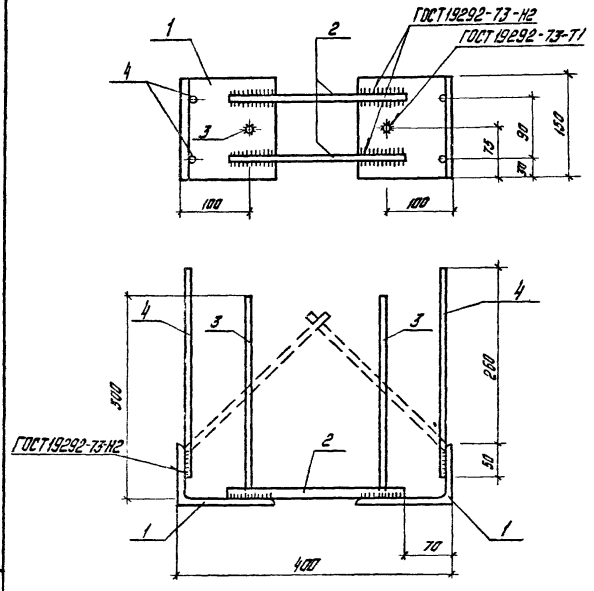

Нач. отд.	Кадыш		1.020-1/83.2-15 32 СБ			
Нормокомп.	Скворцов		Изделие закладное МН-45 Сборочный чертеж	Стадия	Масса	Масштаб
ГИП	Зверев			Р	6,74	1:5
Рук. гр.	Скворцов			Лист	Листов 1	
Ст. инж.	Никитина			ЦНИИПРОМЗДАНИЙ		

Инв. № подл. | Подпись и дата | Взам. инв. №

Формат	Зона	Поз	Обозначение	Наименование	Кол.	Примечание
				Документация		
			1.020-1/83.2-15	Сборочный чертеж		
				Детали		
		1	1.020-1/83.2-15	Пластина	1	
		2	-01	Пластина	1	
Б.4		3	20.013.390	Стержень Ф20А III		
				ГОСТ 5781-82 ℓ=390мм	10	1.0
Б.4		4	18.013.200	Стержень Ф18А III		
				ГОСТ 5781-82 ℓ=200мм	4	0.4
Б.4		5	18.013.100	Стержень Ф18А III		
				ГОСТ 5781-82 ℓ=100мм	4	0.2

Нач. отд.	Кодыш		
Нормконтр.	Марченко		
ГИП	Марченко		
Проверил	Селиверстова		
Разработ.	Асавкина		

1.020-1/83.2-15 33

Изделие закладное МН-46

Стадия	Лист	Листов
Р		1

ЦНИИПРОМЗДАНИЙ

Копировал: Левина Формат 11

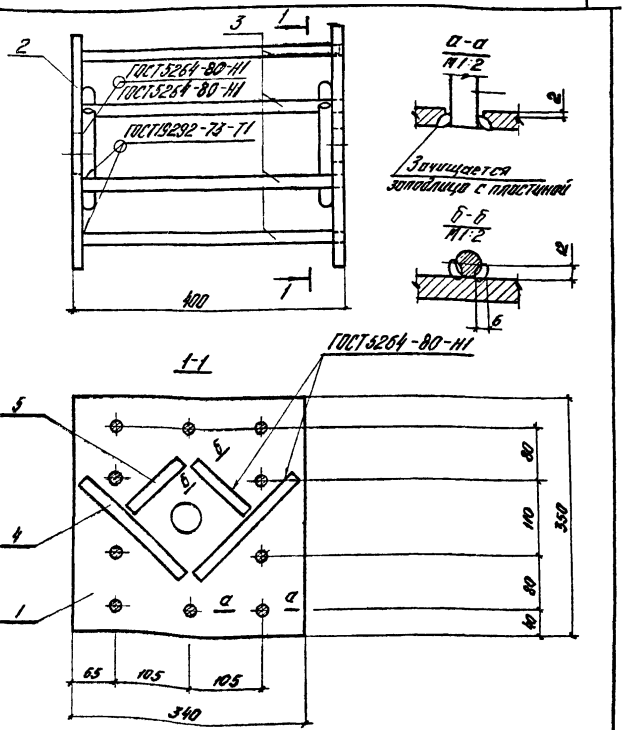

Нач. отд.	Кодыш		
Нормконтр.	Марченко		
ГИП	Марченко		
Проверил	Селиверстова		
Разработ.	Асавкина		

Инв. № подл. | Подпись и дата | Взам. инв. №

1.020-1/83.2-15 33 СБ

Изделие закладное МН-46. Сборочный чертеж

Стадия	Масса	Масштаб
Р	34,8	1:5

Лист | Листов 1

ЦНИИПРОМЗДАНИЙ

19845 32

Копировал: Левина Формат 11

Формат	Зона	Поз.	Обозначение	Наименование	Кол.	Примечание
				Документация		
			1.020-1/83.2-15	Сборочный чертеж		
				Детали		
		1	1.020-1/83.2-15	Пластина	1	
		2	-01	Пластина	1	
БЧ		3	20.013.390	Стержень Ф20 AIII ГОСТ 5781-82		
				ℓ = 390 мм	8	1,0
БЧ		4	18.013.100	Стержень Ф18 AIII ГОСТ 5781-82		
				ℓ = 100 мм	2	0,2

			1.020-1/83.2-15 34			
Нач. отд.	Кавыш		Изделие закладное МН-47	Стадия	Лист	Листов
Чертежник	Марченко			Р		1
Гл. инж. пр.	Марченко			ЦНИИПРОМЗДАНИЙ		
Проверил	Селиверстов					
Разраб.	Асавкина					

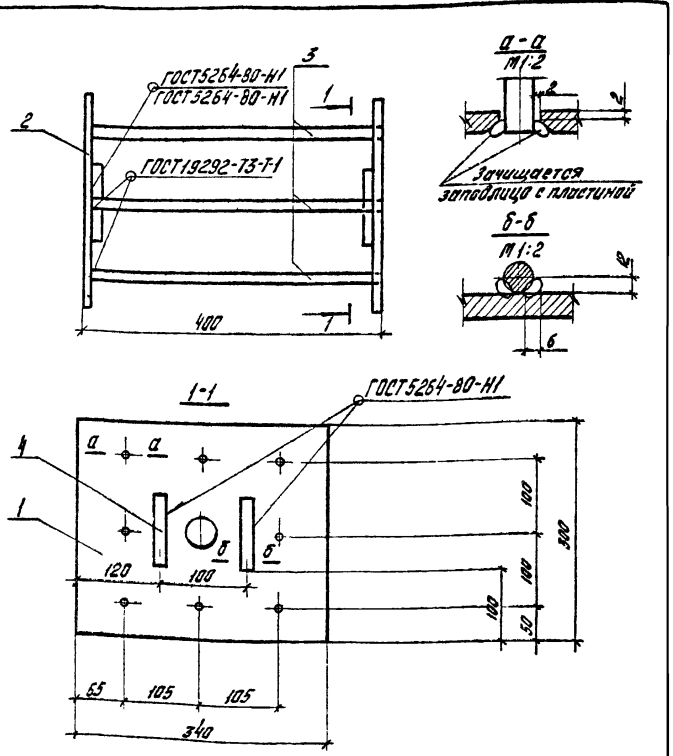

Инв. № подл. | Подпись и дата | Взам. инв. №

			1.020-1/83.2-15 34 СБ			
Нач. отд.	Кавыш		Изделие закладное МН-47 Сборочный чертеж	Стадия	Масса	Масштаб
Чертежник	Марченко			Р	27,6	1:5
Гл. инж. пр.	Марченко			Лист	Листов 1	
Проверил	Селиверстов			ЦНИИПРОМЗДАНИЙ		
Разраб.	Асавкина					

Формат	Зона	Поз.	Обозначение	Наименование	Кол.	Примечание
				Документация		
			1.020-1/83.2-15	Сборочный чертеж		
				1.020-1/83.2-15		
				Детали		
		1	1.020-1/83.2-15	Пластина	1	
Б4		2	20.160.060.500	Полоса $\frac{20\times160\ ГОСТ\ 103-76}{Вст3кп2\ ГОСТ\ 380-71}$*		
				ℓ=500 мм	1	12,6
Б4		3	20.013.380	Стержень Ф20А III ГОСТ 5781-82		
				ℓ=380 мм	10	0,94
				1.020-1/83.2-15 -01		
				Детали		
		1	1.020-1/83.2-15 -01	Пластина	1	
Б4		2	12.250.070.500	Полоса $\frac{12\times250\ ГОСТ\ 82-70}{Вст3кп2\ ГОСТ\ 380-71}$*		
				ℓ=500 мм	1	11,8
Б4		3	14.013.380	Стержень Ф14А III ГОСТ 5781-82		
				ℓ=380 мм	15	0,46
				1.020-1/83.2-15 -02		
				Детали		
		1	1.020-1/83.2-15 -02	Пластина	1	
Б4		2	14.250.070.500	Полоса $\frac{14\times250\ ГОСТ\ 82-70}{Вст3кп2\ ГОСТ\ 380-71}$* ℓ=500	1	13,8
Б4		3	18.013.380	Стержень Ф18А III ГОСТ 5781-82 ℓ=380	15	0,76

1.020-1/83.2-15 35

Нач. отд.	Кадыш		Изделие закладное МН-48, МН-49, МН-50	Стадия: Р	Лист	Листов: 1
Нормокант.	Марченко			ЦНИИПРОМЗДАНИЙ	
ГИП	Марченко				
Проверил	Селиверстова				
Разраб.	Асовкина				

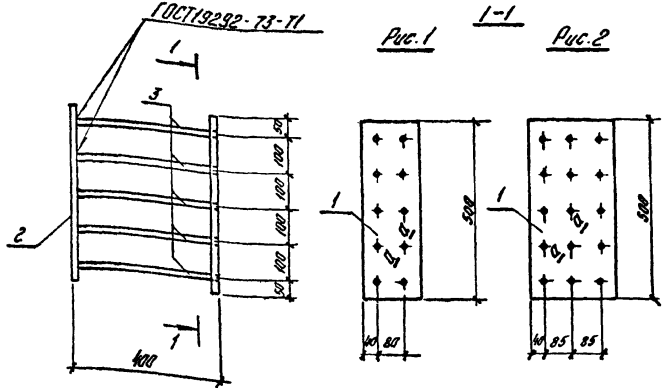

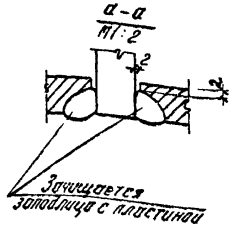

Обозначение	Марка	Рис.	Масса кг
1.020-1/83.2-15	МН-48	1	34,6
-01	МН-49	2	30,5
-02	МН-50	2	49,0

Нач. отд.	Кадыш		1.020-1/83.2-15 35 СБ		
Нормокант.	Марченко		Изделие закладное МН-48, МН-49, МН-50 Сборочный чертеж	Стадия: Р	Масса: см. табл.	Масштаб: 1:10
ГИП	Марченко			Лист	Листов: 1
Проверил	Селиверстова		см. таблицу	ЦНИИПРОМЗДАНИЙ	
Разраб.	Асовкина				

Инв. № подл. | Подпись и дата | Взам. инв. №

19845 34

Формат	Зона	Поз.	Обозначение	Наименование	Кол.	Примечание
				Документация		
			1.020-1/83.2-15	Сборочный чертеж		
				1.020-1/83.2-15		
				Детали		
		1	1.020-1/83.2-15	Пластина	1	
Б4		2	20.160.060.350	Полоса $\frac{12\times160\ ГОСТ\ 103-76}{Ст3кп2\ ГОСТ\ 380-71}$		
				ℓ = 350 мм	1	8,8
Б4		3	20.013.380	Стержень Ф20А-II ГОСТ 5781-82		
				ℓ = 380 мм	6	0,94
				1.020-1/83.2-15 01		
				Детали		
		1	1.020-1/83.2-15	Пластина	1	
Б4		2	12.250.070.350	Полоса $\frac{12\times250\ ГОСТ\ 82-70*}{Ст3кп2\ ГОСТ\ 380-71*}$		
				ℓ = 350 мм	1	8,3
Б4		3	14.013.380	Стержень Ф14А-II ГОСТ 5781-82		
				ℓ = 380 мм	9	0,46

		1.020-1/83.2-15 ЗБ	
Нач. отд.	Кадыш	Изделие закладное МН-51, МН-52	Стадия: Р; Лист: ; Листов: 1
Нормокон.	Марченко		ЦНИИПРОМЗДАНИЙ
Гл. инж. пр.	Марченко		
Проверил	Селиверстов		
Разраб.	Асавкина		

ГОСТ 19282-73*-Т1 Рис.1 Рис.2

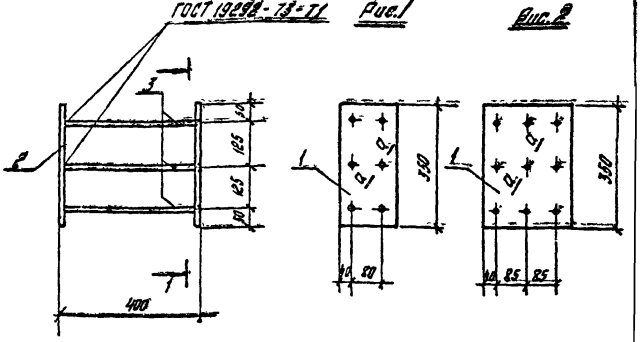

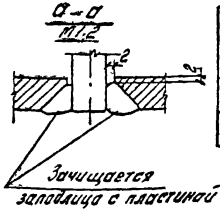

Обозначение	Марка	Рис.	Масса, кг
1.020-1/83.2-15	МН-51	1	23,2
-01	МН-52	2	20,7

Инв. № подл. | Подпись и дата | Взам. инв. №

		1.020-1/83.2-15 ЗБСБ	
Нач. отд.	Кадыш	Изделие закладное МН-51, МН-52	Стадия: Р; Масса: см. табл.; Масштаб: 1:10
Нормокон.	Марченко		Лист: ; Листов: 1
Гл. инж. пр.	Марченко		ЦНИИПРОМЗДАНИЙ
Проверил	Селиверстов	см. таблицу	
Разраб.	Асавкина		

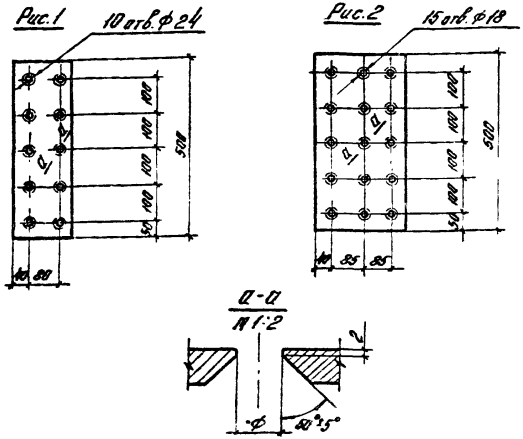

Обозначение	Рис.	Материал		Масса кг
1.020-1/83.2-15.	1	Полоса	20×160 ГОСТ 103-76 / Вст3 кп2 ГОСТ 380-71*	12,5
-01	2	Полоса	12×250 ГОСТ 82-70* / Вст3 кп2 ГОСТ 380-71*	11,8
-02	2	Полоса	14×250 ГОСТ 82-70* / Вст3 кп2 ГОСТ 380-71*	13,8

			1.020-1/83.2-15 37			
			Пластина	Стадия	Масса	Масштаб
				Р	см. табл.	1:10
Нач. отд.	Кадыш			Лист	Листов 1	
Нормокант.	Марченко					
ГИП	Марченко					
Проверил	Селиверстова		см. таблицу	ЦНИИПРОМЗДАНИЙ		
Разработ.	Асавкина					

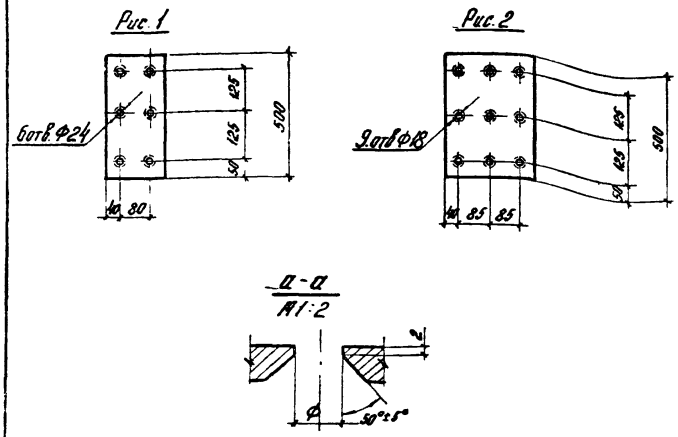

Обозначение	Рис.	Материал		Масса кг
1.020-1/83.2-15	1	Полоса	20×160 ГОСТ 103-76 / Вст3 кп2 ГОСТ 380-71*	8,8
-01	2	Полоса	12×250 ГОСТ 82-70* / Вст3 кп2 ГОСТ 380-71*	8,3

			1.020-1/83.2-15 38			
			Пластина	Стадия	Масса	Масштаб
				Р	См. табл.	1:10
Нач. отд.	Кадыш			Лист	Листов 1	
Нормокант.	Марченко					
ГИП	Марченко					
Проверил	Селиверстова		см. таблицу	ЦНИИПРОМЗДАНИЙ		
Разработ.	Асавкина					

Инв. № подл. | Подпись и дата | Взам. инв. №

Рис. 1

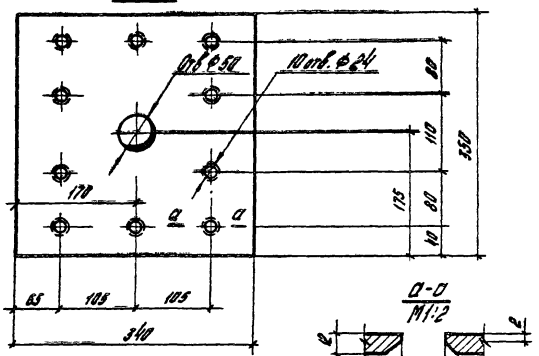

Рис. 2
М1:10

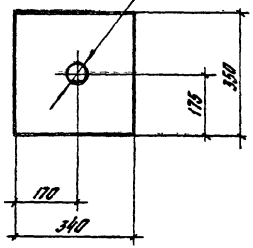

Обозначение	Рис.
1.020-1/83.2-15	1
-01	2

			1.020-1/83.2-15 39			
			Пластина	Стадия	Масса	Масштаб
				Р	11,2кг	1:5
				Лист	Листов 1	
Нормоконт.	Марченко		Полоса 12×340 ГОСТ 82-70* / Вст3кп2 ГОСТ 380-71*	ЦНИИПРОМЗДАНИЙ		
Гл. инж. пр.	Марченко					
Проверил	Селиверстова					
Разраб.	Ясавкина					

gost.e-ecolog.ru

Рис. 1

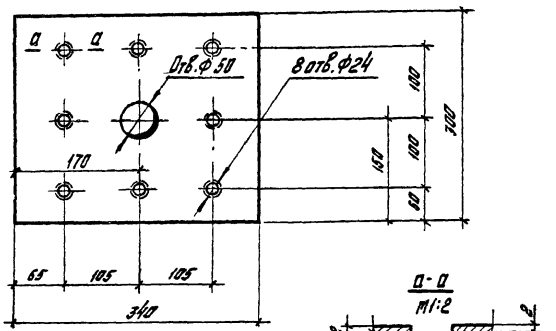

Рис. 2
М1:10

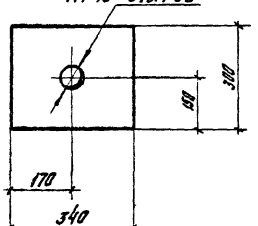

Обозначение	Рис.
1.020-1/83.2-15	1
-01	2

			1.020-1/83.2-15 40			
			Пластина	Стадия	Масса	Масштаб
				Р	9,6кг	1:5
				Лист	Листов 1	
Нач. отд.	Кодыш		Полоса 12×340 ГОСТ 82-70* / Вст3кп2 ГОСТ 380-71*	ЦНИИПРОМЗДАНИЙ		
Нормокон.	Марченко					
Гл. инж. пр.	Марченко					
Проверил	Селиверстова					
Разраб.	Ясавкина					

Инв. № подл. | Подпись и дата | Взам. инв. №

19845 (37)