ТИПОВЫЕ КОНСТРУКЦИИ ИЗДЕЛИЯ И УЗЛЫ ЗДАНИЙ И СООРУЖЕНИЙ

СЕРИЯ 1.020-1/83

КОНСТРУКЦИИ КАРКАСА МЕЖВИДОВОГО ПРИМЕНЕНИЯ ДЛЯ МНОГОЭТАЖНЫХ ОБЩЕСТВЕННЫХ ЗДАНИЙ, ПРОИЗВОДСТВЕННЫХ И ВСПОМОГАТЕЛЬНЫХ ЗДАНИЙ ПРОМЫШЛЕННЫХ ПРЕДПРИЯТИЙ

ВЫПУСК 1-1

ФУНДАМЕНТЫ СБОРНЫЕ ЖЕЛЕЗОБЕТОННЫЕ ДЛЯ КОЛОНН СЕЧЕНИЕМ 300×300 И 400×400мм

РАБОЧИЕ ЧЕРТЕЖИ

19830
ЦЕНА 0-91

gost.e-ecolog.ru

ТИПОВЫЕ КОНСТРУКЦИИ ИЗДЕЛИЯ И УЗЛЫ ЗДАНИЙ И СООРУЖЕНИЙ

СЕРИЯ 1.020-1/83

КОНСТРУКЦИИ КАРКАСА МЕЖВИДОВОГО ПРИМЕНЕНИЯ ДЛЯ МНОГОЭТАЖНЫХ ОБЩЕСТВЕННЫХ ЗДАНИЙ ПРОИЗВОДСТВЕННЫХ И ВСПОМОГАТЕЛЬНЫХ ЗДАНИЙ ПРОМЫШЛЕННЫХ ПРЕДПРИЯТИЙ

ВЫПУСК 1-1

ФУНДАМЕНТЫ СБОРНЫЕ ЖЕЛЕЗОБЕТОННЫЕ ДЛЯ КОЛОНН СЕЧЕНИЕМ 300×300 И 400×400мм

РАБОЧИЕ ЧЕРТЕЖИ

ПРИ УЧАСТИИ:

ЦНИИЭП ТБЗ И ТК

ГЛ. ИНЖЕНЕР ИНСТИТУТА В.ЛЕПСКИЙ
НАЧАЛЬНИК ОСК Б.ВОЛЫНСКИЙ
ГЛ. ИНЖ. ПРОЕКТА И.ПРИГОРЕВ

ЦНИИПРОМЗДАНИЙ

ГЛ. ИНЖЕНЕР ИНСТИТУТА В.ГРАНЁВ
/РУКОВОДИТЕЛЬ ОКСПЗиИС З.КОДЫШ
ГЛ. ИНЖ. ПРОЕКТА Н.МАРЧЕНКО

РАЗРАБОТАНЫ ТБИЛЗНИИЭП

ГЛ. ИНЖЕНЕР ИНСТИТУТА Б.БАРКАЯ
ГЛ. КОНСТР. ПРОЕКТ. ОТД. А.ЧИКОБАВА
НАЧАЛЬНИК ОТДЕЛА Г.ТУРМАНИДЗЕ
ГЛ. ИНЖЕНЕР ОТДЕЛА Н.КАПАНАДЗЕ
ГЛ. КОНСТР. ПРОЕКТА Н.ВАРТАНОВА

Утверждены Госстроем СССР
постановление от 13.07.1984г. N112
введены в действие
с 01.09.1984 г.

Обозначение	Наименование	Стр.
I.020-I/83.I-I 0.0.0	Содержание	2
I.020-I/83.I-I 0.0.0 ТО	Техническое описание	3
I.020-I/83.I-I I.0.0	Фундамент IФ I2.8-I; IФ I2.8-2 IФ I2.8-3	5
I.020-I/83.I-I I.0.0 СБ	Фундамент IФ I2.8-I; IФ I2.8-2; IФ I2.8-3 Сборочный чертеж	6
I.020-I/83.I-I 2.0.0	Фундамент IФ I5.8-I; IФ I5.8-2; IФ I5.8-3; IФ I5.9-I; IФ I8.8-I	7
I.020-I/83.I-I 2.0.0 СБ	Фундамент IФ I5.8-I; IФ I5.8-2; IФ I5.8-3; IФ I5.9-I; IФ I8.8-I Сборочный чертеж	8
I.020-I/83.I-I 3.0.0	Фундамент IФ I8.8-2; IФ I8.9-I; IФ I8.9-2; IФ I8.9-3; IФ 2I.8-I; IФ 2I.8-2; IФ 2I.9-I	9
I.020-I/83.I-I 3.0.0 СБ	Фундамент IФ I8.8-2; IФ I8.9-I; IФ I8.9-2; IФ I8.9-3; IФ 2I.8-I; IФ 2I.8-2; IФ 2I.9-I Сборочный чертеж	II
I.020-I/83.I-I 4.0.0	Фундамент 2Ф I2.9-I; 2Ф I2.9-2	I2
I.020-I/83 I-I 4.0.0 СБ	Фундамент 2Ф I2.9-I; 2Ф I2.9-2 Сборочный чертеж	I3
I.020-I/83.I-I 5.0.0	Фундамент 2Ф I5.9-I; 2Ф I5.9-2; 2Ф I8.9-I; 2Ф I8.9-2; 2Ф 2I.9-I	I4
I.020-I/83.I-I 5.0.0 СБ	Фундамент 2Ф I5.9-I; 2Ф I5.9-2; 2Ф I8.9-I; 2Ф I8.9-2; 2Ф 2I.9-I Сборочный чертеж	I5
I.020-I/83.I-I 6.0.0	Фундамент 2Ф I8.9-3; 2Ф I8.II-I; 2Ф 2I.9-2; 2Ф 2I.9-3; 2Ф 2I.II-I	I6
I.020-I/83.I-I 6.0.0 СБ	Фундамент 2Ф I8.9-3; 2Ф I8.II-I; 2Ф 2I.9-2; 2Ф 2I.9-3; 2Ф 2I.II-I Сборочный чертеж	I7
I.020-I/83.I-I 0.I.0	Сетка арматурная CI-C6	I8
I.020-I/83.I-I 0.I.0 СБ	Сетка арматурная CI-C6 Сборочный чертеж	I8
I.020-I/83.I-I 0.2.0	Сетка арматурная C7-CII; CI4	I9
I.C20-I/83.I-I 0.2.0 СБ	Сетка арматурная C7-CII; CI4 Сборочный чертеж	I9
I.C20-I/83.I-I 0.3.0	Сетка арматурная CI2, CI3, CI5	20
I.C20-I/83.I-I 0.0.I	Петля III	20
I.020-I/83.I-I 0.0.0 ВС	Ведомость расхода стали на изделие	2I

Нач. отд.	Турмантаев		I.020-I/83. I-I 0.0.0
Н. контр.	Мосесова		
Гл. инж.	Капанадзе		
ГИП	ВАРТАНЯВА		Содержание — Стадия: Р; Лист; Листов: 1
ГИП	КАПАНАДЗЕ		
Рук. гр.	ЧКВАНАВА		ТбилЗНИИЭП
Проверил	ВАРТАНЯВА		
Разраб.	МОСЕСОВА		

I. ОБЩАЯ ЧАСТЬ

I.I. Серия I.020-I/83 вып.I-I содержит рабочие чертежи железобетонных фундаментов стаканного типа под колонны сечением 300х300 и 400х400мм для применения в каркасно-панельных общественных зданиях, производственных и вспомогательных зданиях промышленных предприятий, строящихся в обычных районах и в районах сейсмичностью 7,8 и 9 баллов на грунтах с неагрессивными, а также слабо и среднеагрессивными грунтовыми водами.

I.2. При применении фундаментов в условиях агрессивных вод в проекте конкретного объекта должны быть указаны специальные мероприятия по их изготовлению в соответствии с требованиями главы СНиП-II-28-75* "Защита строительных конструкций от коррозии".

I.3. Подбор фундаментов и башмаков производить по графикам несущих способностей, приведенным в соответствующих альбомах "Указаний по применению изделий".

I.4. При усилиях превышающих несущую способность фундаментов следует применять железобетонные башмаки марок IФ I2.8-3 и 2Ф I2.9-2, устанавливаемые в качестве подколонников на монолитные фундаменты, разрабатываемые в конкретном проекте.

I.5. Номенклатуру изделий см.табл.2.

2. ТЕХНИЧЕСКАЯ ХАРАКТЕРИСТИКА ИЗДЕЛИЙ

2.I. По конструктивному решению приняты фундаменты стаканного типа, квадратные, с размерами подошвы от I200хI200 до 2I00х2I00 мм с градацией 300 мм. Фундаменты приняты высотой 750 и 900 мм при глубине стакана 500 мм – для колонн сечением 300х300 мм и высотой 900 и I050 мм при глубине стакана 650 мм – для колонн сечением 400х400 мм. Стенки стаканов рассчитаны на усилия от заделанных концов колонн.

2.2. Фундаменты рассчитаны и законструированы в соответствии со СНиП II-I5-74 "Основания зданий и сооружений", СНиП II-2I-75 "Бетонные и железобетонные конструкции. Нормы проектирования", с изменениями и дополнениями в соответствии с постановлением Госстроя СССР от II мая I98Iг. №67;

"Руководством по проектированию оснований зданий и сооружений", "Руководством по проектированию фундаментов на естественном основании под колонны зданий и сооружений промышленных предприятий", "Руководством по конструированию бетонных и железобетонных конструкций из тяжелого бетона (без предварительного напряжения)".

2.3. Марка тяжелого бетона принята М200 и М300.

3. АРМИРОВАНИЕ ФУНДАМЕНТОВ

3.I. Армирование фундаментов выполнено сетками из арматурной стали класса А-I и А-III (ГОСТ 5781-82).

Петли приняты из стали класса А-I марок ВСт3пс2 и ВСт3сп2 и по серии I.400-9.

3.2. Арматурные сетки изготовляются при помощи контактной точечной сварки в соответствии с ГОСТ I0922-75 и СН 393-78.

4. ИЗГОТОВЛЕНИЕ И МОНТАЖ ИЗДЕЛИЙ

4.I. Фундаменты следует изготовлять в стальных формах, удовлетворяющих требованиям ГОСТ I8886-73*.

4.2. Изготовление, приемку и хранение изделий следует осуществлять в соответствии с техническими условиями на изготовление по СНиП III-I6-80 "Бетонные и железобетонные конструкции сборные", ГОСТ I30I5.I-8I и ГОСТ I30I5.2-8I.

4.3. Величина нормируемой отпускной прочности бетона должна быть не менее 60% проектной марки по прочности на сжатие. Изготовитель должен гарантировать достижение I00% прочности бетона в возрасте 28 суток.

Гл.конс.п.о.	Чикоидзе		I.020-I/83.I-I 0.0.0 ТО	
Нач. отд.	Турманидзе			
Н.контр.	Моисеева			
Гл.инж.	Капанадзе		Техническое описание	Стадия: Р; Лист: I; Листов: 2
ГИП	Вартанова			ТбилЗНИИЭП
ГИП	Капанадзе			
Рук.гр.	Чкваидзе			
Разраб.	Вартанова			

Инв.№подл. | Подп. и дата | Взам.инв.№

19830

ФОРМАТ А3

4.4. Для установки по разбивочным осям здания на фундаментах предусмотрены разбивочные риски. Риски могут быть нанесены также на готовых изделиях несмываемой масляной краской.

4.5. Подъем фундаментов осуществляется за две петли. При монтаже многоэтажных колонн с помощью инвентарной оснастки, разработанной ЭКБ ЦНИИОМТП, фундамент выполняется с четырьмя петлями, что обусловлено креплением к ним анкерных балок, входящих в комплект монтажной оснастки. При этом замена марок петель в фундаментах осуществляется по табл.I.

Схема установки петель в случае монтажа многоэтажных колонн

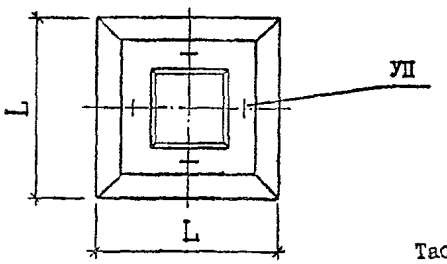

Таблица I

Фундамент	Марка петли									
по выпуску (две петли)	УПI-5	УПI-6	УПI-7	УПI-8	УПI-9	УПI-I0	УПI-II	УПI-I2	УПI-I3	III
с четырьмя петлями (замена)	УПI-3	УПI-4	УПI-5	УПI-6	УПI-7	УПI-8	УПI-7	УПI-8	УПI-9	УПI-I0

5. ИСПЫТАНИЕ ИЗДЕЛИЙ

5.I. Контроль прочности фундаментов следует проводить неразрушающими методами по ГОСТ 8829-77.

5.2. Прочность бетона на сжатие следует определять по ГОСТ I0I80-78 на серии образцов, изготовленных из бетонной смеси рабочего состава.

Отпускную прочность бетона следует определять неразрушающими методами по ГОСТ I7624-78, ГОСТ 2I243-75, ГОСТ 22690.0-77 — —ГОСТ 22690.4-77.

5.3. Морозостойкость бетона следует определять по ГОСТ I0060-76.

5.4. Водопоглощение бетона фундаментов, предназначенных для применения в условиях воздействия агрессивной среды, следует определять по ГОСТ I2730.0-78 и ГОСТ I2730.3-78.

6. МАРКИРОВКА ИЗДЕЛИЙ

6.I. Маркировка изделий выполнена в соответствии с ГОСТ 23009-78.

6.2. В маркировке изделий приняты следующие группы обозначений:

Первая группа – тип элемента конструкции:

IФ – фундамент под колонну сечением 300х300 мм,

2Ф – фундамент под колонну сечением 400х400 мм.

Вторая группа – размер стороны подошвы и высота фундамента в дециметрах.

Третья группа – индекс, определяемый по графикам несущих способностей фундаментов.

Пример маркировки:

IФ I5.9-2

- IФ – фундамент под колонну сечением 300х300 мм
- 15 – размер стороны подошвы фундамента в дециметрах
- 9 – высота фундамента в дециметрах
- 2 – индекс несущей способности

6.3. Для фундаментов возводимых на грунтах со слабо или среднеагрессивными грунтовыми водами в конце марки следует добавлять букву П, обозначающую повышенную плотность бетона.

Формат	Зона	Поз.	Обозначение	Наименование	Кол	Примечание
				Документация		
А3			I.020-I/83.I-I I.0.0 СБ	Сборочный чертеж		
А3			6.0.0 СБ	Узел I		
А3			0.0.0 ТО	Техническое описание		
А3			0.0.0 ВС	Ведомость расхода стали		
			Переменные данные для исполнений:			
				I.020-I/83.I-I I.0.0		
				IФ I2.8-I		
				Сборочные единицы		
				Сетки арматурные		
А3		I	I.020-I/83.I-I 0.I.0	СI	I	
А3		2	0.3.0	СI2	3	
				Детали		
БЧ		3	8.0II.730	Ф8AI ГОСТ 578I-82		
				L = 730	8	0,29 кг
А4		4	I.400-9.I л.I0	Петля УШ-6	2	
				Материалы		
				Бетон марки 200		0,75 м³
				I.020-I/83.I-I I.0.0-0I		
				IФ I2.8-2		
				Сборочные единицы		
				Сетки арматурные		
А3		I	I.020-I/83.I-I 0.I.0-0I	С2	I	

Нач.отд.	Турманидзе		I.020-I/83.I-I 1 0.0
Н.контр.	Моссесова		
Гл.инж.	Капанадзе		
ГИП	Вартанова		Фундамент IФ I2.8-I; IФ I2.8-2; IФ I2.8-3
ГИП	Каланадзе		Стадия: Р; Лист: 1; Листов: 2
Рук.гр.	Чкванава		ТбилЗНИИЭП
Проверил	Вартанова		
Разраб	Агаджанов		

Формат	Зона	Поз.	Обозначение	Наименование	Кол	Примечание
А3		2	I.020-I/83.I-I 0.3.0	СI2	3	
				Детали		
БЧ		3	8.0II.730	Ф8AI ГОСТ 578I-82		
				L = 730	8	0,29 кг
А4		4	I.400-9.I л.I0	Петля УШ-5	2	
				Материалы		
				Бетон марки 300		0,75 м³
				I.020-I/83.I-I I.0.0-02		
				IФ I2.8-3		
				Сборочные единицы		
				Сетка арматурная		
А3		I	I.020-I/83.I-I 0.I.0	СI	I	
А3		2	0.3.0-0I	СI3	5	
А3		5	0.2.0-05	СI4	3	
				Детали		
БЧ		3	I2.0II.730	Ф8AI ГОСТ 578I-82		
				L = 730	I2	0,29 кг
А4		4	I.400-9.I л.I0	Петля УШ-5	2	
				Материалы		
				Бетон марки 200		0,76 м³

Взам.инв.№ | Подп. и дата | Инв.№подл.

	I.020-I/83.I-I I.0.0	Лист 2

19830 6

Формат А4

Рис.1

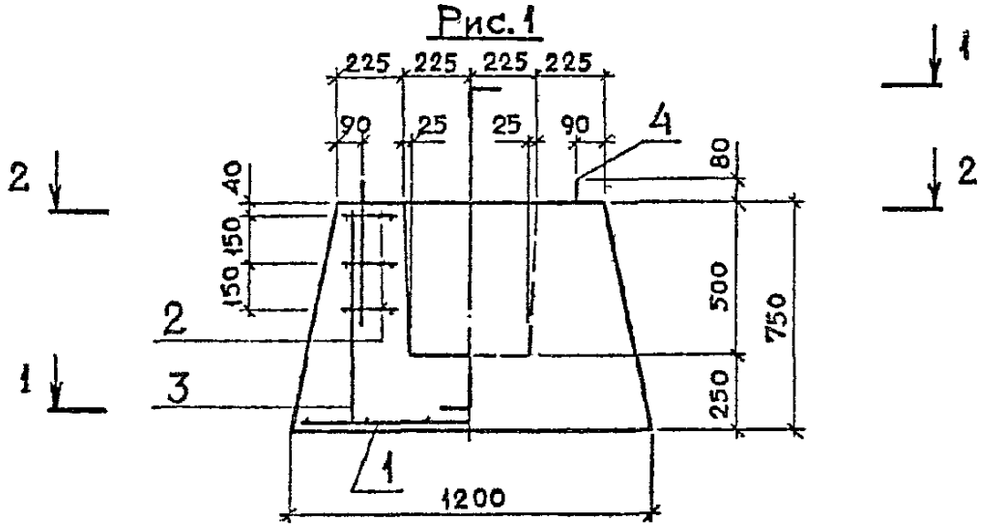

Рис.2

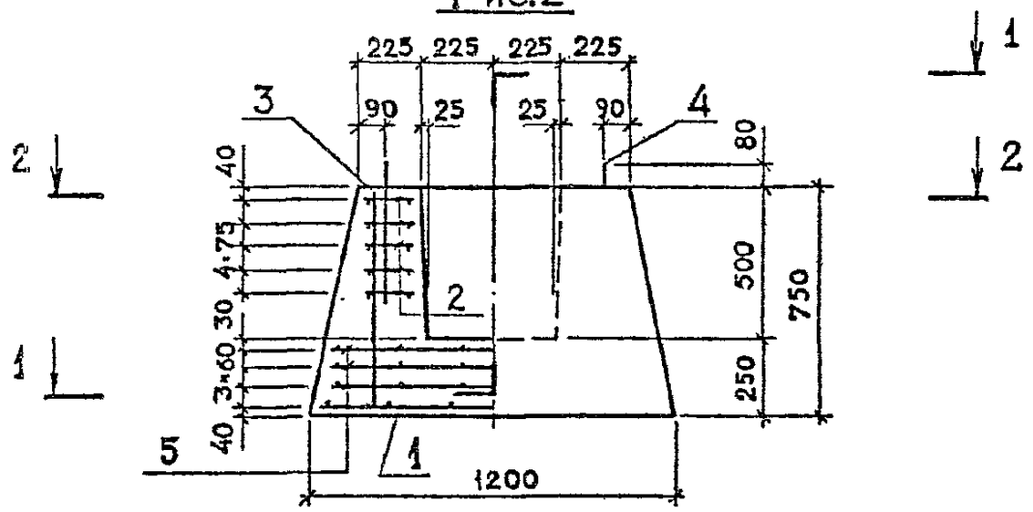

1-1

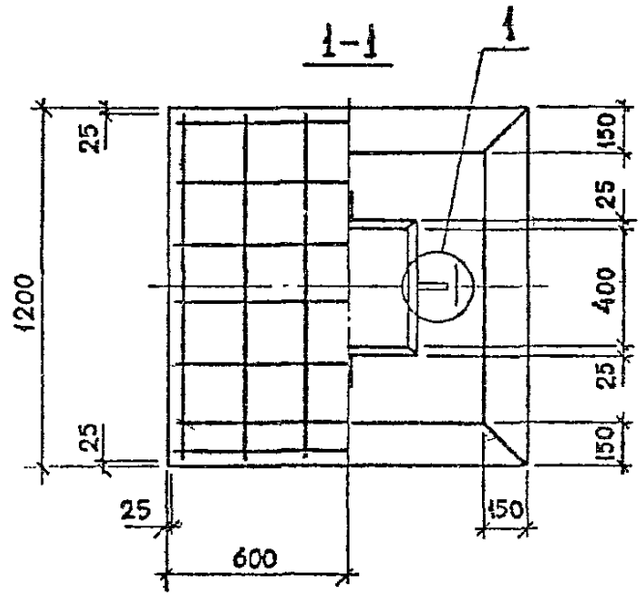

2-2

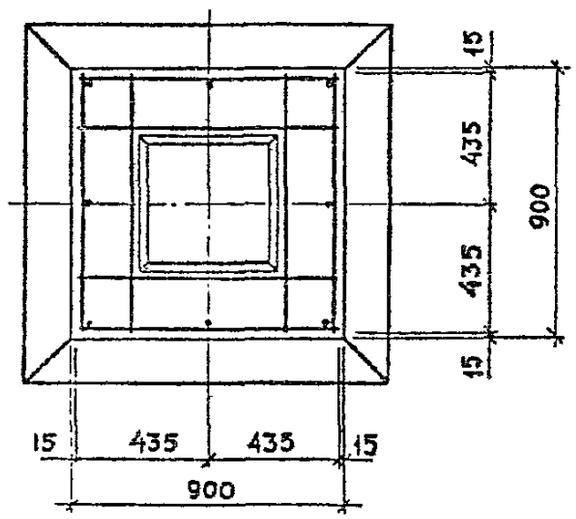

Обозначение	Марка	Рис.	Масса, т
1.020-1/83. 1-1 1.0.0	1Ф 12.8-1	1	1,9
-01	1Ф 12.8-2		
-02	1Ф 12.8-3	2	

Нач.отд.	Турманидзе	
Н.контр.	Моссесова	
Гл.инж.	Капанадзе	
ГИП	ВАРТАНОВА	
ГИП	КАПАНАДЗЕ	
Рук.гр.	ЧКВАНАВА	
Проверил	ВАРТАНОВА	
Разраб.	АГАДЖАНОВ	

I.020-1/83.1-1 1.0.0 СБ

Фундамент
1Ф 12.8-1; 1Ф 12.8-2;
1Ф 12.8-3
Сборочный чертеж

Стадия	Масса	Масштаб
Р	См. табл.	1:20
Лист	Листов 1	

ТбилЗНИИЭП

Формат	Зона	Поз.	ОБОЗНАЧЕНИЕ	НАИМЕНОВАНИЕ	КОЛ	ПРИМЕЧАНИЕ
				Документация		
А3			I.020-I/83.I-I 2.0.0 СБ	Сборочный чертеж		
А3			6.0.0 СБ	Узел I		
А3			0.0.0 ТО	Техническое описание		
А3			0.0.0 ВС	Ведомость расхода стали		
			Переменные данные для исполнений:			
				I.020-I/83.I-I 2.0.0		
				IФ I5.8-I		
				Сборочные единицы		
				Сетки арматурные		
А3		I	I.020-I/83.I-I 0.2.0	С7	I	
А3		2	0.3.0	СI2	3	
				Детали		
БЧ		3	8.0II.730	Ф8АI ГОСТ 578I-82		
				L = 730	8	0,29 кг
А4		4	I.400-9.I л.II	Петля УПI-8	2	
				Материалы		
				Бетон марки 200		I,0 м³
				I.020-I/83.I-I 2.0.0-0I		
				IФ I5.8-2		
				Сборочные единицы		

Гл.отд.	Гурманидзе	
Контр.	Мосесова	
Гл.инж.	Капанадзе	
	Вартанова	
	Капанадзе	
Гр.	Ежванава	
	Вартанова	
	Гаджанов	

I.020-I/83.I-I 2.0.0

Фундамент
IФ I5.8-I; IФ I5.8-2;
IФ I5.8-3; IФ I5.9-I;
IФ I8.8-I

Стадия	Лист	Листов
Р	1	3

ТбилЗНИИЭП

ФОРМАТ А4

Формат	Зона	Поз.	ОБОЗНАЧЕНИЕ	НАИМЕНОВАНИЕ	КОЛ	ПРИМЕЧАНИЕ
				Сетки арматурные		
А3		I	I.020-I/83.I-I 0.2.0-0I	С8	I	
А3		2	0.3.0	СI2	3	
				Детали		
БЧ		3	8.0II.730	Ф8АI ГОСТ 578I-82		
				L = 730	8	0,29 кг
А4		4	I.400-9.I л.II	Петля УПI-8	2	
				Материалы		
				Бетон марки 200		I,0 м³
				I.020-I/83.I-I 2.0.0-03		
				IФ I5.9-I		
				Сборочные единицы		
				Сетки арматурные		
А3		I	I.020-I/83.I-I 0.2.0-02	С9	I	
А3		2	0.3.0-0I	СI3	3	
				Детали		
БЧ		3	8.0II.880	Ф8АI ГОСТ 578I-82		
				L = 880	8	0,35 кг
А4		4	I.400-9.I л.I2	Петля УПI-I0	2	
				Материалы		
				Бетон марки 200		I,3 м³
				I.020-I/83.I-I 2.0.0-02		
				IФ I5.8-3		
				Сборочные единицы		

ИНВ.№ ПОДЛ. | ПОДП. И ДАТА | ВЗАМ.ИНВ.№

I.020-I/83.I-I 2.0.0

Лист 2

19230 8

ФОРМАТ А4

Формат	Зона	Поз.	Обозначение	Наименование	Кол	Примечание
				Сетки арматурные		
А3		I	I.020-I/83.I-I 0.2.0-0I	С8	I	
А3		2	0.3.0-0I	С13	3	
				Детали		
БЧ		3	8.0II.730	Ф8АI ГОСТ 5781-82		
				L = 730	8	0,29 кг
А4		4	I.400-9.I л.II	Петля УШ-7	2	
				Материалы		
				Бетон марки 300		I,0 м³
				I.020-I/83.I-I 2.0.0-04		
				IФ I8.8-I		
				Сборочные единицы		
				Сетки арматурные		
А3		I	I.020-I/83.I-I 0.I.0-02	С3	I	
А3		2	0.3.0-0I	С13	3	
				Детали		
БЧ		3	8.0II.730	Ф8АI ГОСТ 5781-82		
				L = 730	8	0,29 кг
А4		4	I.400-9.I л.I2	Петля УШ-I0	2	
				Материалы		
				Бетон марки 200		I,4 м³

	I.020-I/83.I-I 2.0.0	Лист 3

Формат

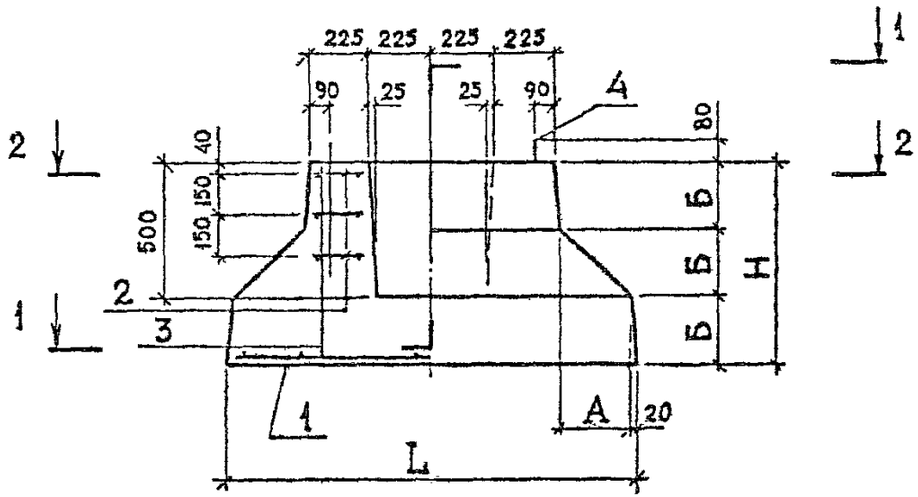

Сечения 1-1, 2-2 см. 1.020-1/83. 1-1 3.0.0

Обозначение	Марка	Размеры, мм				Масса т
		L	Н	А	Б	
1.020-1/83. 1-1 2.0.0	1Ф 15.8-1	1500	750	260	250	2,5
-01	1Ф 15.8-2					
-02	1Ф 15.8-3					
-03	1Ф 15.9-1		900		300	3,2
-04	1Ф 18.8-1	1800	750	410	250	3.5

Взам. инв. № | Подп. и дата | Инв. № подл.

			I.020-I/83.I-I 2.0.0-СБ
Нач. отд	Турманидзе		Фундамент IФ I5.8-I; IФ I5.8-2; IФ I5.8-3; IФ I5.9-I; IФ I8.8-I Сборочный чертеж
Н.контр.	Мосесова		
Гл.инж.	Капанадзе		
ГИП	ВАРТАНОВА		
ГИП	КАПАНАДЗЕ		
Рук.гр.	ЧКВАНАВА		
Проверил	ВАРТАНОВА		
Разраб.	АГАДЖАКОВ		

Стадия	Масса	Масштаб
Р	См. табл.	—
Лист	Листов 1	

ТбилЗНИИЭП

19830 9

Формат А4

Формат	Зона	Поз.	ОБОЗНАЧЕНИЕ	НАИМЕНОВАНИЕ	КОЛ	ПРИМЕЧАНИЕ
				Документация		
А3			I.020-I/83.I-I 3.0.0 СБ	Сборочный чертеж		
А3			6.0.0 СБ	Узел I		
А3			0.0.0 ТО	Техническое описание		
А3			0.0.0 ВС	Ведомость расхода стали		
			Переменные данные для исполнений :			
				I.020-I/83.I-I 3.0.0		
				IФ I8.8-2		
				Сборочные единицы		
				Сетки арматурные		
А3		I	I.020-I/83.I-I 0.I.0-03	С4	I	
А3		2	0.3.0-0I	СI3	5	
БЧ		3	8.0II.730	Ф8АI ГОСТ 578I-82		
				L = 730	8	0,29 кг
А4		4	I.400-9.I л.I2	Петля УПI-I0	2	
				Материалы		
				Бетон марки 200		I,4 м³
				I.020-I/83.I-I 3.0.0-0I		
				IФ I8.9-I		
				Сборочные единицы		
				Сетки арматурные		
А3		I	I.020-I/83.I-I 0.I.0-03	С4	I	
А3		2	0.3.0-0I	СI3	5	
				Детали		
БЧ		3	8.0II.880	Ф8АI ГОСТ 578I-82		

Инв.отд.	Турманидзе	
Н.контр.	Мосесова	
Гл.инж.	Калакадзе	
	ВАРТАНОВА	
	КАЛАКАДЗЕ	
Гл.спец.	ЧЕБАКАВА	
Гл.инж.	ВАРТАНОВА	
	АГАДЖАНОВ	

I.020-I/83.I-I 3.0.0

Фундамент
IФ I8.8-2; IФ I8.9-I;
IФ I8.9-2; IФ I8.9-3;
IФ 2I.8-I; IФ 2I.8-2;
IФ 2I.9-I

Стадия	Лист	Листов
Р	1	4

ТбилЗНИИЭП

ФОРМАТ А4

Формат	Зона	Поз.	ОБОЗНАЧЕНИЕ	НАИМЕНОВАНИЕ	КОЛ	ПРИМЕЧАНИЕ
				L = 880	8	0,35 кг
А4		4	I.400-9.I л.I3	Петля УПI-I2	2	
				Материалы		
				Бетон марки 200		I,7 м³
				I.020-I/83.I-I 3.0.0-02		
				IФ I8.9-2		
				Сборочные единицы		
				Сетки арматурные		
А3		I	I.020-I/83.I-I 0.I.0-04	С5	I	
А3		2	0.3.0-0I	СI3	5	
				Детали		
БЧ		3	8.0II.880	Ф8АI ГОСТ 578I-82		
				L = 880	8	0,35 кг
А4		4	I.400-9.I л.I3	Петля УПI-II	2	
				Материалы		
				Бетон марки 300		I,7 м³
				I.020-I/83.I-I 3.0.0-03		
				IФ I8.9-3		
				Сборочные единицы		
				Сетки арматурные		
А3		I	I.020-I/83.I-I 0.I.0-05	С6	I	
А3		2	0.3.0-0I	СI3	5	
				Детали		
БЧ		3	8.0II.880	Ф8АI ГОСТ 578I-82		
				L = 880	8	0,35 кг
А4		4	I.400-9.I л.I3	Петля УПI-II	2	

ВЗАМ.ИНВ.№ | ПОДП. И ДАТА | ИНВ.№ПОДЛ.

I.020-I/83.I-I 3.0.0

Лист 2

ФОРМАТ А4

Формат	Зона	Поз.	Обозначение	Наименование	Кол	Примечание
				Материалы		
				Бетон марки 300		1,7 м³
				I.020-I/83.I-I 3.0.0-04		
				ІФ 2І.8-І		
				Сборочные единицы		
				Сетки арматурные		
А3		I	I.020-I/83.I-I 0.2.0-03	С10	I	
А3		2	0.3.0-0I	С13	5	
				Детали		
БЧ		3	8.0II.730	Ф8АI ГОСТ 578І-82		
				L = 730	8	0,29 кг
А4		4	I.400-9.I л.I3	Петля УШ-I2	2	
				Материалы		
				Бетон марки 200		1,8 м³
				I.020-I/83.I-I 3.0.0-05		
				ІФ 2І.8-2		
				Сборочные единицы		
				Сетки арматурные		
А3		I	I.020-I/83.I-I 0.2.0-04	С11	I	
А3		2	0.3.0-0I	С13	5	
				Детали		
БЧ		3	8.0II.730	Ф8АI ГОСТ 578І-82		
				L = 730	8	0,29 кг
А4		4	I.400-9.I л.I3	Петля УШ-I2	2	

Формат	Зона	Поз.	Обозначение	Наименование	Кол	Примечание
				Материалы		
				Бетон марки 200		1,8 м³
				I.020-I/83.I-I 3.0.0-06		
				ІФ 2І.9-І		
				Сборочные единицы		
				Сетки арматурные		
А3		I	I.020-I/83.I-I 0.2.0-04	С11	I	
А3		2	0.3.0-0I	С13	5	
				Детали		
БЧ		3	8.0II.880	Ф8АI ГОСТ 578І-82		
				L = 880	8	0,35 кг
А4		4	I.400-9.I л.I4	Петля УШ-I3	2	
				Материалы		
				Бетон марки 300		2,2 м³

Инв.№ подл. | Подп. и дата | Взам.инв.№

19830 11

ФОРМАТ А4

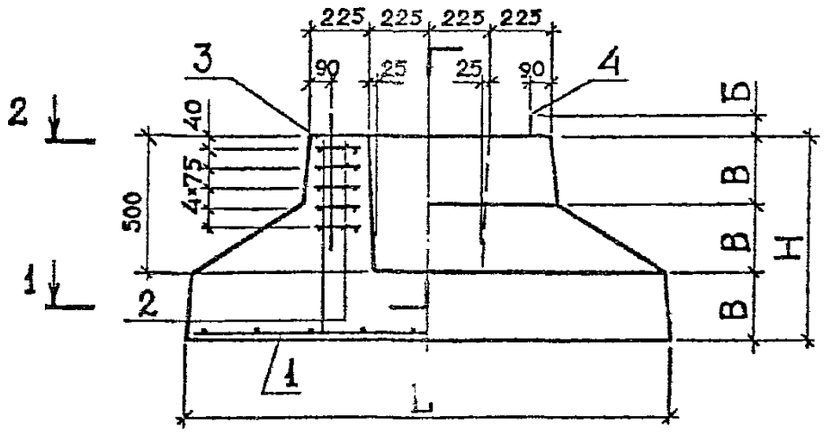

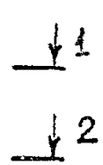

2–2

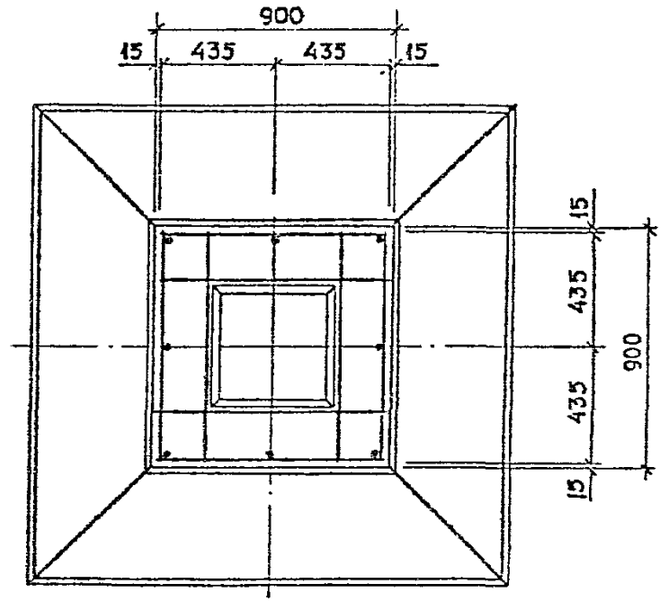

1–1

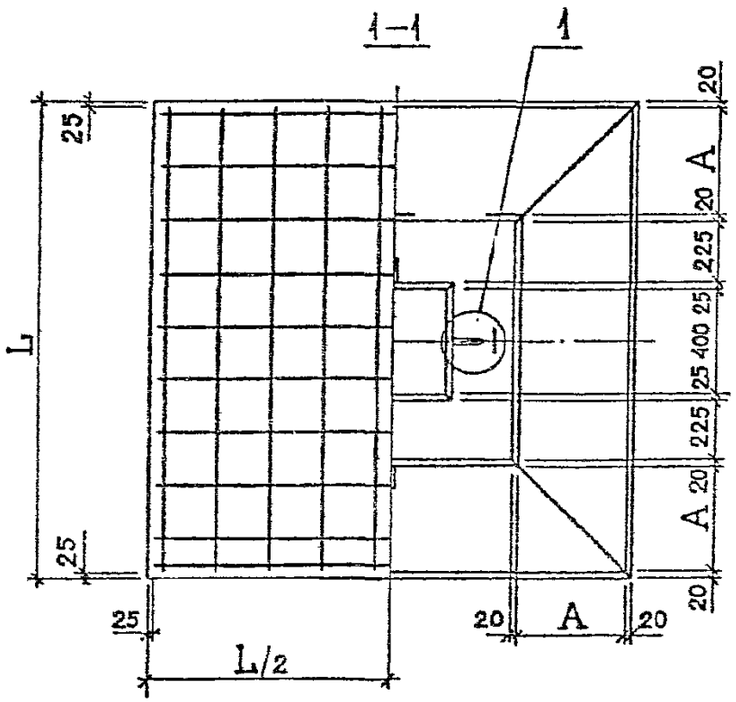

Обозначение	Марка	Размеры, мм					Масса, т
		L	H	A	Б	B	
1.020-1/83.1-1 3.0.0	1Ф 18.8-2	1800	750	410	80	250	3,5
-01	1Ф 18.9-1		900			300	4,3
-02	1Ф 18.9-2						
-03	1Ф 18.9-3						
-04	1Ф 21.8-1	2100	750	560		250	4,5
-05	1Ф 21.8-2						
-06	1Ф 21.9-1		900		100	300	5,5

Нач. отд	Турманидзе	
Н.контр.	Мосесова	
Гл.инж.	Капанадзе	
ГИП	Вартанова	
РИП	Капанадзе	
Рук.гр.	Чаканава	
Проверил	Вартанова	

1.020-1/83.1-1 3.0.0 СБ

Фундамент IФ 18.8-2; IФ 18.9-1; IФ 18.9-2; IФ 18.9-3; IФ 21.8-1; IФ 21.8-2; IФ 21.9-1
Сборочный чертеж

Стадия	Масса	Масштаб
Р	См. табл.	—
Лист	Листов 1	

ТбилЗНИИЭП

Формат	Зона	Поз.	Обозначение	Наименование	Кол	Примечание
				Документация		
А3			I.020-I/83.I-I 4.0.0 СБ	Сборочный чертеж		
А3			6.0.0 СБ	Узел I		
А3			0.0.0 ТО	Техническое описание		
А3			0.0.0 ВС	Ведомость расхода стали		
				Переменные данные для исполнений:		
				I.020-I/83.I-I 4.0.0		
				2Ф I2.9-I √		
				Сборочные единицы		
				Сетки арматурные		
А3		I	I.020-I/83.I-I 0.I.0	СI	I	
А3		2	0.3.0	СI2	3	
				Детали		
Бч		3	8.0II.880	Ф8AI ГОСТ 578I-82		
				L = 880	8	0,35 кг
А4		4	I.400-9.I л.I0	Петля УПИ-6	2	
				Материалы		
				Бетон марки 200		0,83 м³

Нач.отд.	Турмухамбетов	I.020-I/83.I-I 4.0.0	
Н.контр.	Моисеева		
Гл.инж.	Капанадзе		
ГИП	БАРТАНОВА	Фундамент 2Ф I2.9-I 2Ф I2.9-2	Стадия: Р; Лист: 1; Листов: 2
ГИП	КАПАНАДЗЕ		ТбилЗНИИЭП
Рук.гр.	ЧКВАНАВА		
Прогерил	БАРТАНОВА		
Разраб	АГАДЖАНОВ		

ФОРМАТ А4

Формат	Зона	Поз.	Обозначение	Наименование	Кол	Примечание
				I.020-I/83.I-I 4.0.0-0I		
				2Ф I2.9-2		
				Сборочные единицы		
				Сетки арматурные		
А3		I	I.020-I/83.I-I 0.I.0	СI	I	
А3		2	0.3.0-0I	СI3	5	
		5	-02	СI5	3	
				Детали		
Бч		3	I2.0I3.880	Ф I2AIII ГОСТ 578I-82		
				L = 880	I2	0,77 кг
А4			I.400-9.I л.I0	Петля УПИ-5	2	
				Материалы		
				Бетон марки 300		0,83 м³

Инв.№подл. | Подп. и дата | Взам.инв.№

I.020-I/83.I-I 4.0.0 — Лист 2

Рис. 1

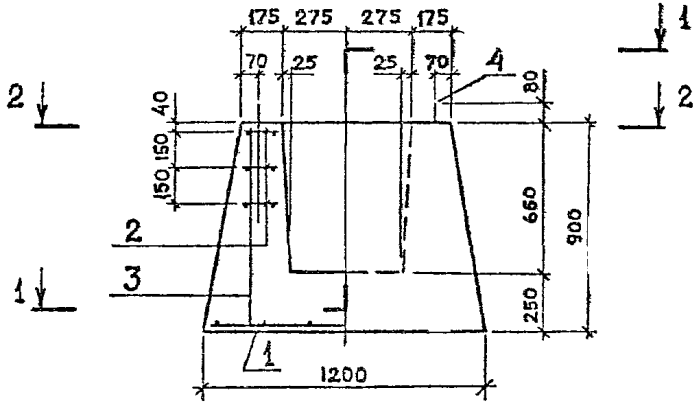

Рис. 2

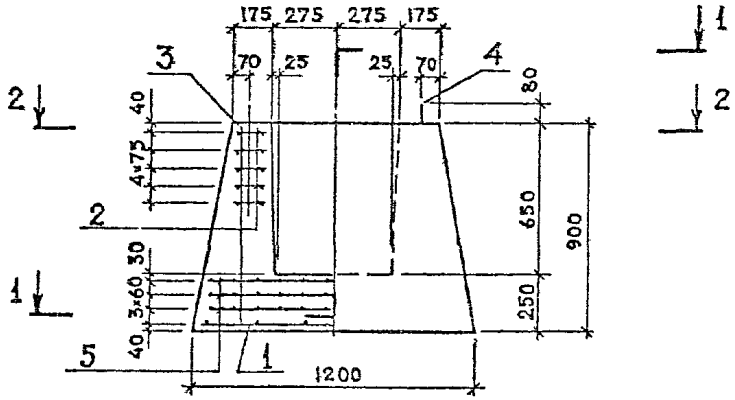

1-1

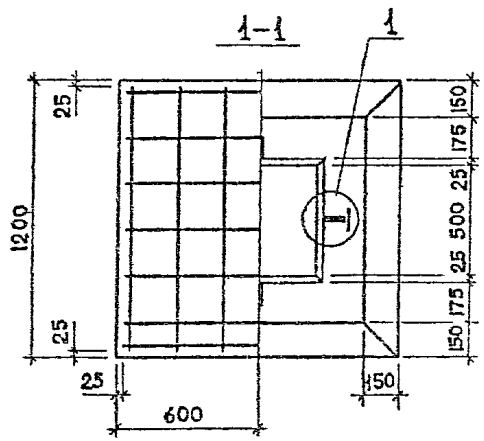

2-2

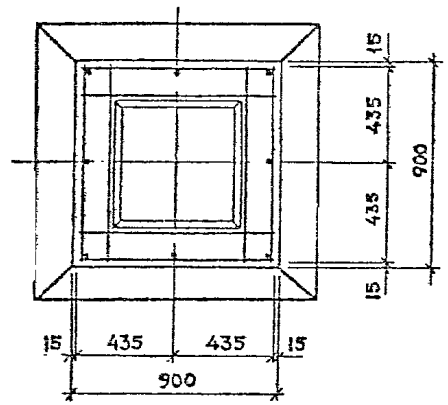

Обозначение	Марка	Рис.	Масса, т
1.020-1/83.1-1 4.0.0	2Ф 12.9-1	1	2,1
-01	2Ф 12.9-2	2	

Нач.отд.	Турманидзе	
Н.контр.	Мосесова	
Гл.инж.	Капанадзе	
ГИП	Вартанова	
ГИП	Капанадзе	
Рук.гр.	Чавчанова	
Проверил	Вартанова	
Разраб.	Агаджанов	

1.020-1/83.1-1 4.0.0 СБ

Фундамент 2Ф 12.9-1; 2Ф 12.9-2
Сборочный чертеж

Стадия	Масса	Масштаб
Р	См. табл.	1:20
Лист	Листов 1	

ТбилЗНИИЭП

19830 14

ФОРМАТ А3

Формат	Зона	Поз.	Обозначение	Наименование	Кол	Примечание
				Документация		
А3			I.020-I/83.I-I 5.0.0 СБ	Сборочный чертеж		
А3			6.0.0	Узел I		
А3			0.0.0 ТО	Техническое описание		
А3			0.0.0 ВС	Ведомость расхода стали		
			Переменные данные	для исполнений:		
				I.020-I/83.I-I 5.0.0		
				2Ф I5.9-I		
				Сборочные единицы		
				Сетки арматурные		
А3		I	I.020-I/83.I-I 0.2.0	С7	I	
А3		2	0.3.0	СI2	3	
				Детали		
БЧ		3	8.0II.880	Ф8АI ГОСТ 578I-82		
				L = 880	8	0,35 кг
БЧ		4	I.400-9.I л.II	Петля УШ-8	2	
				Материалы		
				Бетон марки 200		I,2 м³
				I.020-I/83.I-I 5.0.0-0I		
				2Ф I5.9-2		

Нач.отд.	Гурманидзе		I.020-I/83.I-I 5.0.0
Н.контр.	Мосесова		
Гл.инж.	Капанадзе		
ГИП	Вартанова		Фундамент 2Ф I5.9-I; 2Ф I5.9-2 2Ф I8.9-I; 2Ф I2 9-2 2Ф 2I.9-I
ГИП	Капанадзе		Стадия: Р; Лист: 1; Листов: 3
Рук.гр.	Чкуаидзе		ТбилЗНИИЭП
Проверил	Вартанова		
Разраб	Агаджанов		

ФОРМАТ А

Формат	Зона	Поз.	Обозначение	Наименование	Кол	Примечание
				Сборочные единицы		
				Сетки арматурные		
А3		I	I.020-I/83.I-I 0.2.0-0I	С8	I	
А3		2	0.3.0-0I	СI3	3	
				Детали		
БЧ		3	8.0II.880	Ф8АI ГОСТ 578I-82		
				L = 880	8	0,35 кг
А4		4	I.400-9.I л.II	Петля УШ-7	2	
				Материалы		
				Бетон марки 300		I,2 м³
				I.020-I/83.I-I 5.0.0-02		
				2Ф I8.9-I		
				Сборочные единицы		
				Сетки арматурные		
А3		I	I.020-I/83.I-I 0.I.0-02	С3	I	
А3		2	0.3.0	СI2	3	
				Детали		
БЧ		3	8.0II.880	Ф8АI ГОСТ 578I-82		
				L = 880	8	0,35 кг
А4		4	I.400-9.I л.I2	Петля УШ-I0	2	
				Материалы		
				Бетон марки 200		I,6 м³
				I.020-I/83.I-I 5.0.0-03		
				2Ф I8.9-2		

Взам.инв.№ | Подп. и дата | Инв.№подл.

I.020-I/83.I-I 5.0.0 — Лист 2

19830 15

ФОРМАТ А4

Формат	Зона	Поз.	Обозначение	Наименование	Кол	Примечание
				Сборочные единицы		
				Сетки арматурные		
А3		I	I.020-I/83.I-I 0.I.0-03	С4	I	
А3		2	0.3.0-0I	СI3	3	
				Детали		
БЧ		3	8.0II.880	Ф8АI ГОСТ 578I-82		
				L = 880	8	0,35 кг
А4		4	I.400-9 л.I2	Петля УПП-I0	2	
				Материалы		
				Бетон марки 200		I,6 м³
				I.020-I/83.I- 5.0.0-04		
				2Ф 2I.9-I		
				Сборочные единицы		
				Сетки арматурные		
А3		I	I.020-I/83.I-I 0.2.0-03	СI0	I	
А3		2	0.3.0-0I	СI3	3	
				Детали		
БЧ		3	8.0II.880	Ф8АI ГОСТ 578I-82		
				L = 880	8	0,35 кг
А4		4	I.020-I/83.I-I 0.0I	Петля Ш	2	
				Материалы		
				Бетон марки 200		2,I м³

I.020-I/83.I-I 5.0.0 — Лист 3

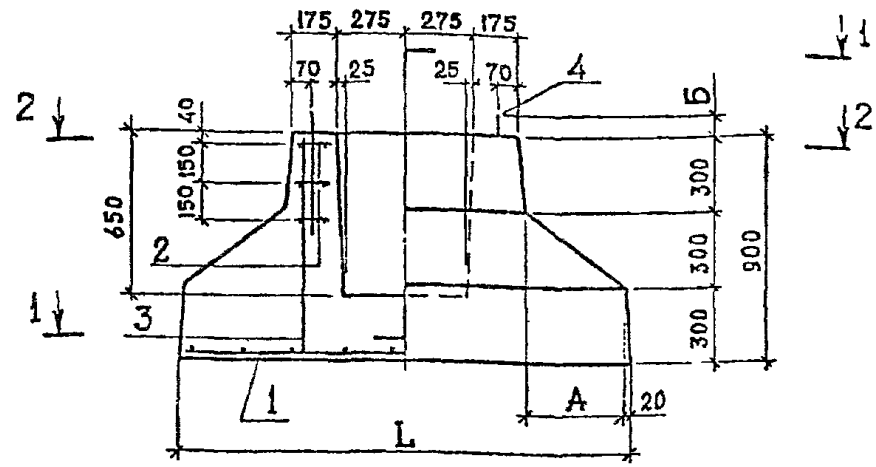

Сечения 1-1, 2-2 см. 1.020-1/83.1-1 5.0.0

Обозначение	Марка	Размеры, мм			Масса, т
		L	А	Б	
1.020-1/83.1-1 5.0.0	2Ф 15.9-1	1500	260	80	3,0
-01	2Ф 15.9-2				
-02	2Ф 18.9-1	1800	410		4,0
-03	2Ф 18.9-2				
-04	2Ф 21.9-1	2100	560	100	5,3

Инв.№ подл. | Подп. и дата | Взам. инв. №

Нач. отд	Турмашова	
Н.контр.	Моссесова	
Гл.инж.	Капанадзе	
ГИП	БАРТАНОВА	
ГИП	КАПАНАДЗЕ	
Рук.гр.	Чкванава	
Проверил	БАРТАНОВА	
Разраб.	АГАДЖАНОВ	

I.020-I/83.I-I 5.0.0 СБ

Фундамент
2Ф I5.9-I; 2Ф I5.9-2;
2Ф I8.9-I; 2Ф I8.9-2;
2Ф 2I.9-I
Сборочный чертеж

Стадия	Масса	Масштаб
Р	См. табл.	—
Лист	Листов 1	

ТбилЗНИИЭП

19830 16 ФОРМАТ А4

Формат	Зона	Поз.	Обозначение	Наименование	Кол	Примечание
				Документация		
А3			I.020-I/83.I-I 6.0.0 СБ	Сборочный чертеж		
А3			6.0.0 СБ	Узел I		
А3			0.0.0 ТО	Техническое описание		
А3			0.0.0 ВС	Ведомость расхода стали		
				Переменные данные для исполнений:		
				I.020-I/83.I-I 6.0.0		
				2Ф I8.9-3		
				Сборочные единицы		
				Сетки арматурные		
А3		I	I.020-I/83.I-I 0.I.0-04	С5	I	
А3		2	0.3.0-0I	СI3	5	
				Детали		
БЧ		3	8.0II.880	Ф8AI ГОСТ 578I-82		
				L = 880	8	0,35 кг
А4		4	I.400-9.I л.I2	Петля УШ-9	2	
				Материалы		
				Бетон марки 300		I,6 м³
				I.020-I/83.I-I 6.0.0-0I		
				2Ф I8.II-I		
				Сборочные единицы		
				Сетки арматурные		
А3		I	I.020-I/83.I-I 0.I.0-04	С5	I	
А3		2	0.3.0-0I	СI3	5	
				Детали		
БЧ		3	8.0II.I030	Ф8AI ГОСТ 578I-82		
				L = I030	8	0,4I кг
А4		4	I.400-9.I л.I3	Петля УШ-I2	2	
				Материалы		
				Бетон марки 200		I,8 м³
				I.020-I/83.I-I 6.0.0-02		
				2Ф 2I.9-2		

Нач.отд.	Турманидзе	
Н.контр.	Моисеева	
Гл.инж.	Капанадзе	
ГИП	БАРТАНОВА	
ГИП	КАПАНАДЗЕ	
Рук.гр.	ЧКВАНАВА	
Проверил	БАРТАНОВА	
Разраб	АГАДЖАНОВ	

I.020-I/83.I-I 6.0.0

Фундамент
2Ф I8.9-3; 2Ф I8.II-1;
2Ф 2I.9-2; 2Ф 2I.9-3;
2Ф 2I.II-т

Стадия	Лист	Листов
Р	1	2

ТбилЗНИИЭП

ФОРМАТ А4

Формат	Зона	Поз.	Обозначение	Наименование	Кол	Примечание
				Сборочные единицы		
				Сетки арматурные		
А3		I	I.020-I/83.I-I 0.2.0-04	СII	I	
А3		2	0.3.0-0I	СI3	5	
				Детали		
БЧ		3	8.0II.880	Ф8AI ГОСТ 578I-82		
				L = 880	8	0,35 кг
А4		4	I.020-I/83.I-I 0.0.I	Петля Ш	2	
				Материалы		
				Бетон марки 200		2,I м³
				I.020-I/83.I-I 6.0.0-03		
				2Ф 2I.9-3		
				Сборочные единицы		
				Сетки арматурные		
А3		I	I.020-I/83.I-I 0.2.0-04	СII	I	
А3		2	0.3.0-0I	СI3	5	
				Детали		
БЧ		3	8.0II.880	Ф8AI ГОСТ 578I-82		
				L = 880	8	0,35 кг
А4		4	I.400-9.I л.I4	Петля УШ-I3	2	
				Материалы		
				Бетон марки 300		2,I м³
				I.020-I/83.I-I 6.0.0-04		
				2Ф 2I.II-I		
				Сборочные единицы		
				Сетки арматурные		
А3		I	I.020-I/83.I-I 0.2.0-04	СII	I	
А3		2	0.3.0-0I	СI3	5	
				Детали		
БЧ		3	8.0II.I030	Ф8AI ГОСТ 578I-82		
				L = I030	8	0,4I кг
А4		4	I.400-9.I л.I4	Петля УШ-I3	2	
				Материалы		
				Бетон марки 300		2,3 м³

Взам.инв.№ | Подп. и дата | Инв.№подл.

I.020-I/83.I-I 6.0.0

Лист 2

19830 17

ФОРМАТ А4

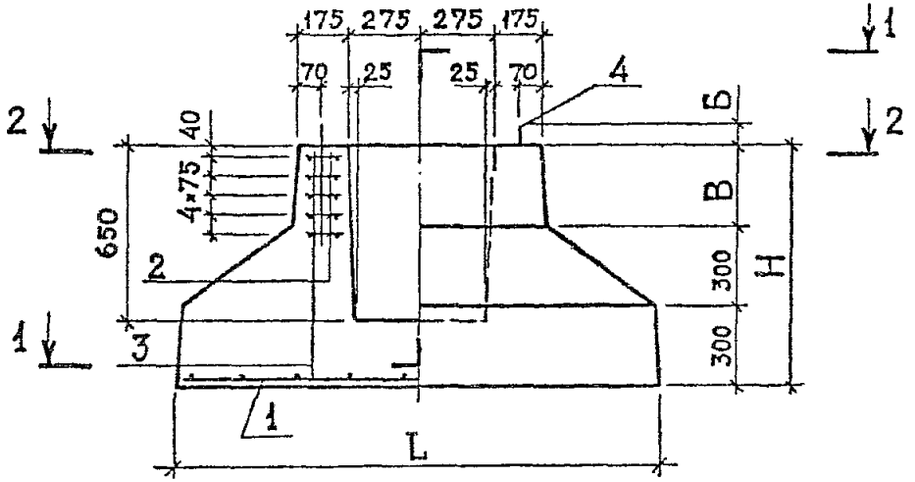

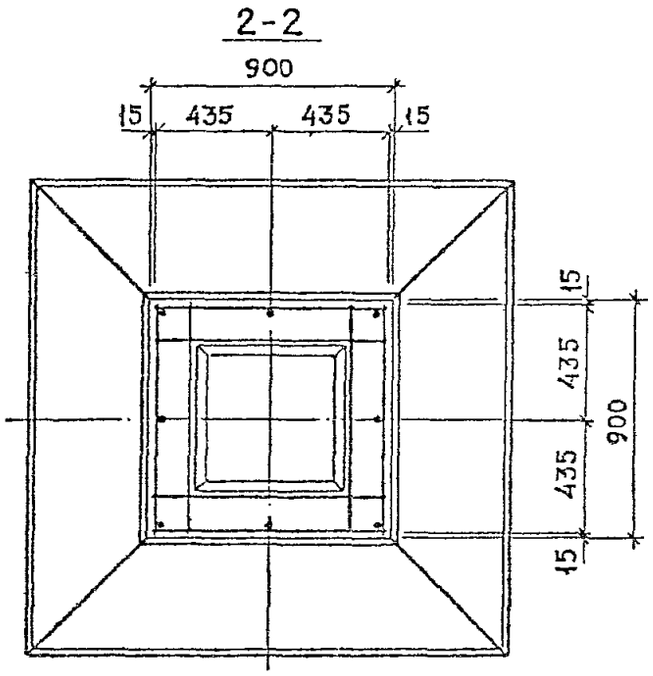

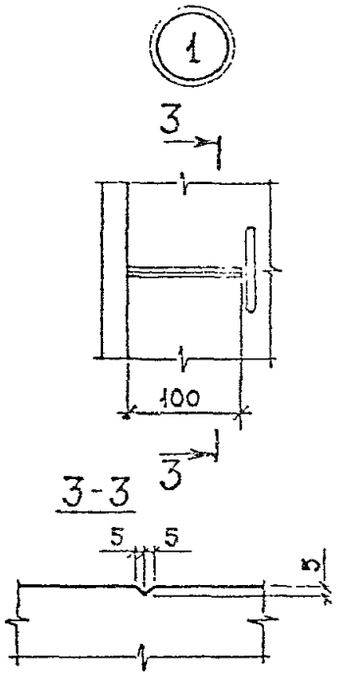

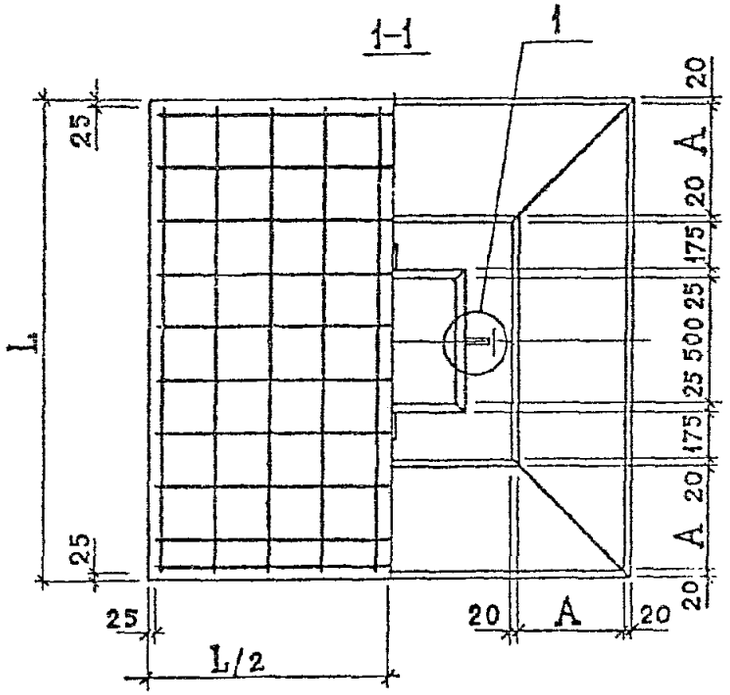

Обозначение	Марка	Размеры, мм					Масса, т
		L	H	A	Б	В	
1.020-1/83.1-1 6.0.0	2ф 18.9-3	1800	900	410	80	300	4,0
-01	2ф 18.11-1		1050			450	4,5
-02	2ф 21.9-2	2100	900	560	100	300	5,3
-03	2ф 21.9-3						
-04	2ф 21.11-1		1050			450	5,8

Нач.отд.	Турмышидзе		
Н.контр.	Мосесова		
Гл.инж.	Капанадзе		
ГИП	ВАРТАНОВА		
ГИП	КАПАНАДЗЕ		
Рук.гр.	ЦКВАЧАВА		
Проверил	ВАРТАНОВА		
Разраб.	АГАДЖАНОВ		

I.020-I/83.I-I 6.0.0 СБ

Фундамент
2Ф I8.9-3; 2Ф I8.II-I;
2Ф 2I.9-2; 2Ф 2I.9-3;
2Ф 2I.II-I
Сборочный чертеж

Стадия	Масса	Масштаб
Р	См. зад.	—
Лист	Листов 1	

ТбилЗНИИЭП

ФОРМАТ А3

Формат	Зона	Поз.	Обозначение	Наименование	Кол	Примечание
				Документация		
А3			I.020-I/83.I-I 0.I.0 СБ	Сборочный чертеж		
А3			0.0.0 ТО	Техническое описание		
			Переменные данные	для исполнений:		
				I.020-I/83.I-I 0.I.0		СI
				Детали		
БЧ		I	I0.0II.II50	ФI0AI ГОСТ 578I-82		
				L = II50	I4	0,7I кг
				I.020-I/83.I-I 0.I.0-0I		С2
				Детали		
БЧ		I	I0.0I3.II50	ФI0AIII ГОСТ 578I-82		
				L = II50	I4	0,7I кг
				I.020-I/83.I-I 0.I.0-02		С3
				Детали		
БЧ		I	I0.0II.I750	ФI0AI ГОСТ 578I-82		
				L = I750	20	I,08 кг
				I.020-I/83.I-I 0.I.0-03		С4
				Детали		
БЧ		I	I0.0I3.I750	ФI0AIII ГОСТ 578I-82		
				L = I750	20	I,08 кг
				I.020-I/83.I-I 0.I.0-04		С5
				Детали		
БЧ		I	I2.0I3.I750	ФI2AIII ГОСТ 578I-82		
				L = I750	20	I,55 кг
				I.020-I/83.I-I 0.I.0-05		С6
				Детали		
БЧ		I	I4.0I3.I750	ФI4AIII ГОСТ 578I-82		
				L = I750	20	2,II кг

Нач.отд.	Турманидзе	
Н.контр.	Моисеева	
Гл.инж.	Капанадзе	
ГИП	Вартанова	
ГИП	Капанадзе	
Рук.гр.	Чквиавава	
Проверил	Вартанова	
Разраб	Агаджанов	

I.020-I/83.I-I 0.I.0

Сетка арматурная
СI - С6

Стадия	Лист	Листов
Р		1

ТбилЗНИИЭП

ФОРМАТ

ГОСТ 14098-68-КТ-2

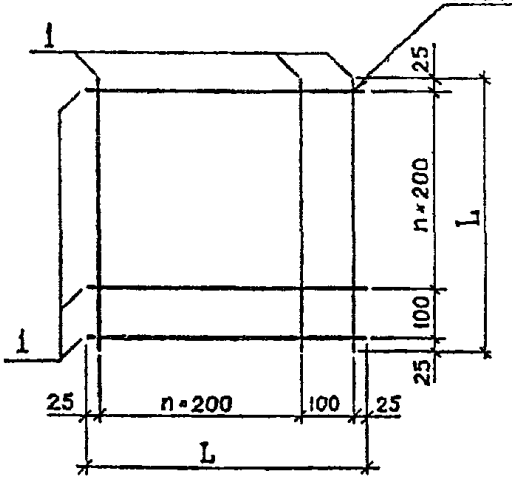

Обозначение	Марка	L, мм	n	Масса, кг
I.020-I/83.I-I 0.I.0	СI	II50	5	9,9
-0I	С2			
-02	С3	I750	8	2I,6
-03	С4			
-04	С5			3I,0
-05	С6			42,2

Инв.№подл. | Подп. и дата | Взам.инв.№

Нач. отд	Турманидзе	
Н.контр.	Моисеева	
Гл.инж.	Капанадзе	
ГИП	Вартанова	
ГИП	Капанадзе	
Рук.гр.	Чквиавава	
Проверил	Вартанова	
Разраб.	Агаджанов	

I.020-I/83.I-I 0.I.0 СБ

Сетка арматурная
СI - С6
Сборочный чертеж

Стадия	Масса	Масштаб
Р	См. табл	—
Лист	Листов	1

ТбилЗНИИЭП

Формат	Зона	Поз.	Обозначение	Наименование	Кол	Примечание
			I.020-I/83.I-I 0.2.0 СБ 0.0.0 ТО	Документация Сборочный чертеж Техническое описание		
				Переменные данные для исполнений:		
				I.020-I/83.I-I 0.2.0		С7
				Детали		
БЧ		I	I0.0II.I450	ФI0AI ГОСТ 578I-82 L = I450	I6	0,89 кг
				I.020-I/83.I-I 0.2.0-0I		С8
				Детали		
БЧ		I	I0.0I3.I450	ФI0AIII ГОСТ 578I-82 L = I450	I6	0,89 кг
				I.020-I/83.I-I 0.2.0-02		С9
				Детали		
БЧ		I	I2.0I3.I450	ФI2AIII ГОСТ 578I-82 L = I450	I6	I,29 кг
				I.020-I/83.I-I 0.2.0-03		СI0
				Детали		
БЧ		I	I0.0I3.2050	ФI0AIII ГОСТ 578I-82 L = 2050	22	I,26 кг
				I.020-I/83.I-I 0.2.0-04		СII
				Детали		
БЧ		I	I0.0I3.2050	ФI2AIII ГОСТ 578I-82 L = 2050	22	I,82 кг
				I.020-I/83.I-I 0.2.0-05		СI4
				Детали		
БЧ		I	8.0I3.I050	Ф8AIII ГОСТ 578I-82 L = I050	I2	0,4I кг

Нач.отд.	Турманидзе		I.020-I/83.I-I 0.2.0
Н.контр.	Моссесова		
Гл.инж.	Капанадзе		
ГИП	Вартанова		Сетка арматурная С7-СII, СI4
ГИП	Капанадзе		Стадия: Р; Лист: ; Листов: 1
Рук.гр.	Чкуанава		ТбилЗНИИЭП
Проверил	Вартанова		
Разраб.	Агаджанов		

Инв.№подл. | Подп. и дата | Взам.инв.№

Формат А4

ГОСТ 14098-68-КТ-2

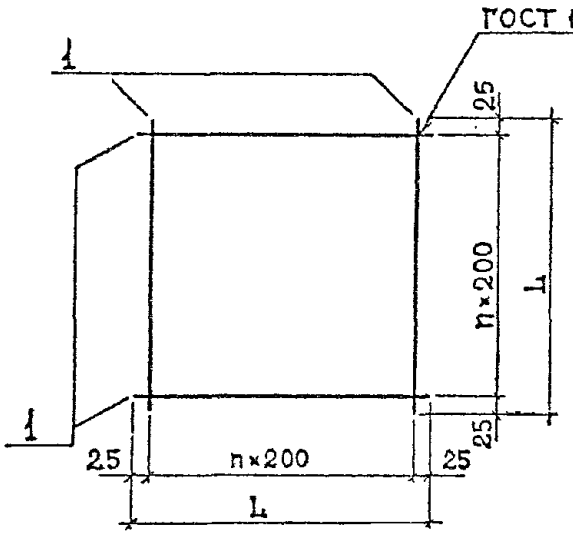

Обозначение	Марка	L, мм	n	Масса, кг
I.020-I/83.I-I 0.2.0	С7	1450	7	14,2
-0I	С8			
-02	С9			20,6
-03	СI0	2050	I0	27,7
-04	СII			40,0
-05	СI4	I050	5	5,0

Нач. отд	Турманидзе		I.020-I/83.I-I 0.2.0 СБ
Н.контр.	Моссесова		
Гл.инж.	Капанадзе		Сетка арматурная С7-СII, СI4 Сборочный чертеж
ГИП	Вартанова		Стадия: Р; Масса: См. табл.; Масштаб: —
ГИП	Капанадзе		Лист: ; Листов: I
Рук гр.	Чкуанава		ТбилЗНИИЭП
Проверил	Вартанова		
Разраб.	Агаджанов		

Инв.№подл. | Подп. и дата | Взам.инв.№

19830

Рис.1

ГОСТ 14098-68-КТ2

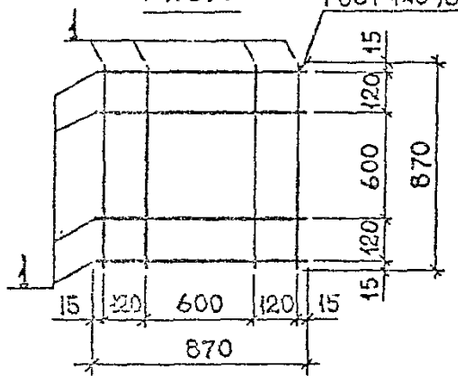

Рис.2

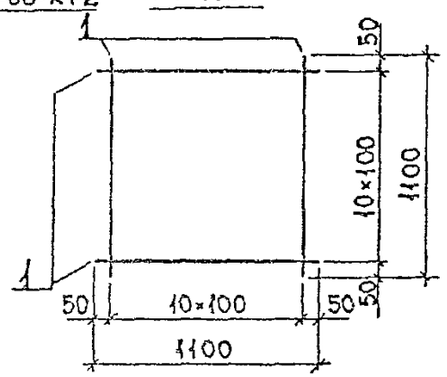

Обозначение	Марка	Рис.	Масса, кг
1.020-1/83.1-1 0.3.0	С12	1	2,7
-01	С13		
-02	С15	2	9,5

Формат	Зона	Поз.	Обозначение	Наименование	Кол	Примечание
				I.020-I/83.I-I 0.3.0		С12
				Детали		
БЧ		I	8.0II.870	Ф8AI ГОСТ 578I-82 L = 870	8	0,34 кг
				I.020-I/83.I-I 0.3.0-0I		С13
				Детали		
БЧ		I	8.0I3.870	Ф8AIII ГОСТ 578I-82 L = 870	8	0,34 кг
				I.020-I/83.I-I 0.3.0-02		С15
				Детали		
БЧ		I	8.0I3.II00	Ф8AIII ГОСТ 578I-82 L = II00	22	0,43 кг

Нач. отд	Турманидзе		
Н.контр.	Моссесова		
Гл.инж.	Капанадзе		
ГИП	Вартанова		
ГИП	Капанадзе		
Рук.гр.	Чкванава		
Проверил	Вартанова		
Разраб.	Агаджанов		

I.020-I/83.I-I 0.3.0

Сетка арматурная С12, С13, С15

Стадия	Масса	Масштаб
Р	См. табл.	—
Лист	Листов 1	

ТбилЗНИИЭП

ФОРМ

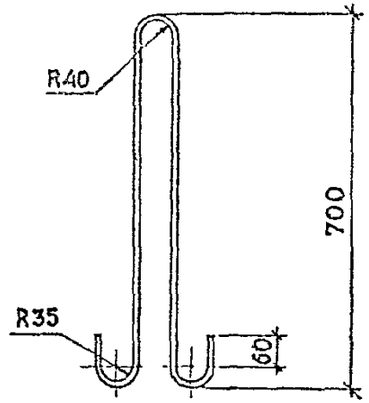

Формат	Зона	Поз.	Обозначение	Наименование	Кол	Примечание
				Документация		
А3			I.020-I/83.I-I 0.0.0 ТО	Техническое описание		
				Детали		
А4			I.020-I/83.I-I 0.0.I	Ф20AI ГОСТ 578I-82 L = I730	I	

Нач. отд	Турманидзе		
Н.контр.	Моссесова		
Гл.инж.	Капанадзе		
ГИП	Вартанова		
ГИП	Капанадзе		
Рук.гр.	Чкванава		
Проверил	Вартанова		
Разраб.	Агаджанов		

I.020-I/83.I-I 0.0.I

Петля III

Стадия	Масса	Масштаб
Р	4.3	1:10
Лист	Листов 1	

ТбилЗНИИЭП

Инв.№подл. | Подп. и дата | Взам.инв.№

ВЕДОМОСТЬ РАСХОДА СТАЛИ НА ИЗДЕЛИЕ, кг

Марка изделия	Изделия арматурные													Общий расход
	Арматура класса													
	А-I								А-III					
	ГОСТ 5781-82								ГОСТ 5781-82					
	Ф8	Ф10	Ф12	Ф14	Ф16	Ф18	Ф20	Итого	Ф8	Ф10	Ф12	Ф14	Итого	
1Ф 12.8-1	10,4	9,9	2,0					22,3						22,3
1Ф 12.8-2	10,4		1,7					12,1		9,9			9,9	22,0
1Ф 12.8-3	3,5	9,9	1,7					15,1	28,4				28,4	43,5
1Ф 15.8-1	10,4	14,2		3,1				27,7						27,7
1Ф 15.8-2	10,4			3,1				13,5		14.2			14,2	27,7
1Ф 15.8-3	2,3			2,8				5,1	8,1	14,2			22,3	27,4
1Ф 15.9-1	2,8				4,4			7,2	8,1		20,6		28,9	41,1
1Ф 18.8-1	2,3	21,6			4,4			28,3	8,1				8,1	36,4
1Ф 18.8-2	2,3				4,4			6,7	13,5	21,6			35,1	41,8
1Ф 18.9-1	2,8					6,1		8,9	13,5	21,6			35,1	44,0
1Ф 18.9-2	2,8					5,4		8,2	13,5		31,0		44,5	52,7
1Ф 18.9-3	2,8					5,4		8,2	13,5			42,2	55,7	63,9
1Ф 21.8-1	2,3					6,1		8,4	13,5	27,7			41,2	49,6
1Ф 21.8-2	2,3					6,1		8,4	13,6		40,0		53,6	62,0
1Ф 21.9-1	2,8						7,6	10,4	13,5		40,0		53,5	63,9

Нач. отд.	Турманидзе	
Н. контр.	Мосесова	
Гл. инж.	Капанадзе	
ГИП	Бартанова	
ГИП	Капанадзе	
Рук. гр.	Чкванава	
Проверил	Бартанова	
Разраб.	Агаджанов	

I.020-I/83.I-I 0.0.0 ВС

Ведомость расхода стали на изделие

Стадия	Лист	Листов
Р	1	2

ТбилЗНИИЭП

19830 22

ФОРМАТ А3

Продолжение ведомости

Марка изделия	Изделия арматурные													Общий расход
	Арматура класса													
	А-I								А-Ш					
	ГОСТ 5781-82								ГОСТ 5781-82					
	Ф8	Ф10	Ф12	Ф14	Ф16	Ф18	Ф20	Итого	Ф8	Ф10	Ф12	Ф14	Итого	
2Ф 12.9-I	10,9	9,9	2,0					22,8						22,8
2Ф 12.9-2		9,9	1,7					11,6	42,0		9,2		51,2	62,8
2Ф 15.9-I	10,9	14,2		3,1				28,2						28,2
2Ф 15.9-2	2,8			2,8				5,6	8,1	14,2			22,3	27,9
2Ф 18.9-I	10,9	21,6			4,4			36,9						36,9
2Ф 18.9-2	2,8				4,4			7,2	8,1	21,6			29,7	36,9
2Ф 18.9-3	2,8				3,9			6,7	13,5		31,0		44,5	51,2
2Ф 18.11-I	3,3					6,1		9,4	13,5		31,0		44,5	53,9
2Ф 21.9-I	2,8						8,6	11,4	8,1	27,7			35,8	47,2
2Ф 21.9-2	2,8						8,6	11,4	13,5		40,0		53,5	64,9
2Ф 21.9-3	2,8						7,6	10,4	13,5		40,0		53,5	63,9
2Ф 21.11-I	3,3						7,6	10,9	13,5		40,0		53,5	64,4

gost.e-ecolog.ru