ТИПОВОЙ ПРОЕКТ

902-5-16.86

РЕЗЕРВУАР МЕТАНТЕНКОВ ОБЪЕМОМ 2500 КУБ. М

АЛЬБОМ II

СТРОИТЕЛЬНЫЕ ИЗДЕЛИЯ

21538-02
цена 0-38

				ПРИВЯЗАН:

gost.e-ecolog.ru

ТИПОВОЙ ПРОЕКТ

902-5-16.86

РЕЗЕРВУАР МЕТАНТЕНКОВ ОБЪЕМОМ 2500 КУБ.М

СОСТАВ ПРОЕКТА:

Альбом I - Технологические, архитектурные, теплотехнические решения. Конструкции железобетонные. Электротехнические решения и технологический контроль.
Альбом II - Строительные изделия.
Альбом III - Конструкции металлические.
Альбом IV - Проект производства работ на монтаж металлоконструкций. (Основные положения).
Альбом V - Проект производства работ. Приспособления для монтажа металлоконструкций. (Основные положения).
Альбом VI - Спецификации оборудования.
Альбом VII - Ведомости потребности в материалах.
Альбом VIII - Сметы.

Разработан проектным институтом „ГИПРОКОММУНВОДОКАНАЛ"

Главный инженер института Хазиков Н.Г.
Главный инженер проекта Дегтяр А.Б.

АЛЬБОМ II

Утвержден МЖКХ РСФСР
приказ № 111 от 4 марта 1986 г.
Введен в действие институтом „ГИПРОКОММУНВОДОКАНАЛ"
приказ № 40 от 12 марта 1986 г.

				Привязан:	
Инв. №					

Содержание альбома

Обозначение		Наименование	Стр.
		Содержание альбома	2
ТП 902-5-16.86	КЖИ-00.ТО	Техническое описание	2
ТП 902-5-16.86	КЖИ-10	Каркас плоский КР1	3
ТП 902-5-16.86	КЖИ-20	Каркас плоский КР2	3
ТП 902-5-16.86	КЖИ-30	Каркас плоский КР3	4
ТП 902-5-16.86	КЖИ-40	Каркас плоский КРЧ	4
ТП 902-5-16.86	КЖИ-50	Каркас плоский КР5	5
ТП 902-5-16.86	КЖИ-60	Каркас плоский КР6	5
ТП 902-5-16.86	КЖИ-70	Анкерный болт А1	6
ТП 902-5-16.86	КЖИ-80	Каркас пространственный КП1	6
ТП 902-5-16.86	КЖИ-90	Изделие закладное МН1	7
ТП 902-5-16.86	КЖИ-100	Изделие закладное МН2	7
ТП 902-5-16.86	КЖИ-110	Изделие закладное МН3	8
ТП 902-5-16.86	КЖИ-120	Изделие закладное МНЧ	8

Альбом III

Типовой проект 902-5-16.86

Техническое описание.

1. Плоские арматурные изделия следует изготовлять при помощи контактной точечной сварки. Сварку каркасов производить во всех точках пересечения стержней.
2. Размеры каркасов даны по осям и торцам стержней.
3. Сварку производить в соответствии с ГОСТ 19292-73 "Соединения сварных элементов закладных деталей сборных железобетонных конструкций" и СН 393-78.
4. Сварку тавровых соединений круглых стержней с листовым прокатом закладных изделий выполнять под слоем флюса.
5. Материал прокатной стали закладных изделий принять марки Вст.3 кп2 для сварных конструкций по ГОСТ 380-71*.

Инв.№ подл. | Подпись и дата | Взам. инв.№

Инженер	Олейников		
Рук. гр.	Булатова		
ГИП кон	Обух		
Н. конт.	Кобалинина		
Нач. АСО	Сорокин		

ТП 902-5-16.86 КЖИ ООТО

Техническое описание.

Стадия	Лист	Листов
Р		1

Гипрокоммунводоканал г. Москва

Альбом II

Типовой проект 902-5-16.86

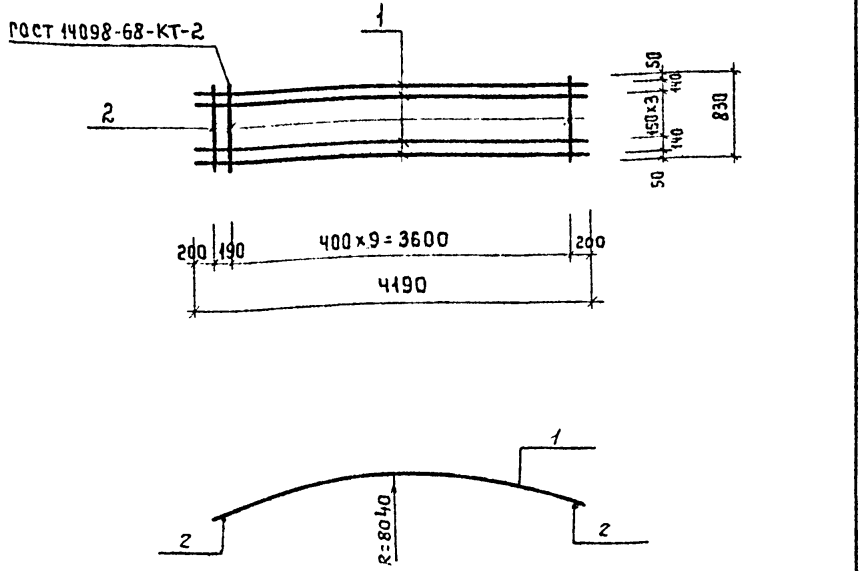

Формат	Зона	Поз.	Обозначение	Наименование	Кол.	Примечание
				Документация		
А4			ТП 902-5-16.86 КЖИ-00.ТО	Техническое описание		
				Детали		
Б.Ч		1	11	ф28А-III ГОСТ 5781-82* ℓ=4190	6	20.3
Б.Ч		2	12	ф12А-III ГОСТ 5781-82* ℓ=830	11	0.7

Инв.№ подл. | Подпись и дата | Взам. инв.№

Ст. техн.	Олейникова	
Вед. инж.	Ткачук	
Гип. кон.	Обух	
Н. контр.	Ковалинина	
Нач. АСО	Сорокин	

ТП 902-5-16.86КЖИ-10

КАРКАС ПЛОСКИЙ КР1.

Стадия	Масса	Масштаб
Р	129.5	1:50
Лист	Листов	

Гипрокоммунводоканал г. Москва

Альбом II

Типовой проект 902-5-16.86

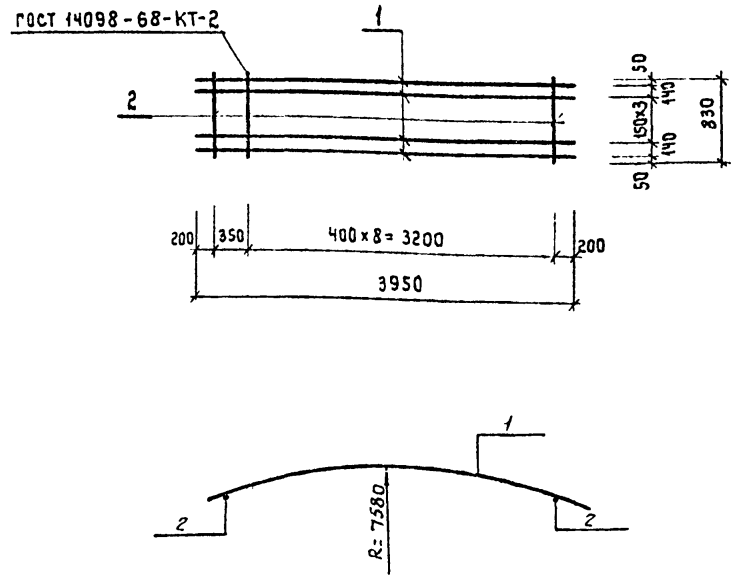

Формат	Зона	Поз.	Обозначение	Наименование	Кол.	Примечание
				Документация		
А4			ТП 902-5-16.86 КЖИ-00.ТО	Техническое описание		
				Детали		
Б.Ч		1	21	ф28А-III ГОСТ 5781-82* ℓ=3950	6	19.1
Б.Ч		2	22	ф12А-III ГОСТ 5781-82* ℓ=830	10	0.7

Инв.№ подл. | Подпись и дата | Взам. инв.№

Ст. техн.	Олейникова	
Вед. инж.	Ткачук	
ГИП конс.	Обух	
Н. контр.	Ковалинина	
Нач. АСО	Сорокин	

ТП 902-5-16.86КЖИ-20

КАРКАС ПЛОСКИЙ КР2

Стадия	Масса	Масштаб
Р	121.6	1:50
Лист	Листов 1	

Гипрокоммунводоканал г. Москва

Типовой проект 902-5-16.86 Альбом II

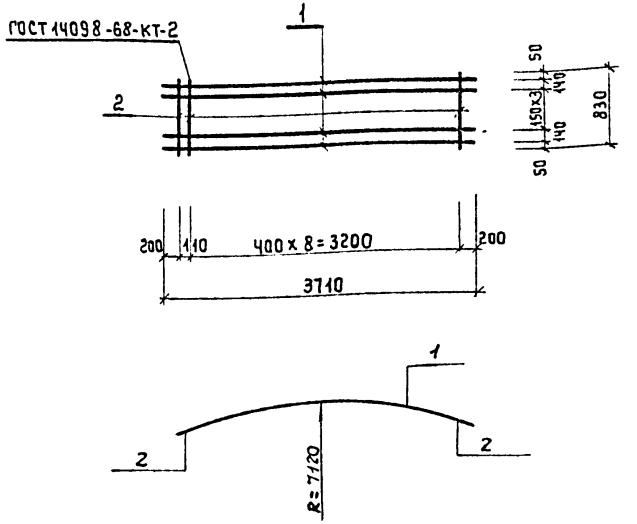

Формат	Зона	поз.	Обозначение	Наименование	кол.	Примечание
				Документация		
А4			ТП 902-5-16.86 КЖИ-00.ТО	Техническое описание		
				Детали		
Б.Ч		1	31	ф28 А III ГОСТ 5781-82* ℓ=3710	6	17.9
Б.Ч		2	32	ф12 А III ГОСТ 5781-82* ℓ=830	10	0.7

Взам. инв. № | Подпись и дата | Инв. № подл.

Ст. техн.	Олейникова	
Вед. инж	Ткачук	
Гип кон.	Обух	
Н. контр	Кобалинина	
Нач. АСО	Сорокин	

ТП 902-5-16.86 КЖИ-30

Каркас плоский КР3

Стадия	Масса	Масштаб
Р	114.4	1:50
Лист	Листов 1	

Гипрокоммунводоканал г. Москва

Типовой проект 902-5-16.86 Альбом II

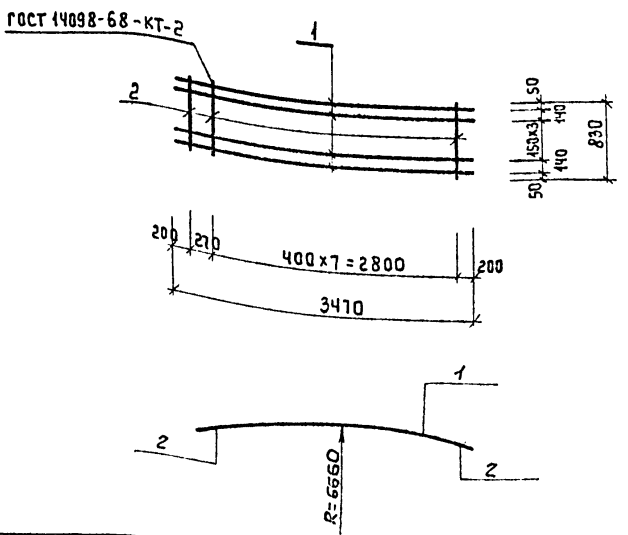

Формат	Зона	поз	Обозначение	Наименование	кол.	Примечание
				Документация		
А4			ТП 902-5-16.86 КЖИ-00.ТО	Техническое описание		
				Детали.		
Б.Ч		1	41	ф28 А III ГОСТ 5781-82* ℓ=3410	6	16.8
Б.Ч		2	42	ф12 А III ГОСТ 5781-82* ℓ=830	9	0.7

Взам. инв. № | Подпись и дата | Инв. № подл.

Ст. техн.	Олейникова	
Вед. инж	Ткачук	
Гип кон.	Обух	
Н. контр	Кобалинина	
Нач. АСО	Сорокин	

ТП 902-5-16.86 КЖИ-40

Каркас плоский КР4

Стадия	Масса	Масштаб
Р	107.1	1:50
Лист	Листов 1	

Гипрокоммунводоканал г. Москва

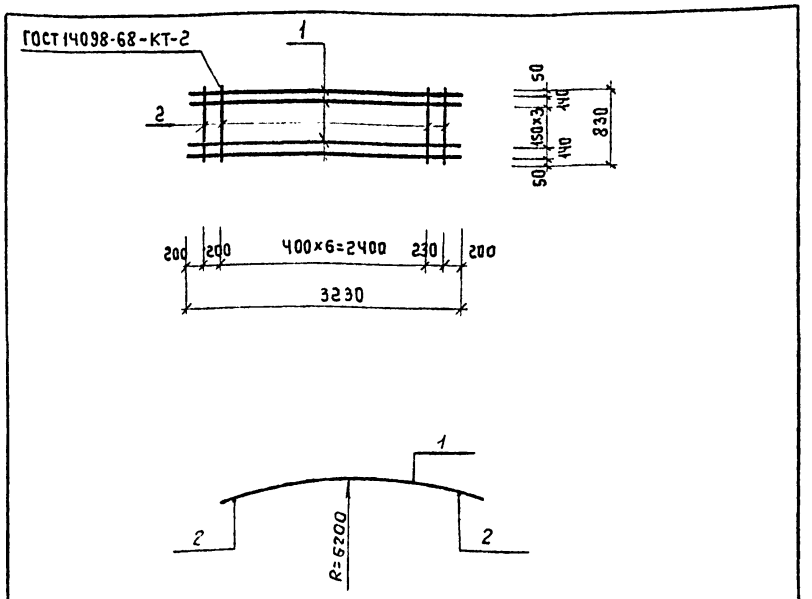

Формат	Зона	Поз.	Обозначение	Наименование	Кол.	Примечание
				Документация		
А4			ТП 902-5-16.86 КЖИ-00.ТО	Техническое описание		
				Детали		
Б.Ч		1	51	ф28 AIII ГОСТ 5781-82* ℓ=3230	6	15.6
Б.Ч		2	52	ф12 AIII ГОСТ 5781-82* ℓ=830	9	0.7

Инв.№ подл. | Подпись и дата | Взам. инв.№

ТП 902-5-16.86 КЖИ-50

КАРКАС ПЛОСКИЙ КР5

Стадия	Масса	Масштаб
Р	99.9	1:50
Лист	Листов 1	

Ст.техн.	Олейникова	
Вед.инж.	Ткачук	
ГИП кон.	Обух	
Н.контр.	Ковалинина	
НАЧ.АСО	Сорокин	

Гипрокоммунводоканал г. Москва

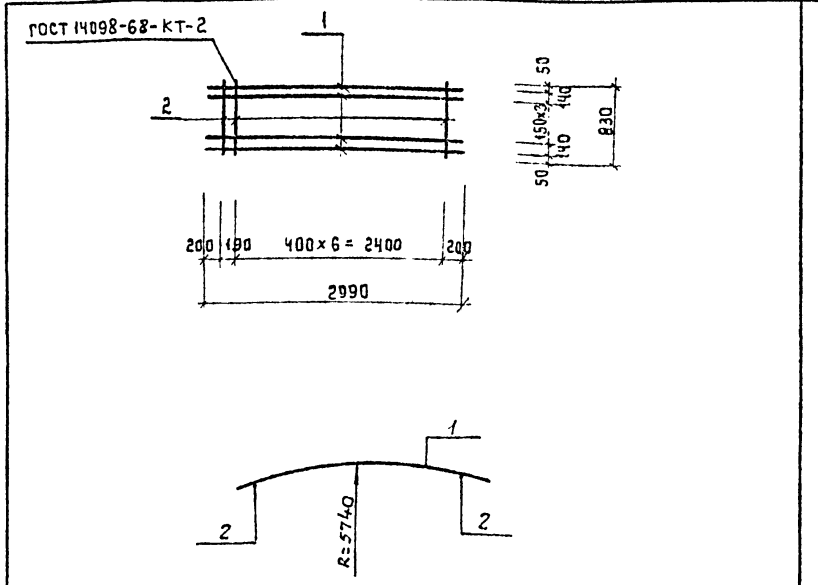

Формат	Зона	Поз.	Обозначение	Наименование	Кол	Примечание
				Документация		
А4			ТП 902-5-16.86 КЖИ-00.ТО	Техническое описание		
				Детали		
Б.Ч		1	61	ф28 AIII ГОСТ 5781-82* ℓ=2990	6	14.5
Б.Ч		2	62	ф12 AIII ГОСТ 5781-82* ℓ=830	8	0.7

Инв.№ подл. | Подпись и дата | Взам. инв.№

ТП 902-5-16.86 КЖИ-60

КАРКАС ПЛОСКИЙ КР6

Стадия	Масса	Масштаб
Р	92.6	1:50
Лист	Листов 1	

Ст.техн.	Олейникова	
Вед.инж.	Ткачук	
ГИП конс	Обух	
Н.контр.	Ковалинина	
НАЧ.АСО	Сорокин	

Гипрокоммунводоканал г. Москва

Альбом III

Типовой проект 902-5-16.86

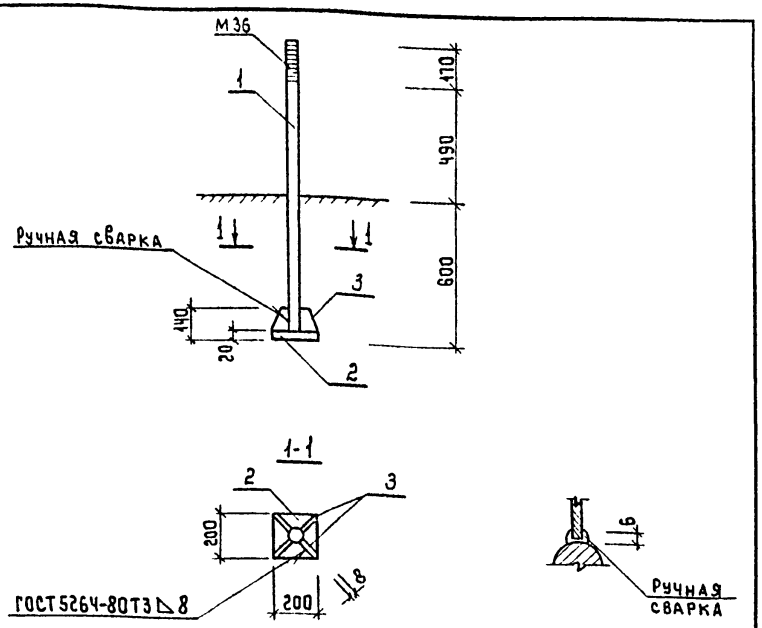

Формат	Зона	Поз.	Обозначение	Наименование	Кол.	Примечание
				Документация		
А4			ТП 902-5-16.86 КЖИ-00.ТО	Техническое описание		
				Детали		
Б.ч		1	71	Болт М36 ГОСТ 5781-82* ℓ=1260	1	10.1
Б.ч		2	72	Лист 200×20 ГОСТ 19903-74* / В ст.3 ГОСТ 380-71*	1	6.3 кг
Б.ч		3	73	Лист 110×8 ГОСТ 19903-74* / В ст.3 ГОСТ 380-71* ℓ=120	4	0.6 кг

Взам. инв.№ | Подпись и дата | Инв.№ подл.

Ст. техн.	Олейникова	
Вед. инж.	Ткачук	
ГИП конс.	Обух	
Н. контр.	Кобалинина	
Нач. АСО	Сорокин	

ТП 902-5-16.86 КЖИ-70

Анкерный болт А1

Стадия	Масса	Масштаб
Р	18.8	1:20
Лист	Листов 1	

Гипрокоммунводоканал г. Москва

Альбом III

Типовой проект 902-5-16.86

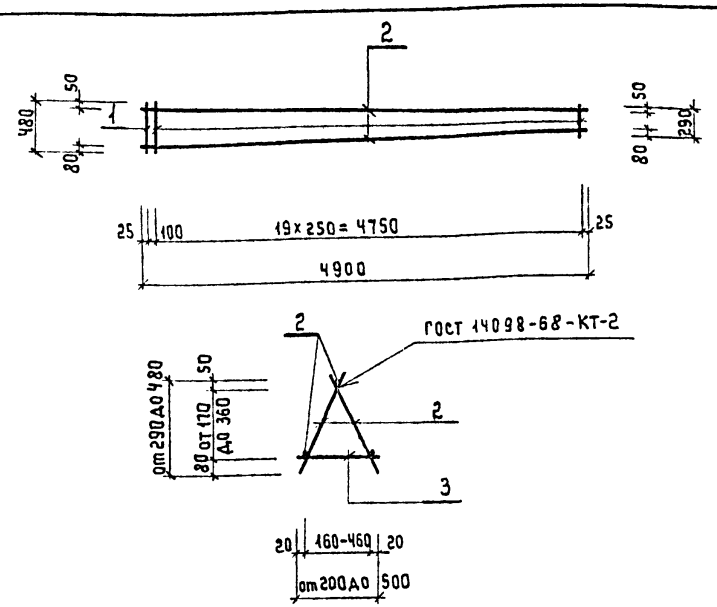

Формат	Зона	Поз.	Обозначение	Наименование	Кол.	Примечание
				Документация		
А4			ТП 902-5-16.86 КЖИ-00.ТО	Техническое описание		
				Детали		
Б.ч		1	81	⌀14 AIII ГОСТ 5781-82* ℓ ср=390	42	0.5
Б.ч		2	82	⌀10 AIII ГОСТ 5781-82* ℓ=4900	3	3.0
Б.ч		3	83	⌀10 AIII ГОСТ 5781-82* ℓ ср=350	21	0.2

Взам. инв.№ | Подпись и дата | Инв.№ подл.

Ст. техн.	Олейникова	
Вед. инж.	Ткачук	
ГИП крис.	Обух	
Н. конт.	Кобалинина	
Нач. АСО	Сорокин	

ТП 902-5-16.86 КЖИ-80

Каркас пространственный КП1

Стадия	Масса	Масштаб
Р	34.2	1:20 / 1:50
Лист	Листов 1	

Гипрокоммунводоканал г. Москва

Альбом III

Типовой проект 902-5-16.86

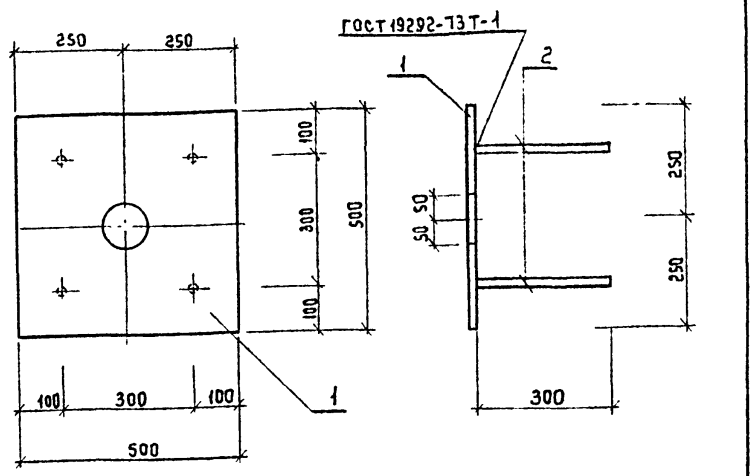

Формат	Зона	Поз.	Обозначение	Наименование	Кол.	Примечание
				Документация		
А4			ТП 902-5-16.86 КЖИ-00.ТО	Техническое описание		
				Детали		
Б.Ч		1	91	Лист 500×10 ГОСТ 19903-74* / В ст.3 ГОСТ 380-71*	1	19.6 кг
Б.Ч		2	92	ф10 А III ГОСТ 5781-82* ℓ=300	4	0.2 кг

Взам. инв.№ | Подпись и дата | Инв.№ подл.

Техник	Хвостова		ТП 902-5-16.86 КЖИ-90
Вед. инж.	Ткачук		Изделие закладное МН1.
ГИП конс.	Обух		Стадия: Р; Масса: 20.4; Масштаб: 1:10
Н. контр.	Ковалинина		Лист; Листов 1
Нач. отд	Сорокин		Гипрокоммунводоканал г. Москва

Альбом III

Типовой проект 902-5-16.86

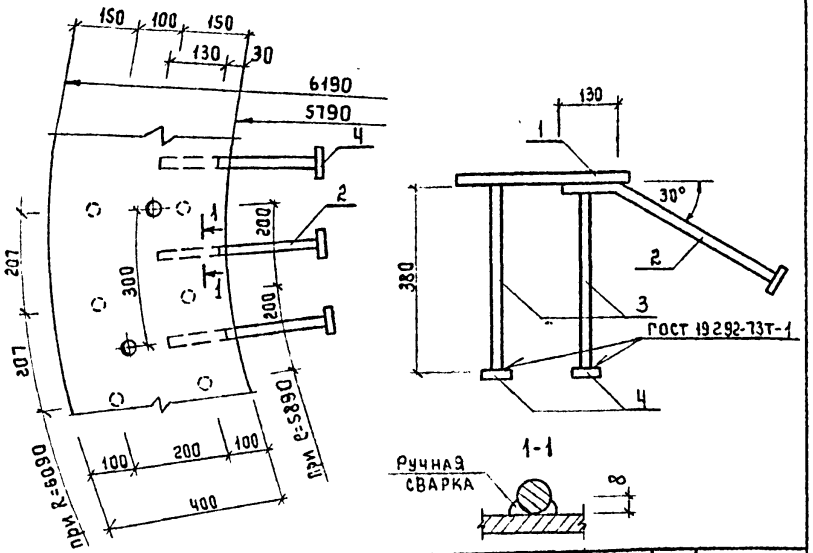

Формат	Зона	Позиция	Обозначение	Наименование	Кол.	Примечание
				Документация		
А4			ТП 902-5-16.86 КЖИ-00.ТО	Техническое описание		
				Детали		
Б.Ч		1	101	Лист 18 ГОСТ 19903-74* / В ст.3 ГОСТ 380-71*	1	2048.9
Б.Ч		2	102	ф25 А III ГОСТ 5781-82* ℓ=510	185	2.0 кг
Б.Ч		3	103	ф25 А III ГОСТ 5781-82* ℓ=380	370	1.5 кг
Б.Ч		4	104	Лист 90×18 ГОСТ 19903-74* / В ст.3 ГОСТ 380-71*	555	1.2 кг

Взам. инв.№ | Подпись и дата | Инв.№ подл.

Техник	Хвостова		ТП 902-5-16.86 КЖИ-100
Вед. инж.	Ткачук		Изделие закладное МН2
ГИП конс.	Обух		Стадия: Р; Масса: 3639.9; Масштаб: 1:10
Н. контр.	Ковалинина		Лист; Листов 1
Нач. отд	Сорокин		Гипрокоммунводоканал г. Москва

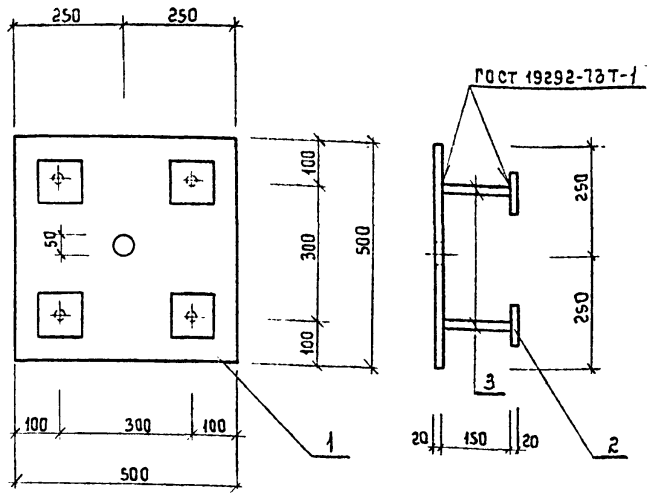

Формат	Зона	Поз.	Обозначение	Наименование	Кол.	Примечание
				Документация		
А4			ТП 902-5-16.86 КЖИ-00.ТО	Техническое описание		
				Детали		
Б.Ч		1	111	Лист $\frac{500\times20\ ГОСТ\ 19903-74^*}{В\ Ст.3\ ГОСТ\ 380-71^*}$	1	39.3
Б.Ч		2	112	Лист $\frac{100\times20\ ГОСТ\ 19903-74^*}{В\ Ст.3\ ГОСТ\ 380-71^*}$	4	1.6
Б.Ч		3	113	ф20 AIII ГОСТ 5781-82* ℓ=150	4	0.4

ТП 902-5-16.86 КЖИ-110

Изделие закладное МН3

Стадия	Масса	Масштаб
Р	47.3	1:10
Лист	Листов 1	

Гипрокоммунводоканал г. Москва

Гип конст	Обух	
Н.контр.	Ковалинина	
Нач.отд.	Сорокин	

Альбом III
Типовой проект 902-5-16.86

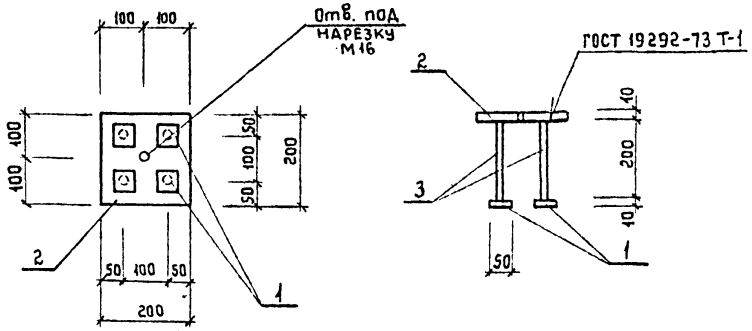

Формат	Зона	Поз.	Обозначение	Наименование	Кол.	Примечание
				Документация		
А4			ТП 902-5-16.86 КЖИ-00.ТО	Техническое описание		
				Детали		
Б.Ч		1	121	Лист $\frac{50\times10\ ГОСТ\ 19903-74^*}{В\ Ст.3\ ГОСТ\ 380-71^*}$ ℓ=50	4	0.2
Б.Ч		2	122	Лист $\frac{200\times10\ ГОСТ\ 19903-74^*}{В\ Ст.3\ ГОСТ\ 380-71^*}$ ℓ=200	1	3.1
Б.Ч		3	123	ф12 AII ГОСТ 5781-82* ℓ=200	4	0.2

ТП 902-5-16.86 КЖИ-120

Изделие закладное МН4

Стадия	Масса	Масштаб
Р	4.7	1:10
Лист	Листов 1	

Гипрокоммунводоканал г. Москва

Инженер	Куксов	
Рук. гр.	Булатова	
ГИП конст.	Обух	
Н.контр.	Ковалинина	
Нач.отд.	Сорокин	

gost.e-ecolog.ru