ТИПОВОЙ ПРОЕКТ

902-5-31.86

ГАЗОСБОРНЫЙ ПУНКТ МЕТАНТЕНКОВ ОБЪЕМОМ 1100куб.м.

АЛЬБОМ 3

Нестандартизированное оборудование

gost.e-ecolog.ru

Указана в счет-накладной

ТИПОВОЙ ПРОЕКТ
902-5-31.86

ГАЗОСБОРНЫЙ ПУНКТ МЕТАНТЕНКОВ ОБЪЕМОМ 1100 куб.м.

Состав проекта:

Альбом 1 Газоснабжение. Архитектурно-строительные, санитарно-технические решения

Альбом 2 Электротехнические решения. Автоматизация и технологический контроль

Альбом 3 Нестандартизированное оборудование

Альбом 4 Спецификации оборудования

Альбом 5 Ведомости потребности в материалах

Альбом 6 Сметы

АЛЬБОМ 3

Разработан институтом
Союзводоканалпроект

Директор института Ю.Н.Андрианов

Главный инженер проекта А.М.Клеопова

Утвержден
Приказ N№ от 4.03.86г МЖКХ РСФСР

Введен в действие
Приказ N104 от 24.03.86г СВКП

СОДЕРЖАНИЕ

Обозначение	Наименование	Стр.
	Титульный лист	
	Содержание	2
ТМ 83.00.00.00	Влагоотделитель	3
ТМ 83.00.00.00 СБ	Влагоотделитель	4
ТМ 83.01.00.00	Корпус	3
ТМ 83.01.00.00 СБ	Корпус	5
ТМ 83.01.00.01	Труба	3
ТМ 83.01.00.03	Заглушка	6
ТМ 83.01.00.04	Фланец	6
ТМ 83.01.00.05	Обечайка	5
ТМ 83.02.00.00	Крышка	6
ТМ 83.02.00.00 СБ	Крышка	6
ТМ 84.00.00.00	Бак сливной	7
ТМ 84.00.00.00 СБ	Бак сливной	8
ТМ 84.01.00.00	Корпус	7
ТМ 84.01.00.00 СБ	Корпус	9
ТМ 84.01.00.01	Лист	10
ТМ 84.01.00.02	Заглушка	7
ТМ 84.01.00.05	Петля	10
ТМ 84.01.00.14	Фланец	10
ТМ 85.00.00.00	Насадка для свечи	11
ТМ 85.00.00.00 СБ	Насадка для свечи	11
ТМ 85.00.00.01	Лист	11
ТМ 85.00.00.02	Косынка	12
ТМ 85.00.00.03	Рассекатель	12
ТМ 86.00.00.00	Приспособление для фиксации	
	положения пробки крана 11Б6бк	
	и 11Б7бк	12
ТМ 86.00.00.00 СБ	Приспособление для фиксации положе-	
	ния пробки крана 11Б6бк и 11Б7бк.	13
ТМ 86.00.00.01	Скоба	14
ТМ 86.00.00.02	Шайба	14
ТМ 86.00.00.03	Основание	14

Альбом 3

Типовой проект 902-5-31.86

Формат	Зона	Поз.	Обозначение	Наименование	Кол.	Примечание
				Документация		
22			ТМ83.00.00.00 СБ	Сборочный чертеж		
				Сборочные единицы		
11		1	ТМ83.01.00.00	Корпус	1	
11		2	ТМ83.02.00.00	Крышка	1	
				Детали		
Б4		3	ТМ83.00.00.01	Прокладка Паронит ПМБ-20 ГОСТ 481-80 ф (30х20)	2	0.001
Б4		4	ТМ83.00.00.02	Прокладка Паронит ПМБ-20 ГОСТ 481-80 ф (1280 х 1220)	1	0.4
				Стандартные изделия		
				Устройство запорное указателя уровня жидкости, исполнение II ГОСТ 9552-68	1	

Инв. N подл. | Подп. и дата | Инв. N дубл. | Взам. инв. N | Подп. и дата

Изм.	Лист	N докум.	Подп.	Дата
Разраб.		Решетникова		
Пров.		Захарова		
Т. Контр.		Шабунина		
Н. Контр.		Захарова		
Утв.		Авдеев		

ТМ83.00.00.00

Влагоотделитель

Лит.	Лист	Листов
И	1	2

Госстрой СССР
СОЮЗВОДОКАНАЛПРОЕКТ
г. Москва

Формат А4

Формат	Зона	Поз.	Обозначение	Наименование	Кол.	Примечание
				Болты ГОСТ 7798-70		
		8		М12х35.58.096	8	
		9		М27х90.58.096	32	
				Гайки ГОСТ 5915-70		
		10		М12.5.096	8	
		11		М27.6.096	32	

Инв. N подл. | Подп. и дата | Инв. N дубл. | Взам. инв. N | Подп. и дата

Изм.	Лист	N докум.	Подп.	Дата

ТМ83.00.00.00

Лист 2

Формат А4

Формат	Зона	Поз.	Обозначение	Наименование	Кол.	Примечание
				Документация		
13			ТМ83.01.00.00 СБ	Сборочный чертеж		
				Детали		
11		1	ТМ83.01.00.01	Труба	2	
Б4		2	ТМ83.01.00.02	Труба Труба 57х3.0 ГОСТ 10704-76 / В-Вст3сп4 ГОСТ 10705-80 L = 100-0.87	1	0.4кг
11		3	ТМ83.01.00.03	Заглушка	1	
11		4	ТМ83.01.00.04	Фланец	2	
12		5	ТМ83.01.00.05	Обечайка	1	
Б4		6	ТМ83.01.00.06	Штуцер Труба 22х3.0 ГОСТ 10704-76 / В-Вст.3сп4 ГОСТ 10705-80 L = 120-0.87	2	0.136кг
				Стандартные изделия		
				Фланцы ГОСТ 12820-80		
		7		1-50-1	1	
		8		1-400-1	2	
		9		1-1200-1	1	

Инв. N подл. | Подп. и дата | Инв. N дубл. | Взам. инв. N | Подп. и дата

Изм.	Лист	N докум.	Подп.	Дата
Разраб.		Решетникова		
Пров.		Захарова		
Т. Контр.		Шабунина		
Н. Контр.		Захарова		
Утв.		Авдеев		

ТМ83.01.00.00

Корпус

Лит.	Лист	Листов
И		1

Госстрой СССР
СОЮЗВОДОКАНАЛПРОЕКТ
г. Москва

ТМ83.01.00.01

12.5

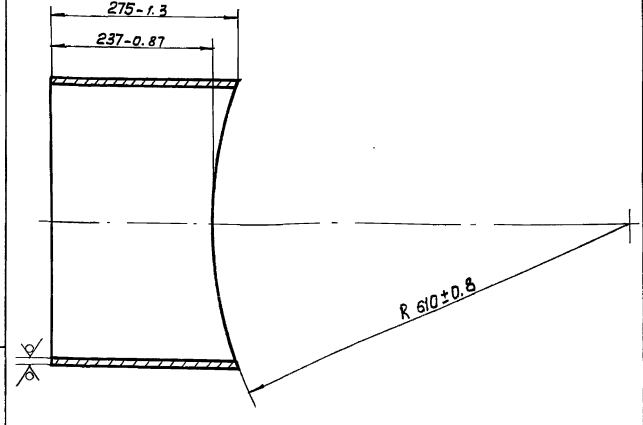

Инв. N подл. | Подп. и дата | Инв. N дубл. | Взам. инв. N | Подп. и дата

Изм.	Лист	N докум.	Подп.	Дата
Разраб.		Решетникова		
Провер.		Захарова		
Т. Контр.		Шабунина		
ГИП		Блоков		
Н. Контр.		Захарова		
Утв.		Авдеев		

ТМ83.01.00.01

Труба

Лит.	Масса	Масштаб
И	16.0	1:5

Лист | Листов 1

Труба 126х6.0 ГОСТ 10704-76 / В-Вст3сп4 ГОСТ 10705-80

Госстрой СССР
СОЮЗВОДОКАНАЛПРОЕКТ
г. Москва

Х.83

ТМ 83.00.00.00СБ

Типовой проект 902-5-31.86 Альбом 3

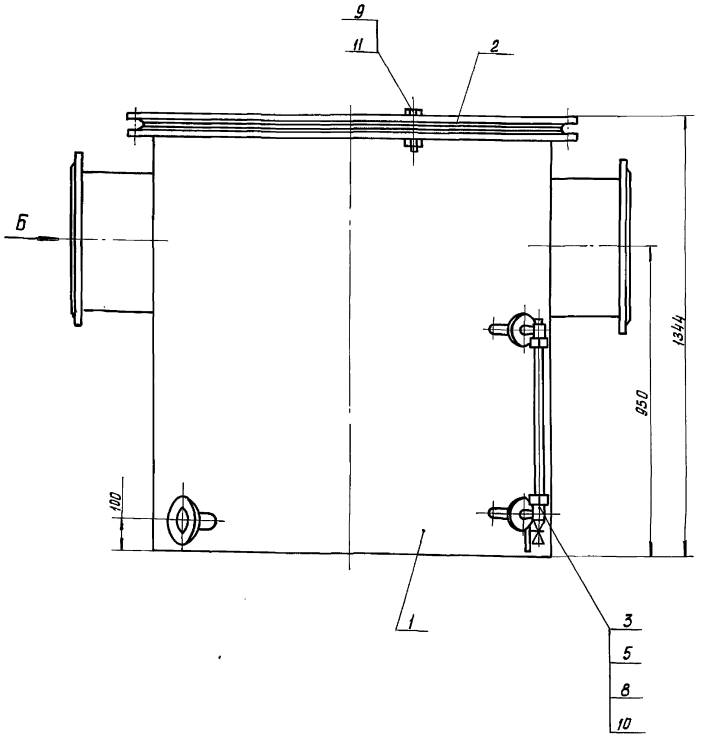

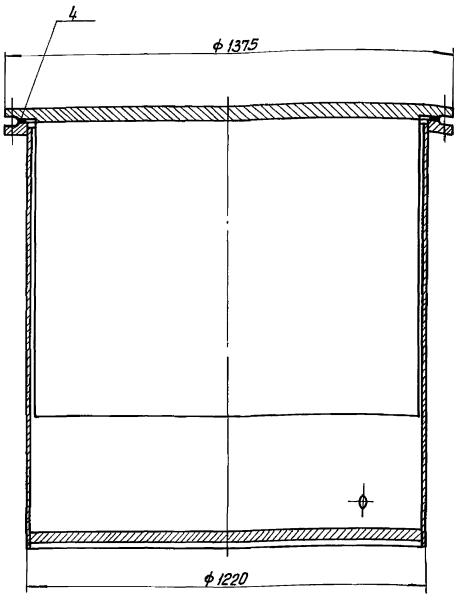

Вид А повернуто
М1:5

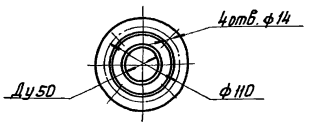

Вид Б
М1:5

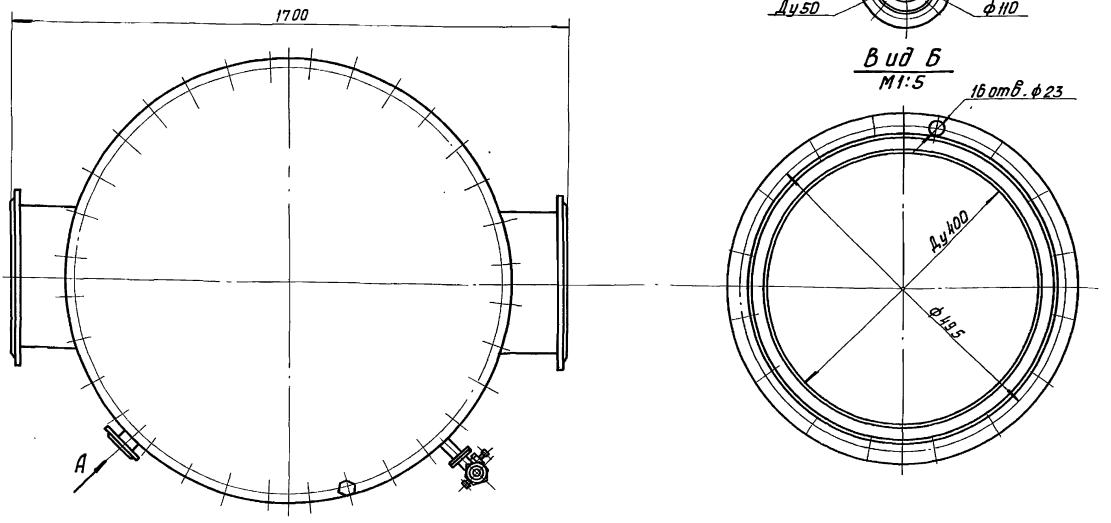

Технические требования

1. Влагоотделитель должен быть подвергнут пневматическим испытаниям на прочность и плотность давлением 0.1 па (1кгс/см²) в течение 10 мин.
2. Размеры для справок.

Техническая характеристика

1. Рабочее давление газа кПа (кгс/см²) — 4(0.04)
2. Полезный объем, м³ — 0.85

				ТМ 83.00.00.00 СБ			
Изм.	Лист	№ докум.	Подп.	Дата			
Разраб.		Решетникова			Влагоотделитель Сборочный чертеж	Лит	Масса	Масштаб
Провер.		Захарова				И	1397	1:10
Т.контр.		Шабунина						
Гл.инж.пр.		Блоков				Лист	Листов 1	
Н.контр.		Захарова				Госстрой СССР Союзводоканалпроект г. Москва.		
Утв.		Абдеев		10.85				

Инв.№подл. | Подпись и дата | Взам.инв.№ | Инв.№дубл. | Подпись и дата

21528-03 5 Формат А2

ТМ83.01.00.00 СБ

Альбом 3

Типовой проект 902-5-31.86

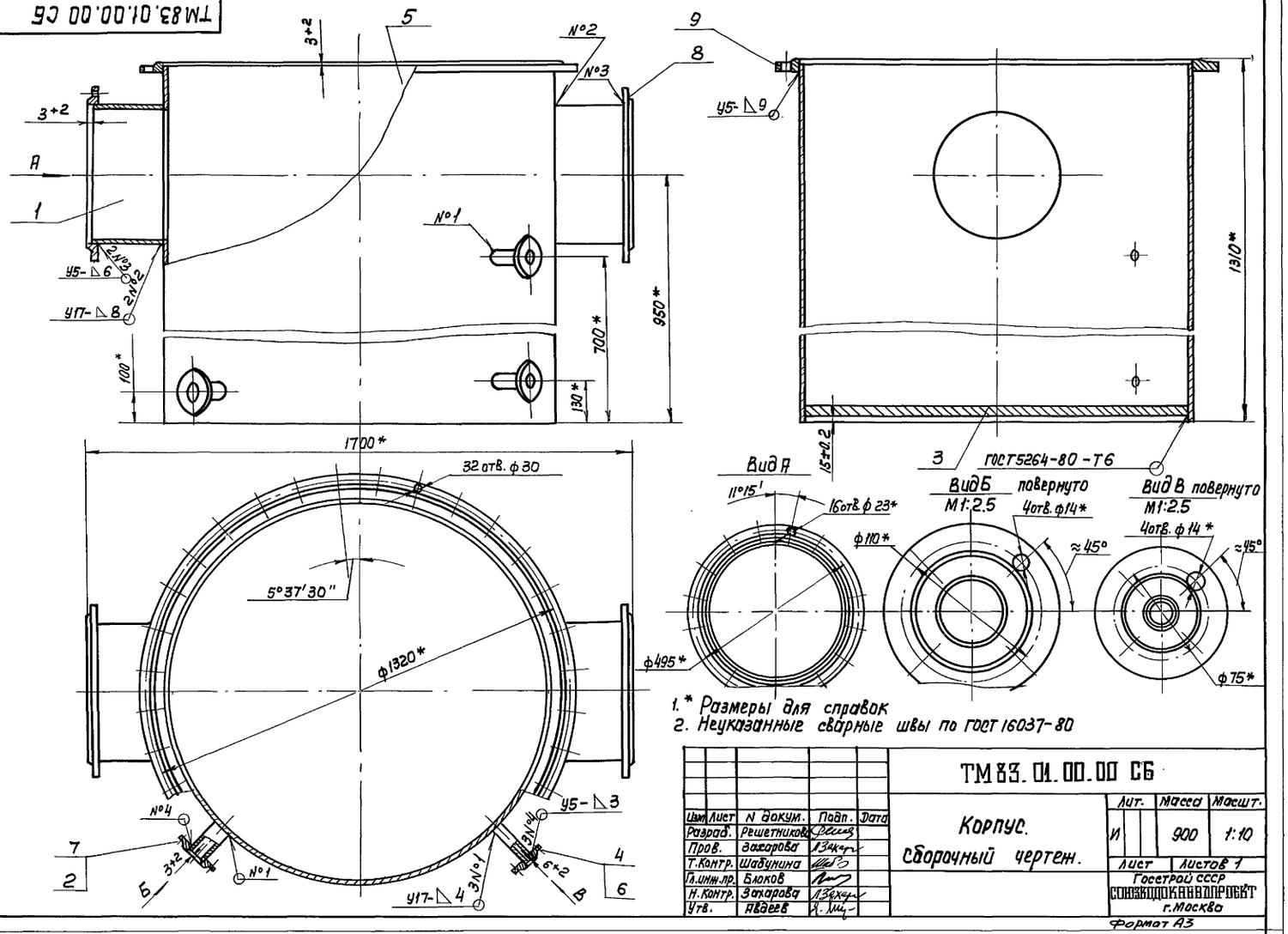

1.* Размеры для справок

2. Неуказанные сварные швы по ГОСТ 16037-80

Изм.	Лист	N докум.	Подп.	Дата
Разраб.		Решетникова		
Пров.		Захарова		
Т.Контр.		Шабунина		
Гл.инж.пр.		Блоков		
Н.Контр.		Захарова		
Утв.		Авдеев		

ТМ83.01.00.00 СБ

Корпус. Сборочный чертеж.

Лит.	Масса	Масшт.
И	900	1:10

Лист | Листов 1

Госстрой СССР
СОЮЗВОДОКАНАЛПРОЕКТ
г. Москва

Формат А3

ТМ83.01.00.05

12.5

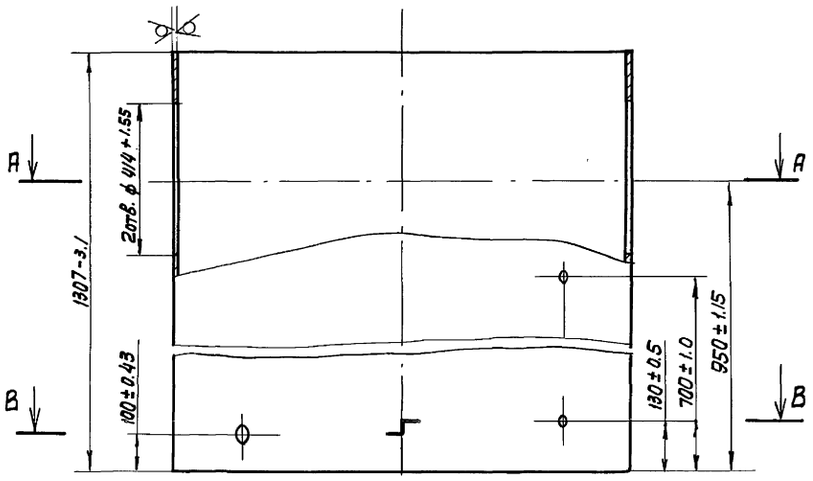

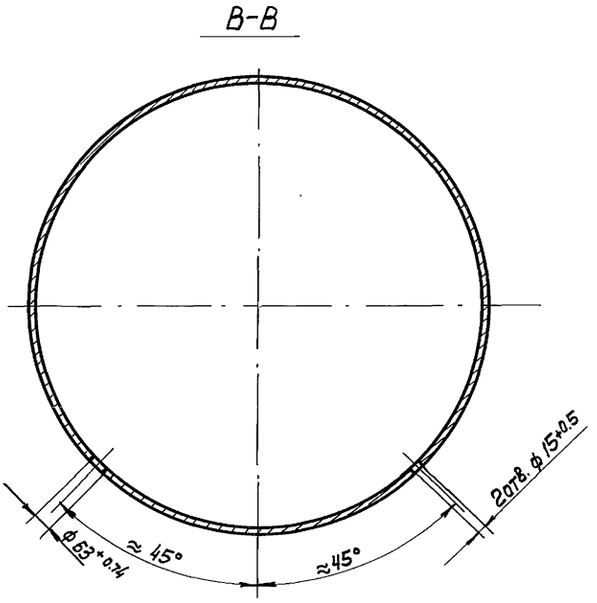

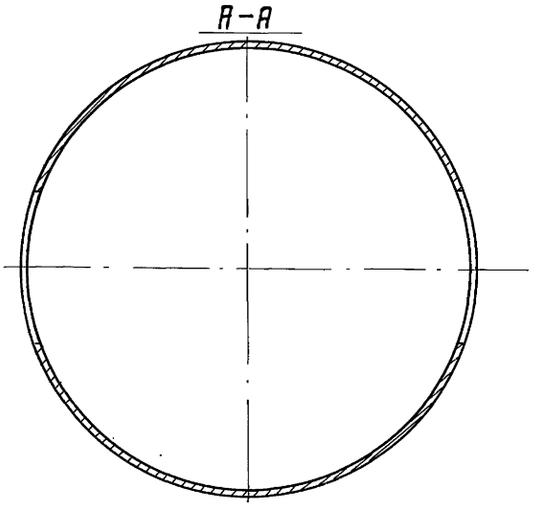

Изм.	Лист	N докум.	Подп.	Дата
Разраб.		Решетникова		
Провер.		Захарова		
Т.Контр.		Шабунина		
ГИП		Блоков		
Н.Контр.		Захарова		
Утв.		Авдеев		10.83

ТМ83.01.00.05

Обечайка

Лит.	Масса	Масшт.
И	513.0	1:10

Лист | Листов 1

Труба 1220×9 ГОСТ 10704-76 / В-ВСт3сп4 ГОСТ 10706-76

Госстрой СССР
СОЮЗВОДОКАНАЛПРОЕКТ
г. Москва

Инв.№ подл. | Подп. и дата | Взам.инв.№ | Инв.№ дубл. | Подп. и дата

Альбом 3

Типовой проект 902-5-37.86

ТМ 83.01.00.03

12.5

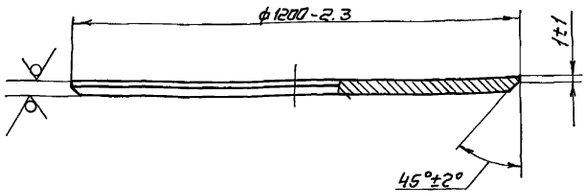

Изм.	Лист	№ докум.	Подп.	Дата
Разраб.		Решетникова		
Провер.		Захарова		
Т. Контр.		Шабунина		
ГИП		Блоков		
Н. Контр.		Захарова		
Утв.		Авдеев		

ТМ 83.01.00.03

Заглушка

Лит.	Масса	Масшт.
И	266.0	1:10

Лист | Листов 1

Лист Б-ПН-3 ГОСТ 19903-74 / В Ст3сп4 ГОСТ 14637-79

Госстрой СССР
СОЮЗВОДОКАНАЛПРОЕКТ
г. Москва

Формат А4

ТМ 83.01.00.04

12.5

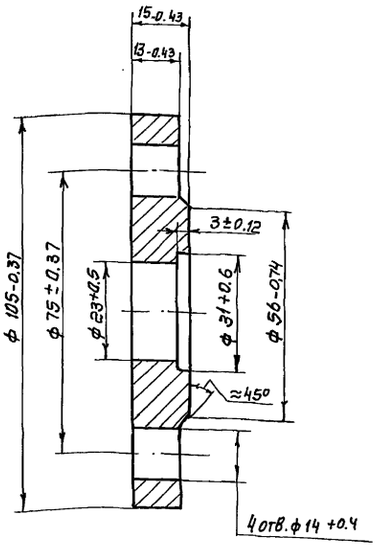

Изм.	Лист	N докум.	Подп.	Дата
Разраб.		Решетникова		
Провер.		Захарова		
Т. Контр.		Шабунина		
ГИП		Блоков		
Н. Контр.		Захарова		
Утв.		Авдеев		

ТМ 83.01.00.04

Фланец

Лит.	Масса	Масшт.
И	0.8	1:1

Лист | Листов 1

В ст.3 сп4 ГОСТ 380-71

Госстрой СССР
СОЮЗВОДОКАНАЛПРОЕКТ
г. Москва

Формат А4

Формат	Зона	Лист	Обозначение	Наименование	Кол.	Примечание
				Документация		
И			ТМ 83.02.00.00 СБ	Сборочный чертеж		
				Детали		
А4		1	ТМ 83.02.00.01	Заглушка	1	
Б4		2	ТМ 83.02.00.02	Пластина		
				Лист Б-ПН-20 ГОСТ 19903-74 / В Ст3сп4 ГОСТ 14637-79		
				1170-2.3 х 914-2.3	1	73.5 кг

Изм.	Лист	N докум.	Подп.	Дата
Разраб.		Решетникова		
Пров.		Захарова		
Т. Контр.		Шабунина		
Н. Контр.		Захарова		
Утв.		Авдеев		

ТМ 83.02.00.00

Крышка

Лит.	Лист	Листов
И		1

Госстрой СССР
СОЮЗВОДОКАНАЛПРОЕКТ

Формат А4

ТМ 83.02.00.00 СБ

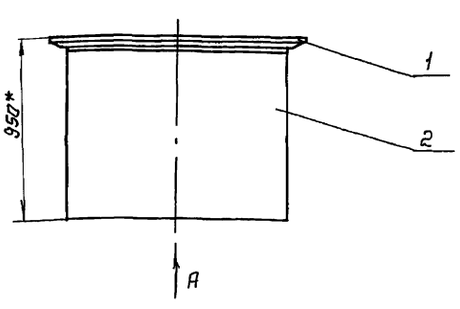

Вид А

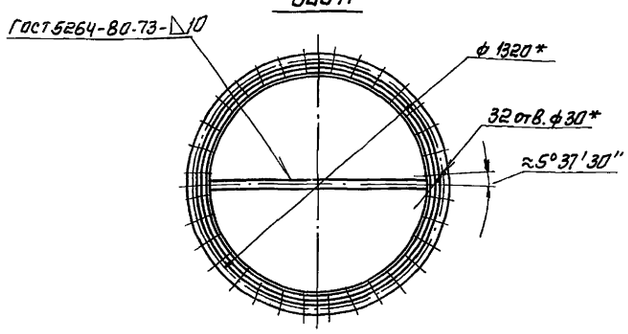

* Размеры для справок.

Изм.	Лист	N докум.	Подп.	Дата
Разраб.		Решетникова		
Провер.		Захарова		
Т. Контр.		Шабунина		
ГИП		Блоков		
Н. Контр.		Захарова		
Утв.		Авдеев		

ТМ 83.02.00.00 СБ

Крышка
Сборочный чертеж

Лит.	Масса	Масшт.
И	467.6	1:20

Лист | Листов 1

Госстрой СССР
СОЮЗВОДОКАНАЛПРОЕКТ
г. Москва

21528-03 7 Формат А4

Инв. N подл. | Подп. и дата | Взам. инв. N | Инв. N дубл. | Подп. и дата

Типовой проект 902-5-31.86 Альбом 3

Формат	Зона	Поз.	Обозначение	Наименование	Кол.	Примечание
				Документация		
22			ТМ 84.00.00.00СБ	Сборочный чертеж		
				Сборочные единицы		
11		1	ТМ 84.01.00.00	Корпус		
				Детали		
Б.4		4	ТМ 84.01.00.01	Прокладка		
				Паронит ПМБ-2.0 ГОСТ 481-80		
				ф (30 х 20)	2	0.001 кг
Б.4		5	ТМ 84.01.00.02	Прокладка		
				Паронит ПМБ-2.0 ГОСТ 481-80		
				ф (365 х 325)	1	0.08 кг
Б.4		6	ТМ 84.01.00.03	Заглушка		
				Лист Б-ПН-16 ГОСТ 19903-74 / В Ст3сп4 ГОСТ 14637-79	1	15 кг.
				Стандартные изделия		
		9		Устройство запорное указателя уровня жидкости, исполнение II. ГОСТ 9652-68	1	
				Болты ГОСТ 7798-70		
		11		М12 х 35.58.096	8	
		12		М20 х 60.58.096	12	
				Гайки ГОСТ 5915-70		
		13		М12.5.096	8	
		14		М20.5.096	12	
		15		Пробка 15 ГОСТ 8963-75	1	

Инв.№ подл. | Подпись и дата | Взам. инв.№ | Инв.№ дубл. | Подпись и дата

Изм.	Лист	№ докум.	Подпись	Дата
Разраб.		Решетникова		
Пров.		Захоробо		
Т.контр.		Шабунина		
Н.контр.		Захоробо		
Утв.		Авдеев		

ТМ 84.00.00.00

Бак сливной

Лит	Лист	Листов
И	-	1

Росстрой СССР
СОЮЗВОДОКАНАЛПРОЕКТ
г. Москва

Формат А4

ТМ83.02.00.01

8.0 / (√)

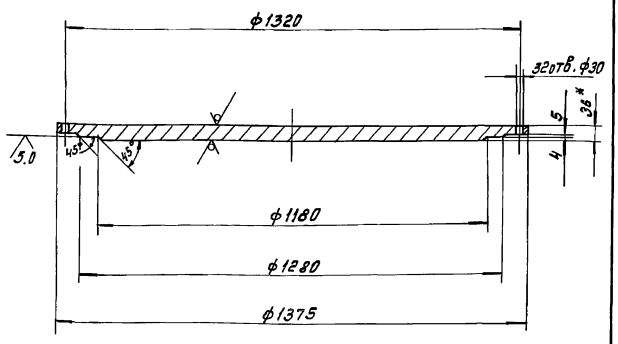

1.* Размер для справок.

2. Предельные отклонения размеров $\pm \frac{JT14}{2}$

Инв.№ подл. | Подп. и дата | Взам. инв.№ | Инв.№ дубл. | Подп. и дата

Изм.	Лист	№ докум.	Подп.	Дата
Разраб.		Решетникова		
Пров.		Захоробо		
Т.контр.		Шабунина		
ГИП		Блоков		
Н.контр.		Захоробо		
Утв.		Авдеев		

ТМ 83.02.00.01

Заглушка

Лит	Масса	Масштаб
И	394	1:10

Лист	Листов 1

Росстрой СССР
СОЮЗВОДОКАНАЛПРОЕКТ
г. Москва

Лист Б-ПН-16 ГОСТ 19903-74 / В Ст3сп4 ГОСТ 14637-79

Формат А4

Формат	Зона	Поз.	Обозначение	Наименование	Кол.	Примечание
22				Документация		
22			ТМ 84.01.00.00СБ	Сборочный чертеж		
				Детали		
12		1	ТМ 84.01.00.01	Лист	1	
11		2	ТМ 84.01.00.02	Лист	1	
Б.4		3	ТМ 84.01.00.03	Лист		
				Лист Б-ПН-4.0 ГОСТ 19903-74 / В Ст3сп4 ГОСТ 14637-79		
				(1470 х 720) - 2.0	1	33 кг.
Б.4		4	ТМ 84.01.00.04	Лист		
				Лист Б-ПН-4.0 ГОСТ 19903-74 / В Ст3сп4 ГОСТ 14637-79		
				(728 х 708) - 2.0	2	16.3 кг.
11		5	ТМ 84.01.00.05	Петля	4	
Б.4		6	ТМ 84.01.00.06	Штуцер		
				Труба 22х3.0 ГОСТ 10704-76 / В-ВСт3сп4 ГОСТ 10705-80		
				L = 45 - 0.6	2	0.136 кг.
Б.4		7	ТМ 84.01.00.07	Лист		
				Лист Б-ПН-4.0 ГОСТ 19903-74 / В Ст3сп4 ГОСТ 14637-79		
				(1470 х 708) - 2.0	1	33 кг.
Б.4		8	ТМ 84.01.00.08	Труба		
				Труба 14х2 ГОСТ 8734-75 / В-ВСт3сп4 ГОСТ 8733-74		
				L = 105 - 0.5	1	0.06 кг.

Инв.№ подл. | Подп. и дата | Взам. инв.№ | Инв.№ дубл. | Подп. и дата

Изм.	Лист	№ докум.	Подп.	Дата
Разраб.		Решетникова		
Пробер.		Захоробо		
Т.контр.		Шабунина		
Н.контр.		Захоробо		
Утв.		Авдеев		

ТМ84.01.00.00

Корпус

Лит	Лист	Листов
Н	1	2

Росстрой СССР
СОЮЗВОДОКАНАЛПРОЕКТ
г. Москва

Формат А4

Формат	Зона	Поз.	Обозначение	Наименование	Кол.	Примечание
Б.4		9	ТМ 84.01.00.09	Труба		
				Труба 38х2.0 ГОСТ 10704-76 / В-ВСт3сп4 ГОСТ 10705-80		
				L = 770 - 1.0	1	1.37 кг.
Б.4		10	ТМ 84.01.00.10	Труба		
				Труба 57х2.0 ГОСТ 10704-76 / В-ВСт3сп4 ГОСТ 10705-80		
				L = 770 - 1.0	2	2.09 кг.
Б.4		11	ТМ 84.01.00.11	Труба		
				Труба 89х3.0 ГОСТ 10704-76 / В-ВСт3сп4 ГОСТ 10705-80		
				L = 105 - 0.5	1	0.64 кг.
Б.4		12	ТМ 84.01.00.12	Труба		
				Труба 325х4.0 ГОСТ 10704-76 / В-ВСт3сп4 ГОСТ 10705-80		
				L = 105 - 0.5	1	3.17 кг.
Б.4		13	ТМ 84.01.00.13	Лист		
				Лист Б-ПН-7.0 ГОСТ 19903-74 / В Ст3сп4 ГОСТ 14637-79		
				(720 х 650) - 2.0	1	14.1 кг
11		14	ТМ 84.01.00.14	Фланец	2	
				Стандартные изделия		
				Фланцы ГОСТ 12820-80		
		18		1-10-1	1	
		19		1-32-1	1	
		20		1-50-1	2	
		21		1-80-1	1	
		22		1-300-1	1	
		23		Муфта 15 ГОСТ 8966-75	1	

Инв.№ подл. | Подп. и дата | Взам. инв.№ | Инв.№ дубл. | Подп. и дата

Изм.	Лист	№ докум.	Подп.	Дата

ТМ84.01.00.00

Лист 2

Коп. Доценко. Дем.-21528-03 8

Формат А4

ТМ 84.00.00.00 СБ

Типовой проект 902-5-31.86 Альбом 3

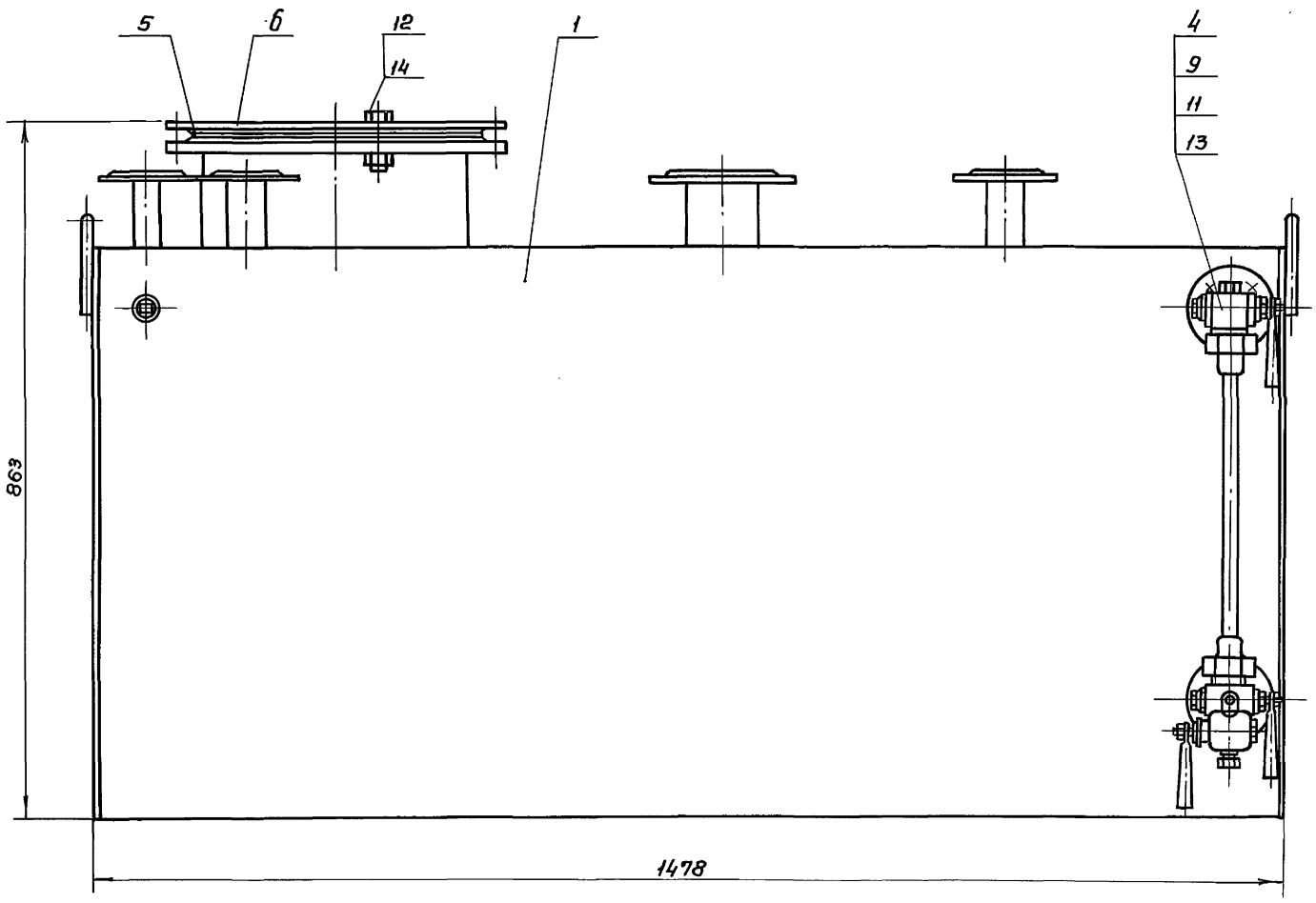

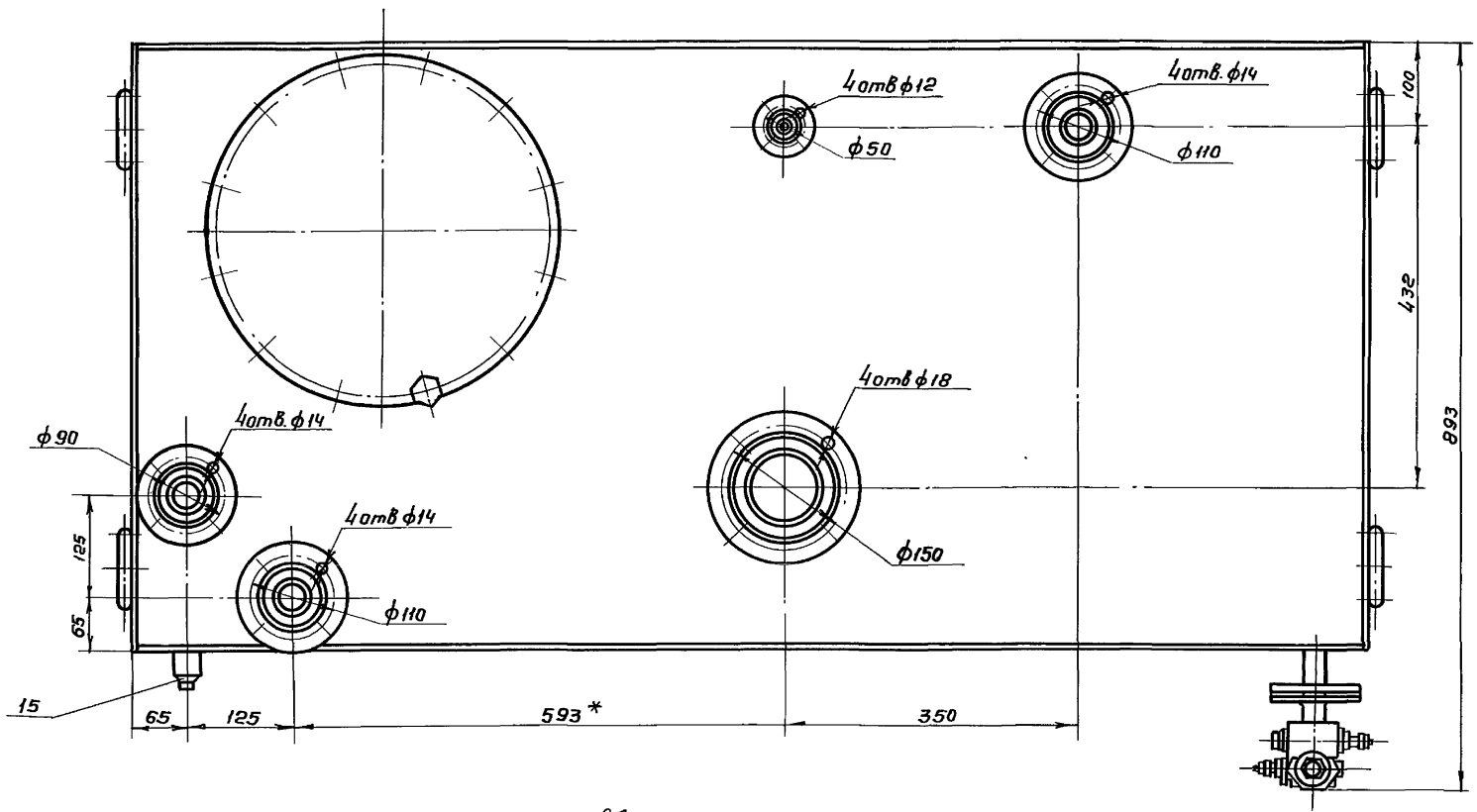

Деталь поз. 6

8.0 (▽)

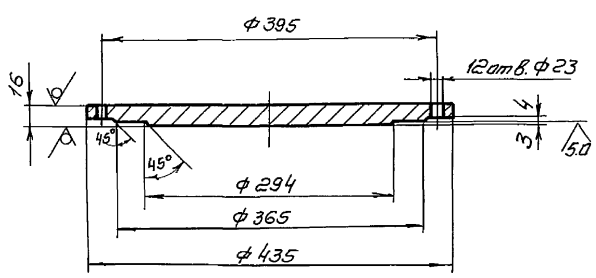

* 1. Размеры для справок

2. Предельные отклонения размеров ± JT14/2

					ТМ 84.00.00.00 СБ		
Изм.	Лист	№ докум.	Подп.	Дата			
Разраб.		Решетникова			Бак сливной	Лит.	Масса	Масштаб
Провер.		Захарова				И	226.3	1:5
Т.контр.		Шабунина			Сборочный чертеж	Лист	Листов 1
ГИП		Блоков				Госстрой СССР	
Н.контр.		Захарова				СОЮЗВОДОКАНАЛПРОЕКТ г. Москва	
Утв.		Авдеев		1983			

Инв. № подл. | Подпись и дата | Взам. инв. № | Инв. № дубл. | Подпись и дата

ТМ 84.01.00.00 СБ

Типовой проект 902-5-31.86 Альбом 3

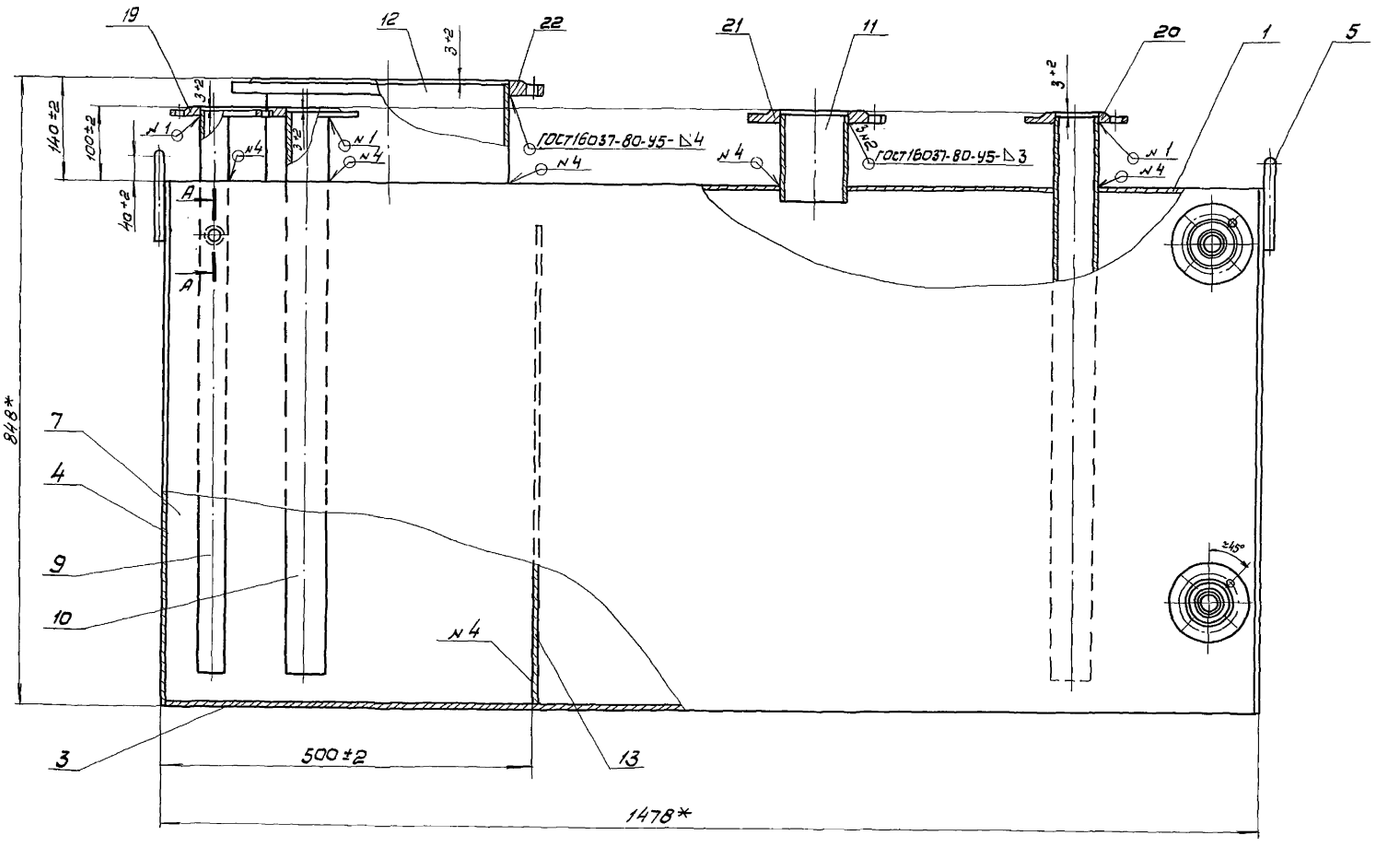

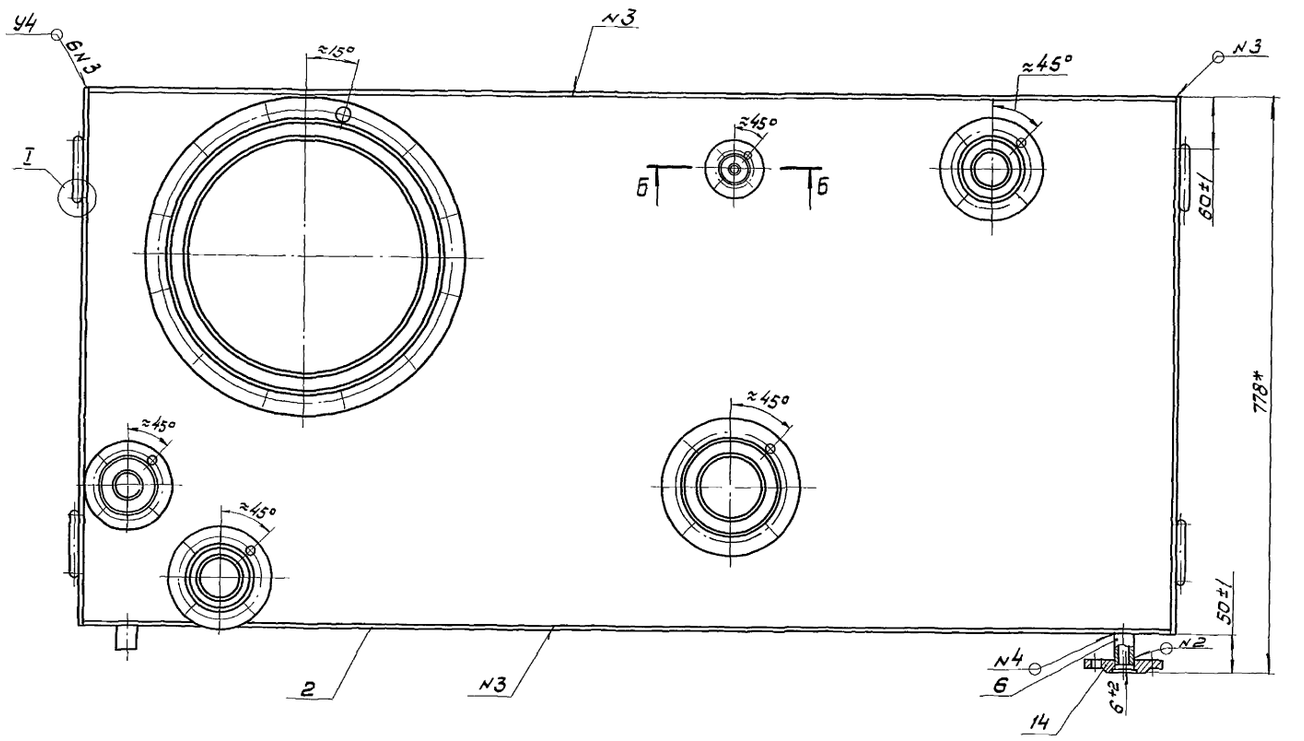

А-А

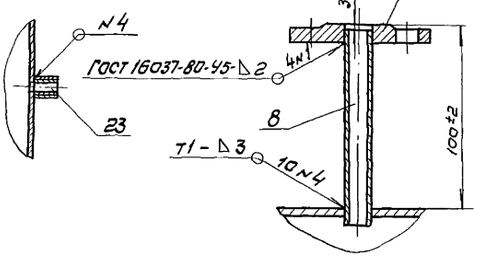

Б-Б
М1:2

I
М1:1

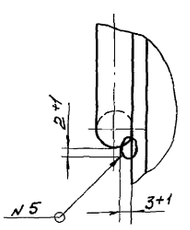

1. Неуказанные сварные швы по ГОСТ 5264-80
2. Сварка шва №5 ручная электродуговая
3. *Размеры для справок.

Разраб.	Решетникова			
Пров.	Захарова			
Т.контр.	Шабунина			
ГИП	Голаков			
Н.контр.	Захарова			
Утв.	Авдеев			10.85

ТМ 84.01.00.00 СБ

Корпус
Сборочный чертеж.

Лит.	Масса	Масштаб
И	202,74	1:5

Лист | Листов 1

Госстрой СССР
СОЮЗВОДОКАНАЛПРОЕКТ
г. Москва

Инв.№ подл. | Подп. и дата | Взам. инв.№ | Инв.№ дубл. | Подпись и дата

ТМ84.01.00.01

Типовой проект 902-5-31.86 Альбом 3

Инв. № подл. | Подпись и дата | Взам. инв. № | Инв. № дубл. | Подпись и дата

12.5

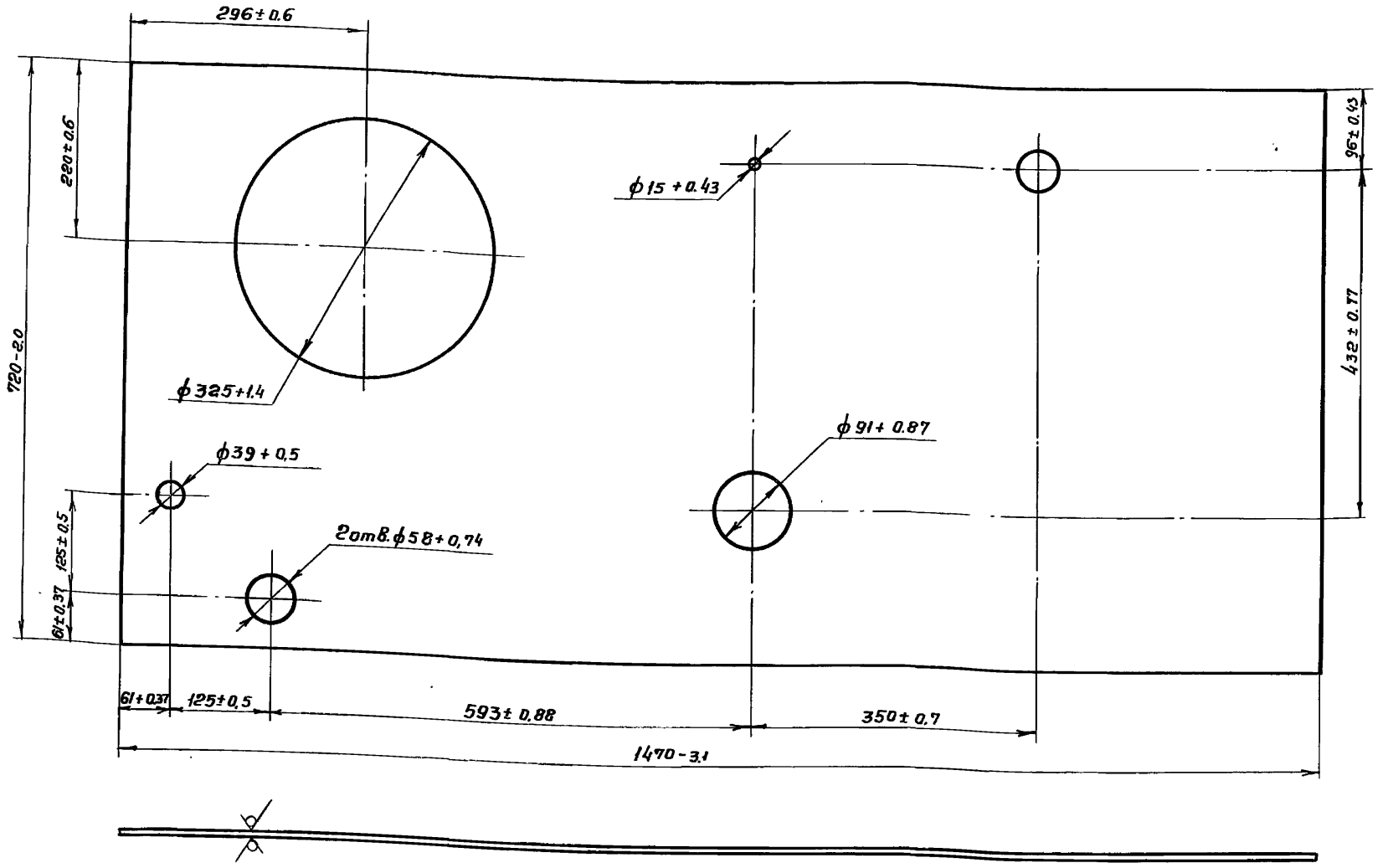

					ТМ84.01.00.01	
Изм.	Лист	№ докум.	Подп.	Дата	Лист	Лит: И; Масса: 31.0; Масштаб: 1:5
Разраб.		Решетникова				Лист; Листов 1
Провер.		Захарова			Лист Б-ПН-40 ГОСТ 19903-74 / Вст3сп4 ГОСТ 14637-79	Госстрой СССР СОЮЗВОДОКАНАЛПРОЕКТ г. Москва
Т.контр.		Шабунина				
ГИП		Блоков				
Н.контр.		Захарова				
Утв.		Авдеев		10.83		

Формат А3

ТМ84.01.00.05

12.5

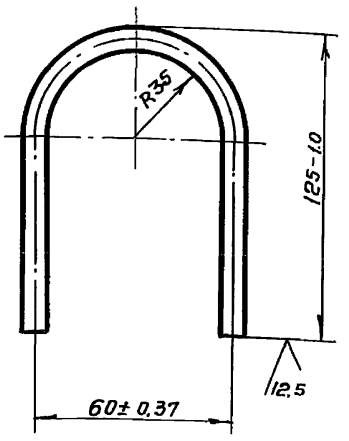

					ТМ84.01.00.05	
Изм.	Лист	№ докум.	Подп.	Дата	Петля	Лит: И; Масса: 0,173; Масштаб: 1:2
Разраб.		Решетникова				Лист; Листов 1
Провер.		Захарова			Круг В-10 ГОСТ 2590-71 / Ст3-1-I ГОСТ 535-79	Госстрой СССР СОЮЗВОДОКАНАЛПРОЕКТ г. Москва
Т.контр.		Шабунина				
ГИП		Блоков				
Н.контр.		Захарова				
Утв.		Авдеев				

Формат А4

ТМ84.01.00.14

12.5

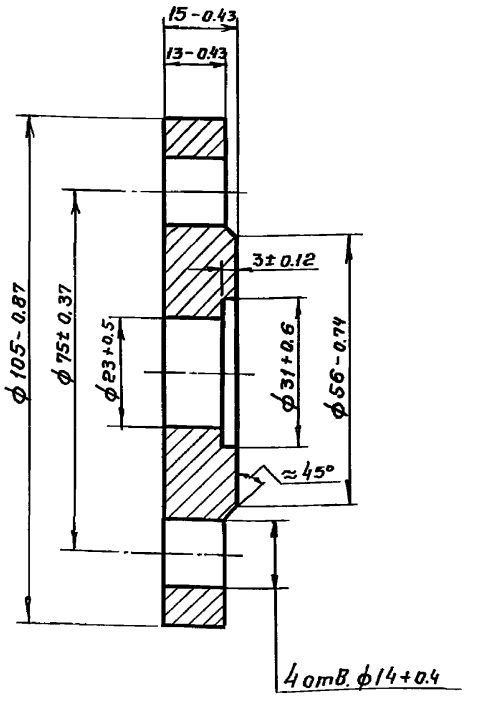

					ТМ84.01.00.14	
Изм.	Лист	№ докум.	Подп.	Дата	Фланец	Лит.: И; Масса: 0,8; Масштаб: 1:1
Разраб.		Решетникова				Лист; Листов 1
Провер.		Захарова			ВСт3сп4 ГОСТ 380-71	Госстрой СССР СОЮЗВОДОКАНАЛПРОЕКТ г. Москва
Т.контр.		Шабунина				
ГИП		Блоков				
Н.контр.		Захарова				
Утв.		Авдеев		10.83		

21528-03 11

Формат А4

Альбом 3

Типовой проект 902-5-31.86

Формат	Зона	Поз.	Обозначение	Наименование	Кол.	Примечание
				Документация		
12			ТМ 85.00.00.00 СБ	Сборочный чертеж		
				Детали		
Б4		1	ТМ 85.00.00.01	Короб		
				Лист Б-ПН-2.0 ГОСТ 19903-74 / Вст.3сп4 ГОСТ 16523-70	1	2.2кг
12		2	ТМ 85.00.00.02	Косынка	2	
12		3	ТМ 85.00.00.03	Рассекатель	1	
Б4		4	ТМ 85.00.00.04	Труба		
				Труба 89х3 ГОСТ 10704-76 / В-Вст.3сп4 ГОСТ 10705-80		
				L = 75-0.74	1	0.48кг

Изм.	Лист	N докум.	Подпись	Дата
Разраб.		Решетникова		
Пров.		Захарова		
Т.контр.		Шабунина		
Н.контр.		Захарова		
Утв.		Авдеев		

ТМ 85.00.00.00

Насадка для свечи

Лит	Лист	Листов
И		1

Госстрой СССР
СОЮЗВОДОКАНАЛПРОЕКТ
г. Москва

Формат А4

Инв.№ подл. | Подп. и дата | Взам. инв.№ | Инв.№ дубл. | Подпись и дата

ТМ 84.01.00.00

12.5

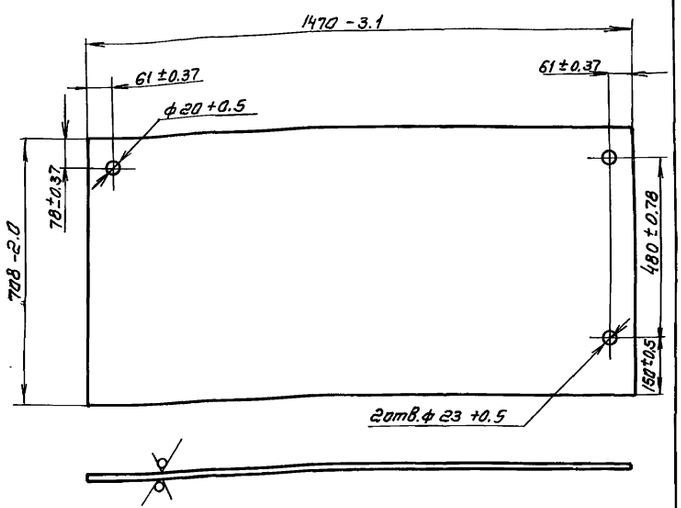

Изм.	Лист	№ докум.	Подп.	Дата
Разраб.		Решетникова		
Провер.		Захарова		
Т. контр.		Шабунина		
ГИП		Блоков		
Н. контр.		Захарова		
Утв.		Авдеев		

ТМ 84.01.00.02

Лист

Лист	Масса	Масшт.
И	32.6	1:10

Лист	Листов 1

Лист Б-ПН-4.0 ГОСТ 19903-74 / Вст3сп4 ГОСТ 14637-79

Госстрой СССР
СОЮЗВОДОКАНАЛПРОЕКТ
г. Москва

Формат А4

ТМ 85.00.00.00СБ

А-А

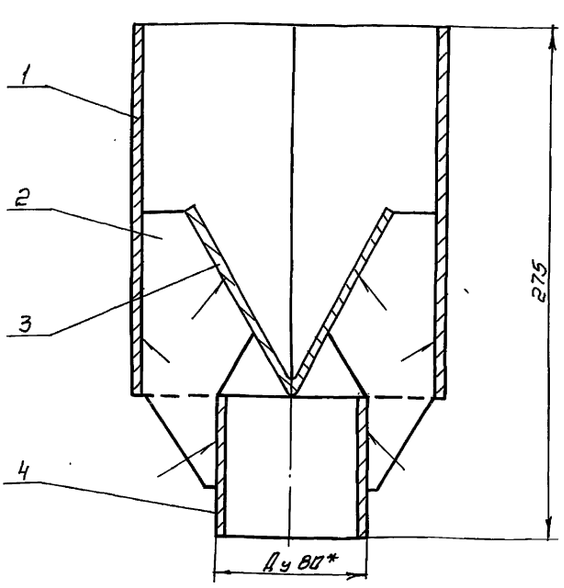

Деталь поз.1
М 1:4

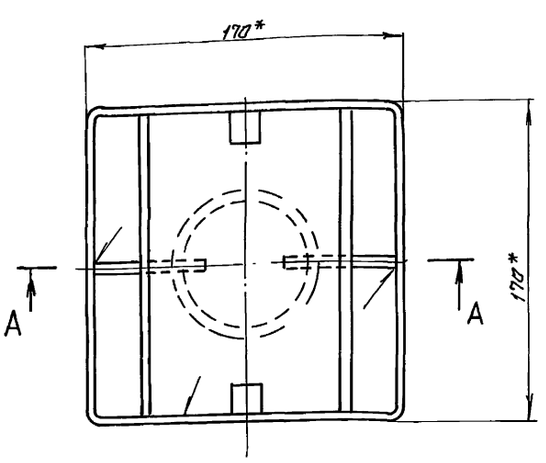

1.* Размеры для справок.

2. Сварные швы по ГОСТ 5264-80 -Т3 - Δ3

12.5

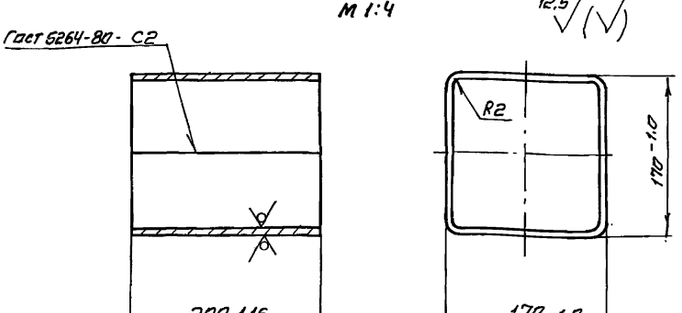

Изм.	Лист	N докум.	Подп.	Дата
Разраб.		Решетникова		
Пров.		Захарова		
Т.контр.		Шабунина		
Гип инж.		Блоков		
Н.контр.		Захарова		
Утв.		Авдеев		

ТМ 85.00.00.00 СБ

Насадка для свечи
Сборочный чертеж

Лит.	Масса	Масштаб
И	4.16	1:2

Лист 1	Листов 1

Госстрой СССР
СОЮЗВОДОКАНАЛПРОЕКТ
г. Москва

21528-03 12 Формат А3

Инв.№ подл. | Подп. и дата | Инв.№ дубл. | Взам. инв.№ | Подп. и дата

ТМ 85.00.00.03

12.5 (V)

Типовой проект 902-5-31.86 Альбом 3

Инв.№ подл. | Подп. и дата | Взам. инв.№ | Инв.№ дубл. | Подп. и дата

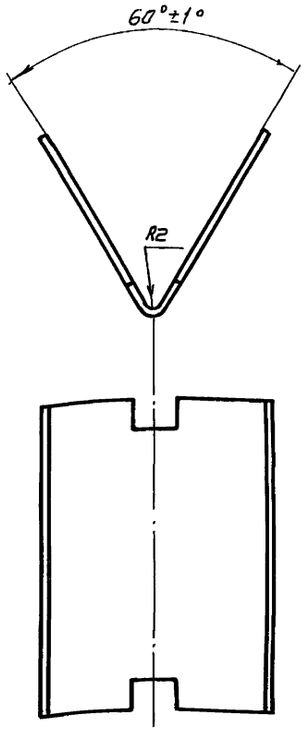

развертка

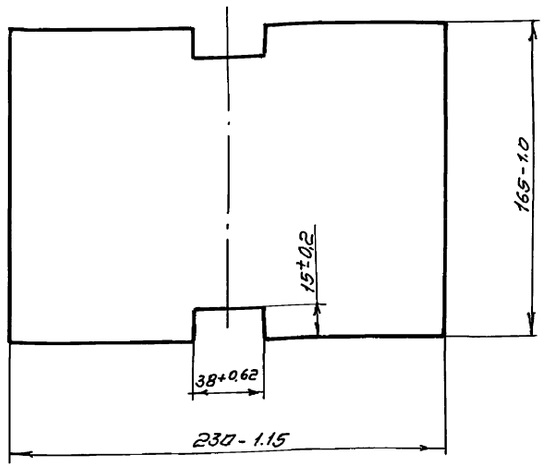

					ТМ 85.00.00.03		
Изм.	Лист	№ докум.	Подп.	Дата	Рассекатель	Лит.	Масса	Масштаб
Разраб.		Решетникова				И	0.61	1:2
Пров.		Захарова				Лист	Листов 1
Т. контр.		Шабунина					
Гл. инжен.		Блоков				Госстрой СССР СОЮЗВОДОКАНАЛПРОЕКТ г. Москва	
Н. контр.		Захарова			Лист 6-ЛН-2.0 ГОСТ 19903-74 Вст3сп4 ГОСТ 16523-70		
Утв.		Авдеев					

Формат А3

ТМ 85.00.00.02

12.5 (V)

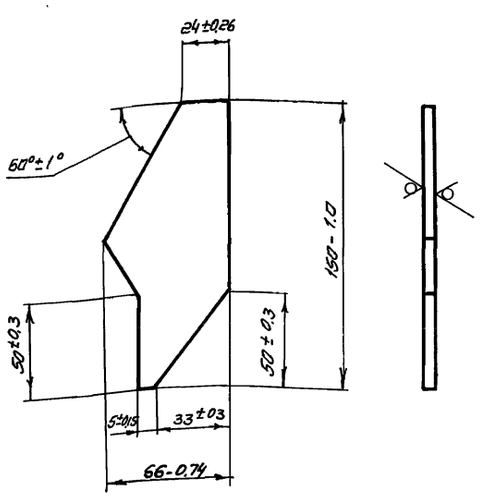

					ТМ 85.00.00.02		
Изм.	Лист	№ докум.	Подп.	Дата	Косынка	Лит.	Масса	Масштаб
Разраб.		Решетникова				И	0.14	1:2
Пров.		Захарова				Лист	Листов 1
Т. контр.		Шабунина					
Гл. инжен.		Блоков				Госстрой СССР СОЮЗВОДОКАНАЛПРОЕКТ г. Москва	
Н. контр.		Захарова			Лист 6-ЛН-3.0 ГОСТ 19903-74 Вст3сп4 ГОСТ 16523-70		
Утв.		Авдеев					

Формат А4

Формат	Зона	Поз.	Обозначение	Наименование	Кол.	Примечание
				Документация		
12			ТМ 86.00.00.00 СБ	Сборочный чертеж		
				Стандартные изделия		
		4		Болт М6 х 15, 58.096		
				ГОСТ 7798-70	4	
		5		Гайка М6.5.096		
				ГОСТ 5915-70	4	
				Переменные данные для исполнений		
				ТМ 86.00.00.00		
				Детали		
12		1	ТМ 86.00.00.01	Скоба	1	
11		2	ТМ 86.00.00.02	Шайба	1	
11		3	ТМ 86.00.00.03	Основание	1	
				ТМ 86.00.00.00-01		
				Детали		
12		1	ТМ 86.00.00.01-01	Скоба	1	
11		2	ТМ 86.00.00.02-01	Шайба	1	
11		3	ТМ 86.00.00.03-01	Основание	1	

Инв.№ подл. | Подпись и дата | Взам. инв.№ | Инв.№ дубл. | Подпись и дата

					ТМ 86.00.00.00		
Изм.	Лист	№ докум.	Подпись	Дата	Приспособление для фиксации положения пробки крана 11Б6 бкн 11Б7 бк ГОСТ 2704-77	Лит.	Лист	Листов
Разраб.		Решетникова				И	—	1
Пров.		Захарова				Госстрой СССР СОЮЗВОДОКАНАЛПРОЕКТ г. Москва	
Т. контр.		Шабунина					
Н. контр.		Захарова					
Утв.		Авдеев					

Формат А4

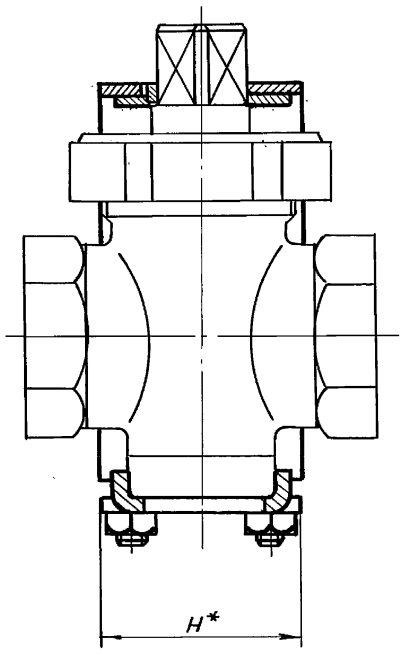

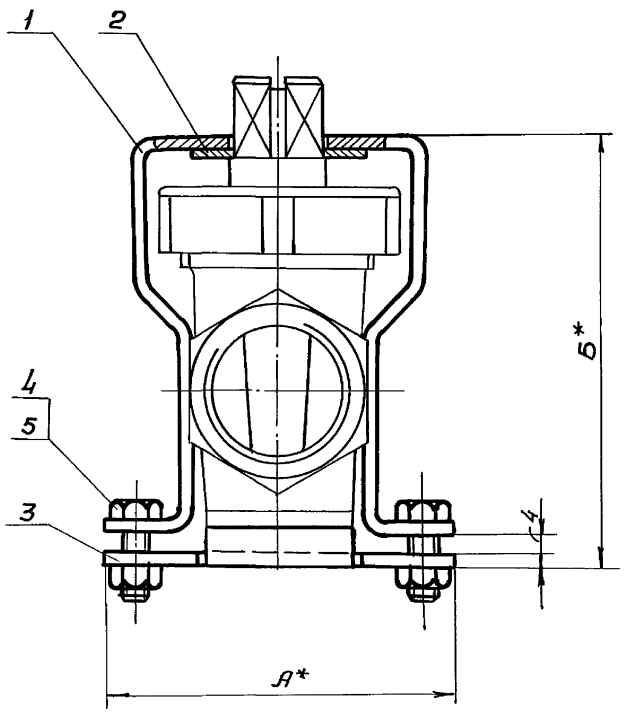

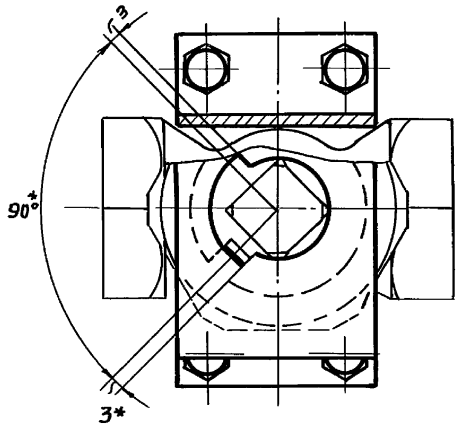

Обозначение	Ду	А	Б	Н	Вес кг
ТМ 86.00.00.00	25	80	98	48	0,333
-01	50	112	140	88	0,865

1* Размеры для справок.

2. Предельные отклонения размеров $\pm \frac{JT14}{2}$

Изм	Лист	№ докум.	Подпись	Дата
Разраб.		Решетникова		
Провер.		Захарова		
Т. контр.		Шабунина		
ГИП		Блакав		
Н. контр.		Захарова		
Утв.		Авдеев		10.87

ТМ 8600.00.00 СБ

Приспособление для фиксации положения пробки крана 11б6бк и 11б76к. ГОСТ 2704-77 Сборочный чертеж

Лит	Масса	Масштаб
И		см табл.

Лист	Листов 1

Госстрой СССР СОЮЗВОДОКАНАЛПРОЕКТ г. Москва

Инв.№ подл. | Подпись и дата | Взам. инв.№ | Инв.№ дубл. | Подпись и дата

ТМ86.00.00.01

12.5 (√)

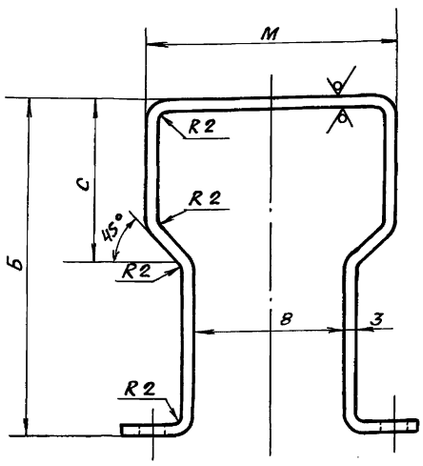

Обозначения	Ду	А	Б	С	d	R	В	М	Н	Длина заготов	Вес кг
ТМ86.00.00.01	25	80	91	45	22	15	38	67	48	265	0.220
-01	50	112	133	60	34	21	70	106	88	388	0.630

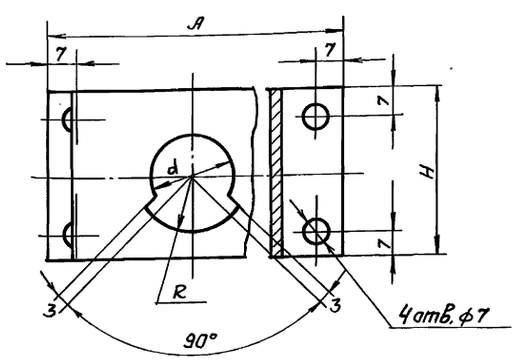

Предельные отклонения размеров $\pm \frac{JT14}{2}$

Изм.	Лист	N докум.	Подп.	Дата
Разраб.		Решетникова	Подп.	
Провер.		Захарова		
Т. контр.		Шабунина		
Гл. инж. пр.		Блоков		
Н. контр.		Захарова		
Утв.		Авдеев		

ТМ86.00.00.01

Скоба

Лит. И | Масса: См. табл. | Масштаб:

Лист | Листов 1

Лист Б-ПН3.0 ГОСТ 19903-74
В Ст.3сп ГОСТ 16523-70

Госстрой СССР
СОЮЗВОДОКАНАЛПРОЕКТ
г. Москва

Формат А3

Инв. N подл. | Подп. и дата | Инв. N дубл. | Взам. инв. N | Подпись и дата

ТМ86.00.00.03

12.5 (√)

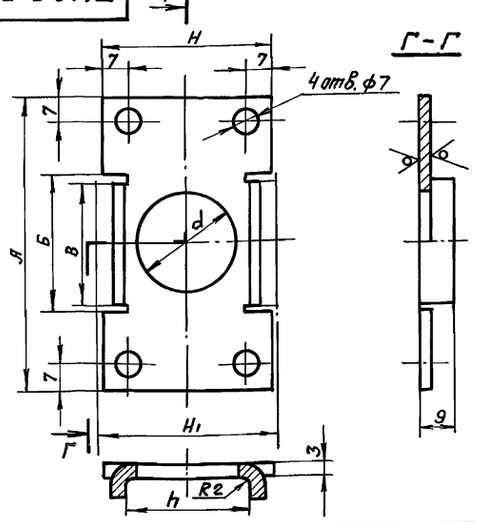

Обозначение	Ду	А	Б	В	Н	Н1	h	d	Вес кг
ТМ86.00.00.03	25	80	36	34	48	45	34	—	0.090
-01	50	112	65	63	88	74	63	30	0.200

Предельные отклонения размеров $\pm \frac{JT14}{2}$

Изм.	Лист	N докум.	Подп.	Дата
Провер.		Захарова	"	
Т. контр.		Шабунина	"	
ГИП		Блоков	"	
Н. контр.		Захарова	"	
Утв.		Авдеев	"	

ТМ86.00.00.03

Основание

Лит. И | Масса: См. табл. | Масштаб:

Лист | Листов 1

Лист Б-ПН-3.0 ГОСТ 19903-74
В Ст.3сп ГОСТ 16523-70

Госстрой СССР
СОЮЗВОДОКАНАЛПРОЕКТ
г. Москва

Формат А4

Инв. N подл. | Подп. и дата | Инв. N дубл. | Взам. инв. N | Подп. и дата

ТМ86.00.00.02

12.5 (√)

Квадрат на шайбе принять по квадрату на пробке крана

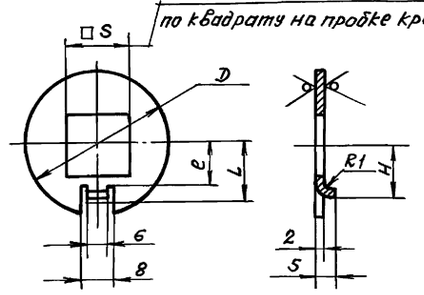

Обозначение	Ду	D	□ S	L	e	H	Вес кг
ТМ86.00.00.02	25	40	17	16	11	14	0.023
-01	50	54	27	22	17	20	0.035

Предельные отклонения размеров $\pm \frac{JT14}{2}$

Изм.	Лист	N докум.	Подпись	Дата
Разраб.		Решетникова	Подп.	
Провер.		Захарова	"	
Т. контр.		Шабунина	"	
ГИП		Блоков	"	
Н. контр.		Захарова	"	
Утв.		Авдеев	"	

ТМ86.00.00.02

Шайба

Лит. И | Масса: См. табл. | Масштаб:

Лист | Листов 1

Лист Б-ПН3.0 ГОСТ 19903-74
В Ст.3сп ГОСТ 16523-70

Госстрой СССР
СОЮЗВОДОКАНАЛПРОЕКТ
г. Москва

Формат А4

Инв. N подл. | Подп. и дата | Инв. N дубл. | Взам. инв. N | Подп. и дата

gost.e-ecolog.ru