ТИПОВОЙ ПРОЕКТ

902-9-30.85

ПУНКТ УПРАВЛЕНИЯ ГАЗОВОЙ СВЕЧОЙ

АЛЬБОМ I

Газоснабжение, архитектурно-строительные решения,
отопление и вентиляция

				Привязан
Инв.№				

gost.e-ecolog.ru

ТИПОВОЙ ПРОЕКТ

902-9-30.85

ПУНКТ УПРАВЛЕНИЯ ГАЗОВОЙ СВЕЧОЙ

СОСТАВ ПРОЕКТА:

Альбом 1	Газоснабжение, архитектурно-строительные решения, отопление и вентиляция.
Альбом 2	Электротехнические решения, автоматизация и технологический контроль.
Альбом 3	Нестандартизированное оборудование.
Альбом 4	Спецификации оборудования.
Альбом 5	Ведомости потребности в материалах.
Альбом 6	Сметы.

АЛЬБОМ 1

Разработан институтами:

Союзводоканалпроект

Директор института — Ю.Н.Андрианов

Главный инженер проекта — А.М.Клеопова

Мосгазниипроект

Главный инженер института — М.А.Маевский

Главный инженер проекта — С.М.Жданов

Утвержден Госстроем СССР протоколом от 12.10.84 г № ИИ-29

Введен в действие:

в/о "Союзводоканалпроект" приказом N 119 от 7 мая 1985 г.

Инв. № подл. | Подпись и дата | Взам. инв. №

привязан

Инв. N

СОДЕРЖАНИЕ АЛЬБОМА

№№ п/п	Лист	Наименование	Стр.
		Газоснабжение	
1	ГС-1	Общие данные	3
2	ГС-2	Газоснабжение. План.	4
3	ГС-3	" Разрез 1-1. Вид А.	5
4	ГС-4	" Разрез 2-2.	6
5	ГС-5	" Схема газопроводов.	7
6	ГС-6	" Спецификация.	8
		Архитектурно-строительные решения	
7	АС-1	Общие данные.	9
8	АС-2	Планы, разрезы, фасады.	10
9	АС-3	Планы кровли, полов. Спецификации.	11
10	АС-4	Узлы.	12
11	АС-5	Схема расположения фундаментов	13
12	АС-6	Схемы расположения отверстий и закладных	
		элементов в стенах. Схема расположения	
		монорельса	14
13	АС-7	Покрытие. План. Сечения.	15
14	АС-8	Схема расположения опор под трубопроводы	16
15	АС-9	Схема расположения площадок П1, П2.	
		Площадка П1.	17
16	АС-10	Площадка П2.	18

№№ п/п	Лист	Наименование	Стр.
17	АС-11	Схема расположения ограждения	1
		вентиляционного оборудования	19
18	АС-12	Фундаменты Ф01, Ф02	20
19	АС-13	Оттяжка От1, От2. Узлы. Детали.	21
		Прилагаемые документы марки АСИ	
20	АСИ-БК1	Монорельс БК1	22
21	АСИ-М1	Марка М1	23
22	АСИ-М2	Марка М2	23
		Отопление и вентиляция	
23	ОВ-1	Общие данные	24
24	ОВ-2	Пункт управления газовой свечой. План. Разрез.	
		Схема системы отопления. Схемы систем П1, В1. Схема	
		систем теплоснабжения установки П1.	25
25	ОВ-3	Установочные чертежи систем П1, В1.	
		Схема узла ввода.	26

Типовой проект 902-9-30.85

Инв.№ подл. | Подпись и дата | Взам.инв.№

Привязан

Инв.№

копировал Шуляковская формат А2

Типовой проект 902-9-30.85

Альбом 1

Ведомость рабочих чертежей основного комплекта ГС

Лист	Наименование	Примечание
1	Газоснабжение. Общие данные	
2	—"— План	
3	—"— Разрез 1-1, Вид А	
4	—"— Разрез 2-2	
5	—"— Схема газопровода	
6	—"— Спецификация	

Обозначение	Наименование	Примечан.
	Прилагаемые документы	
	Нестандартизированное	
	оборудование	Альбом 3
— ГС, СО	Спецификация оборудования	Альбом 4
— ГС, ВМ	Ведомость потребности в	
	материалах	Альбом 5

Ведомость ссылочных и прилагаемых документов

Обозначение	Наименование	Примечание
	Ссылочные документы	
Серия 5.905-7 УГ 12.00	Футляр для прохода газопровода через стену ф 57×2	
Серия 5.905-7 УГ 12.00.06	Футляр для прохода газопровода через стену ф 108×2,5	
Серия 5.905-7 УГ 12.00.07	Футляр для прохода газопровода через стену ф 159×3	
Серия 5.905-7 УГ 12.00.11	Футляр для прохода газопровода через стену ф 426×6	
Серия 5.905-4 УКИП 2.00-01	Установка устройства для отбора импульса давления на трубопроводе	
Серия 5.905-8	Подставка под газопровод	

Ведомость основных комплектов рабочих чертежей

Обозначение	Наименование	Примечан.
— ГС	Газоснабжение	Альбом 1
— АС	Архитектурно-строительные	
	решения	Альбом 1
— ОВ	Отопление и вентиляция	Альбом 1
— АМ	Электротехнические решения	Альбом 2
— АГС	Автоматизация газоснабжения	Альбом 2

Калькодержатель

Серия 5.905-4
Серия 5.905-7
Серия 5.905-8

Тбилисский филиал ЦИТП
380053, Тбилиси, 53
Авчальское ш.; 86а

Общие указания

Газопроводы, транспортирующие влажный газ, следует прокладывать с уклоном не менее 0,003 с установкой в низших точках устройств для удаления конденсата (дренажные штуцера). Для указанных газопроводов допускается предусматривать тепловую изоляцию.

Защиту от коррозии выполнять согласно требованиям СНиП II-37-76.

Газопроводы, прокладываемые по опорам, при необходимости должны быть защищены от механических повреждений.

Материал труб для внутреннего газопровода применять согласно требованиям СНиП II-37-76

При заказе запорной арматуры с фланцевым соединением необходимо в заказе-наряде указывать ответные фланцы, крепежные детали и прокладки

Типовой проект разработан в соответствии с действующими нормами и правилами и предусматривает мероприятия, обеспечивающие взрывную, взрывопожарную и пожарную безопасность при эксплуатации здания

Главный инженер проекта: [подпись] /Жданов/

Инв. № подл.	Подпись и дата	Взам. инв. №

Привязан

Инв. №

ТП 902-9-30.85 — ГС

Гл. инж. ин-та	Маевский		11.83
ГИП	Жданов		11.83
Нач. отд.	Бесфанильный		
Гл. спец.	Романов		
Рук. гр.	Абрамович		
Н. контр.	Жданов		11.83

Пункт управления газовой свечой	Стадия	Лист	Листов
	Р	1	6
Газоснабжение. Общие данные	Институт МосгазНИИпроект		

копировал: Карымова 20478-01 4 формат А2

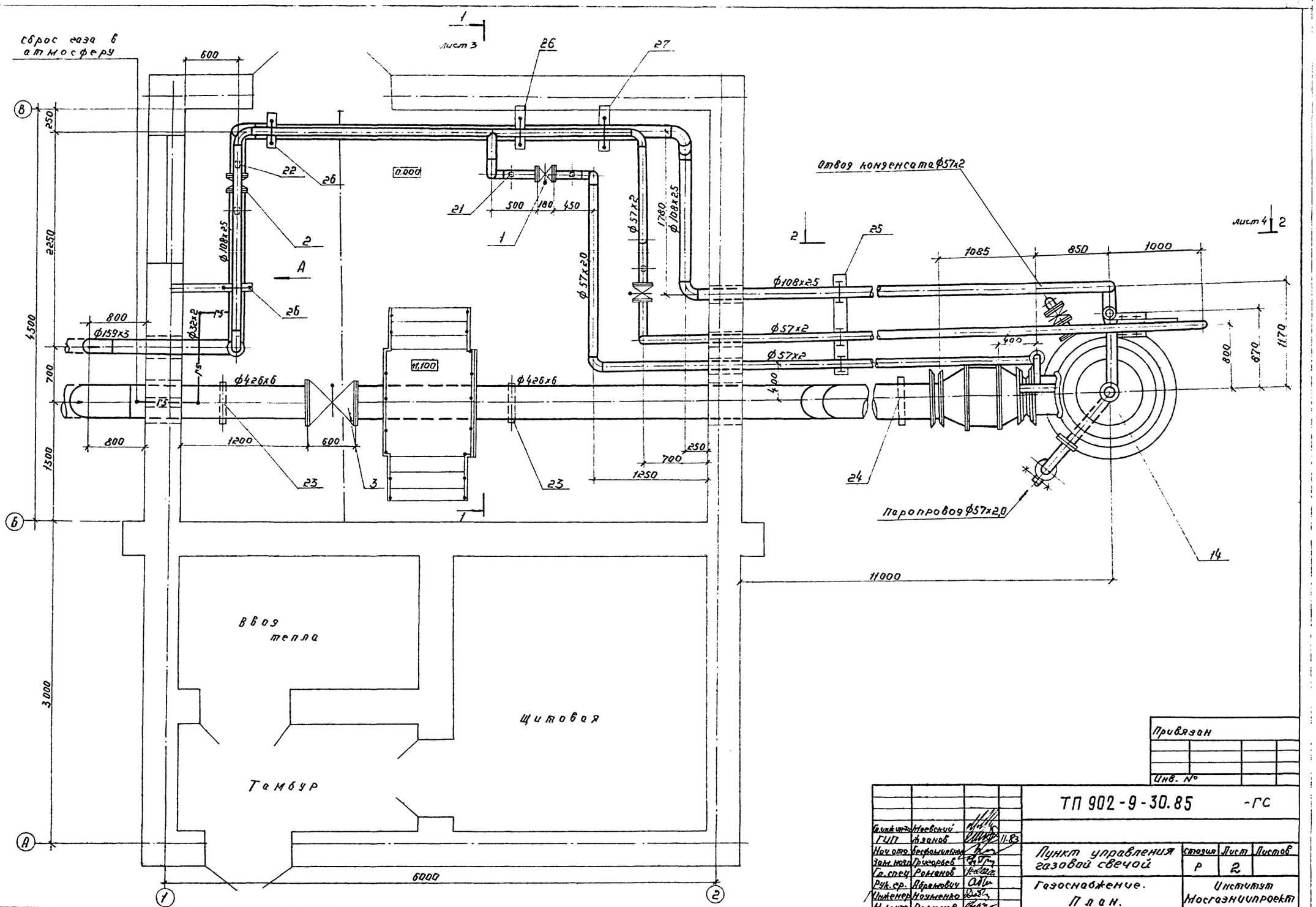

Альбом 1

Типовой проект 902-9-30.85

Инв. № подл.	Подп. и дата	Взам. инв. №

Привязан

Инв. №

Гл. инж. ин-та	Маевский		
ГИП	Жданов		11.83
Нач. отд.	Бесфамильный		
Зам. нач.	Григорьев		
Гл. спец.	Романов		
Рук. ср.	Абрамович		
Инженер	Науменко		
Н. контр.	Романов		

ТП 902-9-30.85 -ГС

Пункт управления газовой свечой

Стадия	Лист	Листов
Р	2	

Газоснабжение. План.

Институт Мосгазниипроект

Копировал: 20478-01 5 Формат А2

Альбом 1

Типовой проект 902-9-30.85

Инв. № подл. | Подпись и дата | Взам. инв. №

Разрез 1-1

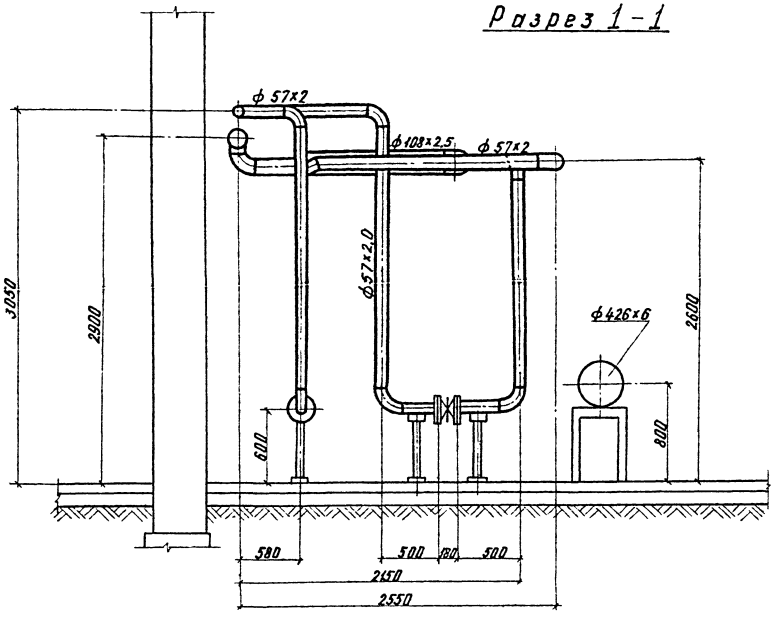

Вид А

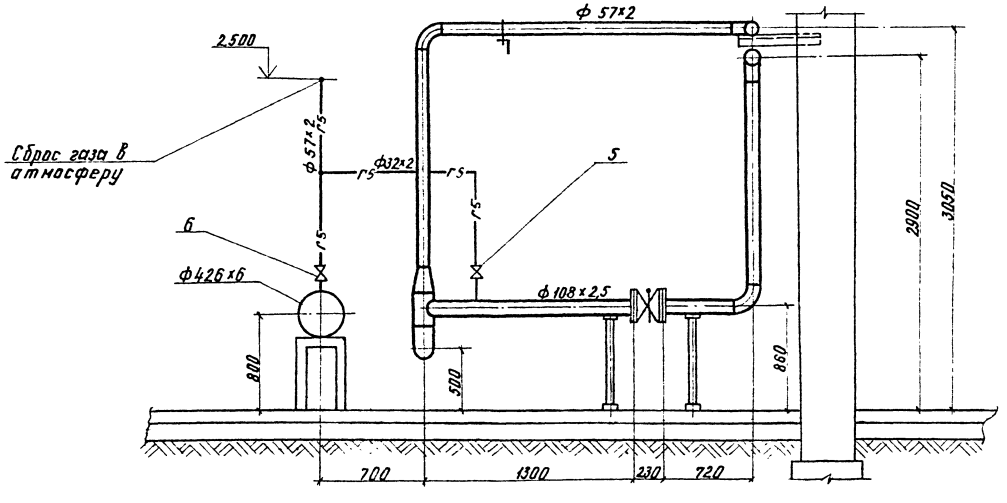

Привязан

Инв. №

				ТП 902-9-30.85	-ГС
Гл. инж. проекта	Киевский				
ГИП	Жданов		11.83		
Нач. отд.	Бескапильный			Пункт управления газовой свечой	Стадия: Р; Лист: 3; Листов:
Зам. нач.	Григорьев				
Гл. спец.	Романов				
Рук. гр.	Драновича			Газоснабжение Разрез 1-1. Вид А	Институт МосгазНИИпроект
Инженер	Наченина				
Н. контр.	Романов				

копировал: Карпова 20478-01 6 формат А2

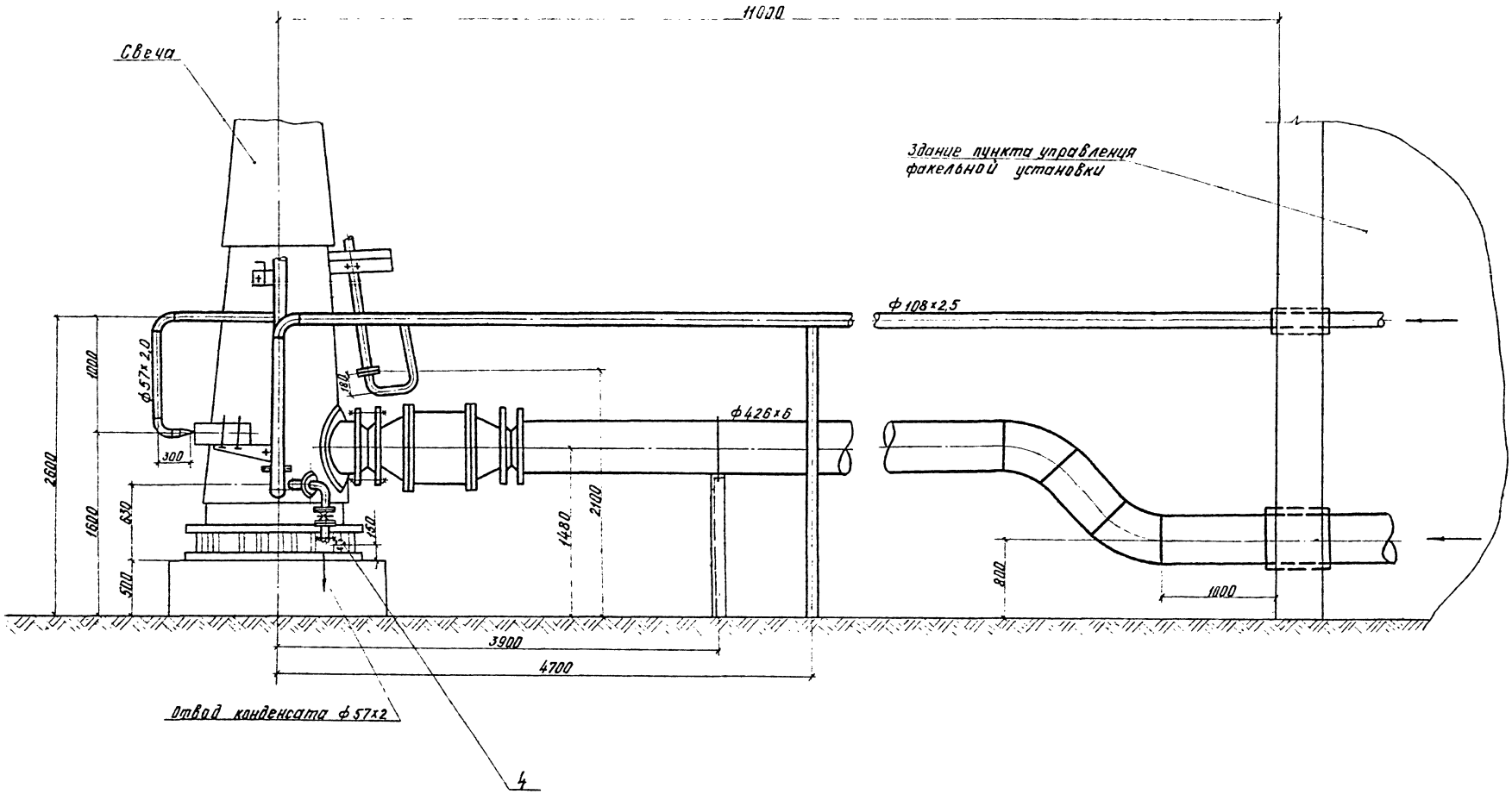

Альбом 1

Типовой проект 902-9-30.85

Инв.№подл. | Подпись и дата | Взам.инв.№

Привязан

Инв.№

ТП 902-9-30.85			-ГС
Гл.инж.пр.	Наевский		
ГИП	Жданов		4.83
Нач.отд.	Бесфамильный		
Зав.маст.	Григоров		
Гл.спец.	Романов		
Рук.гр.	Абрамович		
Инженер	Науменко		
Н.контр.	Романов		
Пункт управления газовой свечой	Стадия: Р	Лист: 4	Листов:
Газоснабжение разрез 2-2	Институт МосгазНИИпроект		

копировал: Карынова

формат А2

Альбом 1

Типовой проект 902-9-30.85

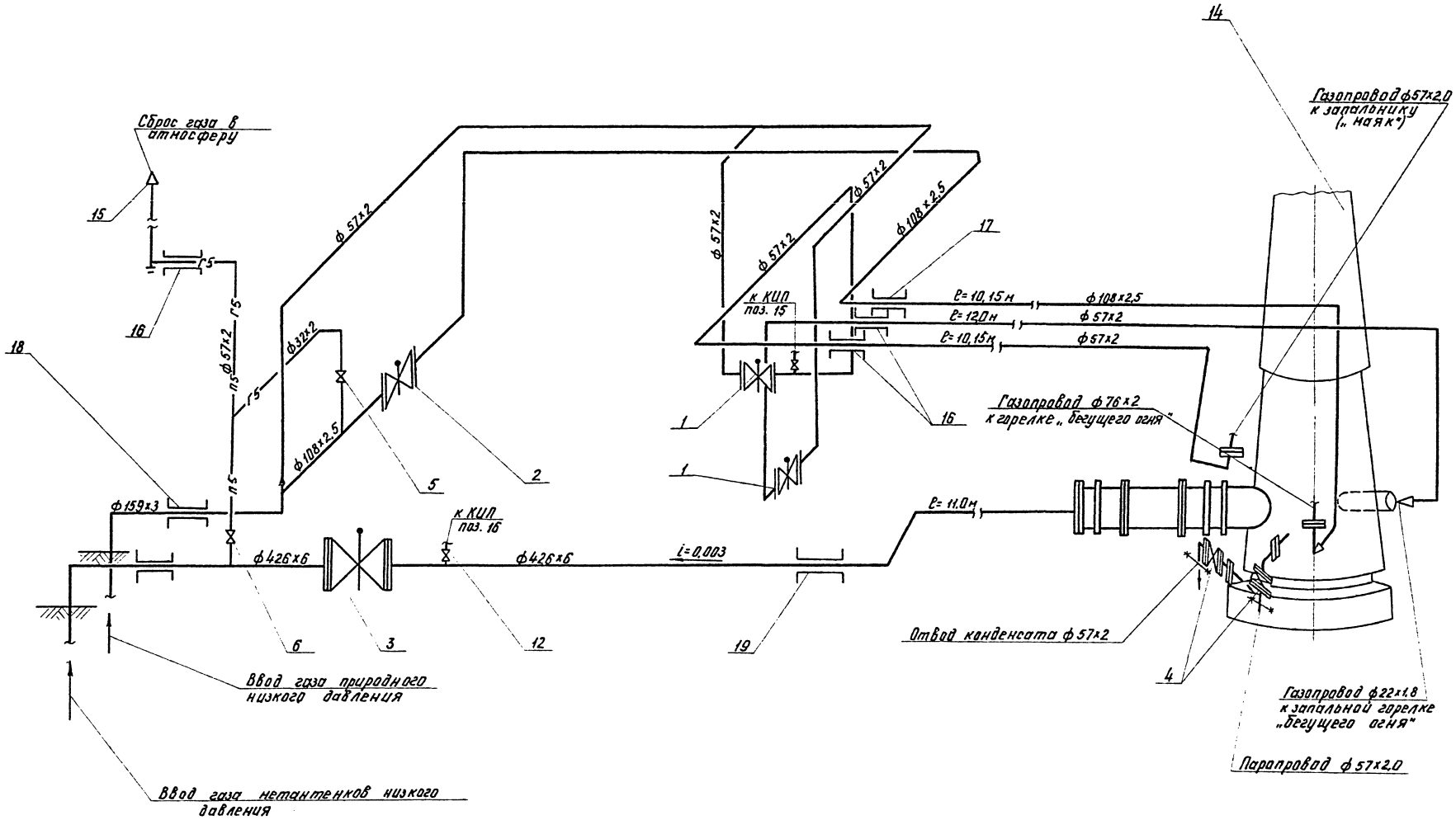

				ТП 902-9-30.85		—ГС
Гл. инж.	Масевский					
ГИП	Жданов		11.85			
Привязан	Нач. отд.	Бесфамильный		Пункт управления газовой свечой.	Стадия: Р	Лист: 5	Листов:
	Гл. спец.	Григорьев					
	Рук. гр.	Романов					
	Инженер	Абрамович		Газоснабжение. Схема газопроводов	Институт МосгазНИИпроект		
Инв. №	Инженер	Наченка					
	Инженер	Романов					

Инв. № подл. | Подпись и дата | Взам. инв. №

Копировал: Карпинова 20478-01 8 Формат А2

Альбом 1

Типовой проект 902-9-30.85

Поз.	Обозначение	Наименование	К-во	Масса ед. кг	Примечание
1	Каталог ЦКБА	Задвижка 3клпэ-16			
		Dy 50 Py 1,6 (16)	2	140	
2	"	То же Dy 100	1	170	
3	"	Задвижка 30с 941нж1 Dy 400	1	780	
4	"	Задвижка 30ч 47бк4			
		Dy 50 Py 1.0 (10)	2	18,8	
5	"	Кран 11ч 3бк			
		Dy 32 Py 0,1 (1,0)	1	0,90	
6	"	То же Dy 50	1	3,4	
7		Трубопровод из			
		стальных электро-			
		сварных труб			
		ГОСТ 10704-76			
		ф 32×2	3	1,48	м
8		" ф 57×2	50	2,71	м
9		" ф 108×2,5	35	6,5	м
10		" ф 159×3	2	11,5	м
11		" ф 426×6	16	62,15	м
12	Серия 5.905-4	Установка устрой-			
	УКИП 2.00	ства для			
		отбора импульса			
		давления на			
		трубопроводе	2	0,76	
13		Ограничитель			
		поворота проб-			
		ки крана	–		

Поз.	Обозначение	Наименование	К-во	Масса ед. кг	Примечание
14	УГМ 1.00	Свеча	1	7220	Альбом 3
15	УГМ 2.00	Насадка для свечи			
		ф 57×2	1	1,54	"
16	Серия 5.905-7	Футляр для про-			
	УГ-12.00	хода газопрово-			
		да через стену			
		ф 57×2	3		
17	То же	То же ф 108×2,5	1		
18	"	" ф 159×3	1		
19	"	" ф 426×6	2		
20		Изоляция наружно-	16		Определяется при
		го газопровода			привязке проекта м.
21	Серия 5.905-8	Подставка под			
		газопровод ф 57×2	4		
22	То же	Подставка под			
		газопровод ф 108×2,5	2		
23	"	То же ф 426×6	2		
24	"	" ф 426×6	1		
25	УГМ 3.00	Подставка под			
		газопроводы	1		Альбом 3
26	Серия 5.905-8	Крепление газопро-			
		вода ф 57×2,0 к стене	3		
27	То же	То же ф 108×2,5	1		

Инв. № подл. | Подп. и дата | Взам. инв. №

Привязан

Инв. №

ГИП	Жданов		11.83
Нач. отд.	Бесфамильный		11.83
Зам. нач.	Григорьев		11.83
Гл. спец.	Романов		
Рук. гр.	Абрамович		
Инж.	Науменко		
Н. контр.	Романов		11.83

ТП 902-9-30.85 -ГС

Пункт управления газовой свечой

Стадия	Лист	Листов
Р	6	

Газоснабжение. Спецификация

Институт МосгазНИИпроект

Копировал: Гаврилова

Формат А2

20478-01 9

Альбом 1

Типовой проект 902-9-30.85

Ведомость чертежей основного комплекта

NN листов	Наименование	Примечание
1	Общие данные	
2	План, разрезы, фасады	
3	Планы кровли, полов. Спецификации	
4	Узлы	
5	Схема расположения фундаментов	
6	Схемы расположения отверстий и закладных элементов в стенах. Схема расположения монорельса	
7	Покрытие. План. Сечения.	
8	Схема расположения опор под трубопроводы	
9	Схема расположения площадок П1, П2. Площадка П1	
10	Площадка П2	
11	Схема расположения ограждения вентиляционного оборудования	
12	Фундаменты Ф01, Ф02	
13	Оттяжки О-1, О-2. Узлы. Детали	

Ведомость ссылочных и прилагаемых документов

Обозначение	Наименование	Примечание
	Ссылочные документы	
ГОСТ 14624-69	Двери деревянные для зданий промышленных предприятий	
ГОСТ 948-78 (серия 1.138-10. в.1)	Перемычки железобетонные для зданий с кирпичными стенами	
ГОСТ 12506-67	Окна деревянные для зданий промышленных предприятий	
ГОСТ 13579-78	Блоки бетонные для стен и подвалов	
Серия 2.435-6	Противопожарные двери и ворота промышленных зданий	
Серия 2.430-3 Вып.3	Типовые архитектурно-строительные детали промышленных зданий с кирпичными стенами	
Серия 1.494-24	Стаканы для крепления крышных вентиляторов, дефлекторов и зонтов	
Серия 1.400-16	Унифицированные закладные изделия железобетонных конструкций	

Обозначение	Наименование	Примечания
Серия 1.431-10, Вып. 0.1	Перегородки консольные сетчатые стальные	
Серия 1.459-2, Вып. 1,2	Стальные лестницы, переходные площадки и ограждения	
Серия 1.141-10, Вып. 2	Панели перекрытий железобетонные многопустотные	
Серия 5.905-8	Узлы и детали крепления газопроводов	
Серия 1.465-7, Вып.0,4	Предварительно напряженные плиты для покрытий производственных зданий 1.5х6 м	
Серия 3.400-6/76	Унифицированные закладные изделия железобетонных конструкций	
	Прилагаемые документы	
ТП902- - АСИ-БК1	Монорельс БК1	
- АСИ-М1	Марка М1	
- АСИ-М2	То же М2	
- АС.ВМ1, ВМ2	Ведомости потребности в материалах	Альбом 5

Ведомость спецификаций

NN листов	Наименование	Примечания
2	Спецификации заполнения оконных проемов, стекла, перемычек	
5	Спецификация к фундаментам	
6	Спецификация к стальным элементам в стенах	
7	Спецификация к покрытию	
8	Спецификация к опорам	
9	Спецификация к площадке П1	
10	Спецификация к площадке П2	
11	Спецификация к ограждению	
12	Спецификация к фундаментам	
13	Спецификация к оттяжкам	

Технико-экономические показатели

Площадь застройки 60 м²
строительный объем 300 м³

Ведомость объемов сборных бетонных и железобетонных конструкций по рабочим чертежам основного комплекта марки АС

NN п/п	Наименование группы элементов конструкции	Код	Кол. м³ t=20°	Кол. м³ t=-30-10°	Примечание
1	Блоки фундаментов	581100	17.93	21.45	
2	Перемычки.	582800	0.46	0.60	
3	Плиты покрытий	584100	4.50	4.50	
4	Элементы лестниц	589100	0.24	0.24	
	Всего бетона и железобетона		23.13	26.79	

1. За условную отметку 0.000 принят уровень пола производственного помещения соответствующий абсолютной отметке [ ]
2. Обратную засыпку фундаментов здания выполнять местным грунтом оптимальной влажности без примесей строительного мусора и растительного грунта с уплотнением слоями толщиной 200 мм равномерно по всему периметру до получения $\gamma_{ск} \geq 1600$ кгс/м³.
3. Засыпку под полы выполнять местным песчаным грунтом оптимальной влажности 12-18% слоями 200 мм с тщательным уплотнением каждого слоя до получения $\gamma_{ск} \geq 1600$ кгс/м³.
   Под основание полов электропомещения на ширину 1500 мм от наружных стен отсыпать слой шлака или керамзита, толщиной 200 мм.
4. Устройства чистых полов выполнять после прокладки всех коммуникаций, предусмотренных в их конструкции.
5. Кладку наружных стен выполнять из кирпича марки не ниже „75" на растворе марки „25".
6. Кирпичные стены не рассчитаны на ведение кладки в зимних условиях.
7. При кладке стен и перегородок оставлять отверстия для пропуска коммуникаций согласно плану отверстий на листе 6.
   В откосах дверных и оконных проемов в местах крепления коробок, заложить деревянные антисептированные пробки не менее двух с каждой стороны.
8. Горизонтальная гидроизоляция стен - толщ. 200 мм из цементно-песчаного раствора состава 1:2.
9. Кладку внутренних поверхностей стен и перегородок, где предусмотрена штукатурка, выполнять впустошовку в неоштукатуриваемых помещениях - с расшивкой швов (см. ведомость отделочных работ).
10. Деревянные элементы, соприкасающиеся с кирпичной кладкой или бетоном, должны быть антисептированы и отделены от них прокладкой из толя.
11. При устройстве кровли и гидроизоляции руководствоваться требованиями СНиП III-20-74 „Кровли, гидроизоляция, пароизоляция и теплоизоляция. Правила производства и приемки работ".
12. Окна и двери окрасить масляной краской за два раза. Двери и окна снаружи - в светлосерый цвет, окна внутри помещения - в белый.
13. Металлические изделия окрасить масляной краской по огрунтованной поверхности, расположенные внутри здания - за 2 раза, снаружи - за 3 раза в светлосерый цвет.
14. Вокруг здания устраивается асфальтовая отмостка шириной 300 мм по щебеночному основанию.
15. Цоколь до отм. 0.600 облицевать керамической плиткой типа „Кабанчик" темных тонов.
16. При установке дверных и оконных блоков, в шарниры петель вложить латунные шайбы.

Настоящий раздел проекта разработан в соответствии с действующими нормами и правилами и обеспечивает взрыво и пожаробезопасность здания при соблюдении установленных правил его эксплуатации.

Главный инженер проекта /Клеопова/

Привязан.

Инв. №

Нач. отд.	Альтшуллер	
Н. контр.	Корнилова	
ГИП	Гольдина	
Рук. бр.	Станина	
Ст. инж.	Корнилова	
Инженер	Полякова	

ТП902-9-30.85 - АС

Пункт управления газовой свечой

Стадия	Лист	Листов
Р	1	13

Общие данные.

Госстрой СССР Союзводоканалпроект г. Москва

Копировал Лаврухина

Инв. № подл. | Подпись и дата | Взам. инв. №

Альбом 1

Типовой проект 902-9-30.85

Фасад „В-А"

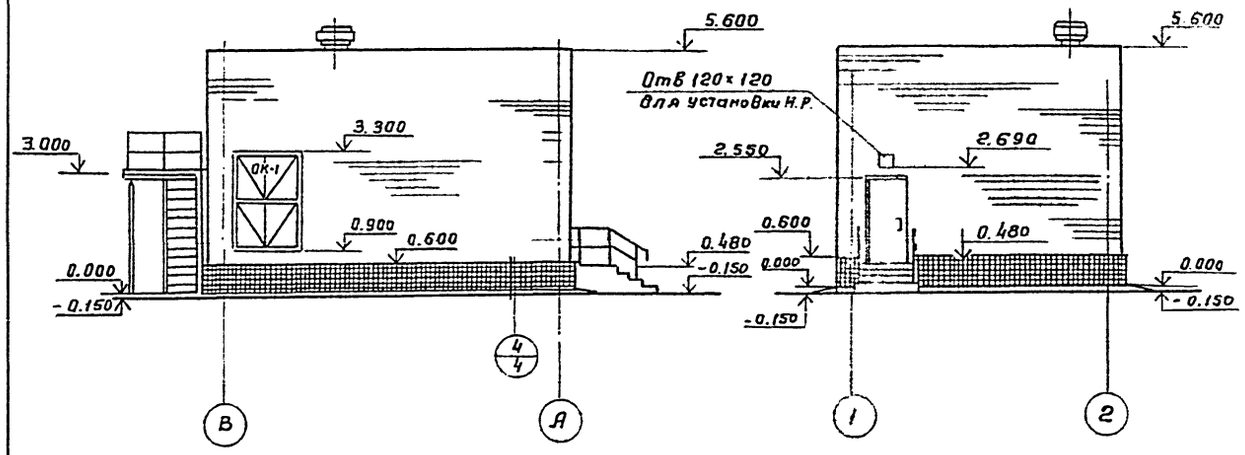

Фасад 1-2

Фасад 2-1

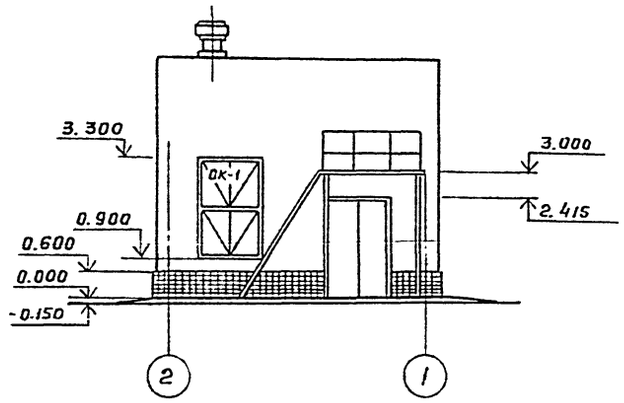

План

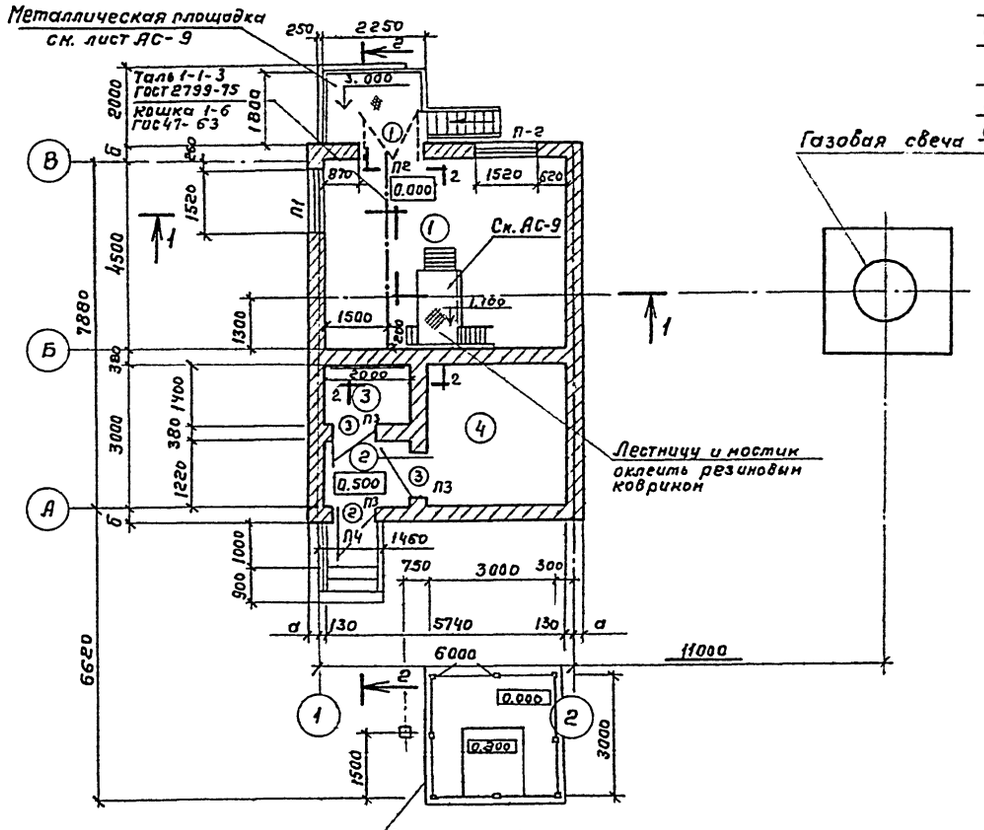

Слой гравия с размером зерен 5-10мм втопленный в битумную мастики
4 слоя рубероида М-РЭМ-350 на битумной мастике МБК-(по проекту)
Огрунтовка битумом пятой марки
Цементно-песчаная стяжка М-50 h=15мм
Керамзитобетон γ=500кг/м³ h-по проекту
Обмазка горячим битумом за 2 раза
Сборные жел.бет. плиты

Разрез 2-2

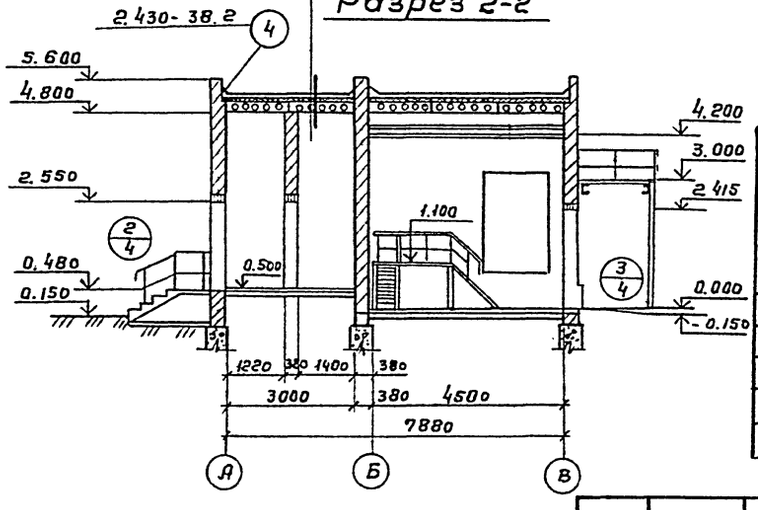

Разрез 1-1

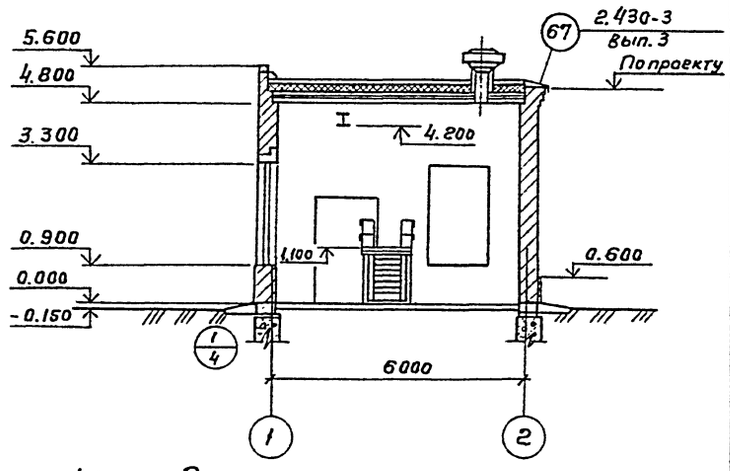

Экспликация помещений

Номер по плану	Наименование	Площадь м²	Категория производства по взрывной взрывопожарной опасности
1	Помещение газового оборудования	25,8	„А"
2	Тамбур	2,4	—
3	Ввод тепла	2,8	—
4	Щитовая	10,0	„Г"

Согласовано:

Отдел № 5	Евгеньев	
Отдел № 16	Сосна	
Госстроя	Жданов	

Инв.№ подл. | Подпись и дата | Взам. инв.№

Привязан

Нач.отд.	Альтшуллер	
Н.контр.	Савушкин	
ГИП	Гольдина	
Гл. арх.	Голуктионов	
Ст. арх.	Кивальчук	

ТП 902-9-30.85 - АС

Пункт управления газовой свечой

Лит.	Лист	Листов
Р	2	

План, фасады, разрезы.

Госстрой СССР СОЮЗВОДОКАНАЛПРОЕКТ г. Москва

20478-01. 11

Копировал Гольденбаум

Формат А2

Типовой проект 902-9-30.85 альбом 1

План кровли

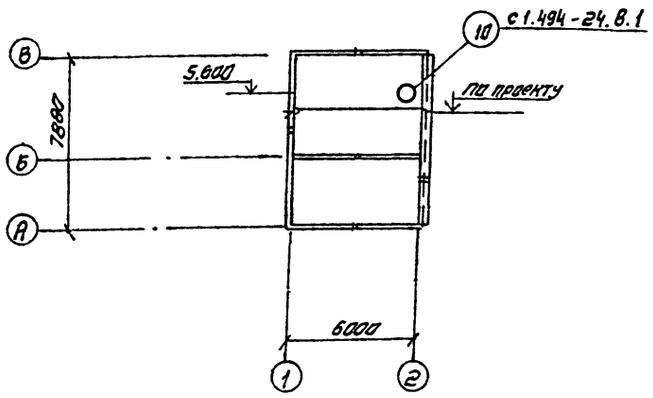

План полов

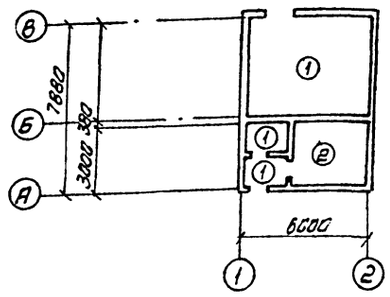

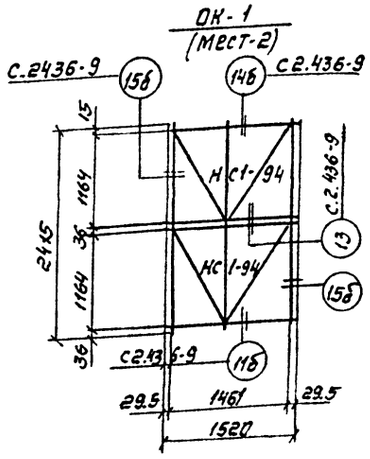

Ведомость отделки помещений

Наименование или номер помещения	Потолок		Стены или перегородки		Примечание
	площадь	вид отделки	площадь	вид отделки	
1 Помещение газового оборудования		Расшивка швов водоэмульсионная побелка		Штукатурка водоэмульсионная окраска	
2 Тамбур, 4 Щитовая		Тоже		Тоже	
3 Ввод тепла		Расшивка швов известковая побелка		Расшивка швов кирпичных стен известковая окраска	

Ведомость перемычек

Марка поз.	Схема сечения
Для $t^\circ = -20^\circ$	
П1	1ПРЗВ-18.12.22, 1ПРЗ-19.12.14
П2	1ПРЗ-19.12.14
П3	1ПР1-12.12.6
Для $t^\circ = -30^\circ; -40^\circ$	
П1	1ПРЗВ-18.12.22, 1ПРЗ-19.12.14
П2	1ПРЗ-19.12.14
П3	1ПР1-12.12.6
П4	1ПР1-12.12.6

Ведомость проемов ворот и дверей

Марка поз	Размер проема в кладке
1	1490 × 2415
2	960 × 2050
3	1020 × 2080

Экспликация полов

Наименование или номер помещения по проекту	Тип пола по проекту	Схема пола или номер узла по серии	Элементы пола и их толщина	Площадь пола м²
1.2.3	1		Цементный раствор с искронедающим щебнем и песком М 200 — 20 мм; Бетон М 100 — 100 мм; Уплотненный со щебнем грунт	31
4	2		Цементно-песчаный раствор М-200 с железнением — 20 мм; Бетон М-100 — 100 мм; Уплотненный со щебнем грунт	7.0

Спецификация элементов заполнения проемов

Марка поз.	Обозначение	Наименование	Кол. на этаж 1	2	3	Всего	Масса ед. кг	Примечания
1	Сер.2.435-6 в.2	Дверной блок ПДиУ-3	1	—	—	1		
2	Сер.2.435-6 в.2	Дверной блок ПДиУ-6	1	—	—	1		
3	ГОСТ 14624-69	Дверной блок Д 37	2	—	—	2		
ОК-1	ГОСТ 12506-67	Окно НС1-94	4	—		4		

Спецификация перемычек

Марка поз	Обозначение	Наименование	Кол. шт. t° -20°	t° -30°-40°	Масса ед. кг	Примечания
П1	ГОСТ 948-76	1ПРЗВ-18.12.22 1ПРЗ-19.12.14	1 2	1 3	120 82	
П2	ГОСТ 948-76	1ПРЗ-19.12.14	3	4	82	
П3	ГОСТ 948-76	1ПР1-12.12.6	3	3	25	
П4	ГОСТ 948-76	1ПР1-12.12.6	—	4	25	
1	ГОСТ 948-76	2ПРЗ-11.38.6	2	2	72	
2	ГОСТ 8717.81	СО12	4	4		

Таблица размеров

Температура	-20°	-30°	-40°
Толщина стен „б"	380 мм	510 мм	510 мм
Толщина стен „а"	250 мм	380 мм	380 мм
Толщина утеплителя	100 мм	160 мм	200 мм

Согласовано: Евгеньев

Инв. № подл. | Подпись и дата | Взам. инв. №

Привязан:

Инв №

Нач. отд.	Альтшуллер	
Н. контр.	Савушкин	
ГИП	Гольдина	
Гл. арх.	Галактионов	
Ст. арх.	Кабальчин	

ТП 902-9-30.85-АС

Пункт управления газовой свечой

Планы кровли, полов. Спецификаци

Стадия	Лист	Листов
Р	3	

Госстрой СССР СОЮЗВОДОКАНАЛПРОЕКТ г. Москва

Копировал. Синицына

20478-01 12 Формат А2

Типовой проект 902-9-30.85 Альбом 1

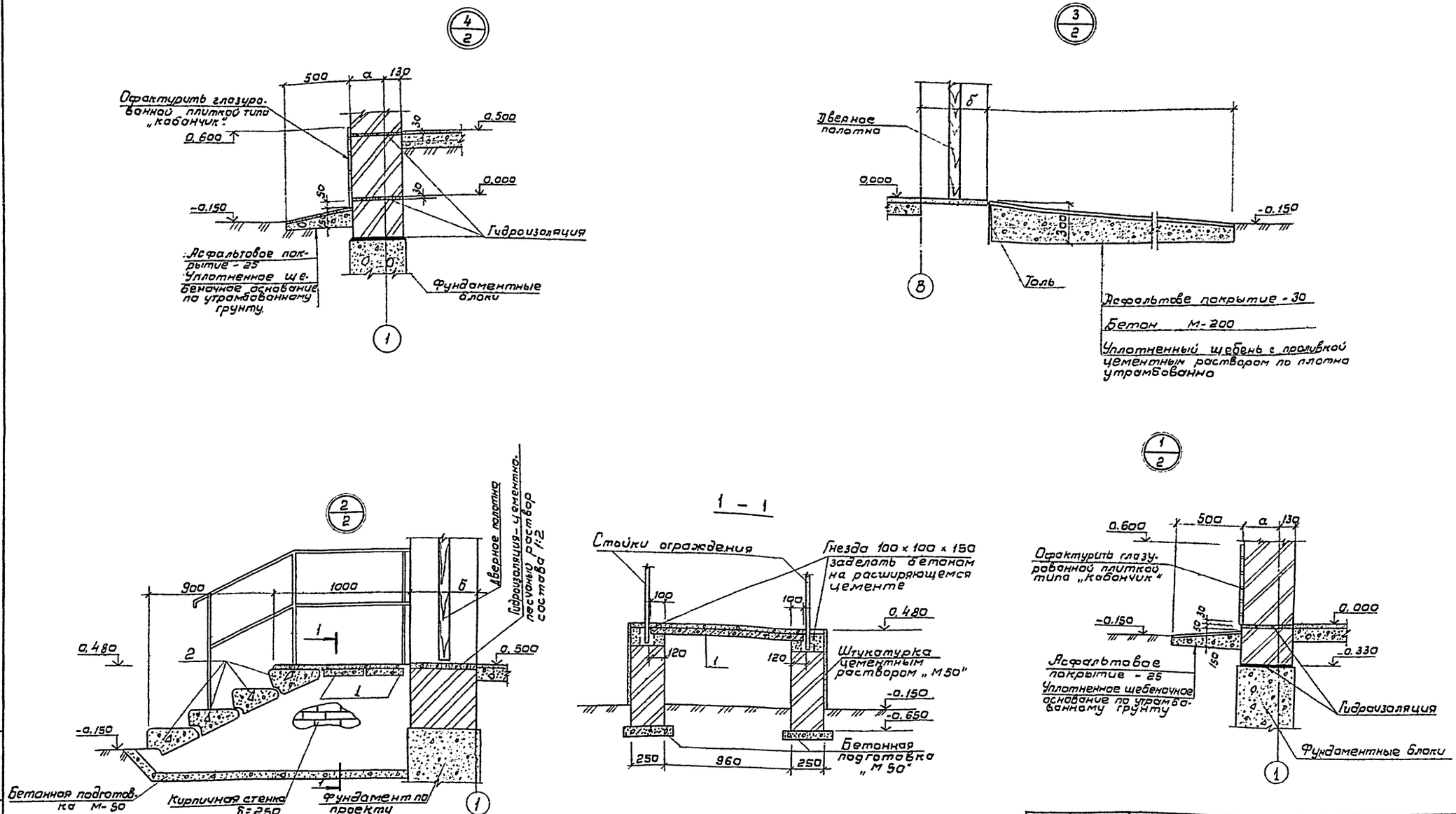

Позиции 1 и 2 учтены в спецификации на листе АС-3.

Нач. отд.	Альтшуллер		
Н. контр.	Савушкин		
Гип	Гольдина		
Гл. арх.	Галактионов		
Ст. арх.	Кибальчин		

Привязан

Инв. N

ТП 902-9-30.85-АС

Пункт управления газовой свечой.

Узлы.

Лит.	Лист	Листов
1	4	

Госстрой СССР
СОЮЗВОДОКАНАЛПРОЕКТ
г. Москва

Инв. N подл. | Подпись, дата | Взам. инв. N

20478-01 13

Типовой проект 902-9-30.85 Альбом 1

1-1; 2-2

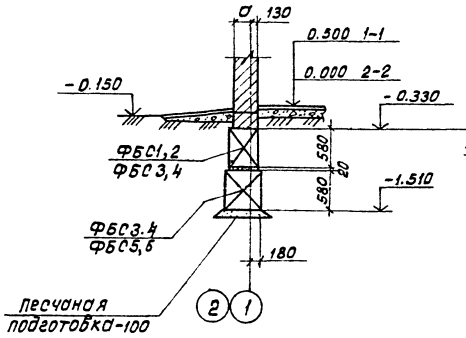

3-3

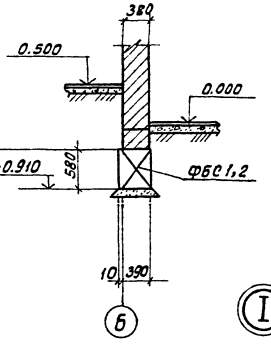

4-4

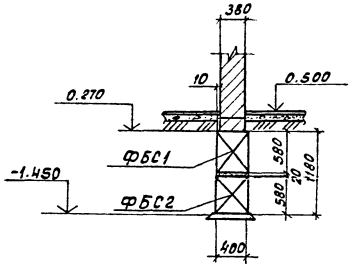

5-5

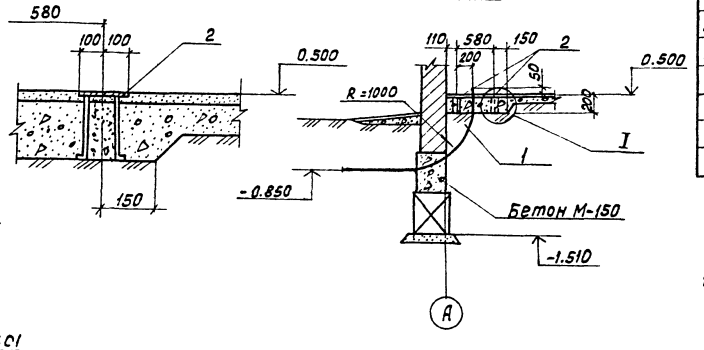

Схема расположения фундаментов

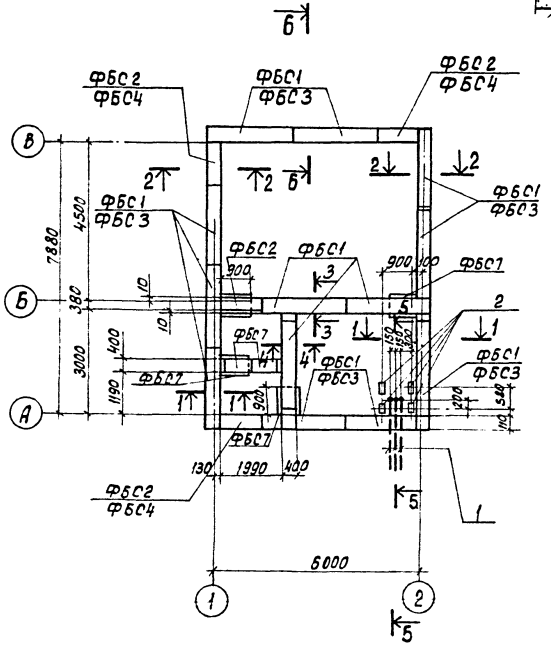

Б-Б

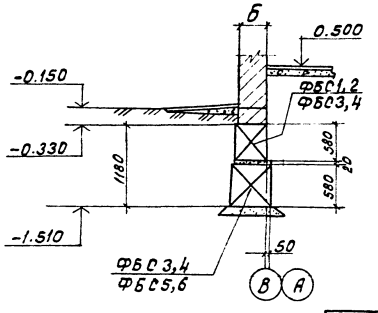

Спецификация к фундаментам.

Марка	Обозначение	Наименование	К-во шт. t -20°	К-во шт. t -30÷40	Масса ед. кг.	Примеч.
		Блоки бетонные для стен подвалов				
ФБС1	ГОСТ 13579-78	ФБС 24.4.6-Т	13	3	1300	
ФБС2	13579-78	ФБС 12.4.6-Т	6	3	640	
ФБС3	13579-78	ФБС 24.5 6-Т	10	10	1630	
ФБС4	13579-78	ФБС 12.5.6-Т	4	4	790	
ФБС5	13579-78	ФБС 24.6.6-Т	—	10	1960	
ФБС6	13579-78	ФБС 12.6.6-Т	—	4	960	
ФБС7	13579-78	ФБС 9.4.6-Т	6	6	390	
		Стальные элементы				
Поз. 1*		Труба 80, ГОСТ 3262-75, В 200	3	3	13.0	
Поз. 2*	Серия 3.400-6/76	Закладная деталь МИ 1-13	4	4	0.8	

1. В обозначении марок блоков стен подвала – в числителе – для t = -20°, в знаменателе для t = -30°; -40°.
2. Значения „а" и „б" см. пояснительную записку, указания по привязке.
3. Обратную засыпку пазух фундаментов под полы вести с послойным уплотнением до $\gamma_{ск.} = 1600$ кг/см³.
4. Бетонные блоки укладывать на цементном растворе марки 50 с перевязкой швов не менее 300 мм.
5. Монолитные участки стен выполнить из бетона марки 100

Нач. отд.	Альтшуллер		
Н. Контр.	Корнилова		
ГИП	Гольвина		
Рук. бр.	Станина		
Инж.	Ницкевич		
Инж.	Полякова		

Привязан:

Инв. №

ТП 902-9-30.85-АС

Пункт управления газовой свечей.

Стадия	Лист	Листов
Р	5	

Схема расположения фундаментов.

Госстрой СССР СОЮЗВОДОКАНАЛПРОЕКТ г. Москва

Инв. № подл. | Подпись и дата | Взам. инв. №

Отд. №15

Альбом 1

Типовой проект 902-9-30.85

Схема расположения отверстий в стенах

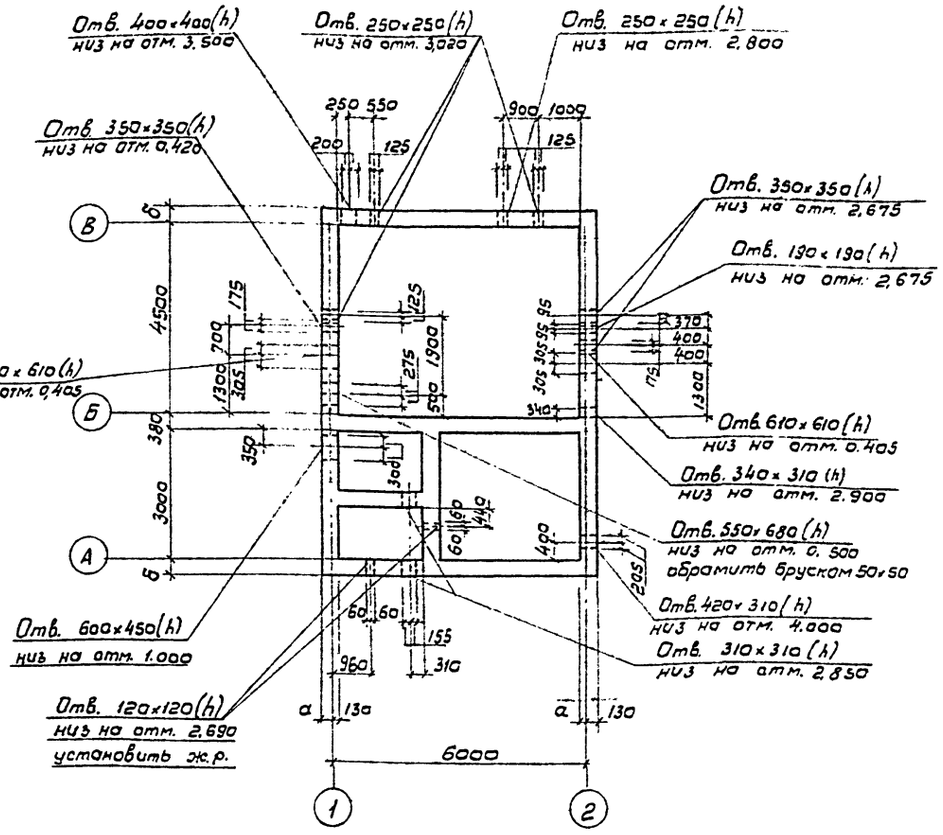

Схема расположения монорельса

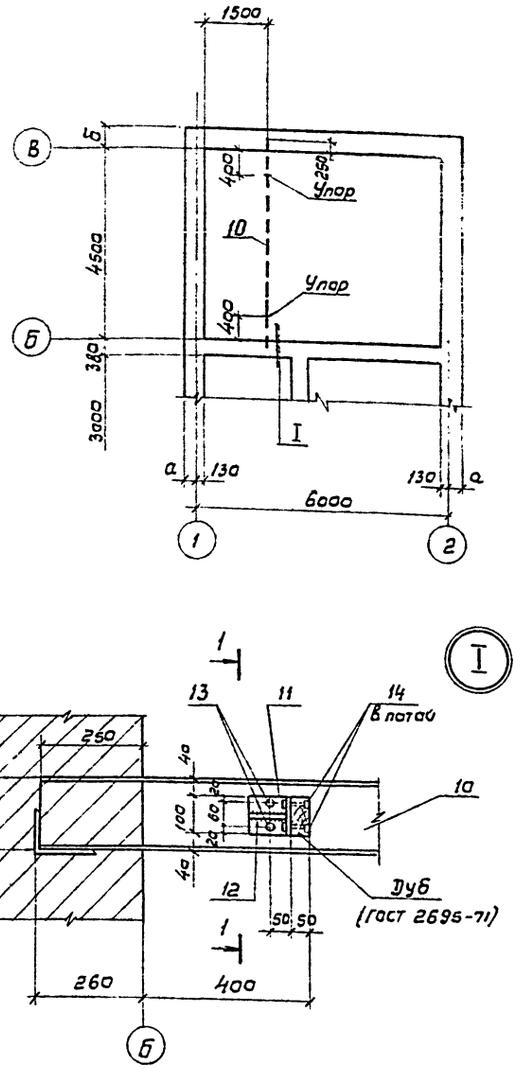

Схема расположения закладных элементов в стенах

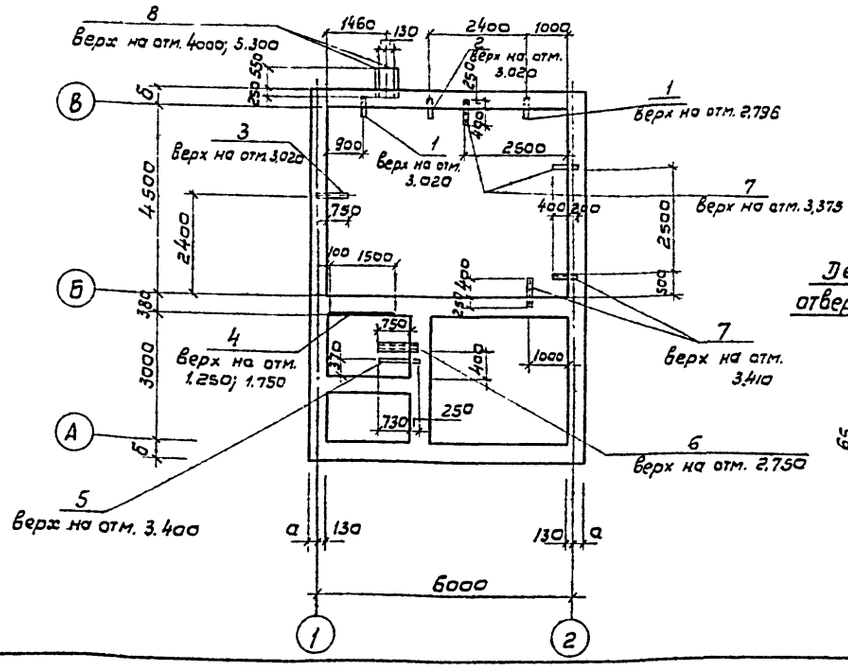

Деталь армирования отверстий шириной ≥ 500мм

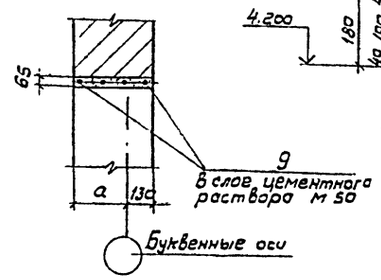

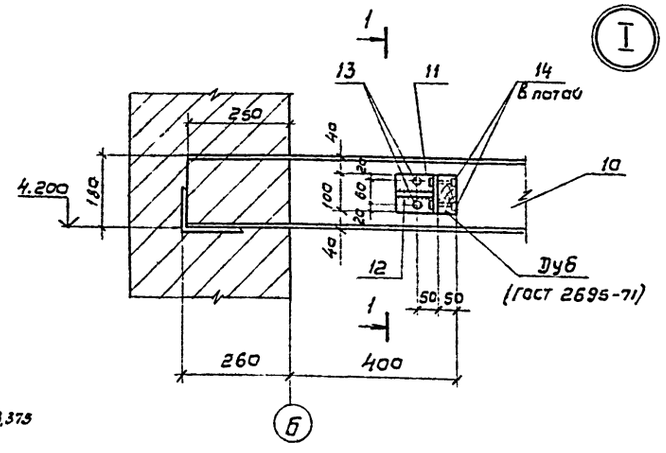

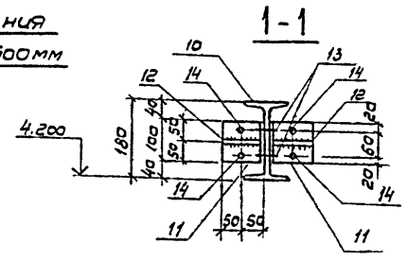

Спецификация к стальным элементам в стенах.

Марка, поз.	Обозначение	Наименование	Кол.	Масса ед. кг.	Примечание
	Схема расположения закладных элементов в стенах				
поз. 1	Серия 5.905-8	УКГ 2-02	2	2,76	
поз. 2	5.905-8	УКГ 2-17	1	5.05	
поз. 3	5.905-8	УКГ 2-04	1	4.06	
поз. 4	Серия 3.400-6/76	Деталь МЦ1-10 ℓ=1500	2	7,7	
поз. 5	АС-6	Полоса 5-2-5×40 ГОСТ 103-76 / В СТ3 КП2-1 ГОСТ 535-79 ℓ=980	1	1.2	
поз. 6	АС-6	Швеллер 12 ГОСТ 8240-72 / В СТ3 КП2-1 ГОСТ 535-79 ℓ=1000	1	10.4	
поз. 7	АС-6	Уголок Б-50×50×4 ГОСТ 8509-79 / В СТ3 КП2-1 ГОСТ 535-79 ℓ=650	4	2.0	
поз. 8	АС-6	Уголок Б-50×50×5 ГОСТ 8509-79 / В СТ3 КП2-1 ГОСТ 535-79 ℓ=800	2	3.0	
поз. 9	АС-6	Ф8 АIII, ГОСТ 5781-82, ℓ=1200	16	0.5	
	Схема расположения монорельса				
поз. 10	ТП 902-2- -АСУ-БК1	Монорельс БК1	1	159.8	
поз. 11	-АС-6	Уголок Б-100×100×7 ГОСТ 8509-72 / В СТ3 КП2-1 ГОСТ 535-79 ℓ=100	4	4.4	
поз. 12	-АС-6	Полоса 5-2-6×90 ГОСТ 103-76 / В СТ3 КП2-1 ГОСТ 535-79 ℓ=90	4	1,6	
поз. 13	"	Болт М12×50 58.0115 ГОСТ 7798-70	4	0,4	с шайбой и гайкой
поз. 14	"	Болт М12×70.58.0115 ГОСТ 7798-70	8	0,4	с шайбой и гайкой

Согласовано

Отд. №5	Евгенов	
Отд. №16	Авельянов	

Инв. № подл.	Подпись, дата	Взам. инв. №

Привязан

Инв. №

Нач. отд.	Альтшуллер	
Н. контр.	Корнилова	
ГИП	Гольдина	
Рук. бр.	Станина	
Ст. инж.	Корнилова	
Инжен.	Полякова	
Инжен.	Ницкевич	

ТП 902-9-30.85-АС-

Пункт управления газовой свечой

Стадия	Лист	Листов
Р	6	

Схемы расположения отверстий и закладных элементов в стенах. Схема расположения монорельса

Госстрой СССР СОЮЗВОДОКАНАЛПРОЕКТ г. Москва

20478-01 15

Типовой проект 902-9-30.85 Альбом I

План расположения плит покрытия

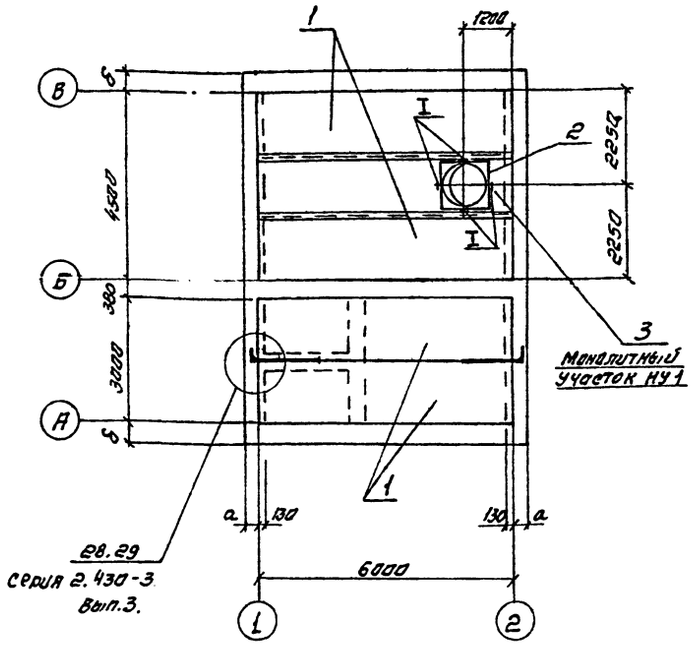

1-1

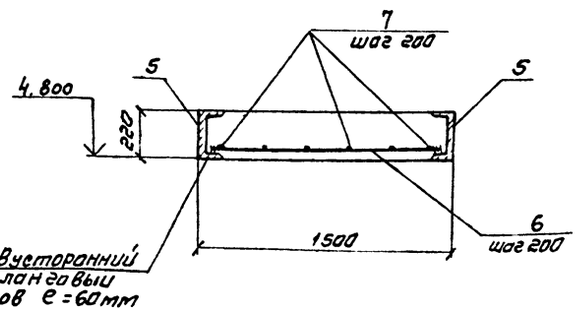

2-2

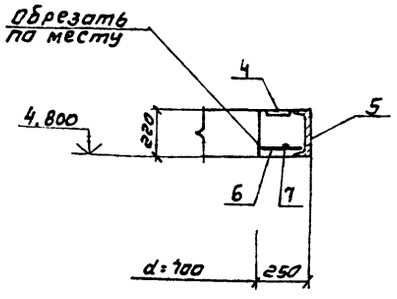

Монолитный участок МУ1

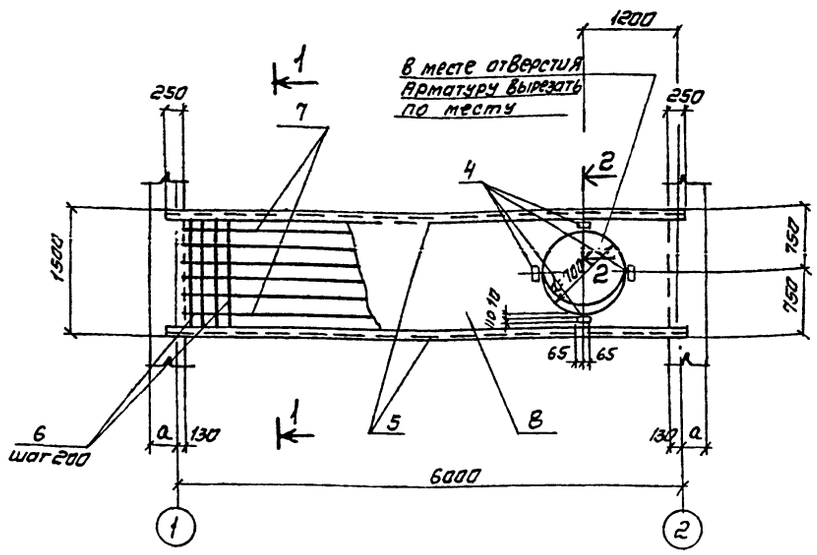

Ведомость расхода стали на элемент, кг

Марка элемента	Изделия арматурные					Изделия закладные					Всего
	Арматура класса					Прокат марки					
	AI		AIII			ВСТ.3 кп2					
	ГОСТ 5781-82					ГОСТ 103-76		ГОСТ 8240-72			
	БАI		IOIAIII		IOIAIII	6=10		CN22			
МУ1	9.1		23.4		1.6	4.8		262.0			300.9

Торцы плит перекрытия тщательно заделать бетоном марки 200 на глубину не менее - 300 мм.

Спецификация к покрытию.

Марка поз.	Обозначение	Наименование	Кол.	Масса ед. кг.	Примечание
		Плиты покрытия			
поз. „1"	Серия 1.141-10. Вып. 2	Панель перекрытия ПК4-60.15	4	2170	
		Стакан			
поз. „2"	Серия 1.494-24, Вып. 1	СБ 7А-1	1	250	
		Монолитный участок			
поз. „3"	-АС-7	МУ1	1	—	
Узел I	Серия 1.465-7, Вып. 0	Узел I	4	0.2	
Узлы 28.29	Серия 2.430-3, Вып. 3	Узлы 28.29	2	1.05	

Спецификация на монолитный участок МУ1

Формат	Зона	Поз.	Обозначение	Наименование	Кол.	Примечание
				Сборочные единицы		
		4	серия 1.465-7, вып 4 л. 37	Изделие закладное М3	4	1.6 кг
				Детали		
Б4		5	АС-7	швеллер 22 ГОСТ 8240-72 ВСТ3 кп2.1 ГОСТ 535-79 ℓ=6240	2	131.0 кг
Б4		6	АС-7	ф10 АIII ГОСТ 5781-82 ℓ=1470	26	0.9 кг
Б4		7	АС-7	ф6 АI ГОСТ 5781-82 ℓ=5980	7	1.3 кг
				Материал		
		8	АС-7	Бетон марки 200		1.95 м³

Согласовано: Инв. № подл. | Подпись и дата | Взам. инв. № | Инв. № дубл. | Подпись и дата

Привязан:

Инв. №

Нач. отд	Альтшуллер	
Н. контр.	Корнилова	
Гип	Гольдина	
Рук. Гр.	Станина	
Ст. инж.	Корнилова	
Инженер	Полякова	
Инженер	Яцкевич	

ТП 902-9-30.85 -АС

Пункт управления газовой свечой

Стадия	Лист	Листов
Р	7	

Покрытие. План. сечения.

Госстрой СССР СОЮЗВОДОКАНАЛПРОЕКТ г. Москва

Копировал. Синицына

Типовой проект 902-9-30.85 Альбом 1.

Схема расположения опор

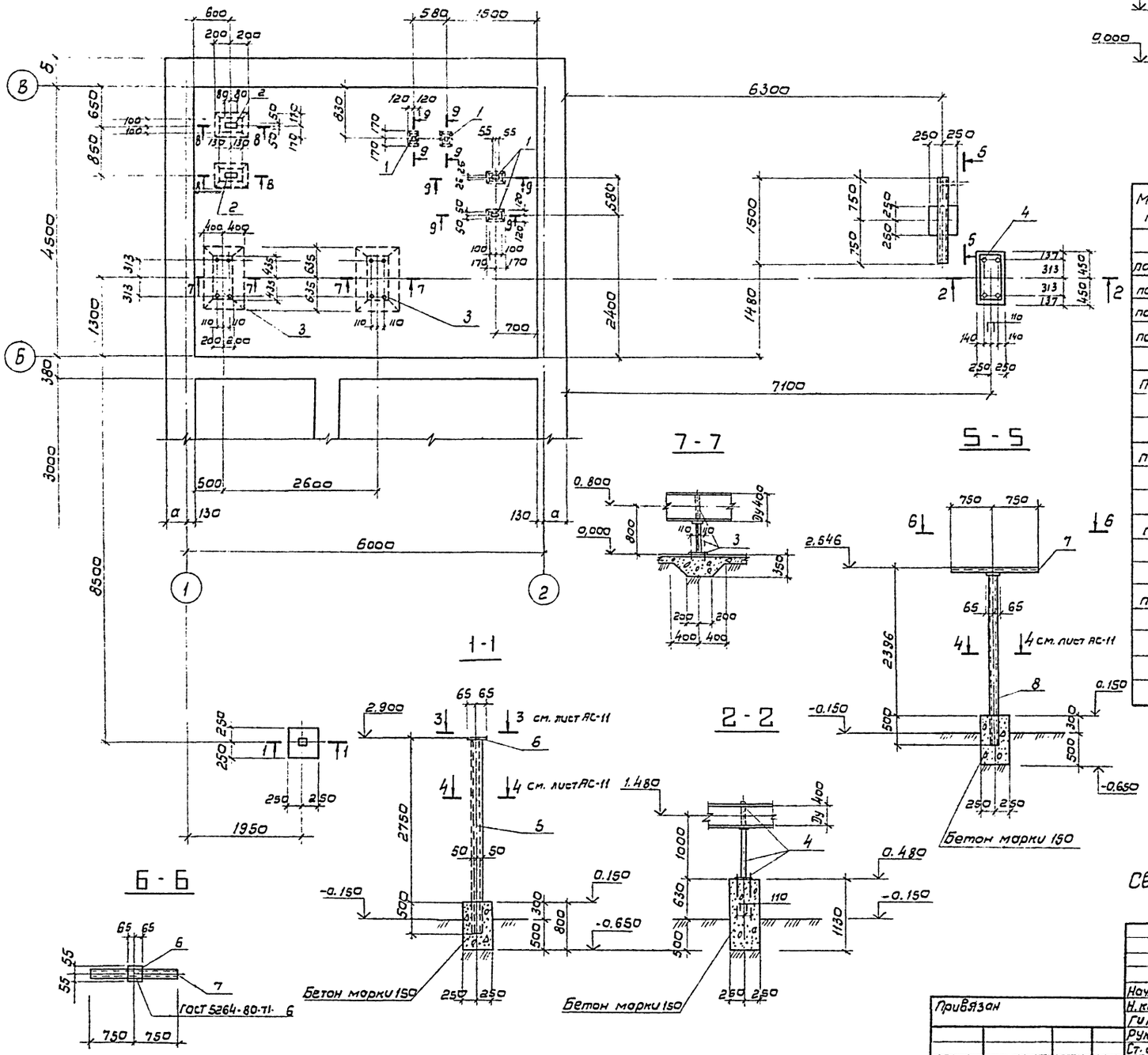

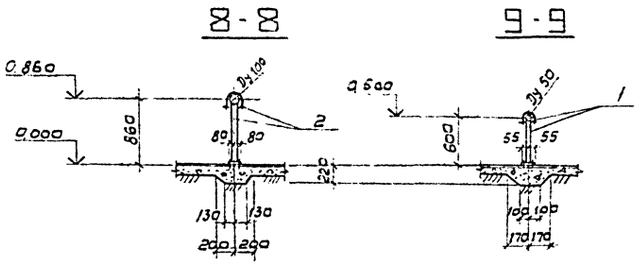

Спецификация к опорам

Марка поз.	Обозначение	Наименование	Кол.	Масса ед. кг.	Примечание
поз. „1"	Серия 5.905-8	УКГ 9-00	4	5.4	
поз. „2	5.905-8	УК 9-03	2	9.7	
поз. „3"	5.905-8	УК 10-06	2	31.1	
поз. „4"	5.905-8	УК 10-07	1	42.1	
поз. „5"	АС-8	Швеллер 10 ГОСТ 8240-72 / В ст3 кп2-1 ГОСТ 535-79	2	27.9	
		ℓ = 3244			
поз. „6"	АС-8	Полоса 6-2-6×110 ГОСТ 103-76 / В ст3 кп2-1 ГОСТ 535-79	2	0.7	
		ℓ = 130			
поз. „7"	АС-8	Швеллер 12 ГОСТ 8240-72 / В ст3 кп2-1 ГОСТ 535-79	1	15.6	
		ℓ = 1500			
поз. „8"	АС-8	Швеллер 10 ГОСТ 8240-72 / В ст3 кп2-1 ГОСТ 535-79	2	20.1	
		ℓ = 2338			
		Материалы:			
		Бетон марки 150	-	-	0.9 м³

Сварные швы h = 6 мм. Электроды Э-42 по ГОСТ 9467-75

Нач. отд.	Альтшуллер		
Н. контр.	Корнилова		
ГИП	Гольдина		
Рук. гр.	Станина		
Ст. инж.	Корнилова		
Инжен.	Полякова		
Инжен.	Ницкевич		

Привязан

Инв. №

ТП 902-9-30.85 - АС

Пункт управления газовой свечой

Схема расположения опор под трубопроводы.

Стадия	Лист	Листов
Р	8	

Госстрой СССР СОЮЗВОДОКАНАЛПРОЕКТ г. Москва

Согласовано

Отд. № 5 Евгеньев

Взам. инв. №

Подпись, дата

Инв. № подл.

20478-01. 17

Альбом 1

Типовой проект 902-9-30.85

1-1

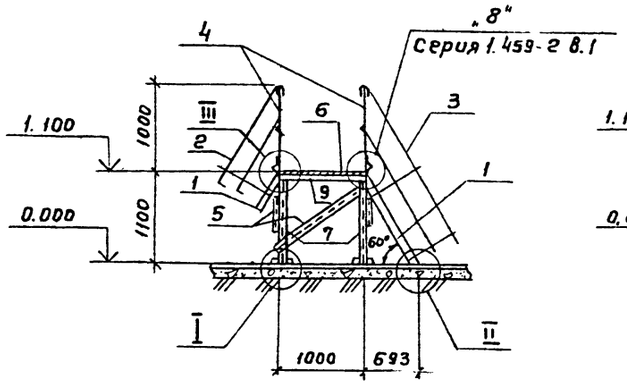

2-2

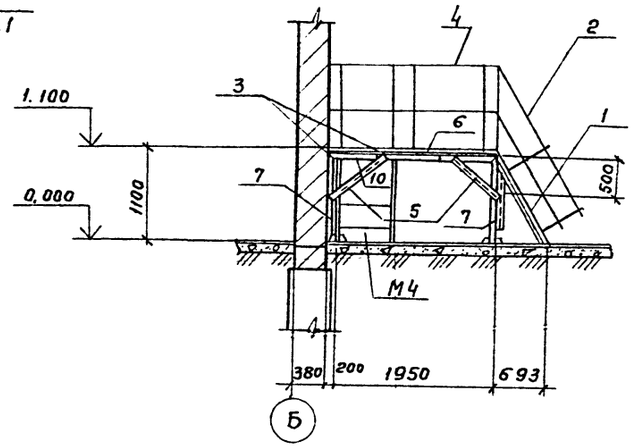

Схема расположения площадок П1, П2

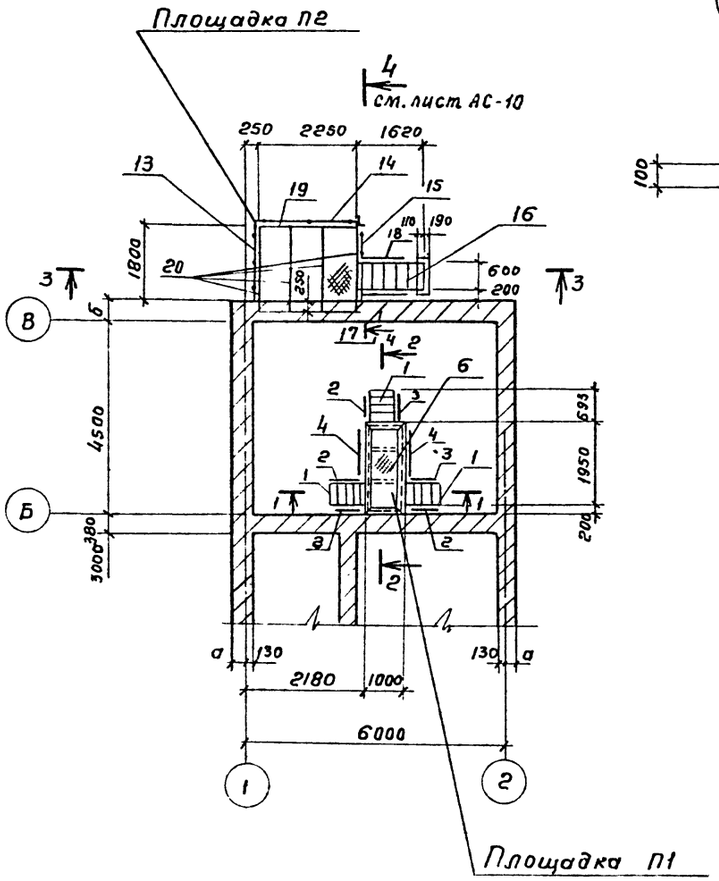

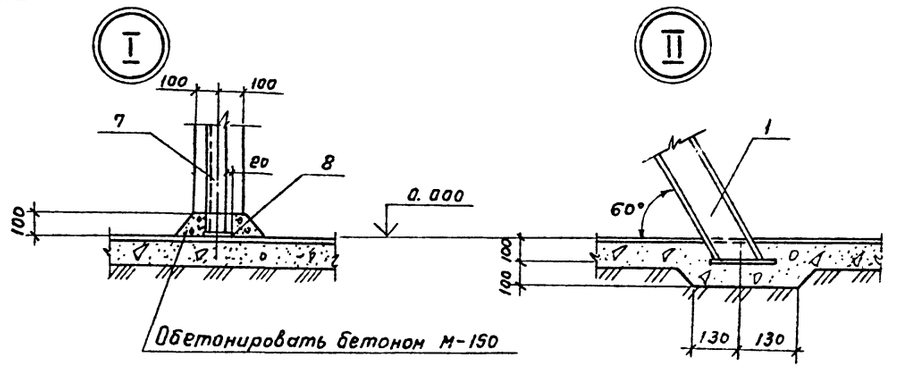

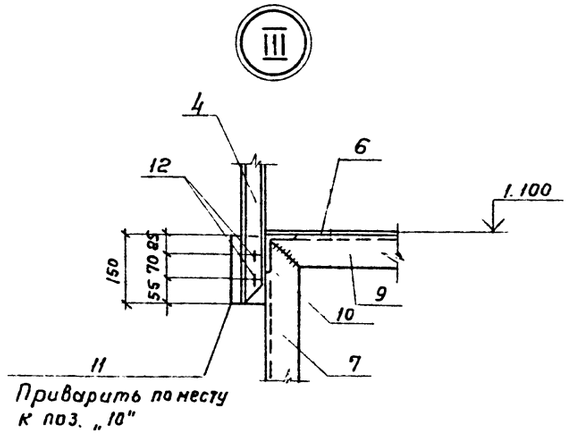

Спецификация к площадке П1

Марка Поз.	Обозначение	Наименование	Кол.	Масса ед, кг.	Примечание
Поз. „1"	Серия 1.459-2, Вып. 2	Лестничный марш М 4	3	50.0	
Поз. „2"	1.459-2, Вып. 2	Ограждение лестничных маршей Пм 1	2	7.0	
Поз. „3"	1.459-2, Вып. 2	То же Пм 2	2	7.0	
Поз. „4"	1.459-2, Вып. 2	Ограждение площадок ПП2	2	13.0	
Поз. „5"	-АС-9	Уголок Б-50×50×5 ГОСТ 8509-72 / Вст3кп2-1 ГОСТ 535-79	п.м. 6.0	Вес 1пм 3.8	
Поз. „6"	"	Рулон Рон Б К-4.0×1000	м² 1.95	Вес 1м² 34.4	
		ГОСТ 8568-77, Вст 3 кп2-1			
		ГОСТ 535×79			
Поз. „7"	"	Уголок Б-80×80×5,5 ГОСТ 8509-72 / Вст3 КП2-1 ГОСТ 535-79	4	7.4	
		ℓ = 1090			
Поз. „8"	"	Полоса Б-2-10×120 ГОСТ 103-76 / Вст3 КП2-1 ГОСТ 535-79	4	1.1	
		ℓ = 120			
Поз. „9"	"	Уголок Б-80×80×5.5 ГОСТ 8509-72 / Вст 3 КП2-1 ГОСТ 535-79	4	6.8	
		ℓ = 1000			
Поз. „10"	"	Уголок Б-80×80×5,5 ГОСТ 8509-72 / Вст3 КП2-1 ГОСТ 535-79	2	13.2	
		ℓ = 1950			
Поз. „11"	"	Полоса Б-2-4×80 ГОСТ 103-76 / Вст3 КП2-1 ГОСТ 535-79	5	0.4	
		ℓ = 150			
Поз. „12"		Болт 40×60 ГОСТ 7798-70	10	0,1	

1. Нормативная нагрузка на площадки принята 200 кГс/м²
2. Совместно с данным смотрите лист АС-10
3. Все сварные швы h=6 мм. Сварку производить электродами Э42 ГОСТ 9467-75.
4. Металлоконструкции окрасить краской БТ-577 по огрунтовке.

Нач. отд.	Альтшуллер		
Н. контр.	Корнилова		
ГИП	Гольдина		
Рук. гр.	Станина		
Ст. инж.	Корнилова		
Инж.	Полякова		
Инжен.	Ницкевич		

Привязан

Инв. №

ТП 902-9-30.85 -АС

Пункт управления газовой свечой

Стадия	Лист	Листов
Р	9	

Схема расположения площадок П1, П2. Площадка П1

Госстрой СССР СОЮЗВОДОКАНАЛПРОЕКТ г. Москва

20478-01 18

Копировал Гольденбаум

Формат А2

Согласовано

Взам. инв. №

Подпись и дата

Инв. № подл.

Типовой проект 902-9-30.85 Альбом 1

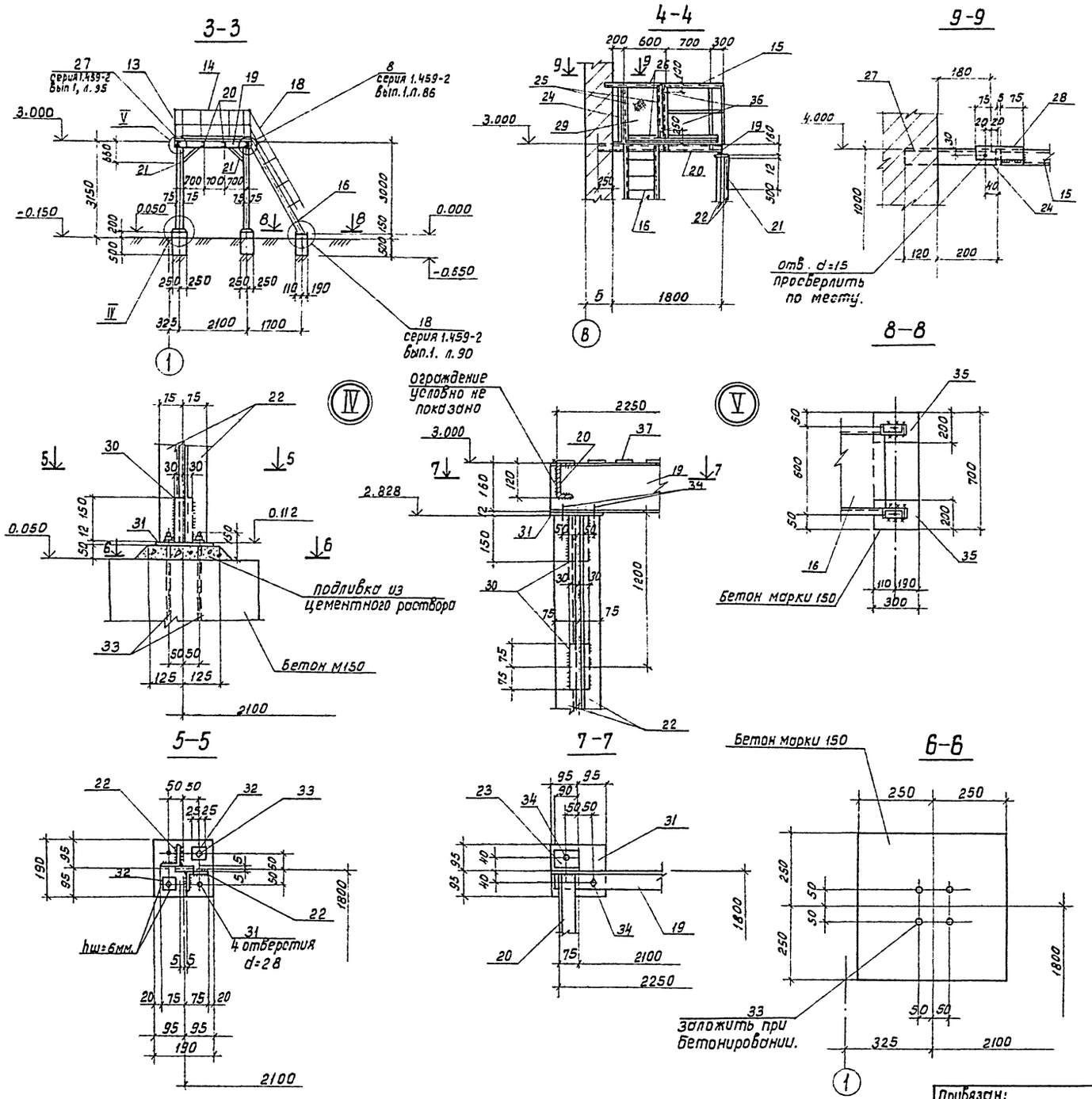

Расход бетона на фундаменты под стойки и лестницу – 0.33 м³, марка бетона М150.

Спецификация к площадке П2.

Марка, поз.	Обозначение	Наименование	Кол.	Масса ед. кг.	Примечание
поз. „35"	серия 1.400-15. 80.02	Марка МН121-3	2	4.4	
поз. „13"	серия 1.459-2. вып. 2	ограждение переходных площадок пп4	1	19.0	
поз. „14"	1.459-2. вып. 2	то же пп5	1	21.0	
поз. „15"	1.459-2, вып. 2	" пп1	1	12.0	
поз. „16"	1.459-2. вып. 2	Лестничный марш М9	1	106.0	
поз. „17,18"	1.459-2. вып. 2	Ограждение лестничных маршей пм7 пм8	1+1	15.0	
поз. „19"	– АС-10	Швеллер 16 ГОСТ 8240-72 ℓ=2280 / Вст3 КП2-1 ГОСТ 535-79	1	32.4	
	"				
поз. „20"		Швеллер 12 ГОСТ 8240-72 ℓ=2044 / Вст3 КП2-1 ГОСТ 535-79	4	21.3	
поз. „21"	"	Уголок Б-50×50×5 ГОСТ 8509-72 ℓ=1000 / Вст3 КП2-1 ГОСТ 535-79	2	3.8	
поз. „22"	"	Уголок Б-70×70×5 ГОСТ 8509-72 ℓ=2716 / Вст3 КП2-1 ГОСТ 535-79	4	20.1	
поз. „23"	"	Уголок Б-70×70×5 ГОСТ 8509-72 ℓ=90 / Вст3 КП2-1 ГОСТ 535-79	2	6.7	
поз. „24"	"	Уголок Б-50×50×5 ГОСТ 8509-72 ℓ=1150 / Вст3 КП2-1 ГОСТ 535-79	1	4.3	
поз. „25"	"	Уголок Б-50×50×5 ГОСТ 8509-72 ℓ=900 / Вст3 КП2-1 ГОСТ 535-79	2	3.4	
поз. „26"	"	Уголок Б-50×50×5 ГОСТ 8509-72 ℓ=580 / Вст3 КП2-1 ГОСТ 535-79	2	2.2	
поз. „27"	"	Уголок Б-50×50×5 ГОСТ 8509-72 ℓ=320 / Вст3 КП2-1 ГОСТ 535-79	1	1.2	
поз. „28"	"	Уголок Б-50×50×5 ГОСТ 8509-72 ℓ=155 / Вст3 КП2-1 ГОСТ 535-79	1	0.6	
поз. „29"	"	Сетка Р-12-1.6 ГОСТ 5336-80	м² 0.6	вес/м² 3.24	
поз. „37"	"	Рулон ромб К-4.0×1000 ГОСТ 8568-77	м² 4.0	вес/м² 42.3	
поз. „30"	"	Полоса Б-2-8×60 ГОСТ 103-76 150 / Вст3 КП2-1 ГОСТ 535-79	6	0.6	
поз. „31"	"	Полоса Б-2-12×190 ГОСТ 103-76 ℓ=190 / Вст3 КП2-1 ГОСТ 535-79	4	3.4	
поз. „32"	"	Полоса Б-2-12×50 ГОСТ 103-76 ℓ=50 / Вст3 КП2-1 ГОСТ 535-79	4	0.2	
поз. „33"	"	ф16А I, ГОСТ 5781-82. ℓ=650	8	1.0	с 2 гайками на болт
поз. „34"		Болт М16×50, 58.0115, ГОСТ 7798-70	4	0.1	
поз. „36"	"	Петли дверные ГОСТ 5088-72	2	—	

Нач. отд.	Альтшуллер	
Н. контр.	Корнилова	
ГИП	Гольдина	
Рук. бр.	Станина	
Ст. инж.	Корнилова	
Инженер	Полякова	
Инженер	Ницкевич	

Привязан:

Инв. №

ТП 902-9-30.85-АС

Пункт управления газовой свечей.

Площадка П2

Стадия	Лист	Листов
Р	10	

Госстрой СССР СОЮЗВОДОКАНАЛПРОЕКТ г. Москва

Копировал: Доценко

20478-01 19

Формат А2

Типовой проект 902-9-30.85 Альбом 1

Схема расположения ограждения вентиляционного оборудования

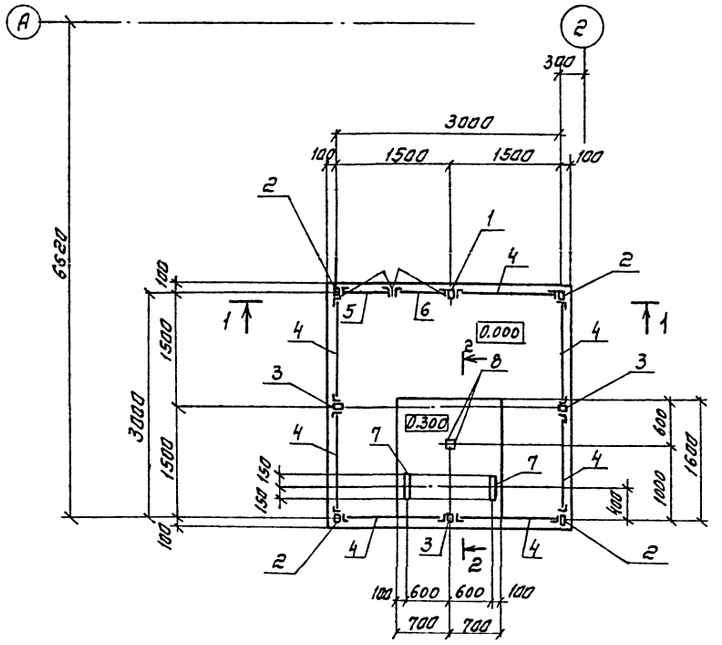

2-2

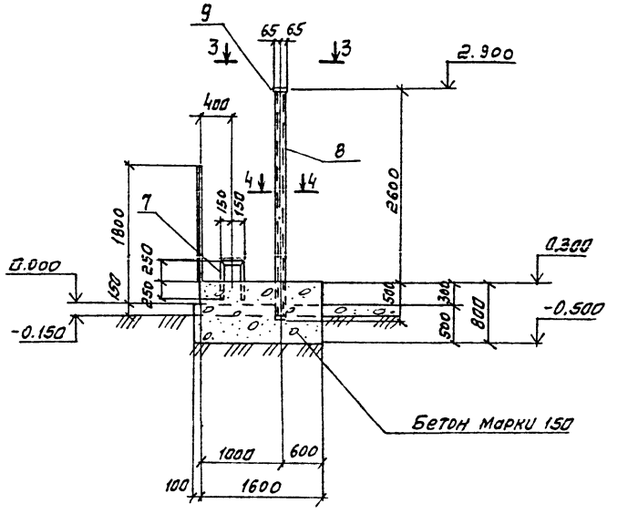

3-3

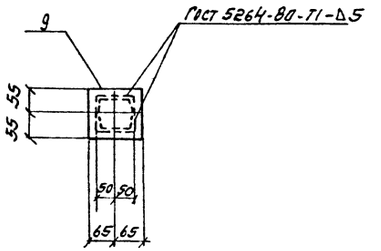

4-4

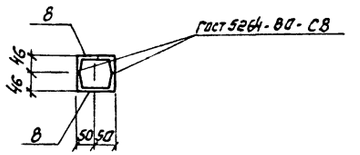

1-1

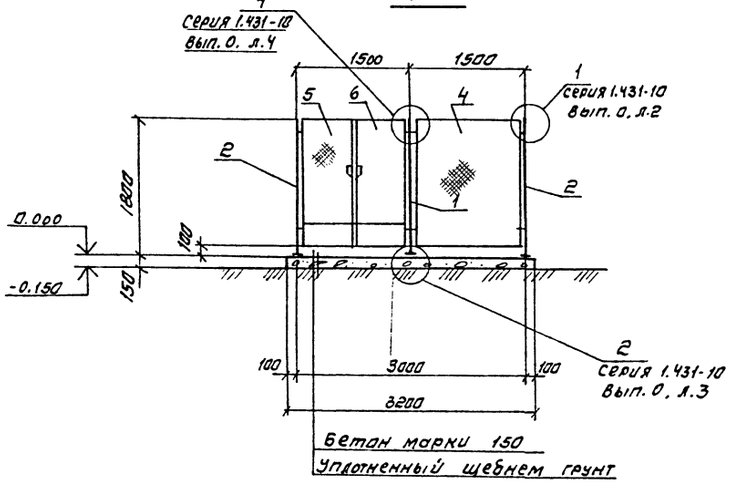

Спецификация к ограждению

Марка поз.	Обозначение	Наименование	Кол.	Масса ед, кг	Примечание
Поз. „1"	Серия 1.431-10. Вып.0,1	Стойка 1.8С-А	1	9.40	
Поз. „2"	1.431-10. Вып.0,1	Тоже 1.8С-Б	4	9.56	
Поз. „3"	1.431-10, Вып.0,1	„ 1.8С	3	9.56	
Поз. „4"	1.431-10. Вып.0,1	Щит 1.5×1.8Щ	7	23.6	
Поз. „5"	1.431-10. Вып.0,1	Тоже 0,75×1.8ЩД-Л	1	21.20	
Поз. „6"	1.431-10. Вып.0,1	„ 0,75×1.8ЩД-Л	1	21.27	
Поз. „7"	-АС-11	Уголок Б-50×50×5 ГОСТ 8509-72 Вст3кп2-1 ГОСТ 535-79	2	4,9	
		ℓ = 1300			
Поз. „8"	-АС-11	Швеллер 10 ГОСТ 8240-72 Вст3кп2-1 ГОСТ 535-79	2	26.6	
		ℓ = 3094			
Поз. „9"	-АС-11	Полоса Б-2-6×110 ГОСТ 103-76 Вст3кп2-1 ГОСТ 535-79	1	0.7	
		ℓ = 130			
		Материалы:			
		Бетон марки 150	—	—	3.0 м³

Согласовано
Инв. № подл. | Подпись и дата | Взам. инв. №

Привязан		
Инв. №		

Нач. отд	Альтшуллер	
Н. контр.	Корнилова	
ГИП	Гольдина	
Рук. гр	Станина	
Ст. инж.	Корнилова	
Инж.	Полякова	
Инженер	Ницкевич	

ТП902-9-30.85-АС

Пункт управления газовой свечой

Стадия	Лист	Листов
Р	11	

Схема расположения ограждения вентиляционного оборудования

Госстрой СССР
СОЮЗВОДОКАНАЛПРОЕКТ
г. Москва

Копировал Синицына

20478-01 20 Формат А3

Альбом 1

Типовой проект 902-9-30.85

Согласовано

Инв.№ подл. | Подпись и дата | Взам. инв.№

1-1

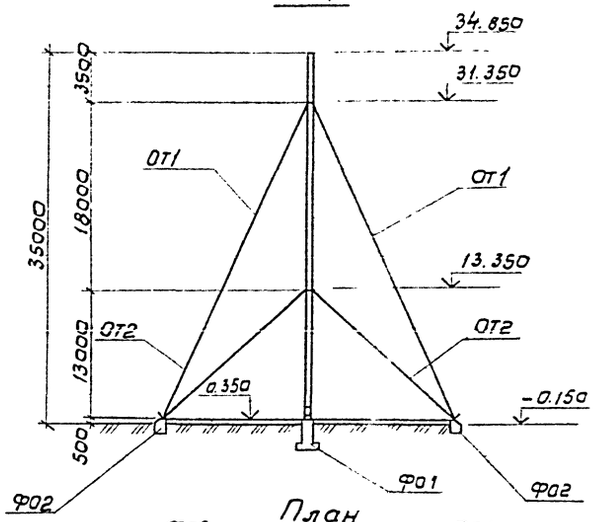

План

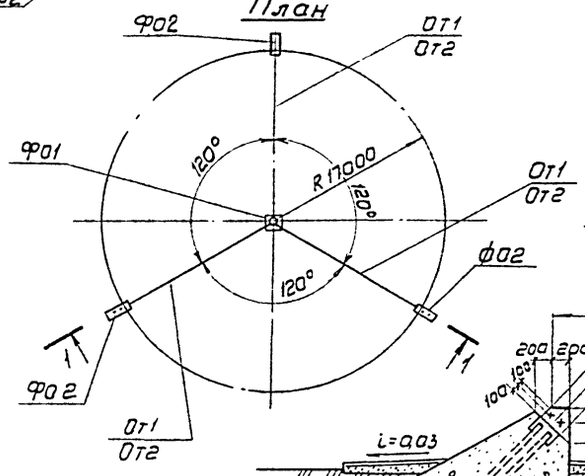

2-2

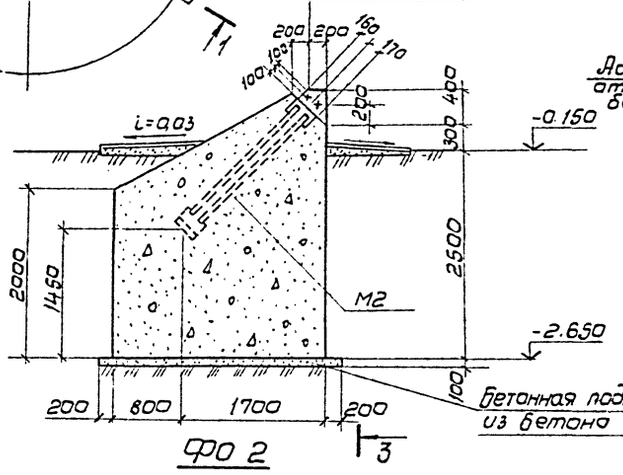

4-4

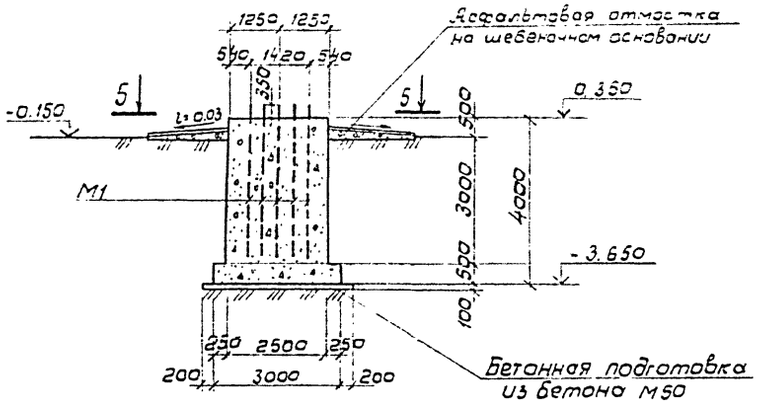

Ф01

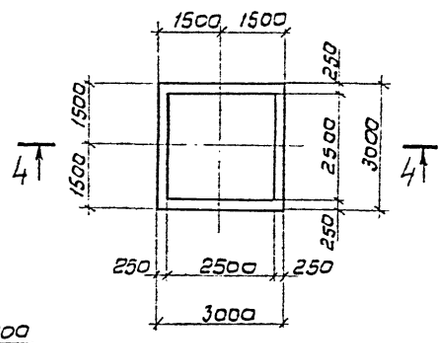

5-5

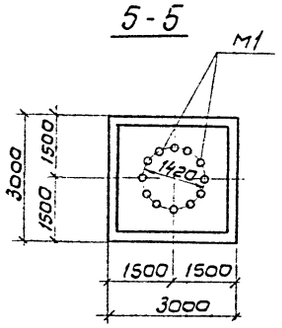

3-3

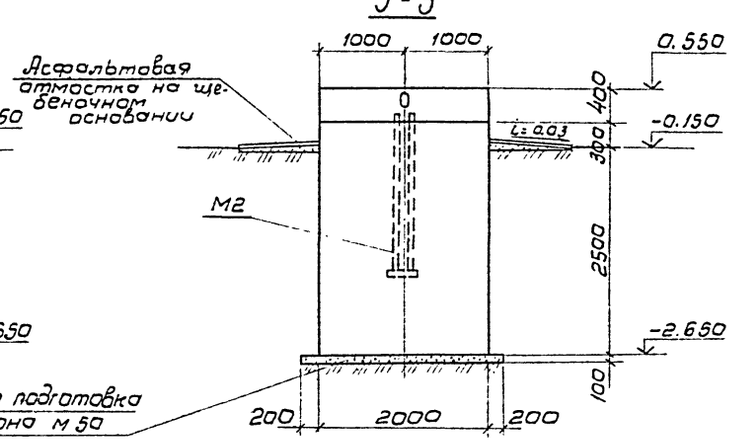

Ф02

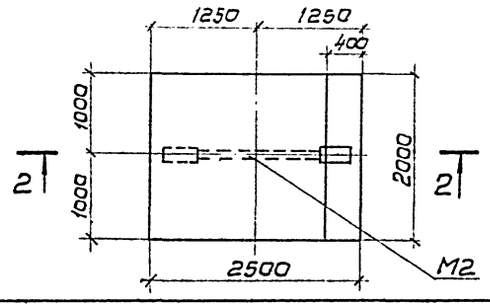

Спецификация к фундаментам

Марка	Обозначение	Наименование	Кол.	Масса ед. кг.	Примечание
		Ф01 (шт. 1)			
		Детали			
М1	АСИ-М1	Изделие закладное М1	12	4.3	
		Материал			
		Бетон марки 150	—	—	26.4 м³
		Ф02 (шт. 3)			
		Детали			
М2	АСИ-М2	Изделие закладное М2	2	8.2	
		Материал			
		Бетон марки 150	—	—	15.0 м³
ОТ1	АС-13	Оттяжка ОТ1	3	108.0	
ОТ2	АС-13	То же ОТ2	3	74.7	

1. Конструкцию свечей см. чертежи Мосгазниипроекта.
2. Местоположение газовой свечи смотрите лист АС-3.
3. Анкерные болты фундамента Ф01 установить по шаблону одновременно с бетонированием.

Привязан	Нач. отд.	Альтшуллер	
	Н. контр.	Кормилова	
	Гип	Гольдина	
	Рук. бр.	Станина	
	Ст. инж.	Кормилова	
	Инжен.	Полякова	
Инв.№	Инжен.	Ниникевич	

ТП 902-9-30.85-АС

Пункт управления газовой свечой.	Стадия	Лист	Листов
	Р	12	
Фундаменты Ф01; Ф02.	Госстрой СССР СОЮЗВОДОКАНАЛПРОЕКТ г. Москва		

20478-01 21

Копировал: В. Филиппова

Формат А2

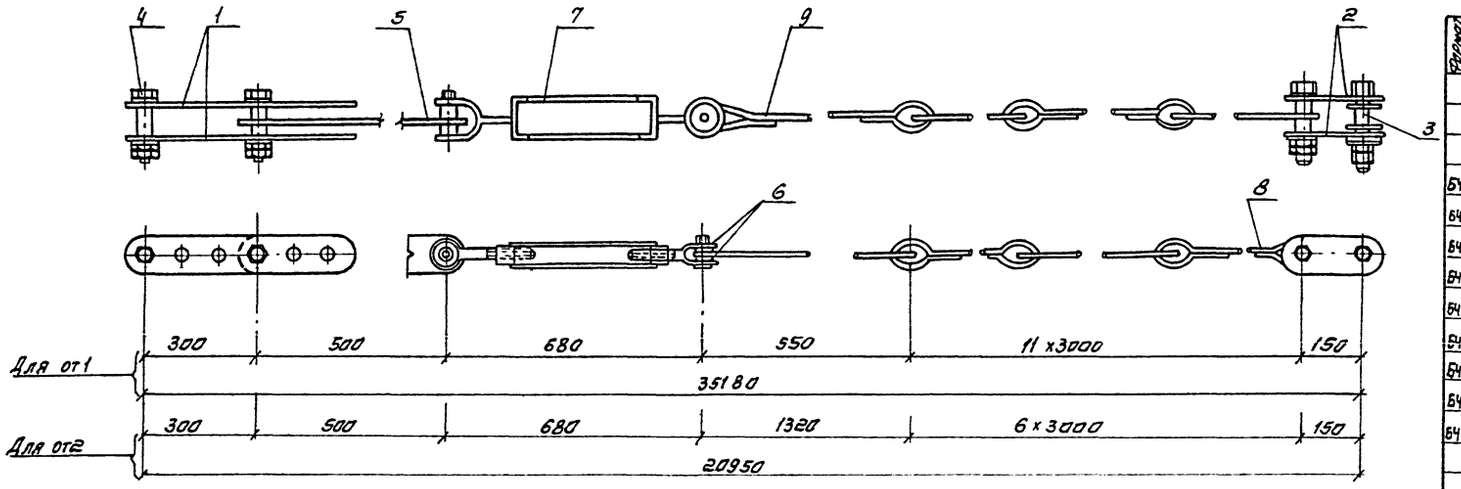

Спецификация к оттяжкам

Формат	Зона	Поз.	Обозначение	Наименование	Кол	Приме-чание
				от 1 (шт 3)		
				Детали		
Б4		1		Полоса $\frac{\text{Б-2-10х110 ГОСТ 103-76}}{\text{Ст3 кп2 ГОСТ 535-79}}$ ℓ=610	2	4.0 кг
Б4		2		Полоса $\frac{\text{Б-2-10х110 ГОСТ 103-76}}{\text{Ст3 кп2 ГОСТ 535-79}}$ ℓ=260	2	2.2 кг
Б4		3		Болт М24 ГОСТ 7798-70 ℓ=90	4	0.4 кг
Б4		4		Гайка М24 ГОСТ 5915-70	8	0.1 кг
Б4		5		Полоса $\frac{\text{Б-2-12х140 ГОСТ 103-76}}{\text{Ст3 кп2-1 ГОСТ 535-79}}$ ℓ=640	1	7.0 кг
Б4		6		Шайба 30 ГОСТ 11371-68	6	0.03 кг
Б4		7		Такелаж 4.0 В В-ОС	1	7.0 кг
Б4		8		Круг $\frac{\text{16 ГОСТ 2590-71}}{\text{Ст3 кп2-1 ГОСТ 535-79}}$ ℓ=3500	11	7.0 кг
Б4		9		Круг $\frac{\text{18 ГОСТ 2590-71}}{\text{Ст3 кп2-1 ГОСТ 535-79}}$ ℓ=1050	1	2.0 кг
				от 2 (шт 3)		
				Детали		
				поз. 1, 2, 3, 4, 5, 6, 7 см. от 1		
Б4		8		Круг $\frac{\text{18 ГОСТ 2590-71}}{\text{Ст3 кп2 ГОСТ 535-79}}$ ℓ=3500	6	7.0 кг
Б4		9		Круг $\frac{\text{18 ГОСТ 2590-71}}{\text{Ст3 кп2-1 ГОСТ 535-79}}$ ℓ=1820	1	3.7 кг

Деталь крепления оттяжек к фундаменту

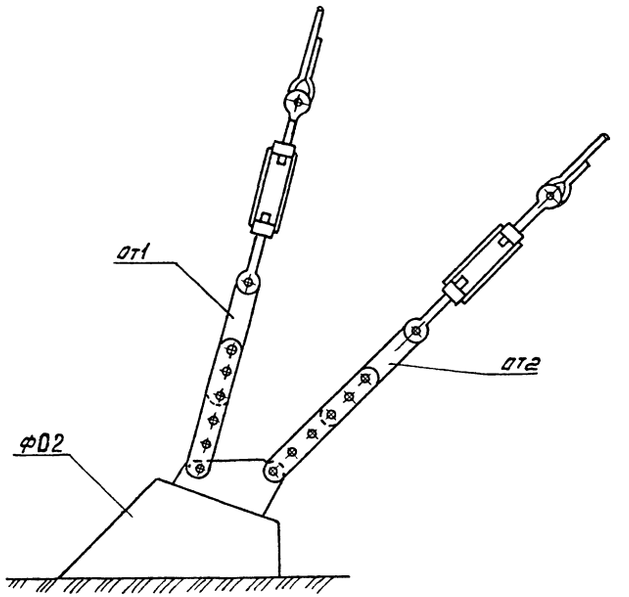

Схему расположения оттяжек см. на листе АС-8

Деталь 1

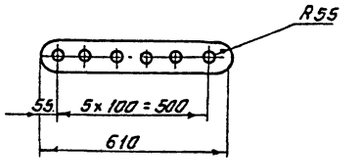

Деталь 2

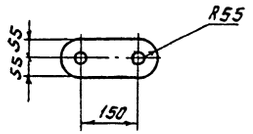

Деталь 5

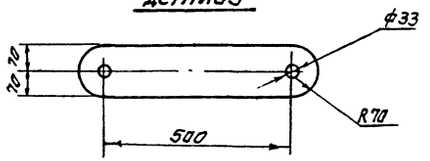

Деталь 8

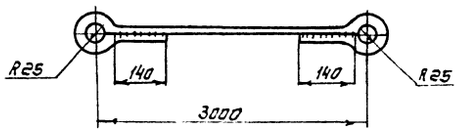

Привязан	Нач. отд.	Арбатчиллер	
	Н. контр.	Кормилова	
	ГИП	Гольдина	
	Рук. гр.	Станина	
	Ст. инж.	Кормилова	
Инв. №	Инженер	Полякова	
	Инженер	Ницкевич	

ТП 902-9-30.85-АС

Пункт управления газовой свечой

Стадия	Лист	Листов
Р	13	

Оттяжки от 1, от 2. Узлы. Детали.

Госстрой СССР Союзводоканалпроект г. Москва

Копировал: Синицына

Инв. № подл. | Подпись и дата | Взам. инв. №

1-1

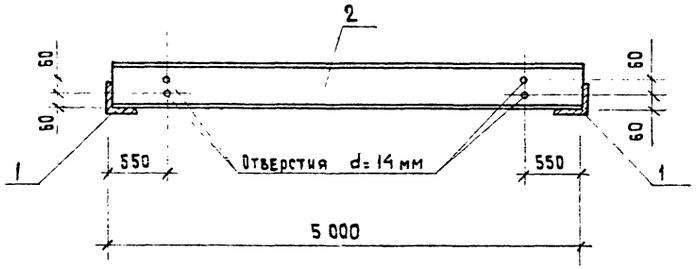

ПЛАН

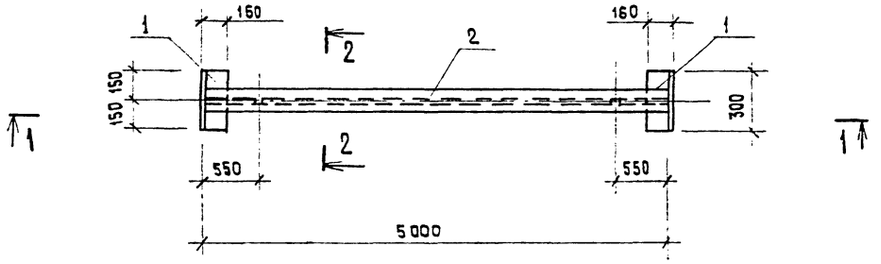

2-2
1:20

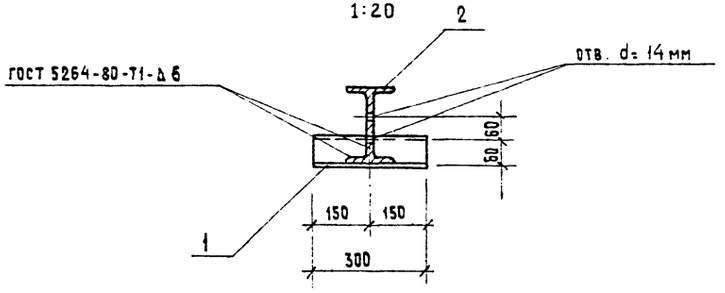

Формат	Зона	Поз.	Обозначение	Наименование	Кол.	Примеч.
				ДЕТАЛИ		
БЧ		1	ТП 902- АСИ.БК1-01	Уголок $\frac{6\times150\times100\times10\ \text{ГОСТ}\ 8510\text{-}72^{*}}{\text{В СТ3ПСБ ГОСТ 535-79}}$	2	5.9 кг
				ℓ = 300		
				Двутавр $\frac{18\text{М ГОСТ}\ 19425\text{-}74^{*}}{\text{ВСТ3ПСБ ГОСТ 535-79}}$	1	128.0 кг
БЧ		2	-02	ℓ = 5000		

Привязан

Инв.N

Нач. отд.	Альтшуллер	
Н. контр.	Корнилова	
ГИП	Гульдина	
Рук. бр.	Станина	
Ст. инж.	Корнилова	
Инженер	Полякова	
Инженер	Ницкевич	

ТП 902-9-30.85-АСИ-БК1

Монорельс БК1

Стадия	Масса	Масштаб
Р	139.8кг	1:50
Лист	Листов 1	

Госстрой СССР
СОЮЗВОДОКАНАЛПРОЕКТ
г. Москва

Инв.№ подл. | Подпись и дата | Взам. инв.№

Копировал Шуляковская 20478-01 23 Формат А2

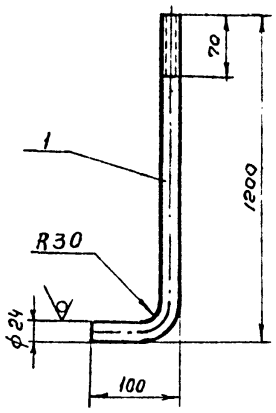

Формат	Зона	Поз	Обозначение	Наименование	Кол.	Примечание
				Детали		
11		1	ТП 901-2 АСИ.М1-01	Круг 24 ГОСТ 2590-71 / Вст3кп2-1 ГОСТ535-79	1	4.3

Привязан

Инв. №

Нач.отд.	Альтшуллер	
Норм.кон.	Корнилова	
ГИП	Гольдина	
Рук.бр.	Станина	
Ст.инж.	Корнилова	
Инжен.	Полякова	
Инжен.	Ницкевич	

ТП 902-9-30.85 -АСИ-М1

Изделие закладное М1

Стадия	Масса	Масштаб
Р	4.3	—

Лист | Листов 1

Госстрой СССР СОЮЗВОДОКАНАЛПРОЕКТ г. Москва

Инв. № подл. | Подпись и дата | Взам. инв. №

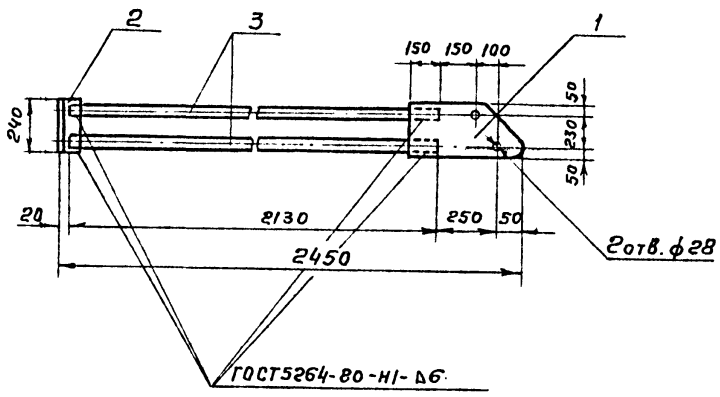

Формат	Зона	Поз	Обозначение	Наименование	Кол.	Примечание
				Детали		
Б4		1	ТП 902 -АСИ.М2-01	Полоса Б-2-12×240 ГОСТ 103-76 / Вст3кп2-1 ГОСТ535-79 / ℓ=450	1	1.8
Б4		2	-АСИ.М2-02	Уголок Б-100×80×6 ГОСТ 8510-72 / Вст3кп2-1 ГОСТ535-79 / ℓ=240	1	1.8
Б4		3	-АСИ.М2-03	Полоса Б-2-10×75 ГОСТ103-76 / Вст3кпс-1 ГОСТ535-79 / ℓ=2130	2	2.3

Привязан

Инв. №

Нач.отд.	Альтшуллер	
Норм.кон.	Корнилова	
ГИП	Гольдина	
Рук.бр.	Станина	
Ст.инж.	Корнилова	
Инжен.	Полякова	
Инжен.	Ницкевич	

ТП 902-9- 30.85 - -АСИ-М2

Изделие закладное М2

Стадия	Масса	Масштаб
Р	8.2	—

Лист | Листов 1

Госстрой СССР СОЮЗВОДОКАНАЛПРОЕКТ г. Москва

Инв. № подл. | Подпись и дата | Взам. инв. №

Типовой проект 902-9-30.85 Альбом 1

План-схема

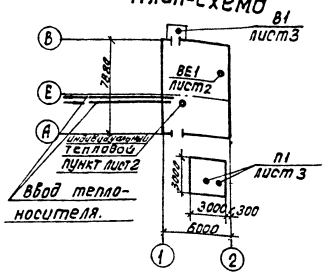

Характеристика отопительно вентиляционных систем.

NN систем.	Кол. систем	Наименование обслуживаемого помещения технологического оборудов.	Тип установки.	Вентилятор: Тип исполнения по взрывозащите	N	Схема исполнения	Положение	L м³/час.	P_1 ПА/кгс (м²)	n об/мин.	Электродвигатель: Тип исполнение по взрывозащите	N квт.	n об/мин.	Воздухонагреватель: Тип	N	Кол. шт.	Тем-ра нагрева, с от	до	Расход тепла ВТ /ккал/час/	ΔP_1 ПА(кгс/м²)	Примечан.
П1	1	Электрощитовая	Дк=1.05 дном	В-ЦЧ-70	2.5	1	Пр.0°	240	215.6 (22)	1400	4А56А4	0.12	1400	КВСБА-П	6	1	-20°	+35	4420 (3800)	8.82 (0.9)	один рабочий, один резервный
														КВСБА-П	6	1	-30°	+39	5550 (4770)	8.82 (0.9)	
														КВСБА-П	6	1	-40°	+48	7070 (6080)	8.82 (0.9)	
В1	1	Пункт управления газовой свечой.	с колесом дном	В-ЦЧ-70	3.15	1	ЛО°	1460	333 (34)	1370	В 63А4	0.25	1370	—	—	—	—	—	—	—	поставляются по ТУ22-4942-81 исп. н1.
ВЕ1	1	Пункт управления газовой свечой.	Дефлектор Д 00.000-02 ф 400																		

Основные показатели по чертежам отопления и вентиляции.

Наименование здания (сооружения) помещения.	Объем м³	Период года при tн°С	Расход тепла вт (ккал/час): На отопление	На вентиляцию	На горячее водоснабжение	Общий	Установленная мощность эл.двиг. квт.
Пункт управления газовой свечой.	297	-20°	9990 (8590)	4420 (3800)	—	14410 (12390)	0.37
		-30°	12830 (11030)	5550 (4770)	—	18380 (15800)	0.37
		-40°	16380 (14070)	7070 (6080)	—	23430 (20150)	0.37

Ведомость чертежей основного комплекта.

Лист	Наименование	Примечание
1	Общие данные	
2	План, разрез, схема системы отопления, схемы системп1, В1. Схема системы теплоснабжения установки П1	
3	Установочные чертежи системп1; В1; Схема узла управления	

Ведомость ссылочных и прилагаемых документов.

Обозначение	Наименование	Примечание
	Ссылочные документы	
5 904-10	Узлы прохода вентиляционных вытяжных шахт через покрытия промышленных зданий.	
1.494-32	Зонты и дефлекторы вентиляционных систем.	
5.903-2	Воздухосборники.	
5.904-1 в.1	Крепление стальных неизолированных воздуховодов	
4.903-10 вып.8	Грязевики.	
5.904-5	гибкие вставки к центробежным вентиляторам.	
4.903-10 вып.4	Опоры трубопроводов неподвижные.	
4.904-69	Детали крепления санитарно-технических приборов и трубопроводов.	
3.904-18 вып.1	Клапаны и заслонки для вентиляционных систем. Взрывоопасных производств.	
	Прилагаемые документы.	
902- -ОВ.СО	Спецификация оборудования	альбом 4
902- -ОВ.ВМ	Ведомость потребности в материалах	альбом 5

Общие указания:

В качестве теплоносителя принята вода с температурным переладом 95°-70°С.

Система отопления запроектирована двухтрубная с верхней разводкой.

В качестве нагревательных приборов приняты радиаторы М-140А.

Температура воздуха в помещениях принята +5°С.

В эл. щитовой предусмотрен 5кратный подпор воздуха, совмещенный с отоплением.

Трубопроводы, нагревательные приборы и воздуховоды окрасить масляной краской в 2 слоя.

Воздуховоды и оборудование вытяжных систем должны быть заземлены:

а) путем соединения на всем протяжении систем в непрерывную электрическую цепь;

б) путем присоединения систем не менее чем в двух местах к контурам заземления электрооборудования и молниезащиты с учетом требований „Правил устройства электроустановок."

Монтаж систем отопления и вентиляции производить согласно СНиП III-28-75.

Расстояния от вентиляторов забора воздуха для подпора в щитовые помещения до сооружений расположенных на площадке, принято условно. При привязке проекта к конкретным условиям это расстояние уточняется и согласовывается с местными органами „Госгортехнадзора."

При привязке проекта надлежит определить состав газа и в соответствии с ГОСТ 12.1.011-78.- смеси взрывоопасные (приложение 3) исполнение вентилятора по взрывозащите.

Настоящий раздел проекта разработан в соответствии с действующими нормами и правилами, и обеспечивает безопасную эксплуатацию при соблюдении предусмотренных проектом мероприятий.
Главный инженер проекта [подпись] (Клеопова)

Нач. отд.	Молчанов	[подпись]	
Н. контр.	Иванов	[подпись]	
Гл. спец	Иванов	[подпись]	
Рук. бр.	Евгеньев	[подпись]	
Ст. инж.	Андрианова	[подпись]	

Привязан:

Инв. №

ТП 902-9-30.85-ОВ

Пункт управления газовой свечой.

Стадия	Лист	Листов
Р	1	3

Общие данные

Госстрой СССР СОЮЗВОДОКАНАЛПРОЕКТ г. Москва

Инв. № подл. | Подпись и дата | Взам. инв. №

Копиров. Доценко [подпись] 20478-01 25 Формат А2

Типовой проект 902-9-30.85 Альбом I

Разрез 1-1

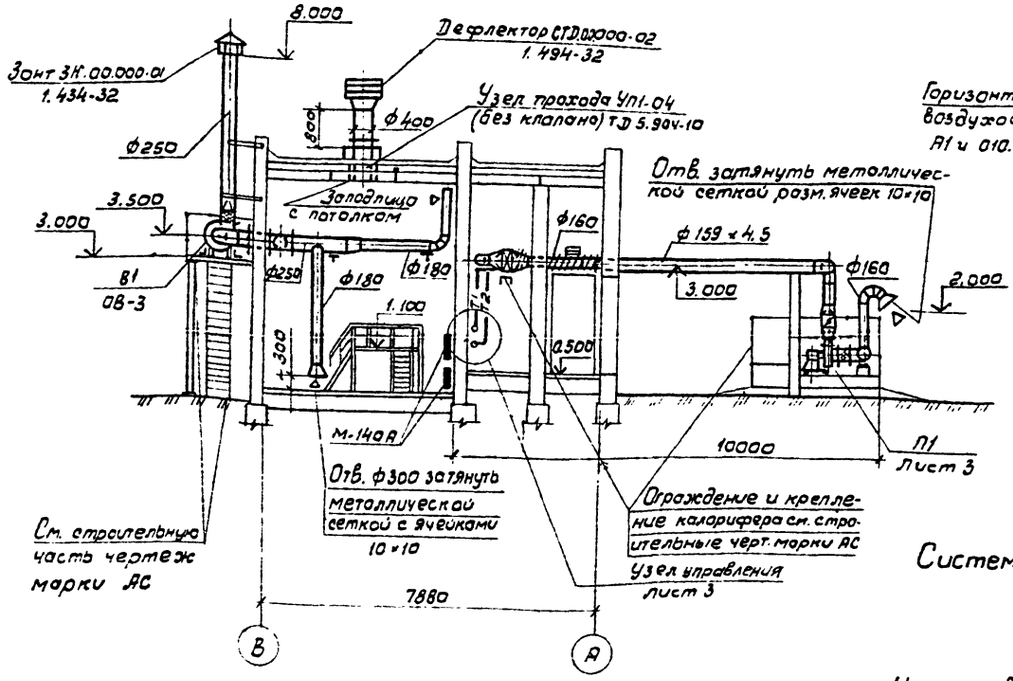

Система отопления

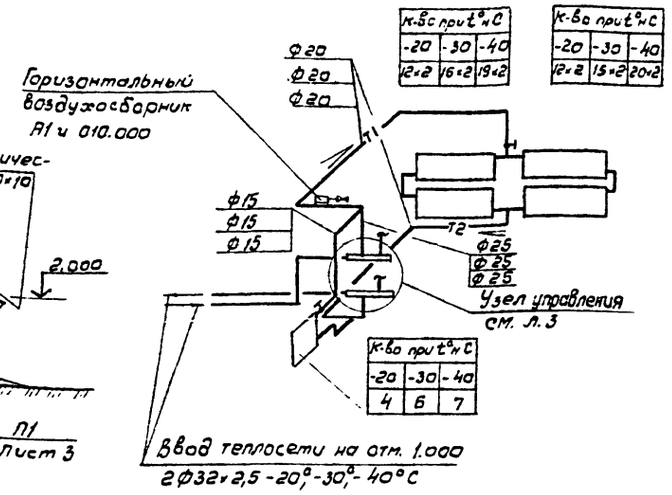

Крепление сетки в отверстие воздуховода

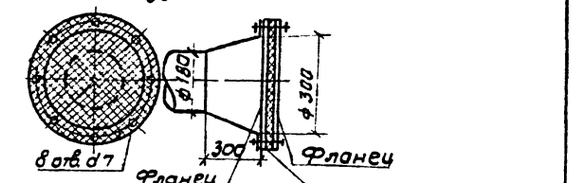

Крепление сетки в отверстие воздуховода

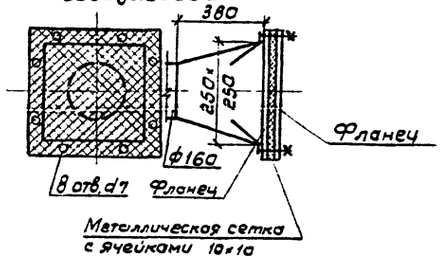

План

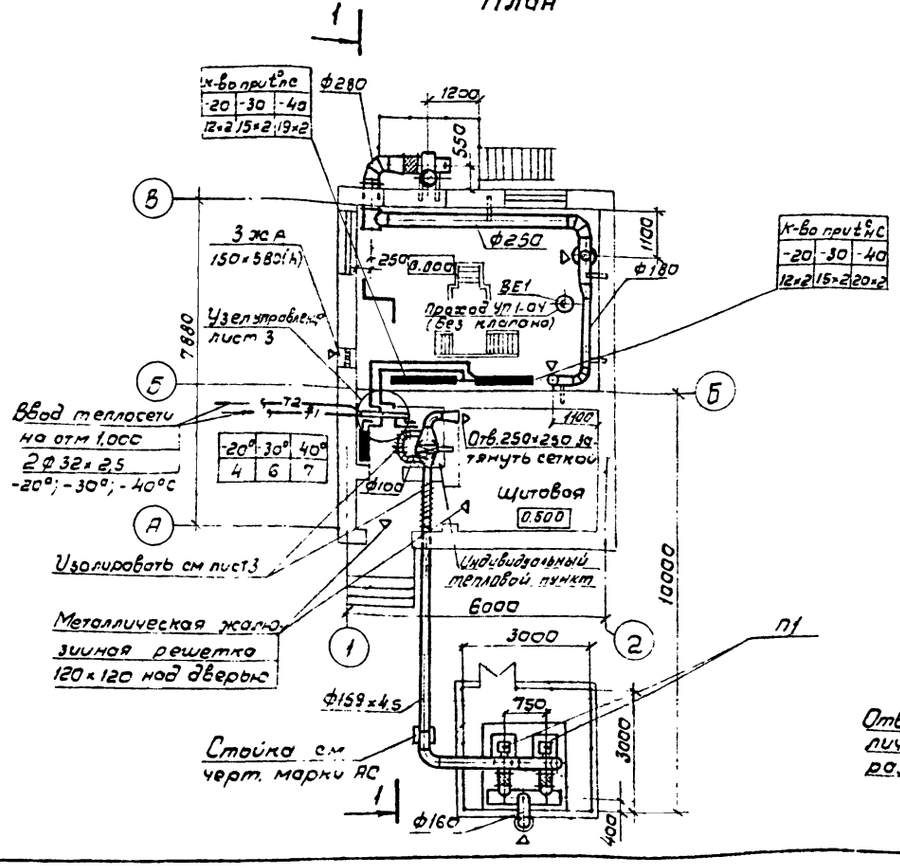

Система теплоснабжения установки П1

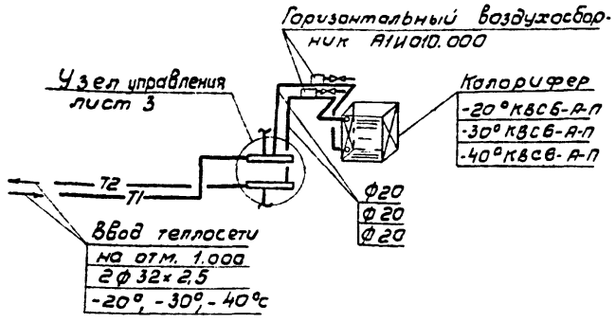

В1

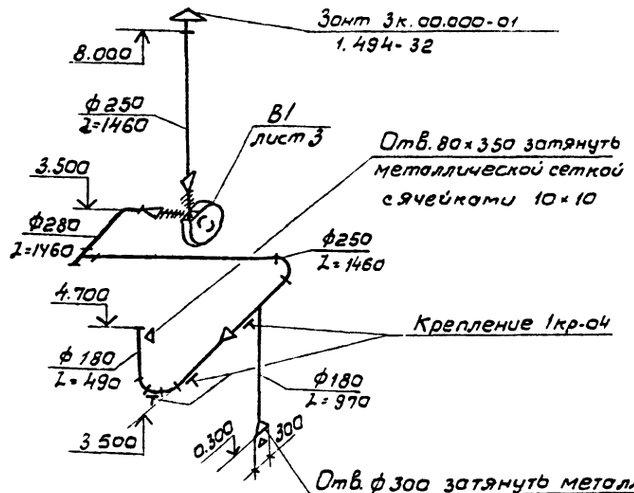

П1

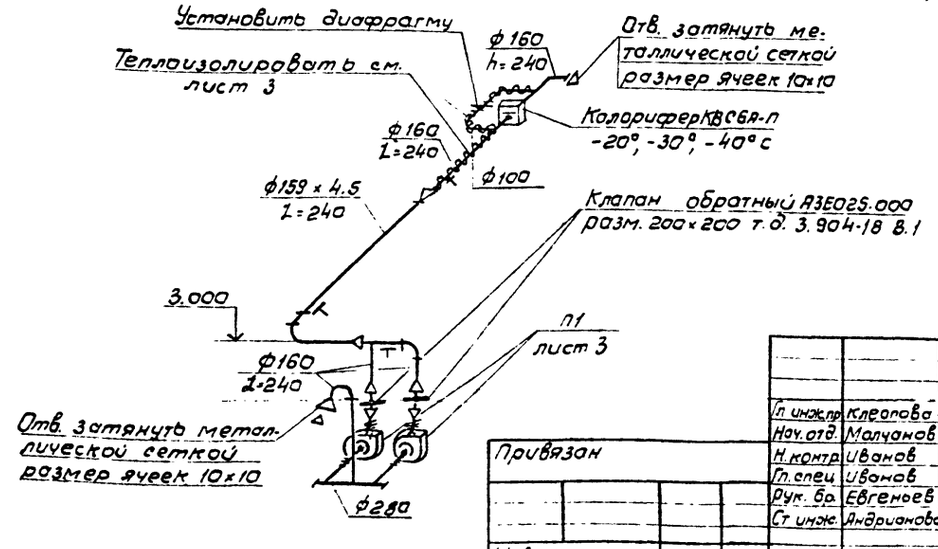

1. На плане и схеме отопления указано количество секций радиаторов типа М-140 А.
2. Все отверстия в воздуховодах систем П1, В1 затянуть металлической сеткой размер ячеек 10×10 ГОСТ 12184-66.
3. Диаметр диафрагмы системы П1 определить по месту при наладке.

Привязан

Инв. № подл. | Подпись и дата | Взам. инв. № | Отд. № 16 | Отд. № 2 | Спец. № 8

Гл. инж. пр.	Клюпова		
Нач. отд.	Молчанов		
Н. контр.	Иванов		
Гл. спец.	Иванов		
Рук. бр.	Евгенов		
Ст. инж.	Андрианова		

ТП 902-9-30.85-ОВ

Пункт управления газовой свечой

Стадия	Лист	Листов
Р	2	

План разрез, схема системы отопления, схемы систем П1, В1. Схема систем теплоснабжения установки П1.

Госстрой СССР СОЮЗВОДОКАНАЛПРОЕКТ г. Москва

Копировал В. Филиппова

Типовой проект 902-9-30.85 Альбом 1

Разрез 1-1

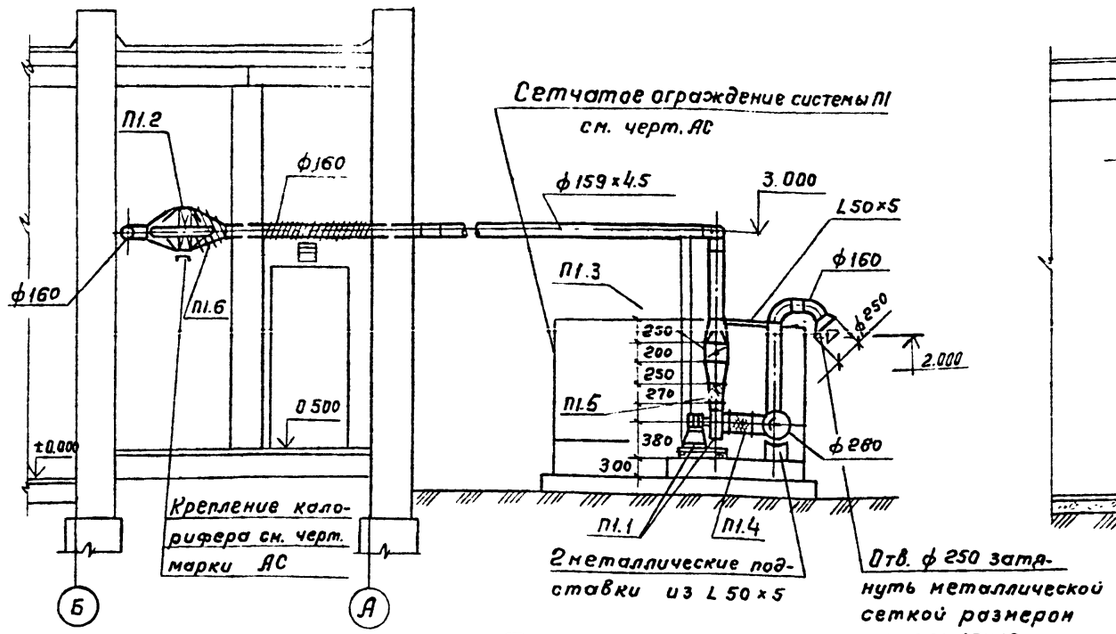

Разрез 2-2

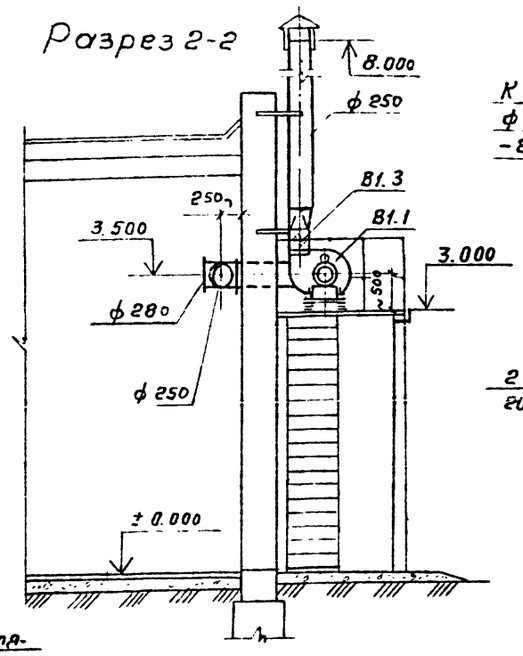

Узел управления

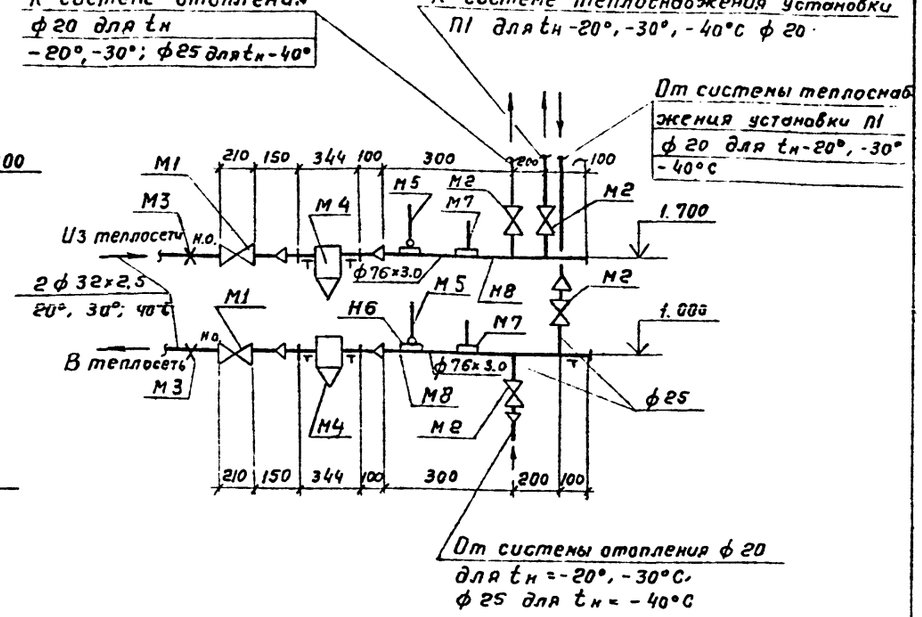

План

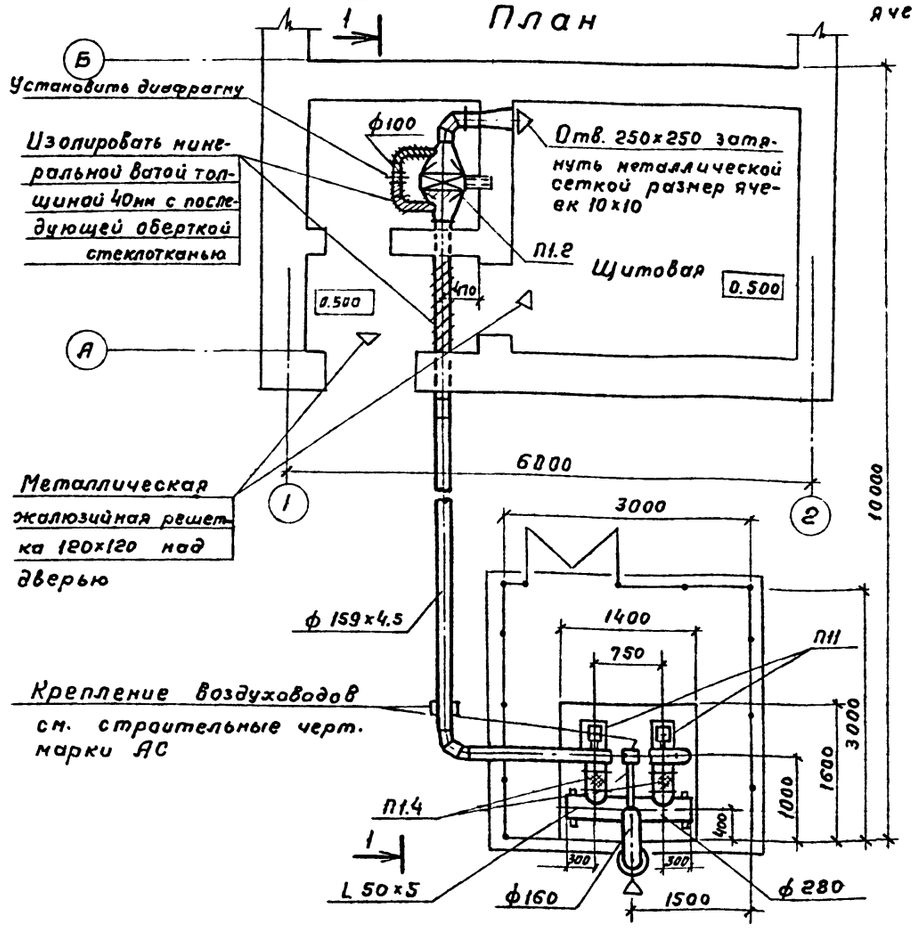

План

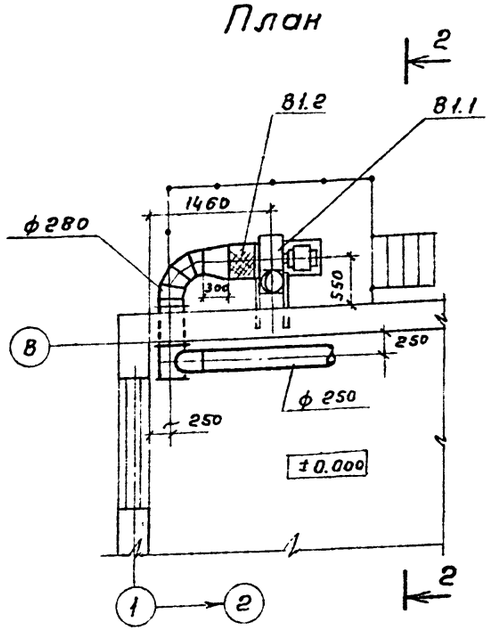

Обвязка калорифера

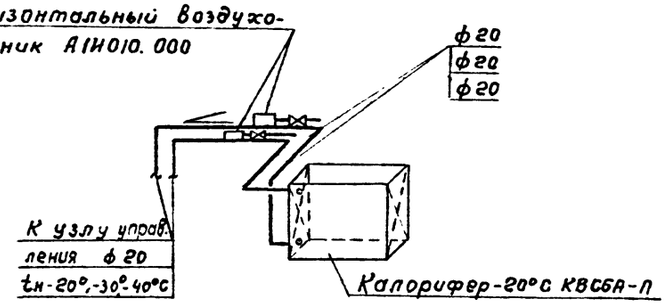

Позиции систем П1, В1 и узла управления см. в спецификации оборудования.

			ТП 902-9 - 30.85 - ОВ		
Нач. отд.	Молчанов				
Н. контр.	Иванов		Пункт управления газовой свечой	Стадия: Р	Лист: 3	Листов:
Гл. спец.	Иванов				
Рук. бр.	Евсеньев		Установочные чертежи систем П1, В1. Схема узла управления	Госстрой СССР СОЮЗВОДОКАНАЛПРОЕКТ г. Москва	
Ст. инж.	Андрианова				

Привязан

Инв. №

Копировал Гольденбаум

20478-01 (27) Формат А2

Инв. № | Подпись и дата | Взам. инв. №

gost.e-ecolog.ru