Типовая документация на конструкции,
изделия и узлы зданий и сооружений

Серия 5.903-9

ТЕПЛООБМЕННИКИ КОНТАКТНЫЕ КТАН

Выпуск 5

Теплообменники контактные КТАН-0,8УГ

Рабочие чертежи

Разработано
проектным институтом
„ЛАТГИПРОПРОМ"
Гл. инж. института В. Овчаров
Гл. инж. проекта Н. Кириллова

Утверждено
приказом ГОССТРОЯ Латв. ССР
от 22.01.1988г. № 11
Введено в действие институтом
„ЛАТГИПРОПРОМ"
приказом от 22.01.88г. № 18
с 15.04.88

Инв. № подл. | Подпись и дата | Взам. инв. № | Инв. № дубл. | Подпись и дата

gost.e-ecolog.ru

© ЦИТП Госстроя СССР, 1988

Выпуск 2

Серия 5.903-9

Содержание альбома

Обозначение	Наименование	№ страницы	Обозначение	Наименование	№ страницы
			42.64.03.006	Полка	16
	Содержание альбома	2	42.64.03.007	Полка	
42.64.00.000 ВС	КТАН-Д8УГ		42.64.03.008	Полка	
42.64.00.000	КТАН-Д8УГ	3	42.64.03.009	Направляющая	17
42.64.00.001	Прокладка		42.64.03.010	Гребенка	
42.64.01.000	Блок орошения		42.64.03.011	Желоб	
42.64.00.000 СБ	КТАН-Д8УГ	4	42.64.03.012	Желоб	
42.64.01.000 СБ	Блок орошения	5	42.64.03.100 СБ	Каркас	18
42.64.01.001	Щит боковой	6	42.64.03.100	Каркас	19
42.64.01.100	Коллектор		42.08.02.200	Иллюминатор	
42.64.01.101	Труба		42.08.02.200 СБ	Иллюминатор	
42.64.01.100 СБ	Коллектор	7	42.08.02.201	Фланец	20
42.64.01.102	Патрубок		42.08.02.202	Фланец	
42.02.06.000	Форсунка		42.08.02.203	Прокладка	
42.02.06.000 СБ	Форсунка	8	42.08.01.02.204	Стекло	21
42.02.06.001	Корпус		42.64.03.200	Пластина	
42.02.06.002	Дозатор	9	42.64.03.200 СБ	Пластина	
42.02.06.003	Штифт		42.64.03.300	Крышка	
42.64.05.000	Насадка		42.64.03.201	Пластина	22
42.64.05.002	Стенка		42.64.03.300 СБ	Крышка	
42.64.05.000 СБ	Насадка	10	42.64.06.000	Крышка боковая	
42.64.05.001	Доска трубная	11	42.64.06.000 СБ	Крышка боковая	23
42.64.05.003	Стенка		42.64.06.100	Щит	
42.64.05.004	Переход		42.64.04.102	Уголок	
42.64.03.000	Устройство сепарационное	12	42.64.06.100 СБ	Щит	24
42.64.03.002	Дно		42.64.04.101	Щит	
42.64.03.000 СБ	Устройство сепарационное	13	42.64.04.200	Крышка	25
42.64.03.000 СБ	Устройство сепарационное		42.64.04.200 СБ	Крышка	
42.64.03.001	Стенка		42.64.04.201	Крышка	
42.64.03.003	Перегородка		42.64.04.202	Ручка	
42.64.03.004	Лист				
42.64.03.005	Лист	14			

Формат А3

Выпуск 2

Серия 3.407.1-4

№ строки	Обозначение	Наименование	Куда входит: Обозначение	Кол	Общ кол	Примечание
1	42.64.00.000	КТАН-Д8УГ				
2	42.64.01.000	Блок орошения	42.64.00.000	1	1	
3	42.64.01.100	Коллектор	42.64.01.000	1	1	
4	42.02.06.000	Форсунка	42.64.01.000	12	12	
5	42.64.05.000	Насадка	42.64.00.000	1	1	
6	42.64.03.000	Устройство сепарационное	42.64.00.000	1	1	
7	42.64.03.100	Каркас	42.64.03.000	1	1	
8	42.08.02.200	Иллюминатор	42.64.03.000	6	6	
9			42.64.04.200	2	4	
10					10	
11	42.64.03.200	Пластина	42.64.03.000	22	22	
12	42.64.03.300	Крышка	42.64.03.000	1	1	
13	42.64.06.000	Крышка боковая	42.64.00.000	2	2	
14	42.64.06.100	Щит	42.64.06.000	1	2	
15	42.64.04.200	Крышка	42.64.06.000	1	2	
16						
17						
18						
19						
20						
21						
22						
23						
24						

Изм	Лист	№ докум.	Подпись	Дата	42.64.00.000 ВС		
Разраб		Михайлова			КТАН-Д8УГ	Лит.	Лист 1	Листов
Пров		Колпец						
Н. контр.		Колпец			Ведомость спецификаций	ЛАТГИПРОПРОМ		
Утв								

Выпуск 5

Серия 5.903-9

Формат	Зона	Поз.	Обозначение	Наименование	Кол.	Примечание
				Документация		
А3			42.64.00.000 СБ	Сборочный чертеж		
А3			42.64.00.000 ВС	Ведомость специф.		
				Сборочные единицы		
А4		1	42.64.01.000	Блок орошения	1	
А4		2	42.64.05.000	Насадка	1	
А4		3	42.64.03.000	Устройство сепарационное	1	
А4		4	42.64.06.000	Крышка боковая	2	
				Детали		
А4		5	42.64.00.001	Прокладка	1	
Б4		6	42.64.00.002	Прокладка		
				Паронит ПОН-2 ГОСТ 481-80	2	0,1 кг
Б4		7	42.64.00.003	Прокладка		
				Паронит ПОН-2 ГОСТ 481-80	2	0,2
		8		Болт М10.46×20 ГОСТ 7798-70	42	

Инв.№ подл. | Подпись и дата | Взам.инв.№ | Инв.№ дубл. | Подпись и дата

Изм.	Лист	№ докум.	Подпись	Дата
Разраб.		Богданова		
Пров.		Колмец		
Н.контр.		Колмец		
Утв.				

42.64.00.000

К ТАИ-0,8 УГ

Лит.	Масса	Масштаб
И		
Лит.	Лист 1	Листов 2

ЛАТГИПРОПРОМ

Копировал А4 Формат А4

Выпуск 5

Серия 5.903-9

Формат	Зона	Поз.	Обозначение	Наименование	Кол.	Примечание
		9		Болт М10.46×40 ГОСТ 7798-70	32	
		10		Гайка М10.5 ГОСТ 5915-70	74	
		11		Шайба 10 ГОСТ 10906-78	32	
				Материалы		
		12		Жгут ПМЖ-1 тип-2 РСТ Лит. ССР 517-73	0,65	м

Инв.№ подл. | Подпись и дата | Взам.инв.№ | Инв.№ дубл. | Подпись и дата

Изм.	Лист	№ докум.	Подпись	Дата

42.64.00.000

Лист 2

Копировал А4 Формат А4

42.64.00.001

Выпуск 5

Серия 5.903-9

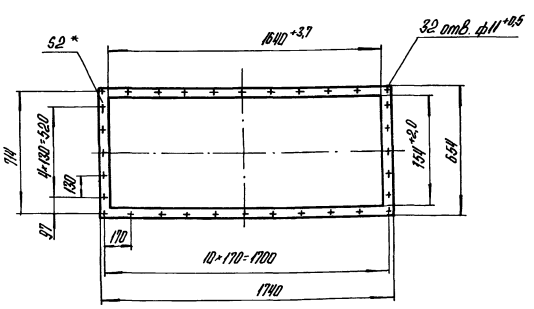

1.* Размер для справок.

$2 \pm \frac{IT16}{2}$.

Изм.	Лист	№ докум.	Подпись	Дата
Разраб.		Кузьмин		
Пров.		Колмец		
Т.контр.				
Н.контр.		Колмец		
Утв.				

42.64.00.001

Прокладка

Паронит ПОН-2 ГОСТ 481-80

Лит.	Масса	Масштаб
	0,6	1:20
Лист	Листов 1	

ЛАТГИПРОПРОМ

Выпуск 5

Серия 5.903-9

Формат	Зона	Поз.	Обозначение	Наименование	Кол.	Примечание
				Документация		
А2			42.64.01.000 СБ	Сборочный чертеж		
				Сборочные единицы		
А4		1	42.64.01.100	Коллектор	1	
А4		2	42.02.06.000	Форсунка	12	
				Детали		
А3		3	42.64.01.001	Щит боковой	1	
		4	-01	Щит боковой	1	

Инв.№ подл. | Подпись и дата | Взам.инв.№ | Инв.№ дубл. | Подпись и дата

Изм.	Лист	№ докум.	Подпись	Дата
Разраб.		Кузьмин		
Пров.		Колмец		
Н.контр.		Колмец		
Утв.				

42.64.01.000

Блок орошения

Лит.	Лист	Листов
	1	1

ЛАТГИПРОПРОМ

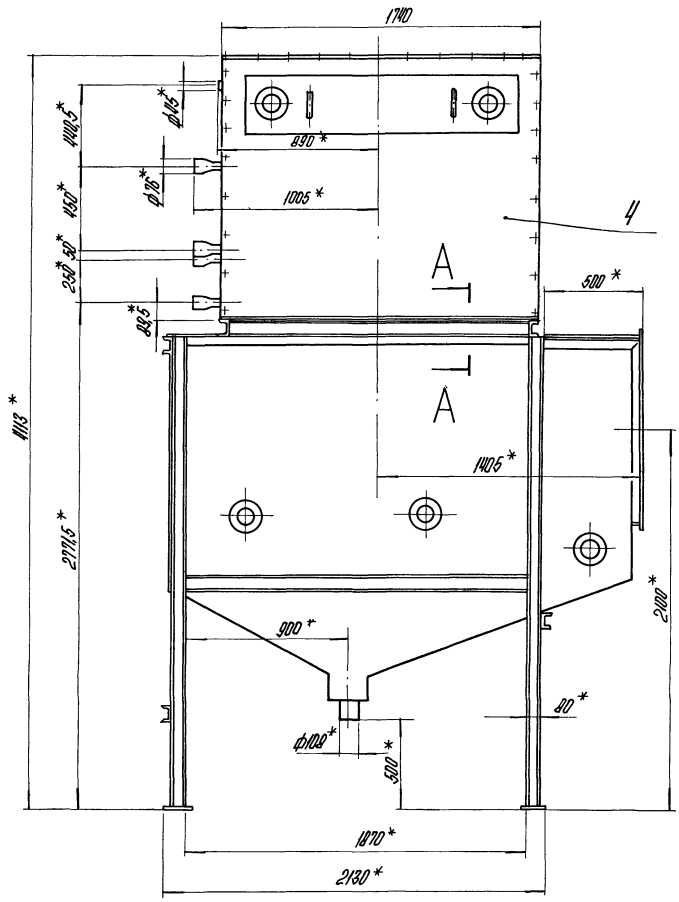

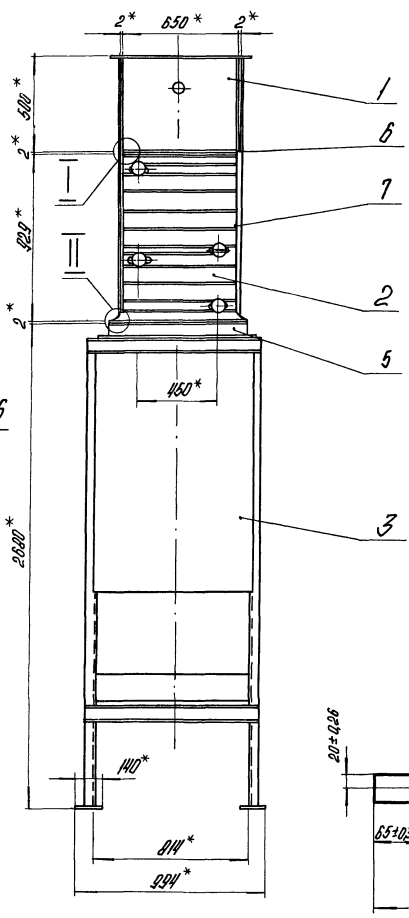

Поз. 7
М1:10

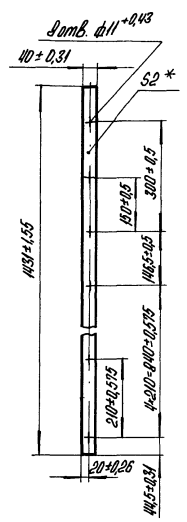

Поз. 6
М1:5

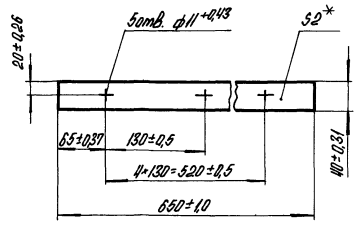

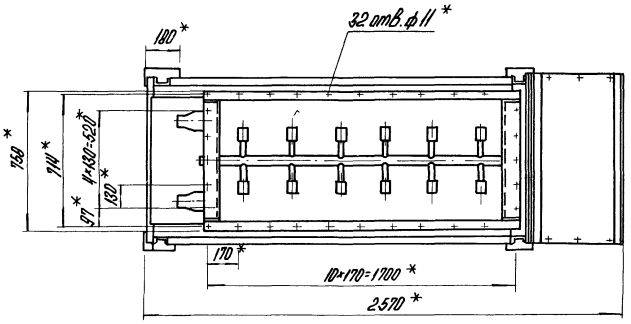

Вид Б

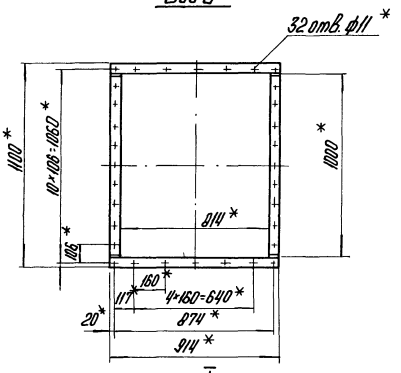

II
М1:2

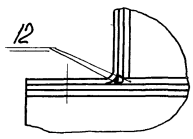

А-А
М1:2

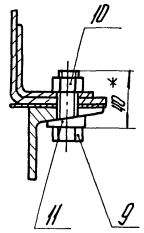

I
М1:2

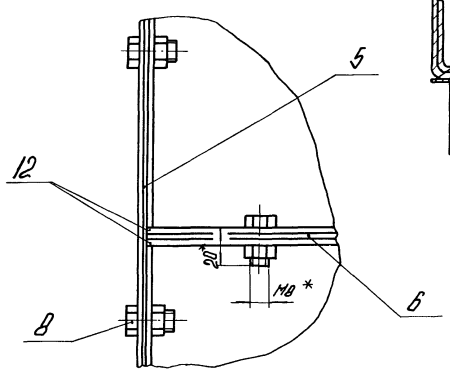

Техническая характеристика.

1. Теплопроизводительность (номинальная) $Q_{ном}$ 0,81 МВт (0,68 Гкал)
2. Расход дымовых газов (при нормальных условиях V_2 2,2 $нм^3/с$
3. Поверхность теплообмена F 31,2 $м^2$
4. Температура дымовых газов: а) на входе t'_2 160°С
   б) на выходе t''_2 110°С
5. Температура нагреваемой воды: а) на входе $t'_в$ 5°С
   б) на выходе $t''_в$ 50°С
6. Расход нагреваемой воды $G_в$ 4,3 $кг/с$ (15,5 $м^3/ч$)
7. Расход орошающей воды $G_{ор}$ 1,75 $кг/с$ (6,3 $м^3/ч$)
8. Аэродинамическое сопротивление $\Delta P_{разр.}$ 454 Па
9. Гидравлическое сопротивление $\Delta P_{тр.}$ 0,010 МПа

Технические требования.

1. *Размеры для справок.
2. Покрытия по ТМ части проекта.
3. Соединения должны быть герметичными.
4. Схема присоединения указания по эксплуатации по ТМ части проекта.

						42.64.00.000 СБ	
Изм.	Лист	№ докум.	Подпись	Дата	КТАН - 0,8 УГ	Лит.	Масса	Масштаб
Разраб.		Кузьмин					1475	1:20
Пров.		Колпец				Лист	Листов 1
Т.контр.							
Н.контр.		Колпец				ЛАТГИПРОПРОМ	
Утв.							

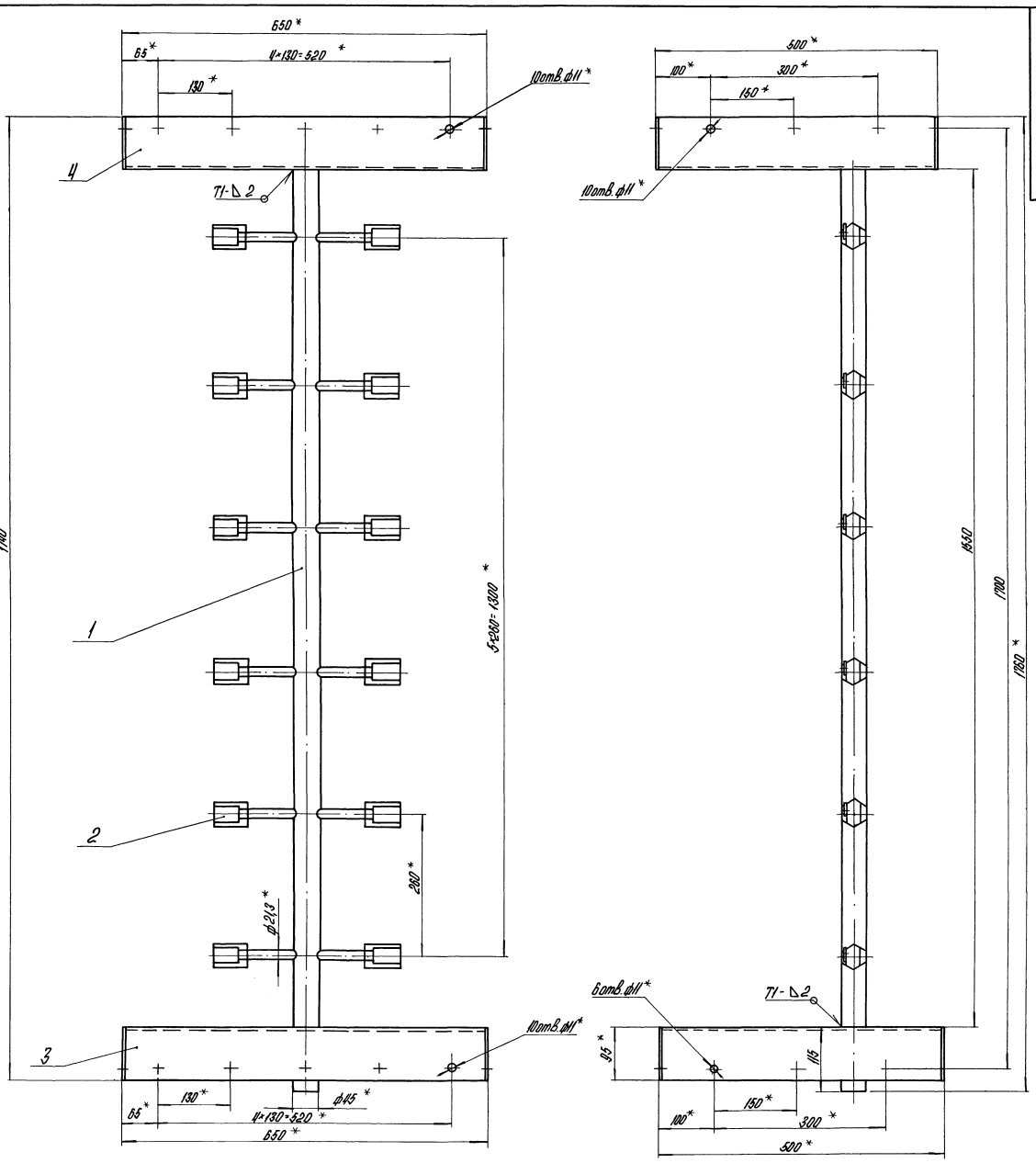

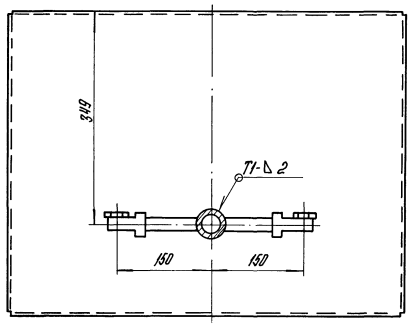

1.* Размеры для справок.

2. $\pm\frac{IT14}{2}$

3. Сварные швы по ГОСТ 5264-80.

4. Грунтовать грунтом ХС-010 по ГОСТ 9355-81.

					42.64.01.000 СБ		
Изм.	Лист	№ докум.	Подпись	Дата			
Разраб.		Кузьмин			Блок орошения	Лит.	Масса	Масштаб
Пров.		Колмец					41	1:5
Т.контр.						Лист	Листов 1	
Н.контр.		Колмец				ЛАТГИПРОПРОМ		
Утв.								

Альбом 5

Серия 5.903-9

Инв.№ подл. | Подпись и дата | Взам.инв.№ | Инв.№ дубл. | Подпись и дата

42.64.01.001

Выпуск 5

Серия 5.903-9

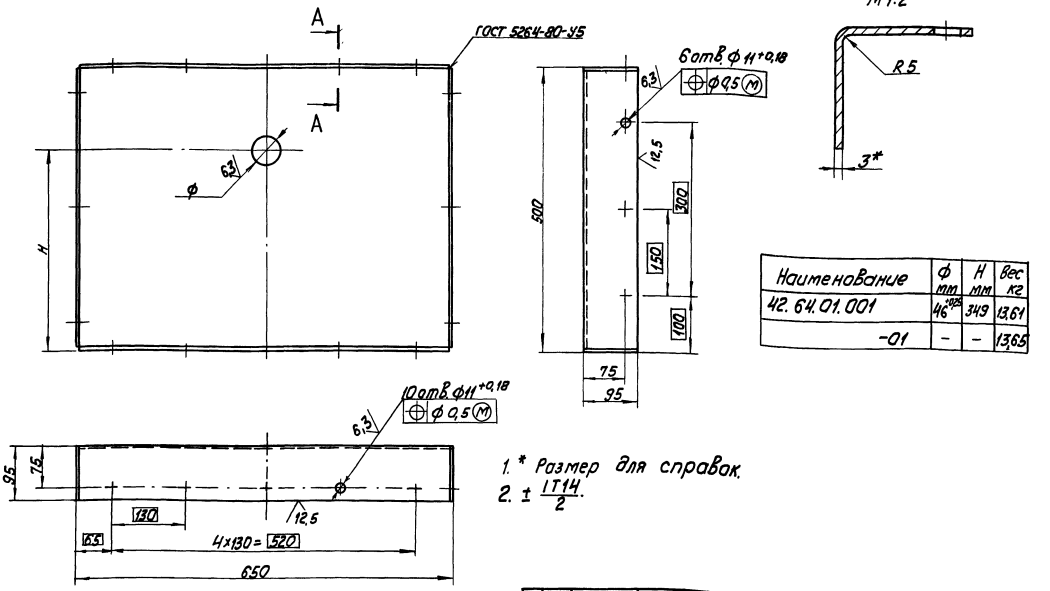

Наименование	ф мм	Н мм	Вес кг
42.64.01.001	$46^{+0,25}$	349	13,61
-01	–	–	13,65

1.* Размер для справок.
2. $\pm \frac{IT14}{2}$.

Изм.	Лист	№ докум.	Подпись	Дата
Разраб.		Кузьмин		
Пров.		Колмец		
Т. контр.				
Н. контр.		Колмец		
Утв.				

42.64.01.001

Щит боковой

Лит.	Масса	Масштаб
	см. табл.	1:5

Лист | Листов 1

Лист 3 ГОСТ 19903-74
В Ст3кп4 ГОСТ 16523-70

ЛАТГИПРОПРОМ

Копировал Ki/z

Формат А3

Выпуск 5

Серия 5.903-9

Формат	Зона	Поз.	Обозначение	Наименование	Кол.	Примечание
				Документация		
А3			42.64.01.100 СБ	Сборочный чертеж		
				Детали		
А4		1	42.64.01.101	Труба	1	
А4		2	42.64.01.102	Патрубок	12	

Изм.	Лист	№ докум.	Подпись	Дата
Разраб.		Кузьмин		
Пров.		Колмец		
Н. контр.		Колмец		
Утв.				

42.64.01.100

Коллектор

Лит.	Лист	Листов
		1

ЛАТГИПРОПРОМ

42.64.01.101

Выпуск 5

Серия 5.903-9

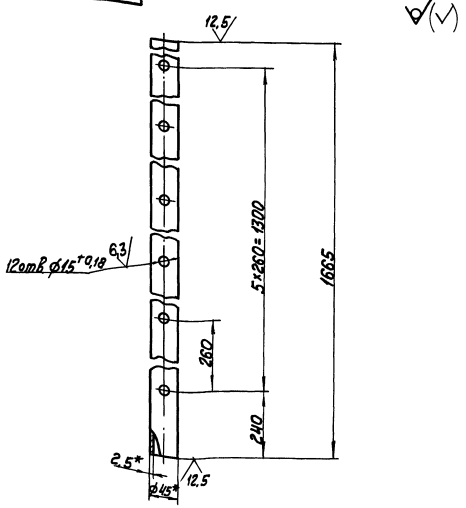

1.* Размеры для справок.
2. $\pm \frac{IT14}{2}$.

Изм.	Лист	№ докум.	Подпись	Дата
Разраб.		Кузьмин		
Пров.		Колмец		
Т. контр.				
Н. контр.		Колмец		
Утв.				

42.64.01.101

Труба

Лит.	Масса	Масштаб
	4,35	1:5

Лист | Листов 1

Труба 45×2,5 ГОСТ 10704-76
В-В Ст3сп3 ГОСТ 10705-80

ЛАТГИПРОПРОМ

Выпуск 5

Серия 5.903-9

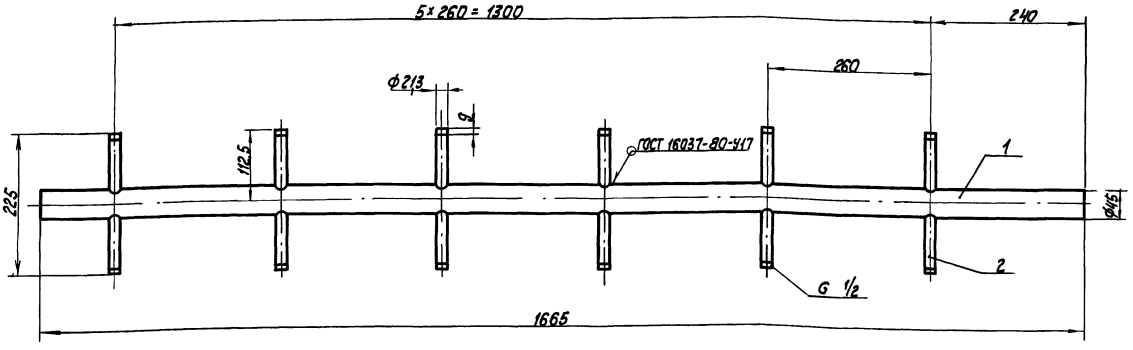

1. Размеры для справок.
2. $\pm\frac{IT14}{2}$.

						42.64.01.100 СБ		
Изм.	Лист	№ докум.	Подп.	Дата				
Разраб.		Кузьмин			коллектор	Лит.	Масса	Масштаб
Пров.		Колмец					5,7	1:5
Т.контр.						Лист 1	Листов 1	
Н.контр.		Колмец				ЛАТГИПРОПРОМ		
Утв.								

Копировал

Формат А3

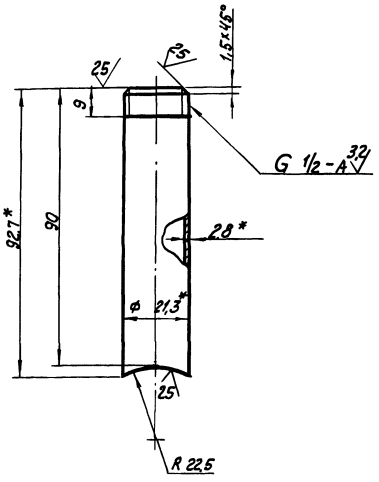

1. * Размеры для справок.
2. $\pm\frac{IT14}{2}$.

						42.64.01.102		
Изм.	Лист	№ докум.	Подпись	Дата				
Разраб.		Кузьмин			патрубок	Лит.	Масса	Масштаб
Пров.		Колмец					0,11	1:1
Т.контр.						Лист	Листов 1	
Н.контр.		Колмец			Труба 15×2,8 ГОСТ 3262-75	ЛАТГИПРОПРОМ		
Утв.								

Формат	Зона	Поз.	Обозначение	Наименование	Кол.	Примечание
				Документация		
А3			42.02.06.000 СБ	Сборочный чертеж		
				Детали		
А3		1	42.02.06.001	Корпус	1	
А4		2	42.02.06.002	Дозатор	1	
А4		3	42.02.06.003	Штифт	1	

						42.02.06.000		
Изм.	Лист	№ докум.	Подпись	Дата				
Разраб.		Кузьмин			форсунка	Лит.	Лист	Листов
Пров.		Зипголвис					1	1
Н.контр.		Колмец				ЛАТГИПРОПРОМ		
Утв.								

42.02.06.000СБ

Выпуск 5

Серия 5.903-9

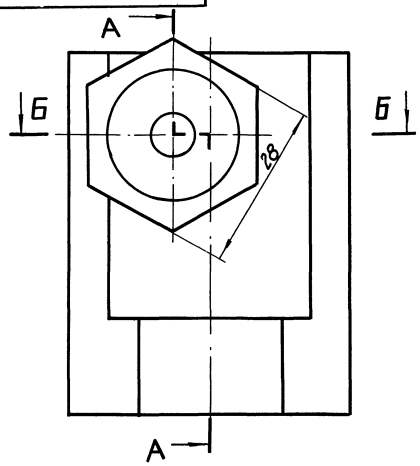

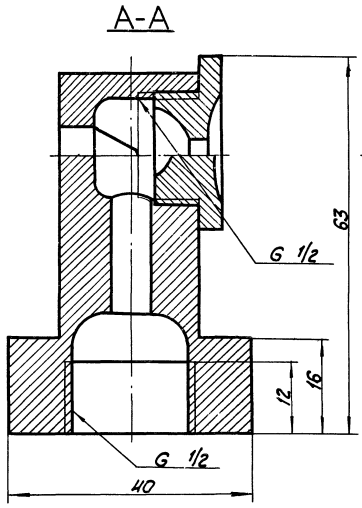

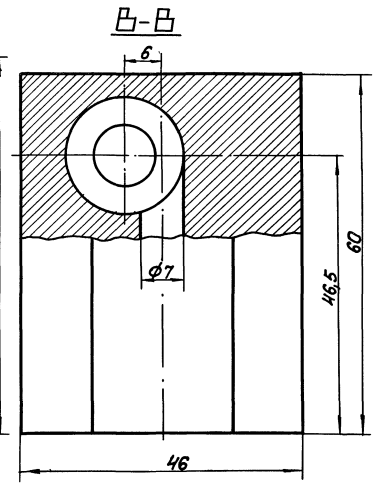

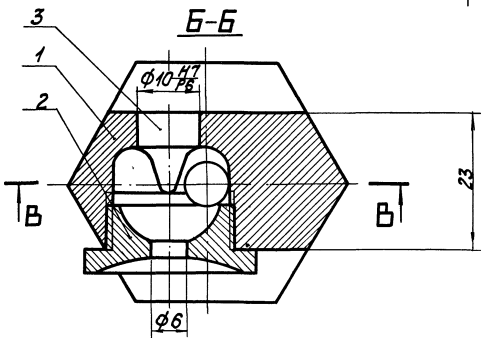

Размеры для справок.

					42.02.06.000 СБ			
Изм.	Лист	№ докум.	Подпись	Дата	Форсунка Сборочный чертеж	Лит.	Масса	Масштаб
Разраб.		Кузьмин					0,64	2:1
Пров.		Зилгалвис				Лист	Листов 1	
Н.контр.		Колмец				ЛАТГИПРОПРОМ		

Копировал

формат А3

42.02.06.001

Выпуск 5

Серия 5.903-9

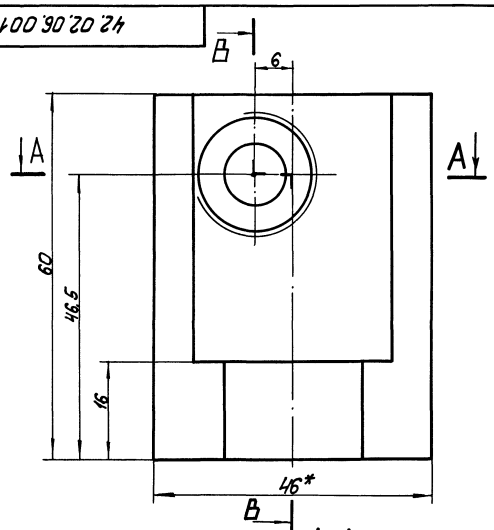

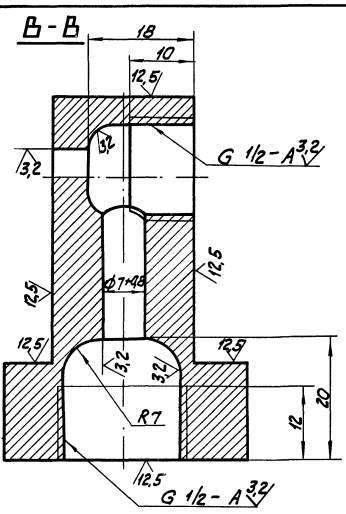

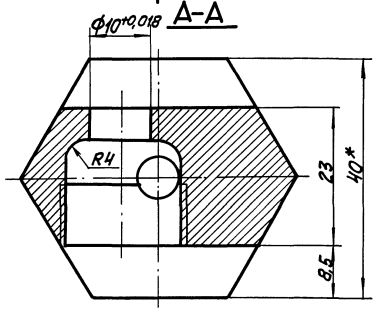

1.* Размеры для справок.

2. $\pm \frac{IT14}{2}$.

3. Материал заменитель: шестигранник $\frac{40\ ГОСТ\ 8560-78}{45-В-ГОСТ\ 1051-73}$

покрытие Ц6-9 фос.

					42.02.06.001			
Изм.	Лист	№ докум.	Подпись	Дата	Корпус	Лит.	Масса	Масштаб
Разраб.		Кузьмин				1	0,6	2:1
Пров.		Зилгалвис				Лист	Листов 1	
Н.контр.		Колмец			Пруток Л63 т. ш. НМ-40 ГОСТ 2060-73	ЛАТГИПРОПРОМ		
Утв.								

Выпуск 5

Серия 5.903-9

42.02.06.002

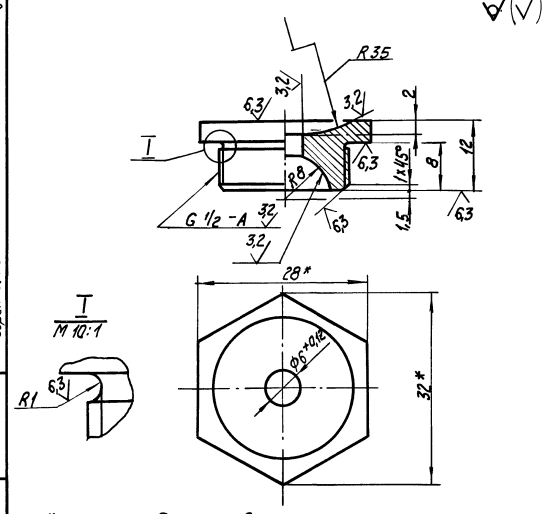

1. * Размеры для справок.
2. ± IT14/2.
3. Материал заменитель шестигранник 28 ГОСТ 8560-78 / 45-В-ГОСТ 1051-73 покрытие Ц6-9, фос.

Изм	Лист	№ докум.	Подпись	Дата	42.02.06.002			
Разраб.		Кузьмин			Дозатор	Лит.	Масса	Масштаб
Пров.		Зигалвис				01	0,033	2:1
Н.контр.		Колмец			Пруток П63т.ш.Н.М-28 ГОСТ 2060-73	Лист	Листов 1	
Утв.						ЛАТГИПРОПРОМ		

Копировал Формат А4

Выпуск 5

Серия 5.903-9

42.02.06.003

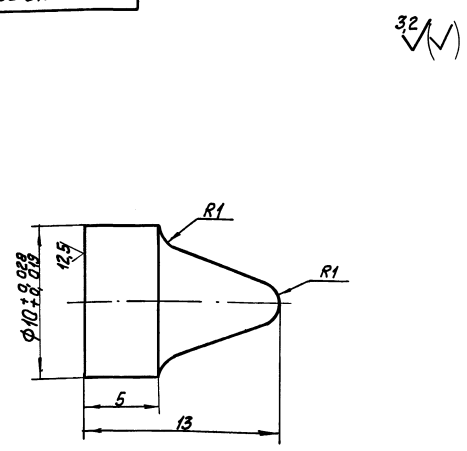

1. Материал заменитель: Круг 12-В-ГОСТ 2590-71 / Ст3 ГОСТ 535-79 покрытие Ц6-9, фос.
2. Неуказанные предельные отклонения размеров ± IT14/2.

Изм	Лист	№ докум.	Подпись	Дата	42.02.06.003			
Разраб.		Кузьмин			Штифт	Лит.	Масса	Масштаб
Пров.		Зигалвис				01	0,006	5:1
Н.контр.		Колмец			Пруток П63т.кр.Н.М-12 ГОСТ 2060-73	Лист	Листов 1	
						ЛАТГИПРОПРОМ		

Копировал Формат А4

Выпуск 5

Серия 5.903-9

Формат	Зона	Поз.	Обозначение	Наименование	Кол.	Примечание
				Документация		
А2			42.64.05.000 СБ	Сборочный чертеж		
				Детали		
А3		1	42.64.05.001	Доска трубная	1	
		2	-01	Доска трубная	1	
А4		3	42.64.05.002	Стенка	4	
А4		4	42.64.05.003	Стенка	7	
А4		5	42.64.05.004	Переход	4	
Б4		6	42.64.05.005	Труба		
				Труба 25×2 ГОСТ 8732-78 / В 20 ГОСТ 8731-74		
				L = 1566 ± 1,55 мм	256	1,8 кг
Б4		7	42.64.05.006	Стенка		
				Лист 3 ГОСТ 19903-74 / В Ст3кп4 ГОСТ 16523-70		
				97-0,87×640-2,0 мм	14	1,46 кг
Б4		8	42.64.05.007	Перегородка		
				Лист 3 ГОСТ 19903-74 / В Ст3кп4 ГОСТ 16523-70		
				50±0,31×640-2,0 мм	13	0,76 кг

Изм	Лист	№ докум.	Подпись	Дата	42.64.05.000			
Разраб.		Кузьмин			Насадка	Лит.	Лист	Листов
Пров.		Колмец				01		1
Н.контр.		Колмец				ЛАТГИПРОПРОМ		
Утв.								

Выпуск 5

Серия 5.903-9

42.64.05.002

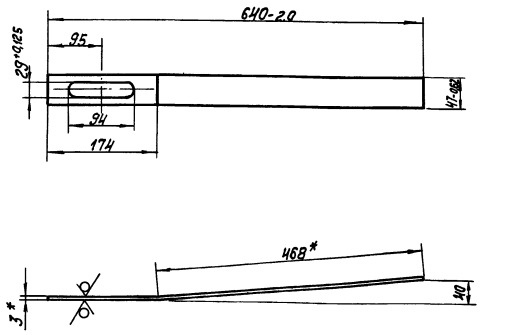

1. * Размеры для справок.
2. ± IT14/2.

Изм	Лист	№ докум.	Подпись	Дата	42.64.05.002			
Разраб.		Кузьмин			Стенка	Лит.	Масса	Масштаб
Пров.		Колмец					0,65	1:5
Т.контр.						Лист	Листов 1	
Н.контр.		Колмец			Лист 3 ГОСТ 19903-74 / В Ст3кп4 ГОСТ 16523-70	ЛАТГИПРОПРОМ		
Утв.								

42.64.05.000 СБ

Выпуск 5

Серия 5.903-9

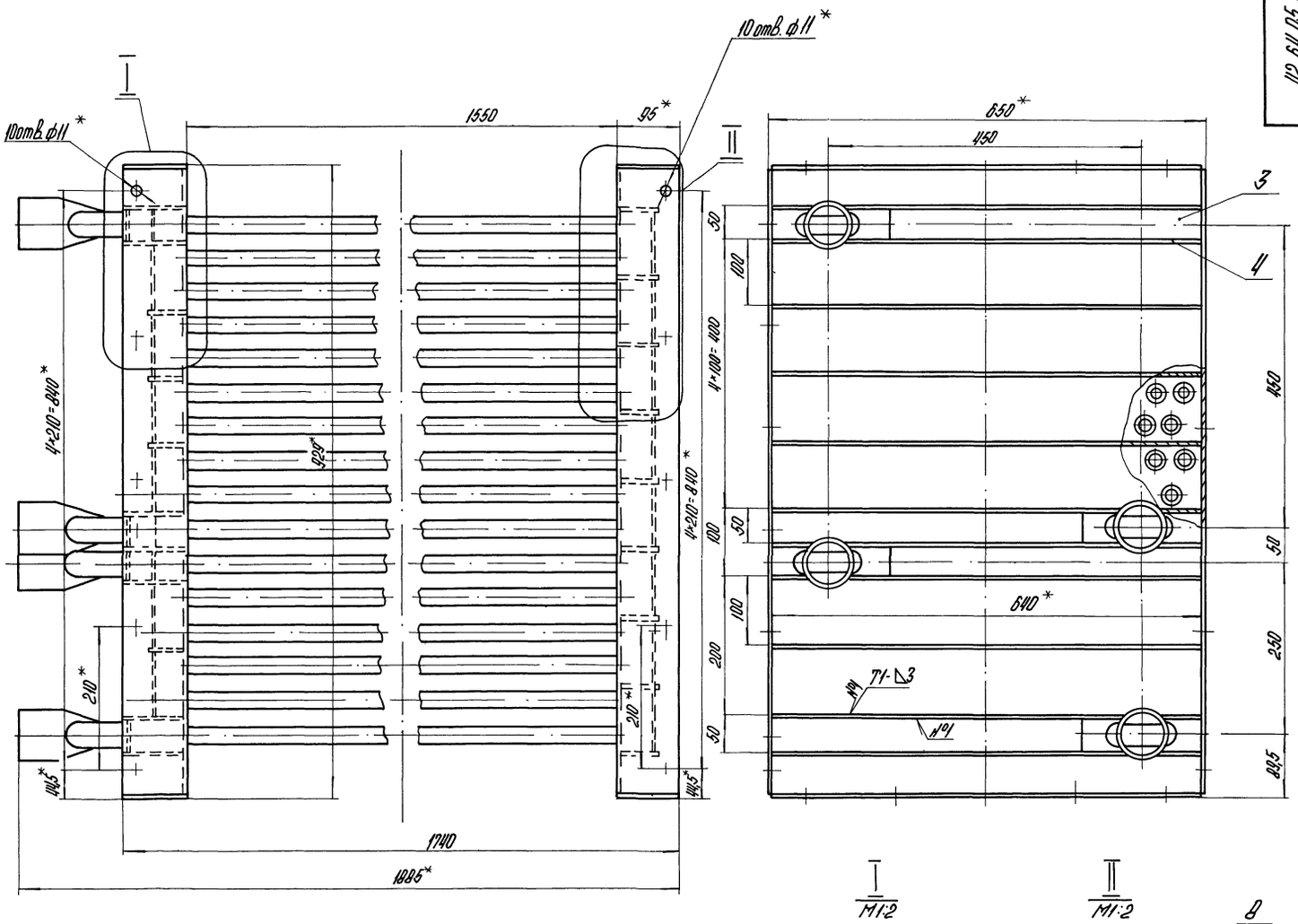

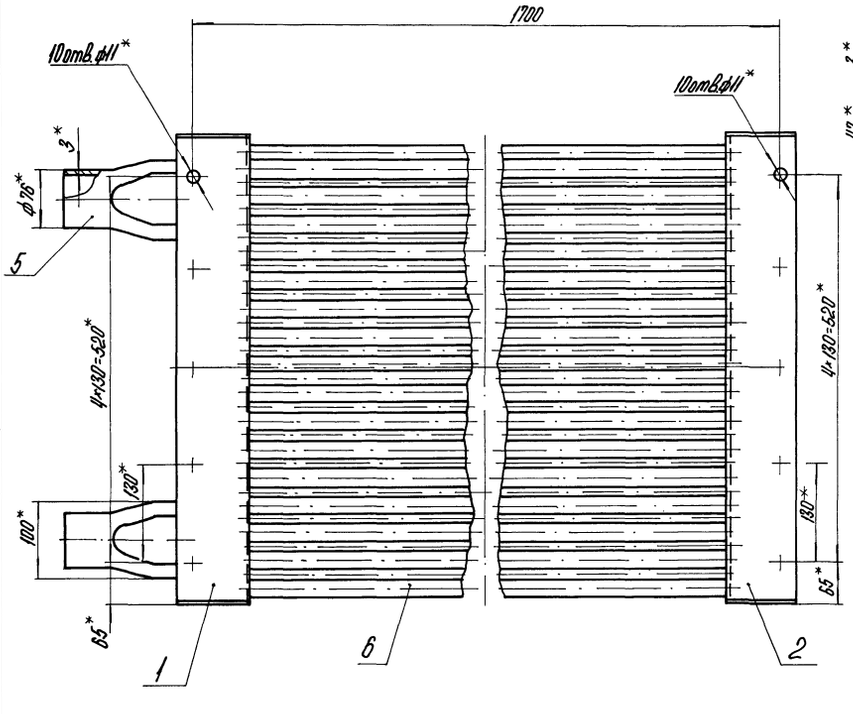

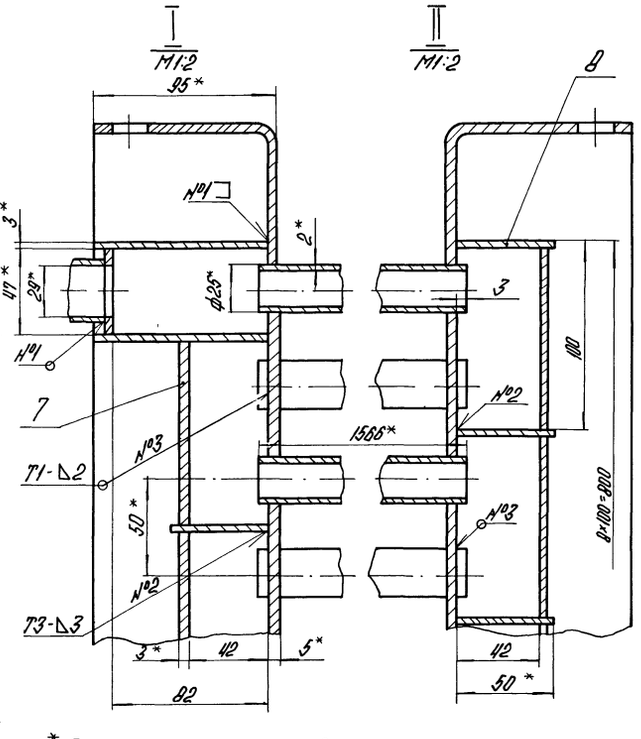

1.* Размеры для справок.

2. $\pm \frac{IT14}{2}$.

3. Обработка поверхностей реза деталей $Б4$ $\sqrt{25}$.

4. Сварные швы по ГОСТ 5264-80.

5. Проверить на герметичность водой давлением 5 кгс/см² в течении 10 минут течь не допускается.

6. Грунтовать грунтом ХЕ-010 по ГОСТ 9355-81.

Изм.	Лист	№ докум.	Подпись	Дата
Разраб		Кузьмин		
Пров		Колмец		
Т.контр				
Н.контр		Колмец		
Утв				

42.64.05.000 СБ

Насадка

Лит.	Масса	Масштаб
	585	1:5
Лист	Листов 1	

ЛАТГИПРОПРОМ

42.64.05.001

Выпуск 5

Серия 5.903-9

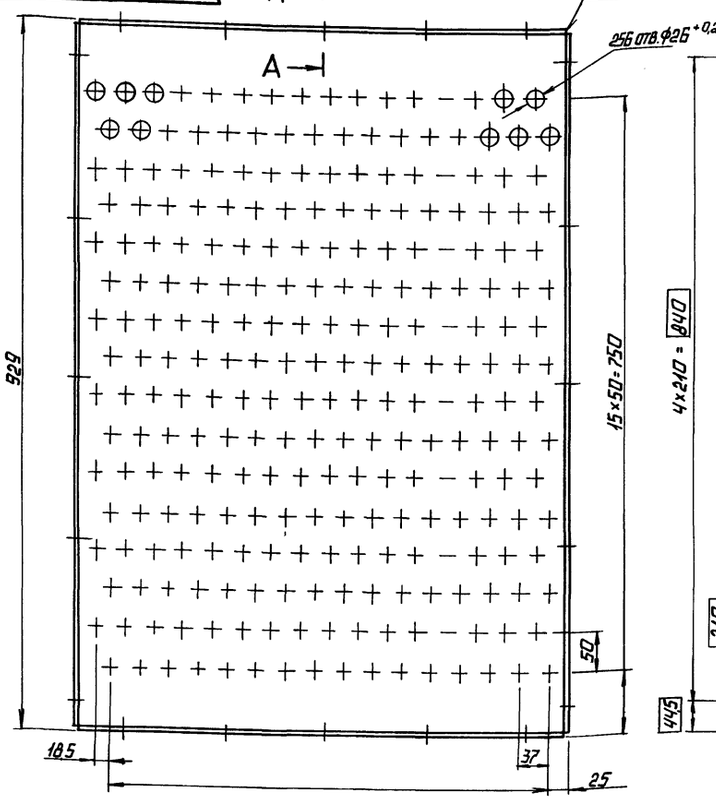

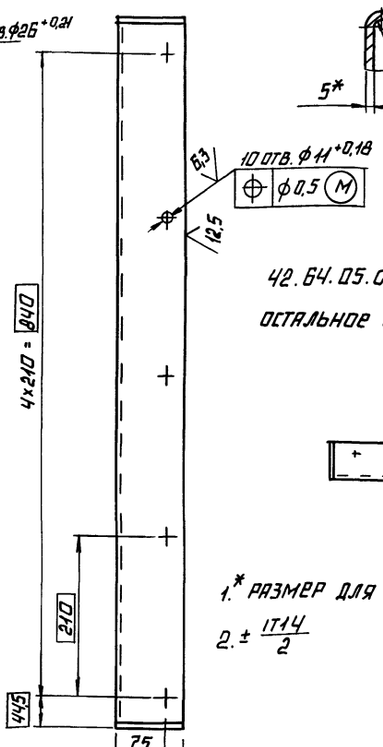

А–А
М1:2

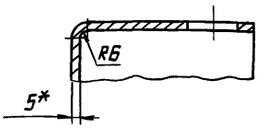

42.64.05.001-01 зеркальное отражение

Остальное см. 42.64.05.001

М1:10

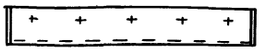

1.* Размер для справок

2. ± IT14/2

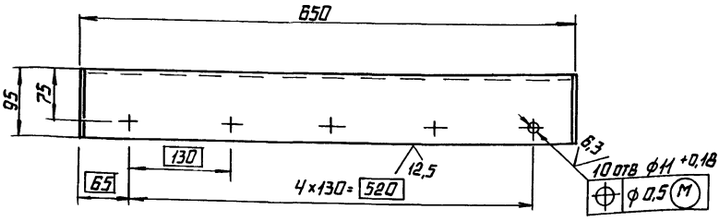

					42.64.05.001			
Изм.	Лист	№ докум.	Подп.	Дата	Доска трубная	Лит.	Масса	Масштаб
Разраб.		Кузьмин					30,2	1:5
Пров.		Колмец				Лист	Листов 1	
Т.контр.								
Н.контр.		Колмец			Лист 5 ГОСТ 19903-74 ВСт3кп2 ГОСТ 14637-79	ЛАТГИПРОПРОМ		
Утв.								

Копировал

Формат А3

Инв. № подл. | Подпись и дата | Взам. инв. № | Инв. № дубл. | Подпись и дата

42.64.05.003

Выпуск 5

Серия 5.903-9

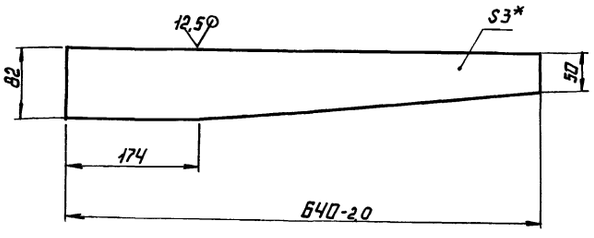

1.* Размер для справок.

2. ± IT14/2.

					42 64 05 003			
Изм.	Лист	№ докум.	Подп.	Дата	Стенка	Лит.	Масса	Масштаб
Разраб.		Кузьмин					1,1	1:5
Пров.		Колмец				Лист	Листов 1	
Т.контр.								
Н.контр.		Колмец			Лист 3 ГОСТ 19903-74 ВСт3кп4 ГОСТ 16523-70	ЛАТГИПРОПРОМ		
Утв.								

Инв. № подл. | Подпись и дата | Взам. инв. № | Инв. № дубл. | Подпись и дата

42.64.05.004

Выпуск 5

Серия 5.903-9

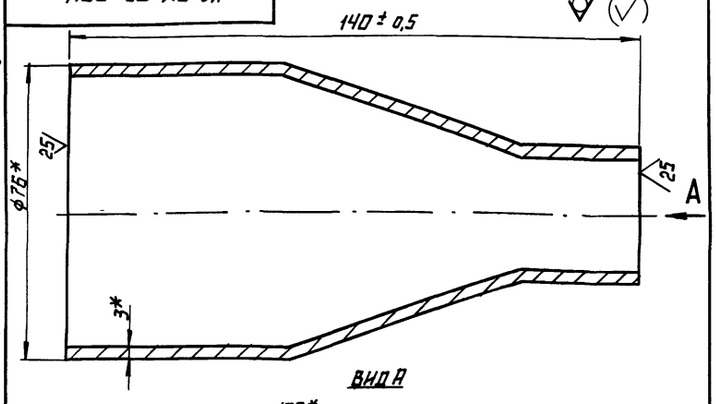

Вид А

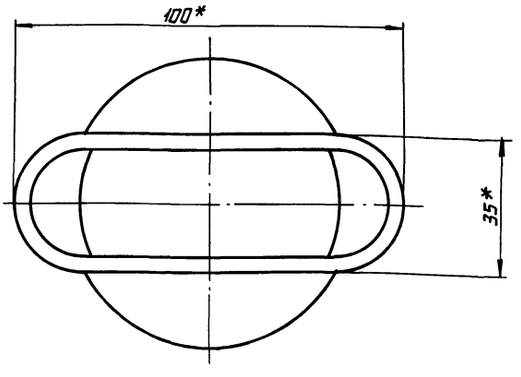

* Размеры для справок

					42.64.05.004			
Изм.	Лист	№ докум.	Подп.	Дата	Переход	Лит.	Масса	Масштаб
Разраб.		Кузьмин					0,8	1:1
Пров.		Колмец				Лист	Листов 1	
Т.контр.								
Н.контр.		Колмец			Труба 76×3 ГОСТ 10704-76 / В-Вст3спГОСТ 10705-80	ЛАТГИПРОПРОМ		
Утв.								

Инв. № подл. | Подпись и дата | Взам. инв. № | Инв. № дубл. | Подпись и дата

Выпуск 5

Серия 5.903-9

Формат	Зона	Поз.	Обозначение	Наименование	Кол.	Примечание
				ДОКУМЕНТАЦИЯ		
А2			42.64.03.000 СБ	Сборочный чертеж		*2 листа
				СБОРОЧНЫЕ ЕДИНИЦЫ		
А4	1		42.64.03.100	Каркас	1	
А4	2		42.08.02.200	Наименование	6	
А4	3		42.64.03.200	Пластина	22	
А4	4		42.64.03.300	Крышка	1	
				ДЕТАЛИ		
А3	5		42.64.03.001	Стенка	2	
А4	6		42.64.03.002	Дно	1	
А4	7		42.64.03.003	Перегородка	1	
А4	8		42.64.03.004	Лист	1	
А4	9		42.64.03.005	Лист	1	
А4	10		42.64.03.006	Полка	1	
	11		-01	Полка	1	
А4	12		42.64.03.007	Полка	1	
А4	13		42.64.03.008	Полка	1	
	14		-01	Полка	1	
А4	15		42.64.03.009	Направляющая	1	
	16		-01	Направляющая	1	
А4	17		42.64.03.010	Гребенка	4	

Изм.	Лист	№ докум.	Подп.	Дата	42.64.03.000		
Разраб.		Кузьмин			Устройство сепарационное	Лит.	Лист 1 / Листов 3
Пров.		Колмец				ЛАТГИПРОПРОМ	
Н. контр.		Колмец					
ГИП							

Копировал Формат А4

Выпуск 5

Серия 5.903-9

Формат	Зона	Поз.	Обозначение	Наименование	Кол.	Примечание
А4	18		42.64.03.011	Желоб	2	
А4	19		42.64.03.012	Желоб	1	
Б4	20		42.64.03.013	Прокладка		
				Паронит ПОН-2 ГОСТ 481-80	1	0,1 кг
Б4	21		42.64.03.014	Прокладка		
				Паронит ПОН-2 ГОСТ 481-80	2	0,1 кг
Б4	22		42.64.03.015	Стенка		
				Лист 3 ГОСТ 19903-74 / Ст3кп4 ГОСТ 16523-70		
				812±1,15×147±0,5 мм	2	2,8 кг
Б4	23		42.64.03.016	Стенка		
				Лист 3 ГОСТ 19903-74 / Ст3кп4 ГОСТ 16523-70		
				914±1,15×310±0,65 мм	1	6,67 кг
Б4	24		42.64.03.017	Стенка		
				Лист 3 ГОСТ 19903-74 / Ст3кп4 ГОСТ 16523-70		
				1500±1,55×812±1,15 мм	1	28,68 кг
Б4	25		42.64.03.018	Стенка		
				Лист 3 ГОСТ 19903-74 / Ст3кп4 ГОСТ 16523-70		
				1020±1,3×812±1,15 мм	1	19,51 кг
Б4	26		42.64.03.019	Стенка		
				Лист 3 ГОСТ 19903-74 / Ст3кп4 ГОСТ 16523-70		
				1260±1,55×824±1,15 мм	1	24,45 кг
Б4	27		42.64.03.020	Отбойник		
				Лист 3 ГОСТ 19903-74 / Ст3кп4 ГОСТ 16523-70		
				150±0,5×808-2,3 мм	2	2,85 кг
Б4	28		42.64.03.021	Стенка		

Инв. № подл. | Подпись и дата | Взам. инв. № | Инв. № дубл. | Подпись и дата

Изм.	Лист	№ докум.	Подп.	Дата	42.64.03.000	Лист 2

Копировал Формат А4

Выпуск 5

Серия 5.903-9

Формат	Зона	Поз.	Обозначение	Наименование	Кол.	Примечание
				Лист 3 ГОСТ 19903-74 / Ст3кп4 ГОСТ 16523-70		
				300±0,65×684±1,0 мм	1	4,69 кг
Б4	29		42.64.03.022	Балка		
				Уголок 55×55×3 ГОСТ 19771-74 / Ст3кп2 ГОСТ 14192-96		
				L=808-2,3 мм	2	2 кг
Б4	30		42.64.03.023	Патрубок		
				Труба 108×4 ГОСТ 8732-78 / В20 ГОСТ 8731-74		
				L=100±0,435 мм	1	1,03 кг
Б4	31		42.64.03.024	Труба		
				Труба 57×3 ГОСТ 8732-78 / В20 ГОСТ 8731-74		
				L=860±1,15 мм	2	3,44 кг
Б4	32		42.64.03.025	Труба		
				Труба 57×3 ГОСТ 8732-78 / В20 ГОСТ 8731-74		
				L=400±0,7 мм	2	1,6 кг
Б4	33		42.64.03.026	Труба		
				Труба 57×3 ГОСТ 8732-78 / В20 ГОСТ 8731-74		
				L=960±1,15 мм	2	3,84 кг
				СТАНДАРТНЫЕ ИЗДЕЛИЯ		
	34			Болт М10×20.46		
				ГОСТ 7798-70	17	
	35			Гайка М10.5		
				ГОСТ 5915-70	17	

Инв. № подл. | Подпись и дата | Взам. инв. № | Инв. № дубл. | Подпись и дата

Изм.	Лист	№ докум.	Подп.	Дата	42.64.03.000	Лист 3

Выпуск 5

Серия 5.903-9

42.64.03.002

√(√)

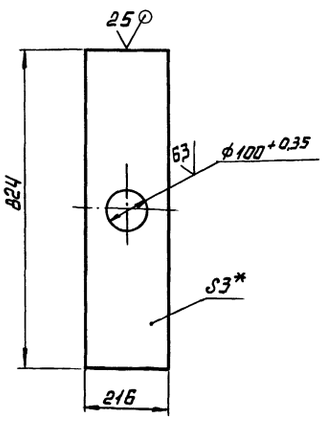

1.* Размер для справок.

2. ± IT14/2.

Инв. № подл. | Подпись и дата | Взам. инв. № | Инв. № дубл. | Подпись и дата

Изм.	Лист	№ докум.	Подп.	Дата	42.64.03.002			
Разраб.		Кузьмин			Дно	Лит.	Масса 4	Масштаб 1:10
Пров.		Колмец				Лист	Листов 1	
Т. контр.						ЛАТГИПРОПРОМ		
Н. контр.		Колмец						
Утв.					Лист 3 ГОСТ 19903-74 / Ст3кп4 ГОСТ 16523-70			

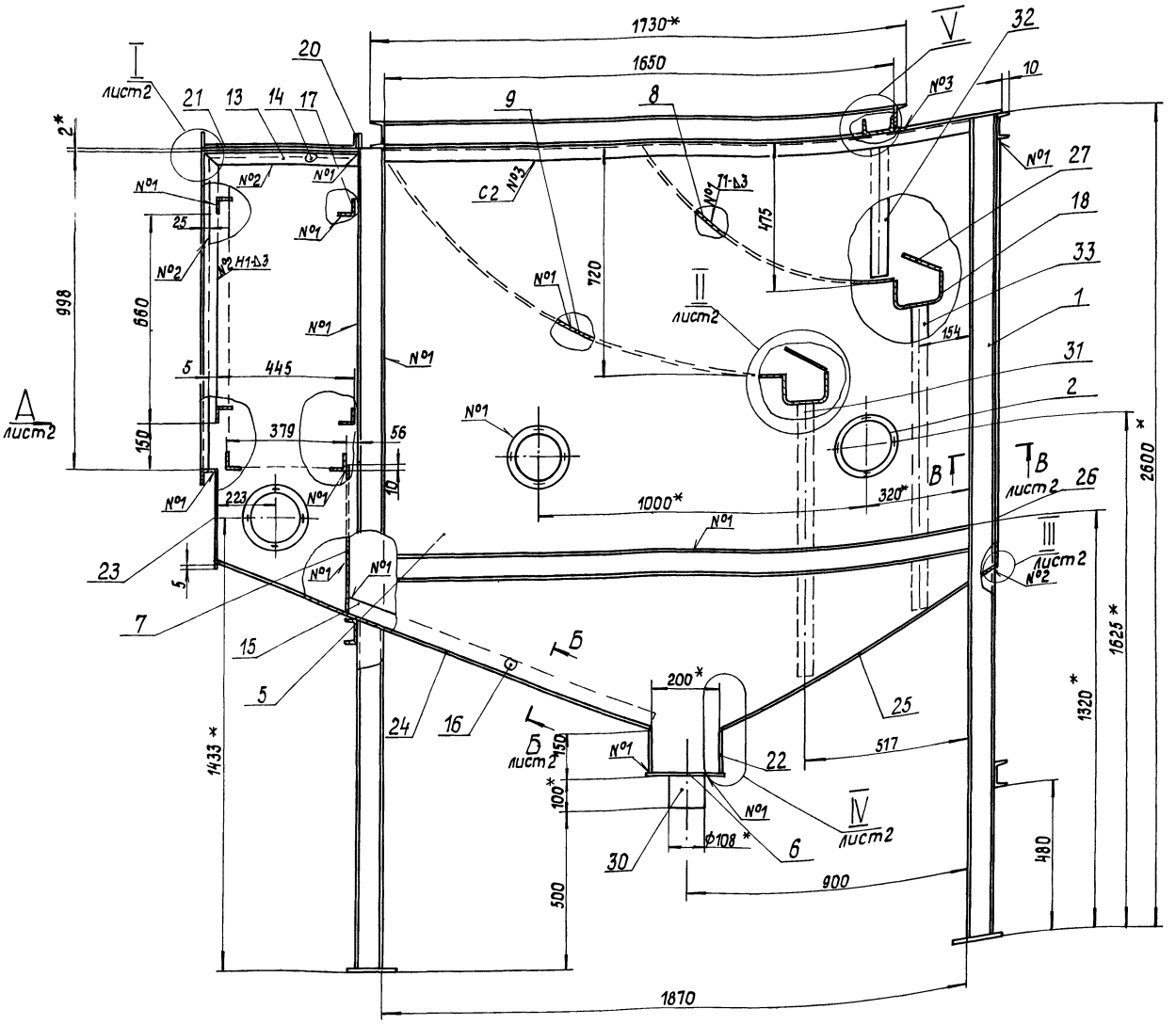

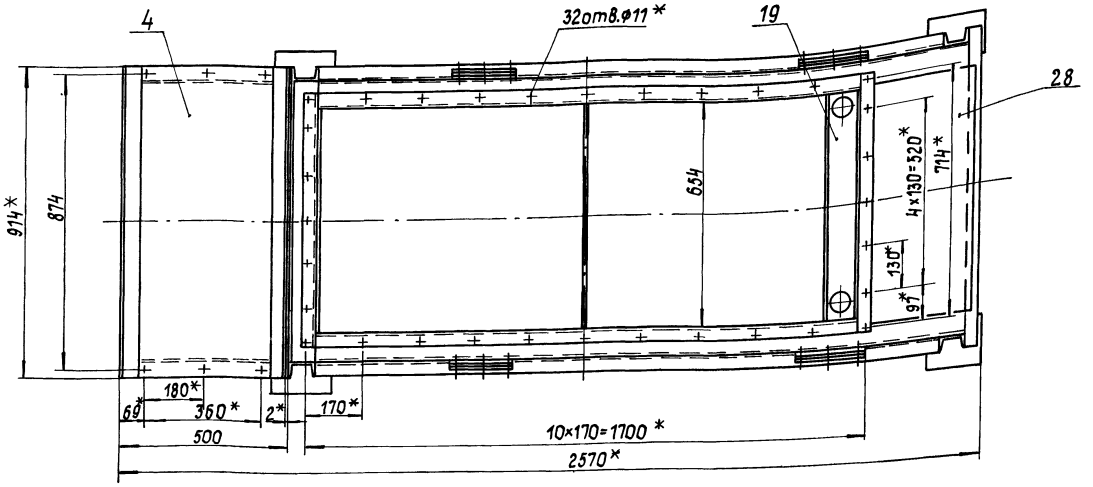

1. * Размеры для справок.
2. $\frac{+IT14}{-2}$.
3. Обработка поверхностей реза деталей Б$\frac{25}{}$.
4. Сварные швы №1-4 по ГОСТ 5264-80.
5. Проверить сварные швы на герметичность промазыванием керосином. Течь не допускается.
6. Грунтовать грунтом ХС-010 по ГОСТ 9355-81 при снятых сепарационных пластинах.

Изм.	Лист	№ докум.	Подпись	Дата	42.64.03.000 СБ			
Разраб.		Кузьмин			Устройство сепарационное	Лит.	Масса	Масштаб
Пров.		Колмец					715	1:10
Т.контр.						Лист 1	Листов 2	
Н.контр.		Колмец				ЛАТГИПРОПРОМ		
Утв.								

Выпуск 5
Серия 5.903-9
Инв.№ подл. | Подпись и дата | Взам.инв.№ | Инв.№ дубл. | Подпись и дата

Вид А лист 1

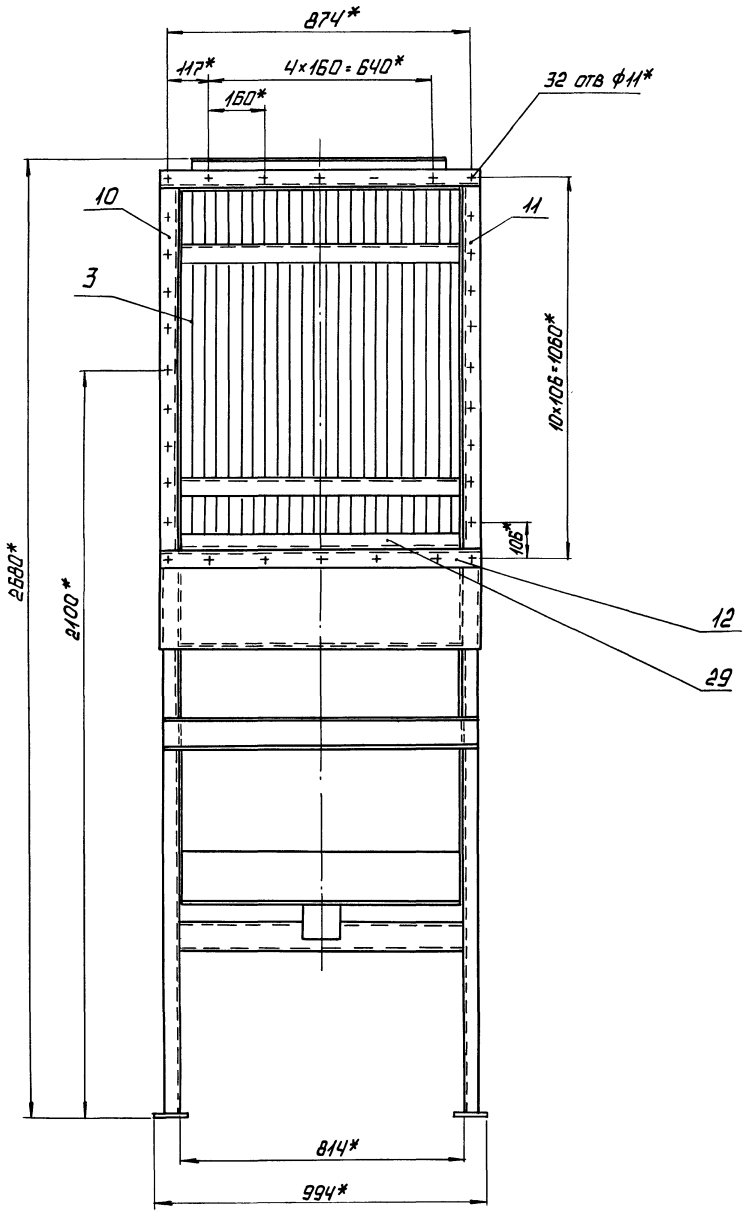

Б-Б
М1:1 повернуто лист

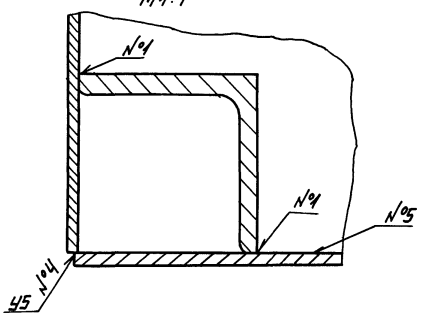

В-В лист 1
М1:2,5

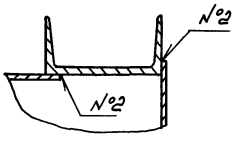

I лист 1
М1:2

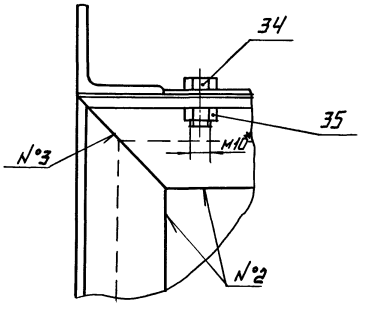

II лист 1
М1:5

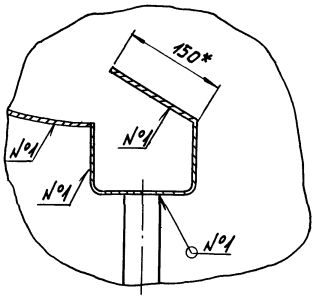

III лист 1
М1:1

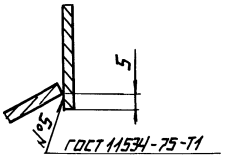

IV лист 1
М1:2

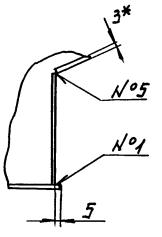

V лист 1
М1:2,5

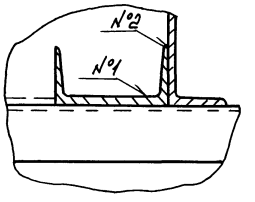

поз.20

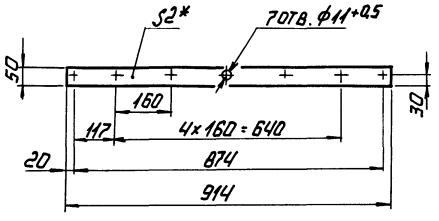

поз.21

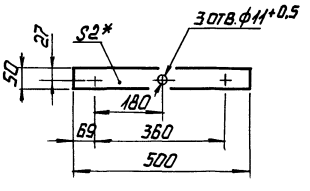

Серия 5.903-9 выпуск 1

42.64.03.001

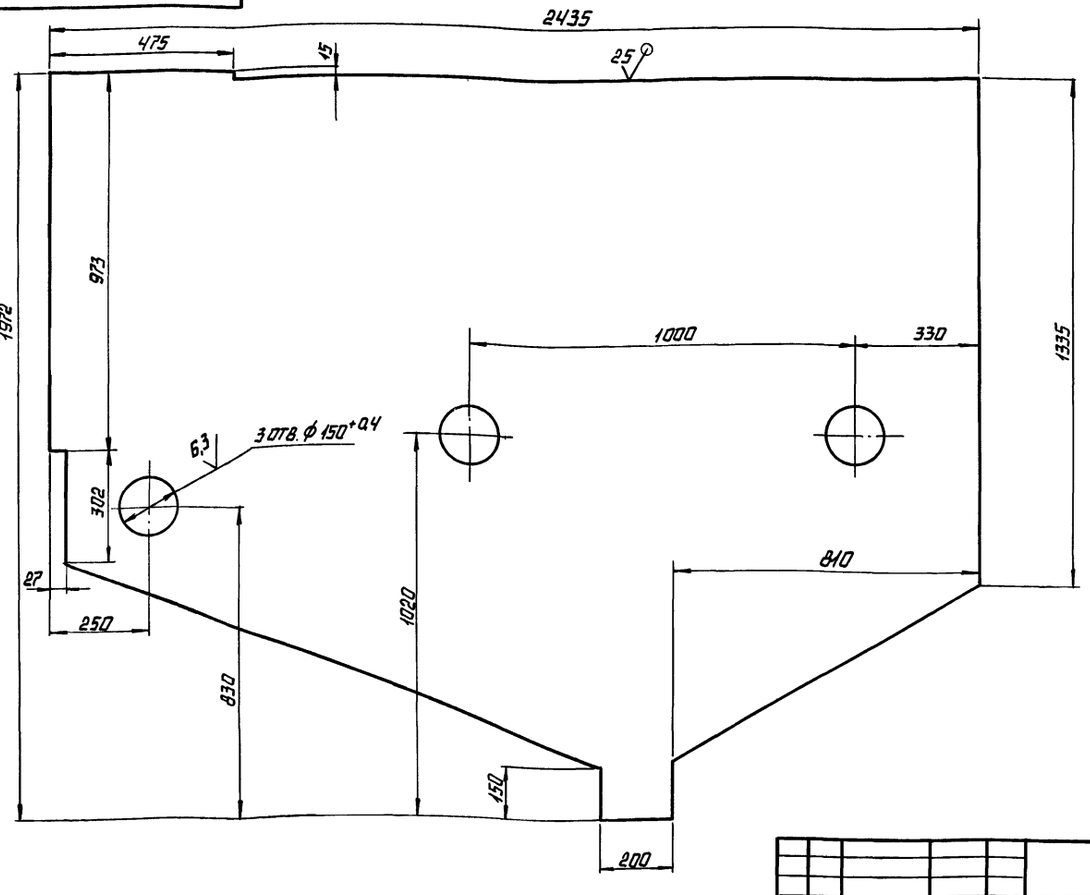

1.* РАЗМЕР ДЛЯ СПРАВОК.

2. ± IT14/2.

					42.64.03.001		
ИЗМ.	ЛИСТ	№ ДОКУМ.	ПОДП.	ДАТА			
РАЗРАБ.		КУЗЬМИН			СТЕНКА	ЛИТ.	МАССА 85,37 / МАСШТАБ 1:10
ПРОВ.		КОЛМЕЦ				ЛИСТ	ЛИСТОВ 1
Т. КОНТР.							
Н. КОНТР.		КОЛМЕЦ			ЛИСТ 3 ГОСТ 19903-74 / ВСТ3КП4 ГОСТ 16523-70	ЛАТГИПРОПРОМ	
УТВ.							

КОПИРОВАЛ ФОРМАТ А3

Выпуск 5 Серия 5.903-9

ИНВ.№ ПОДЛ. | ПОДПИСЬ И ДАТА | ВЗАМ. ИНВ.№ | ИНВ.№ ДУБЛ. | ПОДПИСЬ И ДАТА

42.64.03.003

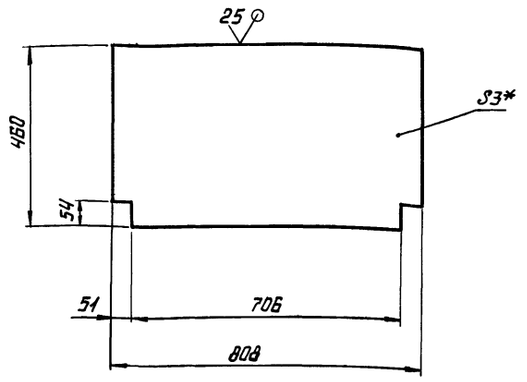

1.* РАЗМЕР ДЛЯ СПРАВОК.

2. ± IT14/2

					42.64.03.003		
ИЗМ.	ЛИСТ	№ ДОКУМ.	ПОДП.	ДАТА			
РАЗРАБ.		КУЗЬМИН			ПЕРЕГОРОДКА	ЛИТ.	МАССА 8,63 / МАСШТАБ 1:10
ПРОВ.		КОЛМЕЦ				ЛИСТ	ЛИСТОВ 1
Т. КОНТР.							
Н. КОНТР.		КОЛМЕЦ			ЛИСТ 3 ГОСТ 19903-74 / ВСТ3КП4 ГОСТ 16523-70	ЛАТГИПРОПРОМ	
УТВ.							

Выпуск 5 Серия 5.903-9

ИНВ.№ ПОДЛ. | ПОДПИСЬ И ДАТА | ВЗАМ. ИНВ.№ | ИНВ.№ ДУБЛ. | ПОДПИСЬ И ДАТА

42.64.03.004

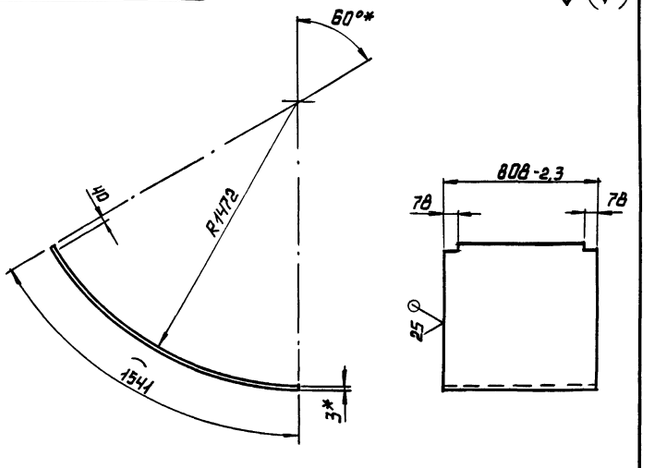

1.* РАЗМЕРЫ ДЛЯ СПРАВОК.

2 ± IT14/2

					42.64.03.004		
ИЗМ.	ЛИСТ	№ ДОКУМ.	ПОДП.	ДАТА			
РАЗРАБ.		КУЗЬМИН			ЛИСТ	ЛИТ.	МАССА 29,18 / МАСШТАБ 1:20
ПРОВ.		КОЛМЕЦ				ЛИСТ	ЛИСТОВ 1
Т. КОНТР.							
Н. КОНТР.		КОЛМЕЦ			ЛИСТ 3 ГОСТ 19903-74 / ВСТ3КП4 ГОСТ 16523-70	ЛАТГИПРОПРОМ	
УТВ.							

42.64.03.005

Выпуск 5

Серия 5.903-9

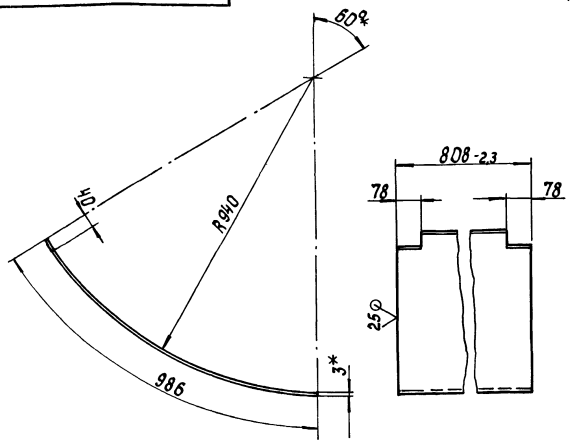

1.* Размеры для справок.

2. $\pm\frac{IT14}{2}$.

Изм.	Лист	№ докум.	Подпись	Дата	42.64.03.005			
Разраб.		Кузьмин			Лист	Лит.	Масса 18,62	Масштаб 1:10
Пров.		Колмец				Лист	Листов 1	
Т.контр.								
Н.контр.		Колмец			3 ГОСТ 19903-74 Лист ВСт3кп4 ГОСТ 16523-70	ЛАТГИПРОПРОМ		
Утв.								

Копировал

Формат А4

42.64.03.006

Выпуск 5

Серия 5.903-9

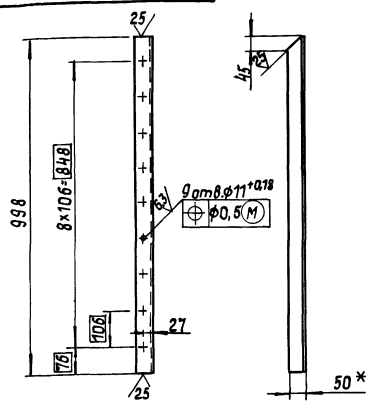

42.64.03.006-01-зеркальное отражение.
Остальное см 42.64.03.006.

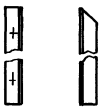

1.* Размер для справок.

2. $\pm\frac{IT14}{2}$.

Изм.	Лист	№ докум.	Подпись	Дата	42.64.03.006			
Разраб.		Кузьмин			Лист	Лит.	Масса 3,68	Масштаб 1:10
Пров.		Колмец				Лист	Листов 1	
Т.контр.								
Н.контр.		Колмец			Уголок 50×50×5-Б-ГОСТ 8509-72 ВСт3сп3-1-ГОСТ 535-79	ЛАТГИПРОПРОМ		
Утв.								

Копировал

Формат А4

42.64.03.007

Выпуск 5

Серия 5.903-9

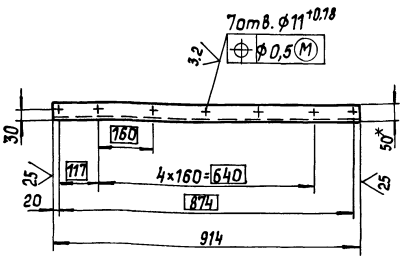

1.* Размер для справок.

2. $\pm\frac{IT14}{2}$.

Изм.	Лист	№ докум.	Подпись	Дата	42.64.03.007			
Разраб.		Кузьмин			Лист	Лит.	Масса 3,42	Масштаб 1:10
Пров.		Колмец				Лист	Листов 1	
Т.контр.								
Н.контр.		Колмец			Уголок 50×50×5-Б-ГОСТ 8509-72 ВСт3сп3-1-ГОСТ 535-79	ЛАТГИПРОПРОМ		
Утв.								

42.64.03.008

Выпуск 5

Серия 5.903-9

42.64.03.008

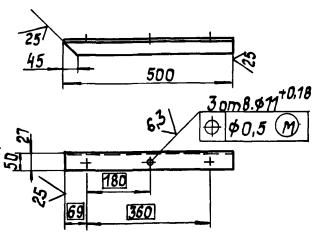

42.64.03.008-01 - зеркальное отражение.
Остальное см. 42.64.03.008.

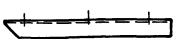

1.* Размер для справок.

2. $\pm\frac{IT14}{2}$.

Изм.	Лист	№ докум.	Подпись	Дата	42.64.03.008			
Разраб.		Кузьмин			Лист	Лит.	Масса 1,84	Масштаб 1:10
Пров.		Колмец				Лист	Листов 1	
Т.контр.								
Н.контр.		Колмец			Уголок 50×50×5-Б-ГОСТ 8509-72 ВСт3сп3-1-ГОСТ 535-79	ЛАТГИПРОПРОМ		
Утв.								

Выпуск 5

Серия 5.903-9

42.64.03.009

42.64.03.009

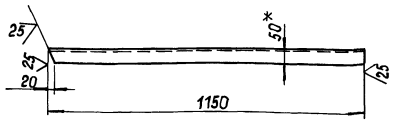

42.64.03.009-01 - зеркальное отражение.
Остальное см. 42.64.03.009



* 1. Размер для справок.

2. $\pm\frac{IT14}{2}$.

Изм.	Лист	№ докум.	Подпись	Дата	42.64.03.009			
Разраб.		Кузьмин			Направляющая	Лит.	Масса	Масштаб
Пров.		Колмец					4,32	1:10
Т.контр.						Лист	Листов 1	
Н.контр.		Колмец			Уголок 50×50×5-Б-ГОСТ 8509-72 / ВСт3сп3-1-ГОСТ 535-79	ЛАТГИПРОПРОМ		
Утв.								

Копировал

Формат А4

Инв.№ подл. | Подпись и дата | Взам.инв.№ | Инв.№ дубл. | Подпись и дата

42.64.03.010

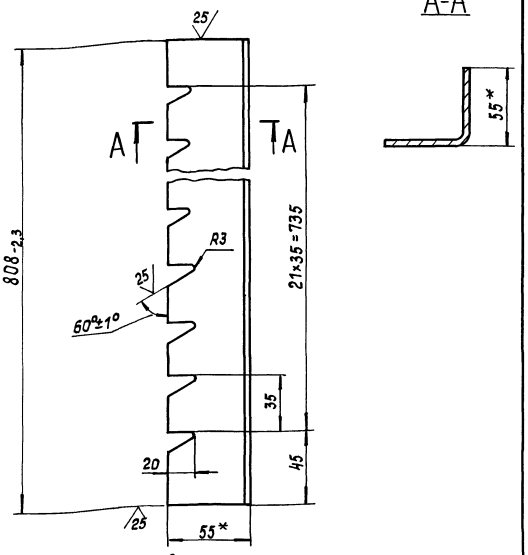

* 1. Размеры для справок.

2. $\pm\frac{IT14}{2}$.

Изм.	Лист	№ докум.	Подпись	Дата	42.64.03.010			
Разраб.		Кузьмин			Гребенка	Лит.	Масса	Масштаб
Пров.		Колмец					1,92	1:2
Т.контр.						Лист	Листов 1	
Н.контр.		Колмец			Уголок 55×55×3-ГОСТ 19771-74 / ВСт3кп2-ГОСТ 11474-76	ЛАТГИПРОПРОМ		
Утв.								

Копировал

Формат А4

Выпуск 5

Серия 5.903-9

42.64.03.011

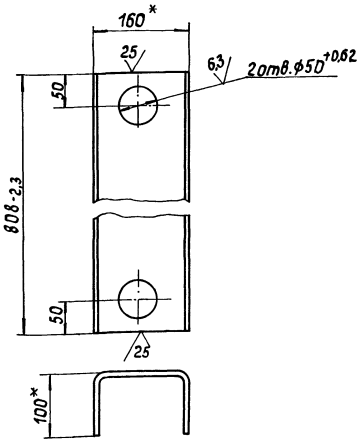

* 1. Размеры для справок.

2. $\pm\frac{IT14}{2}$.

Изм.	Лист	№ докум.	Подпись	Дата	42.64.03.011			
Разраб.		Кузьмин			Желоб	Лит.	Масса	Масштаб
Пров.		Колмец					10,7	1:2
Т.контр.						Лист	Листов 1	
Н.контр.		Колмец			Швеллер 160×100×5-ГОСТ 8278-75 / ВСт3кп2-ГОСТ 11474-76	ЛАТГИПРОПРОМ		
Утв.								

Выпуск 5

Серия 5.903-9

42.64.03.012

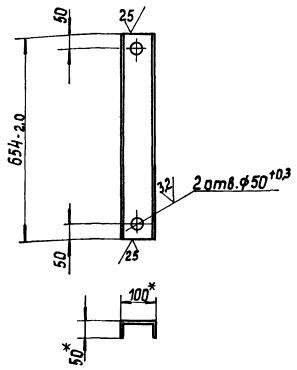

* 1. Размеры для справок.

2. $\pm\frac{IT14}{2}$.

Изм.	Лист	№ докум.	Подпись	Дата	42.64.03.012			
Разраб.		Кузьмин			Желоб	Лит.	Масса	Масштаб
Пров.		Колмец					2,84	1:10
Т.контр.						Лист	Листов 1	
Н.контр.		Колмец			Швеллер 100×50×3-ГОСТ 8240-75 / ВСт3кп2-ГОСТ 11474-76	ЛАТГИПРОПРОМ		
Утв.								

42.64.03.100 СБ

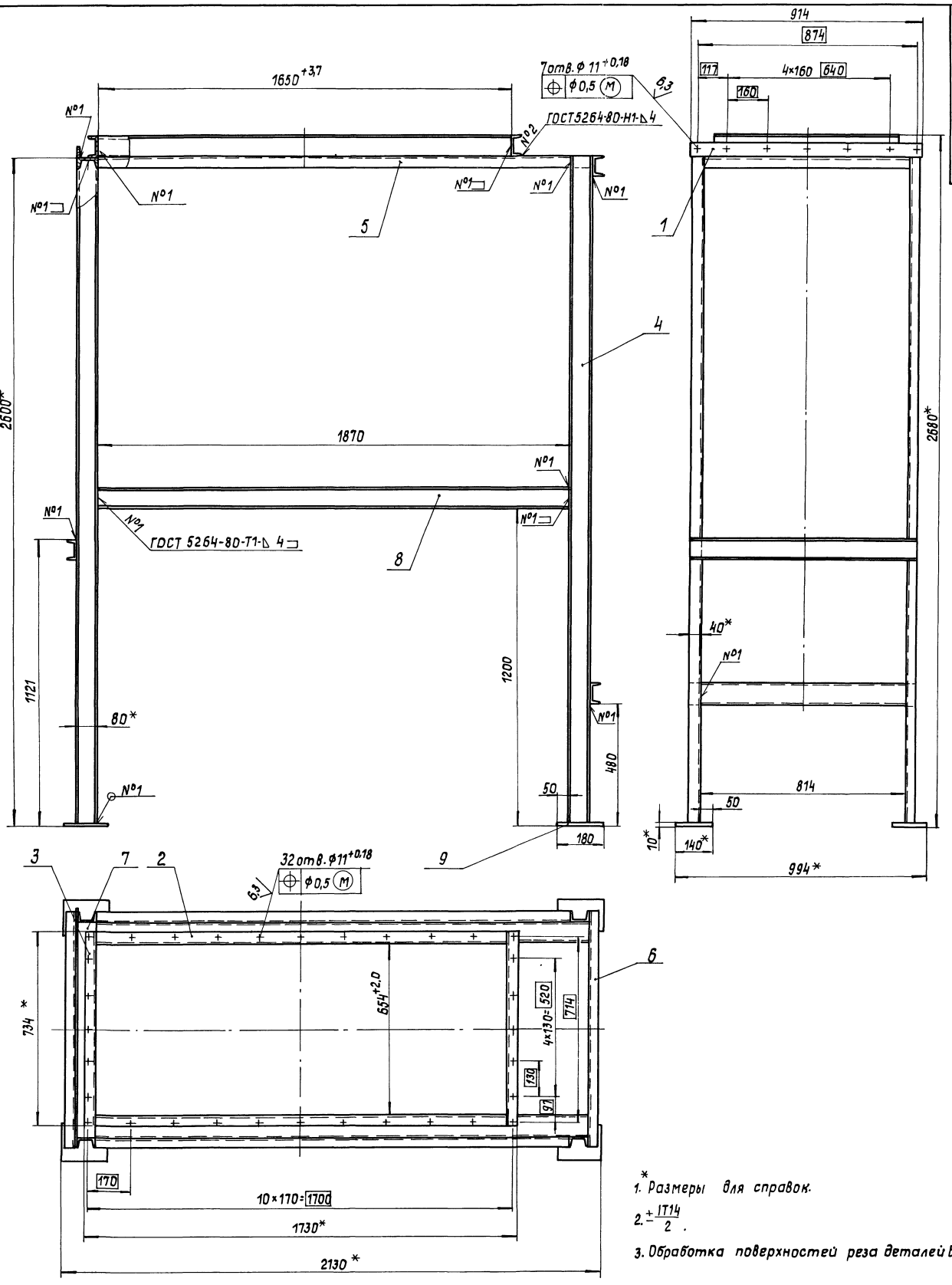

1. * Размеры для справок.
2. $\pm\frac{IT14}{2}$.
3. Обработка поверхностей реза деталей Б4 25.

				42.64.03.100 СБ			
Изм.	Лист	№ докум.	Подпись	Дата	Каркас	Лит.	Масса 195	Масштаб 1:10
Разраб.		Кузьмин						
Пров.		Колмец				Лист	Листов 1
Т.контр.							
Н.контр.		Колмец				ЛАТГИПРОПРОМ	
Утв.							

Выпуск 5

Серия 5.903-9

Выпуск 5

Формат	Зона	Поз.	Обозначение	Наименование	Кол.	Примечание
				Документация		
А2			42.64.03.100 СБ	Сборочный чертеж		
				Детали		
Б4		1	42.64.03.101	Полка		
				Полоса 5×50-ГОСТ 103-76 / ВСт3кп2 ГОСТ 535-79	1	1,79 кг
Б4		2	42.64.03.102	Полка		
				Швеллер 8 ГОСТ 8240-72 / ВСт3сп3-1-ГОСТ 535-79		
				L = 1650-3,7 мм	2	11,63 кг
Б4		3	42.64.03.103	Полка		
				Швеллер 8 ГОСТ 8240-72 / ВСт3сп3-1-ГОСТ 535-79		
				L = 734 ± 1,0 мм	2	5,17 кг
Б4		4	42.64.03.104	Стойка		
				Швеллер 8 ГОСТ 8240-72 / ВСт3сп3-1-ГОСТ 535-79		
				L = 2590-2,1 мм	4	18,26 кг
Б4		5	42.64.03.105	Балка		
				Швеллер 8 ГОСТ 8240-72 / ВСт3сп3-1-ГОСТ 535-79		
				L = 1950-1,5 мм	2	13,75 кг

Серия 5.903-9

Инв. № подл. | Подпись и дата | Взам. инв. № | Инв. № дубл. | Подпись и дата

Изм.	Лист	№ докум.	Подпись	Дата
Разраб.		Кузьмин		
Пров.		Колмец		
Н. контр.		Колмец		
Утв.				

42.64.03.100

Каркас

Лит.	Лист	Листов
	1	2

ЛАТГИПРОПРОМ

Копировал | Формат А4

Выпуск 5

Формат	Зона	Поз.	Обозначение	Наименование	Кол.	Примечание
Б4		6	42.64.03.106	Балка		
				Швеллер 8 ГОСТ 8240-72 / ВСт3сп3-1-ГОСТ 535-79		
				L = 894 ± 1,15 мм	3	6,3 кг
Б4		7	42.64.03.107	Балка		
				Швеллер 8 ГОСТ 8240-72 / ВСт3сп3-1-ГОСТ 535-79		
				L = 814 ± 1,15 мм	1	5,74 кг
Б4		8	42.64.03.108	Балка		
				Швеллер 8 ГОСТ 8240-72 / ВСт3сп3-1-ГОСТ 535-79		
				L = 1870-1,5 мм	2	13,18 кг
Б4		9	42.64.03.109	Подставка		
				Лист 10 ГОСТ 19903-74 / ВСт3кп2 ГОСТ 14637-79		
				180 ± 0,5 × 140 ± 0,5 мм	4	2 кг

Серия 5.903-9

Инв. № подл. | Подпись и дата | Взам. инв. № | Инв. № дубл. | Подпись и дата

Изм.	Лист	№ докум.	Подпись	Дата

42.64.03.100

Лист 2

Копировал | Формат А4

Выпуск 5

Формат	Зона	Поз.	Обозначение	Наименование	Кол.	Примечание
				Документация		
А4			42.08.02.200 СБ	Сборочный чертеж		
				Детали		
А4		1	42.08.02.201	Фланец	1	
А4		2	42.08.02.202	Фланец	1	
А4		3	42.08.02.203	Прокладка	2	
А4		4	42.08.02.204	Стекло	1	
				Стандартные изделия		
		5		Болт М8×25.46 ГОСТ 7798-70	4	

Серия 5.903-9

Инв. № подл. | Подпись и дата | Взам. инв. № | Инв. № дубл. | Подпись и дата

Изм.	Лист	№ докум.	Подпись	Дата
Разраб.		Кузьмин		
Пров.		Колмец		
Н. контр.		Колмец		
Утв.				

42.08.02.200

Иллюминатор

Лит.	Лист	Листов
		1

ЛАТГИПРОПРОМ

Выпуск 5

42.08.02.200 СБ

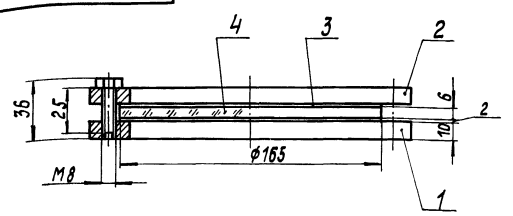

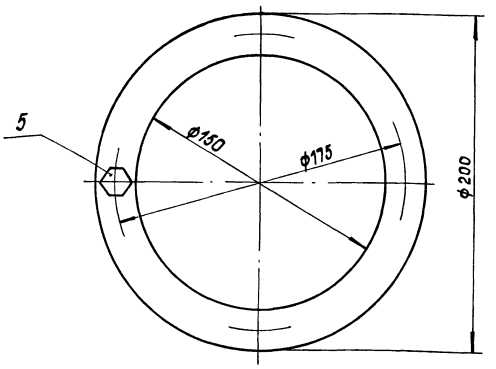

Размеры для справок.

Серия 5.903-9

Инв. № подл. | Подпись и дата | Взам. инв. № | Инв. № дубл. | Подпись и дата

Изм.	Лист	№ докум.	Подпись	Дата
Разраб.		Кузьмин		
Пров.		Колмец		
Н. контр.		Колмец		
Утв.				

42.08.02.200 СБ

Иллюминатор. Сборочный чертеж

Лит.	Масса	Масштаб
	2,62	1:2
Лист	Листов 1	

ЛАТГИПРОПРОМ

Выпуск 5 Серия 5.903-9

42.08.02.201

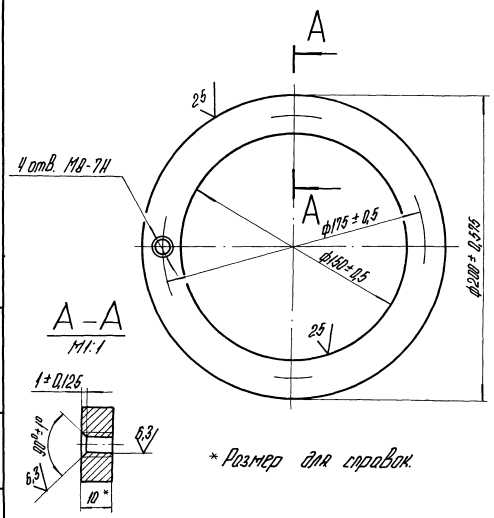

* Размер для справок.

Изм.	Лист	№ докум.	Подпись	Дата	42.08.02.201			
Разраб.		Кузьмин			Фланец	Лит.	Масса	Масштаб
Пров.		Колмец					1,08	1:2
Н.контр.		Колмец				Лист	Листов 1	
Утв.					Лист 10 ГОСТ 19903-74 Вст3кп2 ГОСТ 14637-79	ЛАТГИПРОПРОМ		

Копировал Формат А4

Выпуск 5 Серия 5.903-9

42.08.02.202

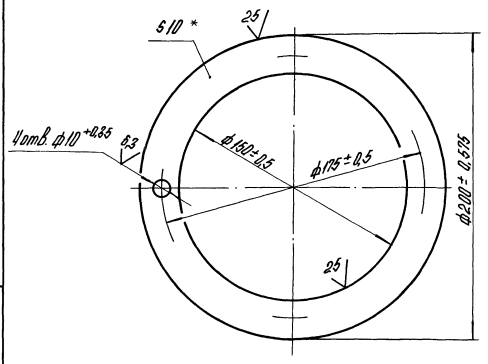

* Размер для справок

Изм.	Лист	№ докум.	Подпись	Дата	42.08.02.202			
Разраб.		Кузьмин			Фланец	Лит.	Масса	Масштаб
Пров.		Колмец					1,08	1:2
Н.контр.		Колмец				Лист	Листов 1	
Утв.					Лист 10 ГОСТ 19903-74 Вст3кп2 ГОСТ 14637-79	ЛАТГИПРОПРОМ		

Копировал Формат А4

Выпуск 5 Серия 5.903-9

42.08.02.203

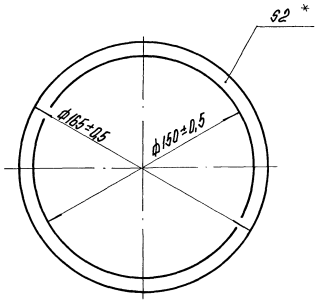

* Размер для справок.

Изм.	Лист	№ докум.	Подпись	Дата	42.08.02.203			
Разраб.		Кузьмин			Прокладка	Лит.	Масса	Масштаб
Пров.		Колмец					0,02	1:2
Т.контр.		Колмец				Лист	Листов 1	
					Паронит ПОН-2 190×190 ГОСТ 481-80	ЛАТГИПРОПРОМ		

Выпуск 5 Серия 5.903-9

42.08.02.204

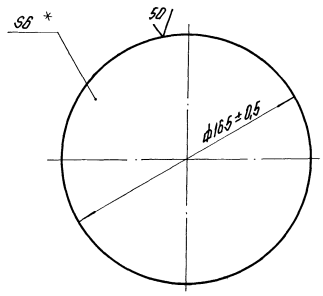

* Размер для справок.

Изм.	Лист	№ докум.	Подпись	Дата	42.08.02.204			
Разраб.		Кузьмин			Стекло	Лит.	Масса	Масштаб
Пров.		Колмец					0,35	1:2
Н.контр.		Колмец				Лист	Листов 1	
Утв.					Стекло оконное 5-6 ГОСТ 111-78	ЛАТГИПРОПРОМ		

Выпуск 5

Формат	Зона	Поз.	Обозначение	Наименование	Кол.	Примечание
				Документация		
А3			42.64.03.200 СБ	Сборочный чертеж		
				Детали		
А3		1	42.64.03.201	Пластина	1	
Б4		2	42.64.03.202	Отражатель Лист 1 ГОСТ 19903-74 ВСт3кп4 ГОСТ 16523-70 996 ± 1,15 × 15 ± 0,215 мм	2	0,12 кг

Серия 5.903-9

Инв.№ подл. | Подпись и дата | Взам.инв.№ | Инв.№ дубл. | Подпись и дата

Изм.	Лист	№ докум.	Подпись	Дата	42.64.03.200		
Разраб.		Кузьмин			Пластина	Лит.	Лист 1 / Листов 1
Пров.		Колмец				ЛАТГИПРОПРОМ	
Н.контр.		Колмец					
Утв.							

Копировал Формат А4

Выпуск 5

Формат	Зона	Поз.	Обозначение	Наименование	Кол.	Примечание
				Документация		
А4			42.64.03.300 СБ	Сборочный чертеж		
				Детали		
Б4		1	42.64.03.301	Крышка Лист 3 ГОСТ 19903-74 ВСт3кп4 ГОСТ 16523-70	1	8,55 кг
Б4		2	42.64.03.302	Полка Уголок 50×50×5-Б ГОСТ 8509-72 ВСт3сп3 ГОСТ 535-79	2	3,42 кг

Серия 5.903-9

Инв.№ подл. | Подпись и дата | Взам.инв.№ | Инв.№ дубл. | Подпись и дата

Изм.	Лист	№ докум.	Подпись	Дата	42.64.03.300		
Разраб.		Кузьмин			Крышка	Лит.	Лист 1 / Листов 1
Пров.		Колмец				ЛАТГИПРОПРОМ	
Н.контр.		Колмец					
Утв.							

Копировал Формат А4

Выпуск 5

42.59.03.200 СБ

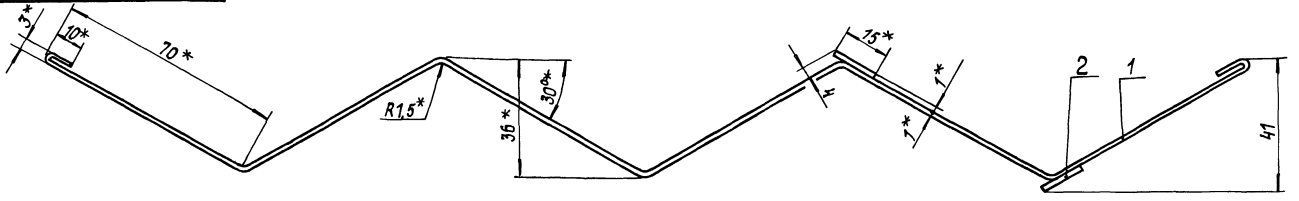

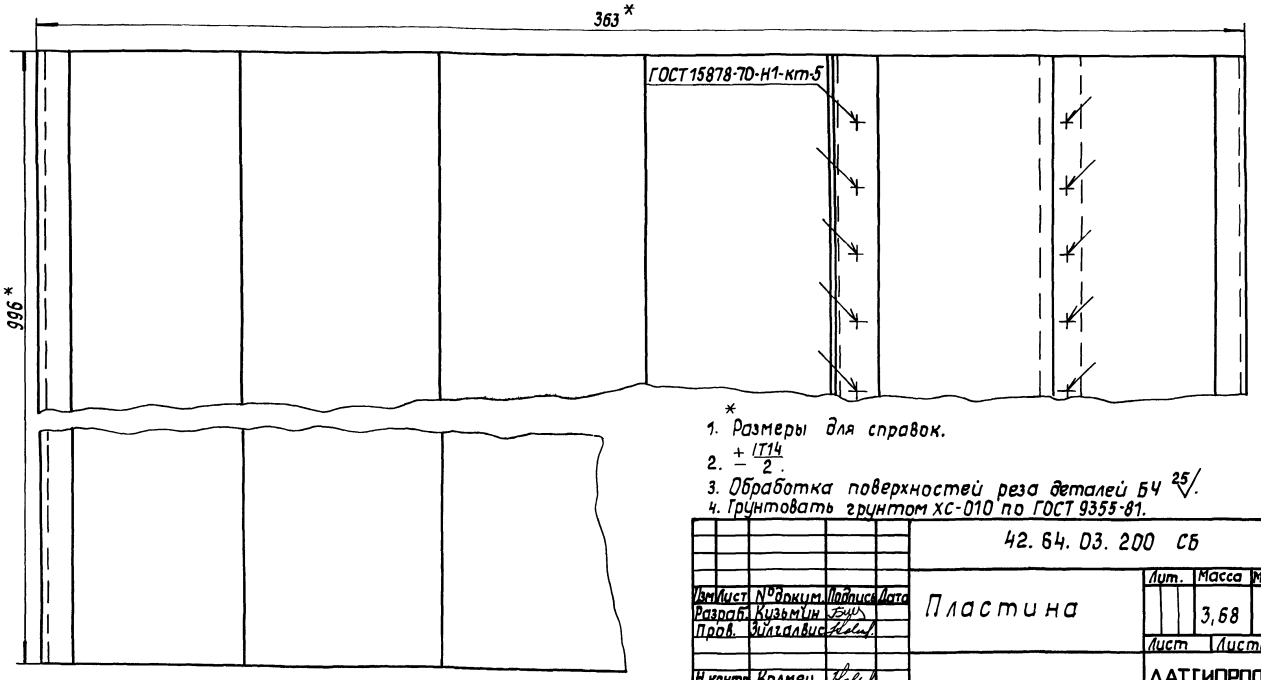

Серия 5.903-9

Инв.№ подл. | Подпись и дата | Взам.инв.№ | Инв.№ дубл. | Подпись и дата

1. Размеры для справок.
2. $\pm \frac{IT14}{2}$.
3. Обработка поверхностей реза деталей Б4 $\frac{25}{}$.
4. Грунтовать грунтом ХС-010 по ГОСТ 9355-81.

Изм.	Лист	№ докум.	Подпись	Дата	42.64.03.200 СБ		
Разраб.		Кузьмин			Пластина	Лит.	Масса 3,68 / Масштаб 1:1
Пров.		Зилгалвис				Лист	Листов 1
Н.контр.		Колмец				ЛАТГИПРОПРОМ	
Утв.							

Выпуск 5

Серия 5.903-9

42.64.03.201

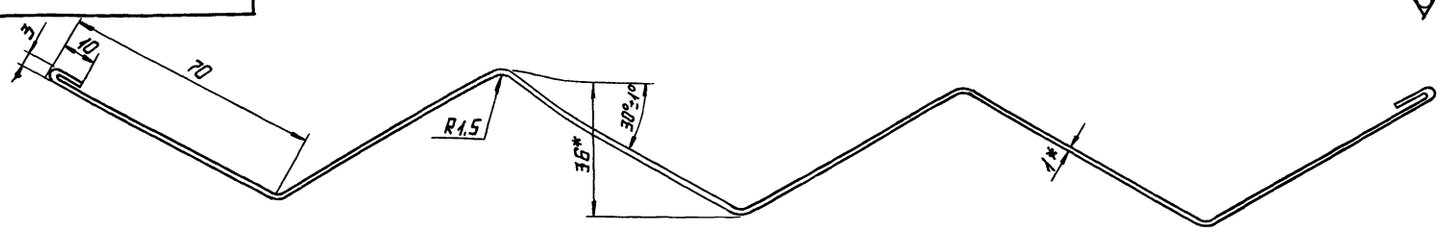

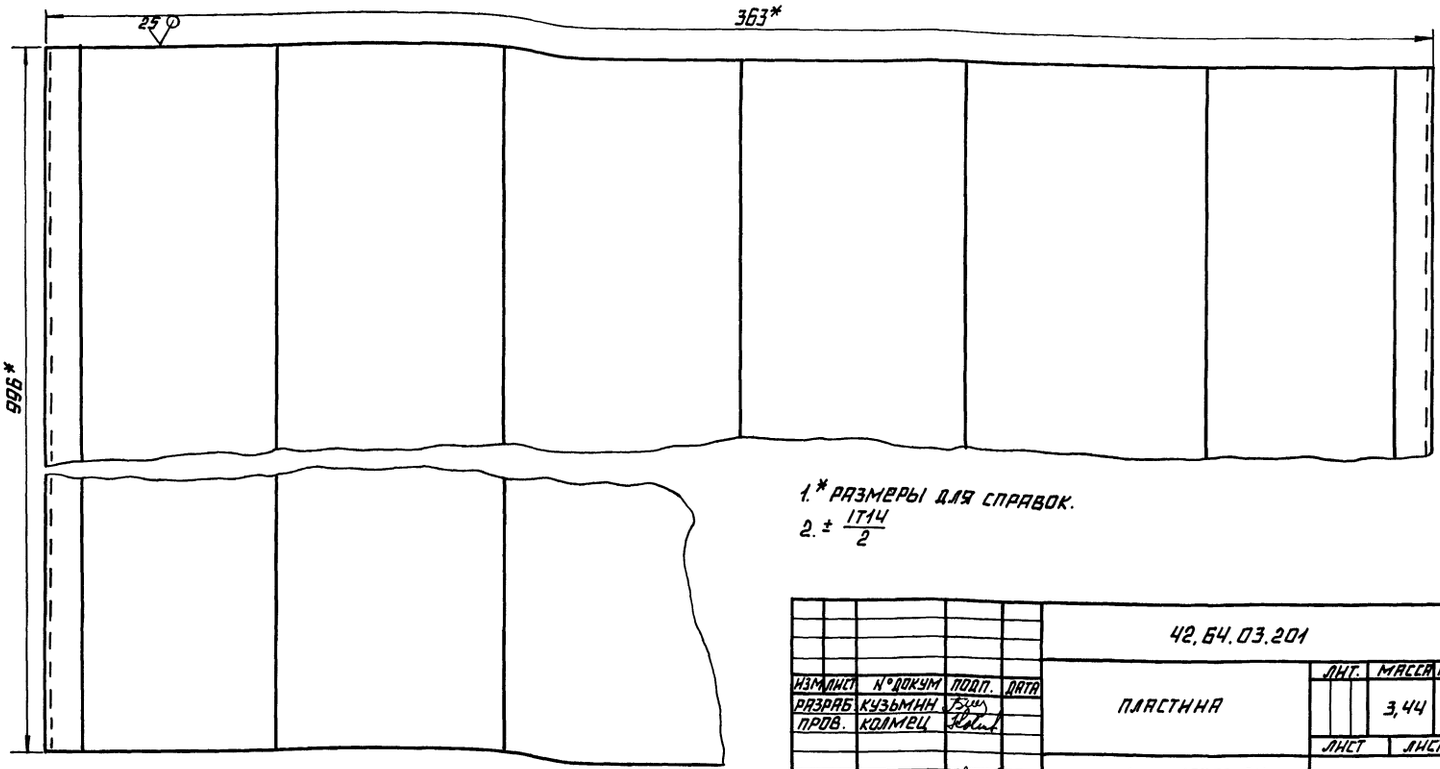

1.* РАЗМЕРЫ ДЛЯ СПРАВОК.

2. ± IT14/2

					42.64.03.201		
ИЗМ.	ЛИСТ	N° ДОКУМ.	ПОДП.	ДАТА			
РАЗРАБ.		КУЗЬМИН			ПЛАСТИНА	ЛИТ.	МАССА 3,44 / МАСШТАБ 1:1
ПРОВ.		КОЛМЕЦ				ЛИСТ	ЛИСТОВ
Н.КОНТР.		КОЛМЕЦ			ЛИСТ 1 ГОСТ 19903-74 / ВСТ3КП2 ГОСТ 16523-70	ЛАТГИПРОПРОМ	
УТВ.							

КОПИРОВАЛ — ФОРМАТ А3

Выпуск 5

Серия 5.903-9

42.64.03.300 СБ

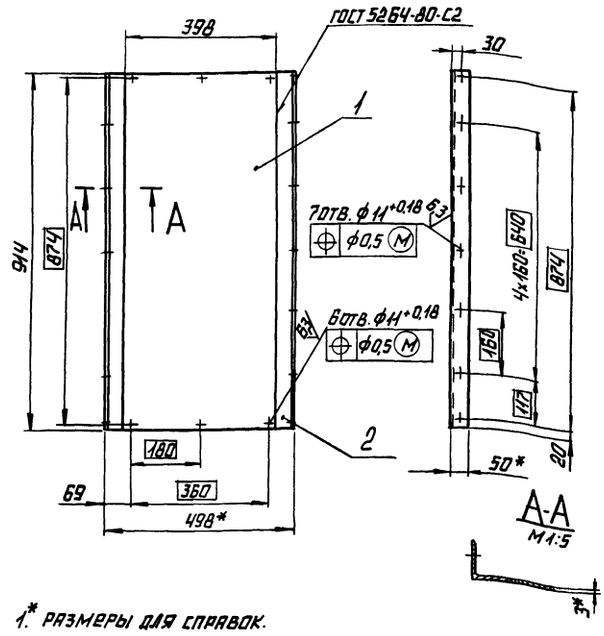

1.* РАЗМЕРЫ ДЛЯ СПРАВОК.

2. ± IT14/2.

3. ОБРАБОТКА ПОВЕРХНОСТЕЙ РЕЗА ДЕТАЛЕЙ Б4 ^{25}/

4. ГРУНТОВАТЬ ГРУНТОМ ХС-010 ПО ГОСТ 9355-81

					42.64.03.300 СБ		
ИЗМ.	ЛИСТ	N° ДОКУМ.	ПОДП.	ДАТА			
РАЗРАБ.		КУЗЬМИН			КРЫШКА	ЛИТ.	МАССА 15,4 / МАСШТАБ 1:10
ПРОВ.		КОЛМЕЦ				ЛИСТ	ЛИСТОВ 1
Т.КОНТР.						ЛАТГИПРОПРОМ	
Н.КОНТР.		КОЛМЕЦ					
УТВ.							

Выпуск 5

Серия 5.903-9

ФОРМАТ	ЗОНА	ПОЗ.	ОБОЗНАЧЕНИЕ	НАИМЕНОВАНИЕ	КОЛ.	ПРИМЕЧАНИЕ
				ДОКУМЕНТАЦИЯ		
А3			42.64.06.000СБ	СБОРОЧНЫЙ ЧЕРТЕЖ		
				СБОРОЧНЫЕ ЕДИНИЦЫ		
А4		1	42.64.06.100	ЩИТ	1	
А4		2	42.64.04.200	КРЫШКА	1	
				ДЕТАЛИ		
Б4		3	42.64.06.001	ПРОКЛАДКА		
				ПАРОНИТ ПОН2 ГОСТ 481-80	1	0,55 КГ
				СТАНДАРТНЫЕ ИЗДЕЛИЯ		
		4		ГАЙКА М8.5		
				ГОСТ 5915-70	24	
		5		ШАЙБА В		
				ГОСТ 11371-78	24	

ИНВ.N° ПОДЛ. | ПОДПИСЬ И ДАТА | ВЗАМ.ИНВ.N° | N° УСЛ. | ПОДПИСЬ И ДАТА

					42.64.06.000		
ИЗМ.	ЛИСТ	N° ДОКУМ.	ПОДП.	ДАТА			
РАЗРАБ.		МИХАЙЛОВА			КРЫШКА БОКОВАЯ	ЛИТ.	ЛИСТ 1 / ЛИСТОВ 1
ПРОВ.		КОЛМЕЦ				ЛАТГИПРОПРОМ	
Н.КОНТР.		КОЛМЕЦ					
УТВ.							

42.64.06.000 СБ

Выпуск 5

Серия 5.903-9

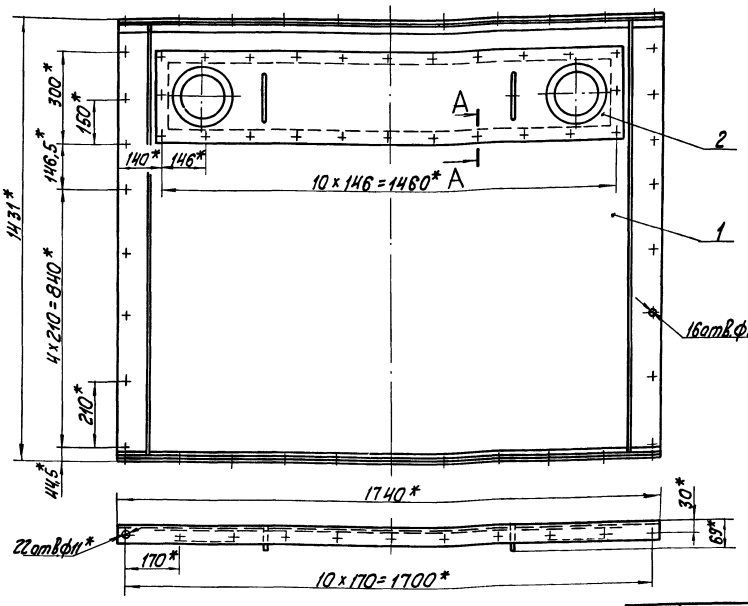

2. ± IT16/2.

А–А
М 1:1

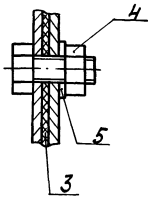

Поз. 3

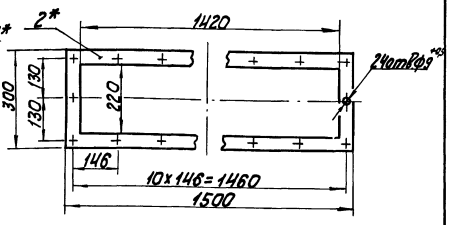

1. * Размеры для справок.

Изм.	Лист	№ докум.	Подп.	Дата	42.64.06.000 СБ			
Разраб.		Михайлова			Крышка боковая	Лит.	Масса	Масштаб
Пров.		Колмец				01	83,5	1:10
Т.контр.						Лист	Листов	
Н.контр.		Колмец				ЛАТГИПРОПРОМ		
Утв.								

Копировал

Формат А3

Выпуск 5

Серия 5.903-9

Формат	Зона	Поз.	Обозначение	Наименование	Кол.	Примечание
				Документация		
А3			42.64.06.100 СБ	Сборочный чертеж		
				Детали		
А3		1	42.64.04.101	Щит	1	
А4		2	42.64.04.102	Уголок	2	
Б4		3	42.64.04.103	Ребро		
				Полоса 5х50-ГОСТ 103-76 Ст3кп2 ГОСТ 535-79		
				L = 1418-3,1 мм	2	2,8 кг
				Стандартные изделия		
		4		Болт М8х20.46 ГОСТ 7798-70	24	

Изм.	Лист	№ докум.	Подп.	Дата	42.64.06.100			
Разраб.		Михайлова			Щит	Лит.	Лист	Листов 1
Пров.		Колмец						
Н.контр.		Колмец				ЛАТГИПРОПРОМ		
Утв.								

Выпуск 5

Серия 5.903-9

42.64.04.102

25 (✓)

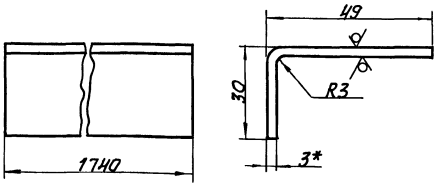

1. * Размер для справок.
2. ± IT14/2.

Изм.	Лист	№ докум.	Подп.	Дата	42.64.04.102			
Разраб.		Михайлова			Уголок	Лит.	Масса	Масштаб
Пров.		Колмец					3,1	1:1
Т.контр.						Лист	Листов 1	
Н.контр.		Колмец			3 ГОСТ 19903-74 Ст3кп4 ГОСТ 16523-70	ЛАТГИПРОПРОМ		
Утв.								

42.64.06.100СБ

Выпуск 5 Серия 5.903-9

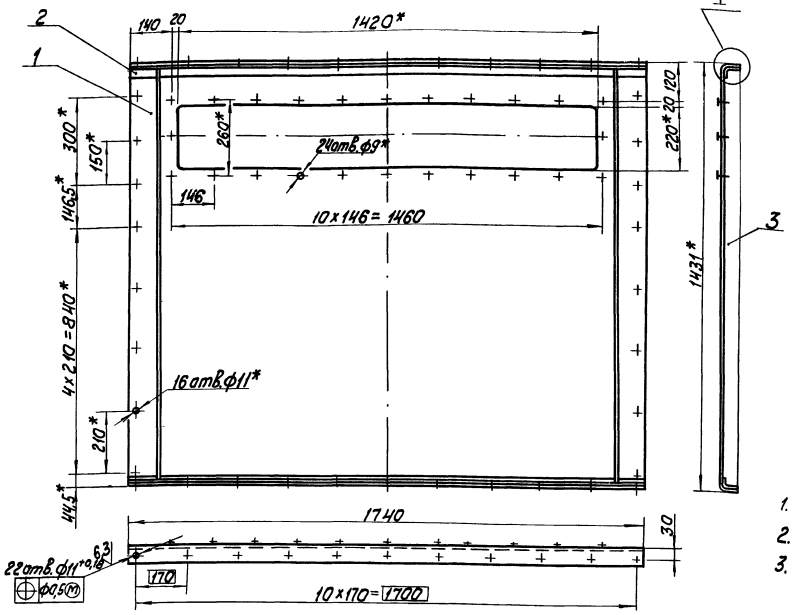

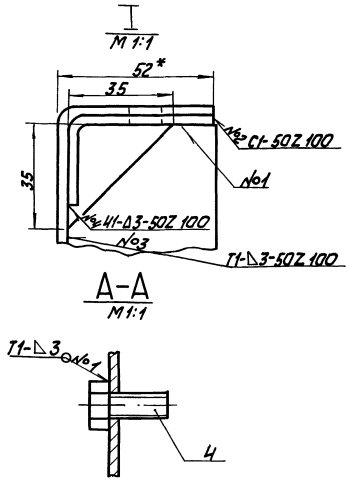

А-А
M 1:1

1. * Размеры для справок.
2. $\pm \frac{IT14}{2}$.
3. Обработка поверхностей реза деталей Б Ч 25

4. Сварные швы по ГОСТ 5264-80.
5. Грунтовать грунтам ХС-010 по ГОСТ 9355-81.

Изм.	Лист	№ докум.	Подп.	Дата	42.64.06.100СБ			
Разраб.		Михайлов			Щит	Лит.	Масса	Масштаб
Пров.		Колмец					67,4	1:10
Т.контр.						Лист	Листов 1	
Н.контр.		Колмец				ЛАТГИПРОПРОМ		
Утв.								

Копировал | Формат А3

Выпуск 3 Серия 5.903-9

42.64.04.101

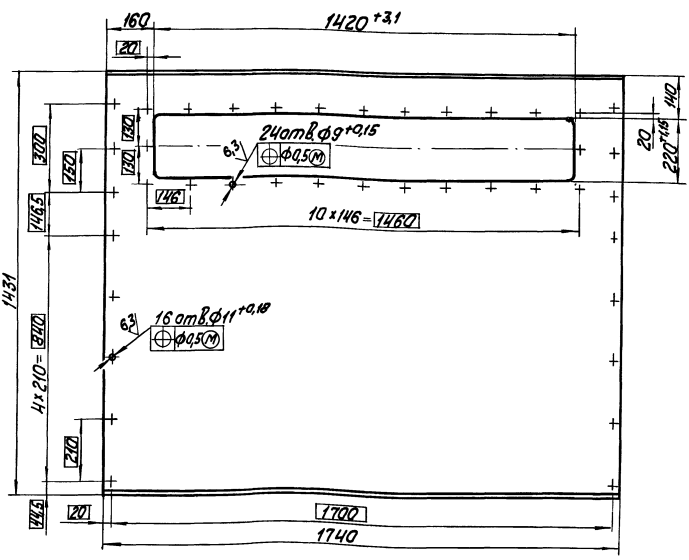

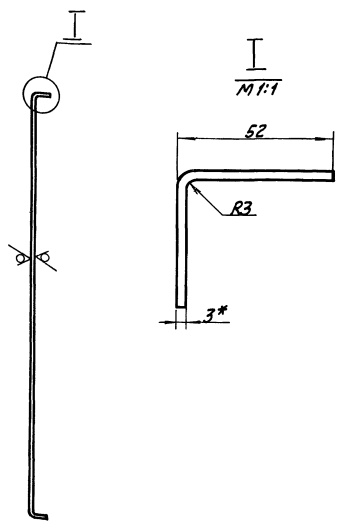

1. * Размеры для справок.
2. $\pm \frac{IT14}{2}$

Изм.	Лист	№ докум.	Подп.	Дата	42.64.04.101			
Разраб.		Михайлов			Щит	Лит.	Масса	Масштаб
Пров.		Колмец					55,25	1:10
Т.контр.						Лист	Листов 1	
Н.контр.		Колмец			3 ГОСТ 19903-74 Лист ВСт3кп4 ГОСТ 16523-70	ЛАТ ГИПРОПРОМ		
Утв.								

Выпуск 5

Серия 5.903-9

Формат	Зона	Поз.	Обозначение	Наименование	Кол.	Примечание
				документация		
А4			42.64.04.200 СБ	сборочный чертеж		
				сборочные единицы		
А4		1	42.64.02.200	иллюминатор	2	
				детали		
А4		2	42.64.04.201	крышка	1	
А4		3	42.64.04.202	ручка	2	

Инв.№ подл. | Подпись и дата | Взам.инв.№ | Инв.№ дубл. | Подпись и дата

Изм.	Лист	№ докум.	Подп.	Дата
Разраб.		Михайлова		
Пров.		Колмец		
Н.контр.		Колмец		
Утв.				

42.64.04.200

Крышка

Лит.	Лист	Листов
		1

ЛАТГИПРОПРОМ

Копировал | Формат А4

Выпуск 5

Серия 5.903-9

42.64.04.200 СБ

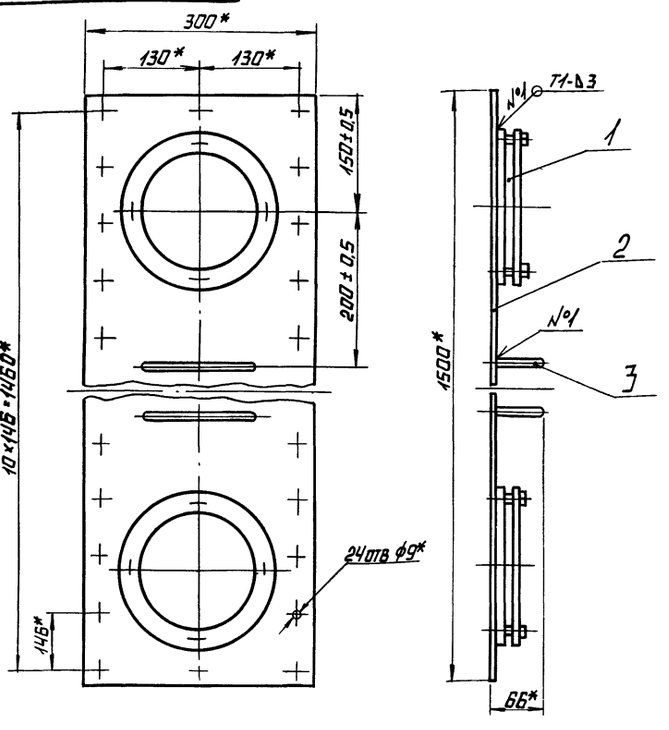

1.* Размеры для справок

2. Сварные швы по ГОСТ 5264-80

3. Грунтовать грунтом ХС-010 по ГОСТ 9355-81

Инв.№ подл. | Подпись и дата | Взам.инв.№ | Инв.№ дубл. | Подпись и дата

Изм.	Лист	№ докум.	Подп.	Дата
Разраб.		Михайлова		
Пров.		Колмец		
Т.контр.				
Н.контр.		Колмец		
Утв.				

42.64.04.200 СБ

Крышка

Лит.	Масса	Масштаб
	15,37	1:5
Лист	Листов 1	

ЛАТГИПРОПРОМ

Копировал | Формат А4

Выпуск 5

Серия 5.903-9

42.64.04.201

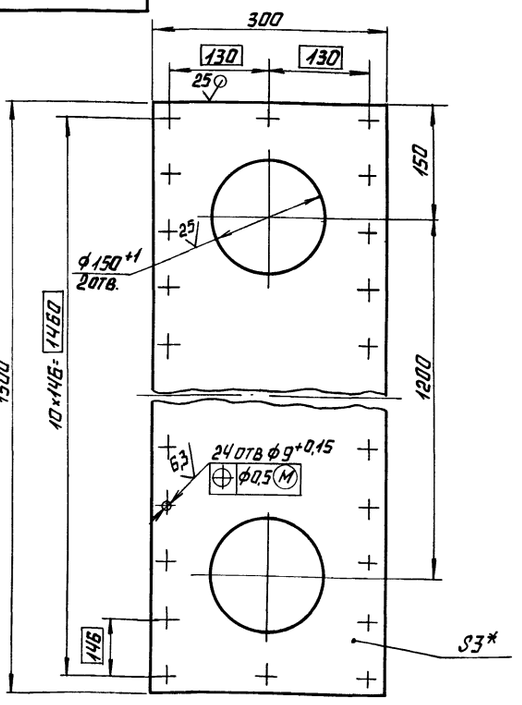

1* Размер для справок.

2. ± IT14/2.

Инв.№ подл. | Подпись и дата | Взам.инв.№ | Инв.№ дубл. | Подпись и дата

Изм.	Лист	№ докум.	Подп.	Дата
Разраб.		Михайлова		
Пров.		Колмец		
Т.контр.				
Н.контр.		Колмец		
Утв.				

42.64.04.201

Крышка

Лит.	Масса	Масштаб
	9,73	1:5
Лист	Листов 1	

Лист 3 ГОСТ 19903-74 Вст3кп4 ГОСТ 16523-70

ЛАТГИПРОПРОМ

gost.e-ecolog.ru

Выпуск 5

Серия 5.903-9

42.64.04.202

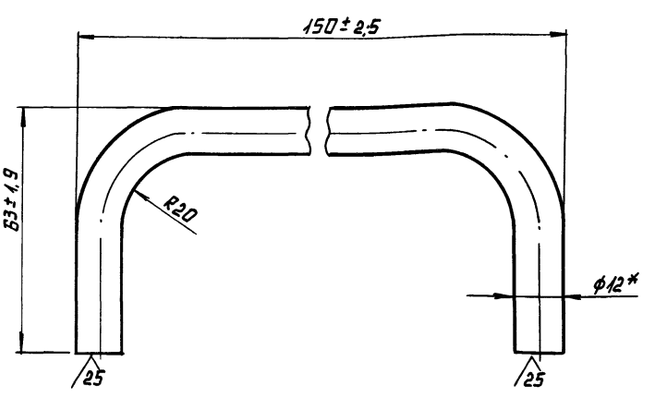

1.* Размер для справок.

2. ± IT14/2

Инв.№ подл. | Подпись и дата | Взам.инв.№ | Инв.№ дубл. | Подпись и дата

Изм.	Лист	№ докум.	Подп.	Дата
Разраб.		Кузьмин		
Пров.		Колмец		
Т.контр.				
Н.контр.		Колмец		
Утв.				

42.64.04.202

Ручка

Лит.	Масса	Масштаб
	0,2	1:1
Лист	Листов 1	

Круг В-12 ГОСТ 2590-71 / 20 ГОСТ 1050-74

ЛАТГИПРОПРОМ