ТИПОВОЙ ПРОЕКТ

903-1-270.89

КОТЕЛЬНАЯ

с 4 котлами

Е-10-1,4Р

ЗОЛОШЛАКОУДАЛЕНИЕ МЕХАНИЧЕСКОЕ

ТОПЛИВО-КАМЕННЫЕ И БУРЫЕ УГЛИ

СИСТЕМА ТЕПЛОСНАБЖЕНИЯ ЗАКРЫТАЯ

Альбом 10

ЧАСТЬ 1

23935-14

gost.e-ecolog.ru

ТИПОВОЙ ПРОЕКТ
903-1-270.89

КОТЕЛЬНАЯ С 4 КОТЛАМИ Е-10-1.4Р. ЗОЛОШЛАКОУДАЛЕНИЕ МЕХАНИЧЕСКОЕ. ТОПЛИВО-КАМЕННЫЕ И БУРЫЕ УГЛИ. СИСТЕМА ТЕПЛОСНАБЖЕНИЯ ЗАКРЫТАЯ.

АЛЬБОМ 10 Ч.1
ПЕРЕЧЕНЬ АЛЬБОМОВ

АЛЬБОМ 1		ПОЯСНИТЕЛЬНАЯ ЗАПИСКА
АЛЬБОМ 2 ч.1	ТМ	РЕШЕНИЯ ТЕПЛОМЕХАНИЧЕСКИЕ РАСПОЛОЖЕНИЕ ОБОРУДОВАНИЯ
	ТМ1	РЕШЕНИЯ ТЕПЛОМЕХАНИЧЕСКИЕ КОТЛОАГРЕГАТЫ
	ТП	ТОПЛИВОПОДАЧА
	ЗШ	ЗОЛОШЛАКОУДАЛЕНИЕ
	ГСВ	ГАЗОСНАБЖЕНИЕ. ВНУТРЕННИЕ УСТРОЙСТВА
АЛЬБОМ 2 ч.2		РЕШЕНИЯ ТЕПЛОМЕХАНИЧЕСКИЕ
	ТМ2	ДЕАЭРАЦИОННО-ПИТАТЕЛЬНАЯ УСТАНОВКА ОБЩЕКОТЕЛЬНЫЕ ТРУБОПРОВОДЫ
	ТМ3	ВОДОПОДОГРЕВАТЕЛЬНАЯ УСТАНОВКА
	ТМ4	УСТАНОВКА ГОРЯЧЕГО ВОДОСНАБЖЕНИЯ
	ТМ5	ВОДОПОДГОТОВИТЕЛЬНАЯ УСТАНОВКА
АЛЬБОМ 3	А	АВТОМАТИЗАЦИЯ
АЛЬБОМ 4 ч.1	ЭМ	ЭЛЕКТРООБОРУДОВАНИЕ СИЛОВОЕ
	ЭО	ЭЛЕКТРООСВЕЩЕНИЕ ВНУТРЕННЕЕ
	СС	СВЯЗЬ И СИГНАЛИЗАЦИЯ
АЛЬБОМ 4 ч.2	ЭМ	ЭЛЕКТРООБОРУДОВАНИЕ СИЛОВОЕ УПРАВЛЕНИЕ ЭЛЕКТРОПРИВОДАМИ
АЛЬБОМ 5	АР	РЕШЕНИЯ АРХИТЕКТУРНЫЕ
	АЗ	ЗАЩИТА АНТИКОРРОЗИОННАЯ КОНСТРУКЦИЙ
	ГП	ГЕНЕРАЛЬНЫЙ ПЛАН
	ОС	ОРГАНИЗАЦИЯ СТРОИТЕЛЬСТВА
АЛЬБОМ 6 ч.1,2	КЖ	КОНСТРУКЦИИ ЖЕЛЕЗОБЕТОННЫЕ
АЛЬБОМ 7	КМ	КОНСТРУКЦИИ МЕТАЛЛИЧЕСКИЕ
АЛЬБОМ 8 ч.1,2	КЖИ	СТРОИТЕЛЬНЫЕ ИЗДЕЛИЯ
АЛЬБОМ 9	ОВ	ОТОПЛЕНИЕ И ВЕНТИЛЯЦИЯ
	ВК	ВОДОПРОВОД И КАНАЛИЗАЦИЯ ВНУТРЕННИЕ
АЛЬБОМ 10 ч.1-7		БЛОКИ ТЕПЛОМЕХАНИЧЕСКОГО ОБОРУДОВАНИЯ КОНСТРУКТОРСКАЯ ДОКУМЕНТАЦИЯ
АЛЬБОМ 11		КОНВЕЙЕР ЛЕНТОЧНЫЙ КОНСТРУКТОРСКАЯ ДОКУМЕНТАЦИЯ
АЛЬБОМ 12		ГАЗОПРОВОДЫ КОТЛОАГРЕГАТА КОНСТРУКТОРСКАЯ ДОКУМЕНТАЦИЯ
АЛЬБОМ 13		ВОЗДУХОВОДЫ КОТЛОАГРЕГАТА КОНСТРУКТОРСКАЯ ДОКУМЕНТАЦИЯ
АЛЬБОМ 14 ч.1,2		МОНТАЖНЫЕ ИЗДЕЛИЯ КОНСТРУКТОРСКАЯ ДОКУМЕНТАЦИЯ
АЛЬБОМ 15		ЩИТЫ УПРАВЛЕНИЯ ЗАДАНИЕ ЗАВОДУ-ИЗГОТОВИТЕЛЮ
АЛЬБОМ 16		НИЗКОВОЛЬТНЫЕ КОМПЛЕКТНЫЕ УСТРОЙСТВА ЗАДАНИЕ ЗАВОДУ-ИЗГОТОВИТЕЛЮ
АЛЬБОМ 17 ч.1,2		СПЕЦИФИКАЦИЯ ОБОРУДОВАНИЯ ПОСТАВКА ЗАКАЗЧИКА
АЛЬБОМ 18		СПЕЦИФИКАЦИЯ ОБОРУДОВАНИЯ ПОСТАВКА ПОДРЯДЧИКА
АЛЬБОМ 19		ОПРОСНЫЕ ЛИСТЫ
АЛЬБОМ 20		ВЕДОМОСТИ ПОТРЕБНОСТИ В МАТЕРИАЛАХ
АЛЬБОМ 21 ч.1,2		СМЕТЫ НА ТЕПЛОМЕХАНИЧЕСКОЕ ОБОРУДОВАНИЕ
АЛЬБОМ 22		СМЕТЫ НА РАБОТЫ ПО АВТОМАТИЗАЦИИ, СВЯЗИ И СИГНАЛИЗАЦИИ
АЛЬБОМ 23		СМЕТЫ НА ЭЛЕКТРООБОРУДОВАНИЕ И ЭЛЕКТРОМОНТАЖНЫЕ РАБОТЫ
АЛЬБОМ 24 ч.1,2		СМЕТЫ НА СТРОИТЕЛЬНЫЕ РАБОТЫ
АЛЬБОМ 25		СМЕТЫ НА САНИТАРНО-ТЕХНИЧЕСКИЕ РАБОТЫ
АЛЬБОМ 26		ТЕХНИКО-ЭКОНОМИЧЕСКИЕ ПОКАЗАТЕЛИ ОБЪЕКТНЫЕ СМЕТЫ.

ПРИМЕНЯЕМЫЕ МАТЕРИАЛЫ

ТИПОВОЙ ПРОЕКТ 709-9-101.89	СКЛАД МОКРОГО ХРАНЕНИЯ ХЛОРИСТОГО НАТРИЯ ЕМКОСТЬЮ 40 $м^3$
ТИПОВОЙ ПРОЕКТ 903-9-29.89	БЛОК КОТЕЛЬНО-ВСПОМОГАТЕЛЬНЫХ ПОМЕЩЕНИЙ
ТИПОВОЙ ПРОЕКТ 709-9-100.89	СКЛАД УГЛЯ С ЖЕЛЕЗНОДОРОЖНОЙ ЭСТАКАДОЙ
ТИПОВОЙ ПРОЕКТ 907-2-208	ТРУБА ДЫМОВАЯ КИРПИЧНАЯ $H=45м.$, $Д_о=2,1м$ С НАДЗЕМНЫМ ПРИМЫКАНИЕМ ГАЗОХОДОВ ДЛЯ КОТЕЛЬНЫХ УСТАНОВОК
ТИПОВОЙ ПРОЕКТ 907-02-222	СВЕТОВЫЕ ОГРАЖДЕНИЯ ВЫСОТНЫХ ДЫМОВЫХ ТРУБ
СЕРИЯ 3.407-108 в.1,2,3	МОЛНИЕПРИЕМНИК „УНИФИЦИРОВАННЫЕ ПРОЖЕКТОРНЫЕ МАЧТЫ И ОТДЕЛЬНО СТОЯЩИЕ МОЛНИЕОТВОДЫ.“

РАЗРАБОТАН
ИНСТИТУТОМ ХАРЬКОВСКИЙ САНТЕХПРОЕКТ
ГЛАВНЫЙ ИНЖЕНЕР ИНСТИТУТА
В.А. СЛЮСАРЕВ
ГЛАВНЫЙ ИНЖЕНЕР ПРОЕКТА
Л.Ш. ЛЕВОНТИН

УТВЕРЖДЕН
И ВВЕДЕН В ДЕЙСТВИЕ
ГПКНИИ „САНТЕХНИИПРОЕКТ“
ПРОТОКОЛ ОТ 12.07.1989г. N10

© ЦИТП Госстроя СССР, 1990

Содержание альбома N10

Обозначение	Наименование	Стр
	Часть 1	
	Содержание альбома N10	2÷11
	Общие данные	12÷13
Б10А 428.000	Блок эжекторов вакуумного деаэратора	14
Б10А 428.000ВП	Ведомость покупных изделий	
Б10А 428.000СБ	Блок эжекторов вакуумного деаэратора. Сборочный чертеж	15÷16
Б10А 428.010СБ	Блок N1. Сборочный чертеж	17
Б10А 428.004	Патрубок	
Б10А 428.005	Патрубок	
Б10А 428.010	Блок N1	
Б10А 428.020СБ	Блок N2. Сборочный чертеж	18
Б10А 428.030СБ	Блок N3. Сборочный чертеж	
Б10А 428.020	Блок N2	
Б10А 428.030	Блок N3	
Б10А 428.040СБ	Рама. Сборочный чертеж	19
Б10А 428.040	Рама	
Б10А 428.001	Прокладка	
Б10А 429.000	Блок подготовки перегретой воды	20
Б10А 428.003	Переход	
Б10А 429.000СБ	Блок подготовки перегретой воды. Сборочный чертеж	21÷23
Б10А 429.000ВС	Ведомость спецификаций	24
Б10А 429.000ВП	Ведомость покупных изделий	
Б10А 429.010	Трубопровод пара	25
Б10А 429.010СБ	Трубопровод пара. Сборочный чертеж.	
Б10А 429.020	Блок N1	26
Б10А 429.020СБ	Блок N1. Сборочный чертеж	
Б10А 429.030СБ	Блок N2. Сборочный чертеж	
Б10А 429.005	Патрубок	
Б10А 429.006	Патрубок	
Б10А 429.040СБ	Блок N3. Сборочный чертеж	27
Б10А 429.030	Блок N2	
Б10А 429.040	Блок N3	
Б10А 429.050	Трубопровод исходной омагниченной воды	
Б10А 429.060	Блок N4	28
Б10А 429.070	Блок N5	
Б10А 429.050СБ	Трубопровод исходной омагниченной воды. Сборочный чертеж	
Б10А 429.060СБ	Блок N4. Сборочный чертеж	29
Б10А 429.070СБ	Блок N5. Сборочный чертеж	
Б10А 429.008	Патрубок	
Б10А 429.080	Трубопровод перегретой воды	
Б10А 429.090	Блок N6	30
Б10А 429.100	Блок N7	
Б10А 429.080СБ	Трубопровод перегретой воды. Сборочный чертеж	
Б10А 429.100СБ	Блок N7. Сборочный чертеж	31
Б10А 429.110СБ	Блок N8. Сборочный чертеж	
Б10А 429.090СБ	Блок N6. Сборочный чертеж	
Б10А 429.001	Прокладка	32
Б10А 429.003	Переход	
Б10А 429.110	Блок N8	
Б10А 429.130	Установка термобалона регулятора РТ-ДО-50	
Б10А 429.120СБ	Рама. Сборочный чертеж	33
Б10А 429.018	Косынка	34
Б10А 429.130СБ	Установка термобалона регулятора РТ-ДО-50. Сборочный чертеж	
Б10А 429.120	Рама	
Б10А 430.000	Блок подогревателей горячего водоснабжения	35
Б10А 430.010	Трубопровод пара	
Б10А 430.000СБ	Блок подогревателей горячего водоснабжения. Сборочный чертеж	36÷38
Б10А 430.000ВС	Ведомость спецификаций	39
Б10А 430.000ВП	Ведомость покупных изделий	
Б10А 429.025	Патрубок	40
Б10А 429.026	Фланец	
Б10А 430.010СБ	Трубопровод пара. Сборочный чертеж	
Б10А 430.020СБ	Блок N1. Сборочный чертеж	41
Б10А 430.020	Блок N1	

Обозначение	Наименование	Стр.
Б10А 430.030	Блок N2.	41
Б10А 430.030СБ	Блок N2. Сборочный чертеж	
Б10А 430.040	Блок N3	42
Б10А 430.040СБ	Блок N3. Сборочный чертеж	
Б10А 430.050	Блок N4	
Б10А 430.050СБ	Блок N4. Сборочный чертеж	
Б10А 430.003	Патрубок	43
Б10А 430.004	Патрубок	
Б10А 430.060	Трубопровод исходной омагниченной воды	
Б10А 430.070	Блок N5	44
Б10А 430.080	Трубопровод перегретой воды	
Б10А 430.070СБ	Блок N5. Сборочный чертеж	
Б10А 430.060СБ	Трубопровод исходной омагниченной воды. Сборочный чертеж	
Б10А 430.090	Блок N8	45
Б10А 430.090СБ	Блок N8. Сборочный чертеж	
Б10А 430.080СБ	Трубопровод перегретой воды. Сборочный чертеж	
Б10А 430.100СБ	Рама. Сборочный чертеж	46
Б10А 430.100	Рама	47
Б10А 430.110СБ	Установка термобалона регулятора РТ-ДО-40. Сборочный чертеж	
Б10А 430.110	Установка термобалона регулятора РТ-ДО-40	
Б10А 430.018	Патрубок	48
Б10А 430.017	Фланец	
Б10А 431.000	Блок нитратирования химобработанной воды.	
Б10А 431.000СБ	Блок нитратирования химобработанной воды. Сборочный чертеж	49÷51
Б10А 431.200	Рама	
Б10А 431.000ВП	Ведомость покупных изделий	52
Б10А 431.000ВС	Ведомость спецификаций	53
Б10А 431.190СБ	Рама. Сборочный чертеж	
Б10А 431.010	Оборудование бака	54
Б10А 431.020	Оборудование бака	
Б10А 431.010СБ	Оборудование бака. Сборочный чертеж	55
Б10А 431.020СБ	Оборудование бака. Сборочный чертеж	56
Б10А 431.008	Отвод	57
Б10А 431.015	Отвод	
Б10А 431.030	Трубопровод Na-катионирования	
Б10А 431.040	Блок N1	
Б10А.431.040СБ	Блок N1. Сборочный чертеж	58
Б10А 431.050СБ	Блок N2. Сборочный чертеж	
Б10А 431.030СБ	Трубопровод Na-катионирования. Сборочный чертеж	
Б10А 431.060СБ	Трубопровод. Сборочный чертеж	59
Б10А 431.050	Блок N2	60
Б10А 431.060	Трубопровод	
Б10А 431.070	Блок N3	
Б10А 431.080	Блок N4	
Б10А 431.070СБ	Блок N3. Сборочный чертеж	61
Б10А 431.080СБ	Блок N4. Сборочный чертеж	
Б10А 431.090СБ	Блок N5. Сборочный чертеж	
Б10А 431.090	Блок N5	62
Б10А 431.100	Блок N6	
Б10А 431.100СБ	Блок N6. Сборочный чертеж	
Б10А 431.110	Трубопровод	63
Б10А 431.120	Блок N7	
Б10А 431.110СБ	Трубопровод. Сборочный чертеж	
Б10А 431.120СБ	Блок N7. Сборочный чертеж	64
Б10А 431.130СБ	Блок N8. Сборочный чертеж	
Б10А 431.130	Блок N8	
Б10А 431.140	Блок N9	
Б10А 431.150	Трубопровод дренажа	65
Б10А 431.140СБ	Блок N9. Сборочный чертеж	
Б10А 431.150СБ	Трубопровод дренажа. Сборочный чертеж	
Б10А 431.160	Блок N10	66
Б10А 431.160СБ	Блок N10. Сборочный чертеж	
Б10А 431.053	Патрубок	67
Б10А 431.054	Патрубок	

Обозначение	Наименование	Стр
Б10А 431.055	Патрубок	67
Б10А 431.056	Воронка	
Б10А 431.170СБ	Блок №11. Сборочный чертеж	68
Б10А 431.058	Патрубок	
Б10А 431.019	Фланец	
Б10А 431.170	Блок №11	
Б10А 431.180	Статив	69
Б10А 431.190	Рама	
Б10А 431.180СБ	Статив. Сборочный чертеж	
Б10А 431.200СБ	Рама. Сборочный чертеж	70
Б10А 431.200	Рама	71
	Часть 2	
Б10А 448.000	Блок сетевых насосов (поз. III-К19)	72
Б10А 448.010	Трубопровод обратной сетевой воды от насосов	
Б10А 448.001	Прокладка	
Б10А 448.000ВС	Ведомость спецификаций	73
Б10А 448.000ВП	Ведомость покупных изделий	
Б10А 448.000СБ	Блок сетевых насосов (поз. III-К19) Сборочный чертеж	74÷75
Б10А 448.010СБ	Трубопровод обратной сетевой воды от насосов. Сборочный чертеж	76
Б10А 448.020СБ	Блок №1. Сборочный чертеж	
Б10А 448.020	Блок №1	77
Б10А 448.030	Блок №2	
Б10А 448.040	Блок №3	
Б10А 448.050	Трубопровод обратной сетевой воды к насосам	
Б10А 448.030СБ	Блок №2. Сборочный чертеж	78
Б10А 448.040СБ	Блок №3. Сборочный чертеж	
Б10А 448.003	Патрубок	
Б10А 448.004	Патрубок	
Б10А 448.060	Блок №4	79
Б10А 448.070	Блок №5	
Б10А 448.080	Рама	
Б10А 448.060СБ	Блок №4. Сборочный чертеж	80
Б10А 448.070СБ	Блок №5. Сборочный чертеж	
Б10А 448.050СБ	Трубопровод обратной сетевой воды к насосам. Сборочный чертеж	
Б10А 448.080СБ	Рама. Сборочный чертеж	81
Б10А 448.090	Опора под отвод	82
Б10А 448.090СБ	Опора под отвод. Сборочный чертеж	
Б10А 448.018	Косынка	
Б10А 448.026	Патрубок	
Б10А 449.000	Блок редукционной установки (поз II-К15)	83
Б10А 449.002	Прокладка	
Б10А 449.000ВС	Ведомость спецификаций	84
Б10А 449.000ВП	Ведомость покупных изделий	
Б10А 449.000СБ	Блок редукционной установки (поз. II-К15) Сборочный чертеж	85÷86
Б10А 449.010	Коллектор	87
Б10А 449.020	Отвод в сборе.	
Б10А 449.030	Патрубок в сборе	
Б10А 449.040	Установка привода МЭО100/25-0,25р к клапану 6с-8-3	
Б10А 449.010СБ	Коллектор. Сборочный чертеж	88
Б10А 449.020СБ	Отвод в сборе. Сборочный чертеж	
Б10А 449.030СБ	Патрубок в сборе. Сборочный чертеж	
Б10А 448.019	Косынка	
Б10А 449.040СБ	Установка привода МЭО 100/25-0,25р к клапану 6с-8-3 Сборочный чертеж	89
Б10А 449.050	Тяга	90
Б10А 449.060	Штанга	
Б10А 449.070	Вилка	
Б10А 449.080	Стяжка	
Б10А 449.050СБ	Тяга. Сборочный чертеж	91
Б10А 449.060СБ	Штанга. Сборочный чертеж	
Б10А 449.070СБ	Вилка. Сборочный чертеж	92
Б10А 449.021	Ушко	
Б10А 449.022	Втулка	

Обозначение	Наименование	Стр.
Б10А 449.005	Патрубок	92
Б10А 449.080СБ	Стяжка. Сборочный чертеж	93
Б10А 449.024	Шпилька	
Б10А 449.013	Гайка левая	
Б10А 449.015	Палец	
Б10А 449.014	Палец	94
Б10А 449.016	Ушко	
Б10А 449.017	Рычаг	
Б10А 449.018	Втулка	
Б10А.449.090	Рама	95
Б10А 449.090СБ	Рама. Сборочный чертеж	
Б10А 449.006	Патрубок	
Б10А 449.100	Опора под отвод	96
Б10А 449.100СБ	Опора под отвод. Сборочный чертеж	
Б10А 449.003	Воронка	
Б10А 449.029	Стойка	
Б10А 449.110	Рама	97
Б10А 449.110СБ	Рама. Сборочный чертеж	
Б10А 450.000	Блок подогревателей сетевой воды (поз. III-К18)	98
Б10А 449.037	Балка	
Б10А 450.000ВС	Ведомость спецификаций	99
Б10А 450.000ВП	Ведомость покупных изделий	
Б10А 450.000СБ	Блок подогревателей сетевой воды (поз. III-К18) Сборочный чертеж	100÷102
Б10А 450.010	Трубопровод пара	103
Б10А 450.020	Блок №1	
Б10А 450.030	Блок №2	
Б10А 450.040	Блок №3	
Б10А 450.010СБ	Трубопровод пара. Сборочный чертеж	104
Б10А 450.020СБ	Блок №1. Сборочный чертеж	
Б10А 450.030СБ	Блок №2. Сборочный чертеж	
Б10А 450.050	Трубопровод прямой сетевой воды	105
Б10А 450.060	Блок №4	
Б10А 450.070	Блок №5	
Б10А 450.080	Трубопровод обратной сетевой воды	
Б10А 450.040СБ	Блок №3. Сборочный чертеж	106
Б10А 450.050СБ	Трубопровод прямой сетевой воды Сборочный чертеж	
Б10А 450.060СБ	Блок №4. Сборочный чертеж	
Б10А 450.080СБ	Трубопровод обратной сетевой воды. Сборочный чертеж	107
Б10А 450.100СБ	Блок №7. Сборочный чертеж	
Б10А 450.110СБ	Трубопровод пара. Сборочный чертеж	
Б10А 450.090	Блок №6	108
Б10А 450.100	Блок №7	
Б10А 450.110	Трубопровод пара	
Б10А 450.120	Трубопровод	
Б10А 450.003	Патрубок	109
Б10А 450.004	Патрубок	
Б10А 450.070СБ	Блок №5. Сборочный чертеж	
Б10А 450.090СБ	Блок №6. Сборочный чертеж	
Б10А 450.120СБ	Трубопровод. Сборочный чертеж	110
Б10А 450.130СБ	Трубопровод. Сборочный чертеж	
Б10А 450.130	Трубопровод	
Б10А 450.140	Трубопровод конденсата	
Б10А 450.140СБ	Трубопровод конденсата. Сборочный чертеж	111
Б10А 450.150	Блок №8	112
Б10А 450.160	Блок №9	
Б10А 450.170	Блок №10	
Б10А 450.180	Блок №11	
Б10А 450.150СБ	Блок №8. Сборочный чертеж	113
Б10А 450.160СБ	Блок №9. Сборочный чертеж	
Б10А 450.170СБ	Блок №10. Сборочный чертеж	
Б10А 450.180СБ	Блок №11. Сборочный чертеж	
Б10А 450.190	Блок №12	114
Б10А 450.200	Блок №13	
Б10А 450.220	Блок №15	
Б10А 450.200СБ	Блок №13. Сборочный чертеж	115
Б10А 450.210СБ	Блок №14. Сборочный чертеж	

Обозначение	Наименование	Стр.
Б10А 450. 210	Блок N14	116
Б10А 450.032	Патрубок	
Б10А 450.033	Фланец	
Б10А 450.190СБ	Блок N12. Сборочный чертеж	117
Б10А 450.027	Патрубок	
Б10А 450. 028	Патрубок	
Б10А 450. 220СБ	Блок N15. Сборочный чертеж	118
Б10А 450. 230	Рама	119÷120
Б10А 450. 230СБ	Рама. Сборочный чертеж	120
Б10А 450.038	Косынка	
Б10А 450.054	Косынка	
Б10А 450.035	Патрубок	121
Б10А 450.055	Ребро	
Б10А 450.059	Упор	
Б10А 450.068	Упор	
Б10А 450. 240	Опора под отвод	122
Б10А 450.240СБ	Опора под отвод. Сборочный чертеж	
Б10А 450.001	Прокладка	
Б10А 450.072	Патрубок	
Б10А 451. 000	Блок подпиточной воды (поз. III-К21)	123
Б10А 451. 001	Прокладка	
Б10А 451.000СБ	Блок подпиточной воды (поз. III-К21) Сборочный чертеж	124÷125
Б10А 451.000ВП	Ведомость покупных изделий	126
Б10А 451. 010	Рама	127
Б10А 451.010СБ	Рама. Сборочный чертеж	
Б10А 367. 000	Блок сепаратора непрерывной продувки.	128
Б10А 367. 010	Трубопровод	
Б10А 367. 010СБ	Трубопровод. Сборочный чертеж	
Б10А 367.000СБ	Блок сепаратора непрерывной продувки. Сборочный чертеж	129÷130
Б10А 367.000 ВС	Ведомость спецификаций	131
Б10А 367.000ВП	Ведомость покупных изделий	
Б10А 367. 020	Коллектор	132
Б10А 367. 020СБ	Коллектор. Сборочный чертеж	
Б10А 367. 007	Патрубок	
Б10А 367. 008	Патрубок	
Б10А 367. 030	Трубопровод	133
Б10А 367. 040	Блок N1	
Б10А 367. 030СБ	Трубопровод. Сборочный чертеж	
Б10А 367. 040СБ	Блок N1. Сборочный чертеж	134
Б10А 367. 011	Патрубок	
Б10А 367. 012	Патрубок	
Б10А 367. 050	Блок N2	
Б10А 367. 050СБ	Блок N2. Сборочный чертеж	135
Б10А 367. 001	Прокладка	
Б10А 367. 060	Трубопровод	
Б10А 367. 060СБ	Трубопровод. Сборочный чертеж	
Б10А 367. 070	Блок N3	136
Б10А 367. 070СБ	Блок N3. Сборочный чертеж	
Б10А 367. 080	Блок N4	
Б10А 367. 080СБ	Блок N4. Сборочный чертеж	
Б10А 367. 090	Трубопровод	137
Б10А 367. 090СБ	Трубопровод. Сборочный чертеж	
Б10А 367. 100	Рама	138
Б10А 367. 110	Стойка	
Б10А 367. 023	Кронштейн	
Б10А 367. 025	Стяжка	
Б10А 367. 100СБ	Рама. Сборочный чертеж	139
Б10А 367. 110СБ	Стойка. Сборочный чертеж	140
Б10А 367. 027	Подушка	
Б10А 367. 031	Косынка	
Б10А 367. 120	Опора	
Б10А 367. 120СБ	Опора. Сборочный чертеж	141
Б10А 367. 033	Стойка	
Б10А 372. 000	Блок холодильника отбора проб.	142
Б10А 372.000СБ	Блок холодильника отбора проб. Сборочный чертеж	
Б10А 372. 001	Косынка	

Обозначение	Наименование	Стр.
Б10А 372. 010	Рама	143
Б10А 372. 010СБ	Рама. Сборочный чертеж	
Б10А 372. 005	Стяжка	
Б10А 372. 020	Трубопровод слива	144
Б10А 372. 020СБ	Трубопровод слива. Сборочный чертеж	
Б10А 372. 009	Боковина	
Б10А 372. 011	Лоток	145
Б10А 372. 012	Воронка	
Б10А 372. 013	Патрубок	
Б10А 372. 014	Патрубок	
Б10А 372. 002	Хомут	146
Б10А 372. 003	Ушко	
Б10А 451. 004	Косынка	
	Часть 3	
Б10А 443. 000	Блок антирелаксационный	147
Б10А 443. 010	Трубопровод	
Б10А 443. 020	Блок N1	
Б10А 443.000СБ	Блок антирелаксационный. Сборочный чертеж	148÷149
Б10А 443.000 ВС	Ведомость спецификаций	150
Б10А 443.000 ВП	Ведомость покупных изделий	
Б10А 443. 010СБ	Трубопровод. Сборочный чертеж	151
Б10А 443. 020СБ	Блок N1. Сборочный чертеж	152
Б10А 443. 005	Патрубок	
Б10А 443. 006	Патрубок	
Б10А 443. 030СБ	Блок N2. Сборочные единицы	
Б10А 443. 030	Блок N2	153
Б10А 443. 040	Блок N3	
Б10А 443. 050	Блок N4	
Б10А 443. 060	Трубопровод	
Б10А 443. 008	Коллектор	154
Б10А 443. 050СБ	Блок N4. Сборочный чертеж	
Б10А 443. 040СБ	Блок. N3. Сборочный чертеж	
Б10А 443. 060СБ	Трубопровод. Сборочный чертеж	155
Б10А 443. 070	Блок N5	156
Б10А 443. 080	Блок N6	
Б10А 443. 090	Блок N7	
Б10А 443. 100	Рама	
Б10А 443. 014	Коллектор	157
Б10А 443. 011	Патрубок	
Б10А 443. 070СБ	Блок N5. Сборочный чертеж	
Б10А 443. 080СБ	Блок N6. Сборочный чертеж	158
Б10А 443. 090СБ	Блок N7. Сборочный чертеж	
Б10А 443. 001	Прокладка	
Б10А 443. 002	Стойка	
Б10А 443. 100СБ	Рама. Сборочный чертеж	159
Б10А 444. 000	Блок насосов горячего водоснабжения	
Б10А 444. 000СБ	Блок насосов горячего водоснабжения Сборочный чертеж	160÷161
Б10А 444. 000ВС	Ведомость спецификаций	162
Б10А 444. 000ВП	Ведомость покупных изделий	
Б10А 444. 010	Трубопровод	163
Б10А 444. 020	Блок N1	
Б10А 444. 030	Блок N2	
Б10А 444. 040	Блок N3	
Б10А 444. 020СБ	Блок N1. Сборочный чертеж	164
Б10А 443. 019	Балка	
Б10А 444. 010СБ	Трубопровод. Сборочный чертеж	
Б10А 444. 003	Патрубок	165
Б10А 444. 005	Патрубок	
Б10А 444. 030СБ	Блок N2. Сборочный чертеж	
Б10А 444. 040СБ	Блок N3. Сборочный чертеж	
Б10А 444. 050	Трубопровод	166
Б10А 444. 060	Блок N4	
Б10А 444. 070	Блок N5	
Б10А 444. 090	Рама	
Б10А 444. 060СБ	Блок N4. Сборочный чертеж	167
Б10А 444. 070СБ	Блок N5. Сборочный чертеж	
Б10А 444. 050СБ	Трубопровод. Сборочный чертеж	
Б10А 444. 080СБ	Стенд. Сборочный чертеж	168

Обозначение	Наименование	Стр.
Б10А 444.090СБ	Рама. Сборочный чертеж	168
Б10А 444.100	Рама	169
Б10А 444.001	Прокладка	
Б10А 444.080	Статив	
Б10А 444100СБ	Рама. Сборочный чертеж	170
Б10А 445.000	Блок перекачивающих насосов	
Б10А 445.000СБ	Блок перекачивающих насосов. Сборочный чертеж	171÷172
Б10А 445.000ВС	Ведомость спецификаций	173
Б10А 445.000ВП	Ведомость покупных изделий	
Б10А 445.010	Оборудование бака	174
Б10А 445.020	Лестница	
Б10А 445.030	Трубопровод	
Б10А 445.040	Блок N1	
Б10А 445.010СБ	Оборудование бака. Сборочный чертеж	175
Б10А 445.009	Кронштейн	176
Б10А 445.011	Тетива	
Б10А 445.020СБ	Лестница. Сборочный чертеж	
Б10А 445.008	Накладка	177
Б10А 445.040СБ	Блок N1. Сборочный чертеж	
Б10А 445.030СБ	Трубопровод. Сборочный чертеж	
Б10А 445.013	Патрубок	178
Б10А 445.014	Патрубок	
Б10А 445.050СБ	Блок N2. Сборочный чертеж	
Б10А 445.060СБ	Блок N3. Сборочный чертеж	
Б10А 445.050	Блок N2	179
Б10А 445.060	Блок N3	
Б10А 445.070	Трубопровод	
Б10А 445.080	Блок N4	
Б10А 445.018	Патрубок	180
Б10А 445.080СБ	Блок N4. Сборочный чертеж	
Б10А 445.070СБ	Трубопровод. Сборочный чертеж	
Б10А 445.090СБ	Блок N5. Сборочный чертеж	
Б10А 445.090	Блок N5	181
Б10А 445.100	Патрубок	
Б10А 445.110	Патрубок сливной	
Б10А 445.120	Трубопровод дренажа	
Б10А 445.100СБ	Патрубок. Сборочный чертеж	182
Б10А 445.110СБ	Патрубок сливной. Сборочный чертеж	
Б10А 445.120СБ	Трубопровод дренажа. Сборочный чертеж	
Б10А 445.023	Воронка	183
Б10А 445.140	Рама	
Б10А 445.130СБ	Стойка. Сборочный чертеж	
Б10А 445.130	Стойка	
Б10А 445.029	Стяжка	184
Б10А 445.031	Балка	
Б10А 445.140СБ	Рама. Сборочный чертеж	
Б10А 445.001	Прокладка	185
Б10А 445.003	Хомут	
Б10А 446.000	Блок рабочей воды	186÷188
Б10А 446.000СБ	Блок рабочей воды. Сборочный чертеж	
Б10А 446.000ВС	Ведомость спецификаций	189
Б10А 446.000ВП	Ведомость покупных изделий	
Б10А 446.010	Оборудование бака	190
Б10А 446.020	Трубопровод	
Б10А 446.030	Блок N1	
Б10А 446.040	Блок N2	
Б10А 446.010СБ	Оборудование бака. Сборочный чертеж	191
Б10А 446.020СБ	Трубопровод. Сборочный чертеж	192
Б10А 446.030СБ	Блок N1. Сборочный чертеж	
Б10А 446.008	Накладка	193
Б10А 446.012	Патрубок	
Б10А 446.011	Патрубок	
Б10А 446.040СБ	Блок N2. Сборочный чертеж	
Б10А 446.050	Трубопровод	194
Б10А 446.060	Блок N3	
Б10А 446.070	Блок N4	
Б10А 446.080	Трубопровод	
Б10А 446.050СБ	Трубопровод. Сборочный чертеж	195
Б10А 446.060СБ	Блок N3. Сборочный чертеж	

Обозначение	Наименование	Стр.
Б10А 446.070СБ	Блок N4 Сборочный чертеж	196
Б10А 446.015	Патрубок	
Б10А 446.080СБ	Трубопровод. Сборочный чертеж	196
Б10А 446.090СБ	Блок N5. Сборочный чертеж	
Б10А 446.090	Блок N5	197
Б1СА 446.100	Блок N6	
Б10А 446.110	Блок N7	
Б10А. 446.120	Трубопровод	
Б10А 446.100СБ	Блок N6. Сборочный чертеж	198
Б10А 446.110СБ	Блок N7. Сборочный чертеж	
Б10А446.120СБ	Трубопровод. Сборочный чертеж	
Б10А 446.130СБ	Блок N8. Сборочный чертеж	
Б10А 446.130	Блок N8	199
Б10А 446.140	Трубопровод дренажа	
Б10А 446.150	Патрубок сливной	
Б10А 446.160	Патрубок атмосферный	
Б10А 446.140СБ	Трубопровод дренажа. Сборочный чертеж	201
Б10А 446.150СБ	Патрубок сливной Сборочный чертеж	
Б10А 446.160СБ	Патрубок атмосферный Сборочный чертеж	
Б10А 446.027	Патрубок	201
Б10А 446.170	Трубопровод	
Б10А 446.180	Трубопровод	
Б10А 446.190	Колено соединительное	
Б10А 446.200	Стойка	
Б10А 446.170СБ	Трубопровод. Сборочный чертеж	202
Б10А 446.180СБ	Трубопровод Сборочный чертеж	
Б10А 446.190СБ	Колено соединительное Сборочный чертеж	
Б10А 446.026	Воронка	203
Б10А 446.036	Балка	
Б10А 446.200СБ	Стойка. Сборочный чертеж	
Б10А 446.210	Рама	204
Б10А 446.210СБ	Рама. Сборочный чертеж	205
Б10А 443.023	Патрубок	
	Часть 4	
Б10А 389.000СБ	Блок осветительных фильтров (поз. V-A2). Сборочный чертеж	206÷207
Б10А 389.000	Блок осветительных фильтров (поз. V. A2)	207
Б10А 389.000ВС	Ведомость спецификаций	208
Б10А 389.000ВП	Ведомость покупных изделий	
Б10А 389.010	Трубопровод рабочей воды	209
Б10А 389.010СБ	Трубопровод рабочей воды. Сборочный чертеж	
Б10А 389.020	Блок N1	210
Б10А 389.020СБ	Блок N1. Сборочный чертеж	
Б10А 389.011	Фланец	
Б10А 389.050	Трубопровод отмывочных вод	
Б10А 389.060	Трубопровод исходной воды	
Б10А 389.030	Патрубок	211
Б10А 389.030СБ	Патрубок. Сборочный чертеж	
Б10А 389.040	Блок N2	
Б10А 389.040СБ	Блок N2. Сборочный чертеж	
Б10А 389.050СБ	Трубопровод отмывочных вод Сборочный чертеж	212
Б10А 389.060СБ	Трубопровод исходной воды Сборочный чертеж	
Б10А 389.070	Трубопровод дренажа	213
Б10А 389.070СБ	Трубопровод дренажа. Сборочный чертеж	
Б10А 389.080СБ	Трубопровод гидроперегрузки. Сборочный чертеж	214
Б10А 389.090СБ	Блок N3. Сборочный чертеж	
Б10А 389.080	Трубопровод гидроперегрузки	215
Б10А 389.090	Блок N3	
Б10А 389.100	Блок N4	
Б10А 389.100СБ	Блок N4. Сборочный чертеж	
Б10А 389.110	Трубопровод сжатого воздуха	216

Обозначение	Наименование	Стр.
Б10А 389.110СБ	Трубопровод сжатого воздуха. Сборочный чертеж	216
Б10А 389.034	Коллектор	
Б10А 389.120	Статив	217
Б10А 389.130	Рама	
Б10А 389.036	Стойка	
Б10А 389.037	Ребро	
Б10А 389.120СБ	Статив. Сборочный чертеж	218
Б10А 389.130СБ	Рама. Сборочный чертеж	
Б10А 389.055	Ребро	219
Б10А 389.059	Ребро	
Б10А 389.140	Рама	
Б10А 389.140СБ	Рама. Сборочный чертеж	220
Б10А 390.000	Блок натрий-катионитных фильтров I ступени (поз. V-А3)	221
Б10А 390.000ВС	Ведомость спецификаций	
Б10А 390.000ВП	Ведомость покупных изделий	222
Б10А 390.000СБ	Блок натрий-катионитных фильтров I ступени (поз. V-А3). Сборочный чертеж	223÷224
Б10А 390.010	Трубопровод	225
Б10А 390.020	Блок N1	
Б10А 390.030	Блок N2	
Б10А 390.010СБ	Трубопровод. Сборочный чертеж	226
Б10А 390.020СБ	Блок N1. Сборочный чертеж	227
Б10А 390.030СБ	Блок N2 Сборочный чертеж	
Б10А 390.040	Трубопровод отмывочных вод	
Б10А 390.013	Патрубок	228
Б10А 390.014	Патрубок	
Б10А 390.015	Отвод	
Б10А 390.046	Патрубок	
Б10А 390.040СБ	Трубопровод отмывочных вод. Сборочный чертеж	229
Б10А 390.050	Блок N3	
Б10А 390.060	Блок N4	
Б10А 390.050СБ	Блок N3. Сборочный чертеж	230
Б10А 390.060СБ	Блок N4. Сборочный чертеж	
Б10А 390.070	Трубопровод дренажа	
Б10А 390.070СБ	Трубопровод дренажа. Сборочный чертеж	231
Б10А 390.080	Трубопровод гидроперегрузки	
Б10А 390.090	Блок N5	
Б10А 390.080СБ	Трубопровод гидроперегрузки. Сборочный чертеж	232
Б10А 390.090СБ	Блок N5. Сборочный чертеж	
Б10А 390.028	Коллектор	233
Б10А 390.100	Блок N6	
Б10А 390.100СБ	Блок N6. Сборочный чертеж	
Б10А 390.110	Трубопровод	
Б10А 390.110СБ	Трубопровод. Сборочный чертеж	234
Б10А 390.120	Блок N7.	235
Б10А 390.120СБ	Блок N7. Сборочный чертеж	
Б10А 390.130	Блок N8	236
Б10А 390.130СБ	Блок N8. Сборочный чертеж	
Б10А 390.035	Патрубок	
Б10А 390.140	Блок N9	
Б10А 390.140СБ	Блок N9. Сборочный чертеж	237
Б10А 390.150	Трубопровод регенерационного раствора соли.	
Б10А 390.150СБ	Трубопровод регенерационного раствора соли. Сборочный чертеж	
Б10А 390.160	Трубопровод	238
Б10А 390.160СБ	Трубопровод. Сборочный чертеж	
Б10А 390.170	Статив	
Б10А 390.180	Рама	
Б10А 390.170СБ	Статив. Сборочный чертеж	239
Б10А 390.180СБ	Рама. Сборочный чертеж	
Б10А 390.044	Ребро	240
Б10А 390.047	Отвод	
Б10А 390.190	Рама	

Обозначение	Наименование	Стр.
Б10А 390.190СБ	Рама. Сборочный чертеж	241
Б10А 390.061	Стойка	242
Б10А 390.053	Ребро	
Б10А 390.067	Прокладина	
Б10А 390.062	Ребро	
Б10А 381.001	Прокладка	243
Б10А 389.035	Патрубок	
Б10А 390.049	Фланец	
Б10А 390.068	Ребро	
Б10А 391.000	Блок натрий-катионитных фильтров II ступени. (поз. V-А4)	244
Б10А 391.000ВС	Ведомость спецификаций	
Б10А 391.000ВП	Ведомость покупных изделий	245
Б10А 391.000СБ	Блок натрий-катионитных фильтров II ступени (поз. V-А4) Сборочный чертеж	246÷247
Б10А391.010СБ	Трубопровод. Сборочный чертеж	248
Б10А 391.010	Трубопровод	249
Б10А 391.030	Трубопровод отмывочных вод	
Б10А 391.030СБ	Трубопровод отмывочных вод Сборочный чертеж	
Б10А 391.020	Блок N1	250
Б10А 391.020СБ	Блок N1. Сборочный чертеж	
Б10А 391.040	Блок N2	251
Б10А 391.040СБ	Блок N2. Сборочный чертеж	
Б10А 391.060	Трубопровод гидроперегрузки	
Б10А 391.070	Блок N3.	
Б10А391.050	Трубопровод дренажа	252
Б10А391.050СБ	Трубопровод дренажа. Сборочный чертеж	
Б10А 391.019	Коллектор	253
Б10А 391.060СБ	Трубопровод гидроперегрузки. Сборочный чертеж	
Б10А 391.070СБ	Блок N3. Сборочный чертеж	
Б10А 391.080	Трубопровод	254
Б10А 391.090	Блок N4	
Б10А 391.100	Блок N5	
Б10А391.080СБ	Трубопровод. Сборочный чертеж	255
Б10А 391.090СБ	Блок N4. Сборочный чертеж	256
Б10А 391.100СБ	Блок N5. Сборочный чертеж	
Б10А 391.110	Трубопровод регенерационного раствора соли.	
Б10А391.110СБ	Трубопровод регенерационного раствора соли. Сборочный чертеж.	257
Б10А 391.120	Трубопровод	
Б10А 391.120СБ	Трубопровод. Сборочный чертеж	
Б10А 391.130	Статив	258
Б10А 391.130СБ	Статив. Сборочный чертеж	
Б10А391.140СБ	Рама. Сборочный чертеж	
Б10А 391.140	Рама	259
Б10А391.150	Рама	
Б10А 391.033	Ребро	
Б10А 391.150СБ	Рама. Сборочный чертеж	260
Б10А 392.000	Блок натрий-катионитных фильтров III ступени (поз. V-А5)	261
Б10А 392.000ВС	Ведомость спецификаций	
Б10А 392.000ВП	Ведомость покупных изделий	262
Б10А 392.000СБ	Блок натрий-катионитных фильтров III ступени (поз. V-А5) Сборочный чертеж	263÷264
Б10А 392.028	Ребро	264
Б10А 392.037	Ребро	
Б10А 392.010	Трубопровод	265
Б10А 392.010СБ	Трубопровод. Сборочный чертеж	
Б10А 392.020	Блок N1	266
Б10А 392.020СБ	Блок N1. Сборочный чертеж	
Б10А 392.030	Трубопровод отмывочных вод	
Б10А 392.030СБ	Трубопровод отмывочных вод Сборочный чертеж	

Обозначение	Наименование	Стр.
610А392.040	Блок №2	267
610А392.040СБ	Блок №2. Сборочный чертеж	
610А392.070	Блок №3	
610А392.060	Трубопровод гидроперегрузки	
610А392.050	Трубопровод дренажа	268
610А392.050СБ	Трубопровод дренажа. Сборочный чертеж	
610А392.060СБ	Трубопровод гидроперегрузки Сборочный чертеж	269
610А392.070СБ	Блок №3. Сборочный чертеж	
610А392.017	Патрубок	
610А392.080	Трубопровод	270
610А392.090	Блок №4	
610А392.090СБ	Блок №4. Сборочный чертеж	
610А392.080СБ	Трубопровод. Сборочный чертеж	271
610А392.100	Блок №5	272
610А392.100СБ	Блок №5. Сборочный чертеж	
610А392.110	Трубопровод регенерационного раствора соли	
610А392.120	Трубопровод	
610А392.110СБ	Трубопровод регенерационного раствора соли. Сборочный чертеж	273
610А392.120СБ	Трубопровод. Сборочный чертеж	
610А392.130СБ	Статив. Сборочный чертеж	
610А392.140СБ	Рама. Сборочный чертеж	
610А392.130	Статив	274
610А392.140	Рама	
610А392.150	Рама	
610А392.150СБ	Рама. Сборочный чертеж	275
	Часть 5	
610А434.000	Блок приготовления регенерационного раствора (поз. V-А8)	276
610А434.001	Стойка	
610А434.003	Хомут	
610А434.000СБ	Блок приготовления регенерационного раствора Сборочный чертеж	277÷278
610А434.000ВС	Ведомость спецификаций	279÷280
610А434.000ВП	Ведомость покупных изделий	
610А434.010	Трубопровод	281
610А434.010	Блок №1	
610А434.010СБ	Трубопровод. Сборочный чертеж	
610А434.020СБ	Блок №1. Сборочный чертеж	282
610А434.009	Фланец	
610А434.030СБ	Блок №2. Сборочный чертеж	
610А434.030	Блок №2	
610А434.011	Патрубок	283
610А434.040СБ	Блок №3. Сборочный чертеж	
610А434.300	Блок №19	
610А434.040	Блок №3	
610А434.050	Трубопровод	284
610А434.060	Блок №4	
610А434.050СБ	Трубопровод. Сборочный чертеж	
610А434.060СБ	Блок №4. Сборочный чертеж	285
610А434.070СБ	Блок №5. Сборочный чертеж	
610А434.021	Переход	
610А434.070	Блок №5	
610А434.080СБ	Блок №6. Сборочный чертеж	286
610А434.080	Блок №6	
610А434.029	Переход	287
610А434.090	Трубопровод	
610А434.090СБ	Трубопровод. Сборочный чертеж	
610А434.100СБ	Блок №7. Сборочный чертеж	288
610А434.100	Блок №7	
610А434.034	Патрубок	289
610А434.036	Патрубок	
610А434.037	Патрубок	
610А434.042	Воронка	
610А434.110СБ	Блок №8. Сборочный чертеж	290

Обозначение	Наименование	Стр
610А434.110	Блок №8	290
610А434.120	Трубопровод	
610А434.130	Блок №9	291
610А434.120СБ	Трубопровод. Сборочный чертеж	
610А434.130СБ	Блок №9. Сборочный чертеж	
610А434.140	Блок №10	292
610А434.150	Блок №11	
610А434.160	Блок №12	
610А434.170	Блок №13	
610А434.140СБ	Блок №10. Сборочный чертеж	293
610А434.150СБ	Блок №11. Сборочный чертеж	
610А434.160СБ	Блок №12. Сборочный чертеж	
610А434.170СБ	Блок №13. Сборочный чертеж	
610А434.190СБ	Трубопровод. Сборочный чертеж	294
610А434.180СБ	Блок №14. Сборочный чертеж	
610А434.180	Блок №14	
610А434.200СБ	Блок №15. Сборочный чертеж	295
610А434.190	Трубопровод	
610А434.200	Блок №15	
610А434.220	Сливной патрубок	
610А434.210	Блок №16	296
610А434.210СБ	Блок №16. Сборочный чертеж	
610А434.220	Сливной патрубок. Сборочный чертеж	
610А434.230	Трубопровод	297
610А434.230СБ	Трубопровод. Сборочный чертеж	
610А434.240	Блок №17	298
610А434.240СБ	Блок №17. Сборочные единицы	
610А434.250	Блок №18	
610А434.250СБ	Блок №18. Сборочный чертеж	
610А434.081	Патрубок	299
610А434.300СБ	Блок №19. Сборочный чертеж	
610А434.260СБ	Стойка. Сборочный чертеж	
610А434.260	Стойка	
610А434.270	Статив	300
610А434.280	Рама	
610А434.270СБ	Статив. Сборочный чертеж	
610А434.280СБ	Рама. Сборочный чертеж	301
610А434.087	Стойка левая	
610А434.089	Стойка правая	
610А434.290	Рама	302
610А434.092	Балка	
610А434.290СБ	Рама. Сборочный чертеж	303
610А436.000	Блок подкачивающих насосов	304
610А434.103	Балка	
610А436.020	Лестница	
610А436.000СБ	Блок подкачивающих насосов (поз. V-А9) Сборочный чертеж	305÷306
610А436.000ВС	Ведомость спецификаций	307
610А436.000ВП	Ведомость покупных изделий	
610А436.010СБ	Оборудование бака. Сборочный чертеж	308
610А436.020СБ	Лестница. Сборочный чертеж	309
610А436.010	Оборудование бака	
610А436.006	Кронштейн	310
610А436.007	Тетива	
610А436.030	Трубопровод	
610А436.040	Блок №1	
610А436.040СБ	Блок №1. Сборочный чертеж	311
610А436.013	Фланец	
610А436.030СБ	Трубопровод. Сборочный чертеж	
610А436.050СБ	Блок №2. Сборочный чертеж	312
610А436.060СБ	Блок №3. Сборочный чертеж	
610А436.050	Блок №2	
610А436.060	Блок №3	
610А436.070	Трубопровод	313
610А436.019	Переход	
610А436.070СБ	Трубопровод. Сборочный чертеж	

Обозначение	Наименование	Стр.
Б10А 436.080СБ	Блок N4. Сборочный чертеж	314
Б10А 436.080	Блок N4	
Б10А 436.028	Патрубок	315
Б10А 436.029	Переход	
Б10А 436.090СБ	Блок N5. Сборочный чертеж	
Б10А 436.100	Трубопровод	
Б10А 436.090	Блок N5	316
Б10А 436.100СБ	Трубопровод	
Б10А 436.033	Патрубок	
Б10А 436.110СБ	Сливной патрубок. Сборочный чертеж	317
Б10А 436.120СБ	Патрубок атмосферный. Сборочный чертеж	
Б10А 436.110	Сливной патрубок	
Б10А 436.120	Патрубок атмосферный	
Б10А 436.036	Патрубок	318
Б10А 436.037	Патрубок	
Б10А 436.130	Трубопровод дренажа	
Б10А 436.130СБ	Трубопровод дренажа. Сборочный чертеж	319
Б10А 436.038	Воронка	320
Б10А 436.041	Коллектор	
Б10А 436.043	Патрубок	
Б10А 436.045	Патрубок	
Б10А 436.140	Рама	321
Б10А 436.051	Стяжка	
Б10А 436.150	Статив	
Б10А 436.140СБ	Рама. Сборочный чертеж	322
Б10А 436.150СБ	Статив. Сборочный чертеж	323
Б10А 436.160СБ	Рама. Сборочный чертеж	
Б10А 436.058	Подкос	324
Б10А 436.055	Подставка	
Б10А 436.160	Рама	
Б10А 436.170	Стойка	
Б10А 437.000	Блок подготовки исходной воды	325
Б10А 437.010	Трубопровод	
Б10А 437.000СБ	Блок подготовки исходной воды. Сборочный чертеж	326÷328
Б10А 437.000ВС	Ведомость спецификаций	329
Б10А 437.000ВП	Ведомость покупных изделий	
Б10А 436.170СБ	Стойка. Сборочный чертеж	330
Б10А 436.062	Хомут	
Б10А 437.010СБ	Трубопровод. Сборочный чертеж	
Б10А 437.020СБ	Блок N1. Сборочный чертеж	331
Б10А 437.030СБ	Блок N2. Сборочный чертеж	
Б10А 437.020	Блок N1	
Б10А 437.040	Трубопровод	
Б10А 437.030	Блок N2	332
Б10А 437.040СБ	Трубопровод. Сборочный чертеж	
Б10А 437.050	Блок N3	333
Б10А 437.060	Блок N4	
Б10А 437.050СБ	Блок N3. Сборочный чертеж	
Б10А 437.070	Трубопровод	334
Б10А 437.080	Блок N5	
Б10А 437.090	Блок N6	
Б10А 437.100	Блок N7	
Б10А 437.060СБ	Блок N4. Сборочный чертеж	335
Б10А 437.015	Патрубок	
Б10А 437.070СБ	Трубопровод. Сборочный чертеж	
Б10А 437.080СБ	Блок N5. Сборочный чертеж	336
Б10А 437.090СБ	Блок N6. Сборочный чертеж	
Б10А 437.100СБ	Блок N7. Сборочный чертеж	
Б10А 437.110	Трубопровод	
Б10А 437.120	Трубопровод	337
Б10А 437.130	Блок N9	
Б10А 437.120СБ	Блок N8. Сборочный чертеж	338
Б10А 437.110СБ	Трубопровод. Сборочный чертеж	
Б10А 437.130СБ	Блок N9. Сборочный чертеж	339
Б10А 437.140СБ	Блок N10. Сборочный чертеж	
Б10А 437.140	Блок N10	
Б10А 437.150СБ	Рама. Сборочный чертеж	340

Обозначение	Наименование	Стр.
Б10А 437.150	Рама	341
Б10А 437.041	Стяжка	
Б10А 437.002	Прокладка	
Б10А 437.051	Фланец	342
Б10А 437.052	Патрубок	
Б10А 437.160СБ	Установка термобаллона регулятора РТ-ДО-20. Сборочный чертеж	
Б10А 437.160	Установка термобаллона регулятора РТ-ДО-20.	
	Часть 6	
Б10А 439.000	Блок деаэрационно-питательной установки поз. II-К13	343
Б10А 439.001	Прокладка	
Б10А 439.000ВС	Ведомость спецификаций	344
Б10А 439.000ВП	Ведомость покупных изделий	345
Б10А 439.000СБ	Блок деаэрационно-питательной установки поз. II-К13. Сборочный чертеж	346÷348
Б10А 439.010	Трубопровод пара.	349
Б10А 439.002	Воронка	
Б10А 439.040	Блок N3	
Б10А 439.010СБ	Трубопровод пара. Сборочный чертеж	350
Б10А 439.040СБ	Блок N3	
Б10А 439.020СБ	Блок N1. Сборочный чертеж	351
Б10А 439.030СБ	Блок N2. Сборочный чертеж	
Б10А 439.020	Блок N1	
Б10А 439.030	Блок N2	
Б10А 439.050	Блок N4	352
Б10А 439.050СБ	Блок N4. Сборочный чертеж	
Б10А 439.060	Трубопровод питательной воды	
Б10А 439.032	Патрубок	
Б10А 439.060СБ	Трубопровод питательной воды. Сборочный чертеж	353
Б10А 439.070СБ	Блок N5. Сборочный чертеж	
Б10А 439.070	Блок N5	354
Б10А 439.080	Блок N6	
Б10А 439.080СБ	Блок N6. Сборочный чертеж	
Б10А 439.090	Блок N7	355
Б10А 439.090СБ	Блок N7. Сборочный чертеж	
Б10А 439.100	Трубопровод конденсата	
Б10А 439.100СБ	Трубопровод конденсата. Сборочный чертеж.	
Б10А 439.110	Блок N8	356
Б10А 439.110СБ	Блок N8. Сборочный чертеж	
Б10А 439.120	Блок N9	
Б10А 439.120СБ	Сборочный чертеж	
Б10А 439.130	Трубопровод пара	357
Б10А 439.130СБ	Трубопровод пара. Сборочный чертеж	
Б10А 439.140	Трубопровод конденсата.	
Б10А 439.140СБ	Трубопровод конденсата. Сборочный чертеж	
Б10А 439.150	Блок N10	358
Б10А 439.150СБ	Блок N10. Сборочный чертеж	
Б10А 439.160	Блок N11	
Б10А 439.160СБ	Блок N11. Сборочный чертеж	
Б10А 439.170	Трубопровод выпара.	359
Б10А 439.170СБ	Трубопровод выпара. Сборочный чертеж	
Б10А 439.028	Патрубок	
Б10А 439.180	Блок N12	360
Б10А 439.190	Блок N13	
Б10А 439.190СБ	Блок N13. Сборочный чертеж	
Б10А 439.200	Трубопровод химочищенной воды	
Б10А 439.180СБ	Блок N12. Сборочный чертеж	361
Б10А 439.200СБ	Трубопровод химочищенной воды Сборочный чертеж	
Б10А 439.210	Блок N14	362
Б10А 439.210СБ	Блок N14. Сборочный чертеж	
Б10А 439.240	Трубопровод химочищенной воды	
Б10А 439.220	Блок N15	363
Б10А 439.220СБ	Блок N15. Сборочный чертеж	
Б10А 439.230	Блок N16	
Б10А 439.230СБ	Блок N16. Сборочный чертеж	
Б10А 439.240СБ	Трубопровод химочищенной	364

Обозначение	Наименование	Стр.
	Воды. Сборочный чертеж	
610А 439.250	Блок N17	364
610А 439.250СБ	Блок N17. Сборочный чертеж	
610А439.260	Блок N18	
610А439.260СБ	Блок N18. Сборочный чертеж	365
610А439.270	Блок N19	
610А439.270СБ	Блок N19. Сборочный чертеж	
610А439.280	Трубопровод пара	
610А439.280СБ	Трубопровод пара. Сборочный чертеж	366
610А439.290	Трубопровод слива	
610А439.290СБ	Трубопровод слива. Сборочный чертеж	
610А439.300	Трубопровод слива	
610А439.300СБ	Трубопровод слива. Сборочный чертеж	367
610А439.310	Блок N20	
610А439.310СБ	Блок N20. Сборочный чертеж	
610А439.320	Блок N21	
610А439.320СБ	Блок N21. Сборочный чертеж	368
610А439.330	Трубопровод пара	
610А439.330СБ	Трубопровод пара. Сборочный чертеж	
610А439.340	Блок N22	
610А439.340СБ	Блок N22. Сборочный черт	369
610А439.350	Трубопровод питательной воды	
610А439.350СБ	Трубопровод питательной воды	
	сборочный чертеж	
610А439.360	Блок N23	
610А439.360СБ	Блок N23. Сборочный чертеж	370
610А439.370	Блок N24	
610А439.370СБ	Блок N24. Сборочный чертеж	
610А439.380	Трубопровод	
610А439.380СБ	Трубопровод. Сборочный чертеж	371
610А439.066	Балка	
610А439.390	Рама	372
610А439.390СБ	Рама. Сборочный чертеж	
610А439.400	Лестница	
610А439.400СБ	Лестница. Сборочный чертеж	373
610А439.072	Балка	
610А439.410	Площадка	
610А439.420	Площадка	374
610А439.075	Ступенька	
610А439.076	Стойка	
610А439.410СБ	Площадка. Сборочный чертеж	375
610А439.079	Кронштейн	
610А439.081	Подкос	376
610А439.082	Накладка	
610А439.084	Настил	
610А439.086	Подкос	
610А439.087	Накладка	377
610А439.420СБ	Площадка. Сборочный чертеж	
610А439.430	Установка МЭО 100/25-0,25Р к клапану 9с-3-3-4	378
610А439.440	Тяга	
610А439.450	Штанга	
610А439.460	Вилка	
610А439.430СБ	Установка МЭО 100/25-0,25Р к клапану 9с-3-3-4. Сборочный чертеж	379
610А439.440СБ	Тяга. Сборочный чертеж	380
610А439.450СБ	Штанга. Сборочный чертеж	
610А439.460СБ	Вилка. Сборочный чертеж	
610А439.092	Шайба	381
610А439.098	Ушко	
610А439.099	Втулка	
610А439.470СБ	Стяжка. Сборочный чертеж	
610А439.093	Гайка левая	382
610А439.094	Палец	
610А439.101	Шпилька	
610А439.091	Ось	
610А439.095	Ушко	383
610А439.096	Рычаг	
610А439.097	Втулка	
610А439.490	Статив	
610А439.500	Рама	384
610А439.109	Балка	

Обозначение	Наименование	Стр.
610А470.000	Стяжка	
610А439.480	Опора	385
610А439.480СБ	Опора. Сборочный чертеж	
610А439.490СБ	Статив. Сборочный чертеж	386
610А439.500СБ	Рама. Сборочный чертеж	
610А439.112	Кронштейн	
610А439.116	Стойка	387
610А 440.000	Блок питательных насосов с 2 мя центробежными насосами (поз. II-К14)	
610А440.000ВС	Ведомость спецификаций	388
610А440.000ВП	Ведомость покупных изделий	
610А440.000СБ	Блок питательных насосов с 2 мя центробежными насосами (поз. II-К14). Сборочный чертеж	389÷390
610А 440.010	Трубопровод питательной воды к насосам	391
610А440.010СБ	Трубопровод питательной воды к насосам. Сборочный чертеж	
610А440.002	Патрубок	
610А 440.020	Блок N1	392
610А440.020СБ	Блок N1. Сборочный чертеж	
610А 440.030	Блок N2	
610А 440.030СБ	Блок N2. Сборочный чертеж	
610А 440.040	Трубопровод питательной воды от насосов	393
610А 440.040СБ	Трубопровод питательной воды от насосов. Сборочный чертеж	
610А440.001	Патрубок	
610А440.050	Блок N3	394
610А440.050СБ	Блок N3. Сборочный чертеж	
610А440.060	Блок N4	
610А440.060СБ	Блок N4. Сборочный чертеж	
610А440.070	Блок N5	395
610А440.070СБ	Блок N5. Сборочный чертеж	
610А 440.008	Патрубок	
610А440.009	Патрубок	
610А 440.080СБ	Рама. Сборочный чертеж	396
610А 440.080	Рама	397
610А 441.000	Блок питательных насосов с паровыми и центробежным насосами (поз. II-К14)	
610А441.000ВС	Ведомость спецификаций	398÷399
610А441.000ВП	Ведомость покупных изделий	
610А441.001	Прокладка	399
610А441.002	Шпилька	
610А441.000СБ	Блок питательных насосов с паровым и центробежным насосами (поз. II-К14) сборочный чертеж	400÷401
610А441.010	Трубопровод пара	402
610А441.020	Блок N1	
610А441.030	Блок N2	
610А441.040	Трубопровод питательной воды к насосам	
610А441.010СБ	Трубопровод пара. Сборочный чертеж	403
610А441.020СБ	Блок N1. Сборочный чертеж	
610А441.030СБ	Блок N2. Сборочный чертеж	
610А441.005	Фланец	
610А441.040СБ	Трубопровод питательной воды к насосам. Сборочный чертеж	404
610А441.050	Блок N3	
610А441.050СБ	Блок N3. Сборочный чертеж	
610А441.006	Патрубок	405
610А441.008	Фланец	
610А441.060	Блок N4	
610А441.060СБ	Блок N4. Сборочный чертеж	
610А441.070	Трубопровод питательной воды от насосов	406
610А441.080	Блок N5	
610А441.090	Блок N6	
610А441.100	Блок N7	
610А 441.070СБ	Трубопровод питательной воды от	407

Обозначение	Наименование	Стр.
	насосов. Сборочный чертеж	407
Б10А Ч41.080СБ	Блок N5. Сборочный чертеж	
Б10А Ч41.090СБ	Блок N6. Сборочный чертеж	408
Б10А Ч41.100СБ	Блок N7. Сборочный чертеж	
Б10А Ч41.014	Патрубок	
Б10А Ч41.110	Блок N8	
Б10А Ч41.110СБ	Блок N8. Сборочный чертеж	409
Б10А Ч41.120	Трубопровод пара	
Б10А Ч41.120СБ	Трубопровод пара. Сборочный чертеж	
Б10А Ч41.130	Блок N9	
Б10А Ч41.130СБ	Блок N9. Сборочный чертеж	410
Б10А Ч41.140	Блок N10	
Б10А Ч41.140СБ	Блок N10. Сборочный чертеж	
Б10А Ч41.150	Трубопровод	411
Б10А Ч41.150СБ	Трубопровод. Сборочный чертеж	
Б10А Ч41.021	Фланец	
Б10А Ч41.160	Блок N11	
Б10А Ч41.160СБ	Блок N11. Сборочный чертеж	412
Б10А Ч41.170	Блок N12	
Б10А Ч41.170СБ	Блок N12. Сборочный чертеж	
Б10А Ч41.039	Косынка	413
Б10А Ч41.025	Фланец	
Б10А Ч41.180	Рама	
Б10А Ч41.180СБ	Рама. Сборочный чертеж	414
	Часть 7	
Б10А Ч38.000	Блок отмывочных вод осветли-	415
	тельных фильтров. (поз V-А6)	
Б10А Ч38.010	Оборудование бака	
Б10А Ч38.000СБ	Блок отмывочных вод осветлитель-	416÷417
	ных фильтров. Сборочный чертеж	
Б10А Ч38.000ВС	Ведомость спецификаций	418÷419
Б10А Ч38.000ВП	Ведомость покупных изделий	
Б10А Ч38.047	Балка	419
Б10А Ч38.048	Балка	
Б10А Ч38.010СБ	Оборудование бака. Сборочный чертеж	420
Б10А Ч38.011	Тетива	421
Б10А Ч38.009	Накладка	
Б10А Ч38.020СБ	Лестница. Сборочный	
	чертеж	
Б10А Ч38.020	Лестница	
Б10А Ч38.030	Трубопровод	422
Б10А Ч38.050	Блок N2	
Б10А Ч38.040	Блок N1	
Б10А Ч38.040СБ	Блок N1. Сборочный чертеж	423
Б10А Ч38.030СБ	Трубопровод. Сборочный чертеж	
Б10А Ч38.050СБ	Блок N2. Сборочный чертеж	424
Б10А Ч38.019	Фланец	
Б10А Ч38.060СБ	Блок N3. Сборочный чертеж	
Б10А Ч38.060	Блок N3	
Б10А Ч38.022	Патрубок	425
Б10А Ч38.023	Патрубок	
Б10А Ч38.070	Трубопровод	
Б10А Ч38.080	Блок N4	
Б10А Ч38.080СБ	Блок N4. Сборочный чертеж	426
Б10А Ч38.090СБ	Блок N5. Сборочный чертеж	
Б10А Ч38.070СБ	Трубопровод. Сборочный чертеж	
Б10А Ч38.100СБ	Блок N6. Сборочный чертеж	427
Б10А Ч38.090	Блок N5	
Б10А Ч38.100	Блок N6	
Б10А Ч38.120	Патрубок атмосферный	
Б10А Ч38.160	Блок N7	428
Б10А Ч38.160СБ	Блок N7. Сборочный чертеж	
Б10А Ч38.029	Патрубок	429
Б10А Ч38.036	Отвод	
Б10А Ч38.037	Коллектор	
Б10А Ч38.039	Воронка	
Б10А Ч38.120СБ	Патрубок атмосферный	430
	Сборочный чертеж	
Б10А Ч38.041	Патрубок	
Б10А Ч38.042	Патрубок	

Обозначение	Наименование	Стр
Б10А Ч38.002	Прокладка	430
Б10А Ч38.130СБ	Патрубок переливной. Сборочный	431
	чертеж	
Б10А Ч38.130	Патрубок переливной	
Б10А Ч38.140	Статив	
Б10А Ч38.150	Рама	
Б10А Ч38.140СБ	Статив. Сборочный чертеж	432
Б10А Ч38.150СБ	Рама. Сборочный чертеж	
Б10А Ч38.110СБ	Трубопровод дренажа	433
	Сборочный чертеж	
Б10А Ч38.001	Стойка	
Б10А Ч38.110	Трубопровод дренажа	
Б10А Ч47.000	Блок подготовки исходной воды для	434
	горячего водоснабжения (поз. IV-К22)	
Б10А Ч47.010	Трубопровод	
Б10А Ч47.000СБ	Блок подготовки исходной воды для	435÷437
	горячего водоснабжения. Сборочный чертеж	
Б10А Ч47.000ВП	Ведомость покупных изделий	438
Б10А Ч47.000ВС	Ведомость спецификаций	439
Б10А Ч38.170СБ	Блок N8. Сборочный чертеж	
Б10А Ч38.170	Блок N8.	
Б10А Ч47.020СБ	Блок N1. Сборочный чертеж	440
Б10А Ч47.030СБ	Блок N2. Сборочный чертеж	
Б10А Ч47.010СБ	Трубопровод. Сборочный чертеж	
Б10А Ч47.020	Блок N1	441
Б10А Ч47.030	Блок N2	
Б10А Ч47.050	Блок N3	
Б10А Ч47.050СБ	Блок N3. Сборочный чертеж	442
Б10А Ч47.040СБ	Трубопровод. Сборочный чертеж	
Б10А Ч47.040	Трубопровод	443
Б10А Ч47.060	Блок N4	
Б10А Ч47.070	Трубопровод	
Б10А Ч47.080	Блок N5	
Б10А Ч47.060СБ	Блок N4. Сборочный чертеж	444
Б10А Ч47.007	Фланец	
Б10А Ч47.080СБ	Блок N5. Сборочный чертеж	
Б10А Ч47.090СБ	Блок N8. Сборочный чертеж	
Б10А Ч47.100СБ	Блок N9. Сборочный чертеж	445
Б10А Ч47.110СБ	Блок N10. Сборочный чертеж	
Б10А Ч47.070СБ	Трубопровод. Сборочный чертеж	
Б10А Ч47.090	Блок N8	446
Б10А Ч47.100	Блок N9	
Б10А Ч47.110	Блок N10	
Б10А Ч47.120	Трубопровод	
Б10А Ч47.021	Патрубок	447
Б10А Ч47.022	Патрубок	
Б10А Ч47.140СБ	Блок N11. Сборочный чертеж	
Б10А Ч47.140	Блок N11	
Б10А Ч47.120СБ	Трубопровод. Сборочный чертеж	448
Б10А Ч47.130	Блок N15	449
Б10А Ч47.150	Блок N12	
Б10А Ч47.130СБ	Блок N15. Сборочный чертеж	450
Б10А Ч47.150СБ	Блок N12. Сборочный чертеж	
Б10А Ч47.160	Трубопровод	451
Б10А Ч47.170	Блок N13	
Б10А Ч47.180	Блок N14	
Б10А Ч47.170СБ	Блок N13. Сборочный чертеж	452
Б10А Ч47.160СБ	Трубопровод. Сборочный чертеж	
Б10А Ч47.180СБ	Блок N14. Сборочный чертеж	453
Б10А Ч47.053	Фланец	
Б10А Ч47.190СБ	Установка термобаллона регуля-	
	тора РТ-Д0-40. Сборочный чертеж	
Б10А Ч47.054	Патрубок	
Б10А Ч47.190	Установка термобаллона регуля-	454
	тора РТ-Д0-40.	
Б10А Ч47.200	Статив	
Б10А Ч47.210	Рама	
Б10А Ч47.002	Прокладка	
Б10А Ч47.200СБ	Статив. Сборочный чертеж	455
Б10А Ч47.210СБ	Рама. Сборочный чертеж	

Обозначение	Наименование	Стр
Б10А Ч47.220СБ	Рама. Сборочный чертеж	456
Б10А Ч47.220	Рама	457
Б10А Ч52.000	Блок отмывочных вод Na-катионитных фильтров (поз. V-А7)	
Б10А Ч52.000СБ	Блок отмывочных вод Na-катионитных фильтров. Сборочный чертеж	458÷459
Б10А Ч52.000ВС	Ведомость спецификаций	460
Б10А Ч52.083	Стяжка	
Б10А Ч52.087	Балка	
Б10А Ч52.000ВП	Ведомость покупных изделий	461
Б10А Ч52.010	Оборудование бака	462
Б10А Ч52.020	Лестница	
Б10А Ч52.030	Оборудование бака	
Б10А Ч52.040	Трубопровод	
Б10А Ч52.010СБ	Оборудование бака. Сборочный чертеж	463
Б10А Ч52.020СБ	Лестница. Сборочный чертеж	464
Б10А Ч52.008	Тетива	
Б10А Ч52.009	Кронштейн	
Б10А Ч52.030СБ	Оборудование бака. Сборочный чертеж	465
Б10А Ч52.050	Блок N1	466
Б10А Ч52.060	Блок N2	
Б10А Ч52.070	Блок	
Б10А Ч52.080СБ	Блок N3	
Б10А Ч52.040СБ	Трубопровод. Сборочный чертеж	467
Б10А Ч52.050СБ	Блок N1. Сборочный чертеж	468
Б10А Ч52.060СБ	Блок N2. Сборочный чертеж	
Б10А Ч52.070СБ	Блок. Сборочный чертеж	
Б10А Ч52.080СБ	Блок N3. Сборочный чертеж	
Б10А Ч52.028	Патрубок	469
Б10А Ч52.029	Патрубок	
Б10А Ч52.090СБ	Блок N4. Сборочный чертеж	
Б10А Ч52.019	Фланец	
Б10А Ч52.090	Блок N4	470
Б10А Ч52.100	Блок N5	
Б10А Ч52.110	Трубопровод	
Б10А Ч52.100СБ	Блок N5. Сборочный чертеж	471
Б10А Ч52.110СБ	Трубопровод. Сборочный чертеж	
Б10А Ч52.120	Блок N6	472
Б10А Ч52.130	Блок N7	
Б10А Ч52.140	Блок N8	
Б10А Ч52.150	Трубопровод	
Б10А Ч52.120СБ	Блок N6. Сборочный чертеж	473
Б10А Ч52.130СБ	Блок N7. Сборочный чертеж	
Б10А Ч52.140СБ	Блок N8. Сборочный чертеж	
Б10А Ч52.150СБ	Трубопровод. Сборочный чертеж	
Б10.А Ч52.160	Трубопровод дренажа	474
Б10А Ч52.170	Блок N9	
Б10А Ч52.180	Блок N10	
Б10А Ч52.160СБ	Трубопровод дренажа. Сборочный чертеж	475
Б10А Ч52.170СБ	Блок N9. Сборочный чертеж	
Б10А Ч52.180СБ	Блок N10. Сборочный чертеж	476
Б10А Ч52.062	Отвод	
Б10А Ч52.053	Воронка	
Б10А Ч52.190СБ	Патрубок сливной. Сборочный чертеж	
Б10А Ч52.190	Патрубок сливной	477
Б10А Ч52.200	Опора	
Б10А Ч52.210	Стояк	
Б10А Ч52.220	Рама	
Б10А Ч52.210СБ	Стояк. Сборочный чертеж	478
Б10А Ч52.220СБ	Рама. Сборочный чертеж	
Б10А Ч52.200СБ	Опора. Сборочный чертеж	479
Б10А Ч52.067	Подставка	
Б10А Ч52.071	Стойка левая	
Б10А Ч52.073	Стойка правая	
Б10А Ч52.075	Балка	480
Б10А Ч52.002	Хомут	
Б10А Ч52.003	Прокладка	

Обозначение	Наименование	Стр.
Б10А Ч52.084	Косынка	480
Б10А Ч52.230	Рама	481
Б10А Ч52.230СБ	Рама. Сборочный чертеж	

Альбом 10 часть 1

Ведомость ссылочных и прилагаемых документов		
Обозначение	Наименование	Примечание
	Ссылочные документы	
ОСТ34-42-490-80	Фланцевые соединения для	
	измерительных диафрагм	
ОСТ 34-420-560-82	Баки цилиндрические	
ОСТ108.271.105-76	Водоподогреватели	
	Установка закладных конструк-	
	ций на технологическом обору-	
	довании и трубопроводах	
	Узлы и детали	
	Главмонтажавтоматика	
	Минмонтажспецстроя СССР	
Сборник 25		
13КЧ-46-76	Штуцер М20х1,5-50	
23КЧ-46-76	Штуцер М20х1,5-100	
Сборник 50		
73КЧ-1-87	Бобышка	
3КЧ-2-87	Расширители	
3КЧ-3-87	То же	
3КЧ-6-87	Бобышка	
Сборник 52		
3КЧ-47-70	Штуцер М27х2-100	
3КЧ-48-70	Штуцер 1/2-50	
Сборник 68		
3КЧ-78-72	Установка счетчика СТВГ-65	
Сборник 74		
3КЧ-118-74	Бобышка М27х1,5	
	Прилагаемые документы	
Альбом 17	Спецификация оборудования	
	Поставка заказчика	
Альбом 18	Спецификация оборудования	
	Поставка подрядчика	
Альбом 20	Ведомость потребности	
	в материалах	

Условные обозначения линий трубопроводов	
Наименование	Обозначение
Трубопровод прямой сетевой воды	— Т11 —
Трубопровод обратной сетевой воды	— Т21 —
Трубопровод горячего водоснабжения	— Т31 —
Трубопровод рециркуляции горячего водоснабжения	— Т41 —
Трубопровод пара Р=1,4 МПа	— Т71 —
Трубопровод пара Р=0,7 МПа	— Т72 —
Трубопровод пара Р=0,2 МПа	— Т73 —
Трубопровод конденсата Р=1,4 МПа	— Т81 —
Трубопровод питательной воды	— Т91 —
Трубопровод непрерывной продувки	— Т92 —
Трубопровод периодической продувки	— Т93 —
Трубопровод подпиточной воды	— Т94 —
Трубопровод напорного слива	— Т95 —
Трубопровод свободного слива	— Т96 —
Трубопровод атмосферный	— Т97 —
Трубопровод выпара	— Т98 —
Трубопровод исходной умягченной воды	— В1 —
Трубопровод рабочей воды	— В1.1 —
Трубопровод перегретой воды	— В1.2 —
Трубопровод химочищенной воды после I ступени Na-катионирования	— В12 —
Трубопровод химочищенной воды после II ступени Na-катионирования	— В13 —
Трубопровод химочищенной воды после III ступени Na-катионирования	— В13.1 —
Трубопровод гидроперегрузки	— В14 —
Трубопровод промывки	— В16 —
Трубопровод дренажей, переливов и сливов	— В19 —
Трубопровод раствора хлористого натрия	— Б1 —
Трубопровод раствора нитрата	— Б19 —
Трубопровод герметика	— Г —

Общие указания по монтажу

1. Материал трубопроводов принять:
- для труб стальных бесшовных холодно-тянутых и холоднокатанных по ГОСТ 8734-75 (поставка по группе В ГОСТ 8733-74 Ст 20 с обязательным испытанием на загиб).

ГОСТ 1050-74 с механическими свойствами по табл. 1 ГОСТ 8733-74.

Условное обозначение: труба $\frac{\text{ГОСТ 8734-75}}{\text{Вст10 ГОСТ 8733-74}}$

- для труб стальных бесшовных горячекатанных по ГОСТ 8732-78 (поставка по группе В ГОСТ 8731-74)- сталь 20 ГОСТ 1050-74, соответствующих требованиям табл. 2. „Правил устройства и безопасной эксплуатации трубопроводов пара и горячей воды" ГОСТ 8732-78

Условное обозначение: труба $\frac{\text{ГОСТ 8732-78}}{\text{Вст10 ГОСТ 8731-74}}$

- для труб стальных электросварных прямошовных по ГОСТ 10704-76 (поставка по группе В ГОСТ 10705-80) для расчетных температур наружного воздуха - сталь ВСт3сп5 по ГОСТ 380-71 группе В соответствующих требованиям табл. 2. „Правил устройства и безопасной эксплуатации трубопроводов пара и горячей воды." ГОСТ 10704-76

Условное обозначение: труба $\frac{\text{ГОСТ 10704-76}}{\text{ВСт3сп5 ГОСТ 10705-80.}}$

- для трубопроводов полиэтиленовых по ГОСТ 18599-83- полиэтилен низкой плотности типа С (ГОСТ 16337-77).

2. Соединительные части для полиэтиленовых трубопроводов принять по ОСТ6-05-367-74.

3. Материал деталей трубопроводов по ГОСТ 17375÷17379-83- сталь марки 10 ГОСТ 1050-74.
- Материал фланцев по ГОСТ 12821-80 и 12820-30.
- Сталь В Ст3сп5 ГОСТ 12816-80.
- Материал болтов по ГОСТ 7798-70 - Сталь 20 ГОСТ 1050-74.
- Материал гаек по ГОСТ 5915-70 - Сталь 10 ГОСТ 1050-74.
- Материал прокладок - паронит ГОСТ 481-80.

4. Обработку кромок и сварку стыковых соединений трубопроводов производить согласно ГОСТ 16037-80

5. До гидравлического испытания выполнить антикоррозионную защиту внутренних поверхностей оборудования в соответствии с документацией.

6. Блоки подвергнуть гидравлическому испытанию в соответствии с „правилами устройства и безопасной эксплуатации трубопроводов пара и горячей воды", утвержденными Госгортехнадзором СССР.

7. После гидравлического испытания произвести антикоррозионное покрытие наружных поверхностей оборудования, выполнить теплоизоляцию оборудования, арматуры и трубопроводов, согласно ведомостям теплоизоляционных конструкций, а также окрасить неизолируемые трубопроводы и металлоконструкции блоков.

8. Металлоконструкции блоков оборудования крепить к закладным элементам в полу.

9. Производство и приемку работ по монтажу оборудования и трубопроводов блоков выполнять в соответствии со СНиП 3.05.05-84.

10. Штуцера и бобышки трубопроводов, а также присоединительные концы трубопроводов на период транспортировки и хранения блока должны быть закрыты пробками и заглушками

11. Блоки хранить под навесом

Инв. №

Изм.	Лист	N докум.	Подп.	Дата
Разраб.	Узбекова			
Пров.	Гончаренко			
Нач. отд.	Говоренко			
Н. контр.	Сафонков			
Утв.				

Общие данные

Лит.	Лист	Листов
И	1	2

Госстрой СССР Харьковский Сантехпроект

Перечень блоков тепломеханического оборудования

NN п/п	Наименование блока	Обозначение	Позиция по проекту
	часть 1		
1	Блок эжекторов вакуумного деаэратора	Б10А428.000	т.п.903-1-241.87 IV-К24 т.п.903-1-270.89 IV-К27
2	Блок подготовки перегретой воды	Б10А429.000	т.п.903-1-241.87 IV К-31 т.п.903-1-270.89 IV-К24
3	Блок подогревателей горячего водоснабжения	Б10А430.000	т.п.903-1-241.87 IV-К25 т.п.903-1-241.89 IV-К23
4	Блок нитратирования химобработанной воды	Б10А431.000	т.п.903-1-241.87 А10 т.п.903-1-270.89 А10
	часть 2		
1	Блок сетевых насосов	Б10А448.000	т.п.903-1-270.89 III-К19
2	Блок редукционной установки	Б10А449.000	т.п.903-1-270.89 II-К15
3	Блок подогревателей сетевой воды	Б10А450.000	т.п.903-1-270.89 III-К18
4	Блок подпиточной воды	Б10А451.000	т.п.903-1-270.89 III-К21
5	Блок сепаратора непрерывной продувки	Б10А367.000	т.п.903-1-270.89 II-К16
6	Блок холодильника отбора проб	Б10А372.000	т.п.903-1-270.89 I-К9; II-К17
	часть 3		
1	Блок антирелаксационный	Б10А443.000	т.п.903-1-270.89 IV-К33
2	Блок насосов горячего водоснабжения	Б10А444.000	т.п.903-1-270.89 IV-К32
3	Блок перекачивающих насосов	Б10А445.000	т.п.903-1-270.89 IV-К29
4	Блок рабочей воды	Б10А446.000	т.п.903-1-270.89 IV-К28

NN п/п	Наименование блока	Обозначение	Позиция по проекту
	часть 4		
1	Блок осветлительных фильтров	Б10А389.000	т.п.903-1-270.89 V-А2
2	Блок Na-катионитных фильтров I ступени	Б10А390.000	т.п.903-1-270.89 V-А3
3	Блок Na-катионитных фильтров II ступени	Б10А391.000	т.п.903-1-270.89 V-А4
4	Блок Na-катионитных фильтров III ступени	Б10А392.000	т.п.903-1-270.89 V-А5
	часть 5		
1	Блок приготовления регенерационного раствора	Б10А434.000	т.п.903-1-270.89 V-А8
2	Блок подкачивающих насосов	Б10А436.000	т.п.903-1-270.89 V-А9
3	Блок подготовки исходной воды	Б10А437.000	т.п.903-1-270.89 V-А1
	часть 6		
1	Блок деаэрационно-питательной установки	Б10А439.000	т.п.903-1-270.89 II-К13
2	Блок питательных насосов с 2мя центробежными насосами	Б10А440.000	т.п.903-1-270.89 II-К14
3	Блок питательных насосов с паровым и центробежным насосом	Б10А441.000	т.п.903-1-270.89 II-К14
	часть 7		
1	Блок отмывочных вод осветлительных фильтров	Б10А438.000	т.п.903-1-270.89 V-А6
2	Блок подготовки исходной воды для горячего водоснабжения	Б10А447.000	т.п.903-1-270.89 IV К-22
3	Блок отмывочных вод Na-катионитных фильтров	Б10А452.000	т.п.903-1-270.89 V-А7

Альбом 10 часть 1

Форм.	Зона	Поз.	Обозначение	Наименование	Кол.	Примечание
				Документация		
			Б10А428.000СБ	Сборочный чертеж		А2; А2
А3			Б10А428.000	Ведомость покупных изделий		
				Сборочные единицы		
А4		1	Б10А428.010	Блок №1	1	
А4		2	Б10А428.020	Блок №2	2	
А4		3	Б10А428.030	Блок №3	1	
А4		4	Б10А428.040	Рама	1	
				Детали		
А4		5	Б10А428.001	Прокладка	4	
		6	Б10А428.001-01	Прокладка	4	
Б4		7	Б10А428.002	Ушко		
				Круг 16 ГОСТ 2590-71 Ст3 ГОСТ 535-79		
				ℓ = 110	4	0,17кг
А4		8	Б10А428.003	Переход	2	
				Стандартные изделия		
		10		Фланец 1-20-16 Ст25		
				ГОСТ 12821-80	4	0,87кг
		11		Опора ОПП2-100.89		
				ГОСТ 14911-82	4	1,15кг
		12		Опора ОПБ2-32		
				ГОСТ 14911-82	1	0,12кг

Инв.№подл. | Подп. и дата | Взам.инв.№ | Инв.№дубл. | Подп. и дата

Изм.	Лист	№докум.	Подп.	Дата	Б10А428.000			
Разраб.		Извекова			Блок эжекторов вакуумного деаэратора	Лит.	Лист 1	Листов 2
Пров.		Гончаренко				Госстрой СССР Харьковский сантехпроект		
Нач.отд.		Коверченко						
Н.контр.		Сербиков						
Утв.								

Формат А4

Форм.	Зона	Поз.	Обозначение	Наименование	Кол.	Примечание
		13		Болт М16х55.58		
				ГОСТ 7798-70	16	0,121кг
		14		Гайка М16.5		
				ГОСТ 5915-70	16	0,033кг
		15		Шайба 16.65Г		
				ГОСТ 6402-70	16	0,008кг
		16		Болт М12х50.58		
				ГОСТ 7798-70	16	0,062кг
		17		Гайка М12.5		
				ГОСТ 5915-70	16	0,015кг
		18		Шайба 12.65Г		
				ГОСТ 6402-70	16	0,003кг
				Прочие изделия		
		19		Закладная конструкция		
				13К4-46-76	2	
				Материалы		
		20		Труба 32х2,2 ГОСТ 10704-76 Ст3сп5 ГОСТ 10705-80		
				ℓ = 3000		4,86кг
				Металл наплавленный		1,0кг

Инв.№подл. | Подп. и дата | Взам.инв.№ | Инв.№дубл. | Подп. и дата

Изм.	Лист	№докум.	Подп.	Дата	Б10А428.000	Лист 2

Формат А4

№строки	Наименование	Обозначение документа на поставку	Поставщик	Куда входит (обозначение)	Количество на изделие	Количество в комплект	Количество на регулировку	Количество всего	Примечание
1	Фланец 1-20-16 Ст25	ГОСТ 12821-80			4			4	
2	Фланец 1-80-10 Ст25	ГОСТ 12821-80			4			4	
3	Отвод 90° 89х3,5	ГОСТ 17375-83			4			4	
4	Переход К108х4-89х3,5	ГОСТ 17378-83			2			2	
5	Болт М12х50.58	ГОСТ 7798-70			16			16	
6	Болт М16х55.58	ГОСТ 7798-70			16			16	
7	Гайка М12.5	ГОСТ 5915-70			16			16	
8	Гайка М16.5	ГОСТ 5915-70			16			16	
9	Шайба 12.65Г	ГОСТ 6402-70			16			16	
10	Шайба 16.65Г	ГОСТ 6402-70			16			16	
11	Опора ОПП2-100.89	ГОСТ 14911-82			4			4	
12	Опора ОПБ2-32	ГОСТ 14911-82			1			1	

Инв.№подл. | Подп. и дата | Взам.инв.№ | Инв.№дубл. | Подп. и дата

Изм.	Лист	№докум.	Подп.	Дата	Б10А428.000 ВП			
Разраб.		Извекова			Блок эжекторов вакуумного деаэратора. Ведомость покупных изделий.	Лит.	Лист 1	Листов 1
Пров.		Гончаренко				Госстрой СССР Харьковский сантехпроект		
Т.контр.		Сербиков						
Нач.отд.		Коверченко						
Утв.								

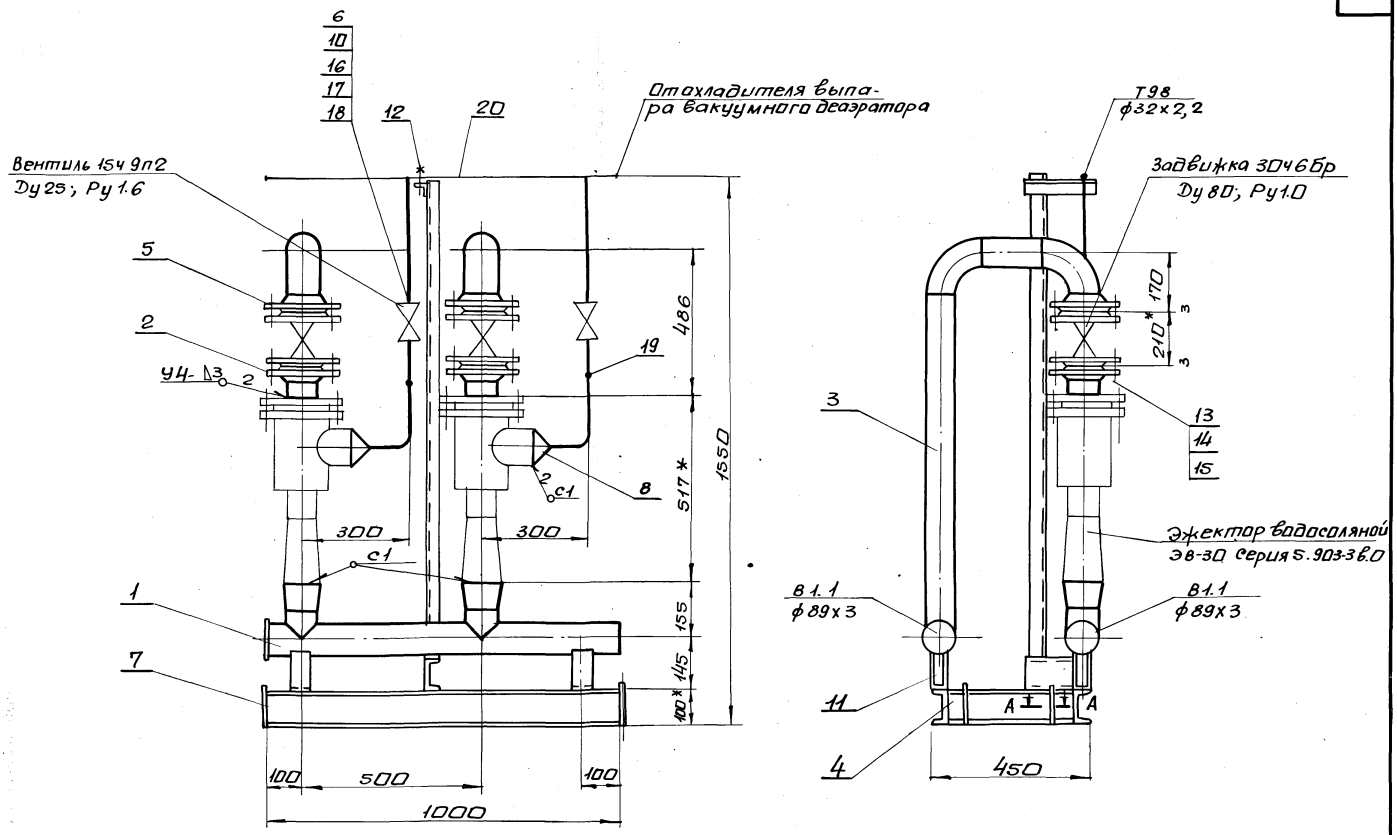

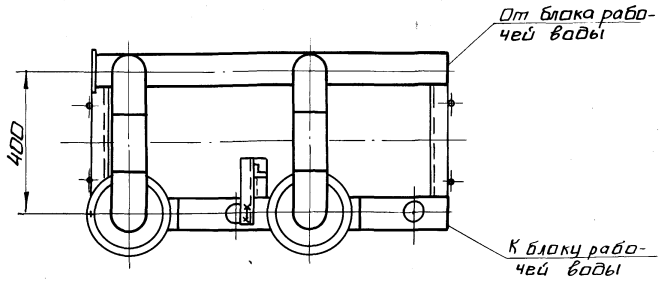

А-Д
м 1:2

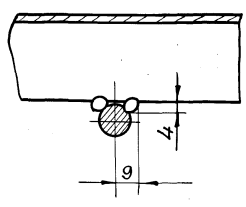

1. Технические требования смотри общие данные альбом 10, часть 1.
2. Масса блока дана с учетом массы арматуры и оборудования.
3. Сварку производить электродами Э-42 ГОСТ 9467-75. Сварные швы по ГОСТ 16037-80.
4.* Размеры для справки.

Изм.	Лист	N докум.	Подп.	Дата	Б10А 428.000СБ		
Разраб.		Извекова			Блок эжекторов вакуумного деаэратора. Сборочный чертеж	Лит.	Масса	Масшт.
Пров.		Гончаренко				У	210.0	1:10
Т.контр.		Севрюков				Лист 1	Листов 2	
Нач.отд.		Коверченко				Госстрой СССР Харьковский Сантехпроект		
Н.контр.		Севрюков						
Утв.								

Альбом 10 часть 1

Инв. N подл. | Подп. и дата | Взам. инв. N | Инв. N дубл. | Подп. и дата

Ведомость теплоизоляционных конструкций

Наименование элемента, диаметр или размеры, мм	Кол.	Температ. теплонос. °С макс.	Температ. теплонос. °С средн. год.	Изоляционные конструкции: Основной теплоизоляц. слой: Материал	Толщ. мм	Общ. объем м³	Покровный слой: Материал	Толщ. мм	Общ. пов. м²	Обозначен. применяем. чертежей	Примечание
Трубопровод ф32×2,2	2,5	70°		Полотно холсто-прошивное из отходов стеклянного волокна марки ХПС-Т-5 ТУ6-11-454-77	30	0,0125	Фольга алюминиевая дублированная марки Ф-0,15м СТТУ36-1177-77	0,15	0,675	серия 3.903-12 н10102-14-01	ч. I стр. 69÷71
Трубопроводная арматура Ду25	2	70		съемные полуфутляры заполнены матами прошивными марки ЗМ-100 в обкладке сеткой N20-05 с одной стороны ГОСТ 21880-86	40	0,02	Сталь тонколистовая оцинкованная С-0,8 ГОСТ 14918-80	0,8	0,75	серия 3.903-12 н10102-15-01	ч. II стр. 145÷150

Указания по антикоррозионной защите

Наименование технологического аппарата газохода трубопровода, габаритные размеры мм, номер позиции	Условия эксплуатации (состав среды, температура °С, давление МПа, коэффициент заполнения, место установки и др.	Конструкция антикоррозионного покрытия	Технические требования по производству работ
1. Эжектор водоструйный Э8-30 2 шт.	В помещении, не теплоизолирован	Наружная поверхность Окраска пентафталевой эмалью ПФ-133 за 2 раза по 2 слоям грунтовки ГФ-021	Лакокрасочные покрытия подлежат систематическому контролю не реже одного раза в полугодие и своевременному восстановлению на поврежденных участках.
2. Трубопровод В1.1 ф89×3	В помещении, t=16°С		
3. Опорная конструкция	В помещении	2 слоя эмали ПФ-133 по 2 слоям грунтовки ГФ-021	

Схема

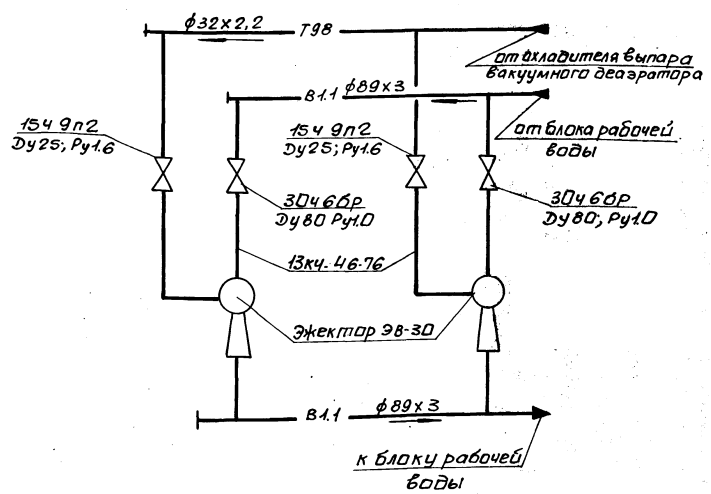

Альбом III часть 1

Инв. N подл. | Подп. и дата | Взам. инв. N | Инв. N дубл. | Подп. и дата

23935-14 17 формат А2

Альбом 10 часть 1

6104428.010СБ

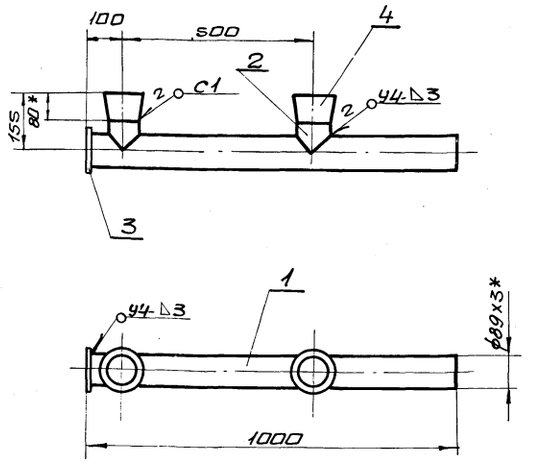

1. Предельные отклонения размеров $\pm \frac{IT16}{2}$
2. Сварку производить электродами Э-42 ГОСТ 9467-75. Сварные швы по ГОСТ 16037-80.
3. Кромки реза деталей Б4- Rz320
4. * Размеры для справки.

Изм.	Лист	N докум.	Подп.	Дата	Б10А428.010СБ			
Разраб.		Извекова			Блок N1 Сборочный чертеж	Лит.	Масса	Масштаб
Пров.		Гончаренко				У	9,3	1:10
Т.контр.		Севрюков				Лист	Листов 1	
Нач.отд.		Коверченко				Госстрой СССР Харьковский сантехпроект		
Н.контр.		Севрюков						
Утв.								

Инв.№подл. | Подп. и дата | Взам.инв.№ | Инв.№дубл. | Подп. и дата

Формат А4

6104428.004

Rz320

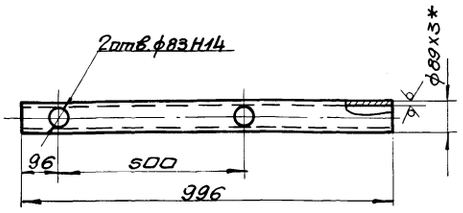

1. Неуказанные предельные отклонения размеров $\pm \frac{IT16}{2}$
2. * Размер для справки.

Изм.	Лист	N докум.	Подп.	Дата	Б10А428.004			
Разраб.		Извекова			Патрубок	Лит.	Масса	Масштаб
Пров.		Гончаренко				У	6,3	1:10
Т.контр.		Севрюков				Лист	Листов 1	
Нач.отд.		Коверченко				Госстрой СССР Харьковский сантехпроект		
Н.контр.		Севрюков			Труба 89х3 ГОСТ 10704-76 / Вст3сп5 ГОСТ 10705-80			
Утв.								

Инв.№подл. | Подп. и дата | Взам.инв.№ | Инв.№дубл. | Подп. и дата

Формат А4

6104428.005

Rz320

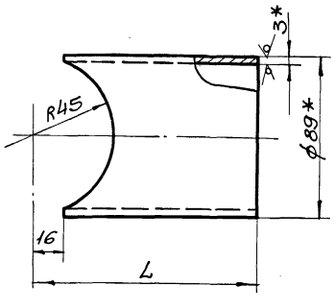

Обозначение	L	Масса кг
Б10А428.005	75	0,38
-01	1038	6,5

1. Предельные отклонения размеров $\pm \frac{IT16}{2}$
2. * Размеры для справки.

Изм.	Лист	N докум.	Подп.	Дата	Б10А428.005			
Разраб.		Извекова			Патрубок	Лит.	Масса	Масштаб
Пров.		Гончаренко				У	—	—
Т.контр.		Севрюков				Лист	Листов 1	
Нач.отд.		Коверченко				Госстрой СССР Харьковский сантехпроект		
Н.контр.		Севрюков			Труба 89х3 ГОСТ 10704-76 / Вст3сп5 ГОСТ 10705-80			
Утв.								

Инв.№подл. | Подп. и дата | Взам.инв.№ | Инв.№дубл. | Подп. и дата

Формат А4

Формат	Зона	Поз.	Обозначение	Наименование	Кол.	Приме-ч.
				Документация		
А4			Б10А428.010СБ	сборочный чертеж		
				Детали		
А4		1	Б10А428.004	Патрубок	1	
А4		2	Б10А428.005	Патрубок	2	
Б4		3	Б10А428.006	Заглушка		
				Лист 4 ГОСТ 19903-74		
				Вст3 ГОСТ 14637-79		
				ф100	1	0,2кг
				Стандартные изделия		
		4		Переход К108х4-89х3,5		
				ГОСТ 17378-83	2	1,0кг
				Материалы		
				Металл наплавленный		0,04кг

Изм.	Лист	N докум.	Подп.	Дата	Б10А428.010			
Разраб.		Извекова			Блок N1	Лит.	Лист	Листов
Пров.		Гончаренко				У	1	
Нач.отд.		Коверченко				Госстрой СССР Харьковский сантехпроект		
Н.контр.		Севрюков						
Утв.								

Инв.№подл. | Подп. и дата | Взам.инв.№ | Инв.№дубл. | Подп. и дата

Формат А4

Альбом 10 часть 1

Б10А428.020СБ

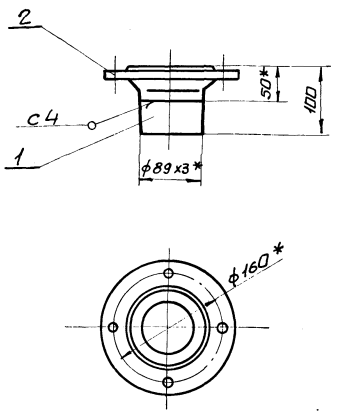

1. Предельные отклонения размеров $\pm \frac{IT16}{2}$
2. Сварку производить электродами Э-42 ГОСТ 9467-75. сварные швы по ГОСТ 5264-80.
3. Кромки реза деталей Б4-^{Rz320}
4.* Размеры для справки.

Изм	Лист	N докум.	Подп.	Дата	Б10А428.020СБ	Лит.	Масса	Масшт.
Разраб.		Извекова			Блок N2 Сборочный чертеж	U	4,0	1:5
Пров.		Гончаренко				Лист	Листов 1	
Т.контр.		Севрюков				Госстрой СССР Харьковский Сантехпроект		
Нач.отд.		Коверченко						
Н.контр.		Севрюков						
Утв.								

Инв.N подл. | Подп. и дата | Взам.инв.N | Инв.N дубл. | Подп. и дата

формат А4

Форм.	Зона	Поз.	Обозначение	Наименование	Кол.	Прим.
				Документация		
А4			Б10А428.020СБ	Сборочный чертеж		
				Детали		
Б4		1	Б10А428.007	Патрубок		
				Труба 89х3 ГОСТ 10704-76		
				В Ст3сп5 ГОСТ 10705-80		
				ℓ=50	1	0,31кг
				Стандартные изделия		
		2		Фланец 1-80-10 Ст25		
				ГОСТ 12821-80	1	3,67кг
				Материалы		
				Металл наплавленный		0,02кг

Изм	Лист	N докум.	Подп.	Дата	Б10А428.020	Лит.	Лист	Листов
Разраб.		Извекова			Блок N2	U		1
Пров.		Гончаренко				Госстрой СССР Харьковский Сантехпроект		
Нач.отд.		Коверченко						
Н.контр.		Севрюков						
Утв.								

Инв.N подл. | Подп. и дата | Взам.инв.N | Инв.N дубл. | Подп. и дата

Б10А428.030СБ

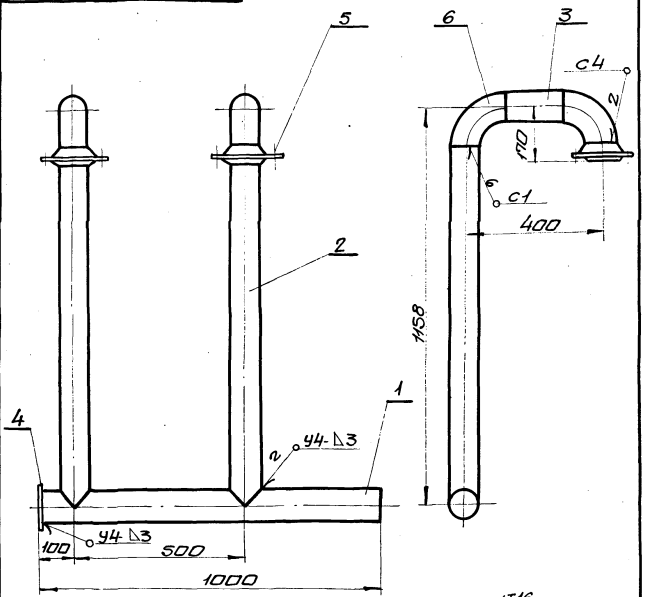

1. Предельные отклонения размеров $\pm \frac{IT16}{2}$
2. Сварку производить электродами Э-42 ГОСТ 9467-75. сварные швы по ГОСТ 5264-80.
3. Кромки реза деталей Б4-^{Rz320}
4.* Размеры для справки.

Изм	Лист	N докум.	Подп.	Дата	Б10А428.030СБ	Лит.	Масса	Масшт.
Разраб.		Извекова			Блок N3 Сборочный чертеж	U	36,0	1:10
Пров.		Гончаренко				Лист	Листов 1	
Т.контр.		Севрюков				Госстрой СССР Харьковский Сантехпроект		
Нач.отд.		Коверченко						
Н.контр.		Севрюков						
Утв.								

Инв.N подл. | Подп. и дата | Взам.инв.N | Инв.N дубл. | Подп. и дата

формат А4

Форм.	Зона	Поз.	Обозначение	Наименование	Кол.	Примеч.
				Документация		
А4			Б10А428.030СБ	Сборочный чертеж		
				Детали		
А4		1	Б10А428.004	Патрубок	1	
А4		2	Б10А428.005-01	Патрубок	2	
Б4		3	Б10А428.008	Патрубок		
				Труба 89х3 ГОСТ 10704-76		
				В Ст3сп5 ГОСТ 10705-80		
				ℓ=160	2	1,0кг
Б4		4	Б10А428.006	Заглушка		
				Лист 4 ГОСТ 19903-74		
				В Ст3 ГОСТ 14637-79		
				ф100	1	0,2кг
				Стандартные изделия		
		5		Фланец 1-80-10 Ст25		
				ГОСТ 12821-80	2	3,67кг
		6		Отвод 90° 89х3,5		
				ГОСТ 17375-83	4	1,6кг
				Материалы		
				Металл наплавленный		0,7кг

Изм	Лист	N докум.	Подп.	Дата	Б10А428.030	Лит.	Лист	Листов
Разраб.		Извекова			Блок N3	U		1
Пров.		Гончаренко				Госстрой СССР Харьковский Сантехпроект		
Нач.отд.		Коверченко						
Н.контр.		Севрюков						
Утв.								

Инв.N подл. | Подп. и дата | Взам.инв.N | Инв.N дубл. | Подп. и дата

Альбом 10 часть 1

Б10А428.040СБ

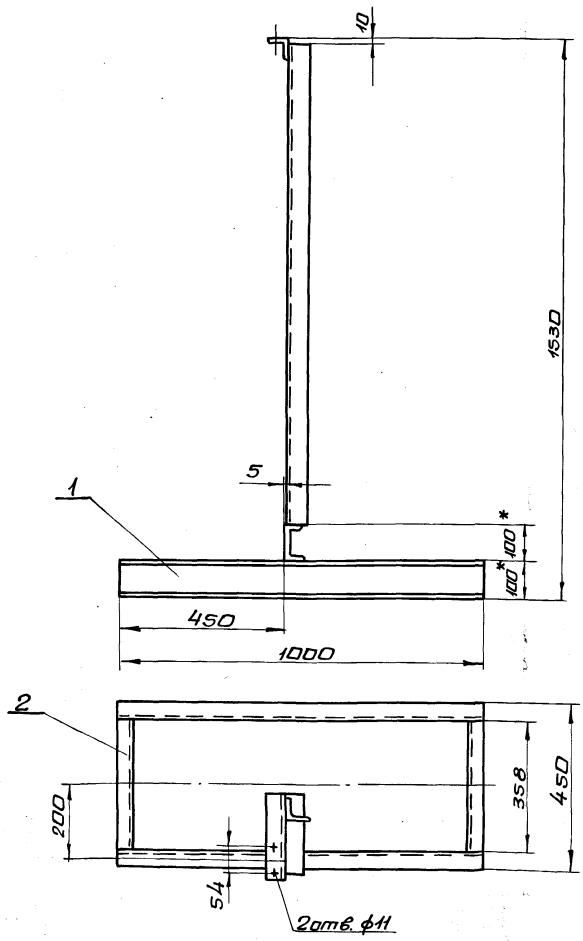

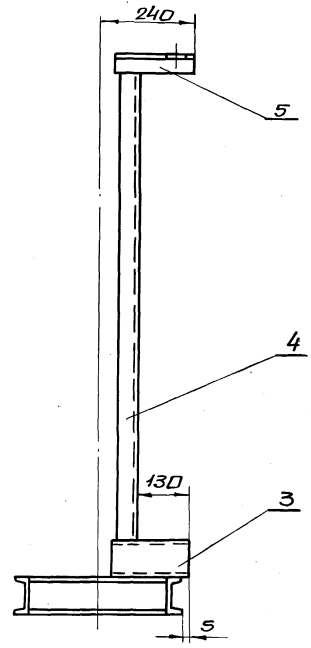

1. Предельные отклонения размеров $\pm \frac{IT16}{2}$
2. Сварку производить электродами Э-42 ГОСТ 9467-75 по периметру прилегания деталей. Катет шва 5мм. сварные швы по ГОСТ 5264-80.
3. Кромки реза деталей Б4- R320

Изм	Лист	N докум.	Подп.	Дата	Б10А428.040СБ			
Разраб.		Извекова			Рама. Сборочный чертеж	Лит.	Масса	Масшт.
Пров.		Гончаренко				И	31.0	1:10
Т.контр.		Севрюков				Лист	Листов 1	
Нач.отд.		Коверченко				Госстрой СССР Харьковский Сантехпроект		
Н.контр.		Севрюков						
Утв.								

формат А3

Форм.	Зона	Поз.	Обозначение	Наименование	Кол.	Примеч.
				Документация		
А3			Б10А428.040СБ	Сборочный чертеж		
				Детали		
Б4		1	Б10А428.009	Балка		
				Швеллер 10 ГОСТ 8240-72		
				Вст3 ГОСТ 535-79		
				ℓ=1000	2	8,6 кг
Б4		2	Б10А428.011	Балка		
				Швеллер 10 ГОСТ 8240-72		
				Вст3 ГОСТ 535-79		
				ℓ=358	2	3,0 кг
Б4		3	Б10А428.012	Опора		
				Швеллер 10 ГОСТ 8240-72		
				Вст3 ГОСТ 535-79		
				ℓ=190	1	1,6 кг
Б4		4	Б10А428.013	Стойка		
				Уголок 650х50х5 ГОСТ 8509-86		
				Вст3 ГОСТ 535-79		
				ℓ=1320	1	5,0 кг
Б4		5	Б10А428.014	Опора		
				Уголок 650х50х5 ГОСТ 8509-86		
				Вст3 ГОСТ 535-79		
				ℓ=190	1	0,7 кг
				Материалы		
				Металл наплавленный		0,5 кг

Изм	Лист	N докум.	Подп.	Дата	Б10А428.040			
Разраб.		Извекова			Рама	Лит.	Лист	Листов
Пров.		Гончаренко				И		1
Нач.отд.		Коверченко				Госстрой СССР Харьковский Сантехпроект		
Н.контр.		Севрюков						
Утв.								

формат А4

Б10А428.001

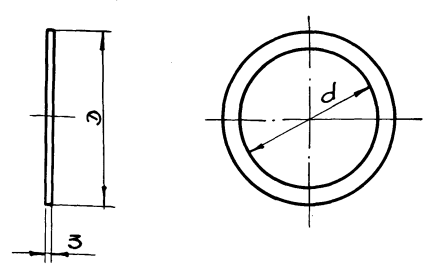

Обозначение	D	d	Масса, кг
Б10А428.001	138	78	0,048
-01	68	25	0,014

Изм	Лист	N докум.	Подп.	Дата	Б10А428.001			
Разраб.		Извекова			Прокладка	Лит.	Масса	Масшт.
Пров.		Гончаренко				И	—	—
Т.контр.		Севрюков				Лист	Листов 1	
Нач.отд.		Коверченко			Паронит ПОНЗ ГОСТ 481-80	Госстрой СССР Харьковский Сантехпроект		
Н.контр.		Севрюков						
Утв.								

23935-14 20 формат А4

Форм.	Зона	Поз.	Обозначение	Наименование	Кол.	Примеч.
				Документация		
			Б10А429.000СБ	Сборочный чертеж		А2;А2;А2
А3			Б10А429.000ВС	Ведомость спецификац.		
А3			Б10А429.000ВП	Ведомость покупных изделий		
				Сборочные единицы		
А4		1	Б10А429.010	Трубопровод пара	1	
А4		2	Б10А429.050	Трубопровод исход-ной омагниченной воды	1	
А4		3	Б10А429.080	Трубопровод пере-гретой воды	1	
А4		4	Б10А429.120	Рама	1	
А4		5	Б10А429.130	Установка термо-бамона регулятора РТ-ДО-50	1	
				Детали		
А4		6	Б10А429.001	Прокладка	6	
		7	Б10А429.001-01	Прокладка	2	
		8	Б10А429.001-02	Прокладка	6	
		9	Б10А429.001-03	Прокладка	10	
БЧ		10	Б10А429.002	Ушко		
				Круг 16 ГОСТ 2590-71 Ст3 ГОСТ 535-79		
				ℓ = 170	4	0,21кг
А4		11	Б10А429.003	Перехад	2	

Инв.№подл. | Подп. и дата | Взам.инв.№ | Инв.№дубл. | Подп. и дата

Изм.	Лист	N докум.	Подп.	Дата
Разраб.		Избекова		
Пров.		Гончаренко		
Нач.отд.		Коверченко		
Н.контр.		Себряков		
Утв.				

Б10А429.000

Блок подготовки перегретой воды.

Лит.	Лист	Листов
У	1	3

Госстрой СССР Харьковский сантехпроект

Формат А4

Форм.	Зона	Поз.	Обозначение	Наименование	Кол.	Примеч.
				Стандартные изделия		
		12		Фланец 1-25-16 Ст25 ГОСТ 12821-80	10	1,05кг
		13		Фланец 1-20-16 Ст25 ГОСТ 12821-80	6	0,87кг
		14		Болт М12х50.58 ГОСТ 7798-70	64	0,062кг
		15		Гайка М12.5 ГОСТ 5915-70	64	0,016кг
		16		Шайба 12.65Г ГОСТ 6402-70	64	0,003кг
		17		Болт М16х55.58 ГОСТ 7798-70	44	0,121кг
		18		Гайка М16.5 ГОСТ 5915-70	44	0,033кг
		19		Шайба 16.65Г ГОСТ 6402-70	44	0,008кг
		20		Болт М24х50.58 ГОСТ 7798-70	8	0,3кг
		21		Гайка М24.5 ГОСТ 5915-70	8	0,1кг
		22		Шайба 24.65Г ГОСТ 6402-70	8	0,027кг
		23		Опора ОПБ2-89 ГОСТ 14911-82	1	0,52кг
		24		Опора ОПБ2-32 ГОСТ 14911-82	1	0,12кг
		25		Опора ОПП2-100.89 ГОСТ 14911-82	3	1,15кг
		26		Фланец 1-50-10 Ст25 ГОСТ 12821-80	2	2,26кг

Инв.№подл. | Подп. и дата | Взам.инв.№ | Инв.№дубл. | Подп. и дата

Изм.	Лист	N докум.	Подп.	Дата

Б10А429.000

Лист 2

Формат А4

Форм.	Зона	Поз.	Обозначение	Наименование	Кол.	Примеч.
				Прочие изделия		
		27		Закладная конструк-ция 23кч-46-76	3	
		28		Термабаллон регулято-ра температуры РТ-ДО-50 Ду50	1	
		29		Закладная конструк-ция 13кч-46-76	4	
		30		Закладная конструк-ция 73кч-1-87	4	
		31		Закладная конструк-ция 143кч-2-87	2	
				Материалы		
		33		Труба 32х2,2 ГОСТ 10704-76 / В Ст3сп5 ГОСТ 10705-80		
				ℓ=2500		3,1 кг
		34		Труба 20х2,5 ГОСТ 3262-75		
				ℓ=3500		5,2 кг
				Металл наплавленный		2,5кг

Инв.№подл. | Подп. и дата | Взам.инв.№ | Инв.№дубл. | Подп. и дата

Изм.	Лист	N докум.	Подп.	Дата

Б10А429.000

Лист 3

Б10А428.003

Rz320 √(√)

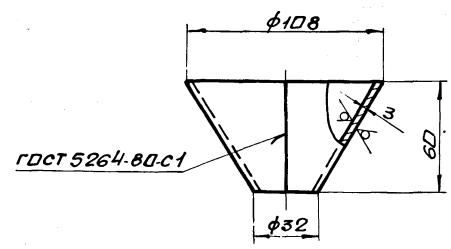

1. Предельные отклонения размеров $\pm \frac{IT16}{2}$
2. * Размер для справки.
3. Электроды Э-42 ГОСТ 9467-75.

Инв.№подл. | Подп. и дата | Взам.инв.№ | Инв.№дубл. | Подп. и дата

Изм.	Лист	N докум.	Подп.	Дата
Разраб.		Избекова		
Пров.		Гончаренко		
Т.контр.		Себряков		
Нач.отд.		Коверченко		
Н.контр.		Себряков		
Утв.				

Б10А428.003

Перехад

Лит.	Масса	Масштаб
У	0,3	1:2

Лист | Листов 1

Лист 3 ГОСТ 19903-74 / Ст3 ГОСТ 16523-70

Госстрой СССР Харьковский сантехпроект

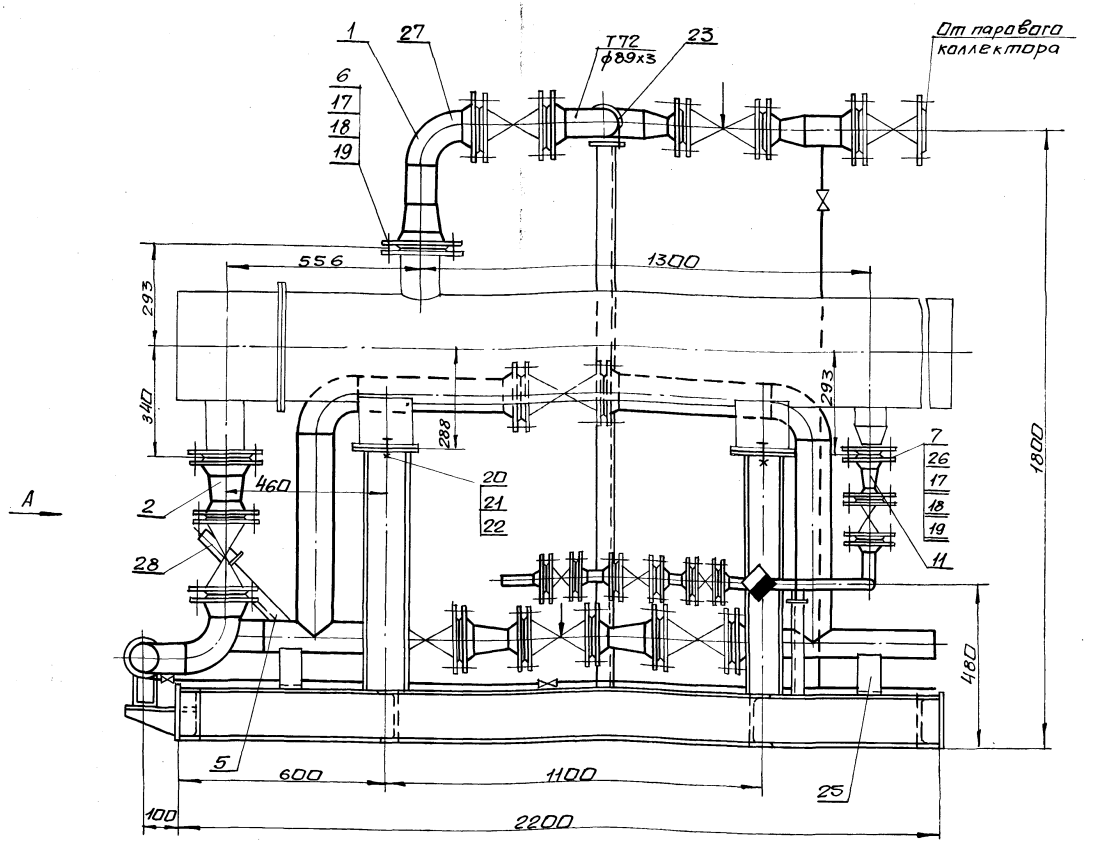

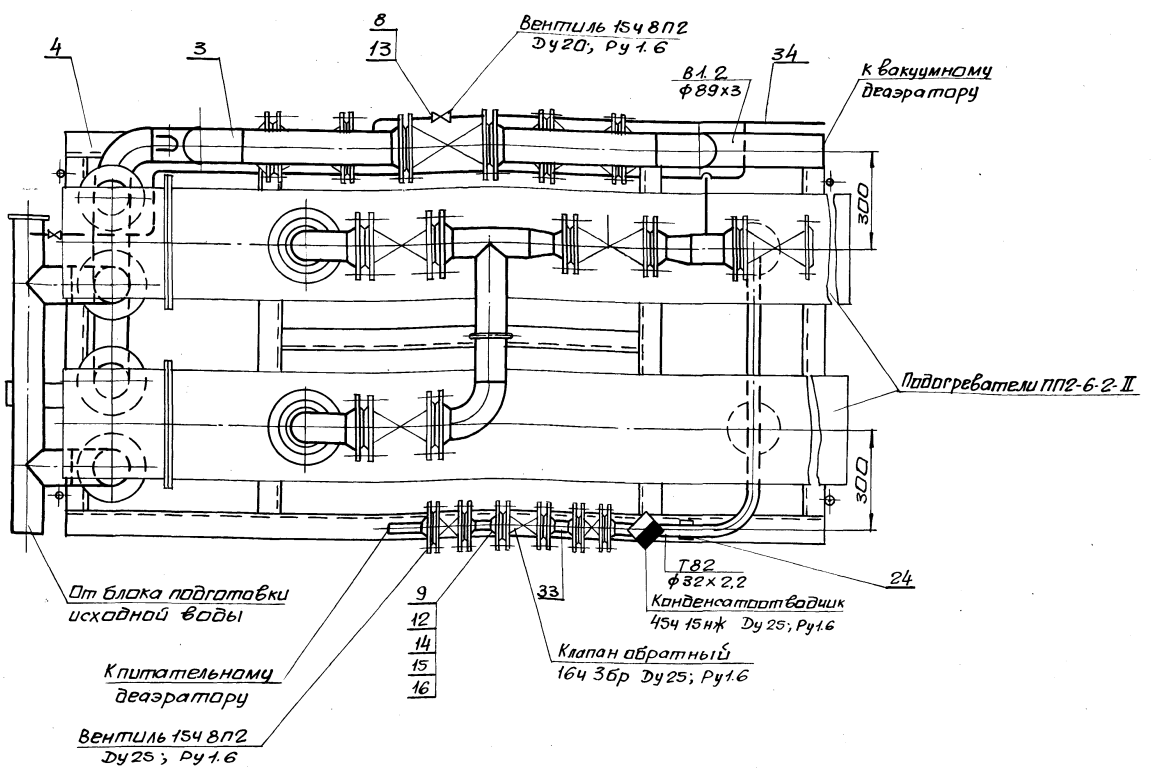

1. Технические требования смотри общие данные альбом 10, часть 1.
2. Масса блока дана с учетом массы арматуры и оборудования.
3. Сварку производить электродами Э-42 ГОСТ 9467-75. Сварные швы по ГОСТ 16037-80.

Изм.	Лист	N докум.	Подп.	Дата	Б10А4-29.000СБ			
Разраб.		Шевекова			Блок подготовки перегретой воды. Сборочный чертеж.	Лит.	Масса	Масшт.
Пров.		Гончаренко				И	1457.0	1:10
Т.контр.		Севрюков				Лист 1	Листов 3	
Нач.отд.		Коверченко				Госстрой СССР Харьковский сантехпроект		
Н.контр.		Севрюков						
Утв.								

Альбом 10. часть 1

Инв.№подл. | Подп. и дата | Взам.инв.№ | Инв.№дубл. | Подп. и дата

Вид А
М1:10

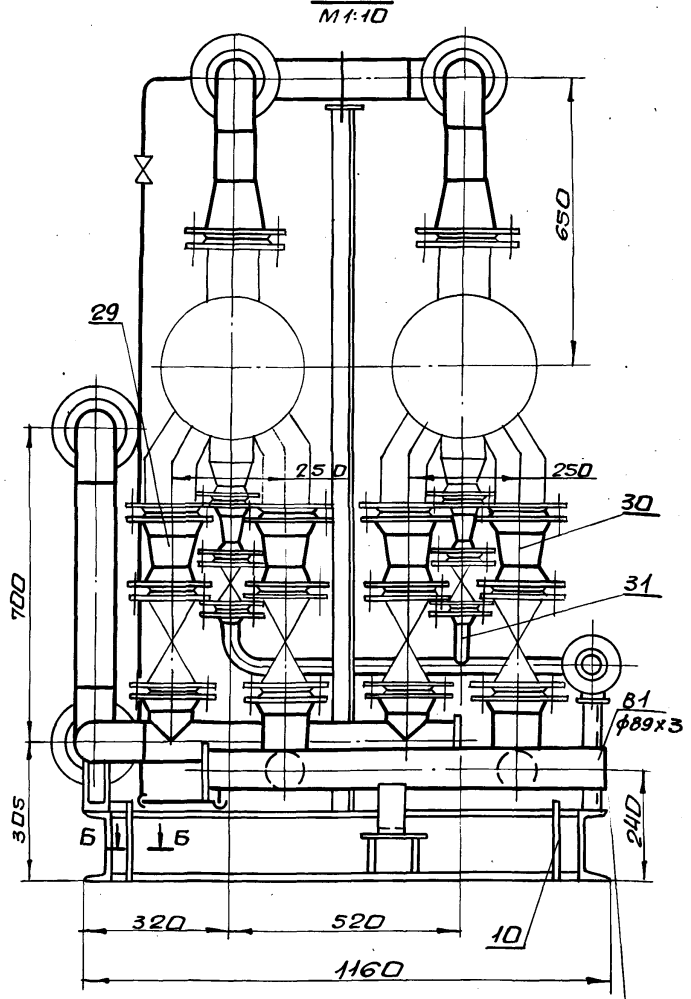

Б-Б
М1:2

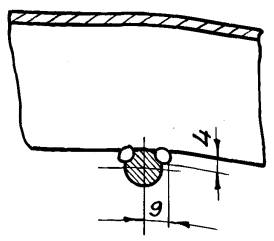

Схема

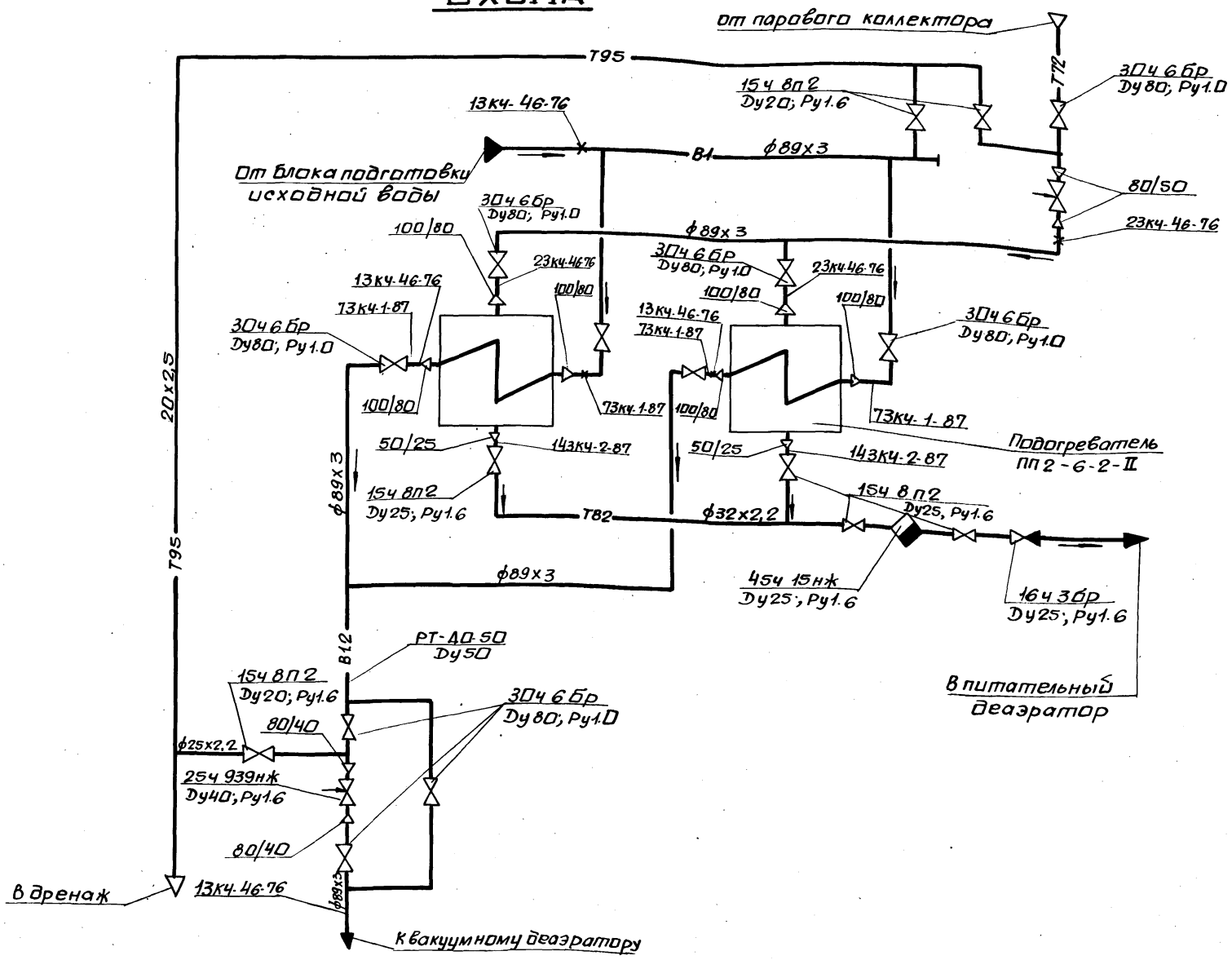

Альбом 10 часть 1

Инв.№ подл. | Подп. и дата | Взам. инв.№ | Инв.№ дубл. | Подп. и дата

Изм.	Лист	№ докум.	Подп.	Дата	Б10А429.000СБ	Лист 2

Ведомость теплоизоляционных конструкций

Наименование элемента, диаметр или размеры, мм	Кол.	Температ. теплонос. °С макс.	Температ. теплонос. °С средн. год.	Изоляционные конструкции: Основной теплоизоляц. слой: Материал	Толщ. мм	Об.ед. объем м³	Покровный слой: Материал	Толщ. мм	Общ. поверх. м²	Обозначен. применяемых чертежей	Примечание
Подогреватель пароводяной				Маты минераловатные прошивные	60	0,365	Стеклопластик			серия	ч.I
ПП2-6-2-II	2	164°		марки ЗМ-100 в обкладке из стеклосетки ГОСТ 21880-86			рулонный РСТТУ6-11-145-80		7,05	3.903.12 Н10102-20-22	стр.103
Трубопровод ф89х3 Т72	3	164°		——"——	40	0,048			1,62	Н10102-20-04	—"—
ф89х3 В1,В12	7,5	75°		——"——	30	0,0825			3,6	—"—	—"—
ф32х2,2 Т82	2,5	164°		Полотно холстопрошивное из отходов стеклянного волокна марки ХПС-Т-5 ТУ6-11-454-77	30	0,015	Фольга алюминиевая дублированная марки Ф-0,15м	0,15	0,75	Н10102-14-01	ч.I стр.69÷71
Трубопроводная арматура Ду80	10	164°		Съемные полуфутляры из оцинкованных стальных листов, заполненных матами прошивными минераловатными марки ЗМ-100 в обкладке из стеклосетки №20-08 с одной стороны ГОСТ 21880-76	40	0,166	Сталь тонколистовая оцинкованная с-0,8 ГОСТ 14918-80		5,8	Н10102-115-08	ч.II серия 3.903-12 стр.145÷150
Ду40	2	164°		——"——	40	0,0268			0,92	Н10102-115-05	—"—
Ду25	1	164°		——"——	40	0,01			0,38	Н10102-115-01	—"—

Указания по антикоррозионной защите

Наименование технологического аппарата, газахода трубопровода, габаритные размеры мм, номер позиции.	Условия эксплуатации (состав среды; температура °с; давление МПа; коэффициент заполнения место установки и др.)	Конструкция антикоррозионного покрытия	Технологические требования по производству работ
1. Подогреватель пароводяной ПП2-6-2-II 2 шт.	В помещении, теплоизолирован	Наружная поверхность: Окраска пентафталевой эмалью ПФ-133 за 2 раза по 2 слоям грунтовки ГФ-021.	Лакокрасочные покрытия подлежат систематическому контролю не реже одного раза в полугодие и своевременному восстановлению на современных участках.
2. Трубопровод ф25х2,2	В помещении t = 16°с		
3. Опорная конструкция	В помещении	2 слоя эмали ПФ-133 по 2 слоям грунтовки ГФ-021	

Альбом 10 часть I

Инв.№подл. | Подп. и дата | Взам.инв.№ | Инв.№дубл. | Подп. и дата

Альбом 10 часть 1

№строки	Наименование	Обозначение документа на поставку	Поставщик	Куда входит (обозначение)	Количество на изделие	Количество в комплект	Количество на регулировку	Количество всего	Примеч.
1	Фланец 1-20-16 ст25	ГОСТ 12821-80			6			6	
2	Фланец 1-25-16 ст25	"			10			10	
3	Фланец 1-50-10 ст25	"			6			6	
4	Фланец 1-80-10 ст25	"			21			21	
5	Фланец 1-100-10 ст25	"			6			6	
6	Отвод 90° 89х3,5	ГОСТ 17375-83			7			7	
7	Переход К108х4-89х3,5	ГОСТ 17378-83			6			6	
8	Переход К89х3,5-57х3	"			4			4	
9	Болт М10х25.58	ГОСТ 7798-70			4			4	
10	Болт М12х50.58	"			64			64	
11	Болт М16х55.58	"			88			88	
12	Болт М 24х50.58	"			8			8	
13	Гайка М10.5	ГОСТ 5915-70			4			4	
14	Гайка М12.5	"			64			64	
15	Гайка М16.5	"			88			88	
16	Гайка М24.5	"			8			8	
17	Шайба 10.65Г	ГОСТ 6402-70			4			4	
18	Шайба 12.65Г	"			64			64	
19	Шайба 16.65Г	"			88			88	
20	Шайба 24.65Г	"			8			8	
21	Опора ОПБ2-89	ГОСТ 14911-82			1			1	
22	Опора ОПБ2-32	"			1			1	
23	Опора ОПП2-100.89	"			3			3	

Инв.№подл. | Подп. и дата | Взам.инв.№ | Инв.№дубл. | Подп. и дата

Изм.	Лист	№докум.	Подп.	Дата
Разраб.		Извекова		
Пров.		Гончаренко		
Н.контр.		Севрюков		
Нач.отд.		Коверченко		

Б10А429.000ВП

Блок подготовки перегретой воды. Ведомость покупных изделий.

Лит.	Лист	Листов
И		1

Госстрой СССР Харьковский сантехпроект

формат А3

№строки	Обозначение	Наименование	Куда входит: Обозначение	Куда входит: Кол.	Общее кол.	Примечание
1	Б10А429.000	Блок подготовки перегретой воды				
2	Б10А429.010	Трубопровод пара	Б10А429.000	1	1	
3	Б10А429.020	Блок N1	Б10А429.010	2	2	
4	Б10А429.030	Блок N2	Б10А429.010	1	1	
5	Б10А429.040	Блок N3	Б10А429.010	1	1	
6	Б10А429.050	Трубопровод исходной омагниченной воды	Б10А429.000	1	1	
7	Б10А429.060	Блок N4	Б10А429.050; Б10А429.080	4	4	
8	Б10А429.070	Блок N5	Б10А429.050	1	1	
9	Б10А429.080	Трубопровод химочищенной воды	Б10А429.000	1	1	
10	Б10А429.090	Блок N6	Б10А429.080	1	1	
11	Б10А429.100	Блок N7	Б10А429.080	2	2	
12	Б10А429.110	Блок N8	Б10А429.080	1	1	
13	Б10А429.120	Рама	Б10А429.000	1	1	
14	Б10А429.130	Установка термобаллона регулятора РТ-40-50	Б10А429.000	1	1	

Инв.№подл. | Подп. и дата | Взам.инв.№ | Инв.№дубл. | Подп. и дата

Изм.	Лист	№докум.	Подп.	Дата
Разраб.		Извекова		
Пров.		Гончаренко		
Н.контр.		Севрюков		
Нач.отд.		Коверченко		

Б10А429.000ВС

Блок подготовки перегретой воды. Ведомость спецификаций.

Лит.	Лист	Листов
И		1

Госстрой СССР Харьковский сантехпроект

формат А3

Альбом III часть 1

Форм.	Зона	Поз.	Обозначение	Наименование	Кол.	Прим.
				Документация		
А3			Б10А429.010СБ	сборочный чертеж		
				Сборочные единицы		
А4		1	Б10А429.020	Блок N1	2	
А4		2	Б10А429.030	Блок N2	1	
А4		3	Б10А429.040	Блок N3	1	
				Детали		
А4		4	Б10А429.001-04	Прокладка	2	
		5	Б10А429.001-05	Прокладка	5	
				Стандартные изделия		
		6		Болт М16х55.58		
				ГОСТ 7798-70	28	0,121кг
		7		Гайка М16.5		
				ГОСТ 5915-70	28	0,033кг
		8		Шайба 16.65Г		
				ГОСТ 6402-70	28	0,008кг

Инв.N подл. | Подп. и дата | Взам. инв.N | Инв.N дубл. | Подп. и дата

Изм.	Лист	N докум.	Подп.	Дата
Разраб.		Извекова		
Пров.		Гончаренко		
Нач.отд.		Каверченко		
Н.контр.		Севрюков		
Утв.				

Б10А429.010

Трубопровод пара

Лит.	Лист	Листов
У		1

Госстрой СССР Харьковский Сантехпроект

формат А4

Форм.	Зона	Поз.	Обозначение	Наименование	Кол.	Прим.
				Документация		
А4			Б10А429.020СБ	сборочный чертеж		
				Детали		
Б4		1	Б10А429.004	Патрубок		
				Труба 89х3 ГОСТ 10704-76 / В ст3 ГОСТ 10705-80		
				l=103	1	0,64кг
				Стандартные изделия		
		2		Отвод 90° 89х3,5		
				ГОСТ 17375-83	1	1,6кг
		3		Переход К108х4-89х3,5		
				ГОСТ 17378-83	1	1,0кг
		4		Фланец 1-80-10 Ст25		
				ГОСТ 12821-80	1	3,67кг
		5		Фланец 1-100-10 Ст25		
				ГОСТ 12821-80	1	4,7кг
				Материалы		
				Металл наплавленный		0,4кг

Инв.N подл. | Подп. и дата | Взам. инв.N | Инв.N дубл. | Подп. и дата

Изм.	Лист	N докум.	Подп.	Дата
Разраб.		Извекова		
Пров.		Гончаренко		
Нач.отд.		Каверченко		
Н.контр.		Севрюков		
Утв.				

Б10А429.020

Блок N1

Лит.	Лист	Листов
У		1

Госстрой СССР Харьковский Сантехпроект

формат А4

Б10А429.010СБ

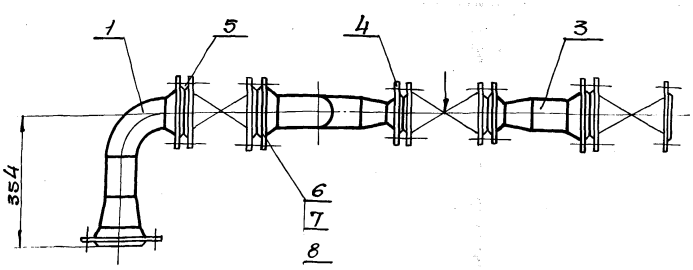

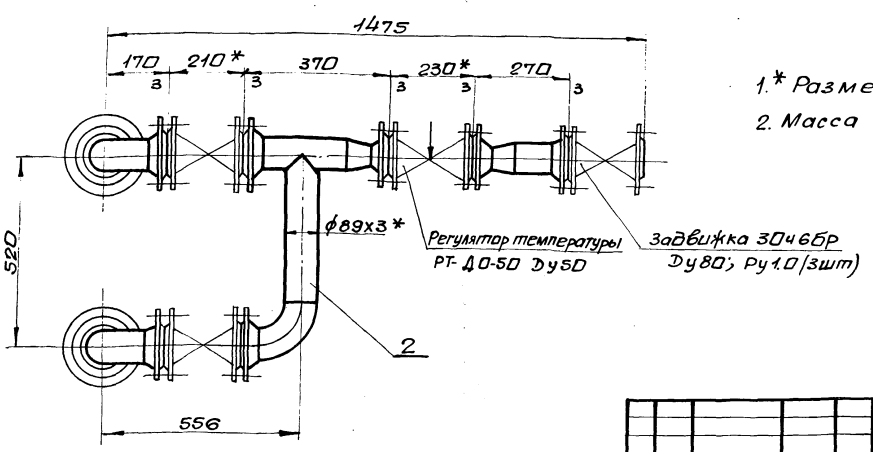

1.* Размеры для справки.

2. Масса указана с учетом арматуры.

Изм.	Лист	N докум.	Подп.	Дата
Разраб.		Извекова		
Пров.		Гончаренко		
Т.контр.		Севрюков		
Нач.отд.		Каверченко		
Н.контр.		Севрюков		
Утв.				

Б10А429.010СБ

Трубопровод пара. Сборочный чертеж

Лит.	Масса	Масшт.
У	166,5	1:10
Лист	Листов 1	

Госстрой СССР Харьковский Сантехпроект

формат А3

610А429.020СБ

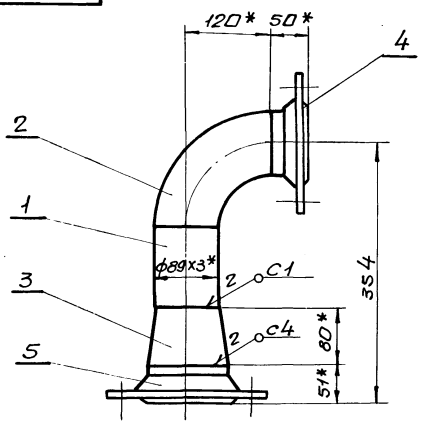

1. Предельные отклонения размеров ± IT16/2
2. Сварку производить электродами Э-42 ГОСТ 9467-75. Сварные швы по ГОСТ 16037-80.
3. Кромки реза деталей Б4-Rz320.
4.* Размеры для справки.

Изм. Лист	N докум.	Подп.	Дата	Б10А429.020СБ			
Разраб.	Извекова			Блок N1 сборочный чертеж	Лит.	Масса	Масшт.
Пров.	Гончаренко				У	12,0	1:5
Т.контр.	Севрюков				Лист	Листов 1	
Нач.отд.	Коверченко				Госстрой СССР Харьковский Сантехпроект		
Н.контр.	Севрюков						
Утв.							

Инв.N подл. | Подп. и дата | Взам.инв.N | Инв.N дубл. | Подп. и дата

Формат А4

610А429.030СБ

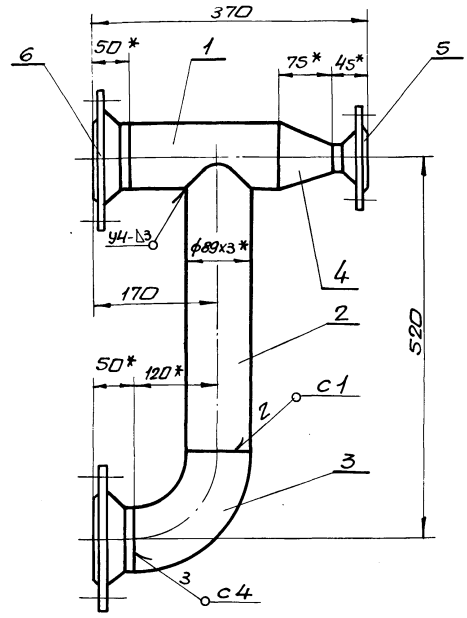

1. Предельные отклонения размеров ± IT16/2
2. Сварку производить электродами Э-42 ГОСТ 9467-75. Сварные швы по ГОСТ 16037-80.
3.* Размеры для справки.

Изм. Лист	N докум.	Подп.	Дата	Б10А429.030СБ			
Разраб.	Извекова			Блок N2 сборочный чертеж	Лит.	Масса	Масшт.
Пров.	Гончаренко				У	15,8	1:5
Т.контр.	Севрюков				Лист	Листов 1	
Нач.отд.	Коверченко				Госстрой СССР Харьковский Сантехпроект		
Н.контр.	Севрюков						
Утв.							

Инв.N подл. | Подп. и дата | Взам.инв.N | Инв.N дубл. | Подп. и дата

Формат А4

610А429.005

Rz320 √(√)

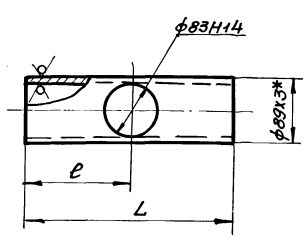

Обозначение	L	l	Масса, кг
Б10А429.005	200	120	1,26
-01	280	130	1,8
-02	582	172	3,7
-03	417	172	2,65

1. Неуказанные предельные отклонения размеров ± IT16/2
2.* Размер для справки.

Изм. Лист	N докум.	Подп.	Дата	Б10А429.005			
Разраб.	Извекова			Патрубок	Лит.	Масса	Масшт.
Пров.	Гончаренко				У	—	—
Т.контр.	Севрюков				Лист	Листов 1	
Нач.отд.	Коверченко				Госстрой СССР Харьковский Сантехпроект		
Н.контр.	Севрюков						
Утв.				Труба Вст3сп5 ГОСТ 10704-76 / Вст3сп5 ГОСТ 10705-80			

Инв.N подл. | Подп. и дата | Взам.инв.N | Инв.N дубл. | Подп. и дата

610А429.006

Rz320 √(√)

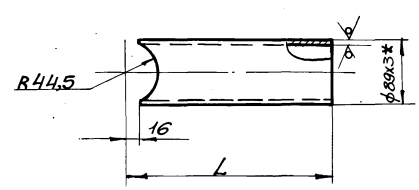

Обозначение	L	Масса кг
Б10А429.006	400	2,44
-01	120	0,64
-02	580	3,55
-03	58	0,26

1. Предельные отклонения размеров ± IT16/2
2.* Размер для справки.

Изм. Лист	N докум.	Подп.	Дата	Б10А429.006			
Разраб.	Извекова			Патрубок	Лит.	Масса	Масшт.
Пров.	Гончаренко				У	—	—
Т.контр.	Севрюков				Лист	Листов 1	
Нач.отд.	Коверченко				Госстрой СССР Харьковский Сантехпроект		
Н.контр.	Севрюков						
Утв.				Труба Вст3сп5 ГОСТ 10704-76 / Вст3сп5 ГОСТ 10705-80			

Инв.N подл. | Подп. и дата | Взам.инв.N | Инв.N дубл. | Подп. и дата

Б10А429.040СБ

Альбом 10 часть 1

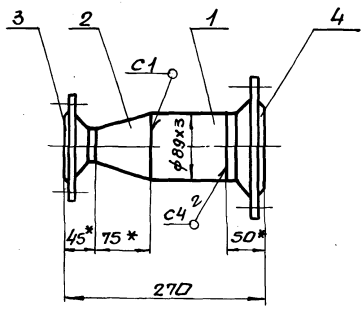

1. Предельные отклонения размеров $\pm\frac{IT16}{2}$
2. Сварку производить электродами Э-42 ГОСТ 946-75. Сварные швы по ГОСТ 16037-80.
3. Кромки реза деталей БЧ- Rz320.
4. *Размеры для справки.

Изм.	Лист	N докум.	Подп.	Дата	Б10А429.040СБ			
Разраб.		Извекова			Блок N3 сборочный чертеж	Лит.	Масса	Масшт.
Пров.		Гончаренко				И	7,4	1:5
Т.контр.		Севрюков				Лист	Листов 1	
Нач.отд.		Коверченко				Госстрой СССР Харьковский Сантехпроект		
Н.контр.		Севрюков						
Утв.								

Инв.N подл. | Подп. и дата | Взам.инв.N | Инв.N дубл. | Подп. и дата

формат А4

Форм.	Зона	Поз.	Обозначение	Наименование	Кол.	Примеч.
				Документация		
А4			Б10А429.030СБ	Сборочный чертеж		
				Детали		
А4		1	Б10А429.005	Патрубок	1	
А4		2	Б10А429.006	Патрубок	1	
				Стандартные изделия		
		3		Отвод 90° 89х3,5		
				ГОСТ 17375-83	1	1,6кг
		4		Переход К89х3,5-57х3		
				ГОСТ 17375-83	1	0,6кг
		5		Фланец 1-50-10 Ст25		
				ГОСТ 12821-80	1	2,26кг
		6		Фланец 1-80-10 Ст25		
				ГОСТ 12821-80	2	3,67кг
				Материалы		
				Металл наплавленный		0,4кг

Изм.	Лист	N докум.	Подп.	Дата	Б10А429.030			
Разраб.		Извекова			Блок N2	Лит.	Лист	Листов
Пров.		Гончаренко				И		1
Нач.отд.		Коверченко				Госстрой СССР Харьковский Сантехпроект		
Н.контр.		Севрюков						
Утв.								

Инв.N подл. | Подп. и дата | Взам.инв.N | Инв.N дубл. | Подп. и дата

формат А4

Форм.	Зона	Поз.	Обозначение	Наименование	Кол.	Примеч.
				Документация		
А4			Б10А429.040СБ	Сборочный чертеж		
				Детали		
Б4		1	Б10А429.007	Патрубок		
				Труба 89х3 ГОСТ 10704-76		
				В Ст3 сп5 ГОСТ 10705-80		
				ℓ=100	1	0,64кг
				Стандартные изделия		
		2		Переход К89х3,5-57х3		
				ГОСТ 17375-83	1	0,6кг
		3		Фланец 1-50-10 Ст25		
				ГОСТ 12821-80	1	2,26кг
		4		Фланец 1-80-10 Ст25		
				ГОСТ 12821-80	1	3,67кг
				Материалы		
				Металл наплавленный		0,25кг

Изм.	Лист	N докум.	Подп.	Дата	Б10А429.040			
Разраб.		Извекова			Блок N3	Лит.	Лист	Листов
Пров.		Гончаренко				И		1
Нач.отд.		Коверченко				Госстрой СССР Харьковский Сантехпроект		
Н.контр.		Севрюков						
Утв.								

Инв.N подл. | Подп. и дата | Взам.инв.N | Инв.N дубл. | Подп. и дата

формат А4

Форм.	Зона	Поз.	Обозначение	Наименование	Кол.	Примеч.
				Документация		
А3			Б10А429.050СБ	Сборочный чертеж		
				Сборочные единицы		
А4		1	Б10А429.060	Блок N4	2	
А4		2	Б10А429.070	Блок N5	1	
				Детали		
А4		3	Б10А429.001-05	Прокладка	4	
				Стандартные изделия		
		4		Болт М16х55.58		
				ГОСТ 7798-70	16	0,121кг
		5		Гайка М16.5		
				ГОСТ 5915-70	16	0,033кг
		6		Шайба 16.65 Г		
				ГОСТ 6402-70	16	0,008кг

Изм.	Лист	N докум.	Подп.	Дата	Б10А429.050			
Разраб.		Извекова			Трубопровод исходной омагниченной воды.	Лит.	Лист	Листов
Пров.		Гончаренко				И		1
Нач.отд.		Коверченко				Госстрой СССР Харьковский Сантехпроект		
Н.контр.		Севрюков						
Утв.								

Инв.N подл. | Подп. и дата | Взам.инв.N | Инв.N дубл. | Подп. и дата

Альбом 10 часть 1

Форм.	Зона	Поз.	Обозначение	Наименование	Кол.	Прим.
				Документация		
А4			Б10А429.060СБ	сборочный чертеж		
				Стандартные изделия		
		1		Переход К108х4-89х3,5		
				ГОСТ 17375-83	1	1,0кг
		2		Фланец 1-80-10 Ст25		
				ГОСТ 12821-80	1	3,67кг
		3		Фланец 1-100-10 Ст25		
				ГОСТ 12821-80	1	4,7кг
				Материалы		
				Металл наплавленный		0,23кг

Инв.№ подл. | Подп. и дата | Взам. инв.№ | Инв.№ дубл. | Подп. и дата

Изм.	Лист	№ докум.	Подп.	Дата
Разраб.		Извекова		
Пров.		Гончаренко		
Нач. отд.		Коверченко		
Н. контр.		Севрюков		
Утв.				

Б10А429.060

Блок №4

Лит.	Лист	Листов
У		1

Госстрой СССР Харьковский сантехпроект

Формат А4

Форм.	Зона	Поз.	Обозначение	Наименование	Кол.	Прим.
				Документация		
А4			Б10А429.070СБ	сборочный чертеж		
				Детали		
А4		1	Б10А429.006-01	Патрубок	2	
А4		2	Б10А429.008	Патрубок	1	
Б4		3	Б10А429.009	Заглушка		
				Лист 4 ГОСТ 19903-74		
				В Ст3 ГОСТ 14637-79		
				ф100	1	0,24кг
				Стандартные изделия		
		4		Отвод 90° 89х3,5		
				ГОСТ 17375-83	2	1,6кг
		5		Фланец 1-80-10 Ст25		
				ГОСТ 12821-80	2	3,67кг
				Материалы		
				Металл наплавленный		0,34кг

Инв.№ подл. | Подп. и дата | Взам. инв.№ | Инв.№ дубл. | Подп. и дата

Изм.	Лист	№ докум.	Подп.	Дата
Разраб.		Извекова		
Пров.		Гончаренко		
Нач. отд.		Коверченко		
Н. контр.		Севрюков		
Утв.				

Б10А429.070

Блок №5

Лит.	Лист	Листов
У		1

Госстрой СССР Харьковский сантехпроект

Формат А4

Б10А429.050СБ

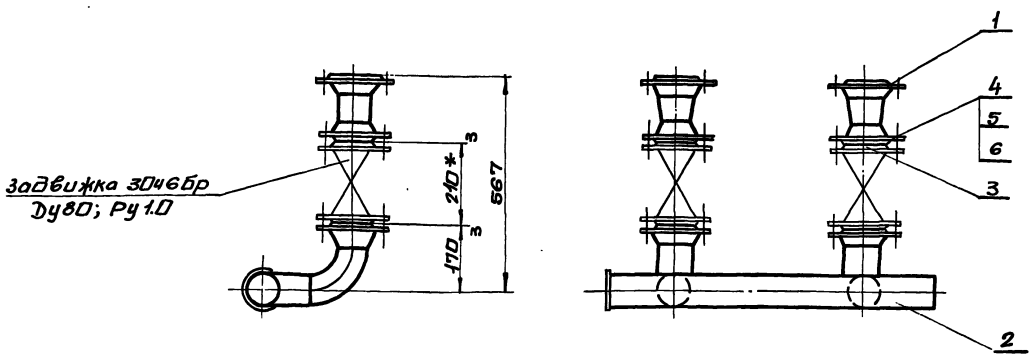

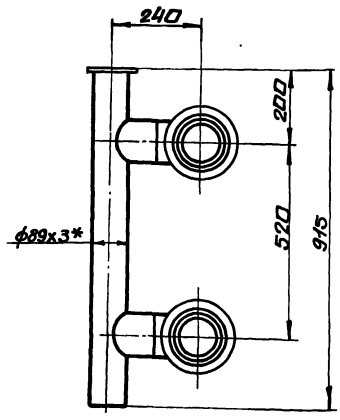

1.* Размеры для справки.

2. Масса указана с учетом арматуры.

Инв.№ подл. | Подп. и дата | Инв.№ дубл. | Взам. инв.№ | Подп. и дата

Изм.	Лист	№ докум.	Подп.	Дата
Разраб.		Извекова		
Пров.		Гончаренко		
Т. контр.		Севрюков		
Нач. отд.		Коверченко		
Н. контр.		Севрюков		
Утв.				

Б10А429.050СБ

Трубопровод исходной омагниченной воды. Сборочный чертеж.

Лит.	Масса	Масшт.
У	99,0	1:10

Лист	Листов 1

Госстрой СССР Харьковский сантехпроект

610А429.060СБ

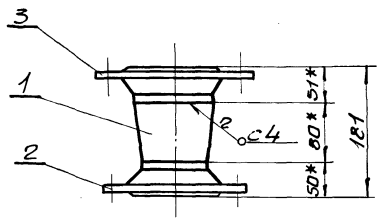

1. Сварку производить электродами Э-42 ГОСТ 9467-75. Сварные швы по ГОСТ 16037-80.
2. *Размеры для справки.

Изм.	Лист	N докум.	Подп.	Дата
Разраб.		Извекова		
Пров.		Гончаренко		
Т.контр.		Севрюков		
Нач.отд		Коверченко		
Н.контр.		Севрюков		
Утв.				

Б10А429.060СБ

Блок N4 сборочный чертеж

Лит.	Масса	Масшт.
У	9,5	1:5

Лист | Листов 1

Госстрой СССР Харьковский сантехпроект

Формат А4

610А429.070СБ

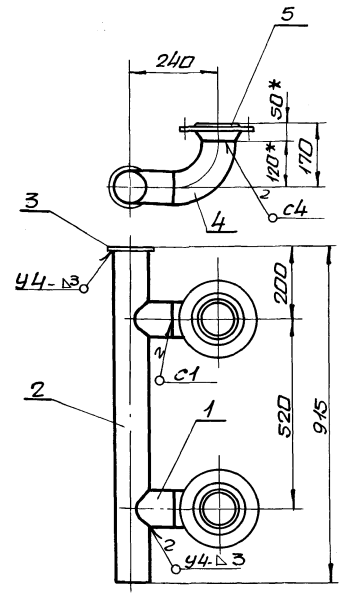

1. Предельные отклонения размеров $\pm \frac{IT16}{2}$
2. Сварку производить электродами Э-42 ГОСТ 9467-75. Сварные швы по ГОСТ 16037-80.
3. *Размеры для справки.
4. Кромки реза деталей Ц4 - Rz 320

Изм.	Лист	N докум.	Подп.	Дата
Разраб.		Извекова		
Пров.		Гончаренко		
Т.контр.		Севрюков		
Нач.отд		Коверченко		
Н.контр.		Севрюков		
Утв.				

Б10А429.070СБ

Блок N5 сборочный чертеж

Лит.	Масса	Масшт.
У	18,2	1:10

Лист | Листов 1

Госстрой СССР Харьковский сантехпроект

Формат А4

610А429.008

Rz 320

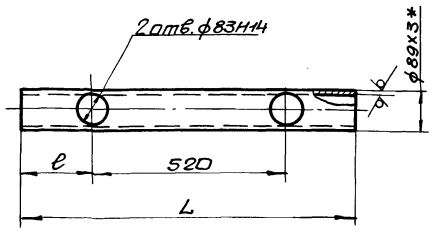

Обозначение	L	l	Масса кг
Б10А429.008	911	196	5,8
-01	676	55	4,3
-02	794	196	5,1

1. Неуказанные предельные отклонения размеров $\pm \frac{IT16}{2}$
2. *Размер для справки.

Изм.	Лист	N докум.	Подп.	Дата
Разраб.		Извекова		
Пров.		Гончаренко		
Т.контр.		Севрюков		
Нач.отд		Коверченко		
Н.контр.		Севрюков		
Утв.				

Б10А429.008

Патрубок

Лит.	Масса	Масшт.
У	—	—

Лист | Листов 1

Труба 89х3 ГОСТ 10704-76 / Вст3сп5 ГОСТ 10705-80

Госстрой СССР Харьковский сантехпроект

Формат А4

Форм.	Зона	Поз.	Обозначение	Наименование	Кол.	Примеч
				Документация		
ДЧ			Б10А429.080СБ	сборочный чертеж		
				Сборочные единицы		
ДЧ		1	Б10А429.060	Блок N4	2	
ДЧ		2	Б10А429.090	Блок N6	1	
ДЧ		3	Б10А429.100	Блок N7	2	
ДЧ		4	Б10А429.110	Блок N8	1	
				Детали		
ДЧ		5	Б10А429.001-04	Прокладка	2	
		6	Б10А429.001-05	Прокладка	10	
				Стандартные изделия		
		7		Болт М16х55.58 ГОСТ 7798-70	48	0,121кг
		8		Гайка М16.5 ГОСТ 5915-70	48	0,033кг
		9		Шайба 16.65Г ГОСТ 6402-70	48	0,008кг

Изм.	Лист	N докум.	Подп.	Дата
Разраб.		Извекова		
Пров.		Гончаренко		
Т.контр.		Севрюков		
Нач.отд		Коверченко		
Н.контр.		Севрюков		
Утв.				

Б10А429.080

Трубопровода перегретой воды.

Лит.	Лист	Листов
У		1

Госстрой СССР Харьковский сантехпроект

Формат А4

Инв.№подл. | Подп. и дата | Взам.инв.№ | Инв.№дубл. | Подп. и дата

Форм.	Зона	Поз.	Обозначение	Наименование	Кол.	Примеч.
				Документация		
А3			Б10А429.090СБ	Сборочный чертеж		
				Детали		
А4		1	Б10А429.006-02	Патрубок	1	
А4		2	Б10А429.005-01	Патрубок	1	
А4		3	Б10А429.011	Патрубок		
				Труба 89х3 ГОСТ 10704-76 / В ст3сп5 ГОСТ 10705-80		
				ℓ = 422	1	2,67кг
А4		4	Б10А429.008-01	Патрубок	1	
		5	Б10А429.006-03	Патрубок	2	
Б4		6	Б10А429.009	Заглушка		
				Лист 4 ГОСТ 19903-74 / В ст3 ГОСТ 14637-79		
				ф100	1	0,24кг
				Стандартные изделия		
		7		Отвод 90°89х3,5		
				ГОСТ 17375-83	2	1,6кг
		8		Фланец 1-80-10 Ст25		
				ГОСТ 12821-80	4	3,67кг
				Материалы		
				Металл наплавленный		0,5кг

Альбом 10 часть 1

Инв.№подл. | Подп. и дата | Взам.инв.№ | Инв.№дубл. | Подп. и дата

Изм.	Лист	N докум.	Подп.	Дата
Разраб.		Извекова		
Пров.		Гончаренко		
Нач.отд		Коверченко		
Н.контр.		Севрюков		
Утв.				

Б10А429.090

Блок №6

Лит.	Лист	Листов
У		1

Госстрой СССР Харьковский Сантехпроект

Формат А4

Форм.	Зона	Поз.	Обозначение	Наименование	Кол.	Примеч.
				Документация		
А4			Б10А429.100СБ	Сборочный чертеж		
				Стандартные изделия		
		1		Переход К 89х3,5-48х2,5		
				ГОСТ 17378-83	1	0,6кг
		2		Фланец 1-40-16 Ст25		
				ГОСТ 12821-80	1	1,85кг
		3		Фланец 1-80-10 Ст25		
				ГОСТ 12821-80	1	3,67кг
				Материалы		
				Металл наплавленный		0,23кг

Инв.№подл. | Подп. и дата | Взам.инв.№ | Инв.№дубл. | Подп. и дата

Изм.	Лист	N докум.	Подп.	Дата
Разраб.		Извекова		
Пров.		Гончаренко		
Нач.отд		Коверченко		
Н.контр.		Севрюков		
Утв.				

Б10А429.100

Блок №7

Лит.	Лист	Листов
У		1

Госстрой СССР Харьковский Сантехпроект

Формат А4

Б10А429.080СБ

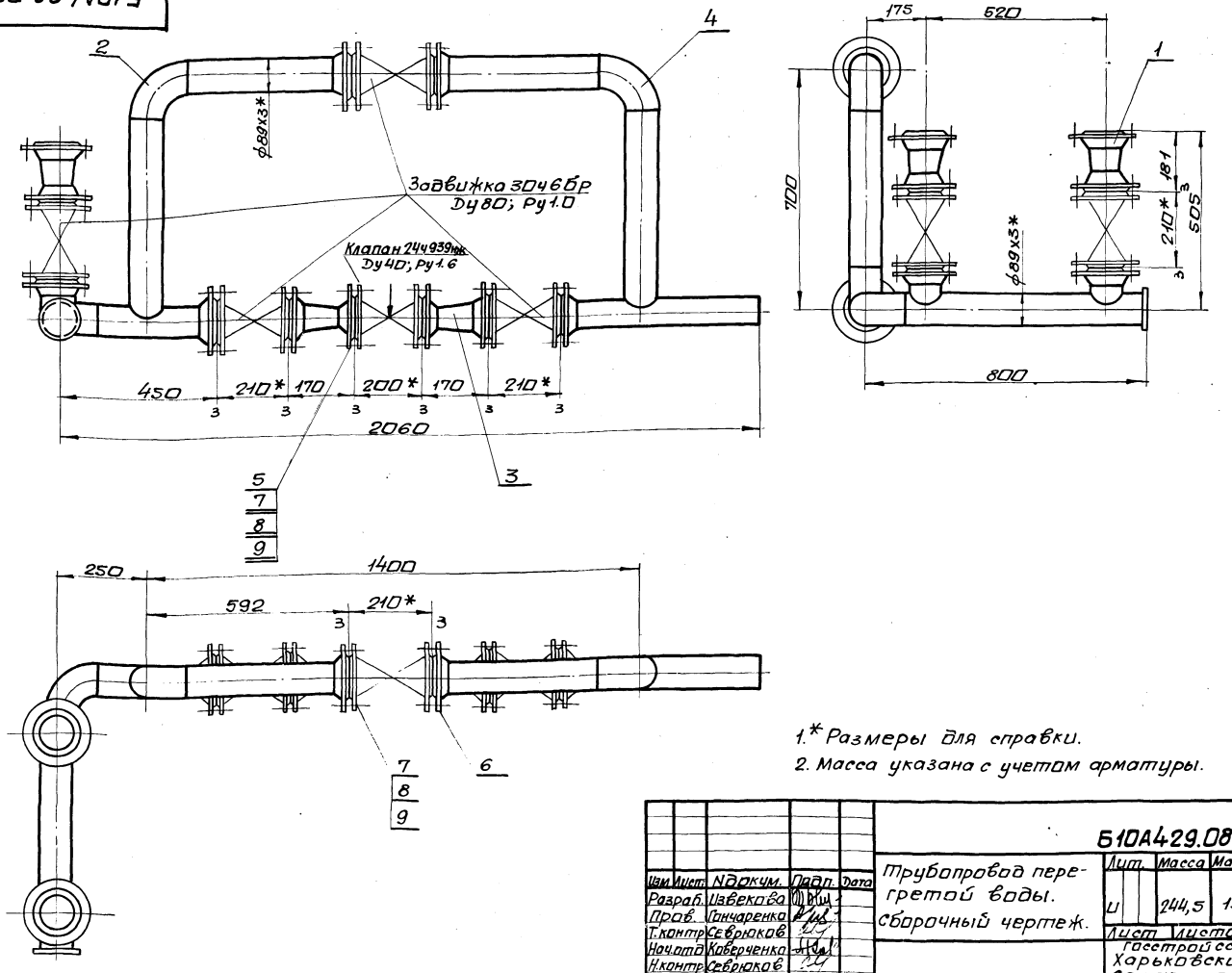

1.* Размеры для справки.

2. Масса указана с учетом арматуры.

Изм.	Лист	N докум.	Подп.	Дата
Разраб.		Извекова		
Пров.		Гончаренко		
Т.контр.		Севрюков		
Нач.отд		Коверченко		
Н.контр.		Севрюков		
Утв.				

Б10А429.080СБ

Трубопровод перегретой воды. Сборочный чертеж.

Лит.	Масса	Масшт.
У	244,5	1:10

Лист	Листов 1

Госстрой СССР Харьковский Сантехпроект

Альбом 10 часть 1

Б10А429.100СБ

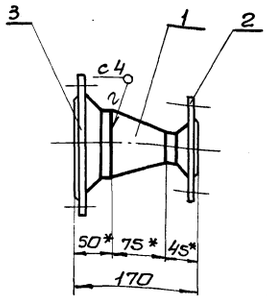

1. Сварку производить электродами Э-42 ГОСТ 9467-75. Сварные швы по ГОСТ 16037-80.
2.* Размеры для справки.

Изм.	Лист	N докум.	Подп.	Дата
Разраб.		Извекова		
Пров.		Гончаренко		
Т.контр.		Севрюков		
Нач.отд.		Коверченко		
Н.контр.		Севрюков		
Утв.				

Б10А429.100СБ

Блок N7 Сборочный чертеж

Лит.	Масса	Масшт.
И	6,3	1:5

Лист | Листов 1

Госстрой СССР Харьковский Сантехпроект

Формат А4

Б10А429.110СБ

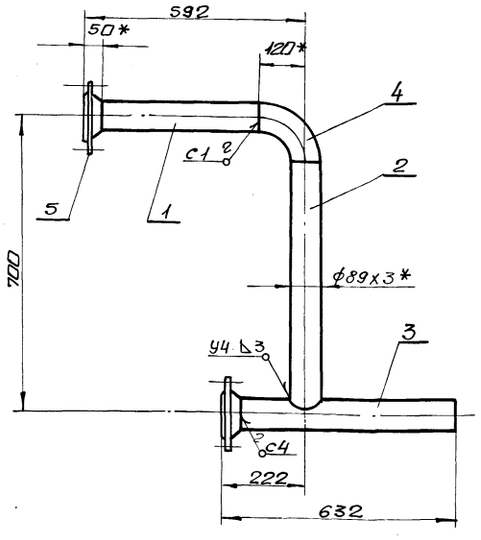

1. Предельные отклонения размеров $\pm\frac{IT16}{2}$
2. Сварку производить электродами Э-42 ГОСТ 9467-75. Сварные швы по ГОСТ 16037-80.
3. Кромки реза деталей БЧ- Rz320
4.* Размеры для справки.

Изм.	Лист	N докум.	Подп.	Дата
Разраб.		Извекова		
Пров.		Гончаренко		
Т.контр.		Севрюков		
Нач.отд.		Коверченко		
Н.контр.		Севрюков		
Утв.				

Б10А429.110СБ

Блок N8 Сборочный чертеж

Лит.	Масса	Масшт.
И	19,3	1:10

Лист | Листов 1

Госстрой СССР Харьковский Сантехпроект

Формат А4

Б10А429.090СБ

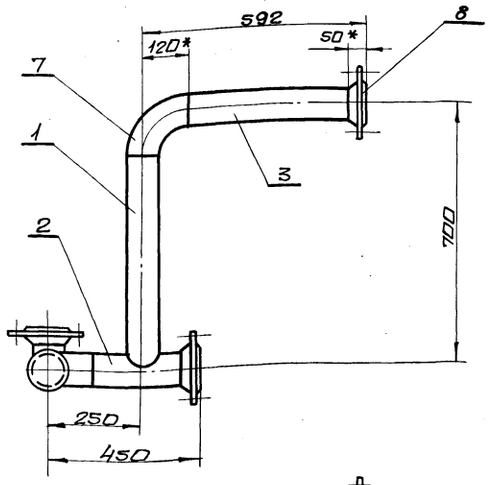

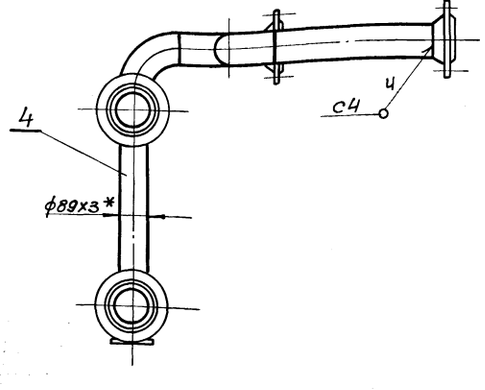

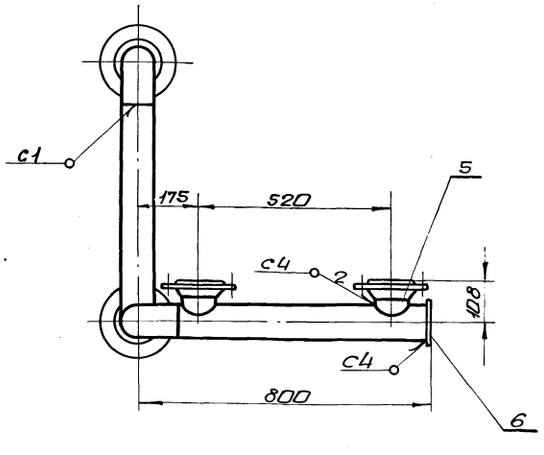

1. Предельные отклонения размеров $\pm\frac{IT16}{2}$
2. Сварку производить электродами Э-42 ГОСТ 9467-75. Сварные швы по ГОСТ 16037-80.
3. Кромки реза деталей БЧ- Rz320
4.* Размеры для справки.

Изм.	Лист	N докум.	Подп.	Дата
Разраб.		Извекова		
Пров.		Гончаренко		
Т.контр.		Севрюков		
Нач.отд.		Коверченко		
Н.контр.		Севрюков		
Утв.				

Б10А429.090СБ

Блок N6 Сборочный чертеж

Лит.	Масса	Масшт.
И	31,5	1:10

Лист | Листов 1

Госстрой СССР Харьковский Сантехпроект

Формат А3

Альбом 10 часть 1

5104429.001

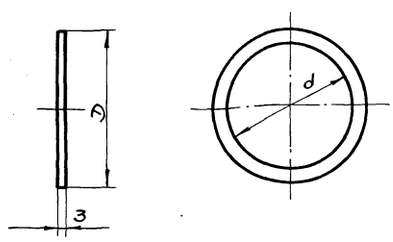

Обозначение	D	d	Масса, кг
Б10А429.001	158	98	0,06
-01	102	49	0,03
-02	58	18	0,01
-03	68	25	0,014
-04	88	38	0,023
-05	138	78	0,048

Инв.№подл. | Подп. и дата | Взам.инв.№ | Инв.№дубл. | Подп. и дата

Изм.	Лист	№докум.	Подп.	Дата
Разраб.		Извекова		
Пров.		Гончаренко		
Т.контр.		Севрюков		
Нач.отд.		Коверченко		
Н.контр.		Севрюков		
Утв.				

Б10А429.001

Прокладка

Лит. | Масса | Масшт.
У | — | —

Паронит ПОН-3 ГОСТ 481-80

Лист | Листов 1

Госстрой СССР Харьковский Сантехпроект

формат А4

5104429.003

Rz320

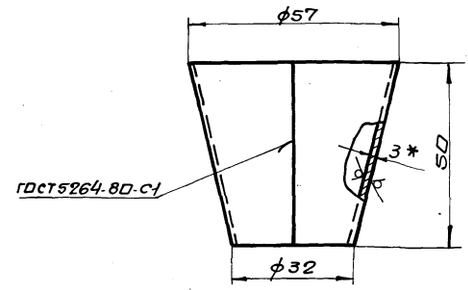

1. Предельные отклонения размеров $\pm \frac{IT16}{2}$
2. * Размер для справки.
3. Электроды Э-42 ГОСТ 9467-75.

Инв.№подл. | Подп. и дата | Взам.инв.№ | Инв.№дубл. | Подп. и дата

Изм.	Лист	№докум.	Подп.	Дата
Разраб.		Извекова		
Пров.		Гончаренко		
Т.контр.		Севрюков		
Нач.отд.		Коверченко		
Н.контр.		Севрюков		
Утв.				

Б10А429.003

Переход

Лит. | Масса | Масшт.
У | 0,16 | 1:1

Лист 3 ГОСТ 19903-74
Вст3 ГОСТ 16523-70

Лист | Листов 1

Госстрой СССР Харьковский Сантехпроект

формат А4

Форм.	Зона	Поз.	Обозначение	Наименование	Кол.	Примеч.
				Документация		
А4			Б10А429.110 СБ	сборочный чертеж		
				Детали		
Б4		1	Б10А429.012	Патрубок		
				Труба 89х3 ГОСТ 10704-76 / Вст3сп5 ГОСТ 10705-80		
				ℓ = 422	1	2,7кг
А4		2	Б10А429.006-02	Патрубок	1	
А4		3	Б10А429.005-02	Патрубок	1	
				Стандартные изделия		
		4		Отвод 90° 89х3,5		
				ГОСТ 17375-83	1	1,6 кг
		5		Фланец 1-80-10 Ст25		
				ГОСТ 12821-80	2	3,67кг
				Материалы		
				Металл наплавленный		0,4кг

Инв.№подл. | Подп. и дата | Взам.инв.№ | Инв.№дубл. | Подп. и дата

Изм.	Лист	№докум.	Подп.	Дата
Разраб.		Извекова		
Пров.		Гончаренко		
Нач.отд.		Коверченко		
Н.контр.		Севрюков		
Утв.				

Б10А429.110

Блок №8

Лит. | Лист | Листов
У | | 1

Госстрой СССР Харьковский Сантехпроект

формат А4

Форм.	Зона	Поз.	Обозначение	Наименование	Кол.	Примеч.
				Документация		
А4			Б10А429.130 СБ	сборочный чертеж		
				Детали		
А4		1	Б10А429.025	Фланец	1	
А4		2	Б10А429.026	Патрубок	1	
				Стандартные изделия		
		3		Болт М10х25.58		
				ГОСТ 7798-70	4	0,028кг
		4		Гайка М10.5		
				ГОСТ 5915-70	4	0,011кг
		5		Шайба 10.65 Г		
				ГОСТ 6402-70	4	0,002кг
				Материалы		
				Металл наплавленный		0,05 кг

Инв.№подл. | Подп. и дата | Взам.инв.№ | Инв.№дубл. | Подп. и дата

Изм.	Лист	№докум.	Подп.	Дата
Разраб.		Извекова		
Пров.		Гончаренко		
Нач.отд.		Коверченко		
Н.контр.		Севрюков		
Утв.				

Б10А429.130

Установка термобаллона регулятора РТ-Д0-50.

Лит. | Лист | Листов
У | | 1

Госстрой СССР Харьковский Сантехпроект

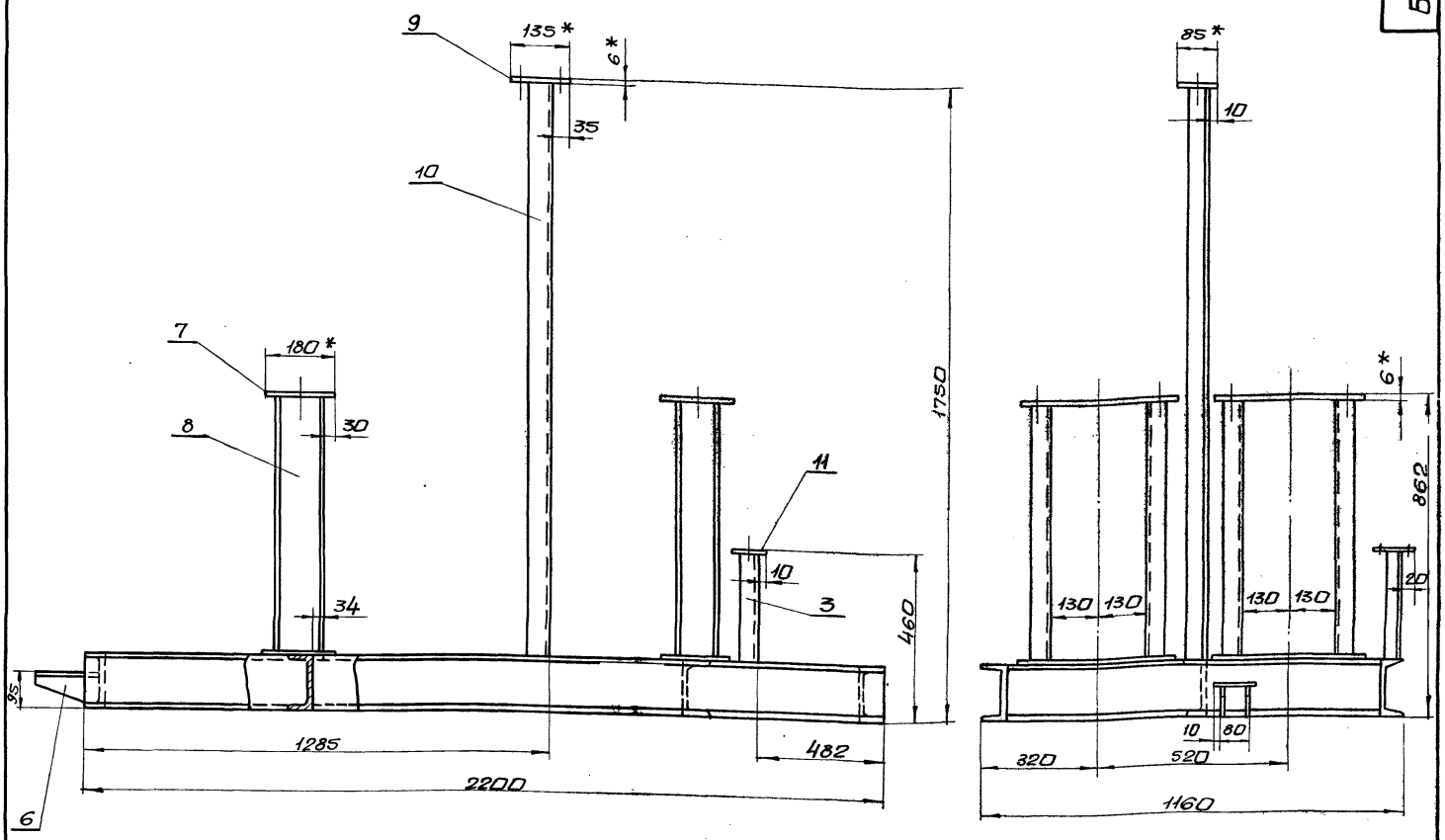

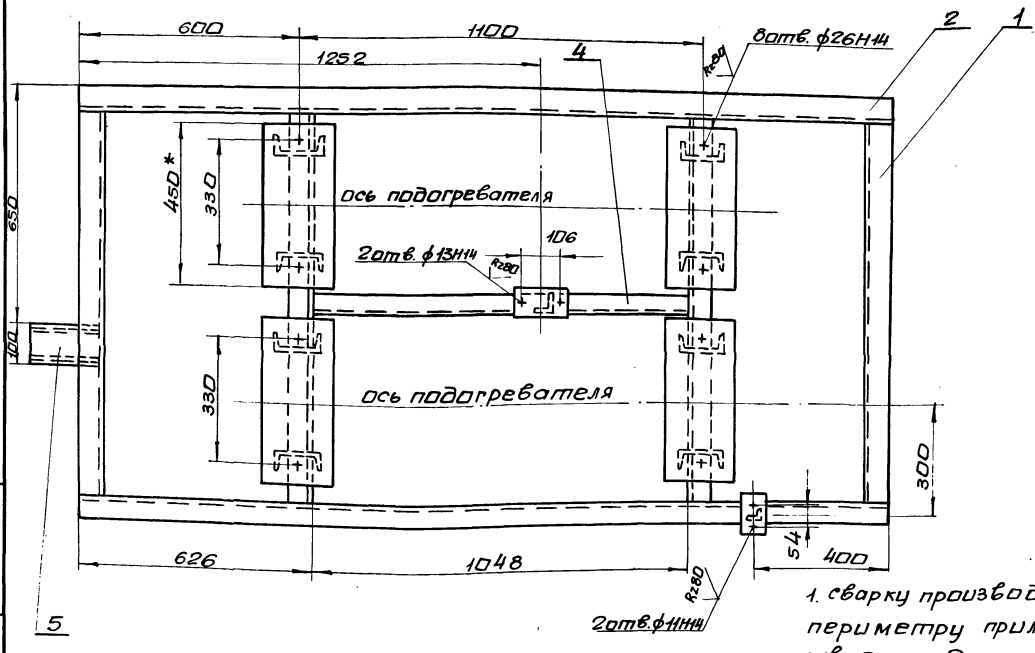

1. сварку производить сплошным швом по периметру прилегания деталей. Катет шва 5 мм. Электроды Э-42 ГОСТ 9467-75. сварные швы по ГОСТ 5264-80.
2. Кромки реза деталей Б4- Rz320
3. Предельные отклонения размеров $\pm \frac{IT16}{2}$

Изм.	Лист	№ докум.	Подп.	Дата
Разраб.		Извекова		
Пров.		Панчаренко		
Т.контр.		Севрюков		
Нач.отд.		Каберченко		
Н.контр.		Севрюков		
Утв.				

Б10А429.120СБ

Рама. Сборочный чертеж.

Лит.	Масса	Масшт.
У	207,7	1:10

Лист | Листов 1

Госстрой СССР Харьковский сантехпроект

Инв.№ подл. | Подп. и дата | Взам. инв.№ | Инв.№ дубл. | Подп. и дата

Альбом 10 часть 1

6104429.018

Rz320 √(√)

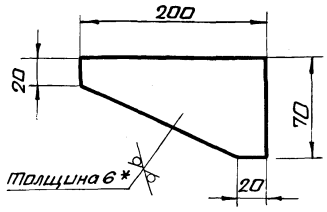

1. Предельные отклонения размеров $\pm \frac{IT16}{2}$
2. * Размер для справки.

Изм.	Лист	N докум.	Подп.	Дата	Б10А429.018			
Разраб.		Извекова			Косынка	Лит.	Масса	Масштаб
Пров.		Гончаренко				У	0,4	1:1
Т.контр.		Севрюков				Лист	Листов 1	
Нач.отд.		Каверченко			Лист 6 ГОСТ 19903-74 / Вст3 ГОСТ 14637-79	Госстрой СССР Харьковский сантехпроект		
Н.контр.		Севрюков						
Утв.								

Инв.№ подл. | Подп. и дата | Взам. инв.№ | Инв.№ дубл. | Подп. и дата

Формат А4

6104429.130СБ

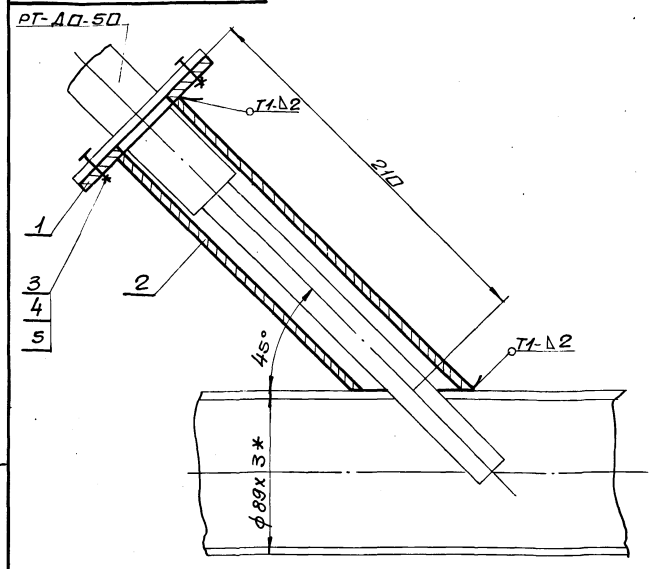

1. Сварку производить электродами Э-42 ГОСТ 9467-75. Сварные швы по ГОСТ 16037-80.
2. * Размер для справки.

Изм.	Лист	N докум.	Подп.	Дата	Б10А429.130СБ			
Разраб.		Извекова			Установка термобаллона регулятора РТ-Д0-50 сборочный чертеж	Лит.	Масса	Масштаб
Пров.		Гончаренко				У	1,45	1:2
Т.контр.		Севрюков				Лист	Листов 1	
Нач.отд.		Каверченко				Госстрой СССР Харьковский сантехпроект		
Н.контр.		Севрюков						
Утв.								

Инв.№ подл. | Подп. и дата | Взам. инв.№ | Инв.№ дубл. | Подп. и дата

Формат А4

Форм.	Зона	Поз.	Обозначение	Наименование	Кол.	Примеч.
				Документация		
А2			Б10А429.120 СБ	Сборочный чертеж		
				Детали		
Б4		1	Б10А429.013	Балка		
				Швеллер 16 ГОСТ 8240-72 / Вст3 ГОСТ 535-79		
				ℓ = 1032	4	14,65кг
Б4		2	Б10А429.014	Балка		
				Швеллер 16 ГОСТ 8240-72 / Вст3 ГОСТ 535-79		
				ℓ = 2200	2	31,2кг
Б4		3	Б10А429.015	Стойка		
				Уголок Б36х36х4 ГОСТ 8509-86 / Вст3 ГОСТ 535-79		
				ℓ = 294	1	0,65кг
Б4		4	Б10А429.016	Стяжка		
				Швеллер 16 ГОСТ 8240-72 / Вст3 ГОСТ 535-79		
				ℓ = 1048	1	14,9кг
Б4		5	Б10А429.017	Плита		
				Лист 6 ГОСТ 19903-74 / Вст3 ГОСТ 14637-79		
				100 х 200	1	0,94кг
А4		6	Б10А429.018	Косынка	2	
Б4		7	Б10А429.019	Плита		
				Лист 6 ГОСТ 19903-74 / Вст3 ГОСТ 14637-79		
				180 х 450	8	3,8кг

Изм.	Лист	N докум.	Подп.	Дата	Б10А429.120			
Разраб.		Извекова			Рама	Лит.	Лист	Листов
Пров.		Гончаренко				У	1	2
Нач.отд.		Каверченко				Госстрой СССР Харьковский сантехпроект		
Н.контр.		Севрюков						
Утв.								

Инв.№ подл. | Подп. и дата | Взам. инв.№ | Инв.№ дубл. | Подп. и дата

14

Форм.	Зона	Поз.	Обозначение	Наименование	Кол.	Примеч.
Б4		8	Б10А429.021	Стойка		
				Швеллер 12 ГОСТ 8240-72 / Вст3 ГОСТ 535-79		
				ℓ = 690	4	7,2кг
Б4		9	Б10А429.022	Плита		
				Лист 8 ГОСТ 19903-74 / Вст3 ГОСТ 14637-79		
				85 х 135	1	0,54кг
Б4		10	Б10А429.023	Стойка		
				Уголок Б63х63х5 ГОСТ 8509-86 / Вст3 ГОСТ 535-79		
				ℓ = 1586	1	7,6кг
Б4		11	Б10А429.024	Плита		
				Лист 6 ГОСТ 19903-74 / Вст3 ГОСТ 14637-79		
				60 х 75	1	0,2кг
				Материалы		
				Металл наплавленный		2,0кг

Изм.	Лист	N докум.	Подп.	Дата	Б10А429.120	Лист 2

Инв.№ подл. | Подп. и дата | Взам. инв.№ | Инв.№ дубл. | Подп. и дата

Формат А4

Альбом 10 часть I

Форм.	Зона	Поз.	Обозначение	Наименование	Кол.	Прим.
				Документация		
*			Б10А 430.000СБ	Сборочный чертеж		А2;А2;А2
А3			Б10А 430.000ВС	Ведомость спецификаций		
А3			Б10А430.000ВП	Ведомость покупных изделий		
				Сборочные единицы		
А4		1	Б10А430.010	Трубопровод пара	1	
А4		2	Б10А430.060	Трубопровод исходной омагниченной воды	1	
А4		3	Б10А430.080	Трубопровод исходной воды	1	
А4		4	Б10А430.100	Рама	1	
А4		5	Б10А430.110	Установка термобаллона регулятора РТ-ДО-40	1	
				Детали		
А4		6	Б10А429.001	Прокладка	6	
		7	Б10А429.001-01	Прокладка	2	
		8	Б10А429.001-02	Прокладка	6	
		9	Б10А429.001-03	Прокладка	10	
Б4		10	Б10А430.001	Ушко Круг 16 ГОСТ 2590-71 Ст3 ГОСТ 535-79 ℓ=170	4	0,21кг
А4		11	Б10А429.003	Переход	2	

Инв.№подл. | Подп. и дата | Взам.инв.№ | Инв.№дубл. | Подп. и дата

Изм.	Лист	N докум.	Подп.	Дата
Разраб.	Избекова			
Пров.	Гончаренко			
Нач.отд.	Коверченко			
Н.контр.	Севрюков			
Утв.				

Б10А430.000

Блок подогревателей горячего водоснабжения

Лит.	Лист	Листов
	1	3

Госстрой СССР Харьковский сантехпроект

формат А4

Форм.	Зона	Поз.	Обозначение	Наименование	Кол.	Примеч.
				Стандартные изделия		
		12		Фланец 1-25-16 Ст25 ГОСТ 12821-80	10	1,05кг
		13		Фланец 1-20-16 Ст25 ГОСТ 12821-80	6	0,87кг
		14		Болт М12х50.58 ГОСТ 7798-70	64	0,062кг
		15		Гайка М12.6Г ГОСТ 5915-70	64	0,016кг
		16		Шайба 12.65Г ГОСТ 6402-70	64	0,003кг
		17		Болт М16х55.58 ГОСТ 7798-70	44	0,121кг
		18		Гайка М16.5 ГОСТ 5915-70	44	0,033кг
		19		Шайба 16.65Г ГОСТ 6402-70	44	0,008кг
		20		Болт М24х50.58 ГОСТ 7796-70	8	0,3кг
		21		Гайка М24.5 ГОСТ 5915-70	8	0,1кг
		22		Шайба 24.65Г ГОСТ 6402-70	8	0,027кг
		23		Опора ОПБ2-57 ГОСТ 14911-82	1	0,33кг
		24		Опора ОПБ2-32 ГОСТ 14911-82	1	0,12кг
		25		Опора ОПП2-100.89 ГОСТ 14911-82	3	1,15кг
		26		Фланец 1-50-10 Ст25 ГОСТ 12821-80	2	2,26кг

Инв.№подл. | Подп. и дата | Взам.инв.№ | Инв.№дубл. | Подп. и дата

Изм.	Лист	N докум.	Подп.	Дата

Б10А430.000

Лист 2

формат А4

Форм.	Зона	Поз.	Обозначение	Наименование	Кол.	Примеч.
		27		Прочие изделия Закладная конструкция 13К4-150-87	1	
		28		Термобаллон регулятора температуры РТ-ДО-40 Ду40	1	
		29		Закладная конструкция 13К4-46-76	4	
		30		Закладная конструкция 73К4-1-87	4	
		31		Закладная конструкция 143К4-2-87	2	
		32		Закладная конструкция 23К4-46-76	3	
				Материалы		
		33		Труба 32х2,2 ГОСТ 10704-76 В Ст3сп5 ГОСТ 10705-80 ℓ=2500		3,1кг
		34		Труба 20х2,5 ГОСТ 3262-75 ℓ=3500		5,2кг
				Металл наплавленный		2,5кг

Инв.№подл. | Подп. и дата | Взам.инв.№ | Инв.№дубл. | Подп. и дата

Изм.	Лист	N докум.	Подп.	Дата

Б10А430.000

Лист 3

формат А4

Форм.	Зона	Поз.	Обозначение	Наименование	Кол.	Примеч.
				Документация		
А3			Б10А430.010СБ	Сборочный чертеж		
				Сборочные единицы		
А4		1	Б10А430.020	Блок N1	2	
А4		2	Б10А430.030	Блок N2	1	
А4		3	Б10А430.040	Блок N3	1	
А4		4	Б10А430.050	Блок N4	1	
				Детали		
А4		5	Б10А429.001-04	Прокладка	2	
		6	Б10А429.001-01	Прокладка	6	
				Стандартные изделия		
		7		Болт М16х55.58 ГОСТ 7798-70	32	0,121кг
		8		Гайка М16.5 ГОСТ 5915-70	32	0,033кг
		9		Шайба 16.65Г ГОСТ 6402-70	32	0,008кг

Инв.№подл. | Подп. и дата | Взам.инв.№ | Инв.№дубл. | Подп. и дата

Изм.	Лист	N докум.	Подп.	Дата
Разраб.	Избекова			
Пров.	Гончаренко			
Нач.отд.	Коверченко			
Н.контр.	Севрюков			
Утв.				

Б10А430.010

Трубопровод пара

Лит.	Лист	Листов
	1	1

Госстрой СССР Харьковский сантехпроект

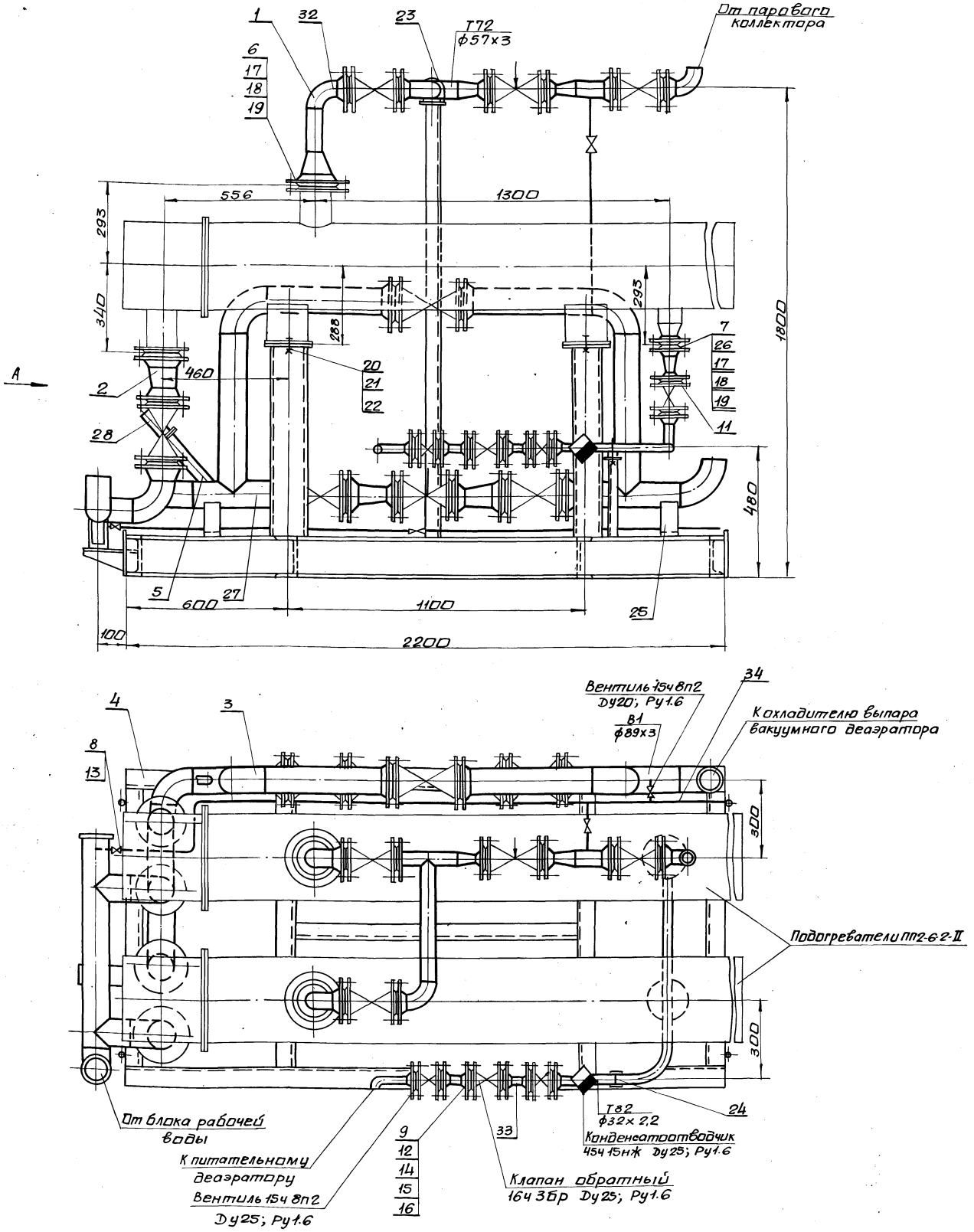

1. Технические требования смотри общие данные альбом 10, часть 1.
2. Масса блока дана с учетом массы арматуры и оборудования.
3. Сварку производить электродами Э-42 ГОСТ 9467-75. Сварные швы по ГОСТ 5264-80.

						610А430.000СБ		
Изм.	Лист	N докум.	Подп.	Дата	Блок подогревателей горячего водоснабжения. Сборочный чертеж.	Лит.	Масса	Масштаб
Разраб.		Извекова				У	1425,0	1:10
Пров.		Гончаренко				Лист 1	Листов 3	
Т.контр.		Сербиков				Госстрой СССР Харьковский сантехпроект		
Нач.отд.		Коверченко						
Н.контр.		Сербиков						
Утв.								

Инв.№подл. | Подп. и дата | Взам.инв.№ | Инв.№дубл. | Подп. и дата

Вид А
М1:10

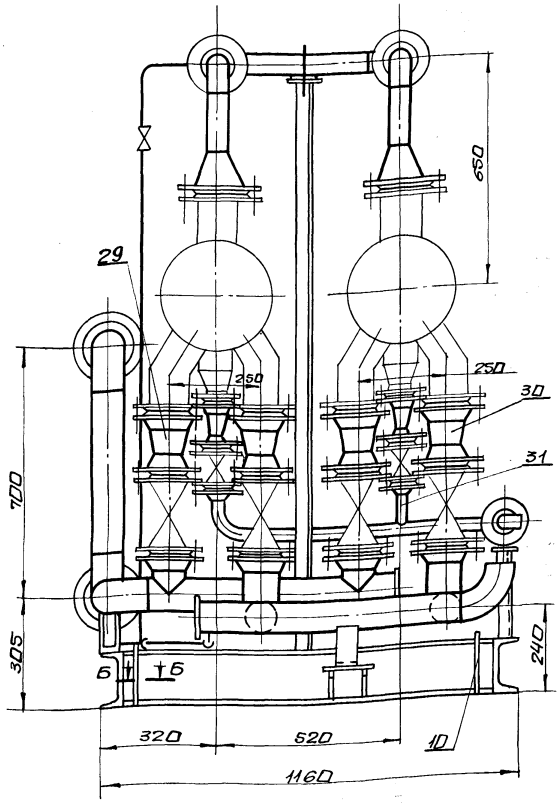

Б-Б
М 1:2

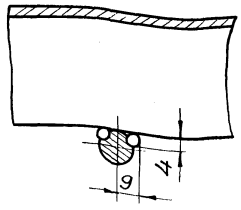

Схема

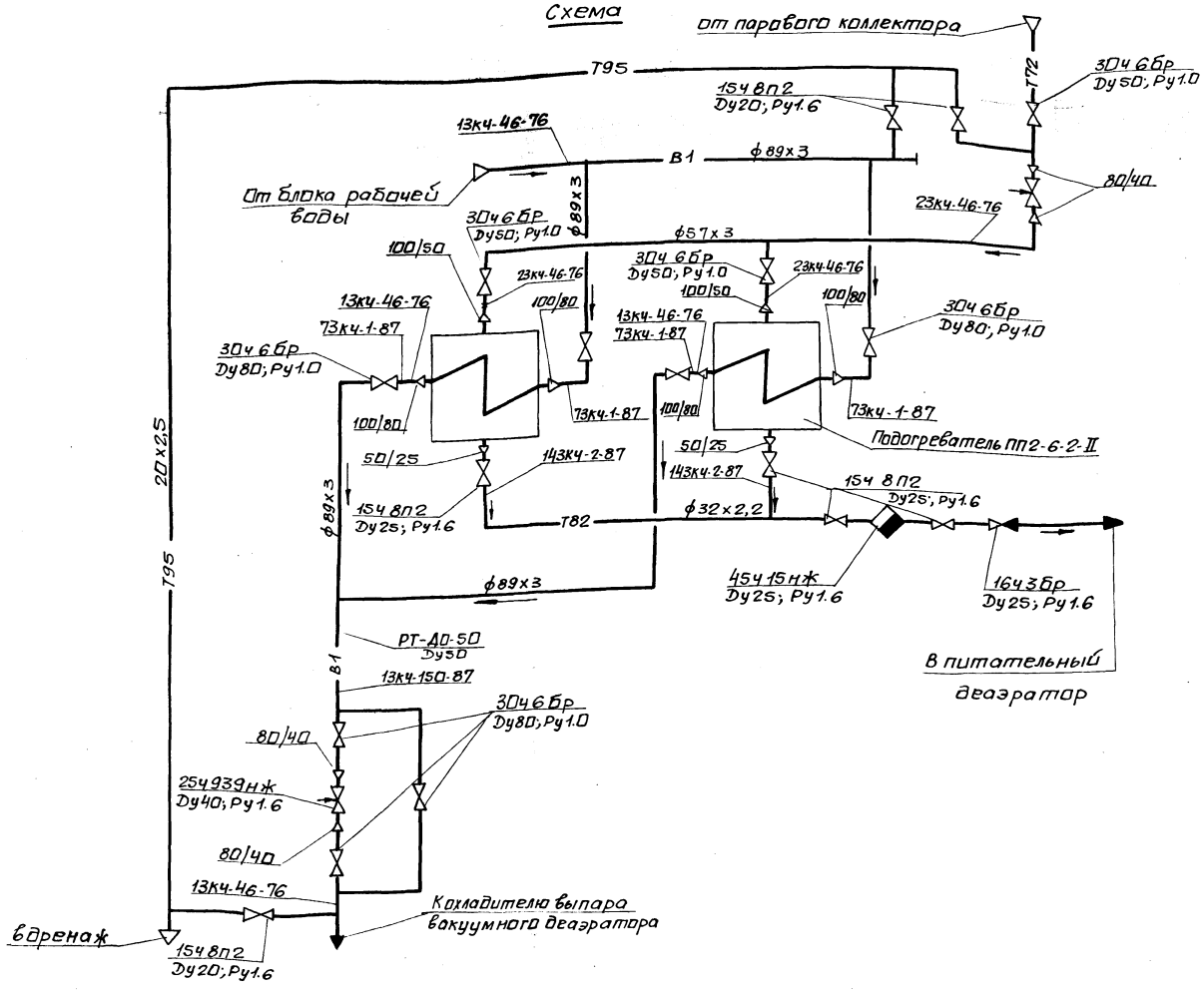

Ведомость теплоизоляционных конструкций

Наименование элемента, диаметр или размеры, мм	Кол.	Температ. теплонос. °С макс.	Температ. теплонос. °С средне год.	Изоляционные конструкции: Основной теплоизоляцион. слой: Материал	Основной слой: толщ. мм	Основной слой: общ. объем м³	Покровный слой: Материал	Покровный слой: Толщ. мм	Покровный слой: общ. повер. м²	Обозначен. применяемого чертежа	Примечание
Подогреватель паровод-ной ПП2-6-2-II	2	164°		Маты минераловатные прошивные марки 3Н-100 в обкладке из стекло-сетки ГОСТ 21880-86	70	0,47	Стеклопластик рулонный РСТ ТУ6-11-145-80		7,9	серия 3.903.12 Н10102-20-22	ч.I стр.103
Трубопровод ф89х3 В1	4	164°		——"——	50	0,088			2,4	Н10102-20-02	"
ф57х3 Т92	3	164°		Полотно холстопрошивное из отходов стеклянного волокна марки ХПС-Т-5 ТУ6-11-454-77	50	0,051	Фольга алюминие-вая дублированная марки Ф-0,15м СТТУ36-1177-77	0,15	1,5	Н10102-14-04	ч.I стр. 69÷71
ф32х2,2 Т82	2,5	164°		——"——	40	0,0225	——"——		0,9	Н10102-14-01	"
Трубопроводная арматура Ду50	3	164°		Съемные полуфуляры из оцинкованных сталь-ных листов, заполненных матами прошивными минераловатными марки ЗМ-100 в обкладке из стеклосетки №20-05 с одной стороны ГОСТ 21880-76	40	0,0432	Сталь тонко-листовая оцин-кованная С-0,8 ГОСТ 14918-80	0,8	1,44	серия 3.903-12 Н10102-115-05	ч.II стр. 145÷ 150
Ду40	2	164°		——"——	40	0,0268	——"——		0,92	Н10102-115-01	
Ду80	5	70°		——"——	40	0,083	——"——		2,9	Н10102-115-08	

Указания по антикоррозионной защите

Наименование технологического аппарата, газохода, трубопровода, габаритные размеры мм, номер позиции	Условия эксплуатации (состав среды, температура °С; давление МПа; коэффициент заполнения, место установки и др.)	Конструкция антикоррозионного покрытия	Технические требования по производству работ
1. Подогреватель пароводяной ПП2-6-2-II 2 шт.	В помещении, теплоизолирован	Наружная поверхность: Окраска пентафталевой эмалью ПФ-133 за 2 раза по 2 слоям грунтовки ГФ-021	Лакокрасочные покрытия подлежат систематическому контролю не реже одного раза в полугодие и подлежат своевременному восстановлению на поврежденных участках
2. Трубопровод В1 ф 26,8х2,5 Т95 ф 89х3	В помещении t=16°С		
3. Опорная конструкция	В помещении	2 слоя эмали ПФ-133 по 2 слоям грунтовки ГФ-021	

Инв. № подл. | Подп. и дата | Взам. инв. № | Инв. № дубл. | Подп. и дата

Альбом 10 часть 1

Нстроки	Обозначение	Наименование	Куда входит: Обозначение	Куда входит: Кол.	Общее кол-во	Примечание
1	Б10А430.000	Блок подогревателей горячего водоснабжения				
2	Б10А430.010	Трубопровод пара	Б10А430.000	1	1	
3	Б10А430.020	Блок №1	Б10А430.010	2	2	
4	Б10А430.030	Блок №2	Б10А430.010	1	1	
5	Б10А430.040	Блок №3	Б10А430.010	1	1	
6	Б10А430.050	Блок №4	Б10А430.010	1	1	
7	Б10А430.060	Трубопровод исходной омагниченной воды	Б10А430.000	1	1	
8	Б10А429.060	Блок №4	Б10А430.060; Б10А430.08	4	4	
9	Б10А430.070	Блок №5	Б10А430.060	1	1	
10	Б10А430.080	Трубопровод исходной воды	Б10А430.000	1	1	
11	Б10А429.090	Блок №6	Б10А430.080	1	1	
12	Б10А429.100	Блок №7	Б10А430.080	2	2	
13	Б10А430.090	Блок №8	Б10А430.080	1	1	
14	Б10А430.100	Рама	Б10А430.000	1	1	
15	Б10А430.110	Установка термобаллона регулятора РТ-40-40	Б10А430.000	1	1	

Инв.№подл. | Подп. и дата | Взам. инв.№ | Инв.№дубл. | Подп. и дата

Изм.	Лист	№докум.	Подп.	Дата	Б10А430.000ВС			
Разраб.		Извекова			Блок подогревателей горячего водоснабжения. Ведомость спецификаций.	Лит.	Лист	Листов
Пров.		Гончаренко				И		1
Нач.отд.		Коверченко				Госстрой СССР Харьковский сантехпроект		
Н.контр.		Севрюков						
Утв.								

формат А3

Нстроки	Наименование	Обозначение документа на поставку	Поставщик	Куда входит (обозначение)	Количество: на изделие	в комплект	на регулировку	Всего	Примеч.
1	Фланец 1-20-16 ст25	ГОСТ 12821-80			6			6	
2	Фланец 2-25-16 ст25	ГОСТ 12821-80			10			10	
3	Фланец 1-40-16 ст25	ГОСТ 12821-80			4			4	
4	Фланец 1-50-10 ст25	ГОСТ 12821-80			8			8	
5	Фланец 1-80-10 ст25	ГОСТ 12821-80			14			14	
6	Фланец 1-100-10 ст25	ГОСТ 12821-80			6			6	
7	Отвод 90°57х3	ГОСТ 17375-83			4			4	
8	Отвод 90°89х3,5	ГОСТ 17375-83			7			7	
9	Переход К57х4-45х2,5	ГОСТ 17378-83			2			2	
10	Переход К89х3,5-45х2,5	ГОСТ 17378-83			2			2	
11	Переход К108х4-57х3	ГОСТ 17378-83			2			2	
12	Переход К108х4-89х3,5	ГОСТ 17378-83			4			4	
13	Болт М10х25.58	ГОСТ 7798-70			4			4	
14	Болт М12х50.58	ГОСТ 7798-70			64			64	
15	Болт М16х55.58	ГОСТ 7798-70			140			140	
16	Болт М24х50.58	ГОСТ 7798-70			4			4	
17	Гайка М10.5	ГОСТ 5915-70			4			4	
18	Гайка М12.5	ГОСТ 5915-70			64			64	
19	Гайка М16.5	ГОСТ 5915-70			140			140	
20	Гайка М24.5	ГОСТ 5915-70			4			4	
21	Шайба 10.65Т	ГОСТ 6402-70			4			4	
22	Шайба 12.65Г	ГОСТ 6402-70			64			64	
23	Шайба 16.65Г	ГОСТ 6402-70			140			140	
24	Шайба 24.65Г	ГОСТ 6402-70			4			4	
25	Опора ОПБ2-32	ГОСТ 14911-82			1			1	
26	Опора ОПБ2.57	ГОСТ 14911-82			1			1	
27	Опора ОПП2-100.89	ГОСТ 14911-82			3			3	

Инв.№подл. | Подп. и дата | Взам. инв.№ | Инв.№дубл. | Подп. и дата

Изм.	Лист	№докум.	Подп.	Дата	Б10А430.000ВП			
Разраб.		Извекова			Блок подогревателей горячего водоснабжения. Ведомость покупных изделий.	Лит.	Лист	Листов
Пров.		Гончаренко				И		1
Нач.отд.		Коверченко				Госстрой СССР Харьковский сантехпроект		
Н.контр.		Севрюков						
Утв.								

Альбом 10 часть 1

610А429.026

Rz320

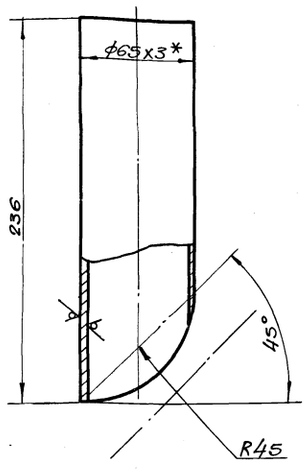

1. Предельные отклонения размеров $\pm \frac{IT16}{2}$
2. * Размер для справки.

Изм.	Лист	N докум.	Подп.	Дата	610А429.026	Лит.	Масса	Масшт.
Разраб.		Извекова			Патрубок	И	1,05	1:2
Пров.		Гончаренко				Лист	Листов 1	
Т.контр.		Севрюков			Труба 63х3 ГОСТ 8734-75 / В20 ГОСТ 8733-74	Госстрой СССР Харьковский сантехпроект		
Нач.отд.		Коверченко						
Н.контр.		Севрюков						
Утв.								

Инв.№ подл. | Подп. и дата | Взам. инв.№ | Инв.№ дубл. | Подп. и дата

Формат А4

610А429.025

Rz80

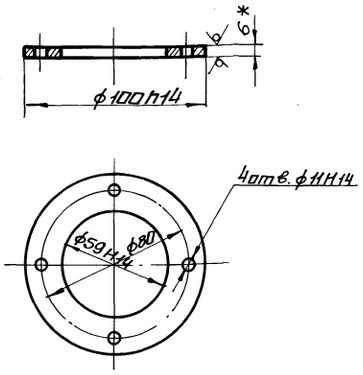

* Размер для справки.

Изм.	Лист	N докум.	Подп.	Дата	610А429.025	Лит.	Масса	Масшт.
Разраб.		Извекова			Фланец	И	0,24	1:2
Пров.		Гончаренко				Лист	Листов 1	
Т.контр.		Севрюков			Лист 6 ГОСТ 19903-74 / ВСт3 ГОСТ 14637-79	Госстрой СССР Харьковский сантехпроект		
Нач.отд.		Коверченко						
Н.контр.		Севрюков						
Утв.								

Инв.№ подл. | Подп. и дата | Взам. инв.№ | Инв.№ дубл. | Подп. и дата

Формат А4

610А430.010СБ

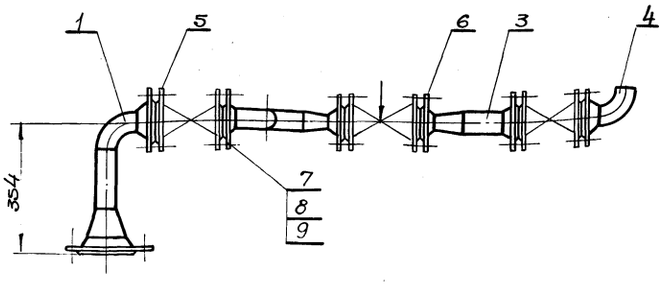

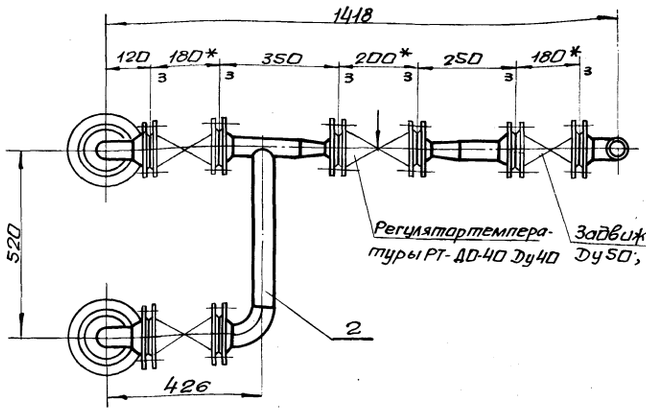

1. * Размеры для справки.
2. Масса указана с учетом арматуры.

Изм.	Лист	N докум.	Подп.	Дата	610А430.010СБ	Лит.	Масса	Масшт.
Разраб.		Извекова			Трубопровод пара сборочный чертеж	У	108,7	1:10
Пров.		Гончаренко				Лист	Листов 1	
Т.контр.		Севрюков				Госстрой СССР Харьковский Сантехпроект		
Нач.отд.		Коверченко						
Н.контр.		Севрюков						
Утв.								

Инв.№ подл. | Подп. и дата | Инв.№ дубл. | Взам. инв.№ | Подп. и дата

Альбом 10 часть 1

Форм.	Зона	Поз.	Обозначение	Наименование	Кол.	Примеч.
				Документация		
А4			Б10А430.020СБ	Сборочный чертеж		
				Детали		
Б4		1	Б10А430.002	Патрубок		
				Труба 57х3 ГОСТ 10704-76		
				Ст3сп5 ГОСТ 10705-80		
				ℓ=148	1	0,6кг
				Стандартные изделия		
		2		Переход К108х4-57х3		
				ГОСТ 17378-83	1	0,9кг
		3		Отвод 90°57х3		
				ГОСТ 17375-83	1	0,6кг
		4		Фланец 1-50-10 Ст25		
				ГОСТ 12821-80	1	2,26кг
		5		Фланец 1-100-10 Ст25		
				ГОСТ 12821-80	1	4,7кг
				Материалы		
				Металл наплавленный		0,44кг

Инв.№подл. | Подп. и дата | Взам. инв.№ | Инв.№дубл. | Подп. и дата

Изм.	Лист	N докум.	Подп.	Дата	Б10А430.020			
Разраб.		Извекова			Блок N1	Лит.	Лист	Листов
Пров.		Гончаренко						1
Нач.отд.		Коверченко				Госстрой СССР Харьковский Сантехпроект		
Н.контр.		Севрюков						
Утв.								

Формат А4

Б10А430.020СБ

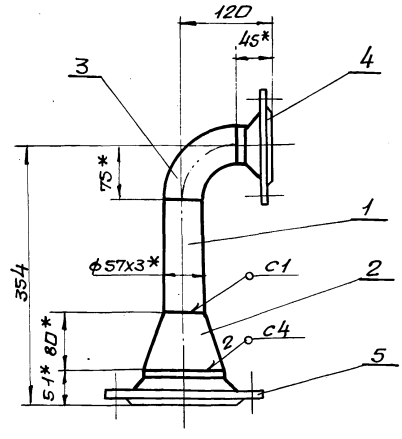

1. Предельные отклонения размеров $\pm \frac{IT16}{2}$
2. Сварку производить электродами Э-42 ГОСТ 9467-75. Сварные швы по ГОСТ 16037-80.
3. Кромки реза деталей Б4 - $Rz320$.
4. *Размеры для справки.

Изм.	Лист	N докум.	Подп.	Дата	Б10А430.020СБ			
Разраб.		Извекова			Блок N1	Лит.	Масса	Масшт.
Пров.		Гончаренко			Сборочный чертеж	У	9,5	1:5
Т.контр.		Севрюков				Лист	Листов 1	
Нач.отд.		Коверченко				Госстрой СССР Харьковский Сантехпроект		
Н.контр.		Севрюков						
Утв.								

Формат А4

Форм.	Зона	Поз.	Обозначение	Наименование	Кол.	Примеч.
				Документация		
А4			Б10А430.030СБ	Сборочный чертеж		
				Детали		
А4		1	Б10А430.003	Патрубок	1	
А4		2	Б10А430.004	Патрубок	1	
				Стандартные изделия		
		3		Отвод 90°57х3		
				ГОСТ 17375-83	1	0,6кг
		4		Переход К57х4-45х2,5		
				ГОСТ 17378-83	1	0,2кг
		5		Фланец 1-40-16 Ст25		
				ГОСТ 12821-80	1	1,85кг
		6		Фланец 1-50-10 Ст25		
				ГОСТ 12821-80	2	2,26кг
				Материалы		
				Металл наплавленный		0,4кг

Инв.№подл. | Подп. и дата | Взам. инв.№ | Инв.№дубл. | Подп. и дата

Изм.	Лист	N докум.	Подп.	Дата	Б10А430.030			
Разраб.		Извекова			Блок N2	Лит.	Лист	Листов
Пров.		Гончаренко						1
Нач.отд.		Коверченко				Госстрой СССР Харьковский Сантехпроект		
Н.контр.		Севрюков						
Утв.								

Формат А4

Б10А430.030СБ

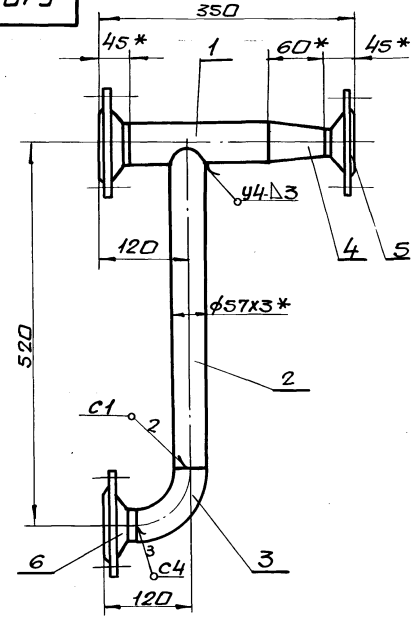

1. Предельные отклонения размеров $\pm \frac{IT16}{2}$
2. Сварку производить электродами Э-42 ГОСТ 9467-75. Сварные швы по ГОСТ 16037-80.
3. * Размеры для справки.

Изм.	Лист	N докум.	Подп.	Дата	Б10А430.030СБ			
Разраб.		Извекова			Блок N2	Лит.	Масса	Масшт.
Пров.		Гончаренко			Сборочный чертеж	У	10,0	1:5
Т.контр.		Севрюков				Лист	Листов 1	
Нач.отд.		Коверченко				Госстрой СССР Харьковский Сантехпроект		
Н.контр.		Севрюков						
Утв.								

Форм.	Зона	Поз.	Обозначение	Наименование	Кол.	Примеч.
				Документация		
А4			Б10А430.040СБ	сборочный чертеж		
				Детали		
Б4		1	Б10А430.005	Патрубок		
				Труба 57х3 ГОСТ 10704-76		
				Вст3сп5 ГОСТ 10705-80		
				ℓ=100	1	0,4кг
				Стандартные изделия		
		2		Переход К57х4-45х2,5		
				ГОСТ 17378-83	1	0,2кг
		3		Фланец 1-40-16 Ст25		
				ГОСТ 12821-80	1	1,85кг
		4		Фланец 1-50-10 Ст25		
				ГОСТ 12821-80	1	2,26кг
				Материалы		
				Металл наплавленный		0,3кг

Инв.№подл. | Подп. и дата | Инв.№дубл. | Взам.инв.№ | Подп. и дата

Изм.	Лист	N докум.	Подп.	Дата
Разраб.		Извекова		
Пров.		Гончаренко		
Нач.отд		Коверченко		
Н.контр.		Севрюков		
Утв.				

Б10А430.040

Блок №3

Лит.	Лист	Листов
У		1

Госстрой СССР Харьковский сантехпроект

Формат А4

Б10А430.040СБ

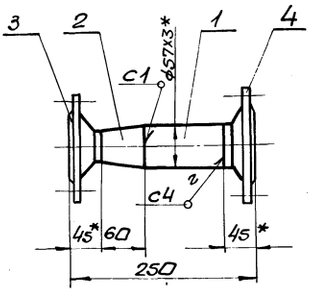

1. Предельные отклонения размеров $\pm \frac{IT16}{2}$
2. Сварку производить электродами Э-42 ГОСТ 9467-75. сварные швы по ГОСТ 16037-80.
3. Кромки реза деталей Б4- $R_z 320$
4. *Размеры для справки.

Инв.№подл. | Подп. и дата | Инв.№дубл. | Взам.инв.№ | Подп. и дата

Изм.	Лист	N докум.	Подп.	Дата
Разраб.		Извекова		
Пров.		Гончаренко		
Т.контр.		Севрюков		
Нач.отд		Коверченко		
Н.контр.		Севрюков		
Утв.				

Б10А430.040СБ

Блок №3 сборочный чертеж.

Лит.	Масса	Масшт.
У	5,0	1:5

Лист	Листов 1

Госстрой СССР Харьковский сантехпроект

Формат А4

Форм.	Зона	Поз.	Обозначение	Наименование	Кол.	Примеч.
				Документация		
А4			Б10А430.050СБ	сборочный чертеж		
				Сборочные единицы		
		1		Отвод 90° 57х3		
				ГОСТ 17375-83	1	0,6кг
		2		Фланец 1-50-10 Ст25		
				ГОСТ 12821-80	1	2,26кг
				Материалы		
				Металл наплавленный		0,04кг

Инв.№подл. | Подп. и дата | Инв.№дубл. | Взам.инв.№ | Подп. и дата

Изм.	Лист	N докум.	Подп.	Дата
Разраб.		Извекова		
Пров.		Гончаренко		
Нач.отд		Коверченко		
Н.контр.		Севрюков		
Утв.				

Б10А430.050

Блок №4

Лит.	Лист	Листов
Ш		1

Госстрой СССР Харьковский сантехпроект

Формат А4

Б10А430.050СБ

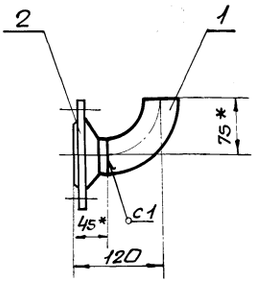

1. Сварку производить электродами Э-42 ГОСТ 9467-75. сварные швы по ГОСТ 16037-80.
2. *Размеры для справки.

Инв.№подл. | Подп. и дата | Инв.№дубл. | Взам.инв.№ | Подп. и дата

Изм.	Лист	N докум.	Подп.	Дата
Разраб.		Извекова		
Пров.		Гончаренко		
Т.контр.		Севрюков		
Нач.отд		Коверченко		
Н.контр.		Севрюков		
Утв.				

Б10А430.050СБ

Блок №4. сборочный чертеж

Лит.	Масса	Масшт.
У	2,9	1:5

Лист	Листов 1

Госстрой СССР Харьковский сантехпроект

Альбом 10 часть 1

Б10А430.003

Rz320 √(√)

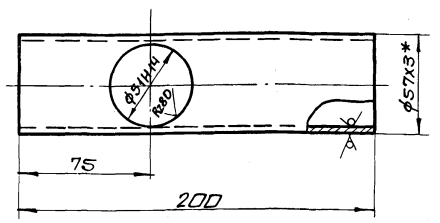

1. Неуказанные предельные отклонения размеров $\pm\frac{IT16}{2}$
2. * Размер для справки.

Изм	Лист	Nдокум.	Подп.	Дата
Разраб.		Извекова		
Пров.		Гончаренко		
Т.контр.		Севрюков		
Нач.отд.		Коверченко		
Н.контр.		Севрюков		
Утв.				

Патрубок

Лит.	Масса	Масшт.
U	0,8	1:2

Лист | Листов 1

Труба 57х3 ГОСТ 10704-76 / В Ст3сп5 ГОСТ 10705-80

Госстрой СССР Харьковский Сантехпроект

формат А4

Форм.	Зона	Поз.	Обозначение	Наименование	Кол.	Примеч.
				Документация		
А3			Б10А430.060СБ	Сборочный чертеж		
				Сборочные единицы		
А4		1	Б10А429.060	Блок N4	2	
А4		2	Б10А430.070	Блок N5	1	
				Детали		
А4		3	Б10А429.001-05	Прокладка	4	
				Стандартные изделия		
		4		Болт М16х55.58		
				ГОСТ 7798-70	16	0,121кг
		5		Гайка М16.5		
				ГОСТ 5915-70	16	0,033кг
		6		Шайба 16.65Г		
				ГОСТ 6402-70	16	0,008кг

Изм	Лист	Nдокум.	Подп.	Дата
Разраб.		Извекова		
Пров.		Гончаренко		
Нач.отд.		Коверченко		
Н.контр.		Севрюков		
Утв.				

Трубопровод исходной омагниченной воды.

Б10А430.060

Лит.	Лист	Листов
U		1

Госстрой СССР Харьковский Сантехпроект

формат А4

Б10А430.004

Rz320 √(√)

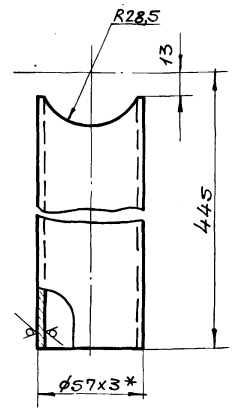

1. Неуказанные предельные отклонения размеров $\pm\frac{IT16}{2}$
2. * Размер для справки.

Изм	Лист	Nдокум.	Подп.	Дата
Разраб.		Извекова		
Пров.		Гончаренко		
Т.контр.		Севрюков		
Нач.отд.		Коверченко		
Н.контр.		Севрюков		
Утв.				

Патрубок

Лит.	Масса	Масшт.
U	1,7	1:2

Лист | Листов 1

Труба 57х3 ГОСТ 10704-76 / В Ст3сп5 ГОСТ 10705-80

Госстрой СССР Харьковский Сантехпроект

формат А4

Форм.	Зона	Поз.	Обозначение	Наименование	Кол.	Примеч.
				Документация		
А4			Б10А430.070СБ	Сборочный чертеж		
				Детали		
А4		1	Б10А429.006-01	Патрубок	2	
А4		2	Б10А429.008-02	Патрубок	1	
Б4		3	Б10А430.006	Заглушка		
				Лист 4 ГОСТ 19903-74		
				В Ст3сп5 ГОСТ 14637-79		
				ф100	1	0,24кг
				Стандартные изделия		
		4		Отвод 90° 89х3,5		
				ГОСТ 17375-83	3	1,6кг
		5		Фланец 1-80-10 Ст25		
				ГОСТ 12821-80	2	3,67кг
				Материалы		
				Металл		
				наплавленный		0,7кг

Изм	Лист	Nдокум.	Подп.	Дата
Разраб.		Извекова		
Пров.		Гончаренко		
Нач.отд.		Коверченко		
Н.контр.		Севрюков		
Утв.				

Блок N5

Б10А430.070

Лит.	Лист	Листов
U		1

Госстрой СССР Харьковский Сантехпроект

формат А4

Форм.	Зона	Поз.	Обозначение	Наименование	Кол.	Прим.
				Документация		
А4			Б10А430.080СБ	сборочный чертеж		
				сборочные единицы		
А4		1	Б10А429.060	Блок N4	2	
А4		2	Б10А429.090	Блок N6	1	
А4		3	Б10А429.100	Блок N7	2	
А4		4	Б10А430.090	Блок N8	1	
				Детали		
А4		5	Б10А429.001-04	Прокладка	2	
		6	Б10А429.001-05	Прокладка	10	
				Стандартные изделия		
		7		Болт М16х55.58		
				ГОСТ 7798-70	48	0,121кг
		8		Гайка М16.5		
				ГОСТ 5915-70	48	0.033кг
		9		Шайба 16.65Г		
				ГОСТ 6402-70	48	0.008кг

Инв.N подл. | Подп. и дата | Взам.инв.N | Инв.N дубл. | Подп. и дата

Изм.	Лист	N докум.	Подп.	Дата
Разраб.		Извекова		
Пров.		Гончаренко		
Т.контр.				
Нач.отд.		Каберченко		
Н.контр.		Севрюков		
Утв.				

Б10А430.080

Трубопровод перегретой воды.

Лит. | Лист | Листов 1

Госстрой СССР Харьковский Сантехпроект

Формат А4

Б10А430.070СБ

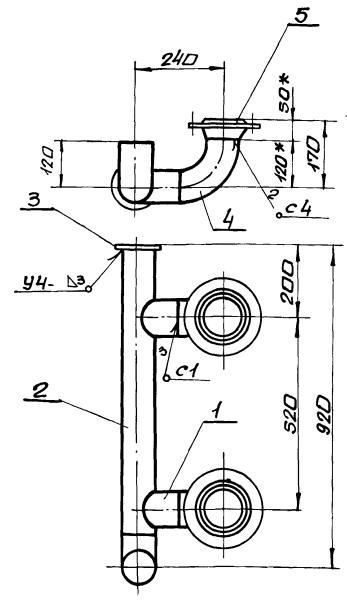

1. Предельные отклонения размеров $\pm \frac{IT16}{2}$
2. сварку производить электродами Э-42. ГОСТ 9467-75. сварные швы по ГОСТ 16037-80.
3. * Размеры для справки.

Инв.N подл. | Подп. и дата | Взам.инв.N | Инв.N дубл. | Подп. и дата

Изм.	Лист	N докум.	Подп.	Дата
Разраб.		Извекова		
Пров.		Гончаренко		
Т.контр.		Севрюков		
Нач.отд.		Каберченко		
Н.контр.		Севрюков		
Утв.				

Б10А430.070СБ

Блок N5 сборочный чертеж

Лит.	Масса	Масшт.
У	19,5	1:10

Лист | Листов 1

Госстрой СССР Харьковский Сантехпроект

Формат А4

Б10А430.060СБ

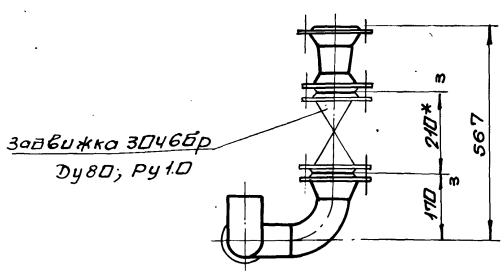

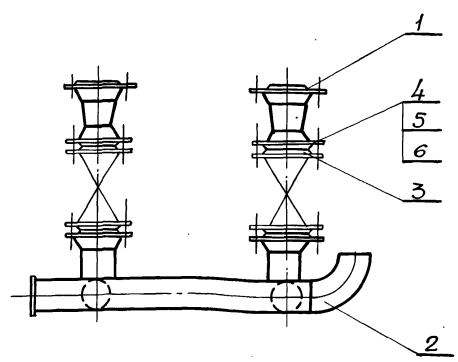

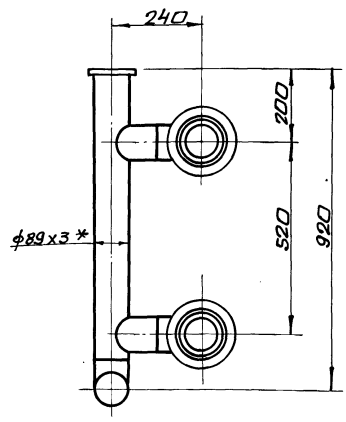

1. * Размеры для справки.
2. Масса указана с учетом арматуры.

Инв.N подл. | Подп. и дата | Взам.инв.N | Инв.N дубл. | Подп. и дата

Изм.	Лист	N докум.	Подп.	Дата
Разраб.		Извекова		
Пров.		Гончаренко		
Т.контр.		Севрюков		
Нач.отд.		Каберченко		
Н.контр.		Севрюков		
Утв.				

Б10А430.060СБ

Трубопровод исходной омагниченной воды. сборочный чертеж.

Лит.	Масса	Масшт.
У	99,2	1:10

Лист | Листов 1

Госстрой СССР Харьковский Сантехпроект

Альбом 10 часть 1

Форм.	Зона	Поз.	Обозначение	Наименование	Кол.	Прим.
				Документация		
А4			Б10А430.090СБ	сборочный чертеж		
				Детали		
Б4		1	Б10А430.007	Патрубок		
				Труба 89х3 ГОСТ 10704-76 / В Ст3сп5 ГОСТ 10705-80		
				ℓ=422	1	2,7кг
А4		2	Б10А429.006-02	Патрубок	1	
А4		3	Б10А429.005-03	Патрубок	1	
				Стандартные изделия		
		4		Отвод 90° 89х3,5		
				ГОСТ 17375-83	2	1,6кг
		5		Фланец 1-80-10 Ст25		
				ГОСТ 12821-80	2	3,67кг
				Материалы		
				Металл наплавленный		0,56кг

Инв.№подл. | Подп. и дата | Взам. инв.№ | Инв.№дубл. | Подп. и дата

Изм.	Лист	N докум.	Подп.	Дата	Б10А430.090			
Разраб.		Извекова			Блок N 8	Лит.	Лист	Листов
Пров.		Гончаренко				У		1
Нач.отд.		Каверченко				Госстрой СССР Харьковский Сантехпроект		
Н.контр.		Севрюков						
Утв.								

Формат А4

Б10А430.090СБ

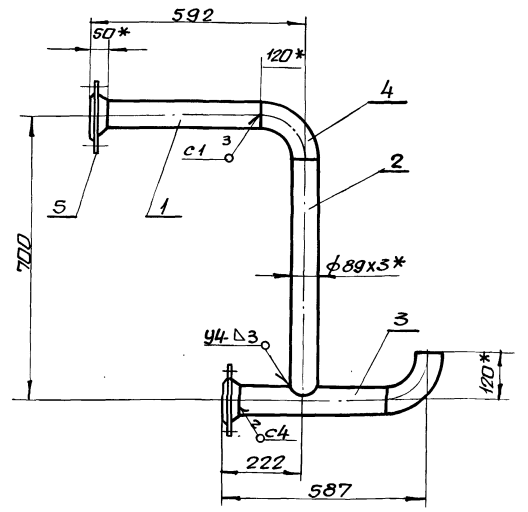

1. Предельные отклонения размеров $\pm \frac{IT16}{2}$
2. Сварку производить электродами Э-42 ГОСТ 9467-75. Сварные швы по ГОСТ 16037-80.
3. Кромки реза деталей Б4 — Rz320
4. *Размеры для справки.

Изм.	Лист	N докум.	Подп.	Дата	Б10А430.090СБ			
Разраб.		Извекова			Блок N 8	Лит.	Масса	Масшт.
Пров.		Гончаренко			Сборочный чертеж	У	20,0	1:10
Т.контр.		Севрюков				Лист	Листов 1	
Нач.отд.		Каверченко				Госстрой СССР Харьковский Сантехпроект		
Н.контр.		Севрюков						
Утв.								

Формат А4

Инв.№подл. | Подп. и дата | Взам. инв.№ | Инв.№дубл. | Подп. и дата

Б10А430.080СБ

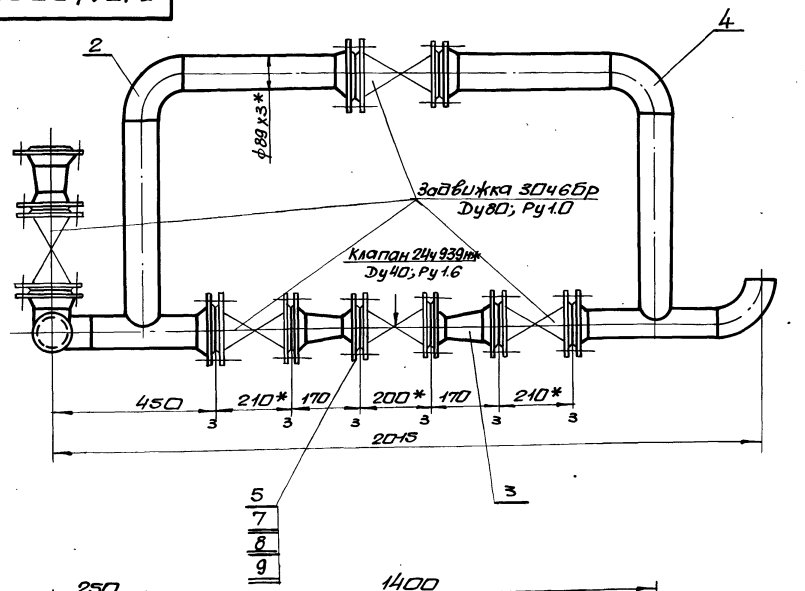

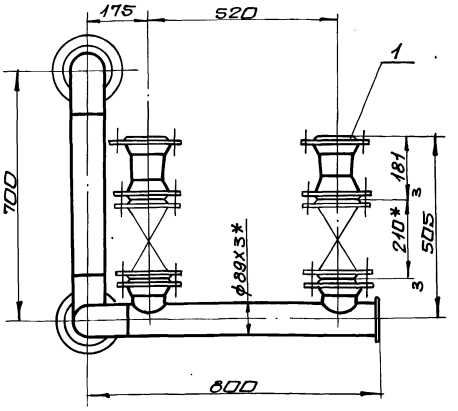

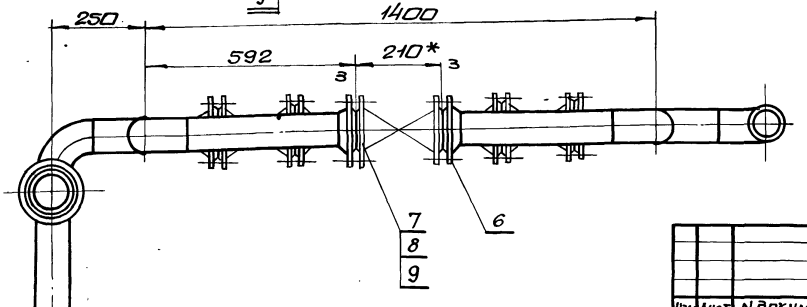

1.* Размеры для справки.

2. Масса указана с учетом арматуры.

Изм.	Лист	N докум.	Подп.	Дата	Б10А430.080СБ			
Разраб.		Извекова			Трубопровод перегретой воды. Сборочный чертеж	Лит.	Масса	Масшт.
Пров.		Гончаренко				У	244,5	1:10
Т.контр.		Севрюков				Лист	Листов 1	
Нач.отд.		Каверченко				Госстрой СССР Харьковский Сантехпроект		
Н.контр.		Севрюков						
Утв.								

Формат А3

Альбом 10 часть 1

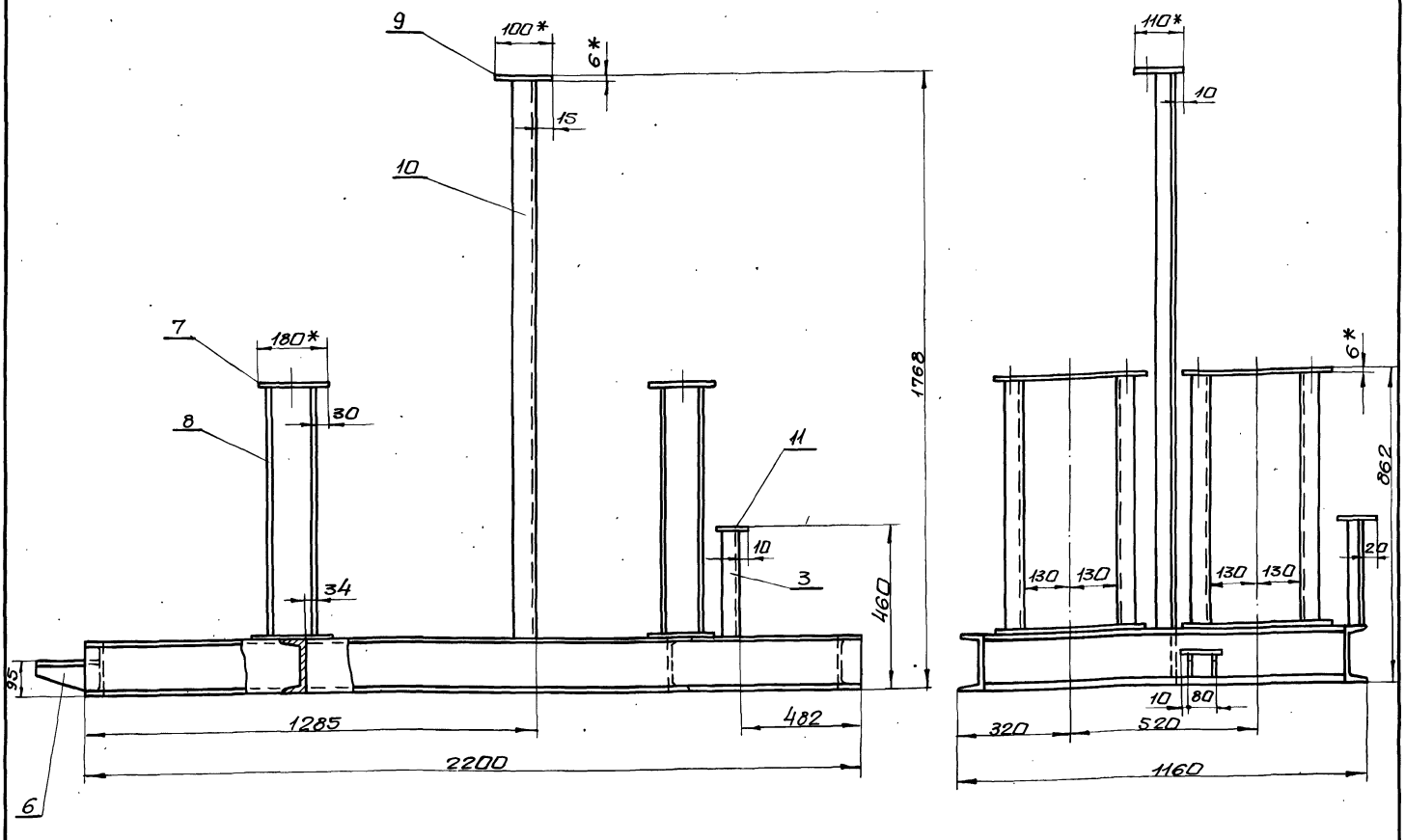

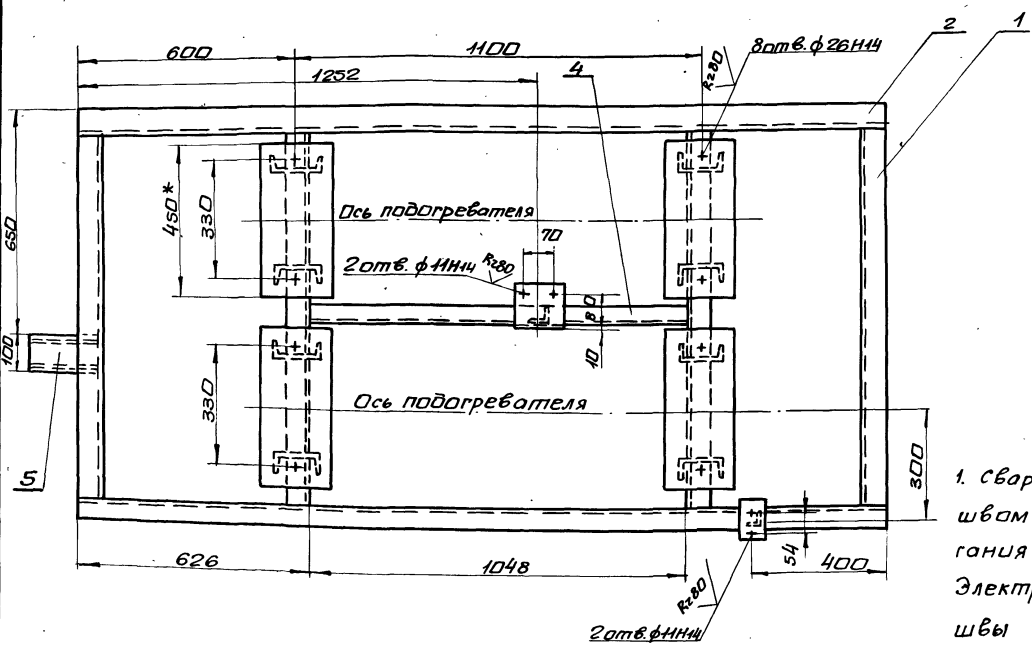

1. Сварку производить сплошным швом по всему периметру прилегания деталей. Катет шва 5мм. Электроды Э-42 ГОСТ 9467-75. Сварные швы по ГОСТ 5264-80.
2. Кромки реза деталей БЧ- R2320
3. *Размеры для справки.

Изм.	Лист	N докум.	Подп.	Дата	Б10А430.100СБ			
Разраб.		Извекова			Рама. Сборочный чертеж	Лит.	Масса	Масшт.
Пров.		Гончаренко				U	207,7	1:10
Т.контр.		Севрюков				Лист	Листов 1	
Нач.отд.		Коверченко				Госстрой СССР Харьковский Сантехпроект		
Н.контр.		Севрюков						
Утв.								

Инв.N подл. | Подп. и дата | Взам.инв.N | Инв.N дубл. | Подп. и дата

Альбом 10 часть 1

Форм.	Зона	Поз.	Обозначение	Наименование	Кол.	Примеч.
				Документация		
А2			Б10А430.100СБ	Сборочный чертеж		
				Детали		
БЧ		1	Б10А430.007	Балка		
				Швеллер 16 ГОСТ 8240-72		
				Ст3 ГОСТ 535-79		
				ℓ=1032	4	14,65кг
БЧ		2	Б10А430.008	Балка		
				Швеллер 16 ГОСТ 8240-72		
				Ст3 ГОСТ 535-79		
				ℓ=2200	2	31,2кг
БЧ		3	Б10А430.009	Стойка		
				Уголок Б63х63х5 ГОСТ 8509-86		
				Ст3 ГОСТ 535-79.		
				ℓ=294	1	0,65кг
БЧ		4	Б10А430.011	Стяжка		
				Швеллер 16 ГОСТ 8240-72		
				Ст3 ГОСТ 535-79		
				ℓ=1048	1	14,9кг
БЧ		5	Б10А430.012	Плита		
				Лист 6 ГОСТ 19903-74		
				Ст3 ГОСТ 19903-74		
				100х200	1	0,94кг
АЧ		6	Б10А429.018	Косынка	2	
БЧ		7	Б10А430.012	Плита		
				Лист 6 ГОСТ 19903-74		
				Ст3 ГОСТ 14637-79		
				180х450	8	3,8кг

Инв.№подл. | Подп. и дата | Взам. инв.№ | Инв.№дубл. | Подп. и дата

Изм.	Лист	№ докум.	Подп.	Дата	Б10А430.100			
Разраб.		Извекова			Рама	Лит.	Лист	Листов
Пров.		Гинчаренко				И	1	2
Нач.отд.		Коверченко				Госстрой СССР Харьковский сантехпроект		
Н.контр.		Севрюкова						
Утв.								

Формат А4

Форм.	Зона	Поз.	Обозначение	Наименование	Кол.	Примеч.
БЧ		8	Б10А430.013	Стойка		
				Швеллер 12 ГОСТ 8240-72		
				Ст3 ГОСТ 535-79		
				ℓ=690	4	7,2кг
БЧ		9	Б10А430.014	Лист 6 ГОСТ 19903-74		
				Ст3 ГОСТ 14637-79		
				100х110	1	0,5кг
БЧ		10	Б10А430.015	Стойка		
				Уголок Б63х63х5 ГОСТ 8509-72		
				Ст3 ГОСТ 535-79		
				ℓ=1602	1	7,7кг
БЧ		11	Б10А430.016	Плита		
				Лист 6 ГОСТ 19903-74		
				Ст3 ГОСТ 14637-79		
				60х75	1	0,2кг
				Материалы		
				Металл наплавленный		1,9кг

Инв.№подл. | Подп. и дата | Взам. инв.№ | Инв.№дубл. | Подп. и дата

Изм.	Лист	№ докум.	Подп.	Дата	Б10А430.100	Лист 2

Формат А4

Б10А430.110СБ

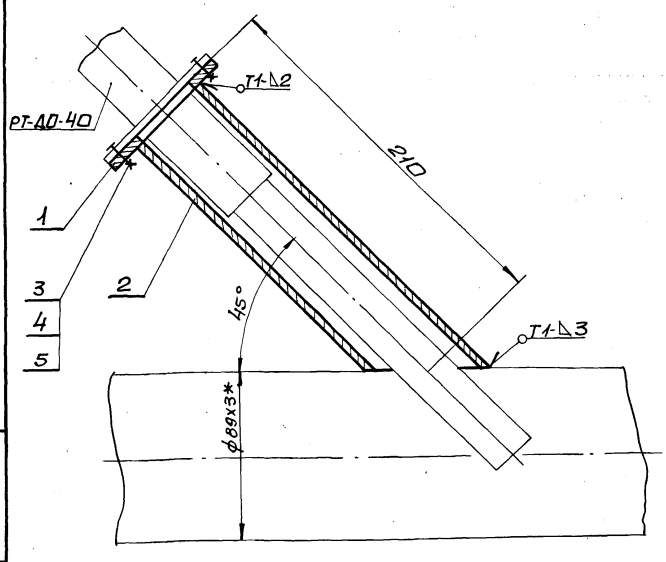

1. Сварку производить электродами Э-42 ГОСТ 9467-75. Сварные швы по ГОСТ 16037-80.
2. *Размер для справки.

Инв.№подл. | Подп. и дата | Взам. инв.№ | Инв.№дубл. | Подп. и дата

Изм.	Лист	№ докум.	Подп.	Дата	Б10А430.110СБ			
Разраб.		Извекова			Установка термобаллона регулятора РТ-ДО-40. сборочный чертеж.	Лит.	Масса	Масшт.
Пров.		Гинчаренко				У	0,95	1:2
Т.контр.		Севрюкова				Лист	Листов 1	
Нач.отд.		Коверченко				Госстрой СССР Харьковский сантехпроект		
Н.контр.		Севрюкова						
Утв.								

Форм.	Зона	Поз.	Обозначение	Наименование	Кол.	Примеч.
				Документация		
АЧ			Б10А430.110СБ	Сборочный чертеж		
				Детали		
АЧ		1	Б10А430.017	Фланец	1	
АЧ		2	Б10А430.018	Патрубок	1	
				Стандартные изделия		
		3		Болт М10х25.58		
				ГОСТ 7798-70	4	0,028кг
		4		Гайка М10.5		
				ГОСТ 5915-70	4	0,011кг
		5		Шайба 10.65		
				ГОСТ 6402-70	4	0,002кг
				Материалы		
				Металл наплавленный		

Инв.№подл. | Подп. и дата | Взам. инв.№ | Инв.№дубл. | Подп. и дата

Изм.	Лист	№ докум.	Подп.	Дата	Б10А430.110			
Разраб.		Извекова			Установка термобаллона регулятора РТ-ДО-40.	Лит.	Лист	Листов
Пров.		Гинчаренко				И	1	1
Нач.отд.		Коверченко				Госстрой СССР Харьковский сантехпроект		
Н.контр.		Севрюкова						
Утв.								

Формат А4

Альбом 10 часть 1

610430.018

Rz 320

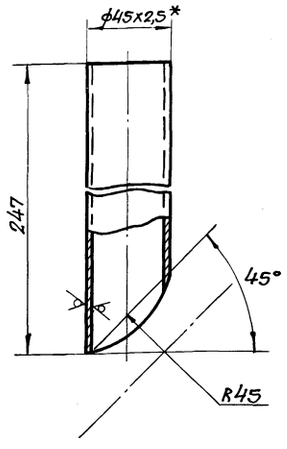

1. Предельные отклонения размеров ± IT16/2
2.* Размер для справки.

Изм.	Лист	N докум.	Подп.	Дата
Разраб.		Извекова		
Пров.		Гончаренко		
Т.контр.		Севрюков		
Нач.отд.		Коверченко		
Н.контр.		Севрюков		
Утв.				

Б10А430.018

Патрубок

Лит.	Масса	Масшт.
И	0,6	1:2

Лист | Листов 1

Труба 45х2,5 ГОСТ 8734-75 / В20 ГОСТ 8733-74

Госстрой СССР Харьковский Сантехпроект

Формат А4

610430.017

Rz 80

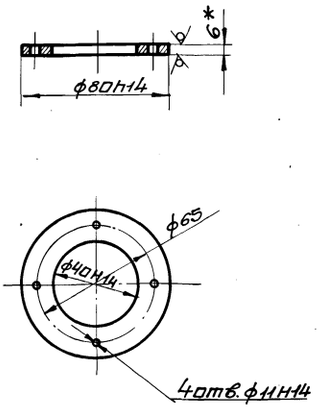

* Размер для справки.

Изм.	Лист	N докум.	Подп.	Дата
Разраб.		Извекова		
Пров.		Гончаренко		
Т.контр.		Севрюков		
Нач.отд.		Коверченко		
Н.контр.		Севрюков		
Утв.				

Б10А430.017

Фланец

Лит.	Масса	Масшт.
И	0,18	1:2

Лист | Листов 1

Лист 6 ГОСТ 19903-74 / Вст3 ГОСТ 14637-79

Госстрой СССР Харьковский Сантехпроект

Формат А4

Форм.	Зона	Поз.	Обозначение	Наименование	Кол.	Примеч.
				Документация		
*			Б10А431.000СБ	Сборочный чертеж		А2;А2;А3
А3			Б10А431.000ВС	Ведомость спецификаций		
А3			Б10А431.000ВП	Ведомость покупных изделий		
				Сборочные единицы		
А4	1		Б10А431.010	Оборудование бака	1	
А4	2		Б10А431.020	Оборудование бака	1	
А4	3		Б10А431.030	Трубопровод Na-катиотирования	1	
А4	4		Б10А431.060	Трубопровод	1	
А4	5		Б10А431.110	Трубопровод	1	
А4	6		Б10А431.150	Трубопровод дренажа	1	
А4	7		Б10А431.180	Статив	1	
А4	8		Б10А431.200	Рама	1	
				Детали		
Б4	11		Б10А431.001	Прокладка ф12/ф45 Паронит ПОН-3 ГОСТ 481-80	22	
Б4	12		Б10А431.002	Ушко Круг 16 ГОСТ 2590-71 Вст3 ГОСТ 535-79 l=170	4	0,27кг

Изм.	Лист	N докум.	Подп.	Дата
Разраб.		Извекова		
Пров.		Гончаренко		
Нач.отд.		Коверченко		
Н.контр.		Севрюков		
Утв.				

Б10А431.000

Блок нитратирования химобработанной воды.

Лит.	Лист	Листов
И	1	2

Госстрой СССР Харьковский Сантехпроект

Формат А4

Форм.	Зона	Поз.	Обозначение	Наименование	Кол.	Примеч.
				Стандартные изделия		
		17		Фланец 1-15-16 ст25 ГОСТ 12821-80	22	0,68кг
		18		Фланец 1-15-6 ст25 ГОСТ 12821-80	2	0,4кг
		19		Болт М10х45.58 ГОСТ 7798-70	8	0,04кг
		20		Гайка М10.5 ГОСТ 5915-70	8	0,01кг
		21		Шайба 10.65Г ГОСТ 6402-70	8	0,002кг
		22		Болт М12х50.58 ГОСТ 7798-70	152	0,062кг
		23		Гайка М12.5 ГОСТ 5915-70	156	0,015кг
		24		Шайба 12.65Г ГОСТ 6402-70	156	0,003кг
		25		Болт М12х60.58 ГОСТ 7798-70	4	0,07кг
		26		Шайба 12.01 ГОСТ 10906-78	4	0,034кг
		27		Опора ОПП1-100.18 ГОСТ 14911-82	7	0,6кг
		28		Опора ОПП2-100.57 ГОСТ 14911-82	2	1,24кг
		29		Опора ОПБ2-32 ГОСТ 14911-82	1	0,62кг
				Прочие изделия		
		32		Закладная конструкция 3кч-47-70	2	
		33		Закладная конструкция 3кч-48-70	4	
				Материалы		
		35		Труба 45х2,5 ГОСТ 3262-75 l=12000		9,6кг
				Металл неплавленный		2,0кг

Изм.	Лист	N докум.	Подп.	Дата

Б10А431.000СБ

Лист 2

Формат А4

Альбом 10 часть 1

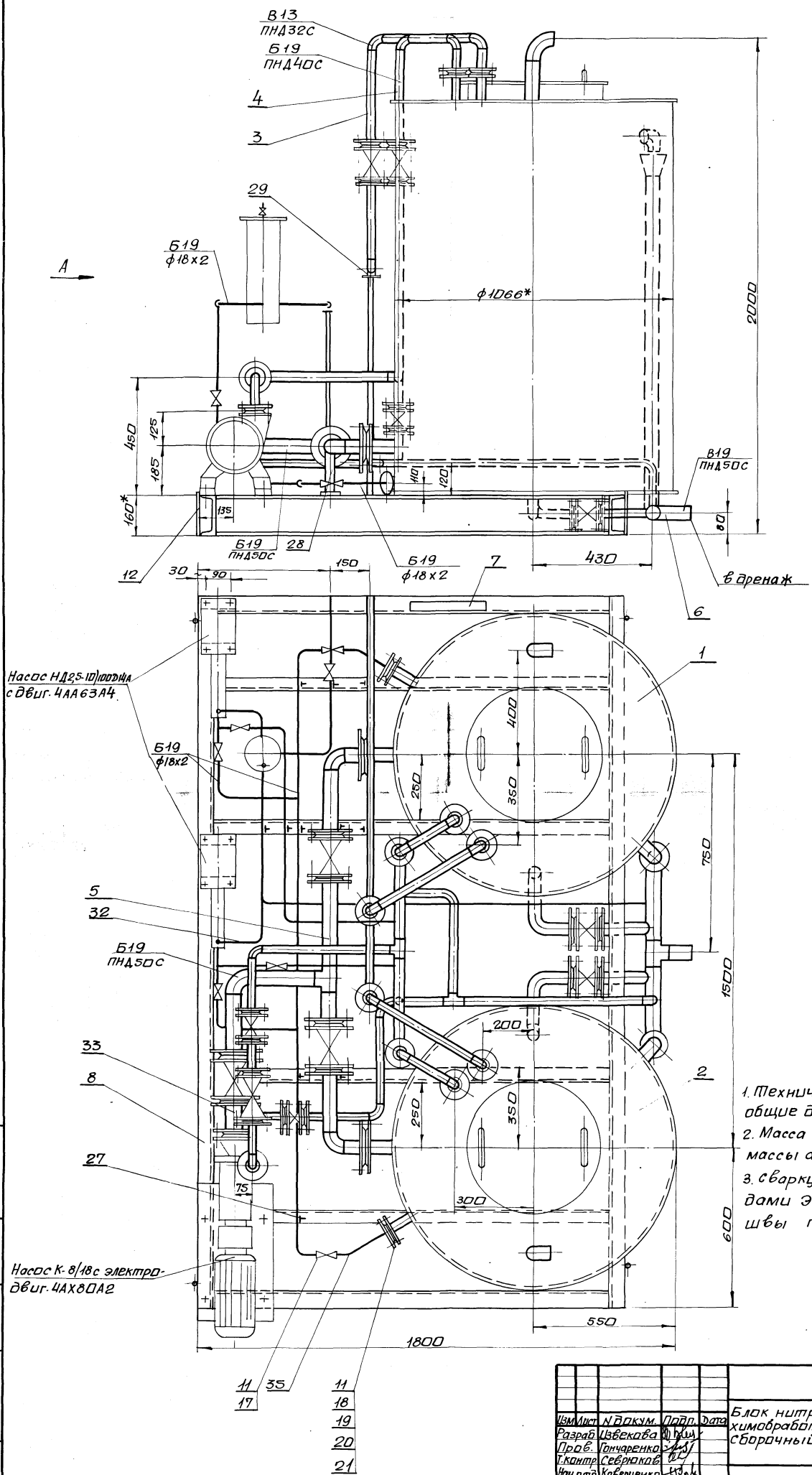

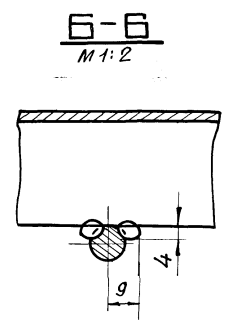

1. Технические требования смотри общие данные альбом 10, часть 1.
2. Масса блока дана с учетом массы арматуры и оборудования
3. Сварку производить электродами Э-42 ГОСТ 9467-75. Сварные швы по ГОСТ 16037-80.

Изм.	Лист	N докум.	Подп.	Дата	Б10А431.000СБ			
Разраб.		Извекова			Блок нитратирования химобработанной воды. Сборочный чертеж.	Лит.	Масса	Масшт.
Пров.		Гончаренко				И	1002.0	1:10
Т.контр.		Севрюков				Лист 1	Листов 3	
Нач.отд.		Коверченко				Госстрой СССР Харьковский Сантехпроект		
Н.контр.		Севрюков						
Утв.								

Инв.№ подл. | Подп. и дата | Взам. инв.№ | Инв.№ дубл. | Подп. и дата

Вид А

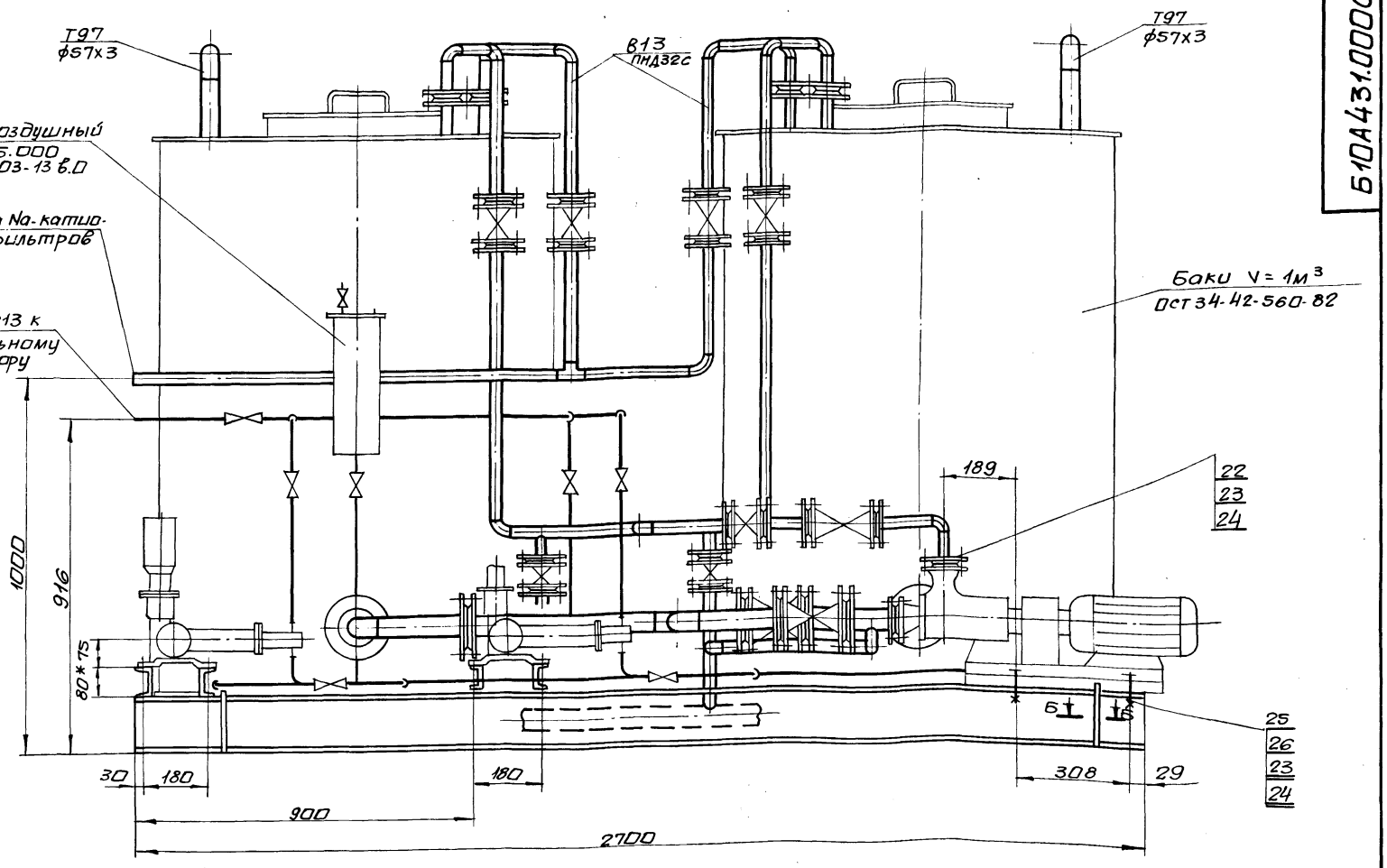

Схема

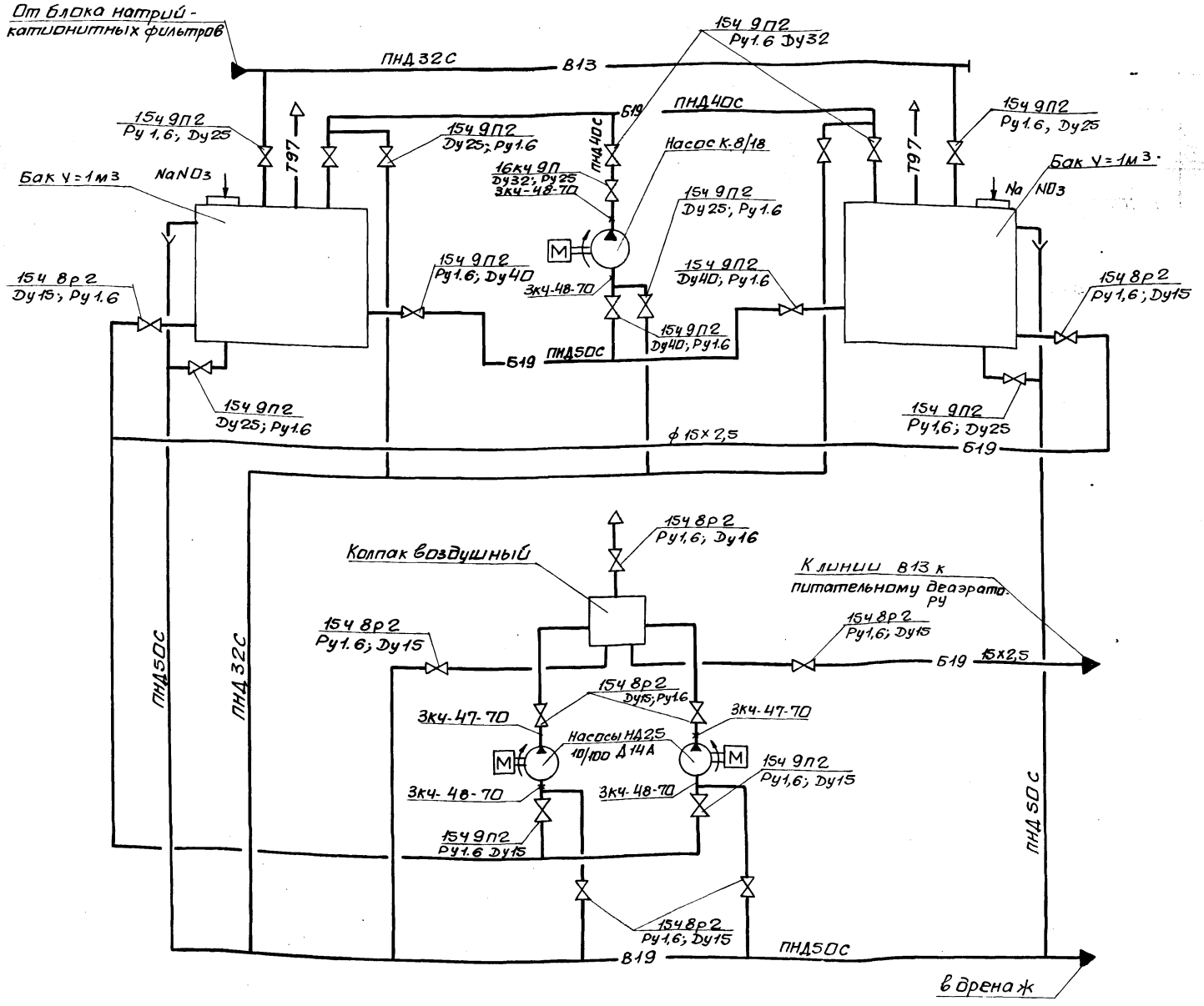

Инв.№подл.	Подп. и дата	Взам.инв.№	Инв.№дубл.	Подп. и дата

Изм.	Лист	№ докум.	Подп.	Дата	Б10А431.000СБ	Лист 2

Указания по антикоррозионной защите

Наименование технологического аппарата, газохода, трубопровода, габаритные размеры мм, номер позиции	Условия эксплуатации (состав среды, температура °С; давление мпа, коэффициент заполнения; место установки и др.);	Конструкция антикоррозионного покрытия	Технические требования по производству работ
1. Трубопроводы Б19 ф18×2 Б19 ф45×2,5 В19 ф57×3,0	В помещении, t=16°С то же то же	Наружная поверхность: Окраска пентафталевой эмалью ПФ-133 за 2 раза по 2 слоям грунтовки ГФ-021	Лакокрасочные покрытия подлежат систематическому контролю не реже одного раза в полугодие и своевременному восстановлению на поврежденных участках.
2. Опорная конструкция	в помещении	2 слоя эмали ПФ-133 по 2 слоям грунтовки ГФ-021	

Инв.№подл. | Подп. и дата | Взам.инв.№ | Инв.№дубл. | Подп. и дата

Изм.	Лист	№докум.	Подп.	Дата	Б10А431.000СБ	Лист 3

формат А3

Форм.	Зона	Поз.	Обозначение	Наименование	Кол.	Прим.
				Документация		
А2			Б10А431.200СБ	сборочный чертеж		
				Детали		
Б4		1	Б10А431.062	Стяжка		
				Швеллер 16 ГОСТ 8240-72		
				Ст3 ГОСТ 535-79		
				ℓ=1472	6	20,9кг
Б4		2	Б10А431.063	Балка		
				Швеллер 16 ГОСТ 8240-72		
				Ст3 ГОСТ 535-79		
				ℓ=2700	2	38,3кг
Б4		3	Б10А431.063	Балка		
				Уголок 50×50×5 ГОСТ 8509-72		
				Ст3 ГОСТ 535-79		
				ℓ=460	2	1,73кг
Б4		4	Б10А431.064	Плита		
				Лист 6 ГОСТ 19903-76		
				Ст3 ГОСТ 14637-79		
				220×220	1	2,3кг
Б4		5	Б10А431.065	Опора		
				Швеллер 8 ГОСТ 8240-72		
				Ст3 ГОСТ 535-79		
				ℓ=150	4	1,05кг
Б4		6	Б10А431.066	Стойка		
				Уголок 50×50×5 ГОСТ 8509-72		
				Ст3 ГОСТ 535-79		
				ℓ=972	2	3,66кг

Инв.№подл. | Подп. и дата | Взам.инв.№ | Инв.№дубл. | Подп. и дата

Изм.	Лист	№докум.	Подп.	Дата	Б10А431.200			
Разраб.		Избекова			Рама	Лит. И	Лист 1	Листов 2
Пров.		Гончаренко				Госстрой СССР Харьковский Сантехпроект		
Нач.отд.		Коверченко						
Н.контр.		Севрюков						
Утв.								

формат А4

Форм.	Зона	Поз.	Обозначение	Наименование	Кол.	Прим.
Б4		7	Б10А431.067	Стойка		
				Уголок Б-50×50×5 ГОСТ 8509-72		
				Ст3 ГОСТ 535-79		
				ℓ=898	2	3,4кг
Б4		8	Б10А431.068	Плита		
				Лист 6 ГОСТ 19903-74		
				Ст3 ГОСТ 535-79		
				70×120	4	0,4кг
				Материалы		
				Металл наплавленный		2,3кг

Инв.№подл. | Подп. и дата | Взам.инв.№ | Инв.№дубл. | Подп. и дата

Изм.	Лист	№докум.	Подп.	Дата	Б10А431.200	Лист 2

формат А4

Альбом 10 часть 1

№ строки	Наименование	Обозначение документа на поставку	Поставщик	Куда входит (обозначение)	Количество: на изделие	в комплект	на регулировку	Всего	Примечание
1	Фланец 1-15-6 Ст25	ГОСТ 12821-80			4			4	
2	Фланец 1-15-16 Ст25	ГОСТ 12821-80			22			22	
3	Фланец 1-25-16 Ст25	ГОСТ 12821-80			2			2	
4	Фланец 1-40-6 Ст25	ГОСТ 12821-80			2			2	
5	Фланец 1-50-6 Ст25	ГОСТ 12821-80			4			4	
6	Отвод 90° 57х3	ГОСТ 17375-83			4			4	
7	Угольник ПВД 32Т	ОСТ6-05-367-74			7			7	
8	Угольник ПВД 40Т	ОСТ6-05-367-74			7			7	
9	Угольник ПВД 50Т	ОСТ6-05-367-74			5			5	
10	Втулка ПВД 32Т	ОСТ6-05-367-74			20			20	
11	Втулка ПВД 40Т	ОСТ6-05-367-74			7			7	
12	Втулка ПВД 50Т	ОСТ6-05-367-74			9			9	
13	Тройник ПВД 32Т	ОСТ6-05-367-74			3			3	
14	Тройник ПВД 40Т	ОСТ6-05-367-74			2			2	
15	Тройник ПВД 50Т	ОСТ6-05-367-74			2			2	
16	Тройник ПВД 40х32С	ОСТ6-05-367-74			1			1	
17	Болт М6х20.58	ГОСТ 7798-70			8			8	
18	Болт М8х20.58	ГОСТ 7798-70			4			4	
19	Болт М10х45.58	ГОСТ 7798-70			8			8	
20	Болт М12х50.58	ГОСТ 7798-70			184			184	
21	Болт М12х60.58	ГОСТ 7798-70			4			4	
22	Болт М16х55.58	ГОСТ 7798-70			48			48	

Инв.№подл. | Подп. и дата | Взам.инв.№ | Инв.№дубл. | Подп. и дата

Изм.	Лист	№ докум.	Подп.	Дата	610А431.000ВП		
Разраб.		Извекова			Блок нитратирования химочищенной воды. Ведомость покупных изделий	Лит.	Лист 1	Листов 2
Пров.		Гончаренко				Ц		
Н.контр.		Севрюков				Госстрой СССР Харьковский Сантехпроект		
Нач.отд.		Каверченко						
Утв.								

Формат А3

№ строки	Наименование	Обозначение документа на поставку	Поставщик	Куда входит (обозначение)	Количество: на изделие	в комплект	на регулировку	Всего	Примеч.
23	Гайка М6.5	ГОСТ 5915-70			8			8	
24	Гайка М8.5	ГОСТ 5915-70			4			4	
25	Гайка М10.5	ГОСТ 5915-70			8			8	
26	Гайка М12.5	ГОСТ 5915-70			188			188	
27	Гайка М16.5	ГОСТ 5915-70			48			48	
28	Шайба 6.65Г	ГОСТ 6402-70			8			8	
29	Шайба 8.65Г	ГОСТ 6402-70			4			4	
30	Шайба 10.65Г	ГОСТ 6402-70			8			8	
31	Шайба 12.65Г	ГОСТ 6402-70			188			188	
32	Шайба 16.65Г	ГОСТ 6402-70			48			48	
33	Шайба 12.01	ГОСТ 10906-78			4			4	
34	Опора ОПП2-100.57	ГОСТ 14911-82			2			2	
35	Опора ОПБ2-32	ГОСТ 14911-82			1			1	

Инв.№подл. | Подп. и дата | Взам.инв.№ | Инв.№дубл. | Подп. и дата

Изм.	Лист	№ докум.	Подп.	Дата	610А431.000ВП	Лист 2

Б10А431.190СБ

Альбом 10 часть 1

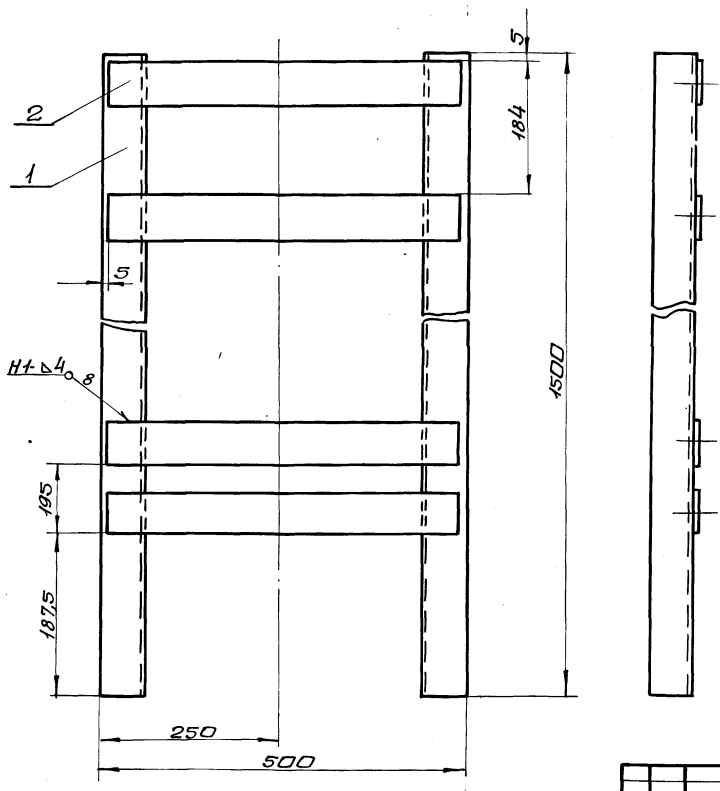

1. Предельные отклонения размеров $\pm\frac{IT16}{2}$
2. Сварку производить электродами Э-42 ГОСТ 9467-75. сварные швы по ГОСТ 5264-80.
3. Кромки реза деталей Б4-Rz320

Изм.	Лист	N докум.	Подп.	Дата	Б10А431.190СБ			
Разраб.		Извекова			Рама. Сборочный чертеж.	Лит.	Масса	Масшт.
Пров.		Гончаренко				И	3,5	1:5
Т. контр.		Севрюков				Лист	Листов 1	
Нач. отд.		Коверченко				Госстрой ССР Харьковский Сантехпроект		
Н. контр.		Севрюков						
Утв.								

Формат А3

Инв. N подл.	Подп. и дата	Взам. инв. N	Инв. N дубл.	Подп. и дата

Nстроки	Обозначение	Наименование	Куда входит: Обозначение	Кол.	Общее кол-во	Примечание
1	Б10А431.000	Блок нитратирования химочищенной воды				
2	Б10А431.010	Оборудование бака	Б10А431.000	1	1	
3	Б10А431.020	Оборудование бака	Б10А431.000	1	1	
4	Б10А431.030	Трубопровод Na-катионирования	Б10А431.000	1	1	
5	Б10А431.040	Блок N1	Б10А431.030	2	2	
6	Б10А431.050	Блок N2	Б10А431.030	1	1	
7	Б10А431.060	Трубопровод	Б10А431.000	1	1	
8	Б10А431.070	Блок N3	Б10А431.060	1	1	
9	Б10А431.080	Блок N4	Б10А431.060	1	1	
10	Б10А431.090	Блок N5	Б10А431.060	1	1	
11	Б10А431.100	Блок N6	Б10А431.060	2	2	
12	Б10А431.110	Трубопровод	Б10А431.000	1	1	
13	Б10А431.120	Блок N7	Б10А431.110	1	1	
14	Б10А431.130	Блок N8	Б10А431.110	2	2	
15	Б10А431.140	Блок N9	Б10А431.110	1	1	
16	Б10А431.150	Трубопровод дренажа	Б10А431.000	1	1	
17	Б10А431.160	Блок N10	Б10А431.150	1	1	
18	Б10А431.170	Блок N1	Б10А431.150	1	1	
19	Б10А431.180	Статив	Б10А431.000	1	1	
20	Б10А431.190	Рама	Б10А431.180	1	1	
21	Б10А431.200	Рама	Б10А431.000	1	1	

Изм.	Лист	N докум.	Подп.	Дата	Б10А431.000ВС			
Разраб.		Извекова			Блок нитратирования химочищенной воды. Ведомость спецификаций.	Лит.	Лист	Листов
Пров.		Гончаренко				И	1	1
Нач. отд.		Коверченко				Госстрой ССР Харьковский Сантехпроект		
Н. контр.		Севрюков						
Утв.								

Альбом 10 часть 1

Форм.	Зона	Поз.	Обозначение	Наименование	Кол.	Прим.
				Документация		
А2			Б10А431.010СБ	Сборочный чертеж		
				Детали		
Б4		1	Б10А431.003	Патрубок		
				Труба 57х3 ГОСТ 10704-76 / Вст3сп5 ГОСТ 10705-80		
				ℓ=270	1	1,1кг
Б4		2	Б10А431.004	Патрубок		
				Труба 57х3 ГОСТ 10704-76 / Вст3сп5 ГОСТ 10705-80		
				ℓ=105	1	0,42кг
Б4		3	Б10А431.005	Патрубок		
				Труба 45х2,5 ГОСТ 10704-76 / Вст3сп5 ГОСТ 10705-80		
				ℓ=105	1	0,27кг
Б4		4	Б10А431.006	Патрубок		
				Труба 57х3 ГОСТ 10704-76 / Вст3сп5 ГОСТ 10705-80		
				ℓ=105	1	0,42кг
Б4		5	Б10А431.007	Патрубок		
				Труба 18х2 ГОСТ 10704-76 / Вст3сп5 ГОСТ 10705-80		
				ℓ=105	1	0,08кг
Д4		6	Б10А431.008	Отвод	1	

Инв.№подл. | Подп. и дата | Взам.инв.№ | Инв.№дубл. | Подп. и дата

Изм.	Лист	N докум.	Подп.	Дата
Разраб.		Извекова		
Пров.		Гончаренко		
Нач.отд.		Коверченко		
Н.контр.		Севрюков		
Утв.				

Оборудование бака

Б10А431.010

Лит.	Лист	Листов
И	1	2

Госстрой СССР Харьковский сантехпроект

Формат А4

Форм.	Зона	Поз.	Обозначение	Наименование	Кол.	Примеч.
				Стандартные изделия		
		8		Отвод 90° 57х3		
				ГОСТ 17375-83	2	0,6кг
		9		Фланец 1-50-6 Ст25		
				ГОСТ 12820-80	1	1,33кг
		10		Фланец 1-40-6 Ст25		
				ГОСТ 12820-80	1	1,21кг
		11		Фланец 1-50-6 Ст25		
				ГОСТ 12820-80	1	1,33кг
		12		Фланец 1-15-6-Ст25		
				ГОСТ 12820-80	1	0,33кг
		13		Фланец 1-25-16Ст25		
				ГОСТ 12820-80	1	1,17кг
				Материалы		
				Металл наплавленный		0,65кг

Инв.№подл. | Подп. и дата | Взам.инв.№ | Инв.№дубл. | Подп. и дата

Изм. Лист N докум. Подп. Дата

Б10А431.010

Лист 2

Формат А4

Форм.	Зона	Поз.	Обозначение	Наименование	Кол.	Примеч.
				Документация		
А2			Б10А431.020СБ	Сборочный чертеж		
				Детали		
Б4		1	Б10А431.009	Патрубок		
				Труба 57х3 ГОСТ 10704-76 / Вст3сп5 ГОСТ 10705-80		
				ℓ=270	1	1,1кг
Б4		2	Б10А431.011	Патрубок		
				Труба 57х3 ГОСТ 10704-76 / Вст3сп5 ГОСТ 10705-80		
				ℓ=105	1	0,42кг
Б4		3	Б10А431.012	Патрубок		
				Труба 45х2,5 ГОСТ 10704-76 / Вст3сп5 ГОСТ 10705-80		
				ℓ=105	1	0,27кг
Б4		4	Б10А431.013	Патрубок		
				Труба 57х3 ГОСТ 10704-76 / Вст3сп5 ГОСТ 10705-80		
				ℓ=105	1	0,42кг
Б4		5	Б10А431.014	Патрубок		
				Труба 18х2 ГОСТ 10704-76 / Вст3сп5 ГОСТ 10705-80		
				ℓ=105	1	0,08кг
А4		6	Б10А431.015	Отвод	1	

Инв.№подл. | Подп. и дата | Взам.инв.№ | Инв.№дубл. | Подп. и дата

Изм.	Лист	N докум.	Подп.	Дата
Разраб.		Извекова		
Пров.		Гончаренко		
Нач.отд.		Коверченко		
Н.контр.		Севрюков		
Утв.				

Оборудование бака

Б10А431.020

Лит.	Лист	Листов
И	1	2

Госстрой СССР Харьковский сантехпроект

Форм.	Зона	Поз.	Обозначение	Наименование	Кол.	Примеч.
				Стандартные изделия		
		8		Отвод 90° 57х3		
				ГОСТ 17375-83	2	0,6кг
		9		Фланец 1-50-6 Ст25		
				ГОСТ 12820-80	1	1,33кг
		10		Фланец 1-40-6 Ст25		
				ГОСТ 12820-80	1	1,21кг
		11		Фланец 1-50-6 Ст25		
				ГОСТ 12820-80	1	1,33кг
		12		Фланец 1-15-6 Ст25		
				ГОСТ 12820-80	1	0,33кг
		13		Фланец 1-25-16 Ст25		
				ГОСТ 12820-80	1	1,17кг
				Материалы		
				Металл наплавленный		0,65кг

Инв.№подл. | Подп. и дата | Взам.инв.№ | Инв.№дубл. | Подп. и дата

Изм. Лист N докум. Подп. Дата

Б10А431.020

Лист 2

Альбом 10 часть 1

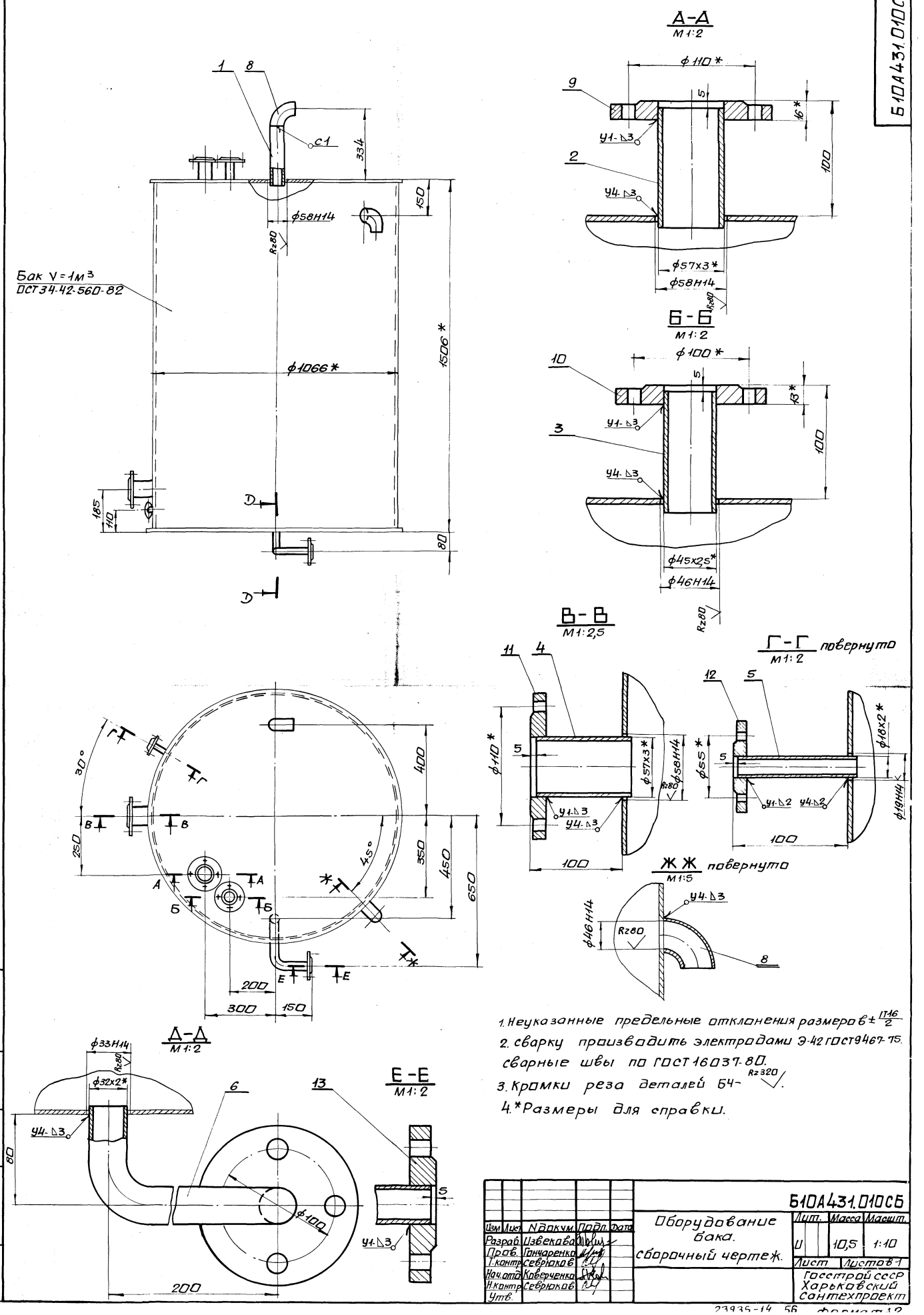

1. Неуказанные предельные отклонения размеров ± $\frac{IT16}{2}$
2. сварку производить электродами Э-42 ГОСТ 9467-75. сварные швы по ГОСТ 16037-80.
3. Кромки реза деталей БЧ- Rz320.
4. *Размеры для справки.

Изм	Лист	N докум.	Подп.	Дата	Оборудование бака. Сборочный чертеж.	Лит.	Масса	Масшт.
Разраб.		Извекова				U	10,5	1:10
Пров.		Гончаренко				Лист	Листов 1	
Т.контр.		Севрюков				Госстрой СССР Харьковский Сантехпроект		
Нач.отд.		Коверченко						
Н.контр.		Севрюков						
Утв.								

Инв.№ подл. | Подп. и дата | Взам. инв.№ | Инв.№ дубл. | Подп. и дата

23935-14 56 Формат 12

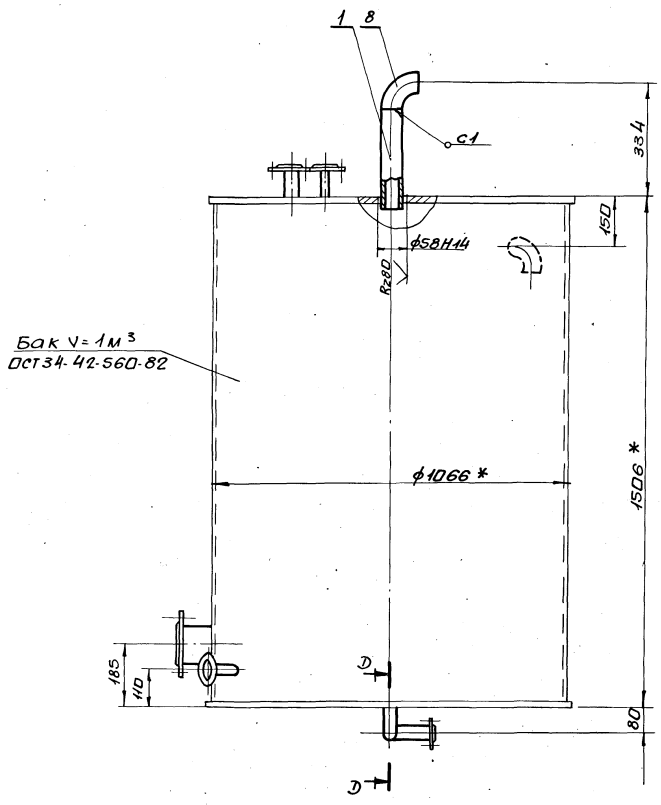

А-А
М1:2

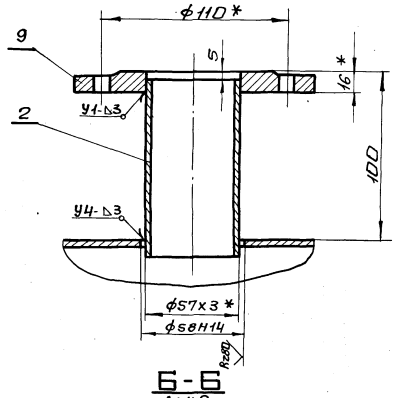

Б-Б
М1:2

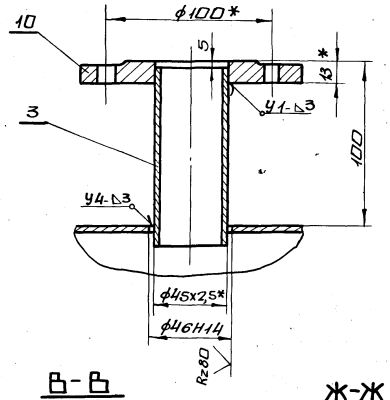

В-В
М1:2,5

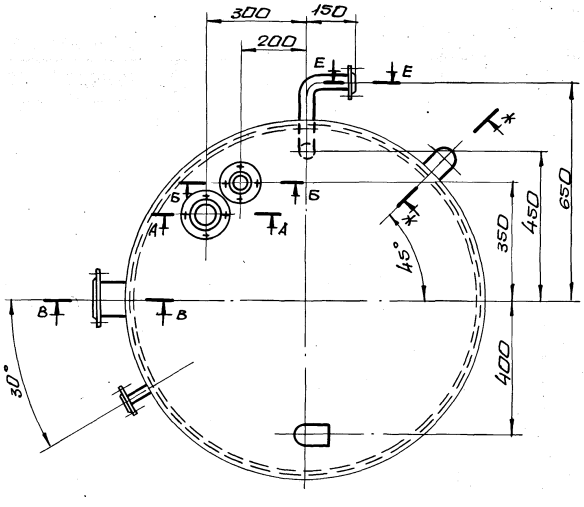

Ж-Ж повернуто
М1:5

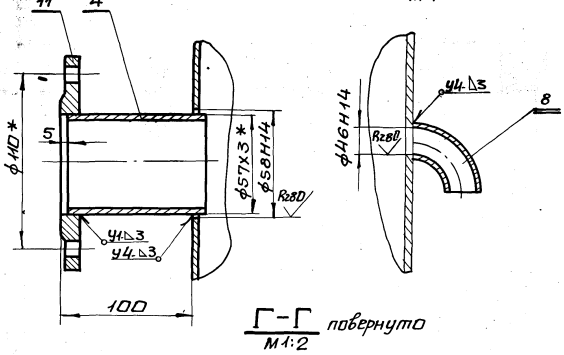

Г-Г повернуто
М1:2

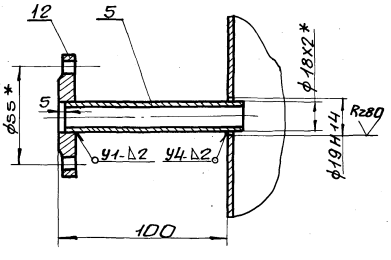

Д-Д
М1:2

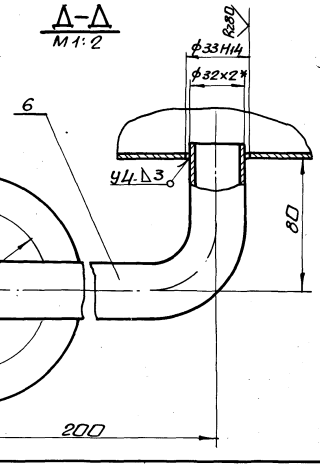

Е-Е
М1:2

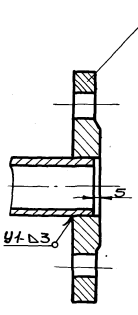

1. Неуказанные предельные отклонения размеров $\pm\frac{IT16}{2}$.
2. Сварку производить электродами Э-42 ГОСТ 9467-75. Сварные швы по ГОСТ 16037-80. Rz320
3. Кромки реза деталей Б4-
4. * Размеры для справки.

Изм.	Лист	№ докум.	Подп.	Дата	610А 431.020СБ			
Разраб.		Извеков			Оборудование бака. Сборочный чертеж.	Лит.	Масса	Масшт.
Пров.		Гончаренко				И	10,5	1:10
Т.контр.		Севрюков				Лист	Листов 1	
Нач.отд.		Коберченко				Госстрой СССР Харьковский сантехпроект		
Н.контр.		Севрюков						
Утв.								

Инв.№подл. | Подп. и дата | Взам.инв.№ | Инв.№дубл. | Подп. и дата

Альбом 10 часть I

610431.008

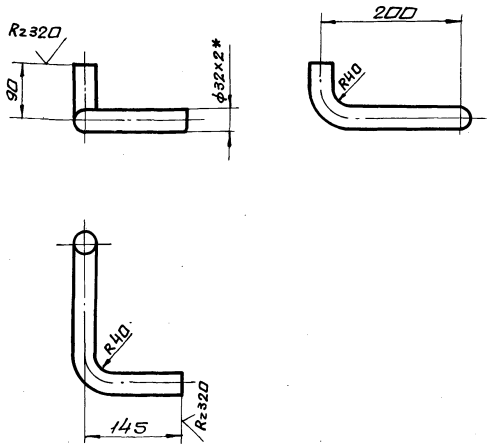

1. Длина развернутой детали - 387
2. Предельные отклонения размеров $\pm \frac{IT16}{2}$
3. * Размер для справки.

Изм.	Лист	N докум.	Подп.	Дата
Разраб.		Извекова		
Пров.		Гончаренко		
Т.контр.		Севрюков		
Нач.отд.		Коверченко		
Н.контр.		Севрюков		
Утв.				

Б10А431.008

Отвод

Лит.	Масса	Масшт.
И	0,55	1:5

Труба 32х2 ГОСТ 10704-76 / Вст3сп5 ГОСТ 10705-80

Лист Листов 1

Госстрой СССР Харьковский Сантехпроект

Формат А4

610431.015

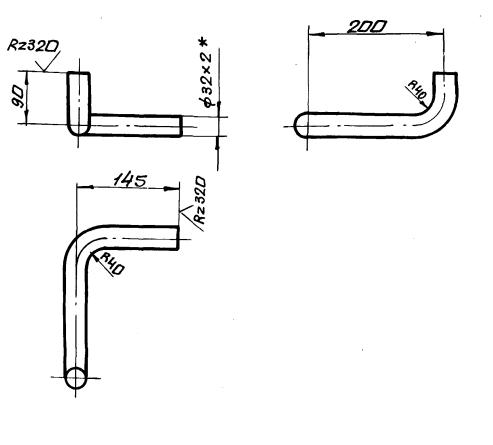

1. Длина развернутой детали - 387.
2. Предельные отклонения размеров $\pm \frac{IT16}{2}$
3. * Размер для справки.

Изм.	Лист	N докум.	Подп.	Дата
Разраб.		Извекова		
Провер.		Гончаренко		
Т.контр.		Севрюков		
Нач.отд.		Коверченко		
Н.контр.		Севрюков		
Утв.				

Б10А431.015

Отвод

Лит.	Масса	Масшт.
И	0,55	1:5

Труба 32х2 ГОСТ 10704-76 / Вст3сп5 ГОСТ 10705-80

Лист Листов 1

Госстрой СССР Харьковский Сантехпроект

Формат А4

Форм.	Зона	Поз.	Обозначение	Наименование	Кол.	Примеч.
				Документация		
А3			Б10А431.030 СБ	Сборочный чертеж		
				Сборочные единицы		
А4		1	Б10А431.040	Блок N1	2	
А4		2	Б10А431.050	Блок N2	1	
				Стандартные изделия		
		3		Болт М12х50.58 ГОСТ 7798-70	16	0,062кг
		4		Гайка М12.5 ГОСТ 5915-70	16	0,015кг
		5		Шайба 12.65Г	16	0,003кг

Изм.	Лист	N докум.	Подп.	Дата
Разраб.		Извекова		
Пров.		Гончаренко		
Нач.отд.		Коверченко		
Н.контр.		Севрюков		
Утв.				

Б10А431.030

Трубопровод Na-катионирования

Лит.	Лист	Листов
И		1

Госстрой СССР Харьковский Сантехпроект

Форм.	Зона	Поз.	Обозначение	Наименование	Кол.	Примеч.
				Документация		
А4			Б10А431.040 СБ	Сборочный чертеж		
				Детали		
Б4		1	Б10А431.016	Патрубок		
				Труба ПНД32с ГОСТ18599-83		
				ℓ=210	1	0,04кг
Б4		2	Б10А431.017	Патрубок		
				Труба ПНД32с ГОСТ18599-83		
				ℓ=428	1	0,085кг
Б4		3	Б10А431.018	Патрубок		
				Труба ПНД32с ГОСТ18599-83		
				ℓ=580	1	0,115кг
А4		4	Б10А431.019	Фланец	2	
				Стандартные изделия		
		5		Угольник ПВД32Т ОСТ 6-05-367-74	2	0,06кг
		6		Втулка ПВД32Т ОСТ 6-05-367-74	2	0,05кг
				Материалы		
				Полиэтилен наплавленный		0,13кг

Изм.	Лист	N докум.	Подп.	Дата
Разраб.		Извекова		
Пров.		Гончаренко		
Нач.отд.		Коверченко		
Н.контр.		Севрюков		
Утв.				

Б10А431.040

Блок N1

Лит.	Лист	Листов
И		1

Госстрой СССР Харьковский Сантехпроект

Альбом 10 часть 1

610А431.040СБ

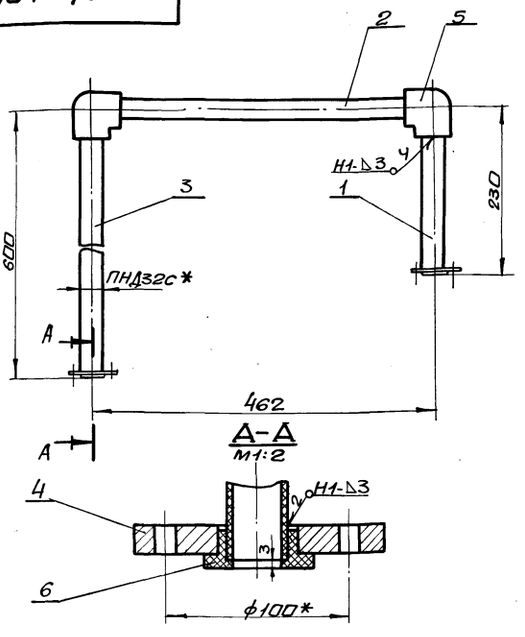

1. Сварку производить нагретым газом с присадочным прутком из полиэтилена ф2÷4мм ТУ6-05-1698-74. сварные швы по ГОСТ 16310-80.
2.* Размеры для справки.

Изм.	Лист	N докум.	Подп.	Дата	610А431.040СБ			
Разраб.		Извекова			Блок N1 сборочный чертеж.	Лит.	Масса	Масшт.
Пров.		Гончаренко				У	3,7	1:5
Т.контр.		Севрюков				Лист	Листов 1	
Нач.отд.		Коверченко				Госстрой СССР Харьковский сантехпроект		
Н.контр.		Севрюков						
Утв.								

Инв.N подл. | Подп. и дата | Взам.инв.N | Инв.N дубл. | Подп. и дата

Формат А4

610А431.050СБ

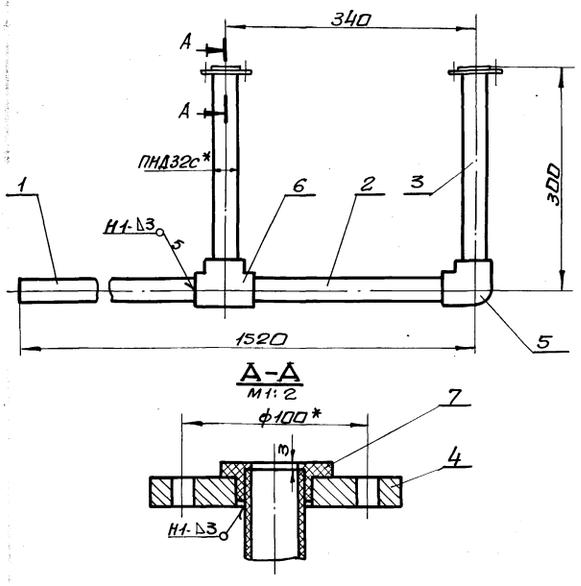

1. Сварку производить нагретым газом с присадочным прутком из полиэтилена ф2÷4мм ТУ6-05-1698-74. сварные швы по ГОСТ 16310-80.
2.* Размеры для справки.

Изм.	Лист	N докум.	Подп.	Дата	610А431.050СБ			
Разраб.		Извекова			Блок N2 сборочный чертеж	Лит.	Масса	Масшт.
Пров.		Гончаренко				У	3,9	1:5
Т.контр.		Севрюков				Лист	Листов 1	
Нач.отд.		Коверченко				Госстрой СССР Харьковский сантехпроект		
Н.контр.		Севрюков						
Утв.								

Инв.N подл. | Подп. и дата | Взам.инв.N | Инв.N дубл. | Подп. и дата

Формат А4

610А431.030СБ

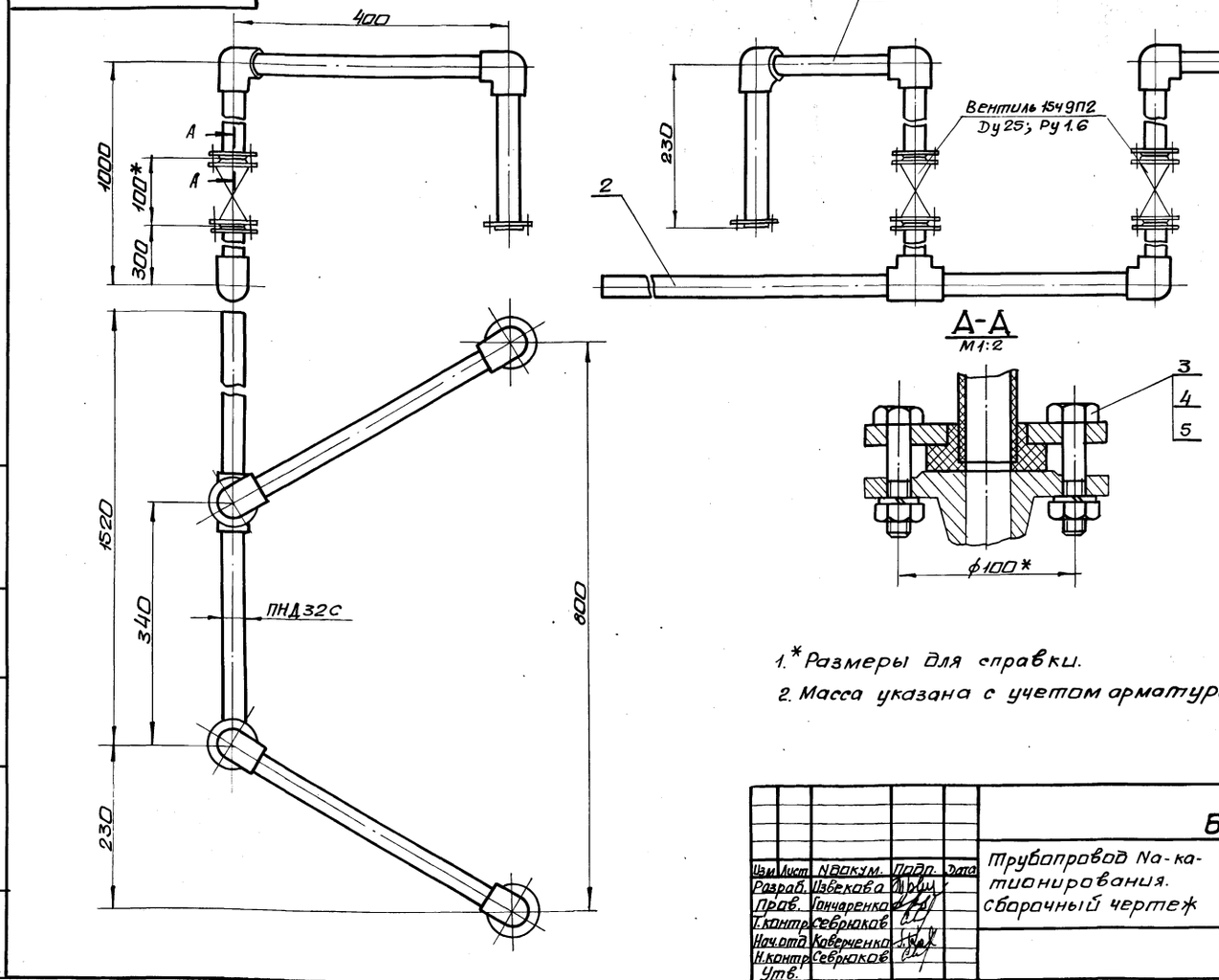

1.* Размеры для справки.
2. Масса указана с учетом арматуры.

Изм.	Лист	N докум.	Подп.	Дата	610А431.030СБ			
Разраб.		Извекова			Трубопровод Na-катионирования. сборочный чертеж	Лит.	Масса	Масшт.
Пров.		Гончаренко				У	20,0	1:5
Т.контр.		Севрюков				Лист	Листов 1	
Нач.отд.		Коверченко				Госстрой СССР Харьковский сантехпроект		
Н.контр.		Севрюков						
Утв.								

Инв.N подл. | Подп. и дата | Взам.инв.N | Инв.N дубл. | Подп. и дата

Альбом 10 часть 1

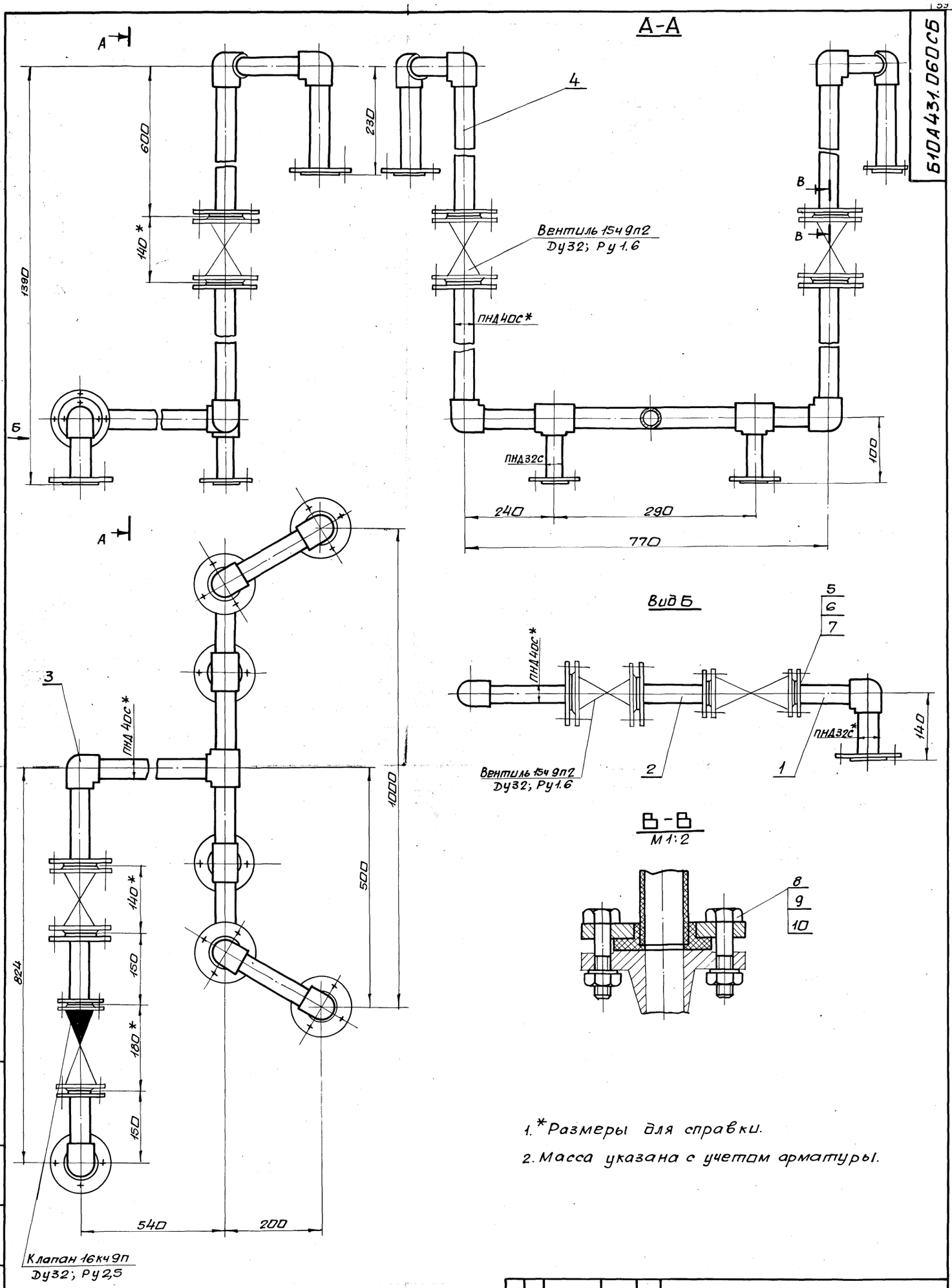

1. *Размеры для справки.
2. Масса указана с учетом арматуры.

						Б10А431.060СБ		
Изм	Лист	N докум.	Подп.	Дата	Трубопровод. Сборочный чертеж.	Лит.	Масса	Масшт.
Разраб		Извекова				U	47,2	1:5
Пров.		Гончаренко				Лист	Листов 1	
Т.контр		Севрюков				Госстрой СССР Харьковский сантехпроект		
Нач.отд		Коверченко						
Н.контр		Севрюков						

Инв.N подл. | Подп. и дата | Взам.инв.N | Инв.N дубл. | Подп. и дата

Форм.	Зона	Поз.	Обозначение	Наименование	Кол.	Примеч.
				Документация		
А4			Б10А431.050СБ	сборочный чертеж		
				Детали		
Б4		1	Б10А431.021	Патрубок		
				Труба ПНД32с ГОСТ18599-83		
				ℓ=1163	1	0,23кг
Б4		2	Б10А431.022	Патрубок		
				Труба ПНД32с ГОСТ18599-83		
				ℓ=306	1	0,06кг
Б4		3	Б10А431.023	Патрубок		
				Труба ПНД32с ГОСТ18599-83		
				ℓ=280	2	0,055кг
Ч4		4	Б10А431.019	Фланец	2	
				Стандартные изделия		
		5		Угольник ПВД32Т		
				ОСТ 6-05-367-74	1	0,06кг
		6		Тройник ПВД32Т		
				ОСТ 6-05-367-74	1	0,07кг
		7		Втулка ПВД32Т		
				ОСТ 6-05-367-74	2	0,05кг
				Материалы		
				Полиэтилен		
				напорленный		0,1кг

Инв.№подл. | Подп. и дата | Взам.инв.№ | Инв.№дубл. | Подп. и дата

Изм.	Лист	Nдокум.	Подп.	Дата
Разраб.		Извекова		
Пров.		Гончаренко		
Нач.отд		Ковернченко		
Н.контр		Севрюков		
Утв.				

Б10А431.050

Блок N2

Лит. И | Лист | Листов 1

Госстрой СССР Харьковский Сантехпроект

формат А4

Форм.	Зона	Поз.	Обозначение	Наименование	Кол.	Примеч.
				Документация		
А2			Б10А431.060СБ	сборочный чертеж		
				Сборочные единицы		
А4		1	Б10А431.070	Блок N3	1	
А4		2	Б10А431.080	Блок N4	1	
А4		3	Б10А431.090	Блок N5	1	
А4		4	Б10А431.100	Блок N6	2	
				Стандартные изделия		
		5		Болт М12х50.58		
				ГОСТ 7798-70	8	0,062кг
		6		Гайка М12.5 ГОСТ 5915-70	8	0,015кг
		7		Шайба 12.65Г		
				ГОСТ 6402-70	8	0,003кг
		8		Болт М16х55.88		
				ГОСТ 7798-70	24	0,121кг
		9		Гайка М16.5		
				ГОСТ 5915-70	24	0,033кг
		10		Шайба 16.65Г		
				ГОСТ 6402-70	24	0,008кг

Инв.№подл. | Подп. и дата | Взам.инв.№ | Инв.№дубл. | Подп. и дата

Изм.	Лист	Nдокум.	Подп.	Дата
Разраб.		Извекова		
Пров.		Гончаренко		
Нач.отд		Ковернченко		
Н.контр		Севрюков		
Утв.				

Б10А431.060

Трубопровод

Лит. И | Лист | Листов 1

Госстрой СССР Харьковский Сантехпроект

формат А4

Форм.	Зона	Поз.	Обозначение	Наименование	Кол.	Примеч.
				Документация		
А4			Б10А431.070СБ	сборочный чертеж		
				Детали		
Б4		1	Б10А431.024	Патрубок		
				Труба ПНД32с ГОСТ18599-83		
				ℓ=130	1	0,055кг
Б4		2	Б10А431.025	Патрубок		
				Труба ПНД32с ГОСТ18599-83		
				ℓ=120	1	0,05кг
А4		3	Б10А431.019-01	Фланец	2	
				Стандартные изделия		
		4		Втулка ПВД32Т		
				ОСТ 6-05-367-74	2	0,05кг
		5		Угольник ПВД32Т		
				ОСТ 6-05-367-74	1	0,06кг
				Материалы		
				Полиэтилен		
				напорленный		0,08кг

Инв.№подл. | Подп. и дата | Взам.инв.№ | Инв.№дубл. | Подп. и дата

Изм.	Лист	Nдокум.	Подп.	Дата
Разраб.		Извекова		
Пров.		Гончаренко		
Нач.отд		Ковернченко		
Н.контр		Севрюков		
Утв.				

Б10А431.070

Блок N3

Лит. И | Лист | Листов 1

Госстрой СССР Харьковский Сантехпроект

Форм.	Зона	Поз.	Обозначение	Наименование	Кол.	Примеч.
				Документация		
А4			Б10А431.080СБ	сборочный чертеж		
				Детали		
Б4		1	Б10А431.025	Патрубок		
				Труба ПНД32с ГОСТ18599-83		
				ℓ=144	1	0,03кг
А4		2	Б10А431.019-02	Фланец	1	
А4		3	Б10А431.019-01	Фланец	1	
				Стандартные изделия		
		4		Втулка ПВД32Т		
				ОСТ 6-05-367-74	2	0,05кг
				Материалы		
				Полиэтилен		
				напорленный		0,05кг

Инв.№подл. | Подп. и дата | Взам.инв.№ | Инв.№дубл. | Подп. и дата

Изм.	Лист	Nдокум.	Подп.	Дата
Разраб.		Извекова		
Пров.		Гончаренко		
Нач.отд		Ковернченко		
Н.контр		Севрюков		
Утв.				

Б10А431.080

Блок N4

Лит. И | Лист | Листов 1

Госстрой СССР Харьковский Сантехпроект

Альбом 10 часть 1

610А431.070СБ

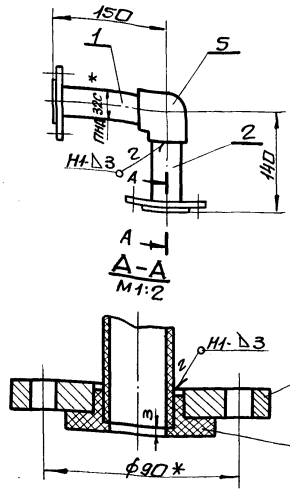

1. Сварку производить нагретым газом с присадочным прутком из полиэтилена ф2÷4мм ТУ6-05-1698-74.
сварные швы по ГОСТ 16310-80.
2.* Размеры для справки.

Изм.	Лист	N докум.	Подп.	Дата	Б10А431.070СБ			
Разраб.		Извекова			Блок N3 сборочный чертеж	Лит.	Масса	Масшт.
Пров.		Гончаренко				U	3,2	1:5
Т.контр.		Севрюков				Лист	Листов 1	
Нач.отд.		Каверченко				Госстрой СССР Харьковский Сантехпроект		
Н.контр.		Севрюков						
Утв.								

Инв.N подл. | Подп. и дата | Взам.инв.N | Инв.N дубл. | Подп. и дата

Формат А4

610А431.080СБ

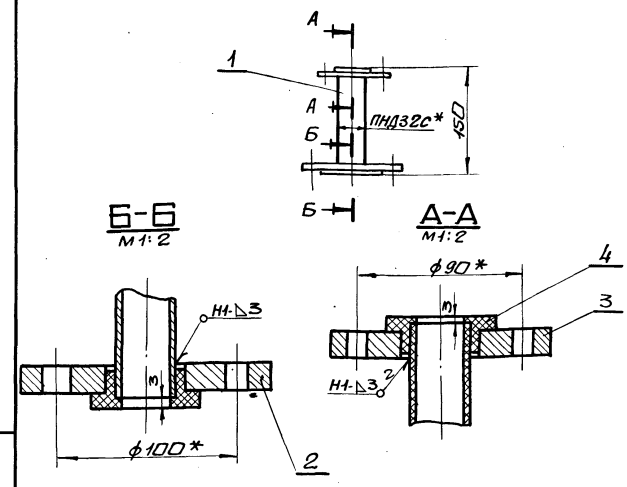

1. Сварку производить нагретым газом с присадочным прутком из полиэтилена ф2÷4мм ТУ6-05-1698-74.
сварные швы по ГОСТ 16310-80.
2.* Размеры для справки.

Изм.	Лист	N докум.	Подп.	Дата	Б10А431.080СБ			
Разраб.		Извекова			Блок N4. сборочный чертеж	Лит.	Масса	Масшт.
Пров.		Гончаренко				U	2,6	1:5
Т.контр.		Севрюков				Лист	Листов 1	
Нач.отд.		Каверченко				Госстрой СССР Харьковский Сантехпроект		
Н.контр.		Севрюков						
Утв.								

Инв.N подл. | Подп. и дата | Взам.инв.N | Инв.N дубл. | Подп. и дата

Формат А4

610А431.090СБ

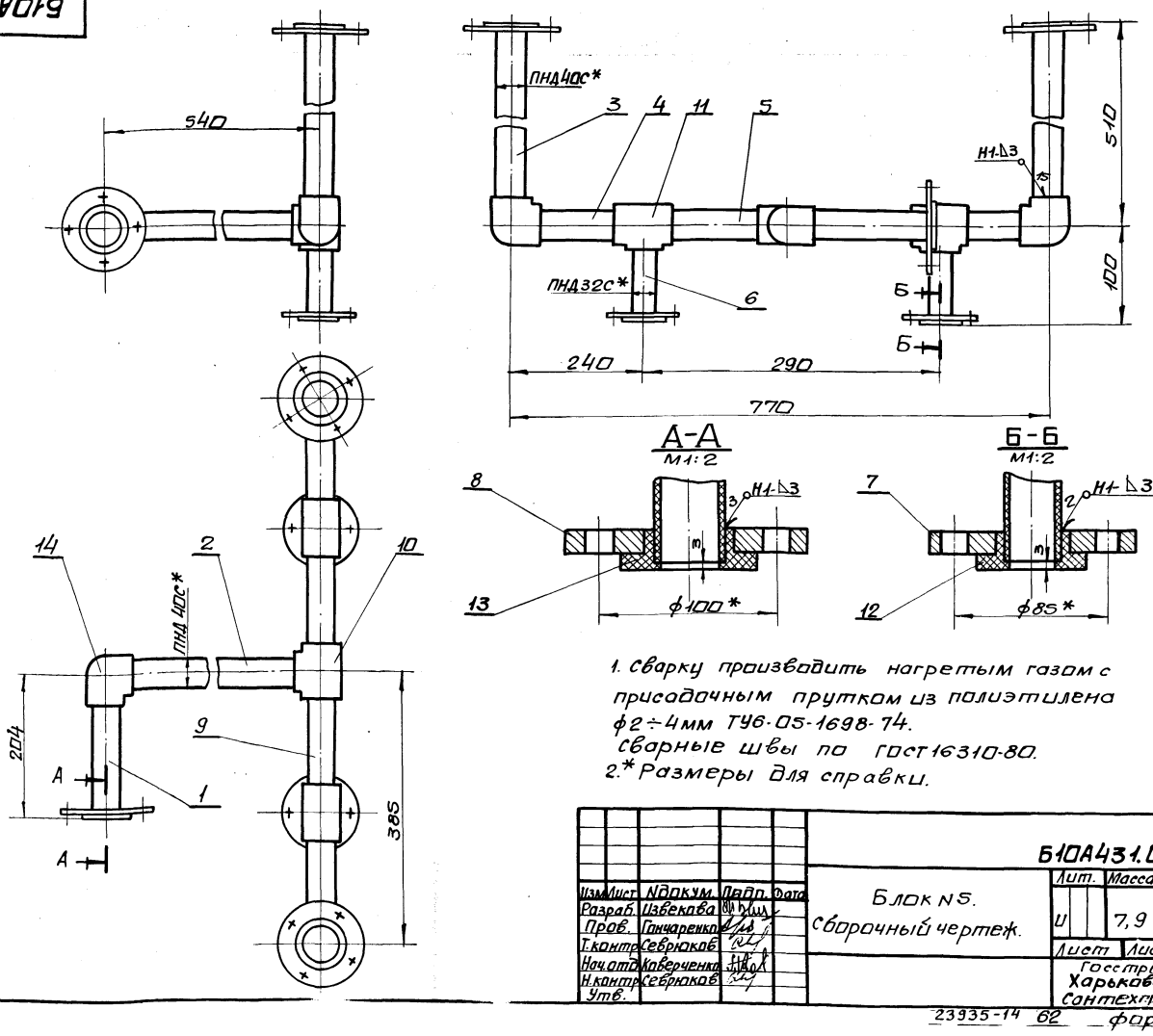

1. Сварку производить нагретым газом с присадочным прутком из полиэтилена ф2÷4мм ТУ6-05-1698-74.
сварные швы по ГОСТ 16310-80.
2.* Размеры для справки.

Изм.	Лист	N докум.	Подп.	Дата	Б10А431.090СБ			
Разраб.		Извекова			Блок N5. сборочный чертеж.	Лит.	Масса	Масшт.
Пров.		Гончаренко				U	7,9	1:5
Т.контр.		Севрюков				Лист	Листов 1	
Нач.отд.		Каверченко				Госстрой СССР Харьковский Сантехпроект		
Н.контр.		Севрюков						
Утв.								

Инв.N подл. | Подп. и дата | Взам.инв.N | Инв.N дубл. | Подп. и дата

Форм.	Зона	Поз.	Обозначение	Наименование	Кол.	Примеч.
				Документация		
А3			Б10А431.090СБ	сборочный чертеж		
				Детали		
БЧ		1	Б10А431.026	Патрубок		
				Труба ПНД40с ГОСТ18599-83		
				ℓ=177	1	0,053кг
БЧ		2	Б10А431.027	Патрубок		
				Труба ПНД40с ГОСТ18599-83		
				ℓ=496	1	0,15кг
БЧ		3	Б10А431.028	Патрубок		
				Труба ПНД40с ГОСТ18599-83		
				ℓ=483	2	0,15кг
БЧ		4	Б10А431.029	Патрубок		
				Труба ПНД40с ГОСТ18599-83		
				ℓ=196	2	0,08кг
БЧ		5	Б10А431.031	Патрубок		
				Труба ПНД40с ГОСТ18599-83		
				ℓ=101	2	0,04кг
БЧ		6	Б10А431.032	Патрубок		
				Труба ПНД32с ГОСТ18599-83		
				ℓ=73	2	0,022кг
АЧ		7	Б10А431.019-04	Фланец		
		8	Б10А431.019-03	Фланец	3	

Инв.№подл. | Подп. и дата | Взам. инв.№ | Инв.№дубл. | Подп. и дата

Изм.	Лист	N докум.	Подп.	Дата
Разраб.		Извекова		
Пров.		Ганчаренко		
Нач.отд.		Коверченко		
Н.контр.		Севрюков		
Утв.				

Б10А431.090

Блок N5

Лит. | Лист | Листов
У | | 1

Госстрой СССР Харьковский сантехпроект

формат А4

Форм.	Зона	Поз.	Обозначение	Наименование	Кол.	Примеч.
				Стандартные изделия		
		10		Тройник ПВД 40х32с		
				ОСТ 6-05-367-74	1	0,087кг
		11		Тройник ПВД40Т		
				ОСТ6-05-367-74	2	0,14кг
		12		Втулка ПВД 32Т		
				ОСТ6-05-367-74	2	0,05кг
		13		Втулка ПВД 40Т		
				ОСТ 6-05-367-74	3	0,07кг
		14		Угольник ПВД 40Т		
				ОСТ 6-05-367-74	3	0,12кг
				Материалы		
				Полиэтилен		
				наплавленный		0,17кг

Инв.№подл. | Подп. и дата | Взам. инв.№ | Инв.№дубл. | Подп. и дата

Изм.	Лист	N докум.	Подп.	Дата

Б10А431.090

Лист 2

формат А4

Б10А431.100СБ

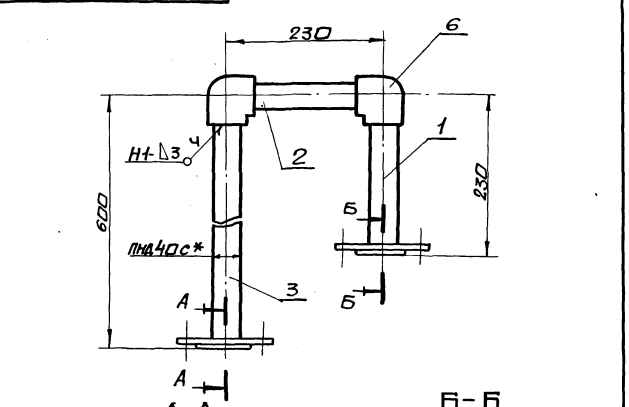

1. Сварку производить нагретым газом с присадочным прутком из полиэтилена ф2÷4мм ТУ6-05-1698-74. Сварные швы по ГОСТ 16037-80.
2.* Размеры для справки.

Инв.№подл. | Подп. и дата | Взам. инв.№ | Инв.№дубл. | Подп. и дата

Изм.	Лист	N докум.	Подп.	Дата
Разраб.		Извекова		
Пров.		Ганчаренко		
Т.контр.		Севрюков		
Нач.отд.		Коверченко		
Н.контр.		Севрюков		
Утв.				

Б10А431.100СБ

Блок N6. Сборочный чертеж.

Лит.	Масса	Масшт.
У	3,4	1:10
Лист	Листов 1	

Госстрой СССР Харьковский сантехпроект

Форм.	Зона	Поз.	Обозначение	Наименование	Кол.	Примеч.
				Документация		
АЧ			Б10А431.100СБ	сборочный чертеж		
				Детали		
БЧ		1	Б10А431.033	Патрубок		
				Труба ПНД40с ГОСТ18599-83		
				ℓ=206	1	0,06кг
БЧ		2	Б10А431.034	Патрубок		
				Труба ПНД40с ГОСТ18599-83		
				ℓ=188	1	0,055кг
БЧ		3	Б10А431.035	Патрубок		
				Труба ПНД40с ГОСТ18599-83		
				ℓ=576	1	0,17кг
АЧ		4	Б10А431.019-03	Фланец	1	
		5	Б10А431.019-05	Фланец	1	
				Стандартные изделия		
		6		Угольник ПВД40Т		
				ОСТ6-05-367-74	2	0,12кг
		7		Втулка ПВД40Т		
				ОСТ6-05-367-74	2	0,07кг
				Материалы		
				Полиэтилен		
				наплавленный		0,08кг

Инв.№подл. | Подп. и дата | Взам. инв.№ | Инв.№дубл. | Подп. и дата

Изм.	Лист	N докум.	Подп.	Дата
Разраб.		Извекова		
Пров.		Ганчаренко		
Нач.отд.		Коверченко		
Н.контр.		Севрюков		
Утв.				

Б10А431.100

Блок N6

Лит. | Лист | Листов
У | | 1

Госстрой СССР Харьковский сантехпроект

Альбом 10 часть 1

Форм.	Зона	Поз.	Обозначение	Наименование	Кол.	Прим.
				Документация		
А3			Б10А431.110СБ	сборочный чертеж		
				сборочные единицы		
А4		1	Б10А431.120	Блок N7	1	
А4		2	Б10А431.130	Блок N8	2	
А4		3	Б10А431.140	Блок N9	1	
				Стандартные изделия		
		4		Болт М16х55.58		
				ГОСТ 7798-70	24	0,121кг
		5		Гайка М16.5		
				ГОСТ 5915-70	24	0,033кг
		6				

Инв.N подл. | Подп. и дата | Инв.N дубл. | Взам. инв.N | Подп. и дата

Изм.	Лист	N докум.	Подп.	Дата
Разраб.		Извекова		
Пров.		Гончаренко		
Нач.отд		Коверченко		
Н.контр.		Севрюков		
Утв.				

Б10А431.110

Трубопровод

Лит.	Лист	Листов
У		1

Госстрой СССР Харьковский сантехпроект

Формат А4

Форм.	Зона	Поз.	Обозначение	Наименование	Кол.	Прим.
				Документация		
А4			Б10А431.120СБ	Сборочный чертеж		
				Детали		
Б4		1	Б10А431.036	Патрубок		
				Труба ПНД 50с		
				ГОСТ 18599-83		
				ℓ=144	1	0,057кг
А4		2	Б10А431.019-06	Фланец	1	
		3	Б10А431.019-07	Фланец	1	
				Стандартные изделия		
		4		Втулка ПВД50т		
				ОСТ6-05-367-74	2	0,1кг
				Материалы		
				Полиэтилен		
				наплавленный		0,1кг

Инв.N подл. | Подп. и дата | Инв.N дубл. | Взам. инв.N | Подп. и дата

Изм.	Лист	N докум.	Подп.	Дата
Разраб.		Извекова		
Пров.		Гончаренко		
Нач.отд		Коверченко		
Н.контр.		Севрюков		
Утв.				

Б10А431.120

Блок N7

Лит.	Лист	Листов
У		1

Госстрой СССР Харьковский сантехпроект

Формат А4

Б10А431.110СБ

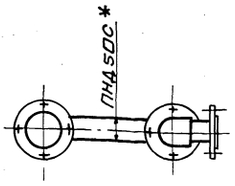

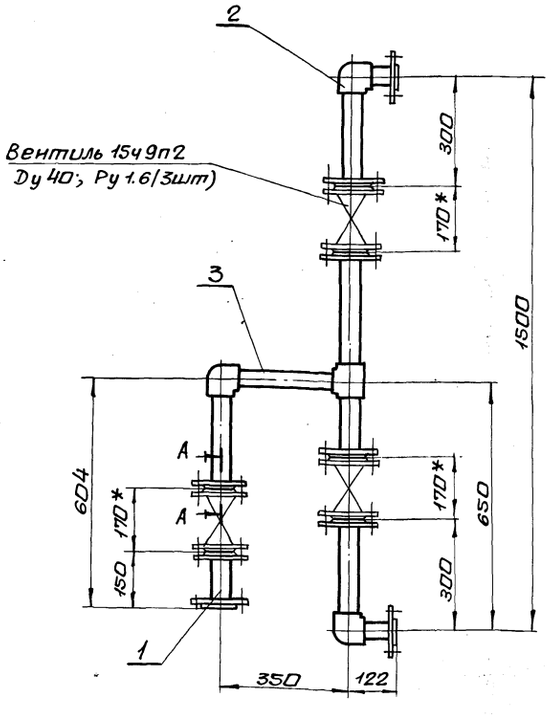

А-А
М1:2

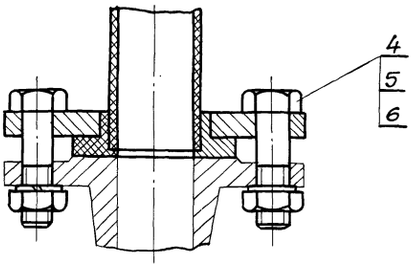

1.* Размеры для справки.

2. Масса указана с учетом арматуры.

Инв.N подл. | Подп. и дата | Инв.N дубл. | Взам. инв.N | Подп. и дата

Изм.	Лист	N докум.	Подп.	Дата
Разраб.		Извекова		
Пров.		Гончаренко		
Т.контр.		Севрюков		
Нач.отд		Коверченко		
Н.контр.		Севрюков		
Утв.				

Б10А431.110СБ

Трубопровод. сборочный чертеж

Лит.	Масса	Масшт.
У	43,65	1:10
Лист	Листов 1	

Госстрой СССР Харьковский сантехпроект

Альбом 10 часть 1

6104431.120СБ

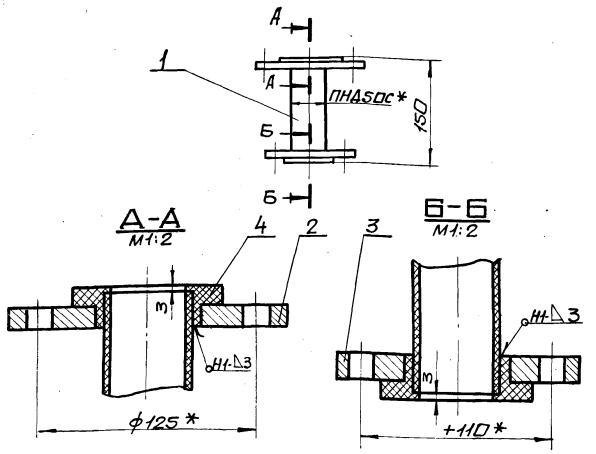

1. Сварку производить нагретым газом с присадочным прутком из полиэтилена ф2÷4мм ТУ6-05-1698-74. сварные швы по 16310-80.
2. * Размеры для справки.

Изм.	Лист	N докум.	Подп.	Дата	6104431.120СБ			
Разраб.		Извекова			Блок N7 сборочный чертеж	Лит.	Масса	Масшт.
Пров.		Гончаренко				У	3,3	1:5
Т.контр.		Севрюков				Лист	Листов 1	
Нач.отд.		Коверченко				Госстрой СССР Харьковский Сантехпроект		
Н.контр.		Севрюков						
Утв.								

Инв.N подл. | Подп. и дата | Взам.инв.N | Инв.N дубл. | Подп. и дата

Формат А4

6104431.130СБ

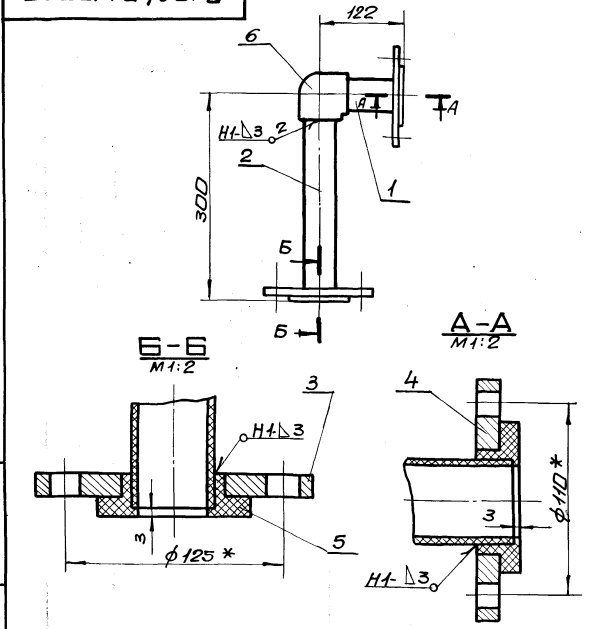

1. Сварку производить нагретым газом с присадочным прутком из полиэтилена ф2÷4мм ТУ6-05-1698-74. сварные швы по ГОСТ16310-80.
2. * Размеры для справки.

Изм.	Лист	N докум.	Подп.	Дата	6104431.130СБ			
Разраб.		Извекова			Блок N8 сборочный чертеж	Лит.	Масса	Масшт.
Пров.		Гончаренко				У	3,8	1:5
Т.контр.		Севрюков				Лист	Листов 1	
Нач.отд.		Коверченко				Госстрой СССР Харьковский Сантехпроект		
Н.контр.		Севрюков						
Утв.								

Инв.N подл. | Подп. и дата | Взам.инв.N | Инв.N дубл. | Подп. и дата

Формат А4

Форм.	Зона	Поз.	Обозначение	Наименование	Кол.	Примеч.
				Документация		
А4			Б10А431.130СБ	Сборочный чертеж		
				Детали		
Б4		1	Б10А431.037	Патрубок		
				Труба ПНД50с ГОСТ18599-83		
				ℓ=93	1	0,036кг
Б4		2	Б10А431.038	Патрубок		
				Труба ПНД50с ГОСТ 18599-83		
				ℓ=271	1	0,1кг
А4		3	Б10А431.019-07	Фланец	1	
		4	Б10А431.019-06	Фланец	1	
				Стандартные изделия		
		5		Втулка ПВД50Т		
				ОСТ6-05-367-74	2	0,1кг
		6		Угольник ПВД50Т		
				ОСТ6-05-367-74	1	0,23кг
				Материалы		
				Полиэтилен наплавленный		0,15кг

Изм.	Лист	N докум.	Подп.	Дата	6104431.130			
Разраб.		Извекова			Блок N8	Лит.	Лист	Листов
Пров.		Гончаренко				У	1	
Нач.отд.		Коверченко				Госстрой СССР Харьковский Сантехпроект		
Н.контр.		Севрюков						
Утв.								

Инв.N подл. | Подп. и дата | Взам.инв.N | Инв.N дубл. | Подп. и дата

Формат А4

Форм.	Зона	Поз.	Обозначение	Наименование	Кол.	Примеч.
				Документация		
А4			Б10А431.140СБ	Сборочный чертеж		
				Детали		
Б4		1	Б10А431.039	Патрубок		
				Труба ПНД50с ГОСТ18599-83		
				ℓ=351	1	0,14кг
Б4		2	Б10А431.041	Патрубок		
				Труба ПНД50с ГОСТ 18599-83		
				ℓ=151	1	0,06кг
Б4		3	Б10А431.042	Патрубок		
				Труба ПНД50с ГОСТ18599-83		
				ℓ=298	1	0,12кг
Б4		4	Б10А431.043	Патрубок		
				Труба ПНД50с ГОСТ18599-83		
				ℓ=255	1	0,1кг
А4		5	Б10А431.019-07	Фланец	3	
				Стандартные изделия		
		6		Угольник ПВД50Т		
				ОСТ6-05-367-74	1	0,23кг
		7		Тройник ПВД50Т		
				ОСТ6-05-367-74	1	0,26кг
		8		Втулка ПВД50Т		
				ОСТ6-05-367-74	3	0,1кг
				Материалы		
				Полиэтилен наплавленный		0,15кг

Изм.	Лист	N докум.	Подп.	Дата	6104431.140			
Разраб.		Извекова			Блок N9	Лит.	Лист	Листов
Пров.		Гончаренко				У	1	
Нач.отд.		Коверченко				Госстрой СССР Харьковский Сантехпроект		
Н.контр.		Севрюков						
Утв.								

Инв.N подл. | Подп. и дата | Взам.инв.N | Инв.N дубл. | Подп. и дата

Альбом 10 часть 1

Форм.	Зона	Поз.	Обозначение	Наименование	Кол.	Прим.
				Документация		
А3			Б10А431.150СБ	Сборочный чертеж		
				Сборочные единицы		
А4		1	Б10А431.160	Блок N10	1	
А4		2	Б10А431.170	Блок N11	1	
				Стандартные изделия		
		3		Болт М12х50.58		
				ГОСТ 7798-70	8	0,062кг
		4		Гайка М12.5		
				ГОСТ 5915-70	8	0,015кг
		5		Шайба 12.65Г		
				ГОСТ 6402-70	8	0,003кг

Инв.N подл. | Подп. и дата | Взам. инв.N | Инв.N дубл. | Подп. и дата

Изм.	Лист	N докум.	Подп.	Дата
Разраб.		Извекова		
Пров.		Гончаренко		
Нач. отд		Коверченко		
Н. контр.		Севрюков		
Утв.				

Б10А431.150

Трубопровод дренажа

Лит.	Лист	Листов
И		1

Госстрой СССР Харьковский сантехпроект

Формат А4

Б10А431.140СБ

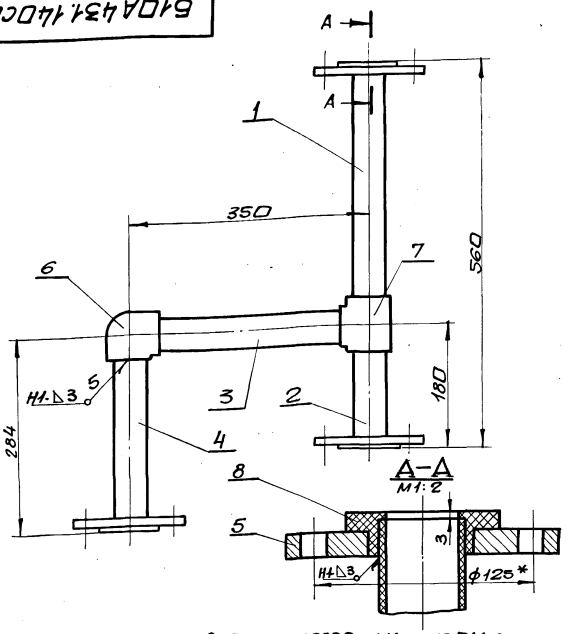

1. Сварку производить нагретым газом с присадочным прутком из полиэтилена ф2÷4мм ТУ6-05-1698-74. Сварные швы по 16310-80.
2.* Размеры для справки.

Изм.	Лист	N докум.	Подп.	Дата
Разраб.		Извекова		
Пров.		Гончаренко		
Т. контр.		Севрюков		
Нач. отд		Коверченко		
Н. контр.		Севрюков		
Утв.				

Блок N9. Сборочный чертеж

Лит.	Масса	Масшт.
И	6,7	1:5

Лист	Листов 1
	Госстрой СССР Харьковский сантехпроект

Формат А4

Б10А431.150СБ

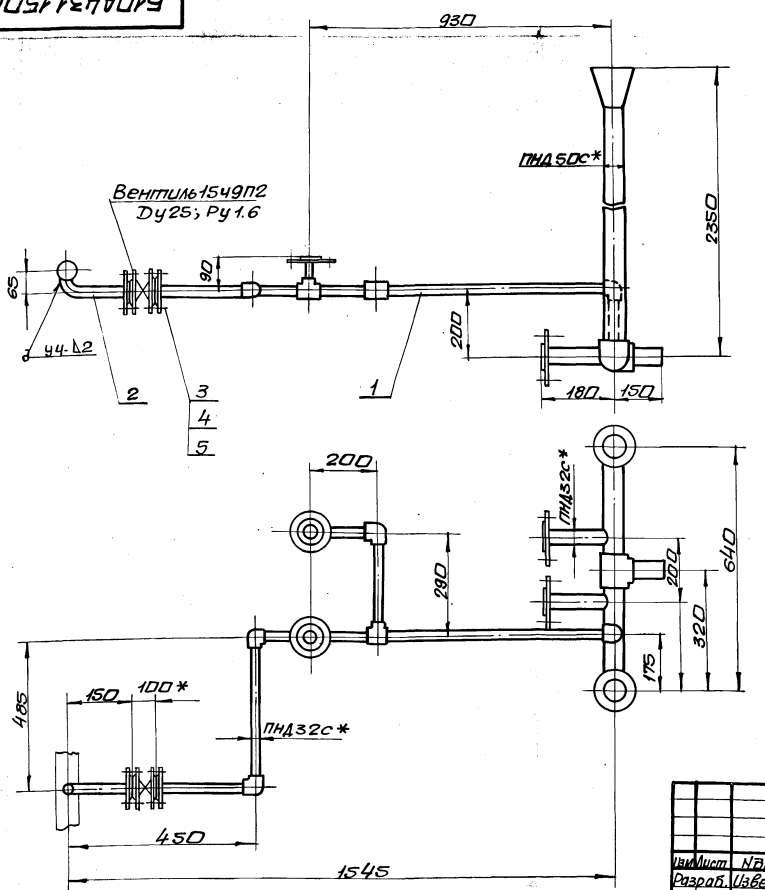

1.* Размеры для справки.
2. Масса указана с учетом арматуры.

Изм.	Лист	N докум.	Подп.	Дата
Разраб.		Извекова		
Пров.		Гончаренко		
Т. контр.		Севрюков		
Нач. отд		Коверченко		
Н. контр.		Севрюков		
Утв.				

Трубопровод дренажа. Сборочный чертеж.

Лит.	Масса	Масшт.
И	8,7	1:10

Лист	Листов 1
	Госстрой СССР Харьковский сантехпроект

Альбом 10 часть 1

Б10А431.160СБ

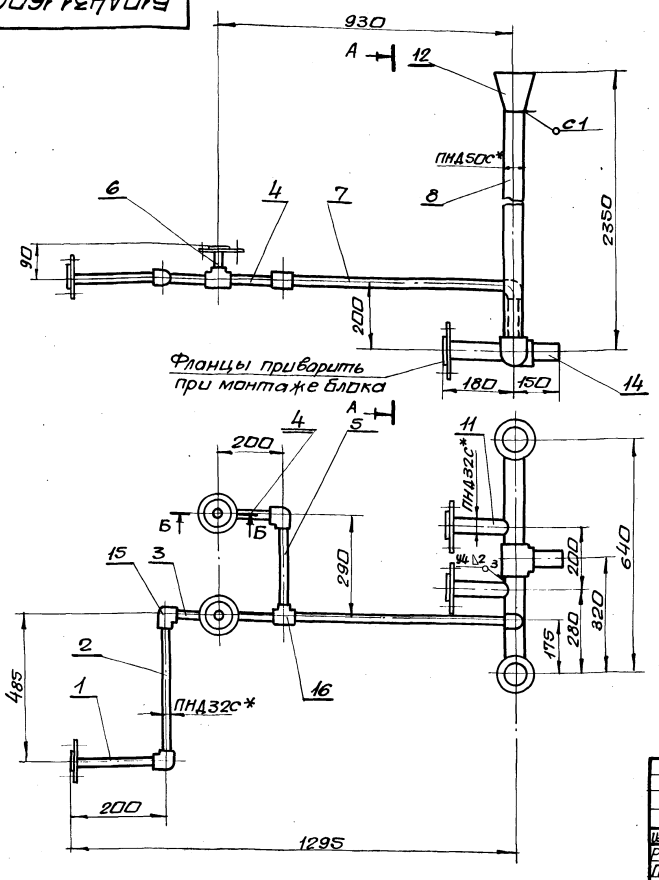

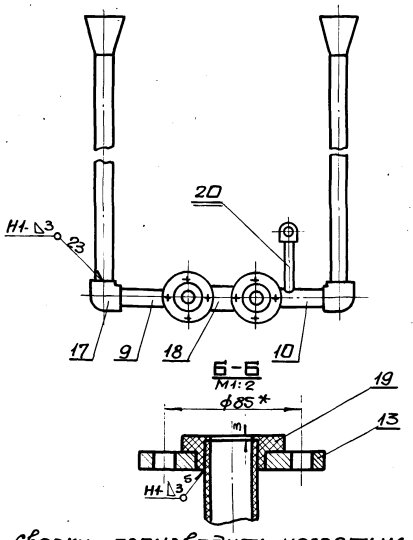

1. Сварку производить нагретым газом с присадочным прутком из полиэтилена ф2÷4мм ТУ6-05-1698-74. Сварные швы по 16310-80.
2. * Размеры для справки.

Изм.	Лист	№ докум.	Подп.	Дата
Разраб.		Извекова		
Пров.		Гончаренко		
Т. контр.		Севрюков		
Нач. отд.		Коверченко		
Н. контр.		Севрюков		
Утв.				

Блок N10. Сборочный чертеж

Б10А431.160СБ

Лит.	Масса	Масшт.
У	3,7	1:10

Лист | Листов 1

Госстрой СССР Харьковский Сантехпроект

Формат А3

Форм.	Зона	Поз.	Обозначение	Наименование	Кол.	Прим.
				Документация		
А3			Б10А431.160СБ	Сборочный чертеж		
				Детали		
Б4		1	Б10А431.044	Патрубок		
				Труба ПНД32С ГОСТ18599-83		
				ℓ=180	1	0,035кг
Б4		2	Б10А431.045	Патрубок		
				Труба ПНД32С ГОСТ18599-83		
				ℓ=451	1	0,09кг
Б4		3	Б10А431.046	Патрубок		
				Труба ПНД32С ГОСТ18599-83		
				ℓ=131	1	0,026кг
Б4		4	Б10А431.047	Патрубок		
				Труба ПНД32С ГОСТ18599-83		
				ℓ=166	2	0,033кг
Б4		5	Б10А431.048	Патрубок		
				Труба ПНД32С ГОСТ18599-83		
				ℓ=256	1	0,05кг
Б4		6	Б10А431.049	Патрубок		
				Труба ПНД32С ГОСТ18599-83		
				ℓ=70	2	0,013кг
Б4		7	Б10А431.051	Патрубок		
				Труба ПНД32С ГОСТ18599-83		
				ℓ=696	1	0,14кг

Изм.	Лист	№ докум.	Подп.	Дата
Разраб.		Извекова		
Пров.		Гончаренко		
Нач. отд.		Коверченко		
Н. контр.		Севрюков		
Утв.				

Блок N10

Б10А431.160

Лит.	Лист	Листов
У	1	2

Госстрой СССР Харьковский Сантехпроект

Форм.	Зона	Поз.	Обозначение	Наименование	Кол.	Прим.
Б4		8	Б10А431.052	Патрубок		
				ПНД50С ГОСТ18599-83		
				ℓ=2204	2	0,9кг
А4		9	Б10А431.053	Патрубок	1	
А4		10	Б10А431.054	Патрубок	1	
А4		11	Б10А431.055	Патрубок	2	
А4		12	Б10А431.056	Воронка	2	
А4		13	Б10А431.019-04	Фланец	5	
Б4		14	Б10А431.057	Патрубок		
				ПНД50С ГОСТ18599-83		
				ℓ=123	1	0,05кг
		20	Б10А431.055-01	Патрубок	1	
				Стандартные изделия		
		15		Угольник ПВД 32Т ОСТ6-05-367-74	1	0,06кг
		16		Тройник ПВД32Т ОСТ6-05-367-74	2	0,07кг
		17		Угольник ПВД 50Т ОСТ6-05-367-74	2	0,23кг
		18		Тройник ПВД50Т ОСТ6-05-367-74	1	0,26кг
		19		Втулка ПВД 32Т ОСТ6-05-367-74	5	0,05кг
				Материалы		
				Полиэтил наплавленный		0,2кг

Изм.	Лист	№ докум.	Подп.	Дата

Б10А431.160

Лист 2

Альбом 10 часть 1

6104431.053

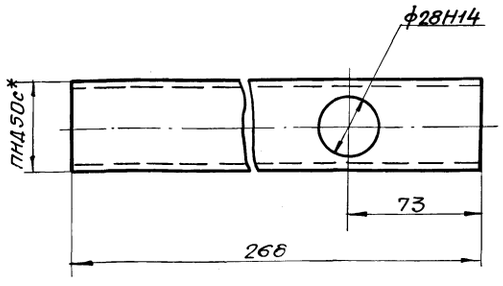

1. Неуказанные предельные отклонения размеров $\pm \frac{IT16}{2}$
2. * Размер для справки.

Изм.	Лист	N докум.	Подп.	Дата	Б10А431.053			
Разраб.		Извекова			Патрубок	Лит.	Масса	Масшт.
Пров.		Гончаренко				У	0,1	1:2
Т.контр.		Севрюков				Лист	Листов 1	
Нач.отд.		Коверченко			Труба ПНД50с ГОСТ 18599-83	Госстрой СССР Харьковский сантехпроект		
Н.контр.		Севрюков						
Утв.								

Инв.№подл. | Подп. и дата | Взам.инв.№ | Инв.№дубл. | Подп. и дата

Формат А4

6104431.054

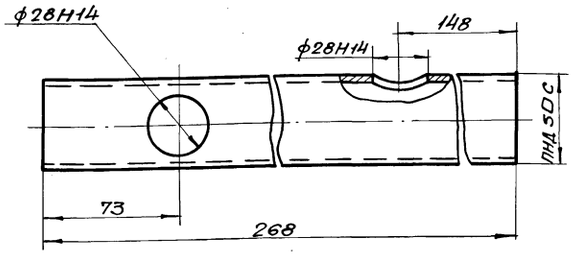

1. Неуказанные предельные отклонения размеров $\pm \frac{IT16}{2}$
2. * Размер для справки.

Изм.	Лист	N докум.	Подп.	Дата	Б10А431.054			
Разраб.		Извекова			Патрубок	Лит.	Масса	Масшт.
Пров.		Гончаренко				У	0,1	1:2
Т.контр.		Севрюков				Лист	Листов 1	
Нач.отд.		Коверченко			Труба ПНД50с ГОСТ 18599-83	Госстрой СССР Харьковский сантехпроект		
Н.контр.		Севрюков						
Утв.								

Инв.№подл. | Подп. и дата | Взам.инв.№ | Инв.№дубл. | Подп. и дата

Формат А4

6104431.055

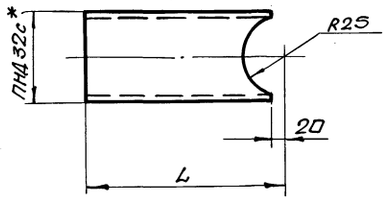

Обозначение	L	Масса, кг
Б10А431.055	177	0,031
-01	157	0,3

1. Предельные отклонения размеров $\pm \frac{IT16}{2}$
2. * Размер для справки.

Изм.	Лист	N докум.	Подп.	Дата	Б10А431.055			
Разраб.		Извекова			Патрубок	Лит.	Масса	Масшт.
Пров.		Гончаренко				У	—	—
Т.контр.		Севрюков				Лист	Листов 1	
Нач.отд.		Коверченко			Труба ПНД32с ГОСТ 18599-83	Госстрой СССР Харьковский сантехпроект		
Н.контр.		Севрюков						
Утв.								

Инв.№подл. | Подп. и дата | Взам.инв.№ | Инв.№дубл. | Подп. и дата

Формат А4

6104431.056

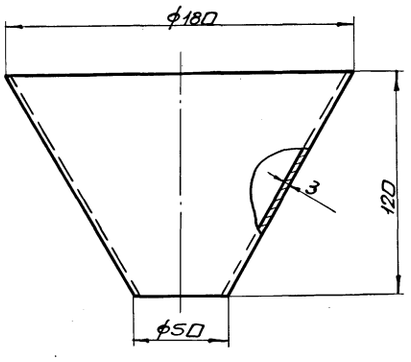

Предельные отклонения размеров $\pm \frac{IT16}{2}$

Изм.	Лист	N докум.	Подп.	Дата	Б10А431.056			
Разраб.		Извекова			Воронка	Лит.	Масса	Масшт.
Пров.		Гончаренко				У	0,2	1:2
Т.контр.		Севрюков				Лист	Листов 1	
Нач.отд.		Коверченко			Полиэтилен марки ПНД153-14 ГОСТ 16337-77	Госстрой СССР Харьковский сантехпроект		
Н.контр.		Севрюков						
Утв.								

Инв.№подл. | Подп. и дата | Взам.инв.№ | Инв.№дубл. | Подп. и дата

Альбом 10 часть 1

610А431.170СБ

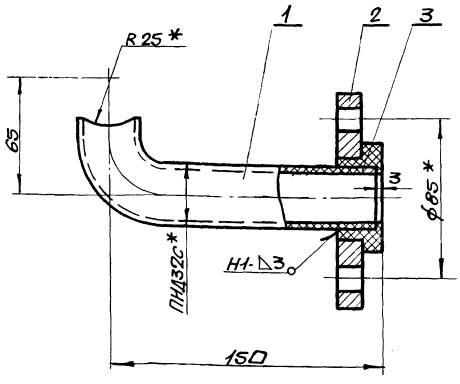

1. Сварку производить нагретым газом с присадочным прутком из полиэтилена ф2÷4мм ТУ6-05-1698-74.
сварные швы по ГОСТ 16310-80.
2. * Размеры для справки.

Изм.	Лист	N докум.	Подп.	Дата	Б10А431.170СБ			
Разраб.		Извекова			Блок N11 сборочный чертеж	Лит.	Масса	Масшт.
Пров.		Ганчаренко				У	1,07	1:2
Т.контр.		Севрюков				Лист	Листов 1	
Нач.отд.		Коверченко				Госстрой СССР Харьковский сантехпроект		
Н.контр.		Севрюков						
Утв.								

Инв.№подл. | Подп. и дата | Инв.№дубл. | Взам.инв.№

Формат А4

610А431.058

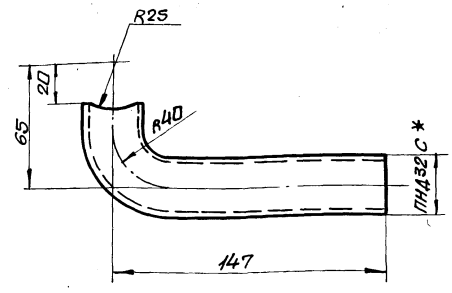

1. Длина развернутой детали - 175.
2. Предельные отклонения размеров $\pm \frac{IT16}{2}$
3. * Размер для справки.

Изм.	Лист	N докум.	Подп.	Дата	Б10А431.058			
Разраб.		Извекова			Патрубок	Лит.	Масса	Масшт.
Пров.		Ганчаренко				У	0,035	1:2
Т.контр.		Севрюков				Лист	Листов 1	
Нач.отд.		Коверченко			Труба ПНД32С ГОСТ 18599-83	Госстрой СССР Харьковский сантехпроект		
Н.контр.		Севрюков						
Утв.								

Инв.№подл. | Подп. и дата | Инв.№дубл. | Взам.инв.№

Формат А4

610А431.019

Rz80 $\sqrt{}$ ($\sqrt{}$)

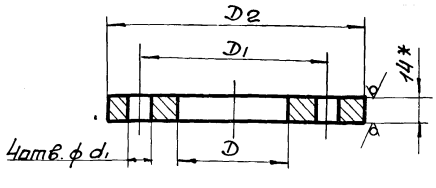

Обозначение	D	D1	D2	d	Масса, кг
Б10А431.019	44	100	135	13	1,4
-01		90	120		1,0
-02		100	135	16	1,4
-03	55				1,3
-04	44	85	115	12	1,0
-05	55	110	140		1,44
-06	68				1,3
-07		125	160	16	1,8

1. Предельные отклонения размеров $\pm \frac{IT14}{2}$
2. * Размер для справки.

Изм.	Лист	N докум.	Подп.	Дата	Б10А431.019			
Разраб.		Извекова			Фланец	Лит.	Масса	Масшт.
Пров.		Ганчаренко				У	—	—
Т.контр.		Севрюков				Лист	Листов 1	
Нач.отд.		Коверченко			Лист 14 ГОСТ 19903-74 Вст3 ГОСТ 14637-79	Госстрой СССР Харьковский сантехпроект		
Н.контр.		Севрюков						
Утв.								

Инв.№подл. | Подп. и дата | Инв.№дубл. | Взам.инв.№

Формат А4

Форм.	Зона	Поз.	Обозначение	Наименование	Кол.	Примеч.
				Документация		
А4			Б10А431.170СБ	сборочный чертеж		
				Детали		
А4		1	Б10А431.058	Патрубок	1	
А4		2	Б10А431.019-04	Фланец	1	
				Стандартные изделия		
		3		Втулка ПВД32С ОСТ6-05-367-74	1	0,02кг
				Материалы		
				Полиэтилен наплавленный		0,01кг

Изм.	Лист	N докум.	Подп.	Дата	Б10А431.170			
Разраб.		Извекова			Блок N11	Лит.	Масса	Масшт.
Пров.		Ганчаренко				У		
Т.контр.		Севрюков				Лист	Листов 1	
Нач.отд.		Коверченко				Госстрой СССР Харьковский сантехпроект		
Н.контр.		Севрюков						
Утв.								

Инв.№подл. | Подп. и дата | Инв.№дубл. | Взам.инв.№

Альбом 10 часть 1

Форм.	Зона	Поз.	Обозначение	Наименование	Кол.	Прим.
				Документация		
А3			Б10А431.180СБ	сборочный чертеж		
				Сборочные единицы		
А4		1	Б10А431.190	Рама	1	
				Стандартные изделия		
		2		Болт М6х20.58		
				ГОСТ 7798-70	8	0.006кг
		3		Гайка М6.5		
				ГОСТ 5915-70	8	0,002кг
		4		Шайба 6.65Г		
				ГОСТ 6402-70	8	0.0004кг
		5		Болт М8х20.58		
				ГОСТ 7798-70	4	0,013кг
		6		Гайка М8.5		
				ГОСТ 5915-70	4	0,005кг
		7		Шайба 8.65Г		
				ГОСТ 6402-70	4	0,001кг
				Материалы		
				Металл наплавленный		0,05кг

Инв.№подл. | Подп. и дата | Взам.инв.№ | Инв.№дубл. | Подп. и дата

Изм.	Лист	№докум.	Подп.	Дата
Разраб.		Извекова		
Пров.		Ганчаренка		
Нач.отд		Коверченко		
Н.контр.		Севрюков		
Утв.				

Б10А431.180

Статив

Лит.	Лист	Листов
И		1

Госстрой СССР Харьковский сантехпроект

формат А4

Форм.	Зона	Поз.	Обозначение	Наименование	Кол.	Прим.
				Документация		
А3			Б10А431.190СБ	Сборочный чертеж		
				Детали		
Б4		1	Б10А431.059	Стойка		
				Уголок 125х80 ℓ=1500		
				ТУ36.1113-84	2	3,15кг
Б4		2	Б10А431.061	Планка		
				Полоса 100х8 ℓ=490		
				ТУ36.1113-84	4	0,3кг
				Материалы		
				Металл наплавленный		0,05кг

Инв.№подл. | Подп. и дата | Взам.инв.№ | Инв.№дубл. | Подп. и дата

Изм.	Лист	№докум.	Подп.	Дата
Разраб.		Извекова		
Пров.		Ганчаренка		
Нач.отд		Коверченко		
Н.контр.		Севрюков		
Утв.				

Б10А431.190

Рама

Лит.	Лист	Листов
И		1

Госстрой СССР Харьковский сантехпроект

формат А4

Б10А431.180СБ

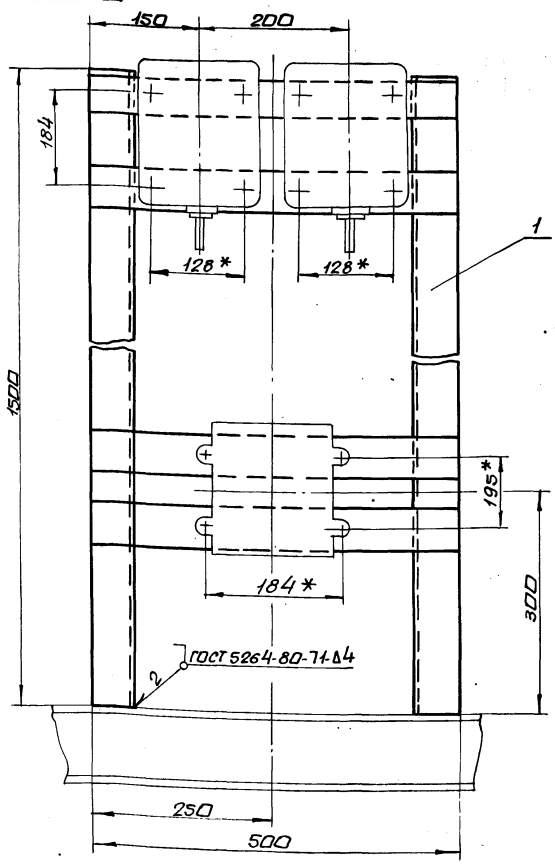

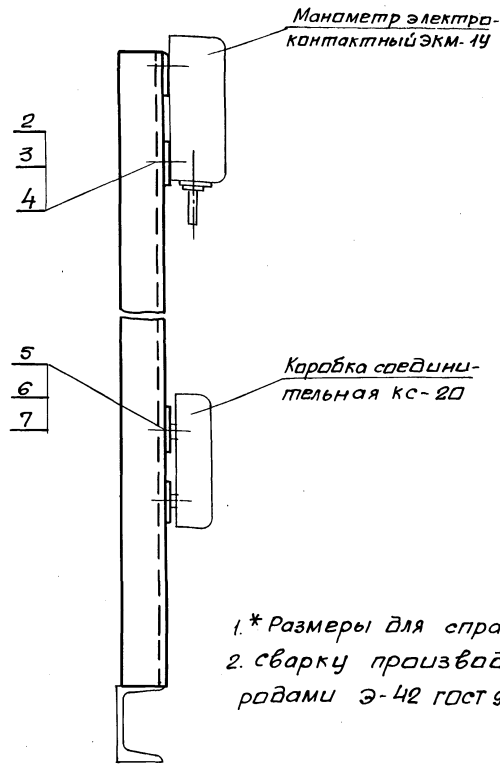

1.* Размеры для справки.

2. Сварку производить электродами Э-42 ГОСТ 9467-75.

Изм.	Лист	№докум.	Подп.	Дата
Разраб.		Извекова		
Пров.		Ганчаренка		
Т.контр.		Севрюков		
Нач.отд		Коверченко		
Н.контр.		Севрюков		
Утв.				

Б10А431.180СБ

Статив сборочный чертеж

Лит.	Масса	Масшт.
И	3,7	1:5

Лист	Листов 1

Госстрой СССР Харьковский сантехпроект

Инв.№подл. | Подп. и дата | Взам.инв.№ | Инв.№дубл. | Подп. и дата

Альбом 10 часть 1

Б10А431.200СБ

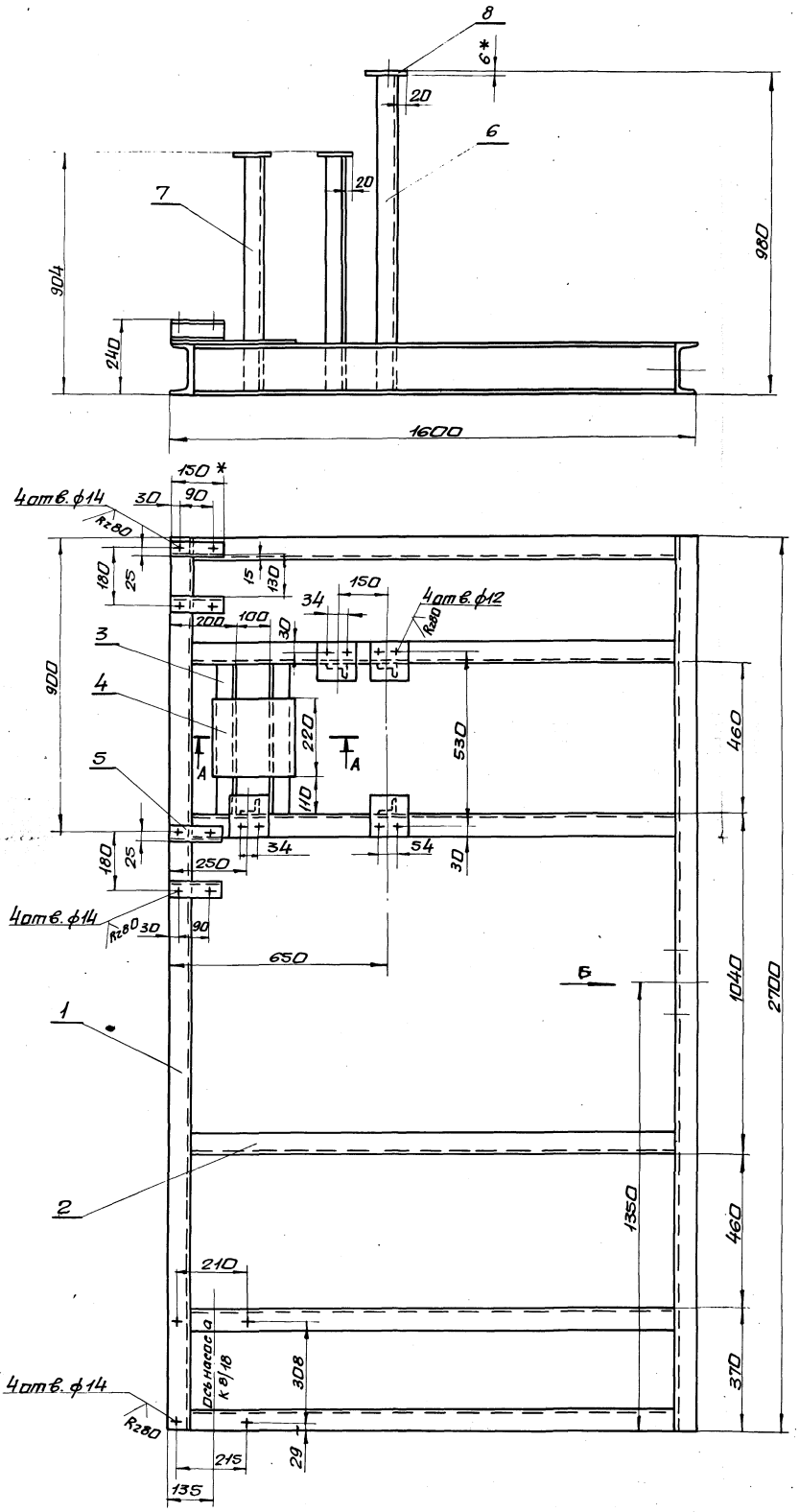

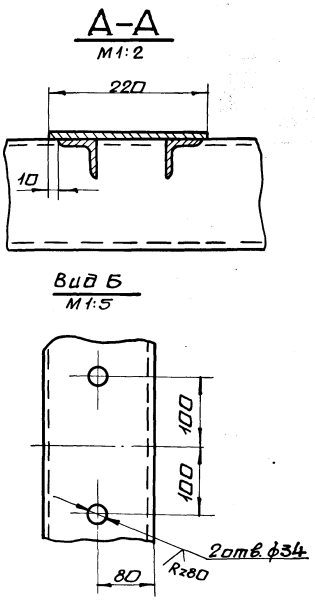

1. Конструкция сварная, сварку производить сплошным швом по периметру прилегания деталей. Катет шва 5 м. Электроды Э-42 ГОСТ 9467-75. Сварные швы по ГОСТ 5264-80.
2. Кромки реза деталей БЧ- Rz320
3.* Размеры для справки.

					Б10А431.200СБ			
Изм	Лит	N докум.	Подп.	Дата	Рама. Сборочный чертеж.	Лит.	Масса	Масшт.
Разраб		Извекова				U	230.0	1:10
Пров.		Гончаренко				Лист	Листов 1	
Т.контр		Севрюков				Госстрой СССР Харьковский Сантехпроект		
Нач.отд		Коверченко						
Н.контр		Севрюков						
Утв.								

Инв.N подл. | Подп. и дата | Взам.инв.N | Инв.N дубл. | Подп. и дата

Форм.	Зона	Поз.	Обозначение	Наименование	Кол.	Примеч.
				Документация		
А2			Б10А431.200СБ	Сборочный чертеж		
				Детали		
БЧ		1	Б10А431.062	Балка		
				Швеллер 16 ГОСТ 8240-72		
				Ст3 ГОСТ 535-79		
				ℓ = 2700	2	38,3кг
БЧ		2	Б10А431.063	Стяжка		
				Швеллер 16 ГОСТ 8240-72		
				Ст3 ГОСТ 535-79		
				ℓ = 1472	6	20,9кг
БЧ		3	Б10А431.064	Балка		
				Уголок 650х50х5 ГОСТ 8509-86		
				Ст3 ГОСТ 535-79		
				ℓ = 460	2	1,73кг
БЧ		4	Б10А431.065	Плита		
				Лист 6 ГОСТ 19903-74		
				Ст3 ГОСТ 14637-79		
				220х220	1	2,3кг
БЧ		5	Б10А431.066	Опора		
				Швеллер 8 ГОСТ 8240-72		
				Ст3 ГОСТ 535-79		
				ℓ = 150	4	1,05кг
БЧ		6	Б10А431.067	Стойка		
				Уголок 650х50х5 ГОСТ 8509-86		
				Ст3 ГОСТ 535-79		
				ℓ = 972	2	3,66кг

Инв.№подл. | Подп. и дата | Взам. инв.№ | Инв.№дубл. | Подп. и дата

Изм.	Лист	№докум.	Подп.	Дата	Б10А431.200		
Разраб.		Шевекова			Рама	Лит.	Лист 1	Листов 2
Пров.		Гончаренко				Госстрой СССР Харьковский Сантехпроект	
Нач.отд.		Коверченко					
Н.контр.		Сербюков					
Утв.							

Формат А4

Форм.	Зона	Поз.	Обозначение	Наименование	Кол.	Примеч.
БЧ		7	Б10А431.068	Стойка		
				Уголок 650х50х5 ГОСТ 8509-86		
				Ст3 ГОСТ 535-79		
				ℓ = 898	2	3,4кг
БЧ		8	Б10А431.069	Плита		
				Лист 6 ГОСТ 19903-74		
				Ст3 ГОСТ 14637-79		
				90х120	4	0,5кг
				Материалы		
				Металл наплавленный		2,0кг

Инв.№подл. | Подп. и дата | Взам. инв.№ | Инв.№дубл. | Подп. и дата

Изм.	Лист	№докум.	Подп.	Дата	Б10А431.200	Лист 2

Формат А4

gost.e-ecolog.ru