ТИПОВОЙ ПРОЕКТ
903-4-32.85

ЦЕНТРАЛЬНЫЙ ТЕПЛОВОЙ ПУНКТ ДЛЯ ГОРОДСКИХ МИКРОРАЙОНОВ ТЕПЛОПРОИЗВОДИТЕЛЬНОСТЬЮ 12 МВТ

АЛЬБОМ 8

КЖИ КОНСТРУКЦИИ ЖЕЛЕЗОБЕТОННЫЕ

1716-08
0-57

gost.e-ecolog.ru

ТИПОВОЙ ПРОЕКТ
903-4-32.85

ЦЕНТРАЛЬНЫЙ ТЕПЛОВОЙ ПУНКТ ДЛЯ ГОРОДСКИХ МИКРОРАЙОНОВ ТЕПЛОПРОИЗВОДИТЕЛЬНОСТЬЮ 12 МВТ

Альбом 8 КЖИ КОНСТРУКЦИИ ЖЕЛЕЗОБЕТОННЫЕ

Разработан
Проектным институтом ЦНИИЭП жилища
Руководитель отделения проектных работ В. Острецов
Главный инженер проекта Е. Цукерман

Утвержден
Госграждастроем при Госстрое СССР
приказ № 19 от 23 января 1985 г.
Введен в действие ЦНИИЭП жилища
приказ № 426 от 08 августа 1985 г

1716-08

Альбом 8

Обозначение		Наименование	Стр.
903-4-32.85	КЖИ ТУ	Технические условия	2
903-4-32.85	КЖИ 60	Колонна 2 КВД 4.36-1.1-1	3
903-4-32.85	КЖИ 61	Колонна 2 КВО 4.36-1.1-1	4
903-4-32.85	КЖИ 61-1	2 КВО 4.36-1.1-2	
903-4-32.85	КЖИ 70	Балка цокольная 5Ц 60.5.3,5-А-1	5
903-4-32.85	КЖИ 70-1	5Ц 60.5.3,5-А-2	
903-4-32.85	КЖИ 80	Панель ПС 60.12.4,0-6.А-1	6
903-4-32.85	КЖИ 80-1	ПС 60.12.4,0-6.А-2	
903-4-32.85	КЖИ 80-2	ПС 60.12.4,0-6.А-4	
903-4-32.85	КЖИ 81	Панель ПС 30.12.4,0-6.А-1	7
903-4-32.85	КЖИ 81-1	3 ПС 61.120.40-А-1	
903-4-32.85	КЖИ 81-2	3 ПС 61.120.40-А-2	
903-4-32.85	КЖИ 82	Панель ПС 60.12.4,0-6.А-3	8
903-4-32.85	КЖИ 83	Панель ПС 21.12.4,0-6.А-1	9
903-4-32.85	КЖИ 84	Панель ПС 12.12.4,0-А-1	10
903-4-32.85	КЖИ 84-1	ПС 12.12.4,0-А-2	
903-4-32.85	КЖИ 50	Каркас пространственный КП1	11
903-4-32.85	КЖИ 50-1	КП2-1	
903-4-32.85	КЖИ 50-2	КП2-2	
903-4-32.85	КЖИ 51	Каркас пространственный КП3	12
903-4-32.85	КЖИ 40	Каркас плоский КР1	13
903-4-32.85	КЖИ 40-1	КР2	
903-4-32.85	КЖИ 40-2	КР3	
903-4-32.85	КЖИ 40-3	КР4	

Настоящие технические условия распространяются на элементы каркаса - колонны и ограждающие конструкции - наружные стеновые панели, предназначенные для применения в зданиях центральных тепловых пунктов для городских микрорайонов.

Колонны приняты по серии 1.020-1/83 выпуск 2-7 с дополнительными закладными деталями для крепления наружных стеновых панелей к металлическим связей.

Наружные стеновые панеах приняты по серии 1.030.1-1 с дополнительными закладными деталями для крепления их к каркасу здания и установки ворот. Панели приняты из легкого бетона М-50 с средней плотностью в высушенном состоянии 1450 кг/м³.

Технические указания на изготовление изделий, правила приемки, методы контроля, транспортирование и хранение готовых изделий приведены в выпусках 0-1 и 2-7 серии 1.020-1/83 и 4-1 серии 1.030.1-1.

Инв.№ подл. | Подпись и дата | Взам.инв.№

Привязан

Инв.№

Н.контроль	Самойлов	
Гл.инж.м.	Самойлов	
ГИП	Цукерман	
Рук.гр.инж.	Алешина	
Вед.инж.	Сизов	
Проверил	Цукерман	
Разработ	Сизов	

903-4-32.85 КЖИ ТУ

Технические условия

Стадия	Лист	Листов
Р		1

ЦНИИЭП жилища

1716-08

Альбом 8

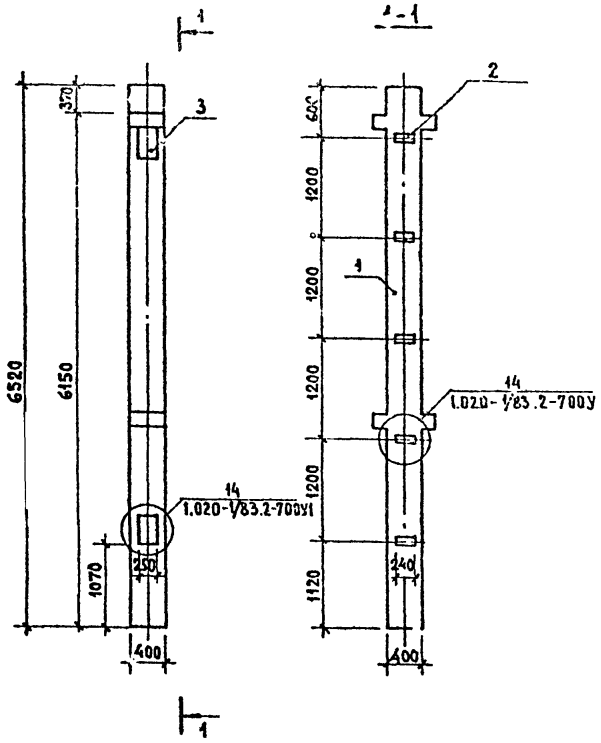

Формат	Зона	Поз	Обозначение	Наименование	Кол.	Прим.
				Документация		
А3			903-4-32.85 КЖИ ТУ	Технические условия		
				Сборочные единицы		
А4		1	1.020-1/83.2-7 02	Колонна 2КВД4.36-1.1	1	
А4		2	1.020-1/83.2-15 24-07	Изделие закладное МН34	5	
А4		3	1.020-1/83.2-15 36-01	Изделие закладное МН52	2	

Ведомость расхода стали на дополнительные закладные, кг.

Марка элемента	Изделия закладные										Всего	Общий расход
	Арматура класса А III					Прокат марки Вст3кп2 ГОСТ 360-71*						
	ГОСТ 5781-82					ГОСТ 103-76						
	8	14			Итого	δ=6	δ=12			Итого		
2КВД 4.36-1.1-1	2,00	8,28			10,28	5,65	3,32			8,97	19,25	19,25

Привязан

Инв. №

Ч. контр.	Самойлов	
Гл. инж. м.	Самойлов	
ГИП	Цукерман	
Рук. гр.	Алешина	
Вед. инж.	Сизов	
Проверил	Цукерман	
Разработ.	Зуева	

903-4-32.85 КЖИ 60

Колонна 2КВД 4.36-1.1-1

Стадия	Масса	Масштаб
Р	2700	
Лист	Листов 1	

ЦНИИЭП жилища

1716-08

Инв. № подл. | Подпись и дата | Взам. инв. №

Альбом 8

Рис. 1

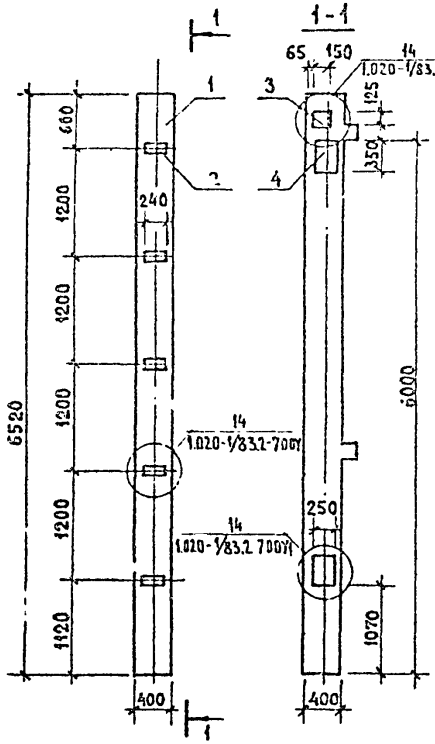

Рис. 2

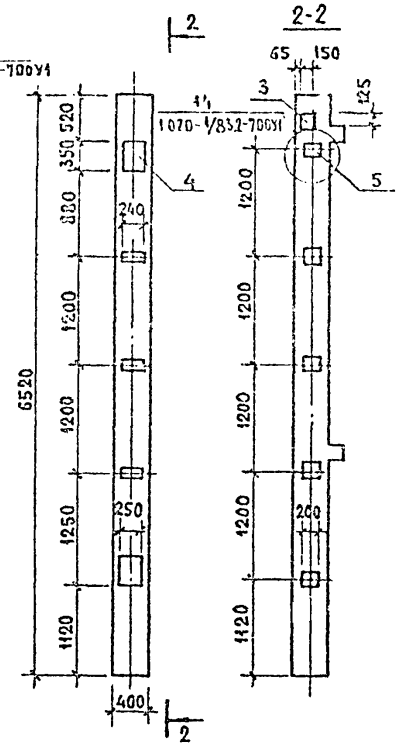

Обозначение	Марка	Рис.	Масса, кг
903-32.85 КЖИ 61	2КВ04.36-1.1-1	1	2650
903-4-32.85 КЖИ 61-1	2КВ04.36-1.1-2	2	2650

Формат	Зона	Поз.	Обозначение	Наименование	Кол.	Прим.
				Документация		
А3			903-4-32.85 КЖИ ТУ	Технические условия		
				Сборочные единицы		
А4		1	1.020-1/83.2-7 02.01	Колонна 2КВ0-4,36-1.1	1	
А4		2	1.020.1/83.2-15 24-07	Изделие закладное МН34	3	
А4		3	1.020.1/83.2-15 24-10	Изделие закладное МН42	1	
А4		4	1.020.1/83.2-15 36-01	Изделие закладное МН52	2	
			Переменные данные для исполнений			
				903-4-32.85 КЖИ 61		
				Сборочные единицы		
А4		2	1.020-1/83.2-15 24-07	Изделие закладное МН34	2	
				903-4-32.85 КЖИ 61-1		
				Сборочные единицы		
А4		5	1.020-1/83.2-15 24-02	Изделие закладное МН21	5	

Ведомость расхода стали на дополнительные закладные, кг

Марка элемента	Изделия закладные										Всего	Общий расход
	Арматура класса					Прокат марки						
	А III					Вст3кп2 ГОСТ 360-71*						
	ГОСТ 5781-82					ГОСТ 103-76						
	8	12	16	14	Итого	δ=6	δ=8	δ=12		Итого		
2КВ04.36-1.1-1	2,00	1,40		8,28	11,68	5,65	2,82	3,32		11,79	23,47	23,47
2КВ04.36-1.1-2	2,00	1,40	12.2	8,28	23,88	5,65	2,82	31,62		40,09	63,97	63,97

Привязан

Инв. №

Н. контроль	Самойлов	
Гл. инж. м.	Самойлов	
ГИП	Цукерман	
Рук. гр. инж.	Алешина	
Вед. инж.	Сизов	
Проверил	Цукерман	
Разработ.	Зуева	

903-4-32.85 КЖИ 61

Колонна 2КВ04.36-1.1-1, 2КВ04.36-1.1-2

Стадия	Масса	Масштаб
Р	2650	
Лист	Листов 1	

ЦНИИЭП жилища

1716-08

Инв. № подл. | Подпись и дата | Взам. инв. №

Альбом 8

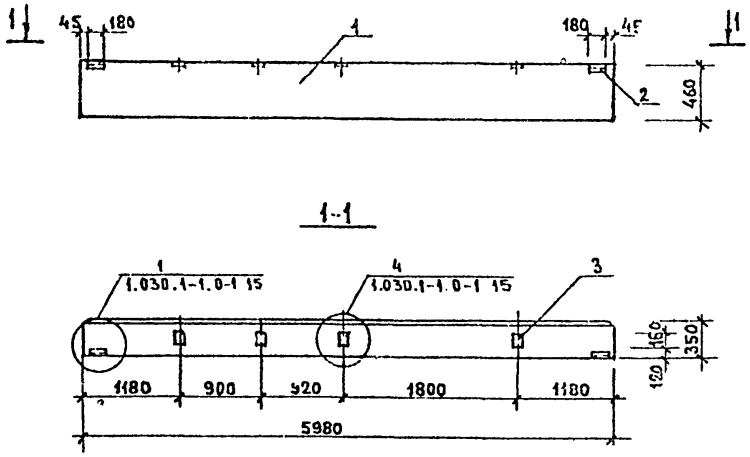

Формат	Зона	Поз.	Обозначение	Наименование	Кол.	Прим
				Документация		
А3			903-4-32.85 КЖИ ТУ	Технические условия		
				Сборочные единицы		
А4		1	1.030.1-1.1-1 78-05	Балка БЦ60.5.3,5-Л	1	
				Детали		
А4		2	1.030.1-1.1-3 30	Изделие закладное М1	2	
			Переменные данные для исполнения			
				903-4-32.85 КЖИ70-1		
				Детали		
А4		3	1.030.1-1.1-3 36	Изделие закладное М9	4	

Ведомость расхода стали на дополнительные закладные, кг.

Марка элемента	Изделия закладные											Общий расход
	Арматура класса				Прокат марки							
	А Ш				ВСТ3пс по ГОСТ 14637-79				В СТ3 КП2 по ГОСТ 535-79			
	ГОСТ 5781-82				ГОСТ 19903-74				ГОСТ 8509-72			
	10			Итого	δ=8	δ=6		Итого	L63×6		Итого	
БЦ 60.5.3,5-Л-1	0,52			0,52		1,12		1,12	2,06		2,06	3,70
БЦ 60.5.3,5-Л-2	2,04			2,04	4,00	1,12		5,12	2,06		2,06	9,22

Обозначение	Марка	Масса, кг
903-4-32.85 КЖИ70	БЦ60.5.3,5-Л-1	2150
903-4-32.85 КЖИ 70-1	БЦ60.5.3,5-Л-1	2150

Инв № подл | Подпись и дата | Взам инв №

Привязан

Инв. N

Нормоконт	Самойлов	
Гл. инж. М	Самойлов	
ГИП	Цукерман	
Рук. гр. ин	Алешина	
Вед. инж	Сипов	
Провер.	Цукерман	
Разраб	Зуева	

903-4-32.85 КЖИ 70

Балка цокольная
БЦ 60.5.3 5-Л-1,
БЦ 60.5.3,5-Л-2

Стадия	Масса	Масштаб
Р	2150	

Лист | Листов 1

ЦНИИЭП жилища

1716-08

Альбом 8

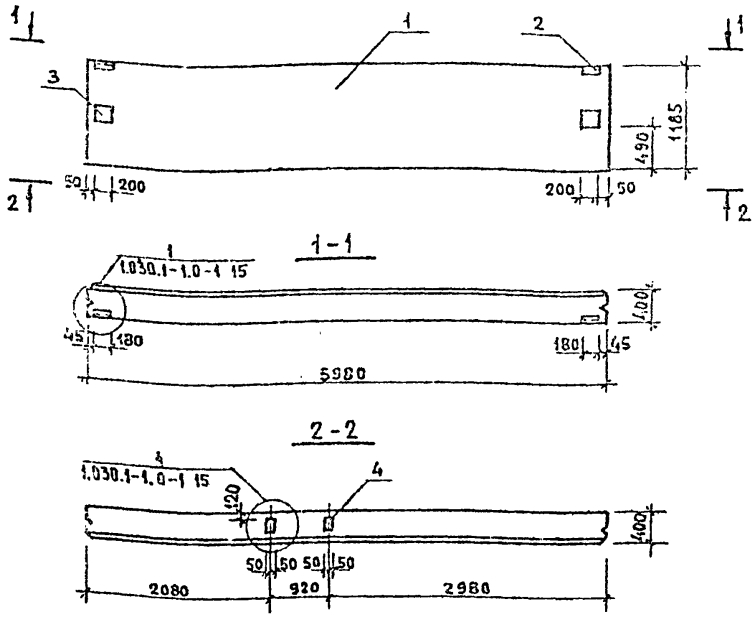

Формат	Зона	Поз.	Обозначение	Наименование	Кол	Примеч.
				Документация		
А3			903-4-32.85 КЖИ ТУ	Технические условия		
				Сборочные единицы		
А4		1	1.030.1-1.1-1 05-09	Панель ПС 60.12.4,0-6А	1	
				Детали		
А4		2	1.030.1-1.1-3 30	Изделие закладное М1	2	
				Переменные данные на исполнения		
				903-4-32.85 КЖИ 80-1		
				Детали		
А4		3	1.030.1-1.1-3 31	Изделие закладное М5	2	
				903-4-32.85 КЖИ 80-2		
				Детали		
А4		4	1.030.1-1.1-3.36	Изделие закладное М9	2	

Обозначение	Марка	Масса, кг
903-4-32.85 КЖИ 80	ПС 60.12.4,0-6А-1	5100
903-4-32.85 КЖИ 80-1	ПС 60.12.4,0-6А-2	5100
903-4-32.85 КЖИ 80-2	ПС 60.12.4,0-6А-4	5100

Ведомость расхода стали на дополнительные закладные, кг

Марка элемента	Изделия закладные												Общий расход
	Арматура класса				Прокат марки								
	А III				В Ст3 пс по ГОСТ 14637-79					В Ст3кп2 по ГОСТ 535-79			
	ГОСТ 5781-82				ГОСТ 19903-74					ГОСТ 8509-72			
	10			Итого	δ=12	δ=10	δ=8	δ=6	Итого	Ш3×6		Итого	
ПС 60.12.4,0-6А-1	0,52			0,52				1,12	1,12	2,06		2,06	3,70
ПС 60.12.4,0-6А-2	1,40			1,40	7,58	6,32		1,12	15,02	2,06		2,06	18,48
ПС 60.12.4,0-6А-4	1,28			1,28			2,00	1,12	3,12	2,06		2,06	6,46

Привязан

Инв. №

Нормоконт	Самойлов	
Гл.инж.пр	Самойлов	
ГИП	Цукерман	
Рук.грин.	Алешина	
Вед.инж.	Сизов	
Проверил	Цукерман	
Разраб.	Зуева	

903-4-32.85 КЖИ 80

Панель ПС 60.12.4,0-6А-1, ПС 60.12.4,0-6А-2, ПС 60.12.4,0-6А-4.

Стадия	Масса	Масштаб
Р	5100	
Лист	Листов 1	

ЦНИИЭП жилища

1716-08

Инв. № подл. | Подпись и дата | Взам. инв. №

Рис. 1

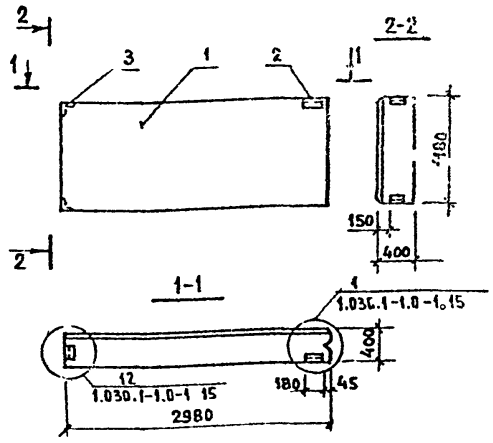

Рис. 2

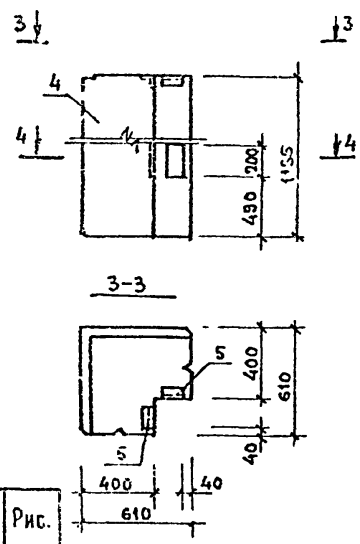

Обозначение		Марка	Масса, кг	Рис.
903-4-32.85	КЖИ81	ПС30.12.4,0-6.А-1	2540	1
903-4-32.85	КЖИ81-1	ЗПС61.120.40-А-1	700	2
903-4-32.85	КЖИ81-2	ЗПС61.120.40-А-2	700	2

Ведомость расхода стали на дополнительные закладные, кг.

Марка элемента	Изделия закладные												Общий расход
	Арматура класса				Прокат марки					8Ст3 КП2 по ГОСТ 535-79			
	AIII				8Ст3пс по ГОСТ 14637-79								
	ГОСТ 5781-82				ГОСТ 19903-74					ГОСТ 8509-72			
	∅10	∅8		Итого	δ=8	δ=6			Итого	L63×6		Итого	
ПС30.12.4,0-6.А-1	1,18			1,14		0,56			0,56	2,87		2,87	4,57
ЗПС61.120.40-А-1	0,40			0,40		1,12			1,12	1,38		1,38	2,90
ЗПС61.120.40-А-2	0,40	0,36		0,76	2,52	1,80			4,32	1,38		1,38	6,46

Формат	Поз.	Обозначение	Наименование	Кол.	Прим.
А3		903-4-32.85 КЖИТУ	Документация		
			Технические условия		
			Перечисленные данные на исполнения		
А4	1		903-4-32.85 КЖИ 81		
А4	2	1.030.1-1.1-1 01-13	Сборочные единицы		
А4	3	1.030.1-1.1-3 30	Панель ПС30.12.4,0-6.А	1	
		1.030.1-1.1-3 35-01	Изделие закладное М1	1	
			Изделие закладное М11	2	
А4	4		903-4-32.85 КЖИ 81-1		
А4	5	1.030.1-1.1-1 72-02	Сборочные единицы		
		1.030.1-1.1-3 30-04	Панель ЗПС 61.120.40-А	1	
			Изделие закладное М18	2	
А4	4		903-4-32.85 КЖИ 81-2		
А4	5	1.030.1-1.1-1 72-02	Сборочные единицы		
А4	6	1.030.1-1.1-3 30-04	Панель ЗПС 61.120.40-А	1	
		1.030.1-1.1-3 34-02	Изделие закладное М18	2	
			Изделие закладное М19	2	

Привязан

Инв. №

Кормоков	Самойлов	
Гл. инж. м.	Самойлов	
ГИП	Цукерман	
Рук. гр.	Алешина	
Вед. инж.	Сизов	
Провер	Цукерман	
Разраб	Зуева	

903-4-32.85 КЖИ 81

Панель ПС 30.12.4,0-6.А-1, ЗПС 61.120.40-А-1, ЗПС 61.120.40-А-2.

Стадия	Масса	Масштаб
Р		см. табл.
Лист 1	Листов 8 1	

ЦНИИЭП жилища

1716-08

Инв. № подл. | Подпись и дата | Взам. инв. №

Альбом 8

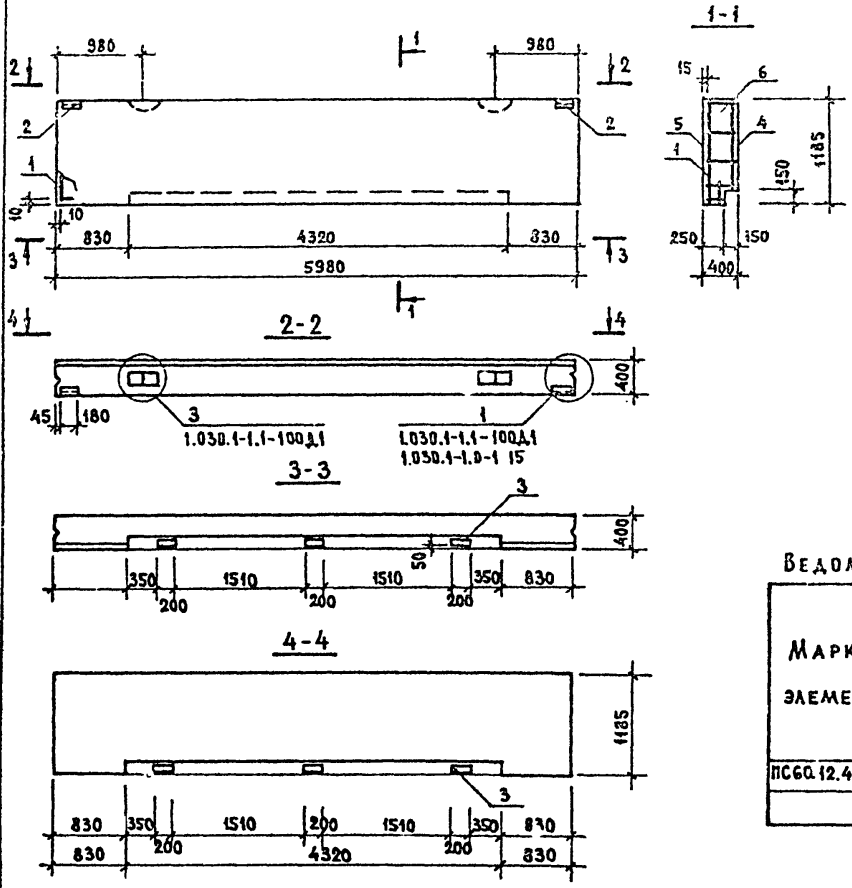

Формат	Зона	Поз.	Обозначение	Наименование	Кол	Примечание
				Документация		
А3			1.030.1-1.1-1 ООД1	Узлы опалубочные		
А3			1.030.1-1.1-1 ООТО	Техническое описание		
А3			903-4-32.85 КЖИ ТУ	Технические условия		
				Сборочные единицы		
А3		1	903-4-32.85 КЖИ 51	Каркас пространств. КП3	1	
А4		2	1.030.1-1.1-3 30	Изделие закладное М1	2	
А4		3	1.030.1-1.1-3 34-02	Изделие закладное М19	6	
				Материалы		
		4		Раствор цементный М100	0.14	м³
		5		Раствор цементный М50	0.11	м³
		6		Бетон легкий М50	2.58	м³

Ведомость расхода стали на элемент, кг

Марка элемента	Арматура класса AIII				Ac II			BpI			Прокат марки ВСт3пс по ГОСТ 14637-79			ВСт3кп2 по ГОСТ 535-79			Общий расход
	ГОСТ 5781-82				ГОСТ 5781-82			ГОСТ 6727-80			ГОСТ 19903-74			ГОСТ 8509-72			
	12	10	8	Итого	16		Итого	4	5	Итого	δ=8	δ=6	Итого	<63×6		Итого	
ПС60.12.4,0-6.А-3	0,52	0,98	24,32	25,82	4,88		4,88	3,65	3,34	6,99	7,56	3,16	10,72	2,06		2,06	50,47

Привязан		903-4-32.85 КЖИ 82
Инв. №	Н. контроль Самойлов; Гл. инж. м. Самойлов; ГИП Цукерман; Рук. гр. ин Алешина; Вед. инж Сизов; Проверил Цукерман; Разработ. Зуева	Панель ПС 60.12.4,0-6.А-3

Стадия	Масса	Масштаб
Р	4955	
Лист	Листов 1	

ЦНИИЭП жилища

1716-08

Инв. № подл. | Подпись и дата | Взам. инв. №

Альбом 8

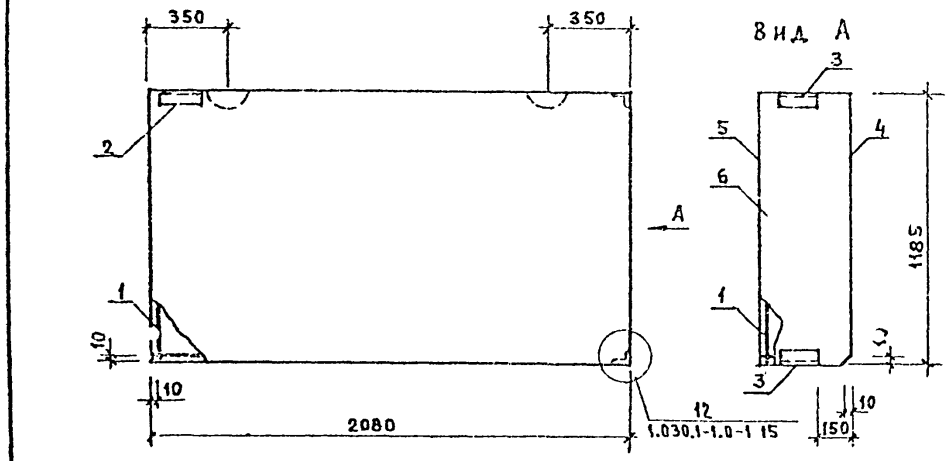

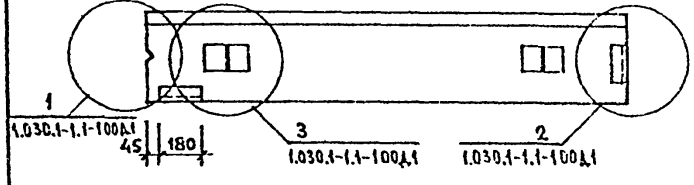

Формат	Зона	Поз.	Обозначение	Наименование	Кол	Примечание
				Документация		
А3			1.030.1-1.1-1 ООД1	Узлы опалубочные		
А3			1.030.1-1.1-1 ООТО	Техническое описание		
А3			903-4-32.85 КЖИТУ	Технические условия		
				Сборочные единицы		
А3		1	903-4-32.85 КЖИ 50	Каркас пространств. КП1	1	
А4		2	1.030.1-1.1-3 30	Изделие закладное М1	1	
А4		3	1.030.1-1.1-3 35-01	Изделие закладное М11	2	
				Материалы		
		4		Раствор цементный М100	0,049	м³
		5		Раствор цементный М50	0,037	м³
		6		Бетон легкий М50	0,90	м³

Ведомость расхода стали на элемент, кг

Марка элемента	Арматура класса AIII ГОСТ 5781-82				AcII ГОСТ 5781-82			BpI ГОСТ 6727-80			Прокат марки Вст3пс по ГОСТ 14637-79			Вст3кп2 го ГОСТ 535-79			Общий расход
	10	8	6	Итого	10		Итого	4		Итого	δ=6		Итого	L63×6		Итого	
ПС 21.12.4,0-6А-1	1,14	0,10	3,25	4,49	1,30		1,30	2,51		2,51	0,56		0,56	2,87		2,87	11,73

Гл.инж.м	Самойлов	
ГИП	Цукерман	
Рук.гр.	Алешина	
Вед.инж	Сизов	
Проверил	Цукерман	
Разраб.	Зуева	

Привязан

Инв. №

903-4-32.85 КЖИ 83

Панель ПС21.12.4,0-6А-1

Стадия	Масса	Масштаб
Р	1760	
Лист	Листов 1	

ЦНИИЭП жилища

1716-08

Инв. № подл. | Подпись и дата | Взам. инв. №

Альбом 8

2 ПС 12.12.4,0-А-1 — изображено
2 ПС 12.12.4,0-А-2 — зеркальное отражение

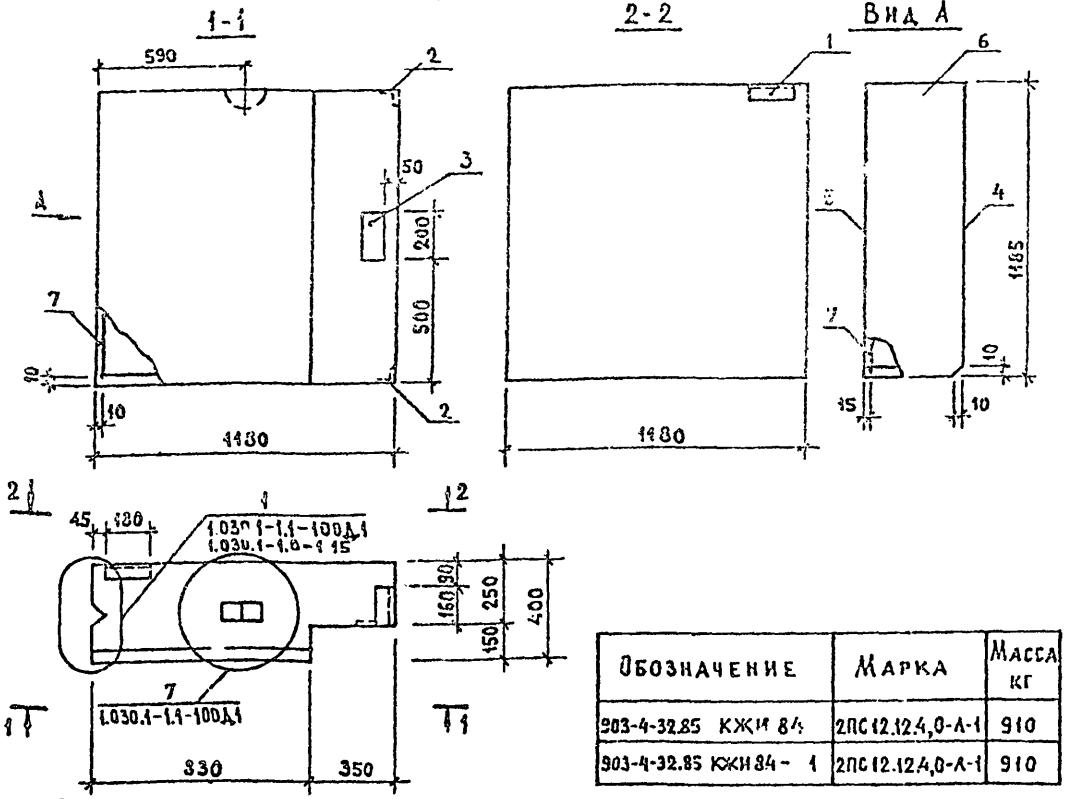

Обозначение	Марка	Масса кг
903-4-32.85 КЖИ 84	2ПС12.12.4,0-А-1	910
903-4-32.85 КЖИ 84-1	2ПС12.12.4,0-А-1	910

Формат	Зона	Поз.	Обозначение	Наименование	Кол.	Примечан
				Документация		
А3			1.030.1-1.1-1 00Д1	Узлы опалубочные		
А3			1.030.1-1.1-1 00ТО	Техническое описание		
А3			903-4-32.85 КЖИТУ	Технические условия		
				Сборочные единицы		
А4		1	1.030.1-1.1-3 30	Изделие закладное М1	1	
А4		2	1.030.1-1.1-3 35-01	Изделие закладное М11	2	
А4		3	1.030.1-1.1-3 34-02	Изделие закладное М19	1	
				Материалы		
		4		Раствор цементный М100	0.03	м³
		5		Раствор цементный М50	0.02	м³
		6		Бетон легкий М50	0.45	м³
			Переменные данные для исполнений			
				903-4-32.85 КЖИ 84		
				Сборочные единицы		
А3		7	903-4-32.85 КЖИ 50-1	Каркас пространств. КП2-1	1	
				903-4-32.85 КЖИ 84-1		
				Сборочные единицы		
А3		7	903-4-32.85 КЖИ 50-2	Каркас пространств. КП2-2	1	

Ведомость расхода стали на элемент, кг

Марка элемента	Арматура класса									Прокат марки					Общий расход
	AIII				AC II			Bp I		В Ст 3 ПС по ГОСТ 14637-79			В Ст 3 КП2 ГОСТ 535-79		
	ГОСТ 5781-82				ГОСТ 5781-82			ГОСТ 6727-80		ГОСТ 19903-74			ГОСТ 8509-72		
	10	8	6	Итого	10		Итого	4	Итого	δ-8	δ-6	Итого	∠63×6	Итого	
2ПС 12.12.4,0-А-1	1,14	0,23	2,40	3,77	0,65		0,65	1,47	1,47	1,26	0,90	2,16	2,87	2,87	10,92
2ПС 12.12.4,0-А-2	1,14	0,23	2,40	3,77	0,65		0,65	1,47	1,47	1,26	0,90	2,16	2,87	2,87	10,92

Привязан

Инв. №

Инв.№ подл. | Подпись и дата | Взам. инв.№

Н. контроль	Самойлов	
Гл. инж. М	Самойлов	
ГИП	Цукерман	
Рук. гр. инж.	Алешина	
Вед. инж.	Сизов	
Проверил	Цукерман	
Разработ.	Зуева	

903-4-32.85 КЖИ 84

Панель
2ПС 12.12.4,0-А-1
2ПС 12.12.4,0-А-2

Стадия	Масса	Масштаб
Р	910	
Лист	Листов 1	

ЦНИИЭП жилища

1716-08

Альбом 8

Рис. 1

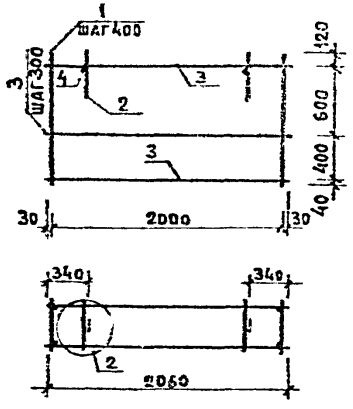

Рис. 2

КП2-1 — изображено
КП2-2 — зеркальное отражение

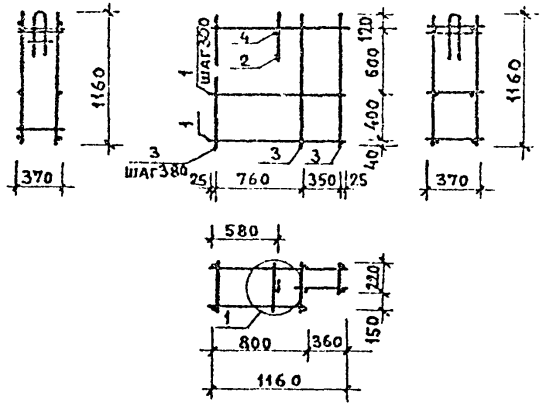

Обозначение	Марка	Рис.	Масса, кг
903-4-32.85 КЖИ50	КП1	1	7,16
903-4-32.85 КЖИ50-1	КП2-1	2	4,58
903-4-32.85 КЖИ50-2	КП2-2	2	4,58

Формат	Зона	Поз.	Обозначение	Наименование	Кол.	Примечание
				Документация		
А4			1.030.1-1.1-2 ООТО	Техническое описание		
А3			1.030.1-1.1-2 ООДТ	Узлы арматурные		
			Переменные данные для исполнений			
				903-4-32.85 КЖИ 50		
				Сборочные единицы		
А3		1	903-4-32.85 КЖИ40	Каркас плоский КР1	6	
А4		2	1.030.1-1.1-3 01-02	Петля строповочная СП3	2	
				Детали		
Б.Ч.		3	4.041.2060	ф4 ВрI ГОС. 6727-80 ℓ=2060	8	0,204
Б.Ч.		4	6.013.370	ф6 АIII ГОСТ 5781-82 ℓ=370	2	0,082
				903-4-32.85 КЖИ 50-1		
				Сборочные единицы		
А3		1	903-4-32.8 КЖИ40-1	Каркас плоский КР2	4	
А4		2	1.030.1-1.1-3 01-02	Петля строповочная СП3	1	
				Детали		
Б.Ч.		3	6.013.1160	ф6 АIII ГОСТ 5781-82 ℓ=1160	9	0,258
Б.Ч.		4	6.013.370	ф6 АIII ГОСТ 5781-82 ℓ=370	1	0,082

Инв. № подл. | Подпись и дата | Взам. инв. №

Привязан

Инв. №

Нормокон.	Самойлов	
Гл. инж. м	Самойлов	
ГИП	Цукерман	
Рук. грин.	Алешина	
Вед. инж.	Сизов	
Проверил	Цукерман	
Разработ.	Сизов	

903-4-32.85 КЖИ 50

Каркас пространственный КП1, КП2-1, КП2-2

Стадия	Масса	Масштаб
Р	см табл.	
Лист	Листов 1	

ЦНИИЭП жилища

1716-08

Альбом 8

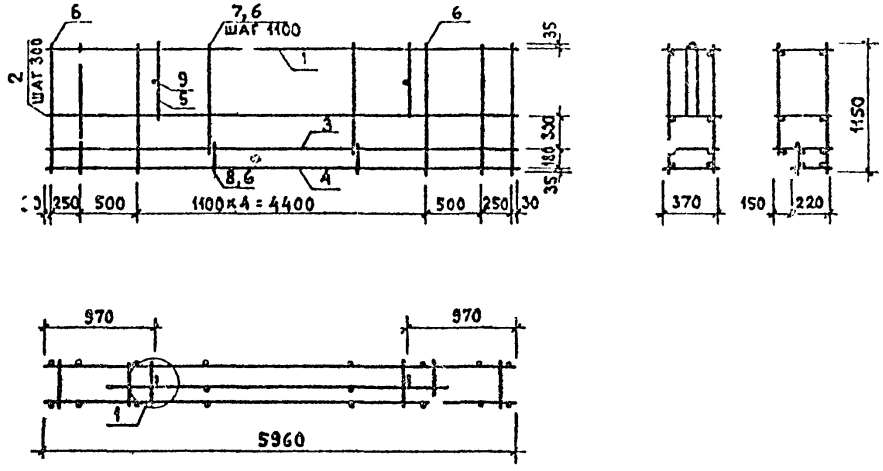

Формат	Зона	Поз.	Обозначение	Наименование	Кол.	Примечание
				Документация		
А4			1.030.1-1.1-2 ООТО	Техническое описание		
А3			1.030.1-1.1-2 ООАТ	Узлы арматурные		
				Сборочные единицы		
А4		1	1.030.1-1.1-3 06	Каркас плоский КР 24	1	
А4		2	1.030.1-1.1-3 06-16	Каркас плоский КР40	2	
А3		3	903-4-32.85 КЖИ40-2	Каркас плоский КР3	1	
А3		4	903-4-32.85 КЖИ40-3	Каркас плоский КР4	1	
А4		5	1.030.1-1.1-3 01-05	Петля строповочная СП6	2	
				Детали		
Б.Ч		6	5.041.1160	ф 5 ВрI ГОСТ 6727-80 ℓ=1150	15	0,174
Б.Ч		7	5.041.1000	ф 5 ВрI ГОСТ 6727-80 ℓ=1000	3	0,154
Б.Ч		8	5.041.230	ф 5 ВрI ГОСТ 6727-80 ℓ=230	3	0,035
Б.Ч		9	10.013.370	ф 10 АIII ГОСТ 5781-82 ℓ=370	2	0,228

Инв.№ подл. | Подпись и дата | Взам.инв.№

Привязан

Инв. №

Н. контроль	Самойлов	
Гл. инж. м.	Самойлов	
ГИП	Цукерман	
Рук. гр. ин.	Алешина	
Вед. инж.	Сизов	
Проверил	Цукерман	
Разработ.	Сизов	

903-4-32.85 КЖИ 51

Каркас пространственный КП 3

Стадия	Масса	Масштаб
Р	38,58	
Лист	Листов 1	

ЦНИИЭП жилища

1716-08

Альбом 8

РИС. 1

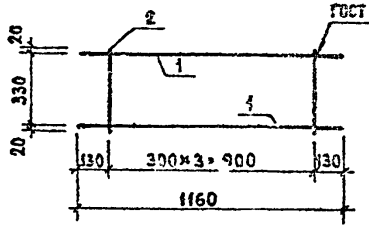

РИС. 2

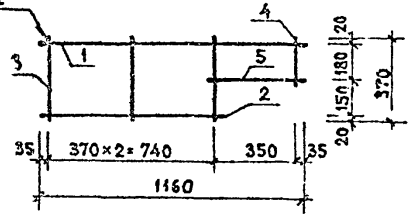

РИС. 3

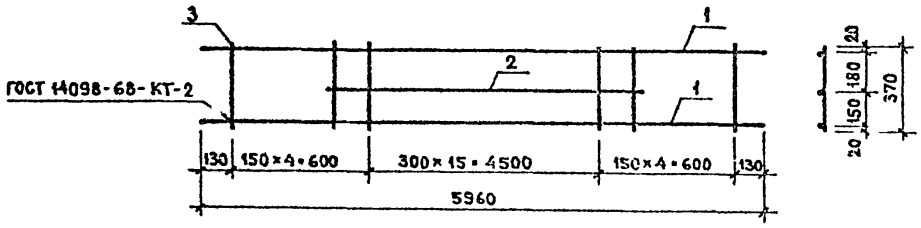

РИС. 4

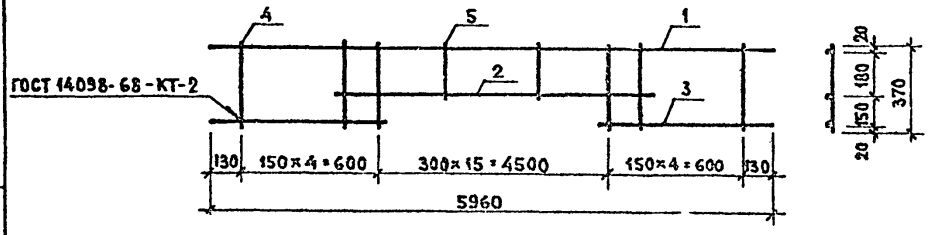

Формат	Зона	Поз.	Обозначение	Наименование	Кол.	Примечание
				Документация		
А4			1.030.1-1.85 ООТО	Техническое описание		
				903-4-32.85 КЖИ 40		
				Детали		
Б.Ч.		1	6.013. 1160	ф6 AIII ГОСТ 5781-82 ℓ=1160	2	0,257
Б.Ч.		2	4.041. 370	ф4 BpI ГОСТ 6727-80 ℓ=370	4	0,037
				903-4-32.85 КЖИ 40-1		
				Детали		
Б.Ч.		1	4.041. 1160	ф4 BpI ГОСТ 6727-80 ℓ=1160	1	0,115
Б.Ч.		2	4.041. 800	ф4 BpI ГОСТ 6727-80 ℓ=800	1	0,079
Б.Ч.		3	4.041. 370	ф4 BpI ГОСТ 6727-80 ℓ=370	3	0,037
Б.Ч.		4	4.041. 220	ф4 BpI ГОСТ 6727-80 ℓ=220	1	0,022
Б.Ч.		5	4.041. 420	ф4 BpI ГОСТ 6727-80 ℓ=420	1	0,041
				903-4-32.85 КЖИ 40-2		
				Детали		
Б.Ч.		1	8.013. 5960	ф8 AIII ГОСТ 5781-82 ℓ=5960	2	2,354
Б.Ч.		2	8.013. 4850	ф8 AIII ГОСТ 5781-82 ℓ=4850	1	1,916
Б.Ч.		3	4.041. 370	ф4 BpI ГОСТ 6727-80 ℓ=370	24	0,037
				903-4-32.85 КЖИ 40-3		
				Детали		
Б.Ч.		1	8.013.5960	ф8 AIII ГОСТ 5781-82 ℓ=5960	1	2,354
Б.Ч.		2	8.013.4850	ф8 AIII ГОСТ 5781-82 ℓ=4850	1	1,916
Б.Ч.		3	8.013. 750	ф8 AIII ГОСТ 5781-82 ℓ=750	2	0,296
Б.Ч.		4	4.041. 370	ф4 BpI ГОСТ 6727-80 ℓ=370	10	0,037
Б.Ч.		5	4.041. 220	ф4 BpI ГОСТ 6727-80 ℓ=220	14	0,022

Обозначение		Марка	Рис.	Масса, кг
903-4-32.85	КЖИ 40	КР1	1	0,661
903-4-32.85	КЖИ 40-1	КР2	2	0,367
903-4-32.85	КЖИ 40-2	КР3	3	7,503
903-4-32.85	КЖИ 40-3	КР4	4	5,533

Привязан

Инв.№

Взам.инв.№ | Подпись и дата | Инв.№ подл.

Н.контроль	Самойлов	
Гл.инж.м.	Самойлов	
ГИП	Цукерман	
Рук.гр.конс.	Алешина	
Вед.инж.	Сизов	
Проверил	Цукерман	
Разработ.	Сизов	

903-4-32.85 КЖИ 40

Каркас плоский КР1 ... КР4

Стадия	Масса	Масштаб
Р	см. табл.	
Лист	Листов 1	

ЦНИИЭП жилища

1716-08

Госстрой СССР
Таганрогский филиал
ЦИТП
Типовой проект / серия/
№ 903-4-32.88
Заказ № 1404
Цена 0 руб. 57 коп
Тираж 500
Дата "19" 10 1988г.

gost.e-ecolog.ru