ТИПОВЫЕ КОНСТРУКЦИИ, ИЗДЕЛИЯ И УЗЛЫ ЗДАНИЙ И СООРУЖЕНИЙ

СЕРИЯ 3.300.9-4

ЭЛЕМЕНТЫ ОБОРУДОВАНИЯ И БЛАГОУСТРОЙСТВА ЗЕМЕЛЬНЫХ УЧАСТКОВ ДЕТСКИХ ДОШКОЛЬНЫХ УЧРЕЖДЕНИЙ И ШКОЛ

ВЫПУСК 0-3

ОБОРУДОВАНИЕ И МЕБЕЛЬ ДЕТСКИХ ПЛОЩАДОК
(КОМПЛЕКТЫ ОТДЕЛЬНОГО НАБОРА)

УКАЗАНИЯ ПО ПРИМЕНЕНИЮ
ЧАСТЬ 2
СТР. 104-186

ЦНТ. № 126900/0-3(2)

gost.e-ecolog.ru

Рис. 1

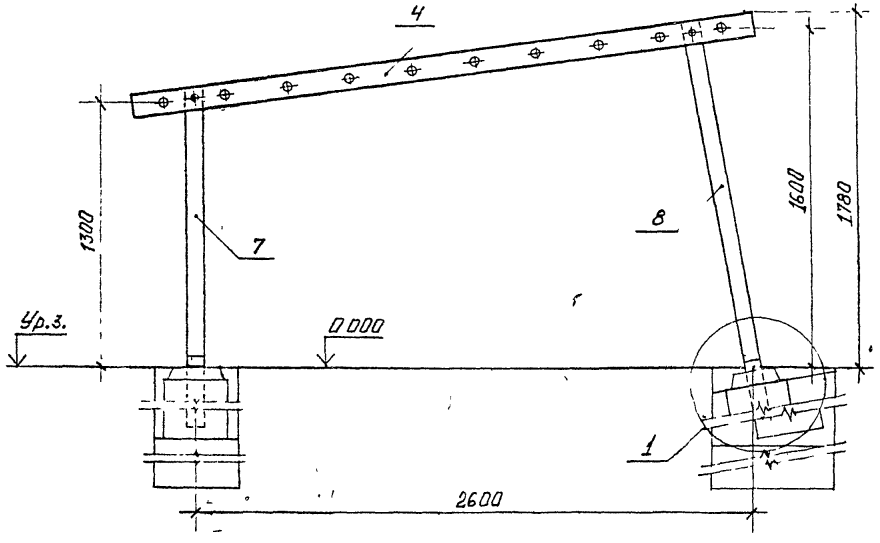

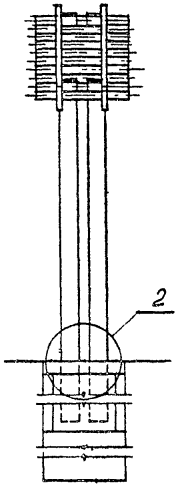

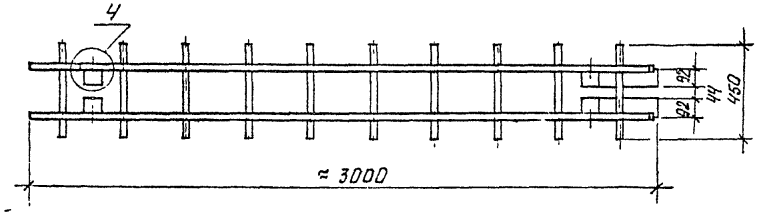

Обозначение	Рис.
3.300.9-4.03 17	1
-01	2

Установку фундамента см. докум. 3.300.9-4.0-3 17 УФ

Зам нач отд	Семенова		3.300.9-4.0-3 17	
Н.контр.	Давыдов		Рукоход Схема расположения	Стадия: Р; Лист: 2; Листов: 5
ГАП	Куликов			ЦНИИЭП учебных зданий
Рук. гр.	Феоктистов			
Арх.	Фролова			

В.0-3 ч.2 2

1 0-3 г2 2

Формат А3

Рис. 2

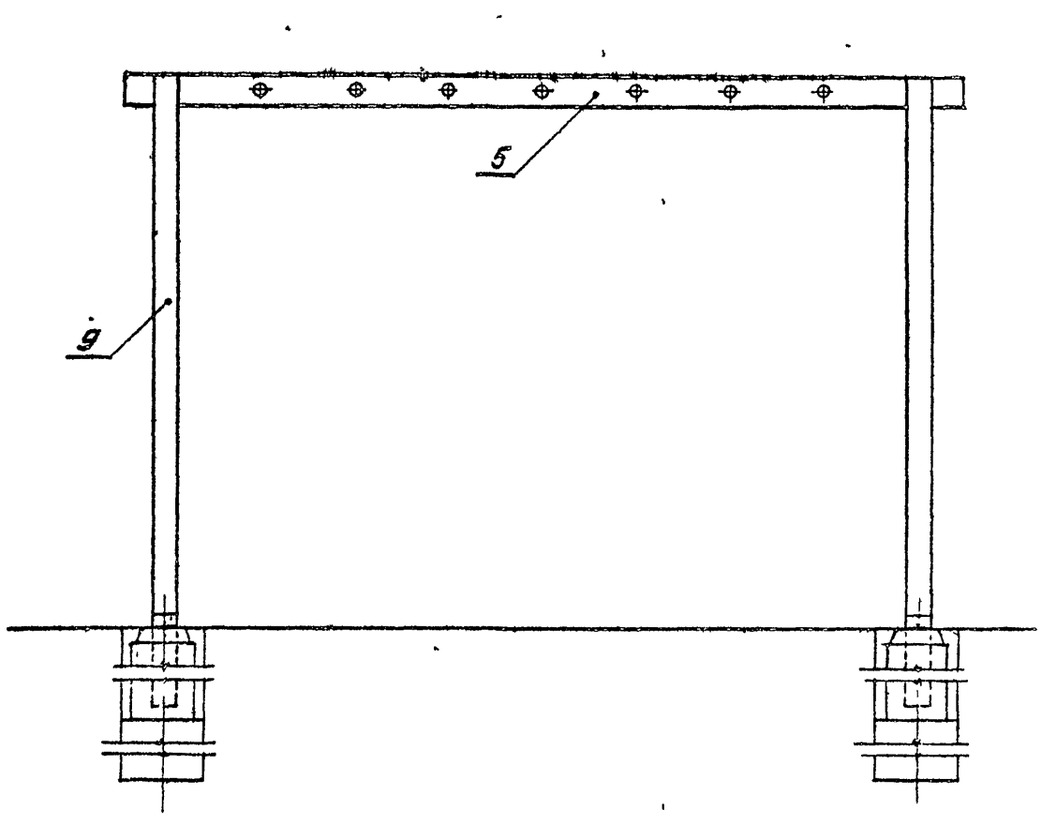

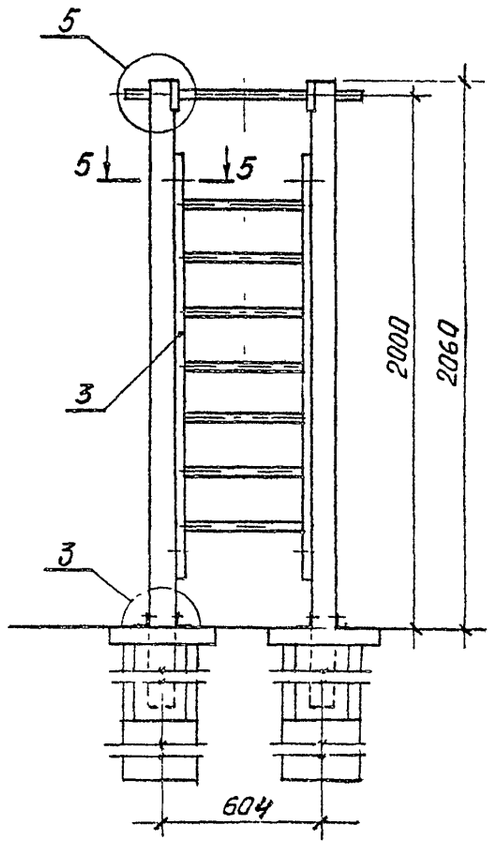

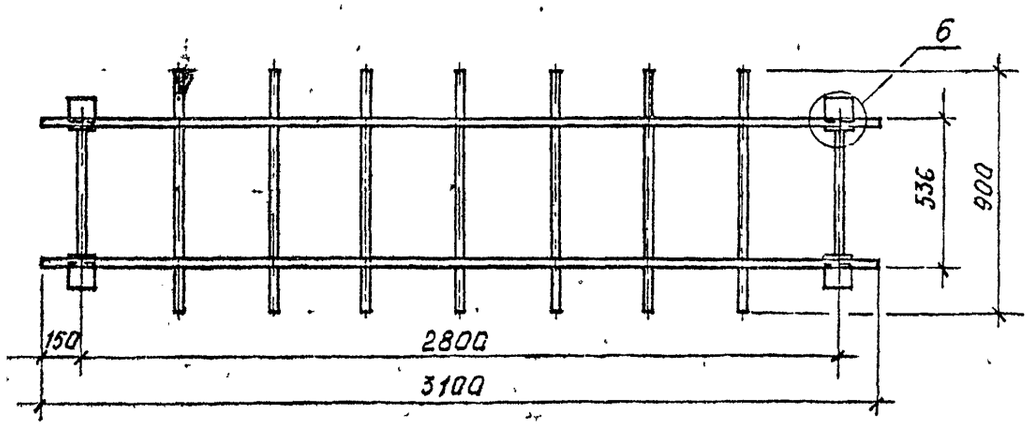

Марка, поз.	Обозначение	Наименование	Кол на испол 3.300.9-4.0-3 17, –		Масса ед кг	Примечание
			–	01		
		Сборочные единицы				
1	3.300.9-4.3-1 01.1 0.00	Блок фундаментный	2		147,0	
2	-01	Блок фундаментный		4	73,8	
3	3.300.9-4.3-1 10.2 0.00	Лестница наклонная		2	14,2	
4	3.300.9-4.3-1 17.1.0.00	Трап	1		22,8	
5	-01	Трап		1	27,45	
		Детали				
	3.300.9-4.3-1 05.0.0.01					
7	-06	Стойка	2		11,8	
8	-07	Стойка	2		13,2	
9	-08	Стойка		4	15,2	
12	3.300.9-4.3-1 01.0.0.02	Уголь ник	4	4	0,24	

3.300.9-4.0-3 17 — Лист 3

Формат А4

Инв № подл | Подпись и дата | Взам инв №

Марка, поз	Обозначение	Наименование	Кол на испол 3.300.9-4.0-3 17 –		Масса, ед кг	Примечание
			–	01		
15	3.300.9-4 3-1 01.0.0.03	Подушка	4		1,1	
16	-01	Подушка	2		0,35	
17	-02	Подушка		8	0,98	
19	3.300.9-4.3-1 01.0.0.04	Заглушина	2		0,95	
20	-01	Заглушина		4	0,51	
		Стандартные изделия				
22		Шуруп 8×40.2.019 ГОСТ 17473-75	12	12		
23		Шуруп 8×60.2.019 ГОСТ 17473-75	4	4		
24		Шайба 8.05.099 ГОСТ 11371-78	4	4		

ВО-3 ч. 2 4

3.300.9-4.0-3 17 — Лист 4

101

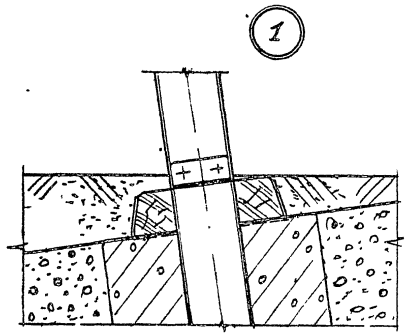
1

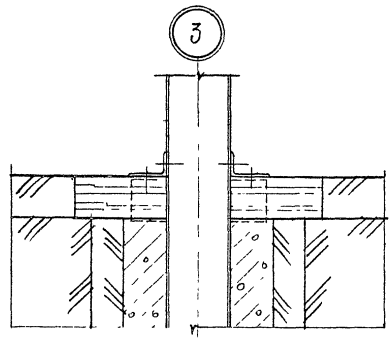
3

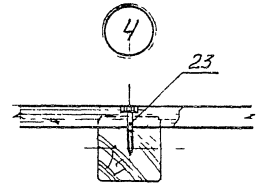
4
23

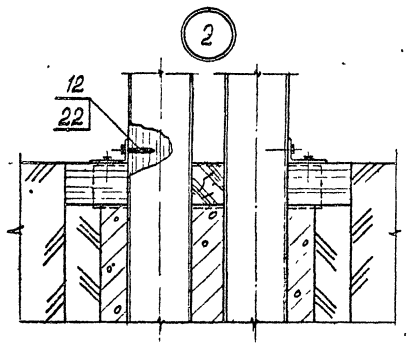
2
12
22

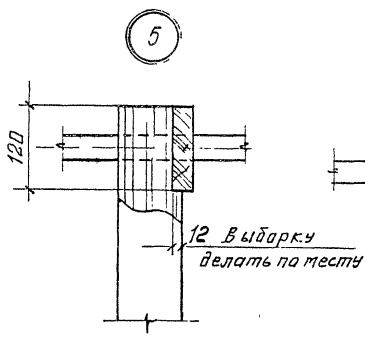
5
120
12 Выборку делать по месту

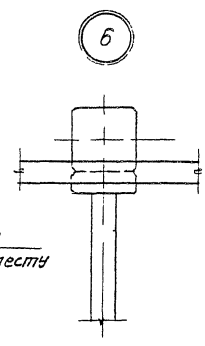
6

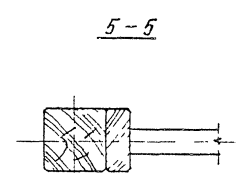
5 – 5

Рис. 1

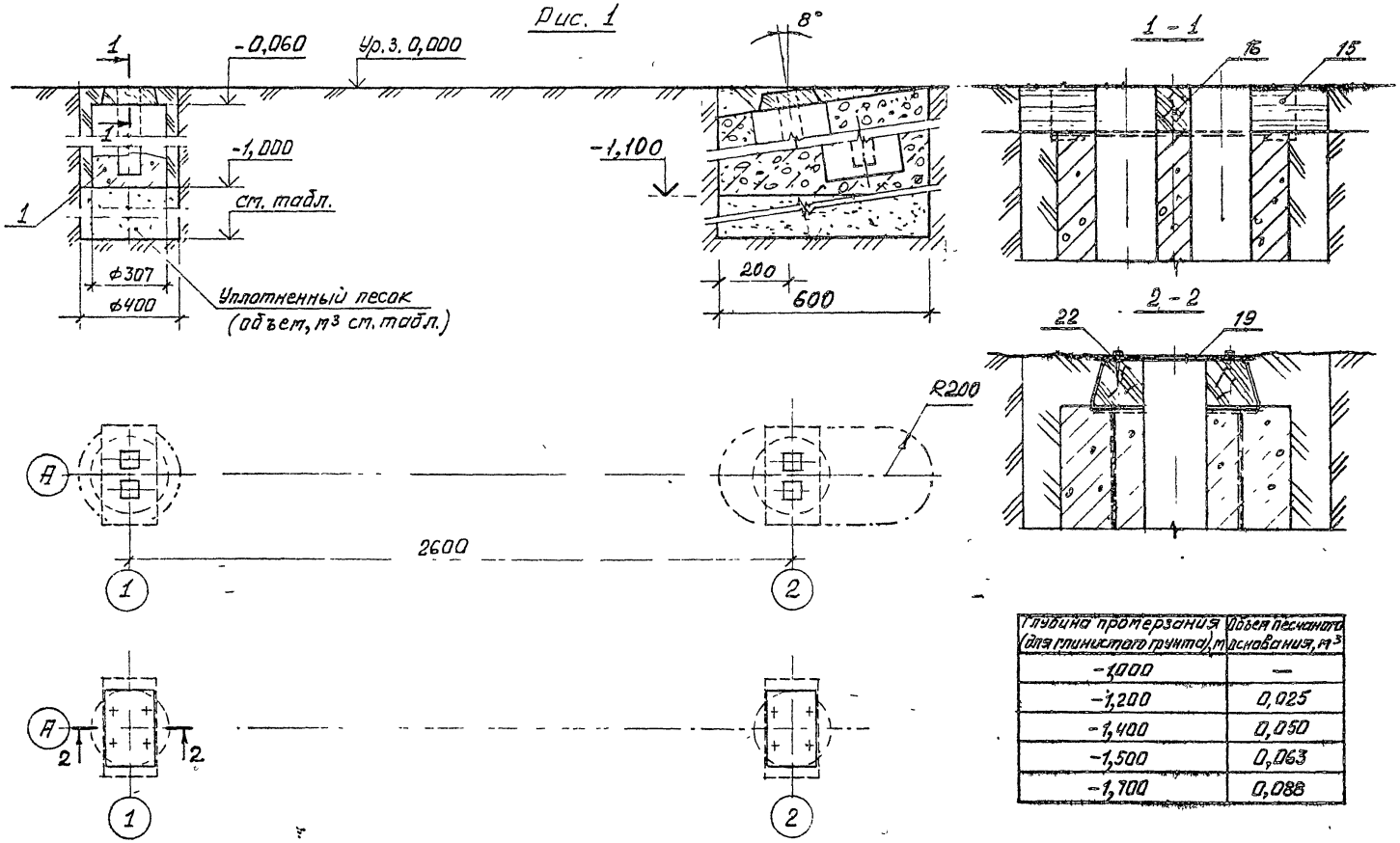

Глубина прорезания (для глинистого грунта), м	Объем песчаного основания, м³
-1,000	—
-1,200	0,025
-1,400	0,050
-1,500	0,063
-1,700	0,088

Обозначение	Рис.
3.300.9-4.0-317 УФ	1
-01	2

Зам. нач. отд.	Семенова		
Н. контр.	Павыдов		
ГАП	Куликов		
Рук. гр.	Феоктистов		

3.300.9-4.0-317 УФ

Рукоход
фундамент и узлы

Стадия	Лист	Листов
Р	1	2

ЦНИИЭП
учебных зданий

В 0-3 4.2 6

Формат А3

Рис. 2
Остальн. см. рис. 1

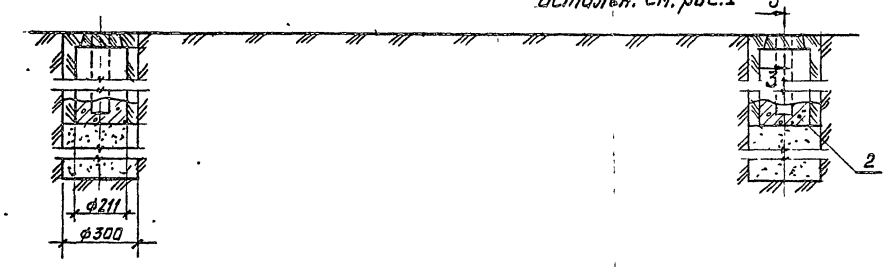

3 – 3

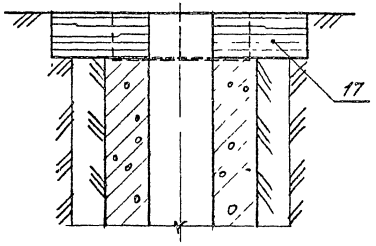

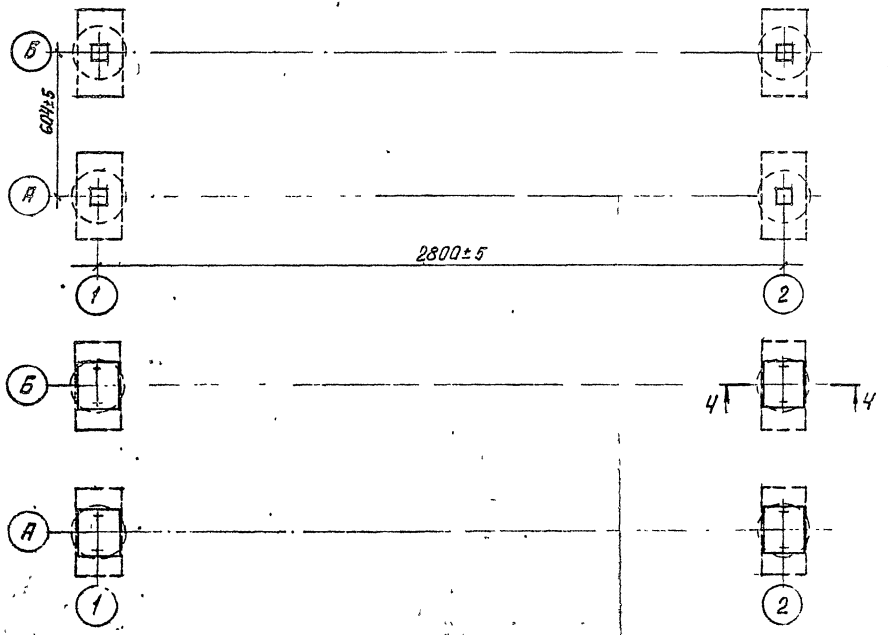

4 – 4

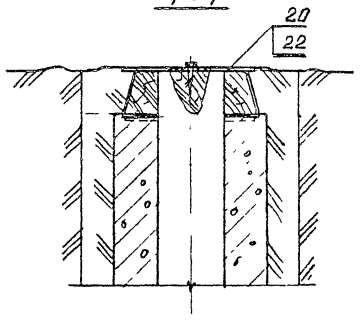

№ строки	Наименование материала и единицы измерения	Коэф отхода	Код материала	Кол на испол 3.300.9-4.0-3 17 —	
				—	01
1	Стали: Т				
2	Уголок Б-56х36х4 ГОСТ 8510-72 / Ст 2 ГОСТ 535-88		093100		
3	с учетом коэф. отхода	1,06		0,0008	0,0016
4					
5	Уголок Б-63х40х5 ГОСТ 8510-72 / Ст 2 ГОСТ 535-88		093100		
6	с учетом коэф. отхода	1,06		0,005	0,006
7					
8	Полоса Б-2 5х40 ГОСТ 103-76 / Ст 3 кп ГОСТ 535-88		093300		
9	с учетом коэф отхода	1,06		0,0014	0,0024
10					
11	Стержень ⌀8 А-III ГОСТ 5781-82		093400		
12	с учетом коэф. отхода	1,06		0,003	0,006
13					
14					
15					

3.300 9-4 0-3 17 РМ

Зап нач отд	Семенова		
Н. контр	Давыдов		
ГАП	Куликов		
Рук. гр.	Феактисов		

Рукоход
Ведомость расхода материалов

Стадия	Лист	Листов
Р	1	2

ЦНИИЭП учебных зданий

Формат А4

Инв № подл | Подпись и дата | Взам инв №

№ строки	Наименование материала и единицы измерения	Коэф отхода	Код материала	Кол на испол 3.300.9-4.0-3 17 —	
				—	01
16					
17	Проволока ⌀4 В-1 ГОСТ 6727-80		120000		
18	с учетом коэф. отхода	1,06		0,0004	0,0004
19					
20	Труба 25 ГОСТ 3262-75				
21	с учетом коэф. отхода	1,06		0,0132	0,0346
22	Итого по сталям: Т			0,0268	0,0460
23					
24	Пиломатериалы ГОСТ 8486-86Е, м³		533100		
25	с учетом коэф. отхода	1,51		0,143	0,234
26					
27	Плита цементностружечная				
28	ЦСП-1 ГОСТ 26816-86, м³		553721		
29	с учетом коэф. отхода	1,15		0,0015	0,0016
30	Бетон марки В30 F200 W6, м³				
31	с учетом коэф. отхода	1,15		0,32	0,11
32					
33					

В 0-3 4.2 8

3.300.9-4.0-3 17РМ

Лист 2

План

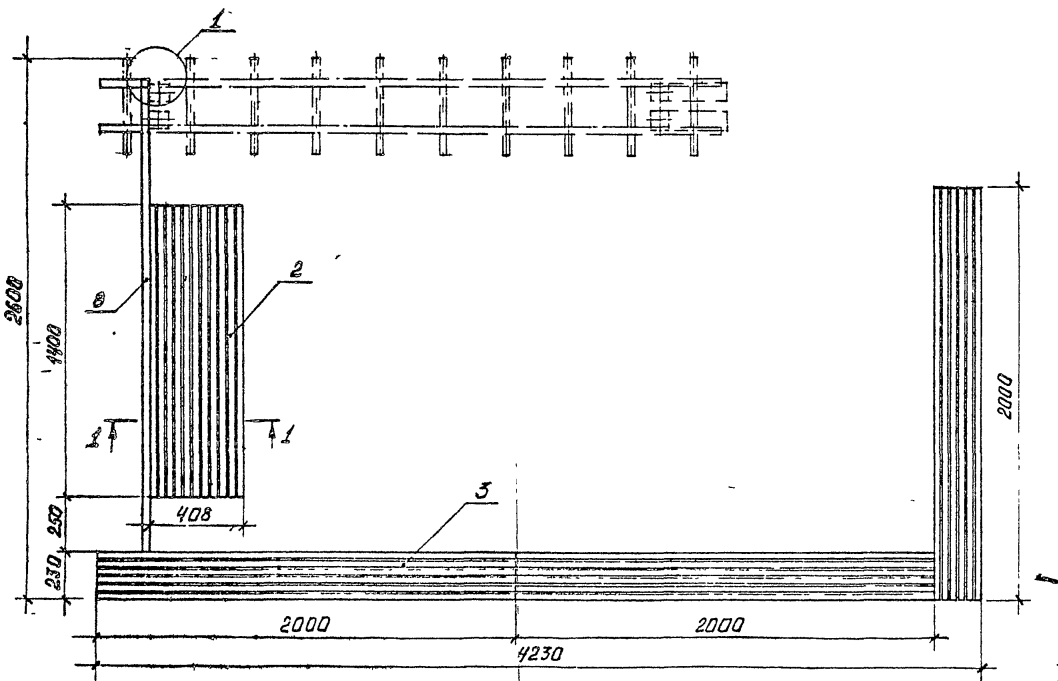

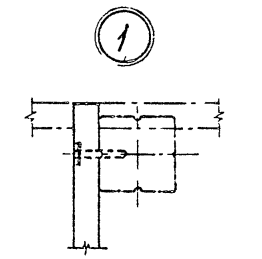

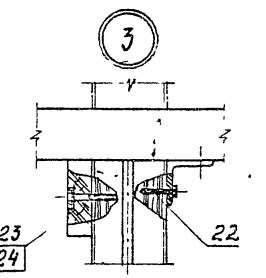

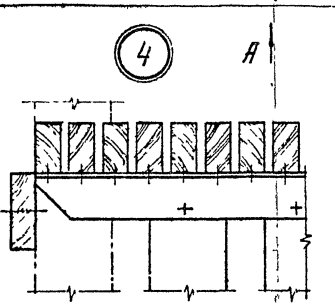

Обозначение
3.300.9-4.0-3 18
-01
-02
-03

Установку фундамента см докум 3.300.9-4.0-3 18 УФ

Зам нач отд	Семенова		
Н контр	Давыдов		
ГАП	Куликов		
Рук гр.	Федистов		
Ст техник	Курдина		
Арх.	Фролова		

3.300.9-4.0-3 18

Балансир
Схема расположения

Стадия	Лист	Листов
Р	1	4

ЦНИИЭП учебных зданий

В.0-3 ч.2 9

Формат А3

Вид А

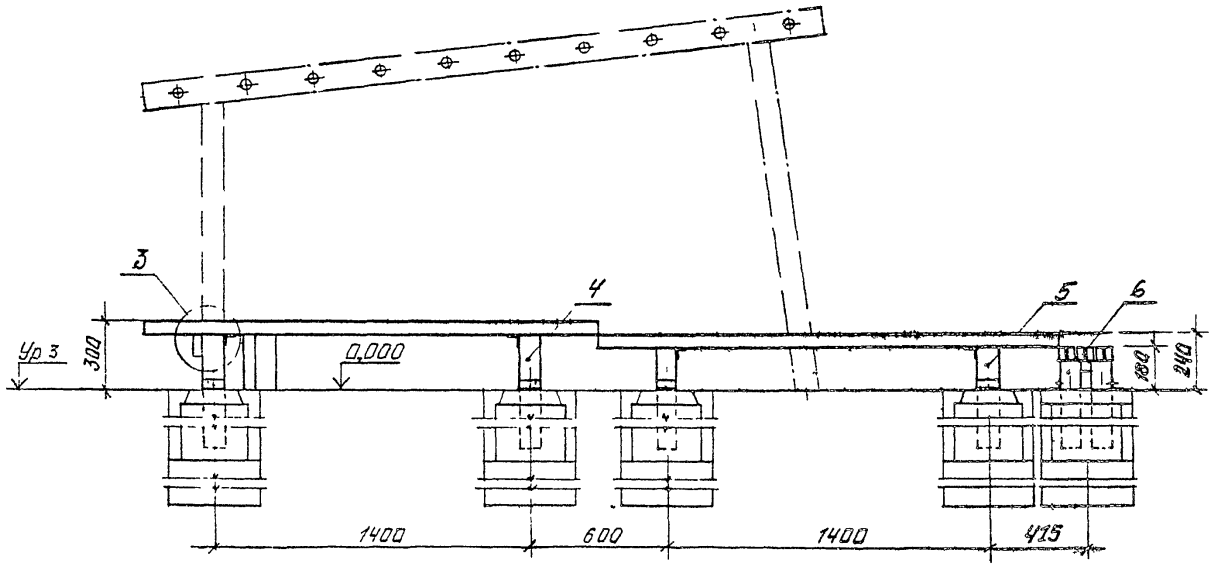

Вид Б Повернуто

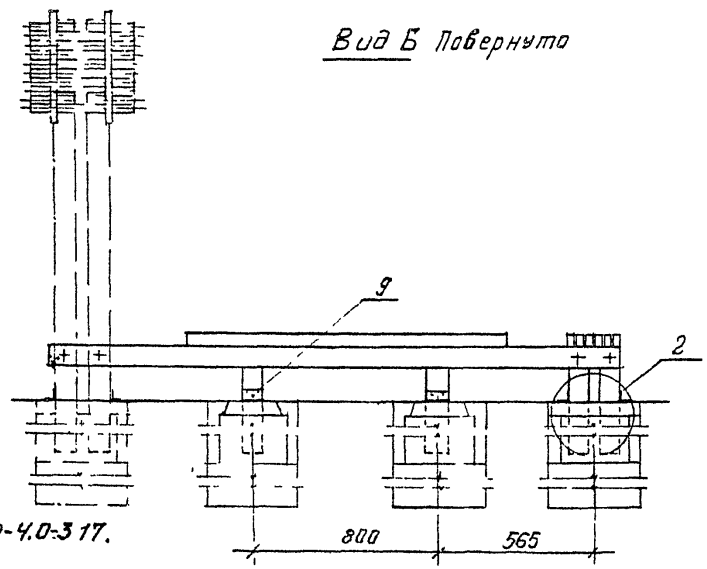

1-1

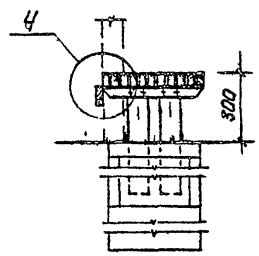

Узел 2 см. докум. 3.300.9-4.0-317.

Марка, поз.	Обозначение	Наименование	Кол. на испол. 3.300.9-4.0-3.18 —	01	02	03							Масса, ед. кг.	Примечание
		Сборочные единицы												
1	3.300.9-4.3-1 01.1.0.00	Блок фундаментный	2	2	2	2							147,0	
2	3.300.9-4.3-1 18.0.1.00	Решетка	1										20,0	
3	-01	Решетка	1	1	1	1							14,5	
		Детали												
4	3.300.9-4.3-1 18.0.0.01	Ножка ℓ = 1150	4										6,0	
5	-01	Ножка ℓ = 1100		4									5,6	
6	-02	Ножка ℓ = 1050			4								5,6	
7	-03	Ножка ℓ = 1000				4							5,0	
8	3.300.9-4.3-1 18.0.0.02	Связь	1										38,1	
12	3.300.9-4.3-1 01.0.0.02	Уголь ник	4	4	4	4							0,24	

Инв. № подл.	Подпись и дата	Взам. инв. №

Марка, поз.	Обозначение	Наименование	Кол. на испол. 3.300.9-4.0-3.18 —	01	02	03							Масса, ед. кг	Примечание
15	3.300.9-4.3-1 01.0.0.03	Подушка фундаментная	4	4	4	4							1,1	
16	-01	Подушка фундаментная	2	2	2	2							0,35	
19	3.300.9-4.3-1 01.0.0.04	Заглушина	2	2	2	2							0,95	
		Стандартные изделия												
22		Шуруп 8×40.2.019												
		ГОСТ 17473-75	16	16	16	16								
23		Шуруп 8×60.2.019												
		ГОСТ 17473-75	1	1	1	1								
24		Шайба 8.05.099												
		ГОСТ 11371-78	1	1	1	1								

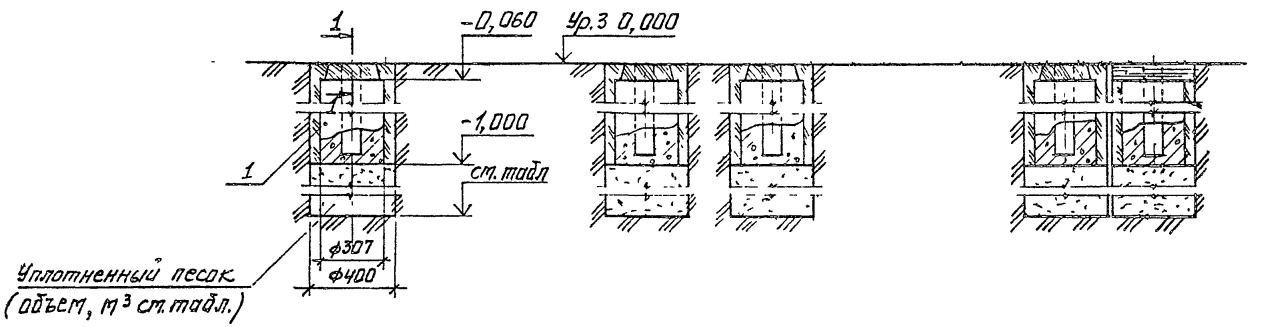

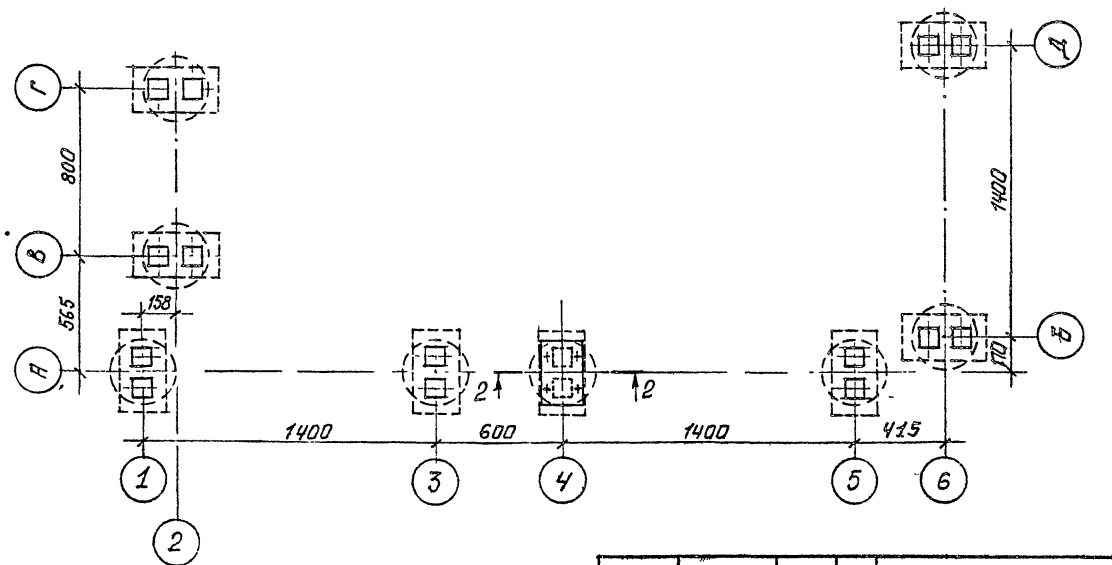

1. Сечение 1-1, 2-2 и таблицу см. докум. 3.300.9-4.0-3 17УФ.
2. Заглушина (поз. 19) показана в одном месте по оси 4.

			3.300.9-4 0-3 18УФ
Зам. нач. отд	Семенов А		Балансир фундамент и узлы
Н. контр.	Давыдов		Стадия: Р; Лист; Листов: 1
ГИП	Куликов		ЦНИИЭП учебных зданий
Рук. гр.	Феоктистов		

Формат А3

№ строки	Наименование материала и единицы измерения	Коэф. отхода	Код материала	Кол на испол 3.300.9-4.0-318 –			
				–	01	02	03
1	Стали:						
2	Уголок Б-56х36х4 ГОСТ 8510-72 / Ст2 ГОСТ 535-88		093100				
3	С учетом коэф. отхода	1,06		0,0007	0,0007	0,0007	0,0007
4							
5	Уголок Б-56х36х5 ГОСТ 8509-72 / Ст2 ГОСТ 535-88		093100				
6	С учетом коэф. отхода	1,06		0,004	0,004	0,004	0,004
7							
8	Уголок Б-63х40х5 ГОСТ 8510-72 / Ст2 ГОСТ 535-88		093100				
9	С учетом коэф. отхода	1,06		0,0042	0,0042	0,0042	0,0042
10							
11	Полоса Б-2 5х40 ГОСТ 103-76 / Ст3 кп ГОСТ 535-88		093300				
12	С учетом коэф. отхода	1,06		0,0014	0,0014	0,0014	0,0014
13							
14	Стержень ⌀8 А-III ГОСТ 5781-82		093400				
15	С учетом коэф отхода	1,06		0,003	0,003	0,003	0,003

3.300.9-4.0-318РМ

Зам нач отд	Целенава		
Н контр.	Давыдов		
ГАП	Куликов		
Рук. гр	Феклистов		

Балансир
Ведомость
расхода материалов

Стадия	Лист	Листов
Р	1	2

ЦНИИЭП учебных зданий

Формат А4

Инв № подл	Подпись и дата	Взам инв №

№ строки	Наименование материала и единицы измерения	Коэф отхода	Код материала	Кол на испол 3.300.9-4.0-318 –			
				–	01	02	03
16							
17	Проволока ⌀4 В-1 ГОСТ 6727-80		120000				
18	С учетом коэф. отхода	1,06		0,0004	0,0004	0,0004	0,0004
19	Итого по сталям: Т			0,013	0,013	0,013	0,013
20							
21							
22	Пиломатериалы ГОСТ 8486-86Е, м³		533100				
23	С учетом коэф. отхода	1,51		0,10	0,09	0,09	0,08
24							
25	Плита цементностружечная		553721				
26	ЦСП-1 ГОСТ 26816-86, м³	1,15		0,002	0,002	0,002	0,002
27							
28	Бетон марки В30 F200 W6, м³						
29	С учетом коэф. отхода	1,15		0,122	0,122	0,122	0,122
30							
31							
32							
33							

3.300.9-4.0-318РМ

Лист 2

В 0-3 4.2 13

115

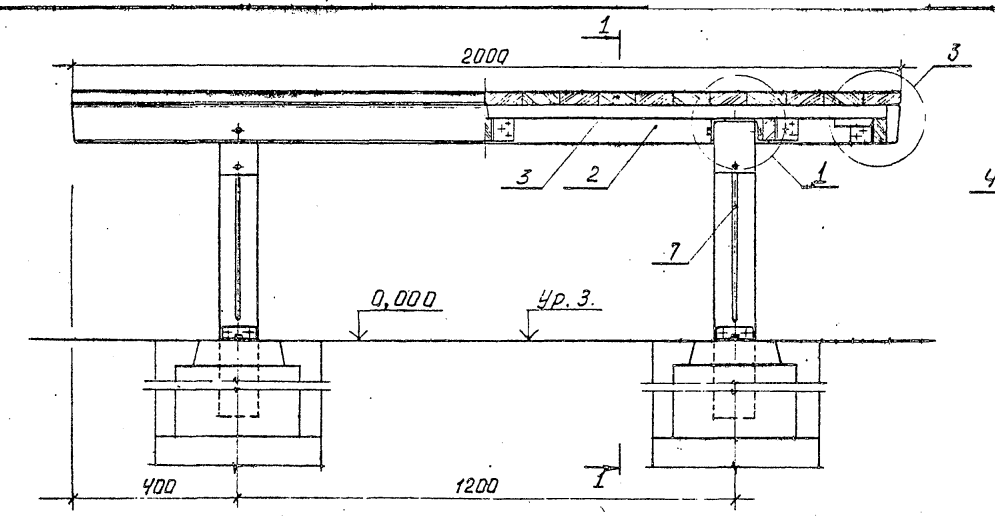

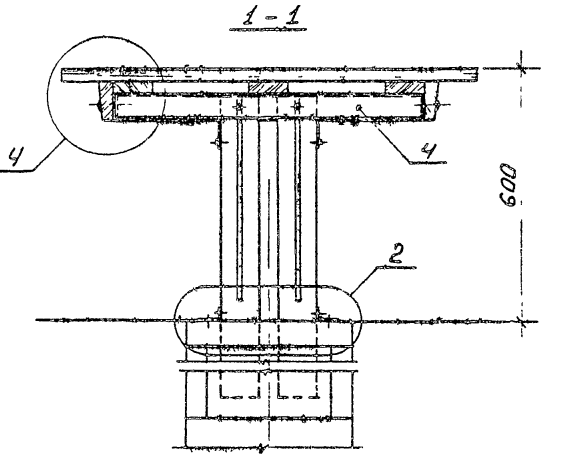

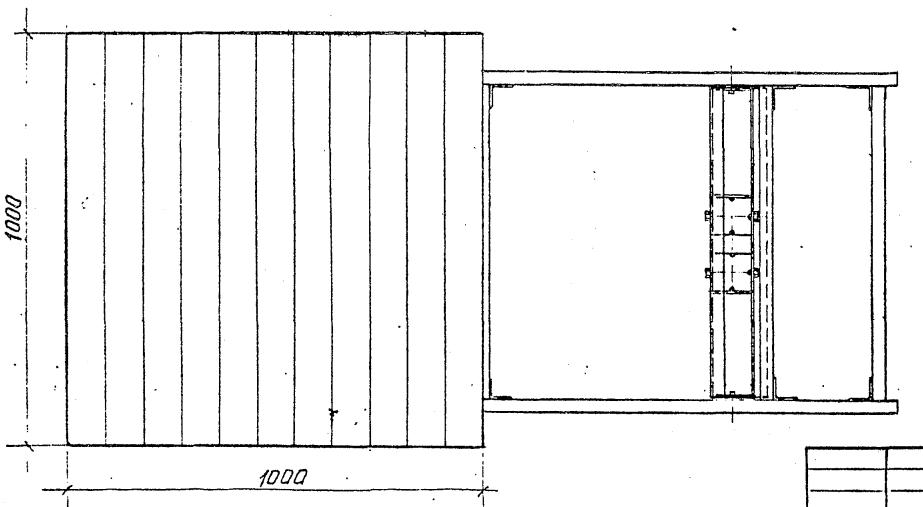

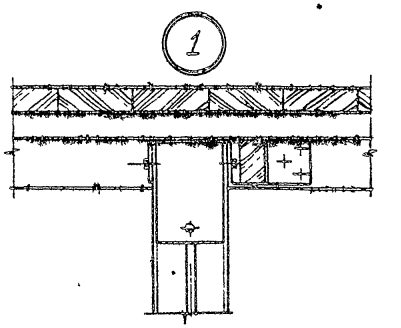

1. Узел 2 см. докум. 3.300.9-4.0-3 17
2. Узлы 3, 4 см. докум. 3.300.9-4.0-3 20

Установку фундамента см. докум. 3.300.9-4.0-3 19УФ

Зит. нач. отд.	Семенова	
Н. контр.	Шабунов	
ГАП	Куликов	
Рук. гр.	Феоктистов	
Арх	Куликов	

3.300.9-4.0-3 19

Стол для настольного тенниса от 5 до 10 лет
Схема расположения

Стадия	Лист	Листов
Р	1	2

ЦНИИЭП учебных зданий

В 0-3 4.2 14

Формат А3

Марка, поз.	Обозначение	Наименование	Кол.	Масса ед.кг	Приме-чание
		Сборочные единицы			
1	3.300.9-4.3-1 01.1.0.00	Блок фундаментный	2	147,0	
2	3.300.9-4.3-1 19.0.1.00	Рама	1	10,0	
3	3.300.9-4.3-1 19.0.2.00	Полукрышка	2	21,3	
4	3.300.9-4.3-1 19.0.3.00	Консоль	2	3,2	
		Детали			
7	3.300.9-4.3-1 19.0.0.01	Стойка	4	7,5	
12	3.300.9-4.3-1 01.0.0.02	Угольник	4	0,24	
15	3.300.9-4.3-1 01.0.0.03	Подушка	4	1,1	
16	-01	Подушка	2	0,35	
19	3.300.9-4.3-1 01.0.0.04	Заглушина	2	0,95	
		Стандартные изделия			
22		Шуруп 8х40.2.019			
		ГОСТ 17473-75	20		
23		Болт М8х45.58.099			
		ГОСТ 7801-81	4		
24		Гайка М8.5.099			
		ГОСТ 5915-70	4		
25		Шайба 8.05.099			
		ГОСТ 11371-78	4		

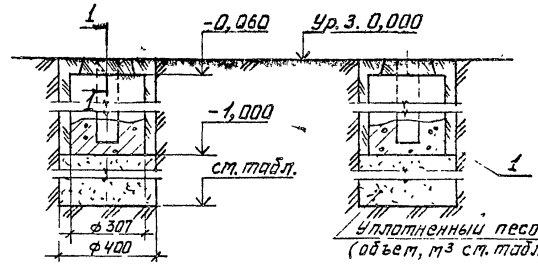

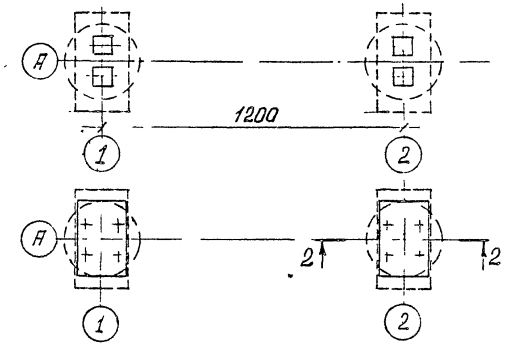

Глубина промерзания для глинистого грунта, м	Объем песчаного основания, м³
-1,000	-
-1,200	0,025
-1,400	0,050
-1,500	0,063
-1,700	0,088

Сечения: 1-1 и 2-2 см. докум. 3.300.9-4.0-3 17УФ.

Инв. № подл. | Подпись и дата | Взам. инв. №

				3.300.9-4.0-3 19 УФ	
Зам. нач.	Семенова			Стол для настольного тенниса от 5 до 10 лет фундамент и узлы	Стадия: Р; Лист: 1; Листов:
Н. контр.	Лабыд.				
ГИП	Кузнецов				
Рук. гр.	Дрокпчко				ЦНИИЭП учебных зданий

В.0-3 ч. 2 15

№ строки	Наименование материала и единицы измерения	Коэф отхода	Код материала	Кол на исполн. 3.300.9-4.0-3 19
1	Стали: Т			
2	Уголок $\frac{Б-56\times36\times4\ ГОСТ\ 8510-72}{Ст\ 2\ ГОСТ\ 535-88}$		093100	
3	с учетом коэф. отхода	1,06		0,005
4				
5	Уголок $\frac{Б-63\times40\times5\ ГОСТ\ 8510-72}{Ст\ 2\ ГОСТ\ 535-88}$		093100	
6	с учетом коэф. отхода	1,06		0,005
7				
8	Уголок $\frac{Б-56\times56\times4\ ГОСТ\ 8509-72}{Ст\ 2\ ГОСТ\ 535-88}$		093100	
9	с учетом коэф. отхода	1,06		0,002
10				
11	Полоса $\frac{Б-2\ 5\times40\ ГОСТ\ 103-76}{Ст\ 3\ КП\ ГОСТ\ 535-88}$		093300	
12	с учетом коэф. отхода	1,06		0,002
13				
14	Стержень d8 А-III ГОСТ 5781-82		093400	
15	с учетом коэф. отхода	1,06		0,003

3.300.9-4.0-3 19РМ

Зам.начатд.	Семенова	[signature]
Н.контр.	Давыдов	[signature]
ГАП	Куликов	[signature]
Рук.гр.	Феоктистов	[signature]

Стол для настольного тенниса от 5 до 10 лет
Ведомость расхода материалов

Стадия	Лист	Листов
Р	1	2

ЦНИИЭП учебных зданий

Формат А4

Инв № подл	Подпись и дата	Взам инв №

№ строки	Наименование материала и единицы измерения	Коэф отхода	Код материала	Кол на исполн. 3.300.9-4.0-3 19
16				
17	Проволока d4В-1 ГОСТ 6727-80		120000	
18	с учетом коэф. отхода	1,06		0,0046
19				
20	Итого по сталям: Т			0,0216
21				
22	Пиломатериалы ГОСТ 8486-86Е, м³		533100	
23	с учетом коэф. отхода	1,51		0,220
24				
25	Плита цементностружечная			
26	ЦСП-1 ГОСТ 26816-86, м³		553721	0,022
27	с учетом коэф. отхода	1,15		
28				
29	Бетон марки В30 F200 W6, м³			
30	с учетом коэф. отхода	1,15		0,124
31				
32				
33				

В 0-3 4.2 16

3.300.9-4.0-3 19РМ

Лист 2

118

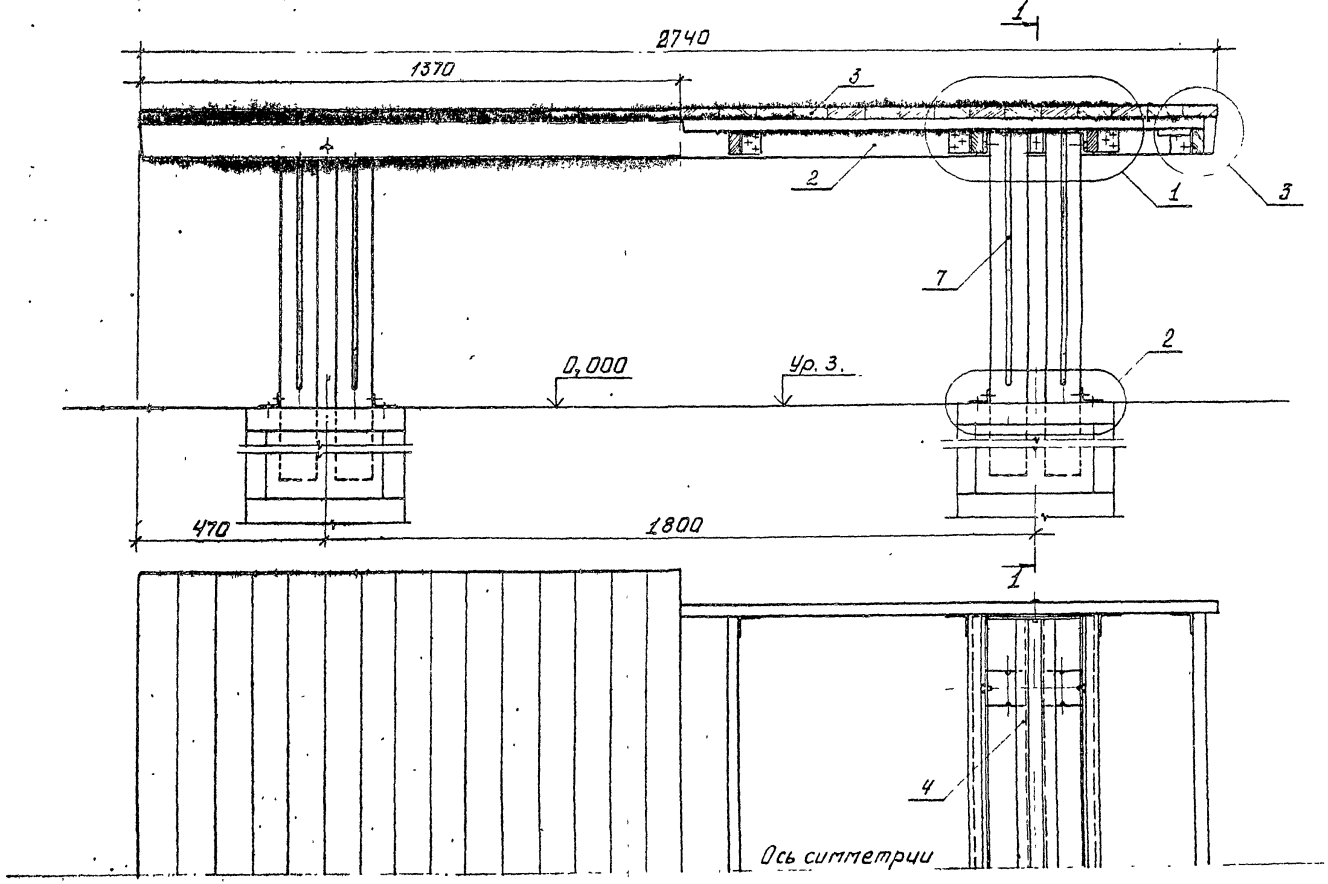

Узел 2 см. докум. 3.300.9-4.0-3 17.
Установку фундамента см. докум. 3.300.9-4.0-3 20 УФ

Зам. нач. отд.	Осенова	
Н. контр.	Давыдов	
ГАП	Куликов	
Рук. гр.	Феоктистов	
Арх.	Куликов	

3.300.9-4.0-3 20

Стол для настольного тенниса от 10 до 16 лет
Схема расположения

Стадия	Лист	Листов
Р	1	3

ЦНИИЭП учебных зданий

8.0-3 ч. 2 .17

Формат А3

1 – 1

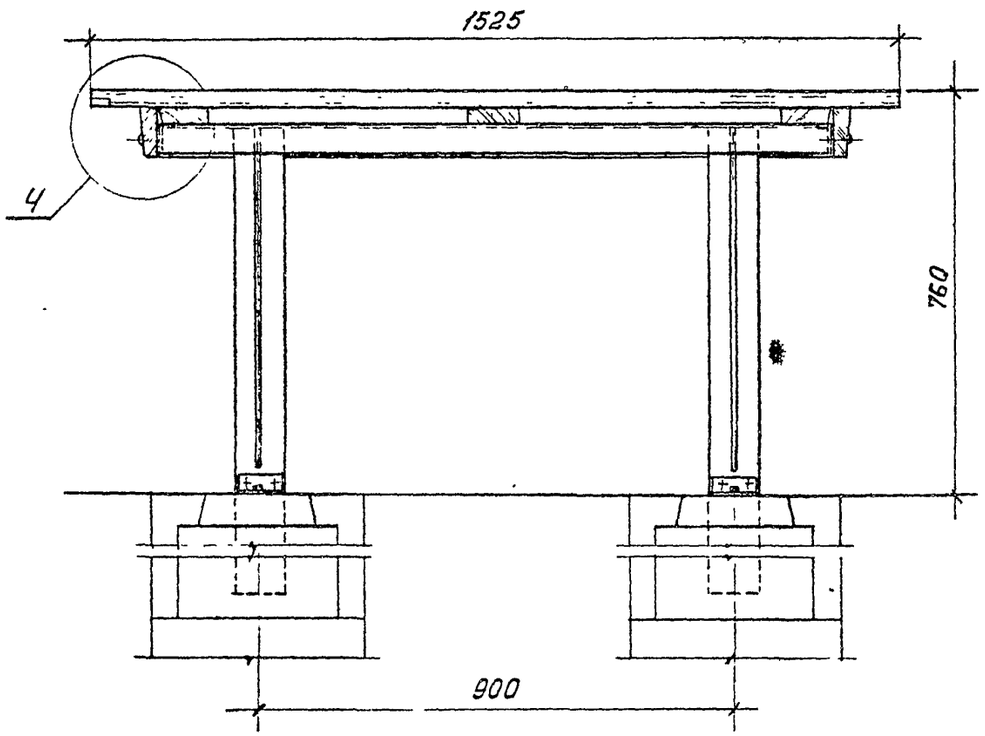

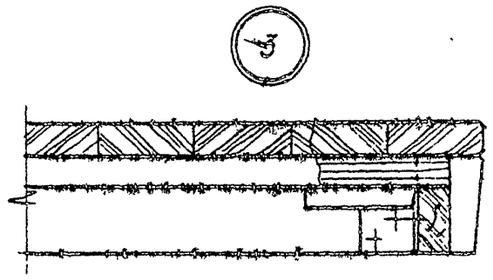

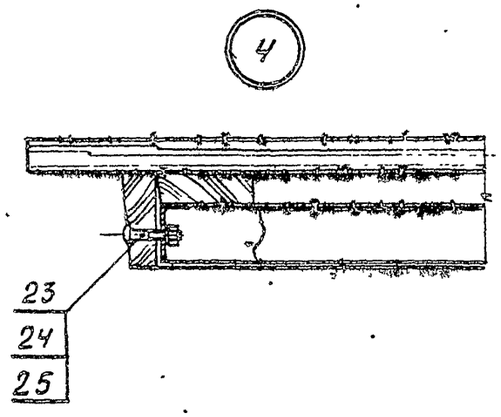

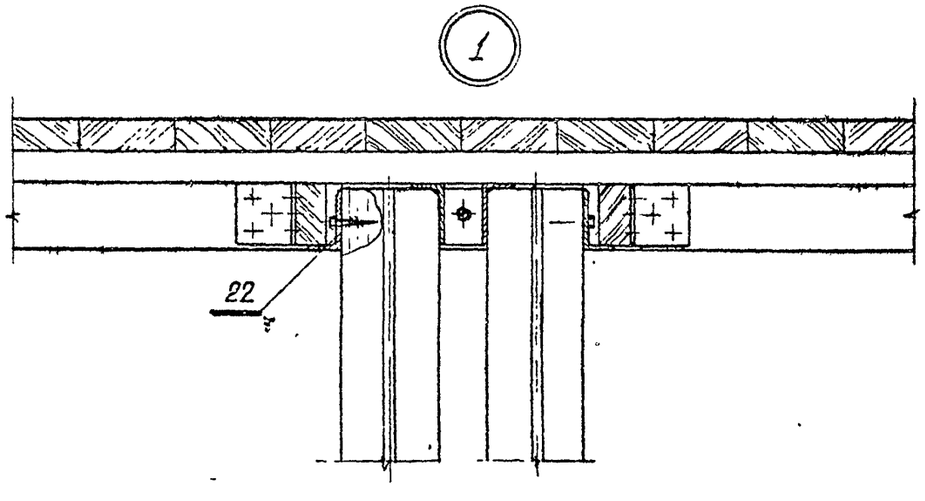

Марка, поз.	Обозначение	Наименование	Кол.	Масса, ед. кг.	Примечание
		Сборочные единицы			
1	3.300.9-4.3-1 01.1.0.00	Блок фундаментный	4	147,0	
2	3.300.9-4.3-1 19.0.1.00				
	-01	Рама	1	18,8	
3	3.300.9-4.3-1 19.0.2.00				
	-01	Полукрышка	2	27,5	
4	3.300.9-4.3-1 19.0.3.00				
	-01	Консоль	2	4,5	
		Детали			
7	3.300.9-4.3-1 19.0.0.01				
	-01	Стойка	8	8,2	
12	3.300.9-4.3-1 01.0.0.02	Угольник	8	0,24	
15	3.300.9-4.3-1 01.0.0.03	Подушка	8	1,1	
16	-01	Подушка	4	0,35	
19	3.300.9-4.3-1 01.0.0.04	Заглушка	4	0,95	
		Стандартные изделия			
22		Шуруп 8×40.2.11			
		ГОСТ 17473-75	32		
23		Болт М8×45.58.099			
		ГОСТ 7801-81	4		
24		Гайка М8.5.099			
		ГОСТ 5915-70	4		
25		Шайба 8.05.099			
		ГОСТ 11371-78	4		

3.300.9-4.0-3 20 — Лист 3

Формат А4

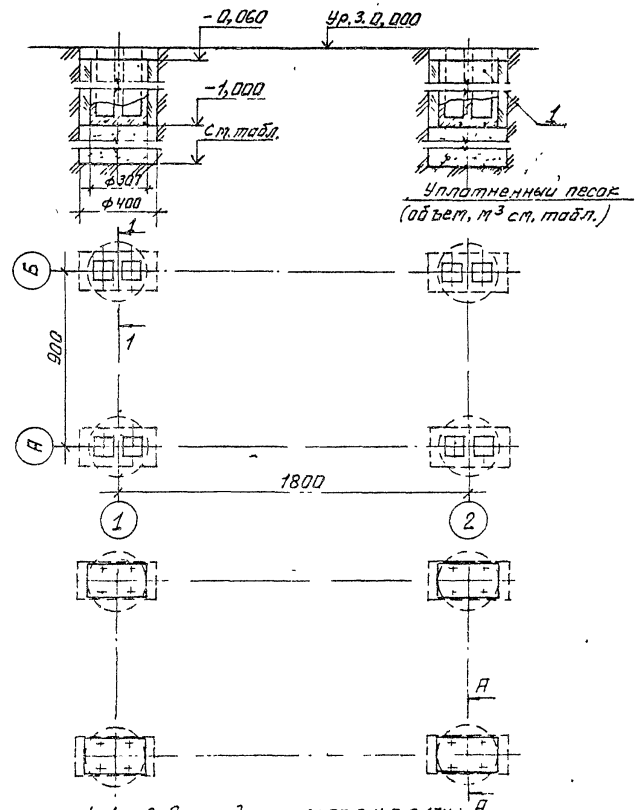

Сечения: 1-1 и 2-2 см. докум. 3.300.9-4.0-3 17УФ (в повернутом изображении)

				3.300.9-4.0-3 20УФ			
Зам.нач.отд.	Семенова			Стол для настольного тенниса от 10 до 16 лет фундамент и узлы	Стадия	Лист	Листов
Н.кон.пр.	Давыдов				Р		1
ГАП	Куликов				ЦНИИЭП учебных зданий		
Рук.гр.	Феоктистов						

Инв.№ подл. | Подпись и дата | Взам.инв.№

В.0-3 ч. 2 19

Формат А4

№ строки	Наименование материала и единицы измерения	Коэф отхода	Код материала	Кол. на испол. 3.300.9-4.0-3 20
1	Стали: Т			
2	Уголок Б-56х36х4 ГОСТ 8510-72 / Ст2 ГОСТ 535-88		093100	
3	с учетом коэф. отхода	1,06		0,017
4				
5	Уголок Б-63х40х5 ГОСТ 8510-72 / Ст2 ГОСТ 535-88		093100	
6	с учетом коэф. отхода	1,06		0,005
7				
8	Уголок Б-56х56х4 ГОСТ 8509-72 / Ст2 ГОСТ 535-88		093100	
9	с учетом коэф. отхода	1,06		0,003
10				
11	Полоса Б-2,5х40 ГОСТ 103-76 / Ст3кп ГОСТ 535-88		093300	
12	с учетом коэф. отхода	1,06		0,003
13				
14	Стержень ⌀8 А-III ГОСТ 5781-82		093400	
15	с учетом коэф. отхода	1,06		0,003

3.300.9-4.0-3 20РМ

Зам.нач.отд.	Семенова	
Н.контр.	Давыдов	
ГИП	Куликов	
Рук.гр.	Феоктистов	

Стол для настольного тенниса от 10 до 16 лет
Ведомость расхода материалов

Стадия	Лист	Листов
Р	1	2

ЦНИИЭП учебных зданий

Формат А4

Инв. № подл.	Подпись и дата	Взам. инв. №

№ строки	Наименование материала и единицы измерения	Коэф. отхода	Код материала	Кол. на испол. 3.300.9-4.0-3 20
16				
17	Проволока ⌀4 В-1 ГОСТ 6727-80		120000	
18	с учетом коэф. отхода	1,06		0,0068
19				
20	Итого по стали: Т			0,0378
21				
22	Пиломатериалы ГОСТ 8486-86Е, м³		533100	
23	с учетом коэф. отхода	1,51		0,253
24				
25	Плита цементностружечная			
26	ЦСП-1 ГОСТ 26816-86, м³		553721	
27	с учетом коэф. отхода	1,15		0,034
28				
29	Бетон марки В30 F200 W6, м³			
30	с учетом коэф. отхода	1,15		0,246
31				
32				
33				

8.0-3.4.2 20

3.300.9-4.0-3 20РМ

Лист 2

Рис. 1

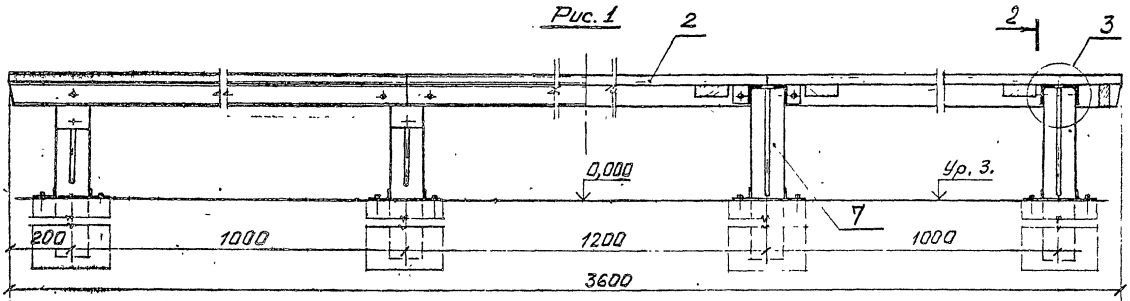

2 – 2

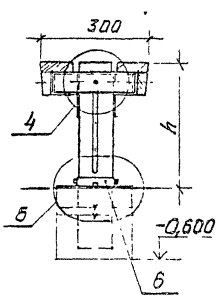

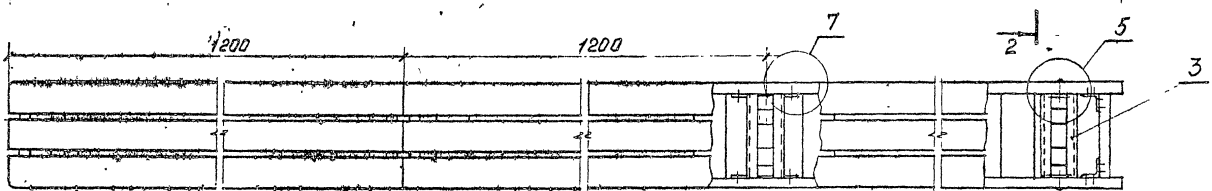

2'

Рис. 2

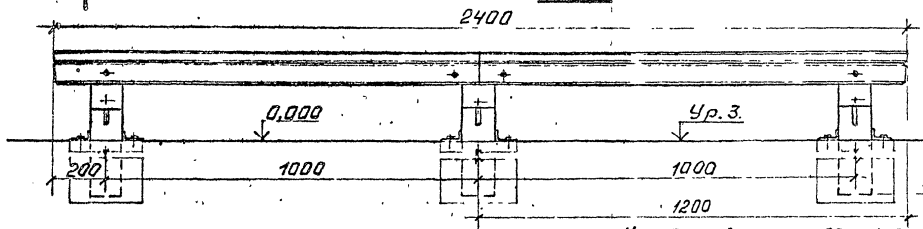

2'

2' – 2'

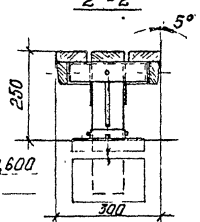

Рис. 3

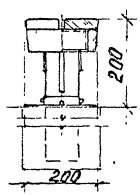

Узел 5 см. докум. 3.300.9-4.0-3 01 УФ
Установку фундамента и узлы см. докум. 3.300.9-4.0-3 21 УФ

Обозначение	Рис.	h	Применение
3.300.9-4.3-1 21	1	300	школа
	1	250	детский сад
-01	2	–	
-02	3	–	

Зам. нач. отд.	Семенова		3.300.9-4.0-3 21
Н. контр.	Дабыдов		
ГАП	Куликов		Стадия: Р; Лист: 1; Листов: 3
Рук. гр.	Федистов		Схема гимнастическая. Схема расположения
Ст. инж.	Бурдакова		ЦНИИЭП учебных зданий

8.0-3 ч.2 21

Формат А3

Марка, поз.	Обозначение	Наименование	Кол. на испол. 3.300.9-4.0-3 21			Масса, ед. кг.	Примечание
			-	01	02		
		Сборочные единицы					
	3.300.9-4.3-1 01.1.0.00						
1	-01	Блок фундамента	4	3	3	73,8	
2	3.300.9-4.3-1 21.1.0.00	Сиденье	3	2		13,5	
	-01		1			13,2	
	-02				2	9,6	
3	3.300.9-4.3-1 21.0.1.00	Консоль	2	2		1,9	
	-01				2	1,32	
	-02		2	1		1,9	
	-03				1	1,3	
		Детали					
	3.300.9-4.3-1 01.0.0.03						
4	-02	Подушка фундамент.	4	3	3	0,98	

Инв. № подл. | Подпись и дата | Взам. инв. №

Марка, поз.	Обозначение	Наименование	Кол. на испол. 3.300.9-4.0-3 21			Масса, ед. кг.	Примечание
			-	01	02		
	3.300.9-4.3-1 01.0.0.04						
5	-01	Заглушка	4	3	3	0,51	
6	3.300.9-4.3-1 01.0.0.02	Уголь ник	8	6	6	0,2	
7	3.300.9-4.3-1 02.0.0.01	Стойка	4	3	3	5,6	
		Стандартные изделия					
8		Шуруп 8×50.2.019					
		ГОСТ 11473-75	44	34	34		
9		Шуруп 8×30.2.019					
		ГОСТ 11473-75	8	4	4		

Рис. 1

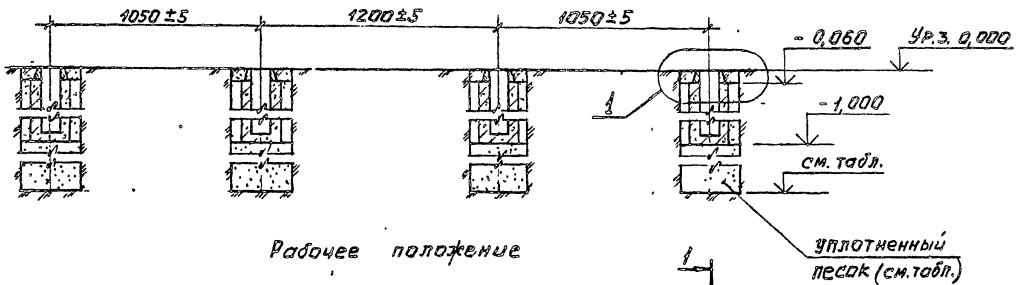

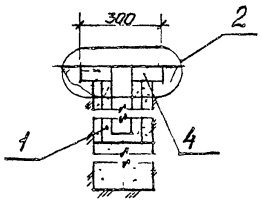

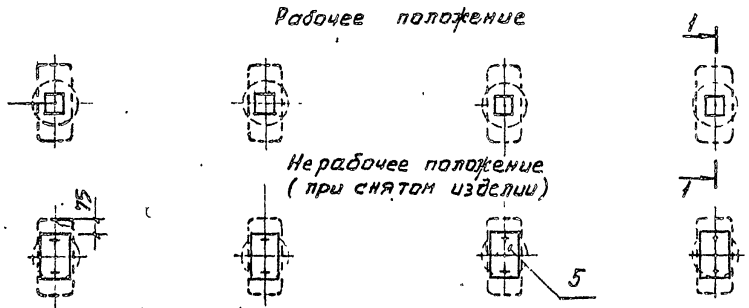

Глубина промерзания (для глинистого грунта)	Объем песочного основания, м3
- 1,000	-
- 1,200	0,014
- 1,400	0,028
- 1,500	0,035
- 1,700	0,049

Рис. 2
Остальн. см. рис. 1

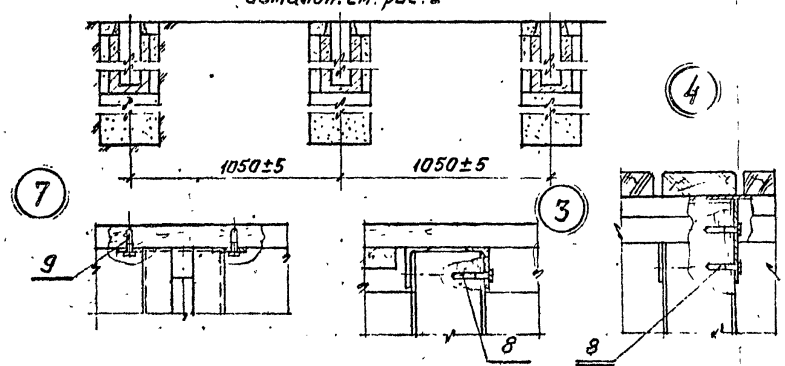

Узлы 1, 2, 6; разрез 1-1 см. док. 3.300.9-4.0-3 02 УФ.

Н. контр.	Давыдов		
ГАП	Куликов		
Рук. гр.	Феклистов		
Ст. инж.	Булдакова		

3.300.9-4.0-3 21 УФ

Скамья гимнастическая
Фундамент и узлы

Стадия	Лист	Листов
Р		1

ЦНИИЭП учебных зданий

8.0-3 ч.2 23

Формат А3

№ строки	Наименование материала и единицы измерения	Коэф отхода	Код материала	Кол. на испол. 3.300.9-4.0-3 21 –	01	02
1						
2	Стали: Т					
3						
4	Уголок Б-56×36×4 ГОСТ 8510-72 / ст.2 ГОСТ 535-88					
5	с учетом коэф. отхода	1,06	093100	0,001	0,001	0,001
6						
7	Уголок Б-56×36×4 ГОСТ 8509-72 / ст.2 ГОСТ 535-88					
8	с учетом коэф. отхода	1,06	093100	0,002	0,001	0,001
9						
10	Уголок Б-63×40×5 ГОСТ 8510-72 / ст.2 ГОСТ 535-88					
11	с учетом коэф. отхода	1,06	093100	0,0064	0,0048	0,0048
12						
13	Полоса Б-2 4×36 ГОСТ 103-76 / ст.3кп ГОСТ 535-88					
14	с учетом коэф. отхода		093300	0,0006	0,0003	0,0003
15						

Н.контр.	Давыдов		3.300.9-4.0-3 21 РМ
ГАП	Куликов		Скамья гимнастическая. Ведомость расхода материалов
Рук.гр.	Феоктистова		Стадия: Р; Лист: 1; Листов: 2
Ст.техник	Курдина		ЦНИИЭП учебных зданий

Формат А4

Инв. № подл. | Подпись и дата | Взам. инв. №

№ строки	Наименование материала и единицы измерения	Коэф. отхода	Код материала	Кол. на испол. 3.300.9-4.0-3 21 –	01	02
16	Полоса Б-2 5×40 ГОСТ 103-76 / ст.3 кп ГОСТ 535-88					
17	с учетом коэф. отхода	1,06	093300	0,012	0,009	0,008
18						
19	Полоса Б-2 4×120 ГОСТ 103-76 / ст.3 кп ГОСТ 535-88					
20	с учетом коэф. отхода	1,06	093100	0,002	0,002	0,002
21						
22	Стержень ⌀ 8А-II ГОСТ 5781-82					
23	с учетом коэф. отхода	1,06	093400	0,0060	0,0045	0,0045
24						
25	Проволока ⌀ 4В-1 ГОСТ 6727-80					
26	с учетом коэф. отхода	1,06	120000	0,0004	0,0003	0,0003
27						
28	Итого по сталям: Т			0,028	0,021	0,020
29						
30	Пиломатериалы ГОСТ 8486-86Е, м³					
31	с учетом коэф. отхода	1,51	533100	0,124	0,087	0,076
32	Бетон марки В30 F200 W3, м³					
33	с учетом коэф. отхода	1,15		0,110	0,083	0,083

8.0-3.4.2

3.300.9-4.0-3 21 РМ

Лист 2

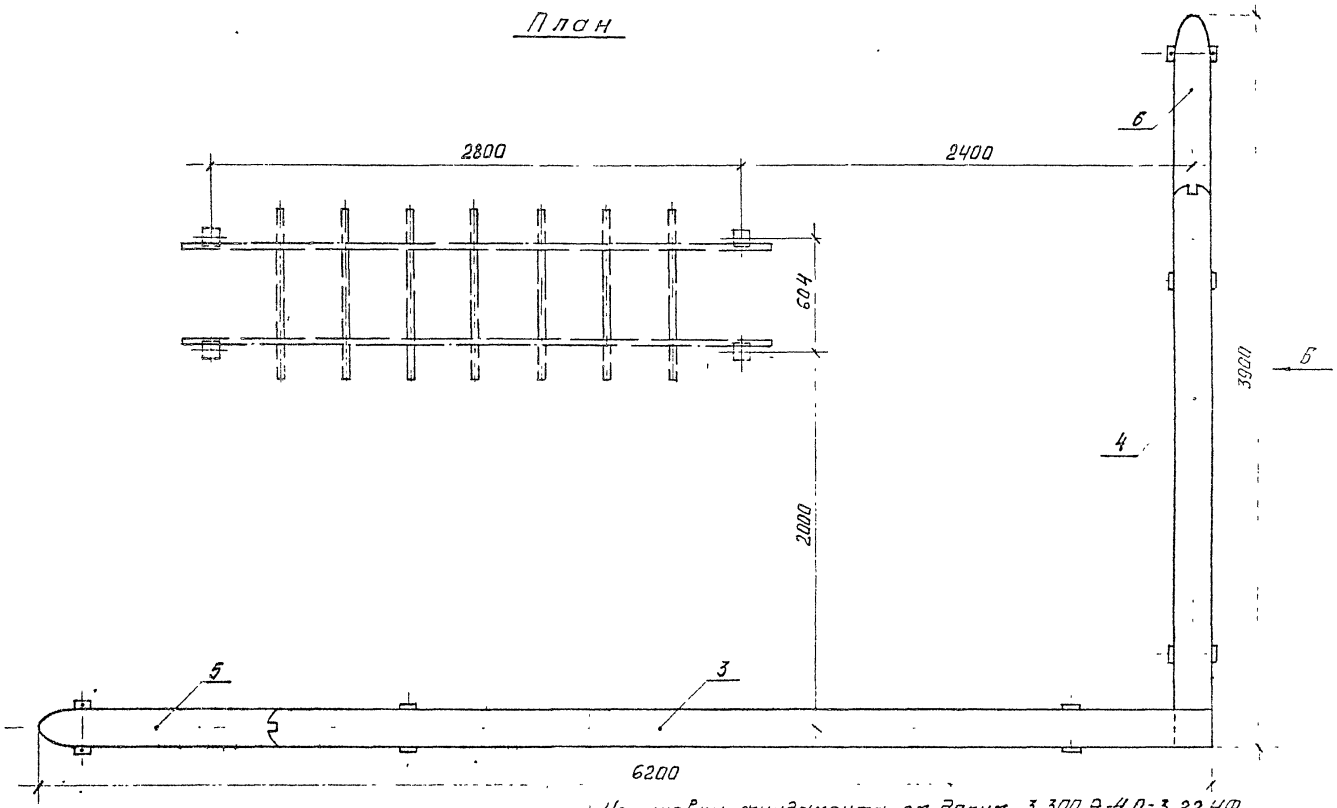

Установку фундамента см. докум. 3.300 Э-4.0-3 22 УФ

Обозначение
3.300.9-4.0-3.22
-01

Зам. нач. отд.	Семенова			3.300 9-4.0-3 22
Н. контр.	Давыдов			
ГАП	Куликов			Бум
Рук. гр.	Феоктистов			Схема расположения
Инж.	Дролова			

Р	1	5

ЦНИИЭП учебных зданий

В. 0-3 ч. 2 25

Вид А

1 - 1

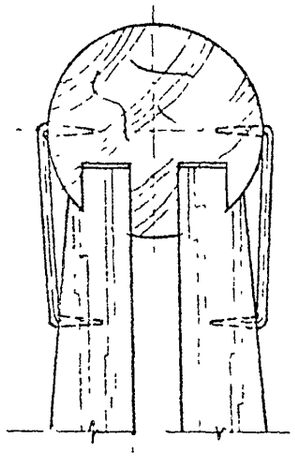

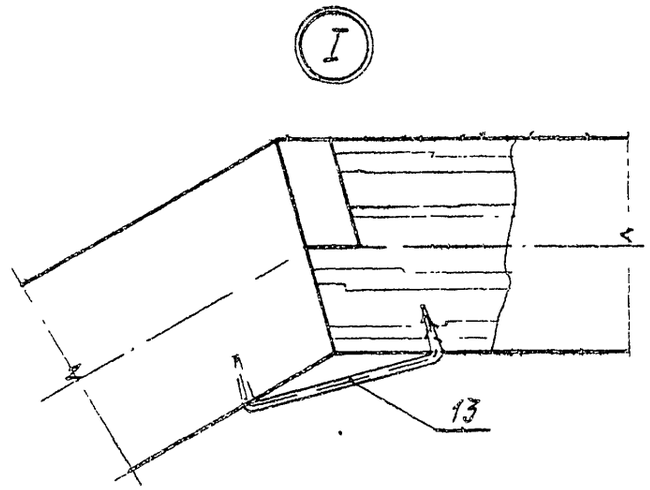

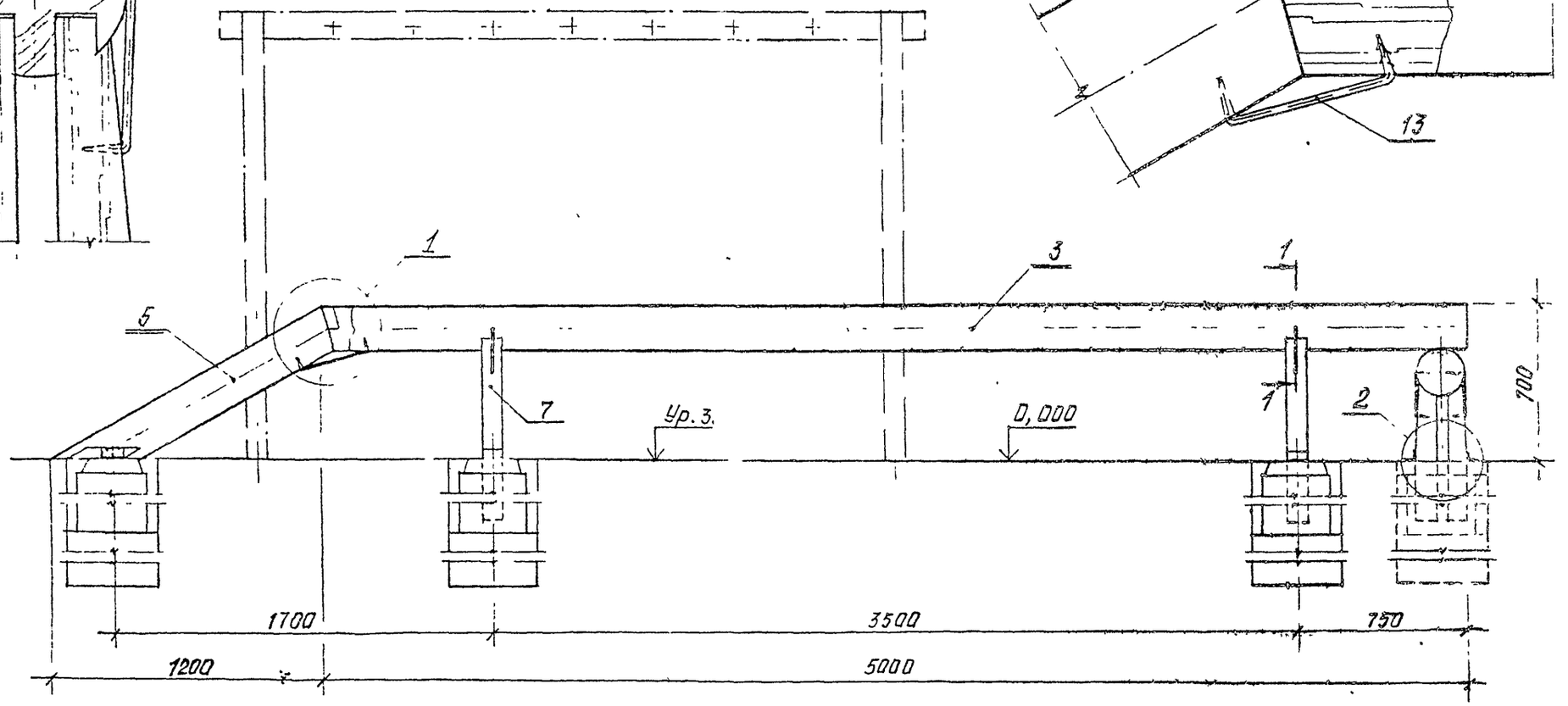

Вид Б

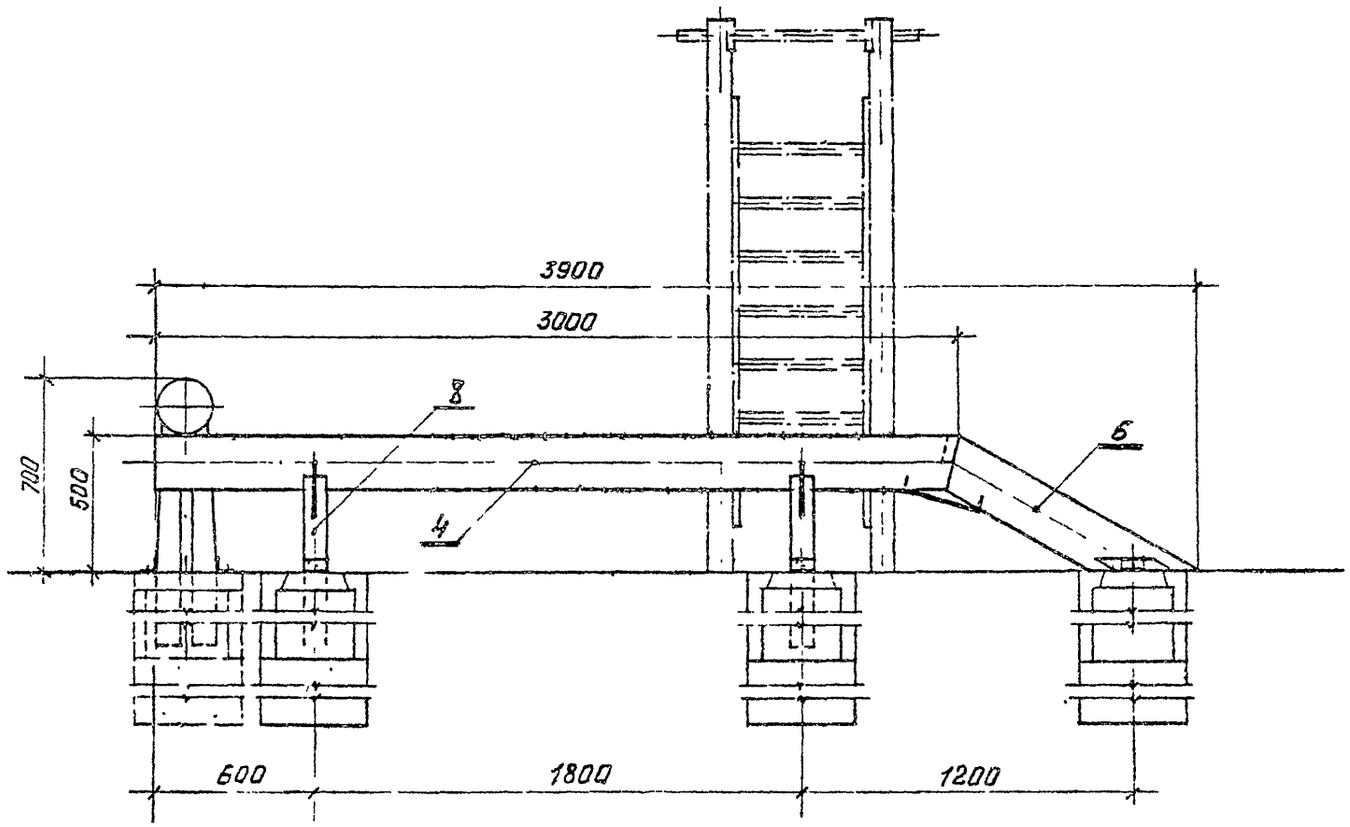

Марка, поз.	Обозначение	Наименование	Кол на испол. 3.300.9-4.0-3 22 —		Масса, ед. кг.	Примечание
			—	01		
		Сборочные единицы				
1	3.300.9-4.3-1 01.1.0.00	Блок фундаментный	2	2	147,0	
2	-02	Блок фундаментный	1	1	88,8	
		Детали				
3	3.300.9-4.3-1 22.0.0.01	Связь	1		94,2	
4	-01	Связь		1	66,0	
5	3.300.9-4.3-1 22.0.0.02	Откос	1		26,0	
6	-01	Откос		1	18,0	
7	3.300.9-4.3-1 22.0.0.03	Стойка	4		8,0	
8	-01	Стойка		4	7,0	
9	3.300.9-4.3-1 01.0.0.02	Угольник	6	6	0,24	
10	3.300.9-4.3-1 01.0.0.03	Подушка	4	4	1,1	
11	-01	Подушка	2	2	0,35	
12	-03	Подушка	1	1	2,3	
13	3.300.9-4.3-1 22.0.0.04	Скоба	5	5	0,1	

3.300.9-4.0-3 22 Лист 4

Инв. № подл | Подпись и дата | Взам. инв. №

Марка, поз.	Обозначение	Наименование	Кол на испол. 3.300.9-4.0-3 22 —		Масса, ед. кг.	Примечание
			—	01		
14	3.300.9-4.3-1 01.0.0.04	Заглушина	2	2	0,95	
		Стандартные изделия				
15		Шуруп 8×40.2.019 ГОСТ 17473-75	18	18		

3.300.9-4.0-3 22 Лист 5

3.0-3 ч.2 28

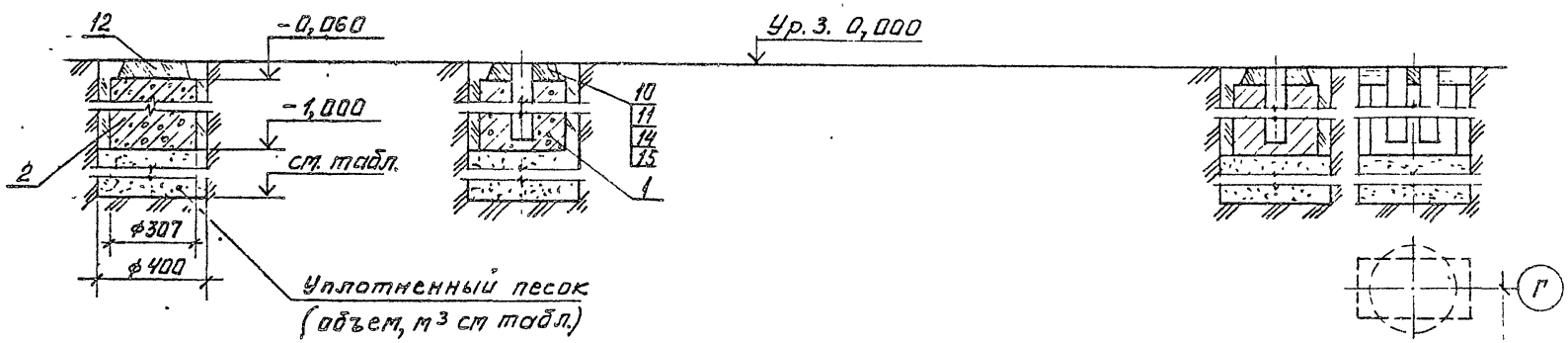

Сечения 1-1 и таблицу см. . докум. 3.300.9-4.0-2УФ.

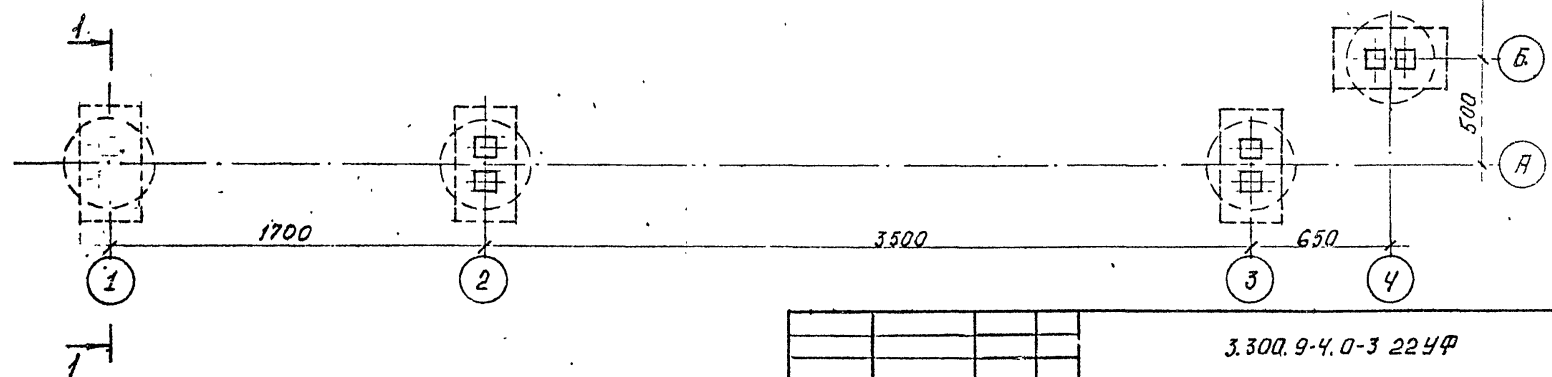

Зам.нач.отд	Семенова		
Н.контр.	Давыдов		
ГАП	Куликов		
Рук.гр.	Феоктистов		

3.300.9-4.0-3 22УФ

Бум
фундамент и узлы

Стадия	Лист	Листов
Р		1

ЦНИИЭП
учебных зданий

В.0-3 ч.2 29

Формат А3

№ строки	Наименование материала и единицы измерения	Коэф отхода	Код материала	Кол на испол. 3.300.9-4.0-3 22 —	01
1					
2	Стали: Т				
3	Уголок Б-56×36×4 ГОСТ 8510-72 / ст 2 ГОСТ 535-88		093100		
4	с учетом коэф. отхода	1,06		0,001	0,001
5					
6	Уголок Б-63×40×5 ГОСТ 8510-72 / ст 2 ГОСТ 535-88		093100		
7	с учетом коэф. отхода	1,06		0,007	0,007
8					
9	Полоса Б-2 5×40 ГОСТ 103-76 / ст 3 кп ГОСТ 535-88		093300		
10	с учетом коэф отхода	1,06		0,002	0,002
11					
12	Стержень ⌀8 А-III ГОСТ 5781-82		093400		
13	с учетом коэф. отхода	1,06		0,008	0,008
14					
15					

		3.300.9-4.0-3 22 РМ	
зам. нач. отд	Семенова		
Н. контр.	Давыдов	Б У М Ведомость расхода материалов	Стадия: Р; Лист: 1; Листов: 2
ГАП	Хуликов		ЦНИИЭП учебных зданий
Рук. гр.	Феоктистов		

Формат А4

Инв. № подл.	Подпись и дата	Взам. инв. №

№ строки	Наименование материала и единицы измерения	Коэф отхода	Код материала	Кол на испол. 3.300.9-4.0-3 22 —	01
16					
17	Проволока ⌀4 В-1 ГОСТ 6727-80		120000		
18	С учетом коэф. отхода	1,06		0,0006	0,0006
19	Итого по сталям: Т			0,018	0,018
20					
21	Пиломатериалы ГОСТ 8486-86Е, м³		533100		
22	с учетом коэф. отхода	1,51		0,396	0,273
23					
24	Плита цементностружечная	1			
25	ЦСП-1 ГОСТ 26816-86, м³		553721		
26	с учетом коэф. отхода	1,15		0,003	0,003
27					
28	Бетон марки В30 F200 W6, м³				
29	с учетом коэф. отхода	1,15		0,16	0,16
30					
31					
32					
33					

	3.300.9-4.0-322 РМ	Лист 2

8.0-3 ч. 2 30

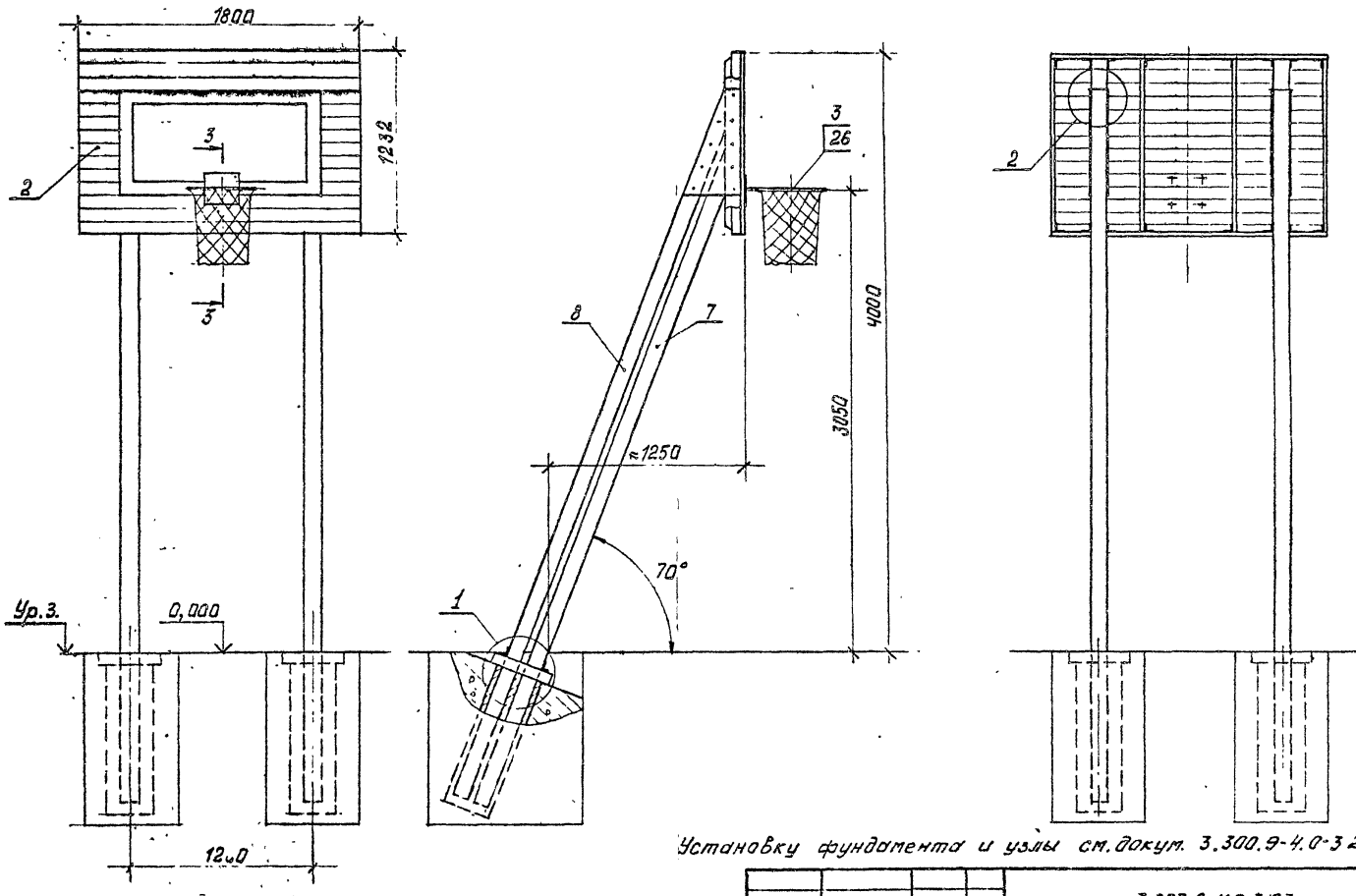

Установку фундамента и узлы см. докум. 3.300.9-4.0-3 23 РМ

			3.300.9-4.0-3 23
Зам.нач.отд	Семенова		
Н.контр.	Давыдов		Баскетбольная стойка. Схема расположения
ГАП	Кулаков		
Рук.гр.	Феоктистов		
Ст.техник	Курбина		
Арх.	Эралова		

Стадия	Лист	Листов
Р	1	3

ЦНИИЭП учебных зданий

В.0-3 ч.2 31

Формат А3

Марка, поз.	Обозначение	Наименование	Кол	Масса, ед кг	Примечание
		Сборочные единицы			
1	3.300.9-4.3-1 01.1.0.00	Блок фундаментный	2	147,0	
2	3.300.9-4.3-1 23.0.0.00	Экран	1	28,0	
3	3.300.9-4.3-1 11.0.2.00	Обруч	1	3,3	
		Детали			
7	3.300.9-4.3-1 23.0.0.01	Стойка	2	23,2	
8	-01	Стойка	2	25,2	
12	3.300.9-4.3-1 01.0.0.02	Уголь ник	4	0,2	
15	3.300.9-4.3-1 01.0.0.03	Подушка	4	1,1	
16	-01	Подушка	2	0,35	
19	3.300.9-4.3-1 01.0.0.04	Заглушка	2	0,95	

	3.300.9-4.0-3 23.	Лист 2

Формат А4

Марка, поз	Обозначение	Наименование	Кол	Масса, ед. кг.	Примечание
		Стандартные изделия			
22		Шуруп 8х40.2.019			
		ГОСТ 17473-75	38		
23		Болт М8х45.58.099			
		ГОСТ 7798-70	4		
24		Гайка М8.5.099			
		ГОСТ 5915-70	4		
25		Шайба 8.05.099			
		ГОСТ 11371-78	4		
		Прочие изделия			
26		Сетка баскетбольная	1		
		Материалы			
27		Бетон марки			
		В30 F200 W6	1,2м³		

	3.300.9-4.0-3 23.	Лист 3

8.0-3 ч.2 32

Формат А4

Взам. инв. №

Подпись и дата

Инв. № подл.

Марка, поз.	Обозначение	Наименование	Кол	Масса, ед кг	Примечание
		Сборочные единицы			
1	3.300.9-4.3-1 01.1.0.00	Блок фундаментный	2	147,0	
2	3.300.9-4.3-1 23.0.0.00	Экран	1	28,0	
3	3.300.9-4.3-1 11.0.2.00	Обруч	1	3,3	
		Детали			
7	3.300.9-4.3-1 23.0.0.01	Стойка	2	23,2	
8	-01	Стойка	2	25,2	
12	3.300.9-4.3-1 01.0.0.02	Уголник	4	0,2	
15	3.300.9-4.3-1 01.0.0.03	Подушка	4	1,1	
16	-01	Подушка	2	0,35	
19	3.300.9-4.3-1 01.0.0.04	Заглушка	2	0,95	

Марка поз	Обозначение	Наименование	Кол	Масса, ед кг	Прим-ечание
		Стандартные изделия			
22		Шуруп 8х40.2.019 ГОСТ 17473-75	38		
23		Болт М8х45.58.099 ГОСТ 7798-70	4		
24		Гайка М8.5.099 ГОСТ 5915-70	4		
25		Шайба 8.05.099 ГОСТ 11371-78	4		
		Прочие изделия			
26		Сетка баскетбольная	1		
		Материалы			
27		Бетон марки В30 F200 W6	1,2 м³		

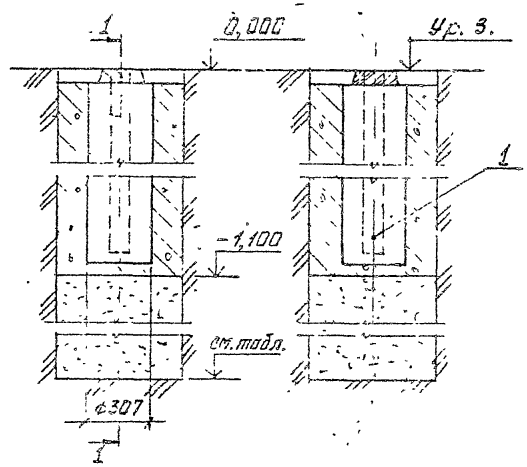

1 - 1

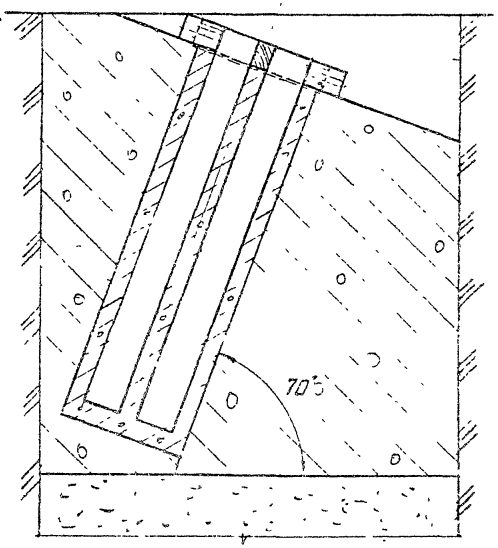

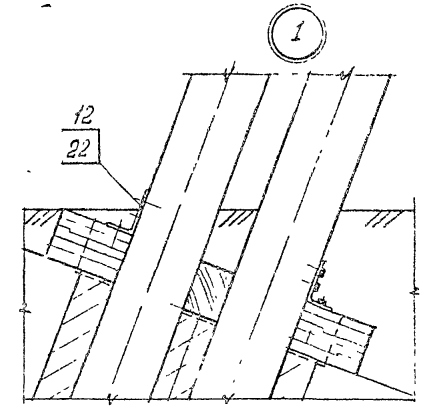

3 - 3

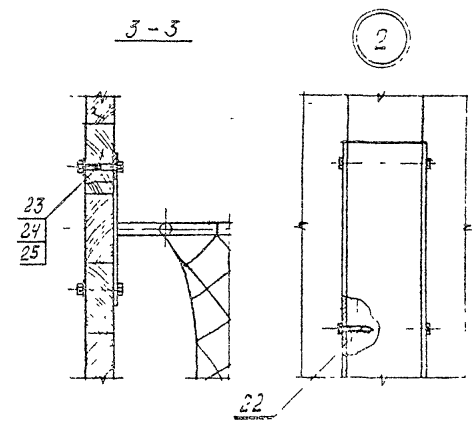

Глубина протерзания (для глинистого грунта), м	Объем песчаного основания, м³
-1000	—
-1,200	0,025
-1,400	0,050
-1,500	0,063
-1,700	0,088

Сечение 2-2 см. докум. 3.300.9-4.0-3 174ф.

Н.контр.	Давыдов		
ГИП	Куликов		
Рук. гр.	Феоктистов		

3.300.9-4.0-3 23УФ

Баскетбольная стойка
фундамент и узлы

Стадия	Лист	Листов
	Р	1

ЦНИИЭП учебных зданий

8.0-3 ч.2 33

Формат А3

№ строки	Наименование материала и единицы измерения	Коэф. отхода	Код материала	Кол. на испол. 3.300.9-4.0-3.23
1	Стали: Т			
2	Уголок Б-56х36х4 ГОСТ 8510-72 / Ст 2 ГОСТ 535-88		093100	
3	с учетом коэф. отхода	1,06		0,001
4				
5	Уголок Б-63х40х5 ГОСТ 8510-72 / Ст 2 ГОСТ 535-88		093100	
6	с учетом коэф. отхода	1,06		0,095
7				
8	Уголок Б-56х56х4 ГОСТ 8509-72 / Ст2 ГОСТ 535-88		093100	
9	с учетом коэф. отхода	1,06		0,005
10				
11	Полоса Б-2,5х40 ГОСТ 103-76 / Ст 3 кп ГОСТ 535-88		093300	
12	с учетом коэф. отхода	1,06		0,001
13				
14	Круг 15-4 ГОСТ 7417-75 / 45-8 ГОСТ 1051-73		093300	
15	с учетом коэф. отхода	1,06		0,003

3.300.9-4.0-3 23РМ

Баскетбольная стойка
Ведомость расхода материалов

Стадия	Лист	Листов
Р	1	2

ЦНИИЭП учебных зданий

Н. контр. Дубягов
ГАП Куликов
Рук. гр. Феоктистов

Формат А4

Инв. № подл. | Подпись и дата | Взам. инв. №

№ строки	Наименование материала и единицы измерения	Коэф. отхода	Код материала	Кол. на испол. 3.300.9-4.0-3.23
16	Стержень ⌀8 А-III ГОСТ 5781-82		093400	
17	с учетом коэф. отхода	1,06		0,003
18				
19	Лист В 6,0х1000х2000 ГОСТ 19903-74 / 3-III-Ст3 ГОСТ 16523-70		097100	
20	с учетом коэф. отхода	1,06		0,022
21				
22	Проволока ⌀4 В-1 ГОСТ 6727-80		120000	0,0004
23	с учетом коэф. отхода	1,06		
24	Итого по сталям: Т			0,0404
25				
26	Пиломатериалы ГОСТ 8486-86Е, м³		533100	
27	с учетом коэф. отхода	1,51		0,378
28				
29	Плита цементностружечная			
30	ЦСП-1 ГОСТ 26816-86, м³		553721	0,017
31	с учетом коэф. отхода	1,15		
32	Бетон марки В30 F200 W6, м³			
33	с учетом коэф. отхода	1,15		1,32

8.0-3 4.2 34

3.300.9-4.0-3 23РМ

Лист 2

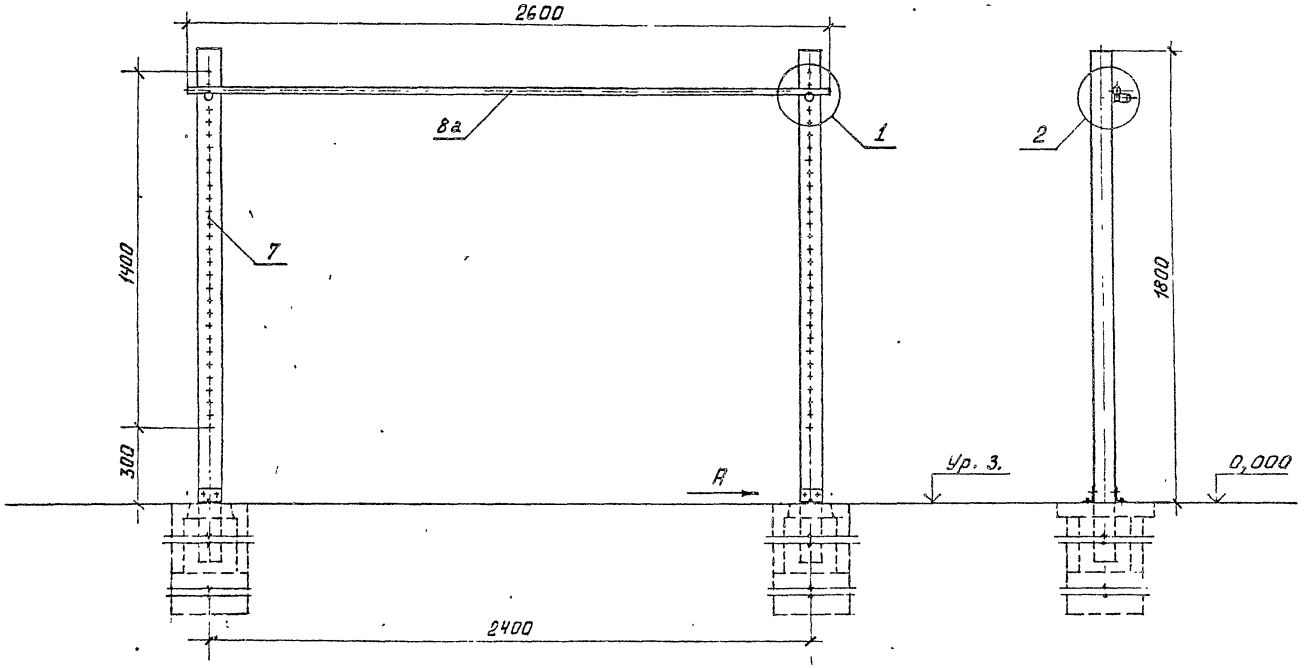

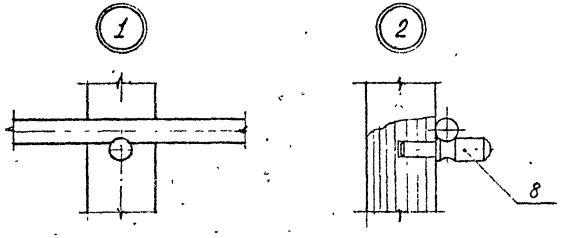

1. Вид А см. докум. 3.300.9-4.0-3 26.
Установку фундамента см. докум. 3.300.9-4.0-3 24 УФ

				3.300.9-4.0-3 24			
Зам. нач. отд.	Деменова			Стойка для прыжков в высоту Схема расположения	Стадия	Лист	Листов
Н. контр.	Давыдов				Р	1	3
ГАП	Козлов				ЦНИИЭП учебных зданий		
Рук. гр.	Федотов						
Арх.	Фролова						

В. 0-3 ч. 2 35

Формат А3

Марка, поз.	Обозначение	Наименование	Кол	Масса, ед. кг	Примечание
		Сборочные единицы			
1	3.300.9-4.3-1 01.1.0.00				
	-01	Блок фундаментный	2	73,8	
		Детали			
6	3.300.9-4.3-1 01.0.0.03.				
	-02	Подушка фундаментная	4	0,98	
7	3.300.9-4.3-1 24.0.0.01	Стойка	2	14,0	
8	3.300.9-4.3-1 24.0.0.02	Держатель	2	0,05	
8а	3.300.9-4.3-1 24.0.0.03	Планка	1	1,1	

Марка, поз	Обозначение	Наименование	Кол	Масса, ед. кг.	Примечание
9	3.300.9-4.3-1 01.0.0.04				
	-01	Заглушка	2	0,51	
10	3.300.9-4.3-1 01.0.0.02	Уголь ник	4	0,2	
		Стандартные изделия			
13		Шуруп 8×40.2.019			
		ГОСТ 11473-75	12		

Взам. инв. №

Подпись и дата

Инв. № подл.

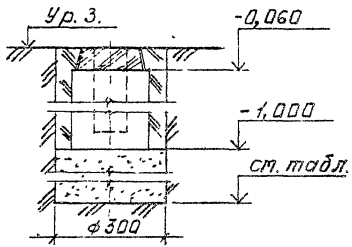

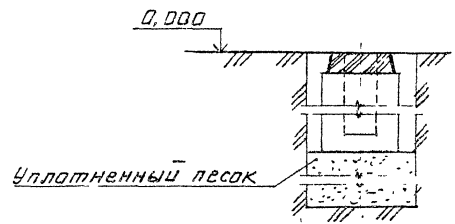

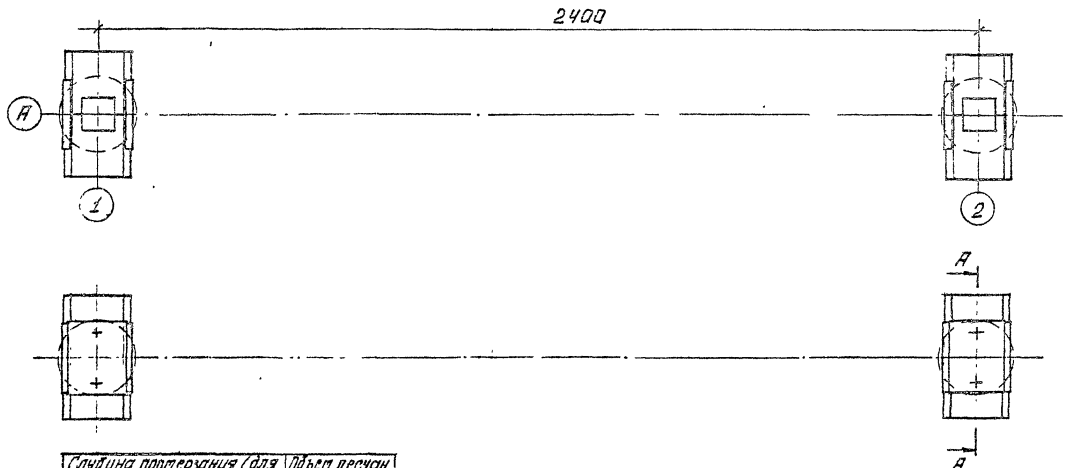

Глубина промерзания (для глинистого грунта), м	Объем песчан. основания, м³
-1,000	-
-1,200	0,014
-1,400	0,028
-1,500	0,035
-1,700	0,049

Сечение А-А ст. докум. 3.300.9-4 0-3 26УФ

Н. контр.	Давыдов		
ГАП	Куликов		
Рук. гр.	Феоктистов		

3.300.9-4. 0-3 24УФ

Стойка для прыжков в высоту Фундамент и узлы

Стадия	Лист	Листов
Р		1

ЦНИИЭП учебных зданий

Формат А3

№ строки	Наименование материала и единицы измерения	Коэф. отхода	Код материала	Кол. на исполн. 3.300.9-4.0-3 24
1				
2	Стали: Т			
3	Уголок Б-56х36х4 ГОСТ 8510-72 / СТ 2 СП ГОСТ 535-88		093 100	
4	С учетом коэф. отхода	1,06		0,001
5				
6	Уголок Б-63х40х5 ГОСТ 8510-72 / СТ 2 СП ГОСТ 535-88		093 100	
7	С учетом коэф. отхода	1,06		0,003
8				
9	Полоса Б-2 5х40 ГОСТ 103-76 / СТ 3 КП ГОСТ 535-88		093 300	
10	С учетом коэф. отхода	1,06		0,003
11				
12	Стержень d8 А-III ГОСТ 5781-82		093 400	
13	С учетом коэф отхода	1,06		0,003
14				
15				

Н.контр.	Давыдов	[signature]	
ГАП	Куликов		
Рук.гр.	Феоктистов	[signature]	

3.300.9-4.0-3 24 РМ

Стойка для прыжков в высоту
Ведомость расхода материалов

Стадия	Лист	Листов
Р	1	2

ЦНИИЭП учебных зданий

Формат А4

Инв. № подл.	Подпись и дата	Взам. инв. №

№ строки	Наименование материала и единицы измерения	Коэф. отхода	Код материала	Кол. на исполн. 3.300.9-4.0-3 24
16				
17	Проволока d4 8-1 ГОСТ 6727-80		120 000	
18	С учетом коэф. отхода	1,06		0,0002
19	Итого по сталям: Т			0,0102
20				
21	Пиломатериалы ГОСТ 8486-86Е, м³		533 100	
22	С учетом коэф. отхода	1,51		0,090
23				
24	Плита цементностружечная			
25	ЦСП-1 ГОСТ 26816-86, м³		553 721	
26	С учетом коэф. отхода	1,15		0,009
27				
28	Бетон марки В30 F200 W6, м³			
29	С учетом коэф. отхода	1,15		0,056
30				
31				
32				
33				

В.0-3 ч.2 38

3.300.9-4.0-3 24 РМ

Лист 2

144

№ строки	Наименование материала и единицы измерения	Коэф. отхода	Код материала	Кол. на испол. 3.300.9-4.0-325 –	01	02	03	04
1								
2								
3	Стали: Т							
4								
5	Круг $\frac{\text{В 25 ГОСТ 2590-71}}{\text{ст.3 ГОСТ 535-88}}$							
6	с учетом коэф. отхода	1,06	093300	0,0005	0,0005	0,0005	0,0005	0,0005
7								
8	Труба 25 ГОСТ 3262-75		130000					
9	с учетом коэф. отхода	1,06		0,008	0,008	0,010	0,010	0,010
10								
11	Итого по сталям: Т			0,008	0,009	0,010	0,010	0,011
12								
13								
14								
15								

Н.контр.	Давыдов		3.300.9-4.0-325 РМ
ГАП	Куликов		Барьер легкоатлетический. Ведомость расхода материалов.
Рук. гр.	Феоктистов		Стадия: Р; Лист: ; Листов: 1
Ст. техник	Курдина		ЦНИИЭП учебных зданий

Инв. № подл. | Подпись и дата | Взам. инв. №

№ строки	Наименование материала и единицы измерения	Коэф. отхода	Код материала	Кол на испол. 3.300.9-4.0-332 –	01
1	Стали: Т				
2	Лента 3×40 Бст2 ГОСТ 6009-74				
3	с учетом коэф. отхода	1,06	093300	0,014	0,005
4					
5	Уголок $\frac{\text{Б-56×56×4 ГОСТ 8510-72}}{\text{ст.2 ГОСТ 535-88}}$				
6	с учетом коэф. отхода	1,06	093100	0,027	0,014
7					
8	Итого по сталям: Т			0,041	0,019
9					
10	Пиломатериалы ГОСТ 8486-86Е, м³				
11	с учетом коэф. отхода	1,51	533100	0,73	0,39
12					
13					
14					
15					

Н.контр.	Давыдов		3.300.9-4.0-332 РМ
ГАП	Куликов		Велостоянка. Ведомость расхода материалов.
Рук. гр.	Феоктистов		Стадия: Р; Лист: ; Листов: 1
Ст. техник	Курдина		ЦНИИЭП учебных зданий

8.0-3 ч.2 39

Формат А3

144

Рис. 1

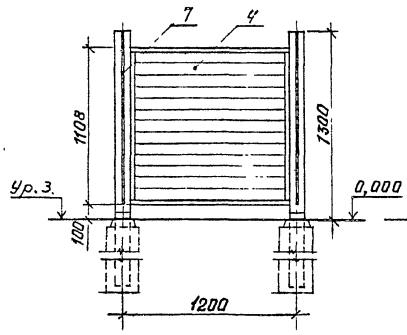

Рис. 2

Остальн. см. рис. 1

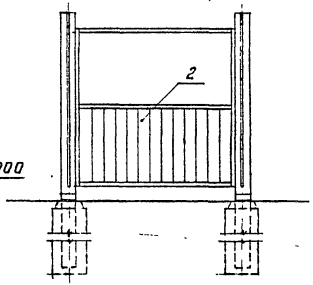

Рис. 3

Остальн. см. рис. 1

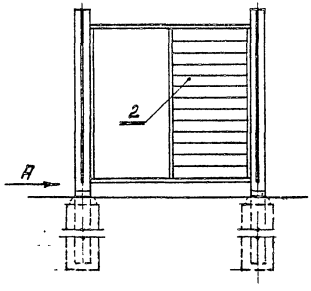

Рис. 4

Остальн. см. рис. 1

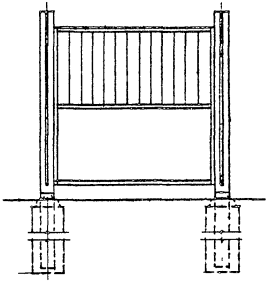

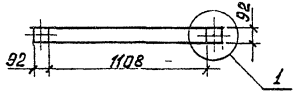

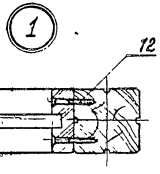

Рис. 5

Остальн. см. рис. 1

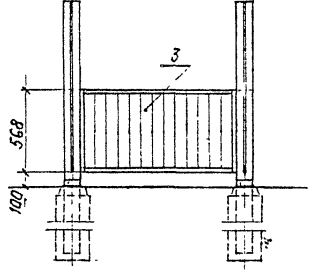

Вид А

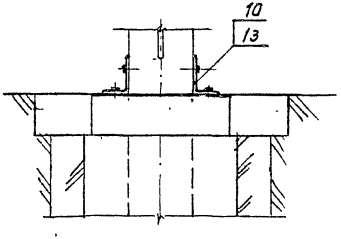

Обозначение	Рис.
3.300.9-4.0-3 26	1
-01	2
-02	3
-03	4
-04	5

Установку фундамента и узлы см. докум. 3.300.9-4.0-3.26 УФ

Зам. нач. отд.	Семенова		
Н. контр.	Давыдов		
ГИП	Куликов		
Рук. пр.	Феоктистов		
Пров.	Фролова		

3.300.9-4.0-3 26

Стенка-барьер для лазания
Схема расположения

Стадия	Лист	Листов
Р	1	3

ЦНИИЭП учебных зданий

В.0-3 ч.2 40

Формат А3

Марка, поз.	Обозначение	Наименование	Кол на испол. 3.300.9-4.0-3 26 —					Масса, ед. кг.	Примечание
			—	01	02	03	04		
		Сборочные единицы							
1	3.300.9-4.3-1 01.1.0.00								
	-01	Блок фундаментный	2	2	2	2	2	73,9	
2	3.300.9-4.3-1 06.0.1.00	Ограждение		1	1	1		15,0	
3	-01	Ограждение					1	11,4	
4	-02	Ограждение	1					20,0	
		Детали							
6	3.300.9-4.3-1 01.0.0.03								
	-02	Подушка фундаментная.	4	4	4	4	4	0,99	
7	3.300.9-4.3-1 05.0.0.01								
	-02	Стойка	2	2	2	2	2	6,6	

3.300.9-4.0-3 26 Лист 2

Инв. № подл. | Подпись и дата | Взам. инв. №

Марка, поз.	Обозначение	Наименование	Кол на испол. 3.300.9-4.0-3 26 —					Масса, ед. кг.	Примечание
			—	01	02	03	04		
9	3.300.9-4.3-1 01.0.0.04								
	-01	Заглушка	2	2	2	2	2	0,95	
10	3.300.9-4.3-1 01.0.0.02	Угольник	4	4	4	4	4	0,24	
		Стандартные изделия							
12		Шуруп 1-6×50.2.019							
		ГОСТ 1145-80	8	8	8	8	8		
13		Шуруп 8×40.2.019							
		ГОСТ 11473-75	12	12	12	12	12		

8.0-3 4.2 44

3.300.9-4.0-3 26 Лист 3

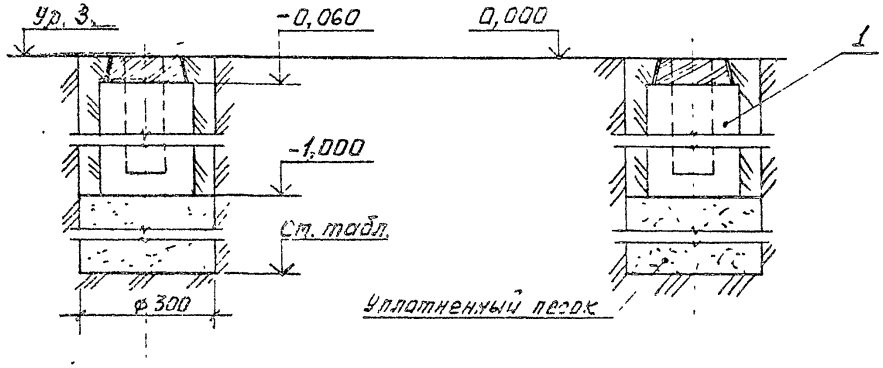

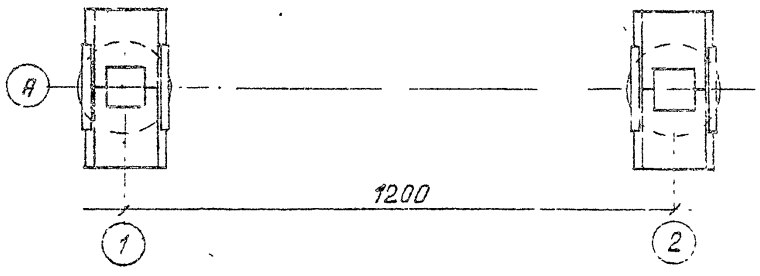

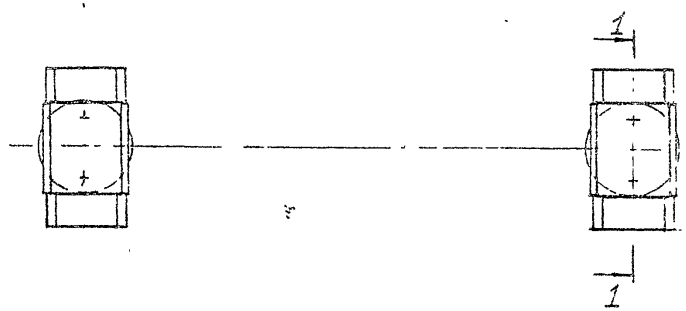

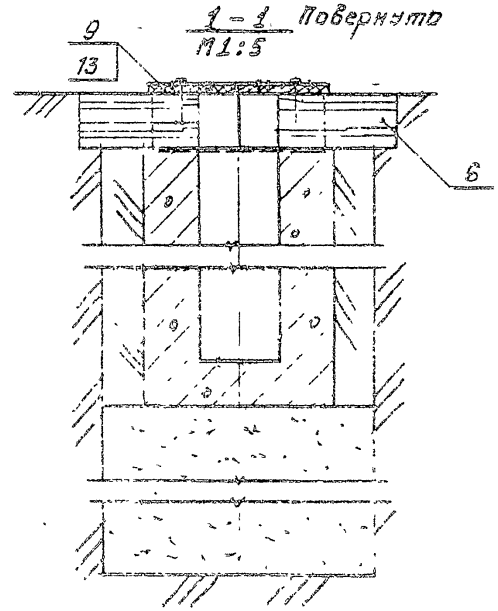

Глубина промерзания (для глинистого грунта), м	Объем песчан. основания, м³
-1,000	—
-1,200	0,014
-1,400	0,028
-1500	0,035
-1800	0,049

				3.300.9-4.0-3 26 УФ
Н контр.	Давыдов			Стенка-барьер для лазания. Фундамент и узлы
ГАП	Куликов			
Рук.гр.	Феоктистов			

Стадия | Лист | Листов

ЦНИИЭП учебных зданий

В. 0-3 ч. 2 42

№ строки	Наименование материала и единицы измерения	Коэф. отхода	Код материала	Кол на испол. 3.300.9-4.0-3 26 —				
				—	01	02	03	04
1								
2	Стали: Т							
3	Уголок Б-56х36х4 ГОСТ 8510-72 Ст2сп ГОСТ 535-88		093100					
4	с учетом коэф. отхода	1,06		0,001	0,001	0,001	0,001	0,001
5								
6	Уголок Б-63х40х5 ГОСТ 8510-72 Ст2сп ГОСТ 535-88		093100					
7	с учетом коэф. отхода	1,06		0,003	0,003	0,003	0,003	0,003
8								
9	Полоса Б-2 5х40 ГОСТ 103-76 Ст3кп ГОСТ		093300					
10	с учетом коэф. отхода	1,06		0,004	0,004	0,004	0,004	0,004
11								
12	Стержень ⌀8 А-III ГОСТ 5781-82		093400					
13	с учетом коэф. отхода	1,06		0,003	0,003	0,003	0,003	0,003
14								
15								

3.300.9-4.0-3 26РМ

Зам.нач.тд	Семенова		
Н.контр	Давыдов		
ГИП	Куликов		
Рук.гр.	Феоктистов		

Стенка-барьер для лазания
Ведомость расхода материалов

Стадия	Лист	Листов
Р	1	2

ЦНИИЭП учебных зданий

Формат А4

Инв. № подл.	Подпись и дата	Взам. инв. №

№ строки	Наименование материала и единицы измерения	Коэф. отхода	Код материала	Кол на испол. 3.300.9-4.0-3 26 —				
				—	01	02	03	04
16								
17	Проволока ⌀4 В-1 ГОСТ 6727-80		120000					
18	с учетом коэф. отхода	1,06		0,0002	0,0002	0,0002	0,0002	0,0002
19	Итого по сталям: Т			0,0102	0,0102	0,0102	0,0102	0,0102
20								
21	Пиломатериалы ГОСТ 8486-86Е, м³		533100					
22	с учетом коэф. отхода	1,51		0,106	0,094	0,094	0,094	0,085
23								
24	Плита цементностружечная							
25	ЦСП-1 ГОСТ 26816-86, м³		553721					
26	с учетом коэф. отхода	1,15		0,009	0,009	0,009	0,009	0,009
27								
28	Бетон марки В30 F200 W6, м³							
29	с учетом коэф. отхода	1,15		0,055	0,055	0,055	0,055	0,055
30								
31								
32								
33								

8.0-3 4.2 43

3.300.9-4.0-3 26РМ

Лист 2

План

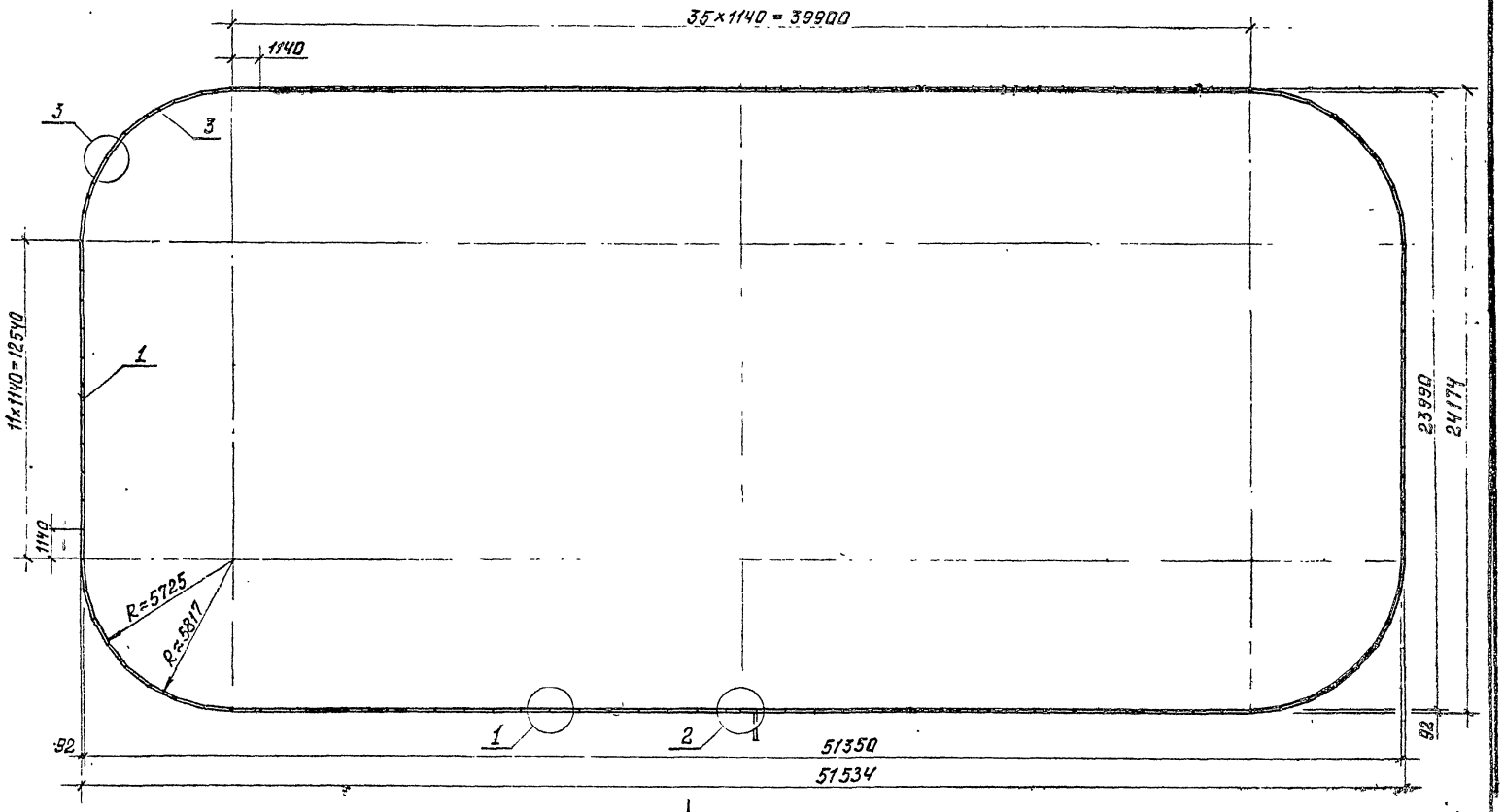

1. Исполнения ограждений (марки И27.0, И27.1, И27.2) и составные части изделий комплекса отдельно друг от друга не изготовляются и не применяются.
2. Опоры ограждений условно не показаны.

Зам.нач.отд.	Семенова	
Н.контр.	Павыдов	
ГАП	Куликов	
Рук.гр.	Феоктистов	

3.300.9-4.0-3 27 СМ

Комплекс ограждений хоккейного поля. Схема расположения

Стадия	Лист	Листов
Р	1	3

ЦНИИЭП учебных зданий

8.0-3 ч.2 44

Формат А3

Вид А
М 1:150

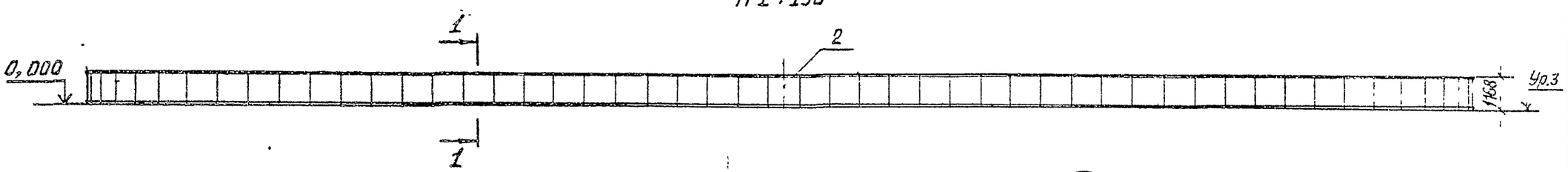

1 - 1
М 1:5

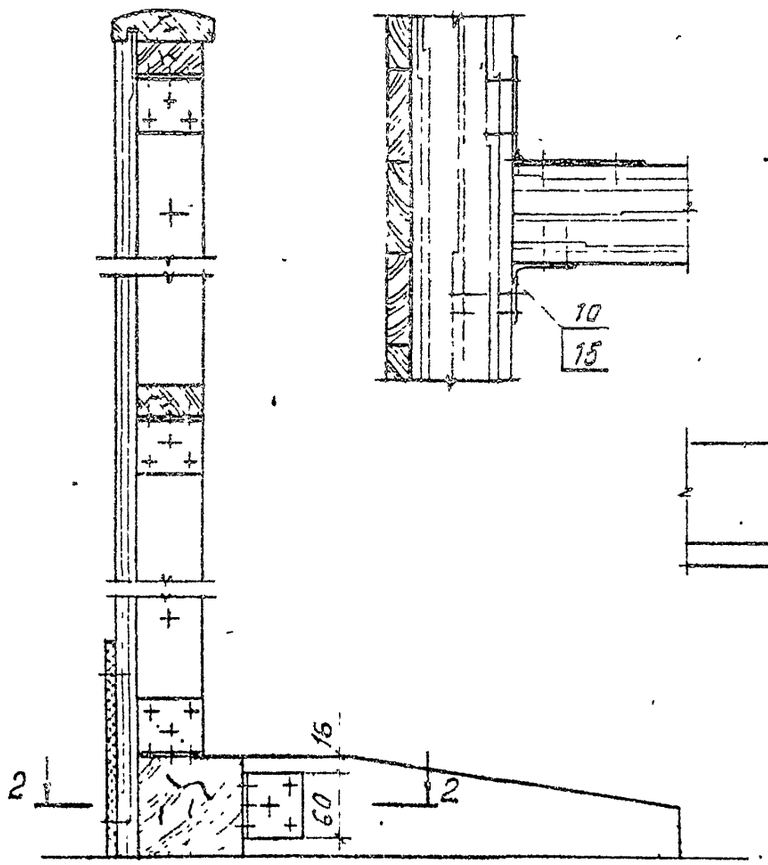

2 - 2
М 1:5

2
М 1:5

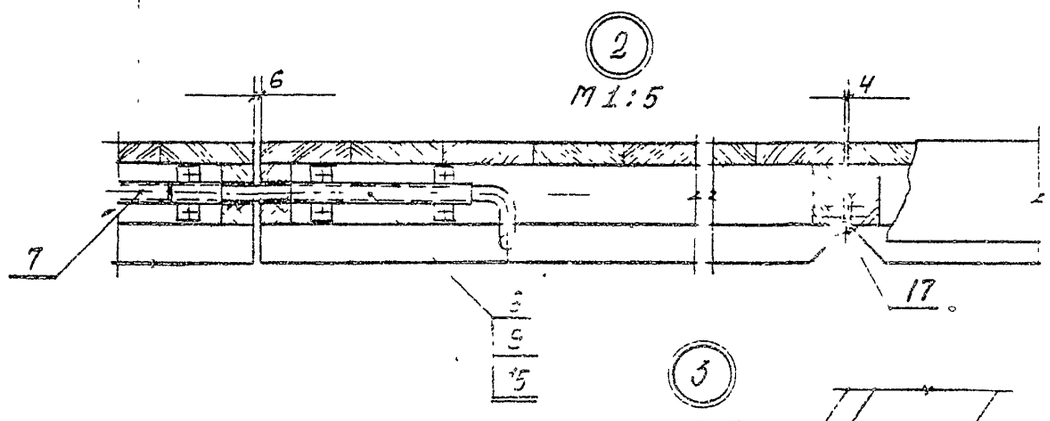

1
М 1:5

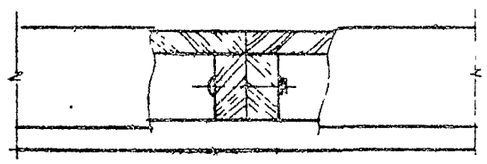

3
М 1:5

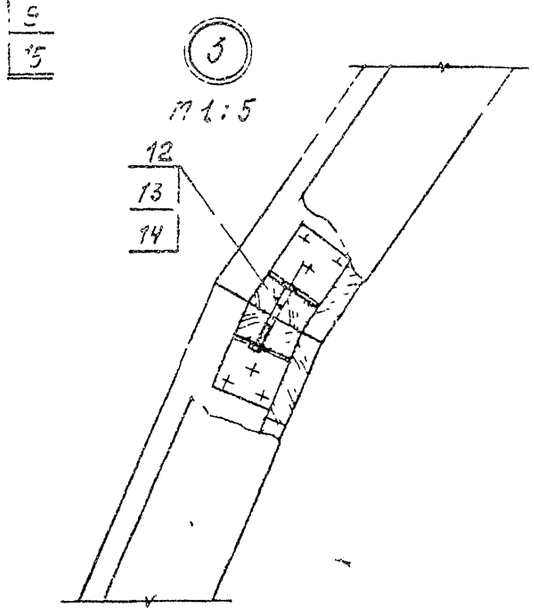

3.300.9-4.0-3 27 СИ

В 0-3 4.2 45

Формат А3

Марка, поз.	Обозначение	Наименование	Кол.	Масса, ед. кг.	Приме-чание
		Сборочные единицы			
1	3.300.9-4.3-1 27.1.0.00	Ограждение	91	32,2	марка И27.0
2	-01	Ограждение	1	28,2	И27.1
3	-02	Ограждение	32	32,2	И27.2
6	3.300.9-4.3-1 27.2.0.00	Шплинтгалет	1	1,1	
7	3.300.9-4.3-1 27.0.1.00	фиксатор	1	0,09	
		Детали			
9	3.300.9-4.3-1 27.1.1.05	Втулка	1	0,024	
10*	3.300.9-4.3-1 01.2.1.03	Угольник	246	0,2	*В случае установки крюков
		Стандартные изделия			
12		Болт М8х65.58.099			
		ГОСТ 7801-81	244		
13		Гайка М8.5.099			
		ГОСТ 5915-70	244		
14		Шайба 8.05.099			
		ГОСТ 11371-78	244		
15		Шуруп 2-4х20.2.019			
		ГОСТ 1145-80	760		
		Прочие изделия			
17		Петля карточная			
		3.3-5	2		

			Лист
	3.300.9-4.03 27 СМ		3

Формат А4

Инв. № подл. | Подпись и дата | Взам. инв. №

№ строки	Наименование материала и единицы измерения	Коэф. отхода	Код материала	Кол. на испол. 3.300.9-4.0-3 27СМ		
				—	01	02
1	Стали: т					
2	Уголок 5-56х56х4 ГОСТ 8509-72 / Ст2 ГОСТ 535-88*					
3	с учетом коэф. отхода	1,06	093100	0,002	0,002	0,002
4	Лента 3х20 Б Ст2пс ГОСТ 6009-74					
5	с учетом коэф. отхода	1,06	093300		0,00005	
6	Труба 20х2 ГОСТ 8734-75					
7	с учетом коэф. отхода	1,06	130000		0,0002	
8	Круг 15 ГОСТ 1133-71 / 40 ГОСТ 1435-74					
9	с учетом коэф. отхода	1,06	093300		0,0008	
10	Итого по стали: т			0,003	0,002	0,003
11						
12	Пиломатериалы ГОСТ 8486-86Е, м³					
13	с учетом коэф. отхода	1,57	533100	0,08	0,07	0,08
14	Резина техническая ГОСТ 7338-77					
15	с учетом коэф. отхода					

Н. контр.	Давыдов			3.300.9-4.0-3 27 ПЗ		
ГИП	Е. Зинков			Навесные ограждения зоны нейтрального поля ведомость расхода материалов	Стадия	Лист	Листов
Рук. гр.	Ерофеев				Р		1
Составил	Куликов				ЦНИИЭП учебных зданий		

8.0-3 ч. 2 46

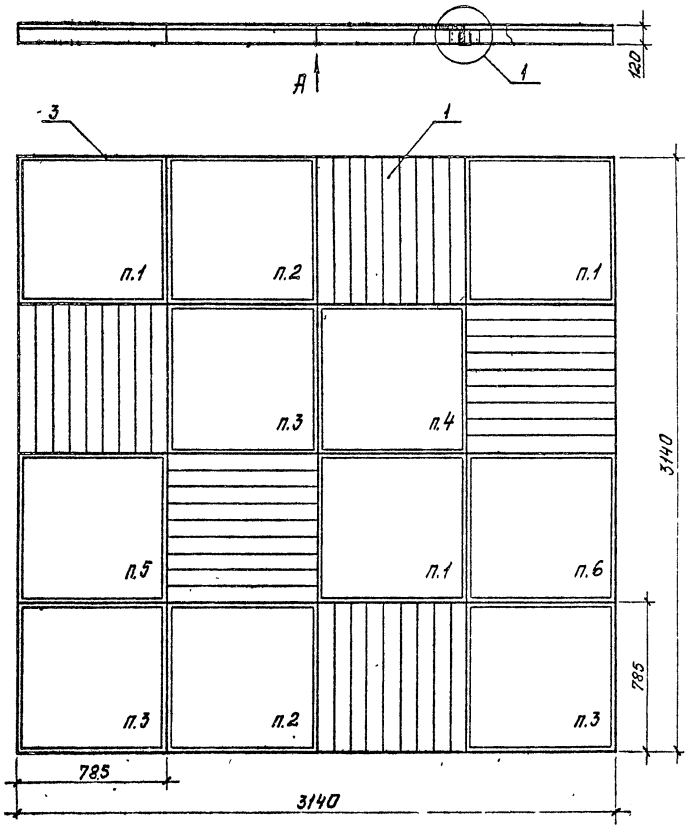

Вид А
М1:40

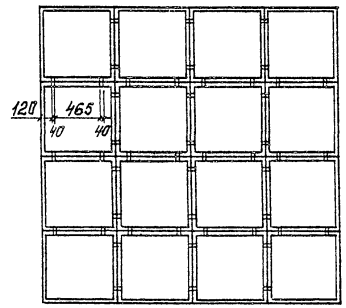

1
М1:2

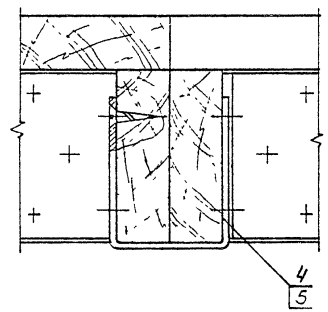

Деталь паз. 4 см. докум. 3.300.9-4.3-115

Засыпные материалы:

п.1. Грунт с травяным покрытием. п.4. Керамзит.
п.2. Галька п.5. Катушки.
п.3. Песок п.6. Палочки круглые ф40÷50.

			3.300.9-4.0-3 28
Н.контр.	Давыдов		Подиум для профилактики плоскостопия. Схема расположения
ГИП	Куликов		
Рук.гр.	Фрактистов		
Ст.техник	Курдина		

Стадия	Лист	Листов
Р	1	3

ЦНИИЭП учебных зданий

8.0-3 ч.2 47

Формат А3

Марка, поз.	Обозначение	Наименование		Масса, ед. кг	Примечание
		Сборочные единицы			
1	3.300.9-4.3-115.1.0.00	Секция подиума	5	16,0	
3	3.300.9-4.3-115.1.1.00	Коробка	11	6,0	
		Детали			
4	3.300.9-4.3-128.0.0.01	Скоба	48	0,22	
		Стандартные изделия			
5		Шуруп 2-4×20.2.019 ГОСТ 1145-80	192		

3.300.9-4.0-3 28

Лист 2

№ строки	Наименование материала и единицы измерения	Коэф. отхода	Код материала	Кол. на исполн. 3.300.9-4.0-3 28
1				
2	Стали: Т			
3				
4	Уголок Б-56×56×4 ГОСТ 8510-72 ст2 ГОСТ 535-88			
5	с учетом коэф. отхода	1,06	093100	0,021
6				
7	Лента 3×40 Б ст.2 ГОСТ 6009-74			
8	с учетом коэф. отхода	1,06	093300	0,011
9				
10	Итого по сталям: Т			0,032
11				
12	Пиломатериалы ГОСТ 8486-86Е, м3			
13	с учетом коэф. отхода	1,51	533100	0,33
14				
15				

Инв. № подл. | Подпись и дата | Взам. инв. №

3.300.9-4.0-3 28 РМ

Подиум для профилактики плоскостопия
Ведомость расхода материалов

Стадия	Лист	Листов
Р		1

ЦНИИЭП учебных зданий

Н. контр.	Давыдов	
ГАП	Куликов	
Рук. гр.	Феоктистов	
Ст. техник	Кирдина	

В.0-3 ч.2 48

Формат А3

№ строки	Наименование материала и единицы измерения	Коэф. отхода	Код материала	Кол. на исполн. 3.300.9-4.0-3 29
1	Стали: Т			
2				
3	Круг В 25 ГОСТ 2590-71 / ст.3 ГОСТ 535-88			
4	с учетом коэф. отхода	1,06	093300	0,0002
5				
6	Труба 25 ГОСТ 3262-75			
7	с учетом коэф. отхода	1,06	130000	0,014
8				
9	Труба 25×3 ГОСТ 8734-75			
10	с учетом коэф. отхода	1,06	130000	0,0002
11				
12	Итого по сталям: Т			0,0174
13				
14	Лист хк Б 4,0 ГОСТ 19904-74 / 4-III-20 ГОСТ 16523-70			
15	с учетом коэф. отхода	1,06	097100	0,003

3.300.9-4.0-3 29 РМ

Н. контр.	Давыдов	
ГАП	Куликов	
Рук. гр.	Феоктист	
Ст. техник	Курдина	

Стойка для дорожных знаков
Ведомость расхода материалов

Стадия	Лист	Листов
Р		1

ЦНИИЭП учебных зданий

Инв. подл.	Подпись и дата	Взам. инв. №

№ строки	Наименование материала и единицы измерения	Коэф. отхода	Код материала	Кол. на исполн. 3.300.9-4.0-3 31 —		
				—	01	02
1	Стали: Т					
2	Круг В25 ГОСТ 2590-71 / ст.3 ГОСТ 535-88					
3	с учетом коэф. отхода	1,06	093300	0,001	0,0005	0,0005
4	Круг 16 ГОСТ 1133-71 / У10 ГОСТ 1435-74					
5	с учетом коэф. отхода	1,06	093300	0,001	0,0005	0,0005
6	Труба 25 ГОСТ 3262-75					
7	с учетом коэф. отхода	1,06	130000	0,0087	0,003	0,0021
8	Итого по сталям: Т			0,0197	0,009	0,0078
9						
10	Лист хк Б4,0 ГОСТ 19904-74 / 4-III-20 ГОСТ 16523-70					
11	с учетом коэф. отхода	1,06	097100	0,010	0,0059	0,0047
12						
13	Пиломатериалы ГОСТ 2695-71, м³					
14	с учетом коэф. отхода	1,51	533100	0,0008	0,0002	0,0002
15						

3.300.9-4.0-3 31 РМ

Н. контр.	Давыдов	
ГАП	Куликов	
Рук. гр.	Феоктист	
Ст. техник	Курдина	

Ограждение для пешеходов
Ведомость расхода материалов

Стадия	Лист	Листов
Р		1

ЦНИИЭП учебных зданий

В. 0-3 ч. 2 49

Формат А3

№ строки	Наименование материала и единицы измерения	Коэф. отхода	Код материала	Кол. на испол. 3.300.9-4.0-3 30
1				
2	Стали: Т			
3				
4	Полоса 4×150 ГОСТ 103-71 / ст.3 ГОСТ 535-88			
5	с учетом коэф. отхода	1,06		0,001
6				
7	Круг В 25 ГОСТ 2590-71 / ст 3 ГОСТ 535-88			
8	с учетом коэф. отхода	1,06	093300	0,0006
9				
10	Труба 25 ГОСТ 3262-75			
11	с учетом коэф. отхода	1,06	130000	0,004
12				
13	Труба 25×3 ГОСТ 8734-75			
14	с учетом коэф. отхода	1,06	130000	0,0005
15				

3.300.9-4.0-3 30 РМ

Н.контр.	Давыдов	
ГАП	Куликов	
Рук. гр.	Феактистов	
Ст.техник	Курдина	

Стойка для светофора
Ведомость расхода материалов

Стадия	Лист	Листов
Р	1	2

ЦНИИЭП учебных зданий

Формат А4

Инв. № подл.	Подпись и дата	Взам. инв. №

№ строки	Наименование материала и единицы измерения	Коэф отхода	Код материала	Кол. на испол. 3.300.9-4.0-3 30
16				
17	Итого по сталям: Т			0,006
18				
19				
20	Пиломатериалы ГОСТ 8486-86Е, м³			
21	с учетом коэф. отхода	1,51	533100	0,003
22				
23	Плита цементностружечная			
24	ЦСП-1 ГОСТ 26816-86, м³			
25	с учетом коэф. отхода	1,15	553721	0,006
26				
27	Стекло оптическое цветное КО			
28	ГОСТ 9411-75			
29	с учетом коэф. отхода			
30				
31				
32				
33				

3.300.9-4.0-3 30 РМ

Лист 2

8.0-3 4.2 50

Рис. 1

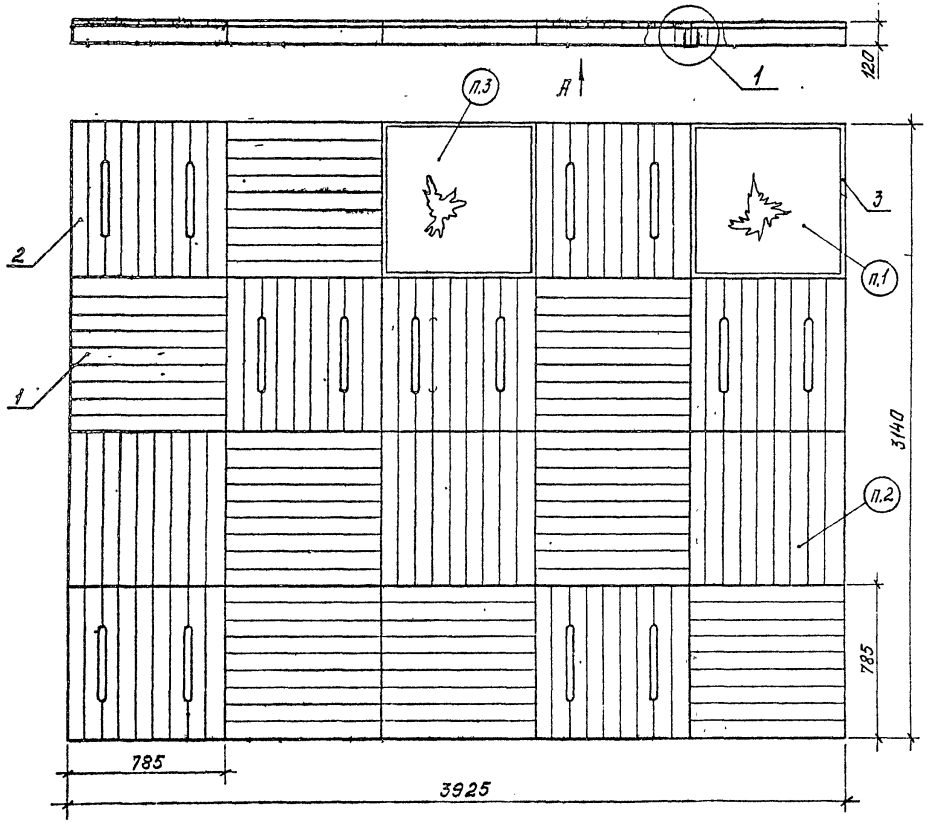

Вид А
М 1:40

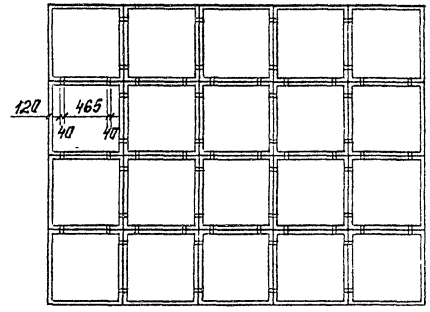

Обозначение	Рис.	Масса, кг
3.300.9-4.3-132.0.0.00	1	309,4
-01	2	155,0

п.1. Грунт с травяным покрытием.
п.2. Пол
п.3. Камушки

Узел 1 см. докум. 3.300.9-4.0-3 28, дет. поз. 4 - докум. 3.300.9-4.3-1 15.

Н. контр.	Давыдов		
ГАП	Куликов		
Рук. гр.	Федотиков		
Ст. техник	Курдина		

3.300.9-4.0-3 32

Велостоянка
Схема расположения

Стадия	Лист	Листов
Р	1	3

ЦНИИЭП учебных зданий

В.0-3 4.2 51

Формат А3

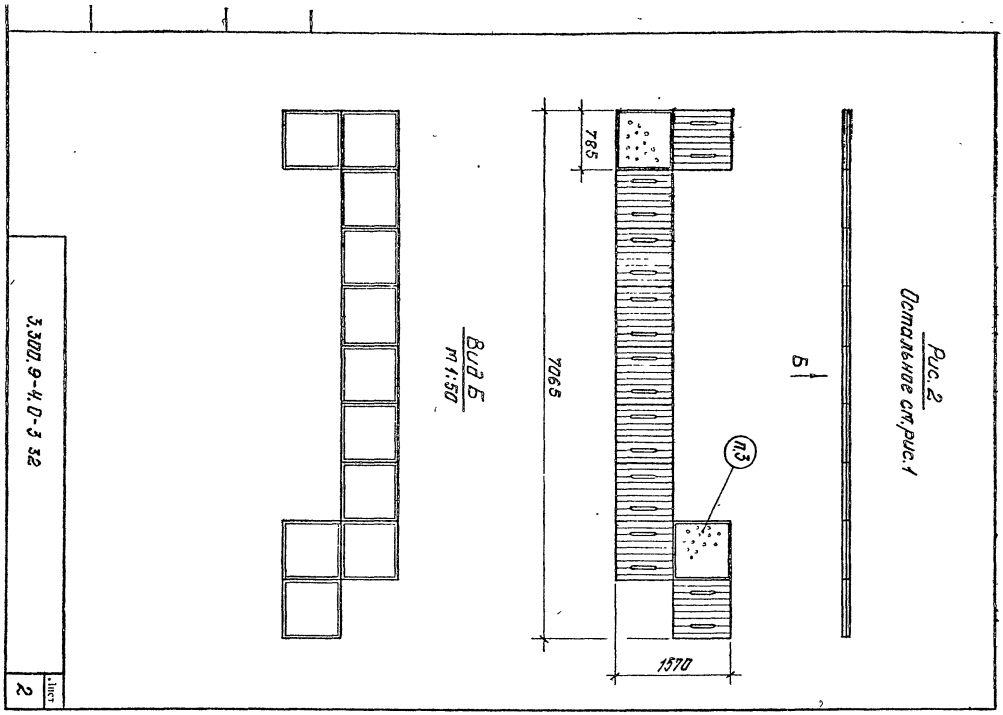

3.300.9-4.0-3 32

Лист 2

Формат А4

Инв. № подл.	Подпись и дата	Взам. инв. №

Марка, поз.	Обозначение	Наименование	Кол. на исполн. 3.300.9-4.0-3 32 -										Масса, ед. кг	Примечание
			–	01										
		Документация												
	3.300.9-4.3-132.0.0.00 СБ	Сборочный чертеж	X	X										А3; А4
		Сборочные единицы												
1	3.300.9-4.3-115.1.0.00	Секция подиума	11										16,0	
2	-01	Секция подиума	7	9									15,4	
3	3.300.9-4.3-115.1.1.00	Коробка	2	2									6,0	
		Детали												
4	3.300.9-4.3-128.0.0.01	Скоба	62	20									0,22	
		Стандартные изделия												
5		Шуруп 2-4×20.2.019 ГОСТ 1145-80	248	72										

В.0-3 ч.2 52

Формат А4

№ строки	Наименование материала и единицы измерения	Коэф. отхода	Код материала	Кол на испол. 3.300.9-4.0-3 33
1				
2				
3				
4				
5				
6	Стали.Т			
7				
8				
9	Уголок Б-56х56х3 ГОСТ 8509-72			
10	ст.3 сп ГОСТ 535-88			
11	с учетом коэф. отхода	1,06	093100	0,0013
12				
13				
14	Итого по сталям: Т			0,0013
15				

Н.контр.	Давыдов		3.300.9-4.0-3 33 РМ
ГАП	Куликов		Пост регулировщика. Ведомость расхода материалов
Рук. гр.	Феактистов		Стадия: Р; Лист: 1; Листов: 2
Ст.техник	Курдина		ЦНИИЭП учебных зданий

Формат А4

Инв. № подл. | Подпись и дата | Взам. инв. №

№ строки	Наименование материала и единицы измерения	Коэф отхода	Код материала	Кол на испол. 3.300.9-4.0-3 33
16				
17				
18	Пиломатериалы			
19	ГОСТ 8486-86Е, м³			
20				
21	с учетом коэф. отхода	1,51	533100	0,020
22				
23				
24				
25				
26				
27				
28				
29				
30				
31				
32				
33				

3.300.9-4.0-3 33 РМ

Лист 2

8.0-3.4.2 53

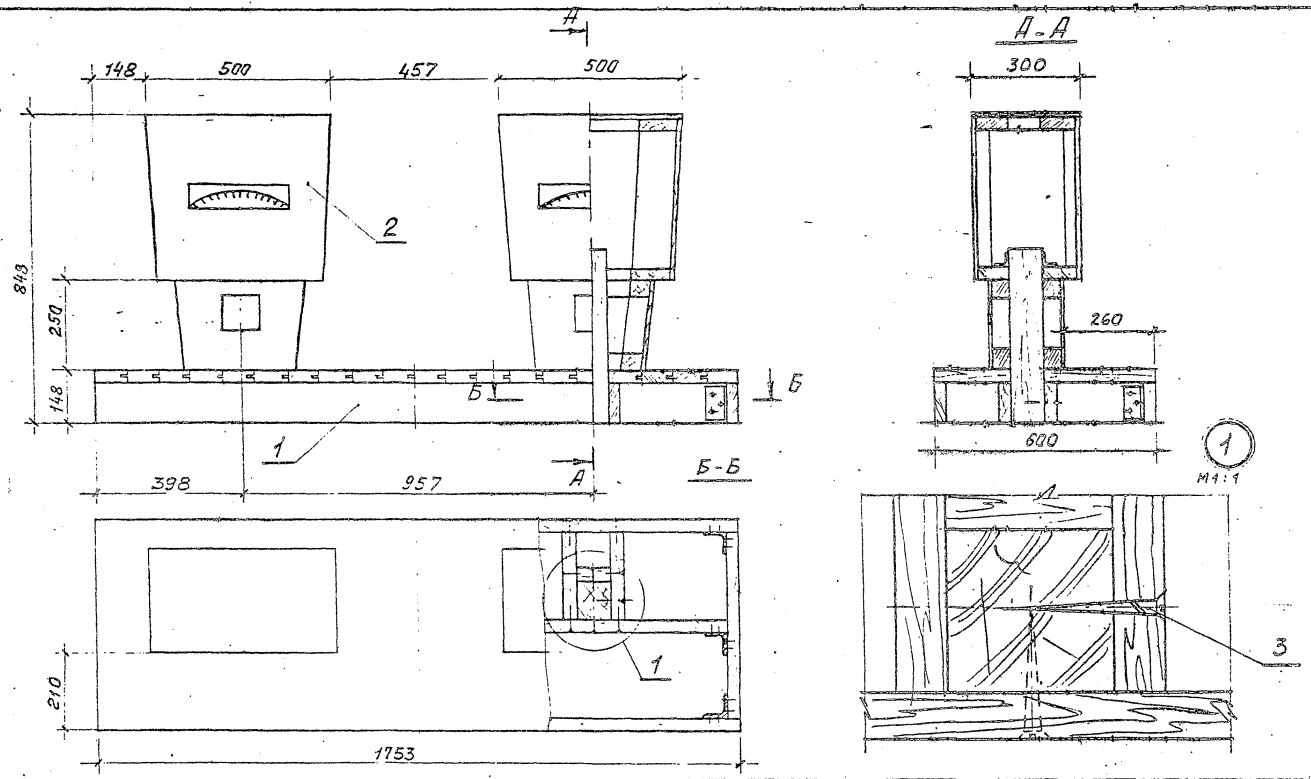

1. *Размеры для справок.
2. Неуказанные допуски формы и расположения поверхностей - по ГОСТ 6449.3-82
3. Покрытие трехслойное: лак АК-113 ГОСТ 23832-79. II. У1 /по цветному порозаполнителю/; эмаль ХВ-124 цветная ГОСТ 10144-74. II. У1 /по грунтовке/.

				3.300.9-4.0-3 34	
Зам.нач.от.	Семенова				
Н.контр.	Давыдов			Автозаправочная	Стадия: Р; Лист: 1; Листов: 2
ГАП	Куликов			Схема расположения	ЦНИИЭП учебных зданий
Рук.гр.	Федотистов				
Архитект.	Фролова				
Ст.инж.	Булгакова				

В.0-3 ч.2 54

Марка, поз	Обозначение	Наименование	Кол.	Масса, ед. кг	Прим.
		Сборочные единицы			
1	3.300.9-4.3-134.1.0.00	Основание	1	31,4	
2	3.300.9-4.3-134.2.0.00	Весы	2	30,4	
		Стандартные изделия			
3		Шуруп 1-6×80.2.019 ГОСТ 1145-80	4		

3.300.9-4.0-3 34

Лист 2

Инв. № подл.	Подпись и дата	Взам. инв. №

Наименование материалы и единицы измерения	Коэф. отхода	Код материала	Кол. на исполн. 3.300.9-4.0-3 34
Стали:			
Уголок Б-56×56×3 ГОСТ 8509-72 / ст.3 сп ГОСТ 535-88			
с учетом коэф. отхода	1,06	093100	0,002
Итого по сталям: Т			0,002
Пиломатериалы ГОСТ 8486-86 Е, м³			
с учетом коэф. отхода	1,51	533100	0,24
Плита цементностружечная ЦСП-1 ГОСТ 26816-66			
с учетом коэф. отхода	1,15	553721	0,02

3.300.9-4.0-3 34 РМ

Автозаправочная
Ведомость расхода материалов

Стадия	Лист	Листов
Р		1

ЦНИИЭП учебных зданий

Н. контр.	Давыдов	
ГАП	Куликов	
Рук. гр.	Феоктистов	
Ст. техник	Курдина	

В. 0-3 ч. 2 55

Формат А3

Рис. 1

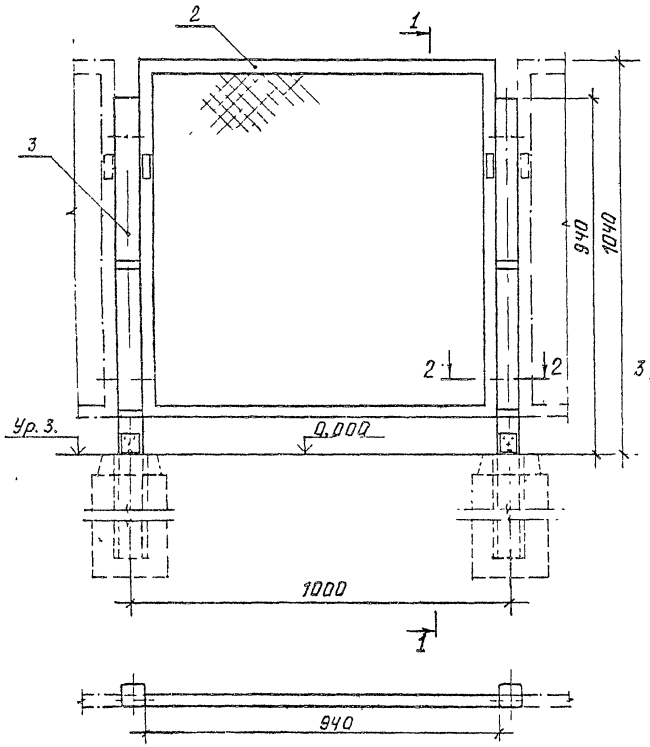

Рис. 2
Остальн. см. рис. 1

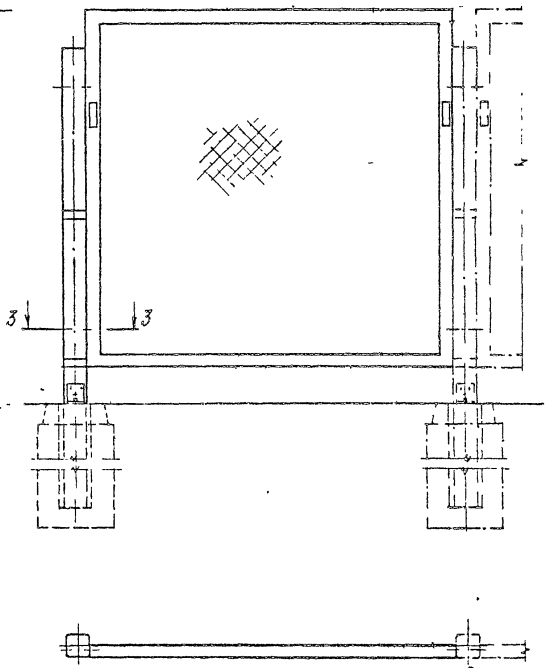

1 – 1

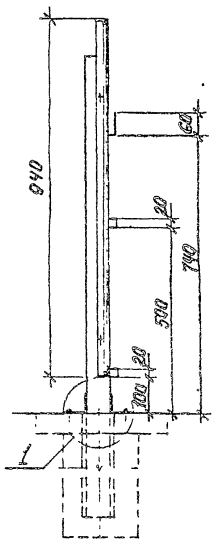

При применении исполн. 00, 01, 02 в качестве ограды, детали оснастки для измерения допускается не устанавливать

Установку фундамента и узлы см. докум. 3.300.9-4.0-3 35УФ

Обозначение	Рис.	Исполнение
3.300.9-4.0-3 35	1	
-01	2	Изображено
-02	2	зеркальное изображение
-03	3	
-04	4	Изображено
-05	4	зеркальное изображение

Зам. нач. отд.	Семенова		3.300.9-4.0-3 35	
Н. контр.	Дивыдов		Забор-измеритель и ограда. Схема расположения	Стадия: Р; Лист: 2; Листов: 4
ГАП	Куликов			ЦНИИЭП учебных зданий
Рук. пр.	Феоктистов			
Арх.	Фролова			

В. 0-3 ч.2 56

Формат А3

Рис.3
Остальн. см. рис.1

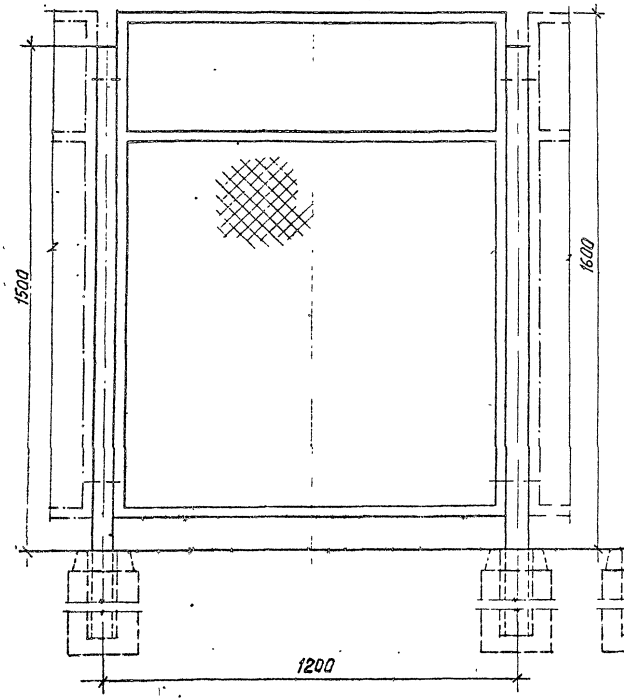

Рис. 4
Остальн. см. рис.1

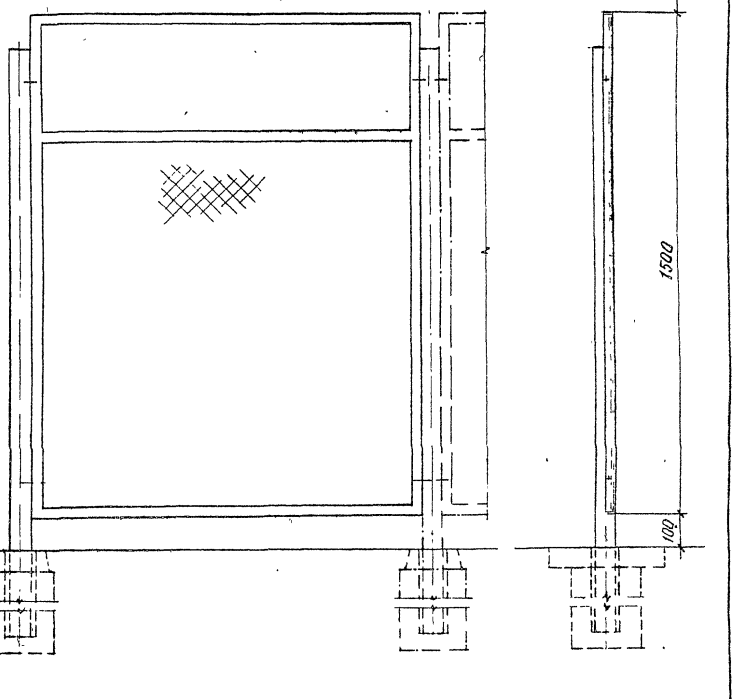

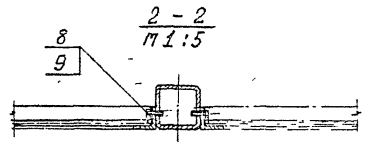

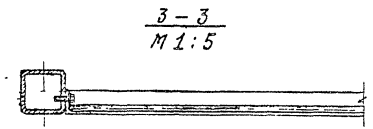

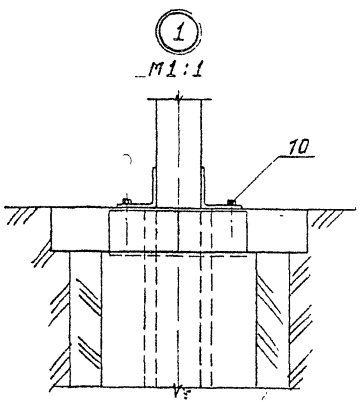

3.300.9-4.0-3 35

Лист 3

Формат А4

Инв.№ подл.	Подпись и дата	Взам. инв.№	Марка, поз.	Обозначение	Наименование	Кол. на исполн. 3.300.9-4.0-3 35 –										Масса, ед. кг	Примечание
						–	01	02	03	04	05						
					Сборочные единицы												
			1	3.300.9-4.3-1.01.1.0.00													
				-01	Блок фундаментный	2	1	1	2	1	1					73,8	
			2	3.300.9-4.3-1 35.0.1.00	Ограждение	1	1	1								8,8	
				-01	Ограждение				1	1	1					14,7	
			3	3.300.9-4.3-1 35.0.2.00	Стойка	2	1	1								15,9	
				-01	Стойка				2	1	1					20,5	
			4	3.300.9-4.3-1.35.0.3.00	Короб	2	1	1	2	1	1					2,8	
					Детали												
			5	3.300.9-4.3-1 01.0.0.03													
				-02	Подушка	4	2	2	4	2	2					0,98	
			6	3.300.9-4.3-1 01.0.0.04													
				-01	Заглушка	2	1	1	2	1	1					0,51	
					Стандартные изделия												
			8		Болт М8×14.58.099 ГОСТ 7805-70	4	2	2	4	2	2						
			9		Шайба 8.05.099 ГОСТ 11371-78	4	2	2	4	2	2						
			10		Шуруп 8×40.2.019												
					ГОСТ 11473-75	4	2	2	4	2	2						

3.300.9-4.0-3 35

Лист 4

В.0-3 ч.2 58

180

Рис.1

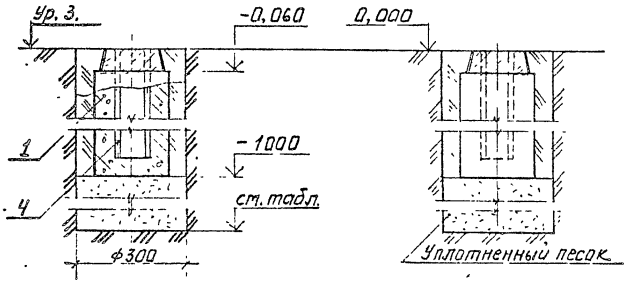

Рис.2

Остальн. см. рис.1

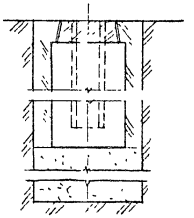

1 – 1 Повернуто

М 1:5

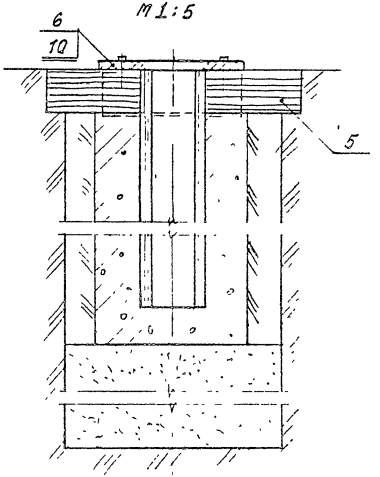

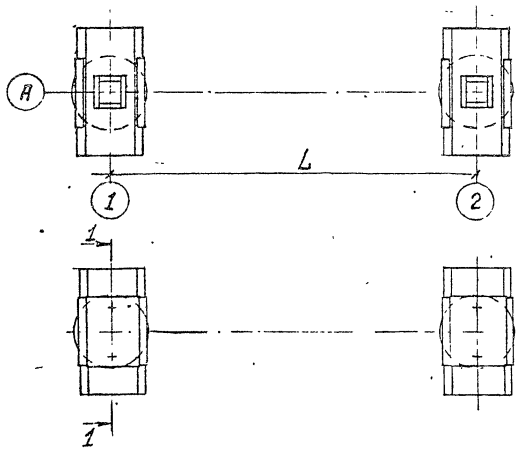

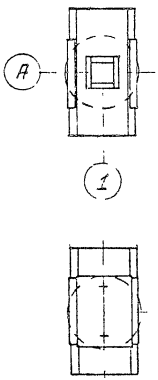

Глубина промерзания (для глинистого грунта), м	Объем песчан. основания, м³
-1,000	—
-1,200	0,014
-1,400	0,028
-1,500	0,035
-1,700	0,049

Обозначение	Рис.	L, мм
3.300.9-4.0-3 35	1	1000
-01	1	1200

Н. контр.	Давыдов		
Гл. АП	Кулагов		
Рук. гр.	Федьчистов		

3.300.9-4.0-3 35 УФ

Забор-изметитель и ограда фундамент и узлы

Стадия	Лист	Листов
Р		1

ЦНИИЭП учебных зданий

В 0-3 ч. 2 59

Форм. А1

№ строки	Наименование материала и единицы измерения	Коэф отхода	Код материала	Кол на исполн 3.300.9-4.0-3 35 —					
				—	01	02	03	04	05
1	Стали: Т								
2	Уголок Б-56х56х4 ГОСТ 8509-72 / Ст 3сп ГОСТ 535-88		093 100						
3	с учетом коэф. отхода	1,06		0,0006	0,0003	0,0003	0,0006	0,0003	0,0003
4									
5	Уголок Б-32х32х4 ГОСТ 8509-72 / Ст 3сп ГОСТ 535-88		093 100						
6	с учетом коэф. отхода	1,06		0,0076	0,0076	0,0076	0,0132	0,0132	0,0132
7									
8	Уголок Б-63х40х5 ГОСТ 8510-72 / Ст.2сп ГОСТ 535-88		093 100						
9	с учетом коэф. отхода	1,06		0,0033	0,0016	0,0016	0,0033	0,0016	0,0016
10									
11	Полоса Б-2 5х40 ГОСТ 103-76 / Ст. 3 КП ГОСТ 535-88		093 300						
12	с учетом коэф. отхода	1,06		0,0012	0,0006	0,0006	0,0012	0,0006	0,0006
13									
14	Круг В-7 ГОСТ 2590-71 / Ст 3 ГОСТ 535-79		093 300						
15	с учетом коэф. отхода	1,06		0,0012	0,0012	0,0012	0,0021	0,0021	0,0021

3.300.9-4.0-3 35РМ

Зам.нач.отд.	Семенова	[signature]
Н.контр.	Давыдов	[signature]
ГАП	Куликов	[signature]
Рук.гр.	Феактистов	[signature]

Забор-измеритель и ограда
Ведомость расхода материалов

Стадия	Лист	Листов
Р	1	2

ЦНИИЭП учебных зданий

Формат А4

Инв № подл	Подпись и дата	Взам инв №

№ строки	Наименование материала и единицы измерения	Коэф отхода	Код материала	Кол на исполн 3.300.9-4.0-3 35 —					
				—	01	02	03	04	05
16	Стержень d8.А-III ГОСТ 5781-82		093.400						
17	с учетом коэф. отхода	1,06		0,0032	0,0016	0,0016	0,0032	0,0016	0,0016
18									
19	Проволока d4 8-1 ГОСТ 6727-80		120 000						
20	с учетом коэф. отхода	1,06		0,0002	0,0001	0,0001	0,0002	0,0001	0,0001
21	Проволока d2 8-1 ГОСТ 6727-80		120 000						
22	с учетом коэф. отхода	1,06		0,0017	0,0017	0,0017	0,0026	0,0026	0,0026
23									
24	Труба 60х5-10 ГОСТ 8639-82		130 000						
25	с учетом коэф. отхода	1,06		0,0328	0,0164	0,0164	0,0435	0,0217	0,0217
26	Итого по сталям: Т			0,0518	0,0311	0,0311	0,0699	0,0448	0,0448
27	Пиломатериалы ГОСТ 8486-86Е, м³		533 100						
28	с учетом коэф. отхода	1,51		0,014	0,007	0,007	0,014	0,007	0,007
29	Плита цементностружечная		553 721						
30	ЦСП-1 ГОСТ 26816-86, м³								
31	с учетом коэф. отхода	1,15		0,009	0,005	0,005	0,009	0,005	0,005
32	Бетон марки В30 F200 W6, м³								
33	с учетом коэф. отхода	1,15		0,064	0,032	0,032	0,064	0,032	0,032

В.0-3 4.2 60

3.300.9-4.0-3 35РМ

Лист 2

18

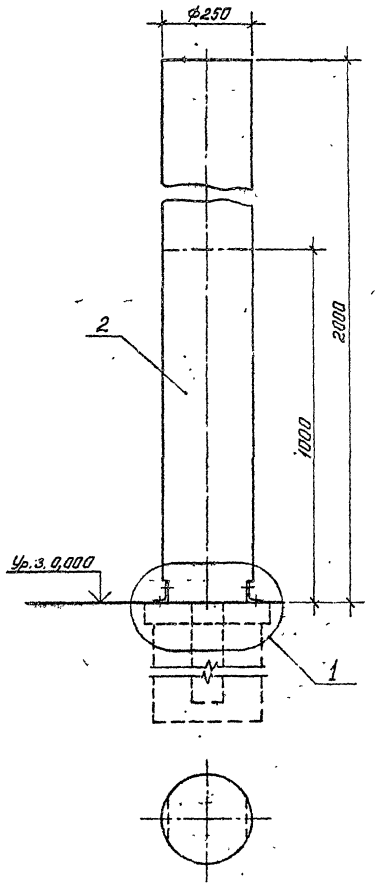

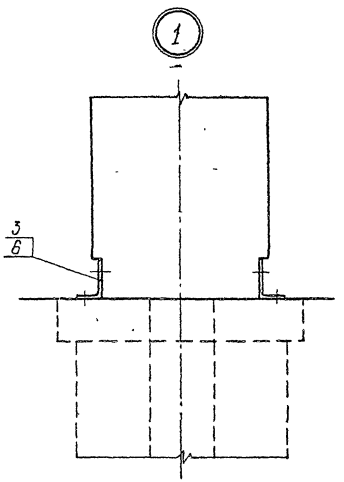

Установку фундамента и узлы ст. докум. 3.300.9-4.0-3 36УФ

				3.300.9-4.0-3 36			
Зам нач от	Семёнова			Столб-высотомер	Стадия	Лист	Листов
Н. контр.	Давыдов				Р	1	2
ГАП	Куликов				ЦНИИЭП учебных зданий		
Рук. гр.	Феоктистов			Схема расположения			
Архитек.	Фролова						
Ст.техник	Курдина						

В. 0-3 ч. 2 61

Формат А3

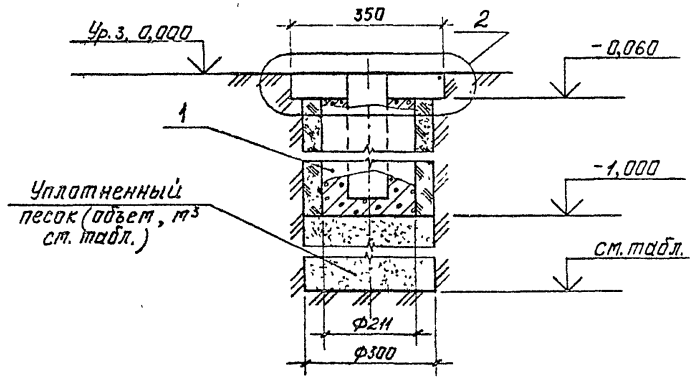

Рабочее положение

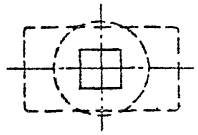

Нерабочее положение (при снятом изделии)

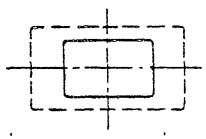

Глубина промерзания (для глинистого грунта), м	Объем песчаного основания, м³
-1,000	-
-1,200	0,025
-1,400	0,050
-1,500	0,063
-1,700	0,088

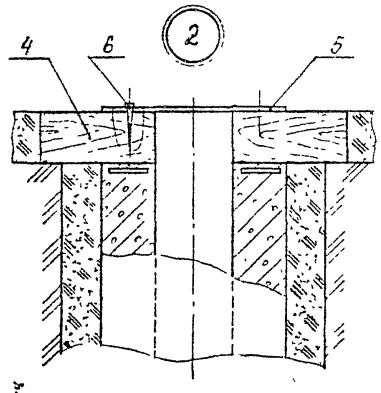

Марка, поз	Обозначение	Наименование	Кол.	Масса, ед. кг	Прим
		Сборочные единицы			
1	3.300.9-4.0-1 01.1.0.00				
	-01	Блок фундаментный		73,8	
		Детали			
2	3.300.9-4.3-1 36.0.0.01	Столб	1	79,2	
3	3.300.9-4.3-1 01.0.0.02	Уголь ник	2	0,2	
4	3.300.9-4.3-1 01.0.0.03	Подушка фундамента	2	1,1	
5	3.300.9-4.3-1 01.0.0.04	Заглушина	1	0,95	
		Стандартные изделия			
6		Шуруп 8×40.2.019			
		ГОСТ 11473-75			

Взам. инв. №

Подпись и дата

Инв. № подл.

			3.300.9-4.0-3 36 УФ		
Н. контр.	Давыдов		Столб-высотомер Фундамент и узлы	Стадия: Р	Лист:	Листов: 1
ГАП	Куликов			ЦНИИЭП учебных зданий	
Рук. гр.	Феактистов				
Ст. техник	Курдина				

Формат А4

	3.300.9-4.0-3 36		Лист 2

В. 0-3 ч. 2 62

Формат А4

№ строки	Наименование материала и единицы измерения	Коэф. отхода	Код материала	Кол. на исполн. 3.300.9-4.0-3 36
	Стали: Т			
	Уголок Б-56×36×4 ГОСТ 8510-86 / ст.2 ГОСТ 535-88 с учетом коэф. отхода	1,06	093100	0,0046
	Всего* по сталям: Т			0,0046
	Пиломатериалы ГОСТ 8486-86Е, м³ с учетом коэф. отхода	1,51	533100	0,21
	Бетон марки В30 F200 W6, м³ с учетом коэф. отхода	1,15		0,03

3.300.9-4.0-3 36 РМ

Н.контр.	Давыдов		Столб-высотомер Ведомость расхода материалов	Стадия: Р; Лист; Листов: 1
ГАП	Куликов			ЦНИИЭП учебных зданий
Рук. гр.	Феоктистов			
Ст.техник	Курдина			

№ строки	Наименование материала и единицы измерения	Коэф. отхода	Код материала	Кол. на исполн. 3.300.9-4.0-3 38 — -00	-01
	Стали: Т				
	Труба 25 ГОСТ 3262-75 с учетом коэф. отхода	1,06	130000	0,069	0,012
	Круг В 25 ГОСТ 2590-71 / ст.3 ГОСТ 535-88 с учетом коэф. отхода	1,06	093300	0,004	0,002
	Итого по сталям: Т			0,073	0,014
	Пиломатериалы ГОСТ 8486-86Е, м³ с учетом коэф. отхода	1,51	533100	0,02	0,01

3.300.9-4.0-3 38 РМ

Н.контр.	Давыдов		Подставка под географические приборы Ведомость расхода материалов	Стадия: Р; Лист; Листов: 1
ГАП	Куликов			ЦНИИЭП учебных зданий
Рук. гр.	Феоктистов			
Ст.техник	Курдина			

В0-34 2 63

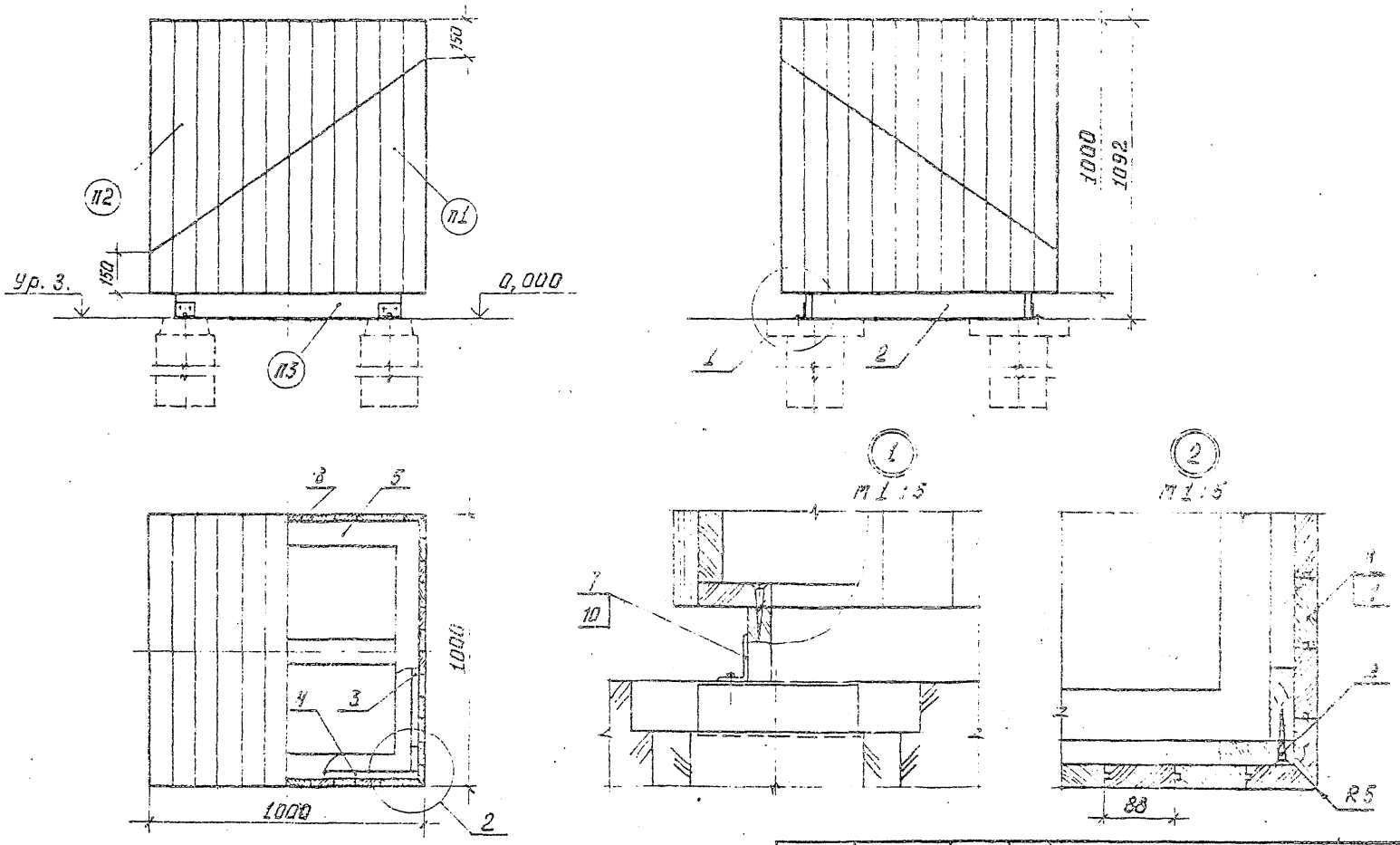

1. Размеры для справок.
2. Покрытие трехслойное: эмаль ХВ-124 цветная
П1 - зеленая, П2 - желтая, П3 - черная
ГОСТ 10144-74. II. У1 (по грунтовке).
Установку фундамента см. докум. 3.300.9-4.0-3 37 УФ

Зам.нач.отд.	Семенова		
Н.контр.	Давыдов		
ГАП	Куликов		
Рук.гр.	Феоктистов		
Арх.	Фролова		

3.300.9-4.0-3 37

Метр кубический
Схема расположения

Стадия	Лист	Листов
Р	1	2

ЦНИИЭП
учебных зданий

8.0-3 ч. 2 64

Формат А3

Марка, поз.	Обозначение	Наименование	Кол.	Масса, ед.кг	Примечание
		Сборочные единицы			
1	3.300.9-4.3-1 01.1.0.00				
	-02	Блок фундаментный	4	82,8	
2	3.300.9-4.3-1 37.0.1.00	Основание	1	4,8	
3	3.300.9-4.3-1 37.0.2.00	Ратка	2	6,4	
4	-01	Ратка	2	6,2	
5	-02	Ратка	2	6,0	
		Детали			
6	3.300.9-4.3-1 01.0.0.03				
	-03	Подушка	4	2,3	
7	3.300.9-4.3-1 01.0.0.02	Уголь ник	4	0,2	
8	3.300.9-4.3-1 37.0.0.01	Планка 1000×88×28			
		Доска половая			
		ГОСТ 8242-75	60	1,3	
		Стандартные изделия			
9		Шуруп 1-6×50.2.019			
		ГОСТ 1145-80	54		
10		Шуруп 8×40.2.019			
		ГОСТ 11473-75			
11		Гвозди 30×3			
		ГОСТ 4028-63	160		

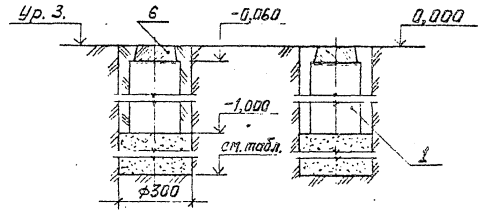

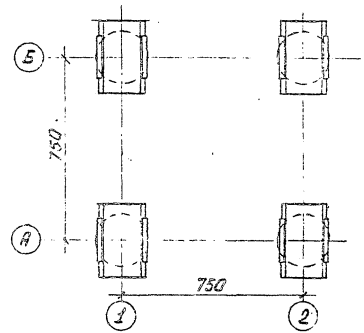

Глубина промерзания (для глинистого грунта), м	Объем песчан. основания, м³
-1,000	—
-1,200	0,014
-1,400	0,028
-1,500	0,035
-1,700	0,049

Инв.№ подл. | Подпись и дата | Взам. инв.№

		3.300.9-4.0-3 37 УФ	
Н.контр.	Давыдов	Метр кубический фундамент и узлы	Стадия: Р; Лист: 1; Листов: 1
ГИП	Куликов		ЦНИИЭП учебных зданий
Рук.гр.	Феклистов		

В.0-3 ч. 2 65

№ строки	Наименование материала и единицы измерения	Коэф. отхода	Код материала	Кол. на испол. 3.300.9-4.0-3.37
1				
2	Стали: т			
3	Уголок Б-56х36х4 ГОСТ 8510-72 / ст 2сп ГОСТ 535-88		093100	
4	с учетом коэф. отхода	1,06		0,001
5				
6	Уголок Б-63х40х5 ГОСТ 8510-72 / ст 2сп ГОСТ 535-88		093100	
7	с учетом коэф. отхода	1,06		0,007
8				
9	Уголок Б-56х56х4 ГОСТ 8509-72 / ст 3сп ГОСТ 535-88		093100	
10	с учетом коэф. отхода	1,06		0,001
11				
12	Полоса Б-2 5х40 ГОСТ 103-76 / ст 3кп ГОСТ 535-88		093300	
13	с учетом коэф. отхода	1,06		0,002
14				
15				

3.300.9-4.0-3 37РМ

Зам. нач. отд.	Семенова		
Н. контр.	Давыдов		
ГАП	Куликов		
Рук. гр.	Феактистов		

Метр кубический
Ведомость расхода материалов

Стадия	Лист	Листов
Р	1	2

ЦНИИЭП учебных зданий

Формат А4

Инв. № подл.	Подпись и дата	Взам. инв. №

№ строки	Наименование материала и единицы измерения	Коэф. отхода	Код материала	Кол. на испол. 3.300.9-4.0-3 37
16				
17	Стержень ⌀8 А-III ГОСТ 5781-82		093400	
18	с учетом коэф. отхода	1,06		0,006
19				
20	Проволока ⌀4 В-1 ГОСТ 6727-80		120000	
21	с учетом коэф. отхода	1,06		0,0014
22	Итого по сталям: т			0,018
23				
24	Пиломатериалы ГОСТ 8486-86Е, м3		533100	
25	с учетом коэф. отхода	1,51		0,388
26				
27	Бетон марки В30 F200 W6, м3			
28	с учетом коэф отхода	1,15		0,141
29				
30				
31				
32				
33				

8.03-4.166

3.300.9-4.0-3 37РМ

Лист 2

16

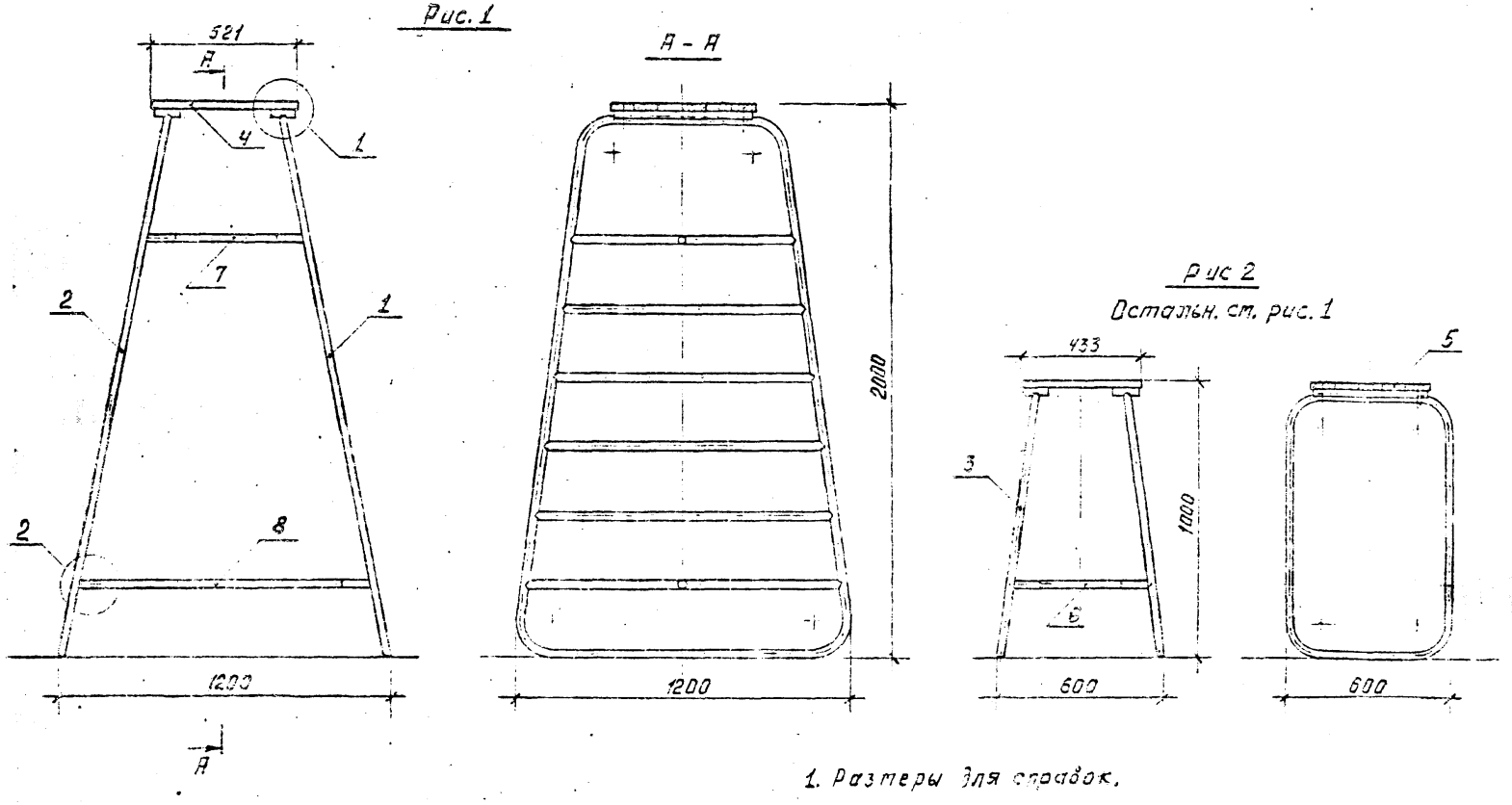

1. Размеры для справок.

Обозначение	Рис.	Масса, кг
3.300.9-4.3-1 38.0.0.00	1	74,6
-01	2	18,0

				3.300.9-4.0-3 38			
Зам. нач.	Семенова			Подставка под геодезические приборы	Стадия	Лист	Листов
Ч. контр.	Давыдов				Р	1	6
Г.Н.П.				Схема расположения	ЦНИИЭП учебных зданий		
Р. к. гр.							
Ст. инж.							

8.0-3 4.2 67

Формат 11

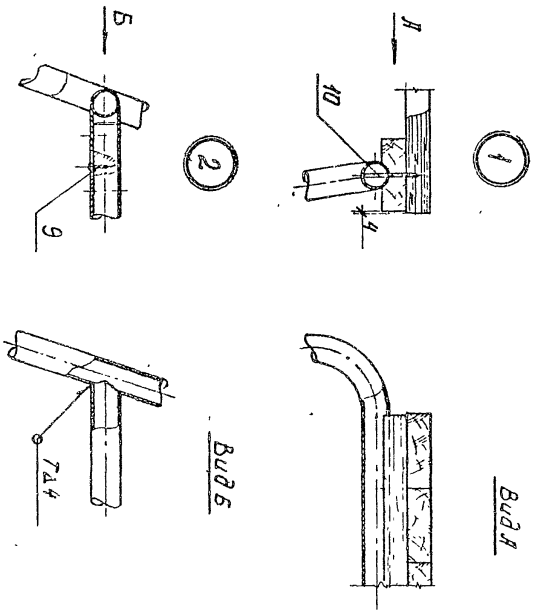

3.300.9-4.0-338.0.0.00

Лист 2

Инв.№ подл. | Подпись и дата | Взам.инв.№

Марка, поз	Обозначение	Наименование	Кол. на испол. 3.300.9-4.0-338 –	–	01	Масса ед кг	Примечание
		Сборочные единицы					
1	3.300.9-4.3-138.0.1.00	Стойка	1			38,7	
2	-01	Стойка	1			23,5	
3	-02	Стойка		2		9,6	
4	3.300.9-4.3-138.0.2.00	Крышка	1			6,2	
5	-01	Крышка		1		4,4	
6	3.300.9-4.3-138.0.3.00	Связь		2		2,0	
7	-01	Связь	1			2,2	
8	-02	Связь	1			4,0	
		Стандартные изделия					
9		Винт М6к16.58.049 ГОСТ 17474-80	8	8			
10		Шуруп 1-6×10.2.019 ГОСТ 1145-80	4	4			

3.300.9-4.0-338

Лист 3

8 0-3 ч. 2 68

Формат А3

Рис.1

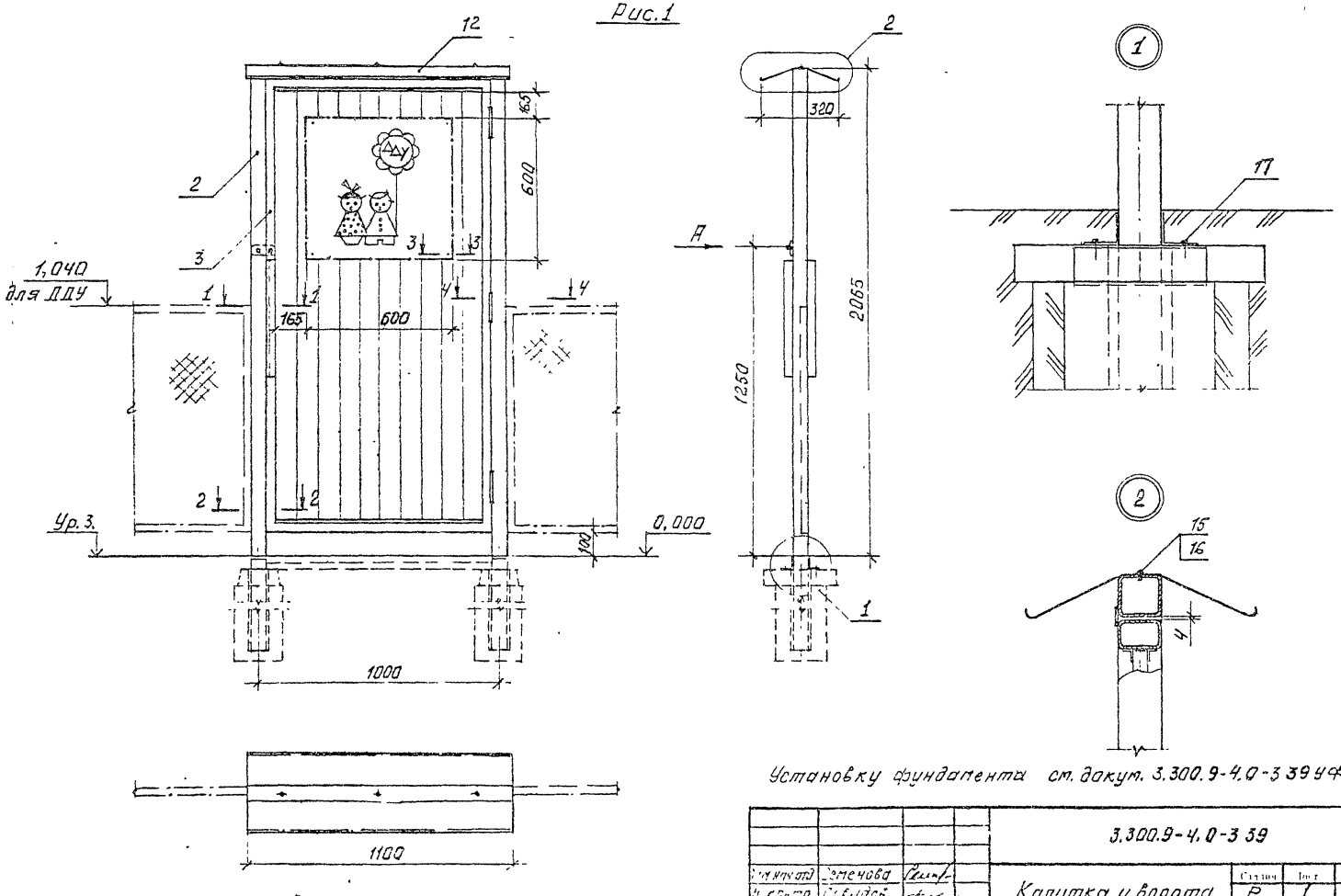

Установку фундамента ст. докум. 3.300.9-4.0-3 39 УФ

Таблицу исполнений ст. лист 2.

				3.300.9-4.0-3 39		
Гл.инж.отд.	Семенова			Калитка и ворота Схема расположения	Стадия	Лист	Листов
Н.контр.	Давыдов				Р	1	5
ГАП	Куликов				ЦНИИЭП учебных зданий		
Рук.гр.	Феоктистов						
Арх.	Фролова						

В. 0-3 ч. 2 69

Формат 13

Рис. 2
Остальн. ст. рис. 1

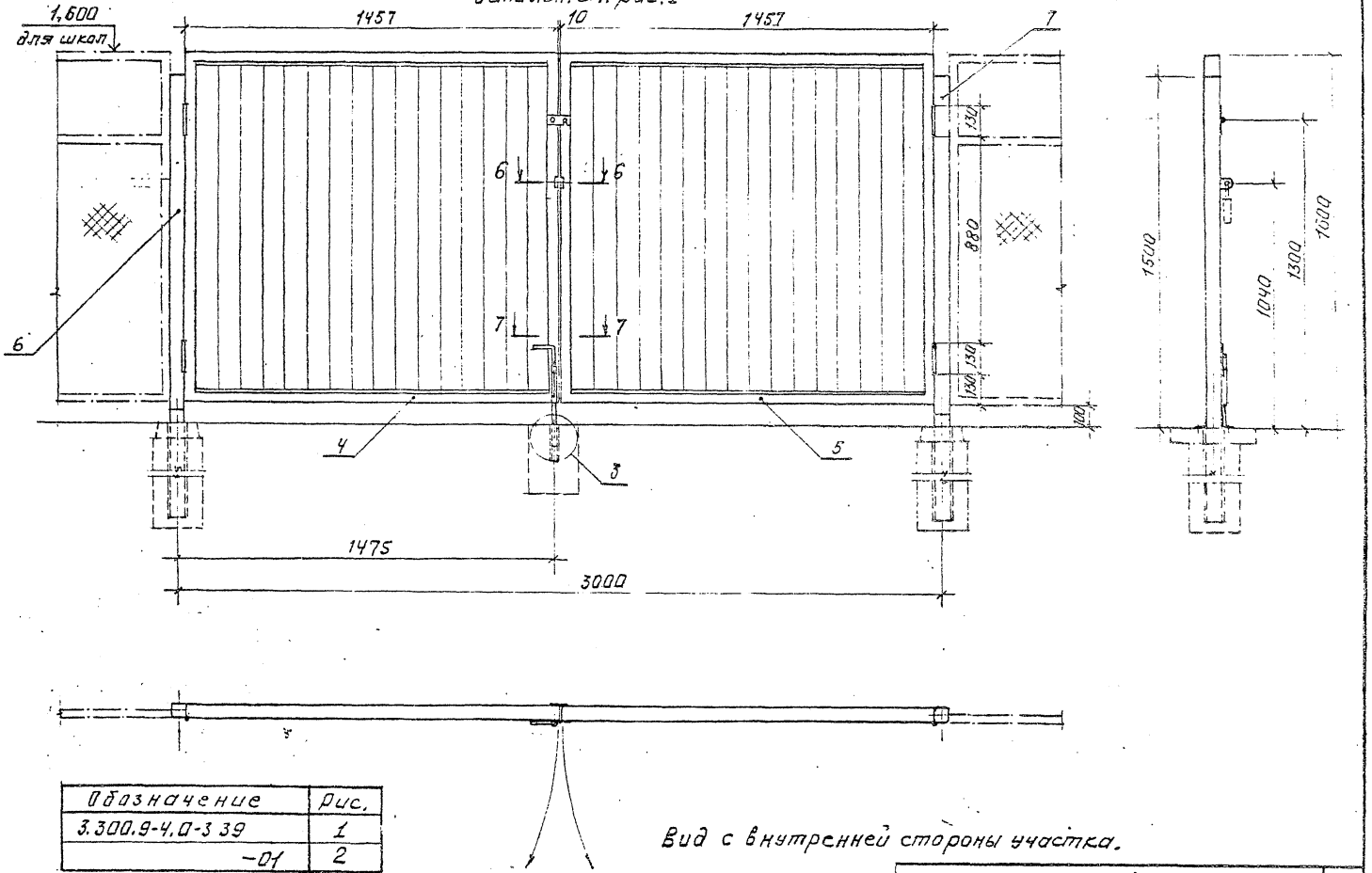

Обозначение	Рис.
3.300.9-4.0-3 39	1
-01	2

Вид с внутренней стороны участка.

1-1
М 1:5

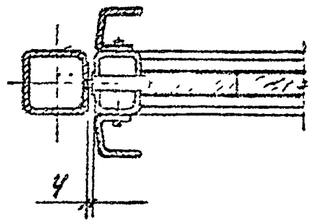

2-2
М 1:5

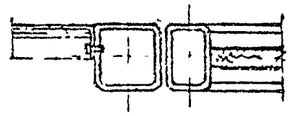

3-3
М 1:5

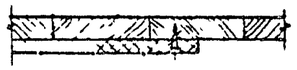

4-4
М 1:5

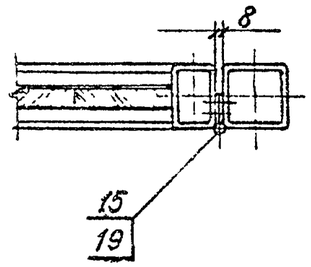

Вид А
М 1:5

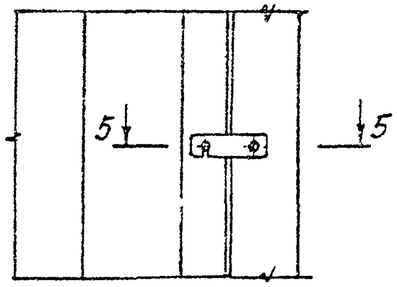

5-5
М 1:5

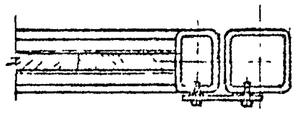

6-6
М 1:5

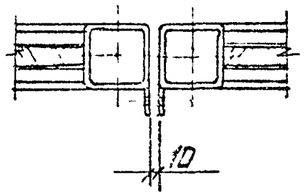

7-7
М 1:5

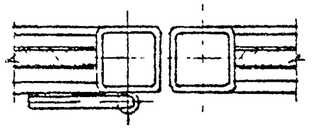

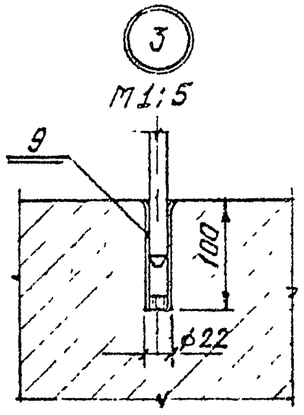

Марка, поз.	Обозначение	Наименование	Кол. на изд. 3.300.9-4.0-3.39 —	01	Масса, ед. кг.	Примечание
		Сборочные единицы				
1	3.300.9-4.3-1.01.1.0.00					
	-01	Блок фундаментный	2	2	73,8	
2	3.300.9-4.3-1 39.0.1.00	Коробка	1		66,8	
3	3.300.9-4.3-1 39.1.0.00	Створ	1		66,2	
4	-01	Створ		1	73,1	
5	-02	Створ		1	71,9	
	3.300.9-4.3-1 35.0.2.00					
6	-02	Стойка		1	20,5	
7	-03	Стойка		1	20,5	
8	3.300.9-4.3-1 35.0.3.00	Короб	2	2	2,8	
9	3.300.9-4.3-1 39.0.3.00	Останов		1	0,13	

	3.300.9-4.0-3 39	Лист 4

Формат А4

Инв. № подл.	Подпись и дата	Взам. инв. №

Марка, поз.	Обозначение	Наименование	Кол. на изд. 3.300.9-4.0-3.39 —	01	Масса, ед. кг	Примечание
		Детали				
10	3.300.9-4.3-1 01.0.0.03					
	-02	Подушка	4	4	0,98	
11	3.300.9-4.3-1 01.0.0.04					
	-01	Заглушка	2	2	0,51	
12	3.300.9-4.3-1 39.0.0.01	Козырек	1		3,08	
		Стандартные изделия				
15		Винт М5×10.58.019 ГОСТ 17475-80	27	32		
16		Шайба 4.05.099 ГОСТ 11371-78	3			
17		Шуруп 8×40.2.35 ГОСТ 11473-75	4	4		
19		Петля ПНШ130 ГОСТ 5088-72	3	4		
		Материалы				
20		Бетон марки	0,014			м³
		В30 F200 W6				

	3.300.9-4.0-3 39	Лист 5

8.0-3 ч.2 72

Рис. 1

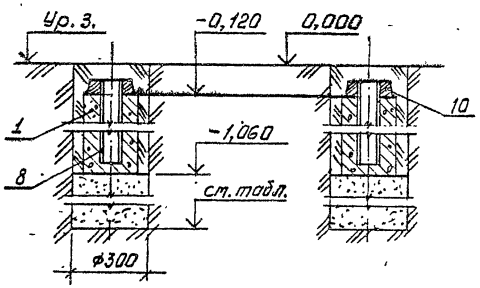

Рис. 2

Остальное см. рис. 1

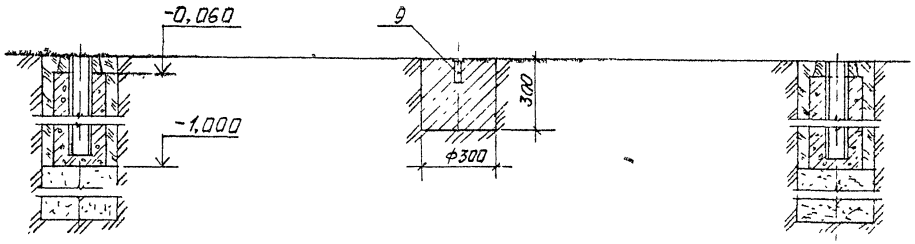

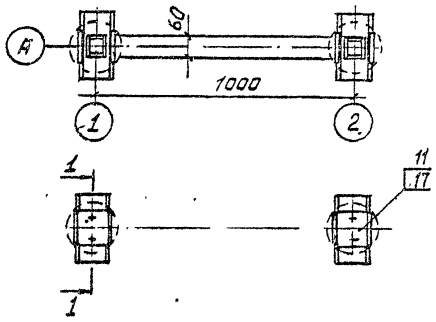

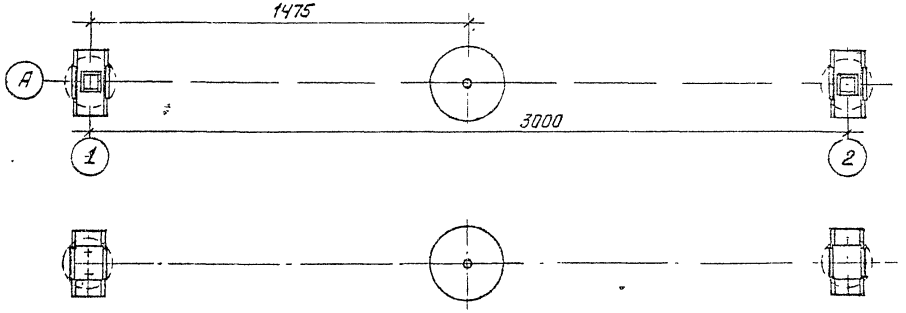

Глубина пропарзания (для глинистого грунта), м	Объем песчаного основания, м³
-1,000	-
-1,200	0,014
-1,400	0,028
-1,500	0,035
-1,700	0,049

1. Разрез 1-1 см докум. 3.300.9-4.0-3 35 УФ.

			3.300.9-4.0-3 39УФ
Н.контр	Давыдов		Калитка и ворота Фундамент и узлы
ГАП	Куликов		
Рук.гр.	Феоктистов		

Р | | 1

ЦНИИЭП учебных зданий

В 0-3 4.2 73

Формат А1

№ строки	Наименование материала и единицы измерения	Коэф. отхода	Код материала	Кол. на испол. 3.300.9-4.0-3 39 —	—	01
1	Стали: Т					
2	Уголок Б-56х56х4 ГОСТ 8509-72 Ст.3сп ГОСТ 535-88		093100			
3	с учетом коэф. отхода	1,06		0,0006		0,0006
4						
5	Уголок Б-63х40х5 ГОСТ 8510-72 Ст.2сп ГОСТ 535-88		093100			
6	с учетом коэф. отхода	1,06		0,0033		0,0033
7	Уголок Б-32х32х4 ГОСТ 8509-72 Ст.3сп ГОСТ 535-88		093100			
8	с учетом коэф. отхода	1,06		0,0038		
9	Полоса Б-2 5х40 ГОСТ 103-76 Ст.3сп ГОСТ 535-88		093300			
10	с учетом коэф. отхода	1,06		0,0012		0,0012
11	Круг В-10 ГОСТ 2590-71 Ст.3 ГОСТ 535-88		093300			
12	с учетом коэф. отхода	1,06		0,0028		0,005
13	Круг В-17 ГОСТ 2590-71 Ст.3 ГОСТ 535-88		093300			
14	с учетом коэф. отхода	1,06		0,0010		
15						

3.300.9-4.0-3 39 РМ

Зам.нач.отд	Семенова		
Н.контр.	Довыдов		
ГИП	Куликов		
Рук.гр.	Феоктистов		

Калитка и ворота
Ведомость расхода материалов

Стадия	Лист	Листов
Р	1	2

ЦНИИЭП учебных зданий

Формат А4

Инв. № подл.	Подпись и дата	Взам. инв. №

№ строки	Наименование материала и единицы измерения	Коэф. отхода	Код материала	Кол. на испол. 3.300.9-4.0-3 39 —	—	01
16	Стержень ⌀8.А-III ГОСТ 5781-82		093400			
17	с учетом коэф. отхода	1,06		0,0042		0,0042
18	Проволока ⌀4 В-1 ГОСТ 6727-80		120000			
19	с учетом коэф. отхода	1,06		0,0002		0,0002
20	Труба 60х5-10 ГОСТ 8639-82		130000			
21	с учетом коэф. отхода	1,06		0,0712		0,0447
22	Труба 60х40х5-10 ГОСТ 8645-68		130000			
23	с учетом коэф. отхода	1,06		0,0529		0,0983
24	Итого по сталям: Т			0,1392		0,1563
25	Пиломатериалы ГОСТ 8486-86Е, м³		533100			
26	с учетом коэф. отхода	1,51		0,089		0,184
27	Плита цементностружечная					
28	ЦСП-1 ГОСТ 26816-86, м³		553721			
29	с учетом коэф. отхода	1,15		0,009		0,009
30						
31	Бетон марки В30 F200 W6, м³					
32	с учетом коэф. отхода	1,15		0,064		0,078
33						

8.0-3 4.2 74

3.300.9-4.0-3 39 РМ

Лист 2

171

№ строки	Наименование материала и единицы измерения	Коэф. отхода	Код материала	Кол. на испол. 3.300.9-4.0-3 40
1				
2				
3				
4				
5	Плита цементностружечная			
6	ЦСП-1 ГОСТ 26816-86 , м³			
7				
8	с учетом коэф. отхода	1,15	553721	0,007
9				
10				
11				
12				
13				
14				
15				

3.300.9-4.0-3 40 РМ

Н. контр.	Давыдов	[signature]
ГАП	Куликов	[signature]
Рук. гр.	Феоктистов	[signature]
Ст. техник	Курдина	[signature]

Эмблема детского дошкольного учреждения
Ведомость расхода материалов

Стадия	Лист	Листов
Р		1

ЦНИИЭП учебных зданий

Инв. № подл.	Подпись и дата	Взам. инв. №

№ строки	Наименование материала и единицы измерения	Коэф. отхода	Код материала	Кол. на исполн. 3.300.9-4.3-1 43
1				
2				
3	Стали: Т			
4				
5	Уголок Б-56×56×4 ГОСТ 8509-72 / Ст.3 СП ГОСТ 535-88		093100	
6	с учетом коэф. отхода	1,06		0,002
7				
8				
9				
10	Пиломатериалы ГОСТ 8486-86Е, м³		533100	
11	с учетом коэф. отхода	1,51		0,03
12				
13				
14				

3.300.9-4.0-3 43 РМ

Н. контр.	Давыдов	[signature]
ГАП	Куликов	[signature]
Ст. инж.	Булдакова	[signature]

Урна с пластмассовым ведром
Ведомость расхода материалов

Стадия	Лист	Листов
Р		1

ЦНИИЭП учебных зданий

В.0-3 ч.2 75

Формат А3

177

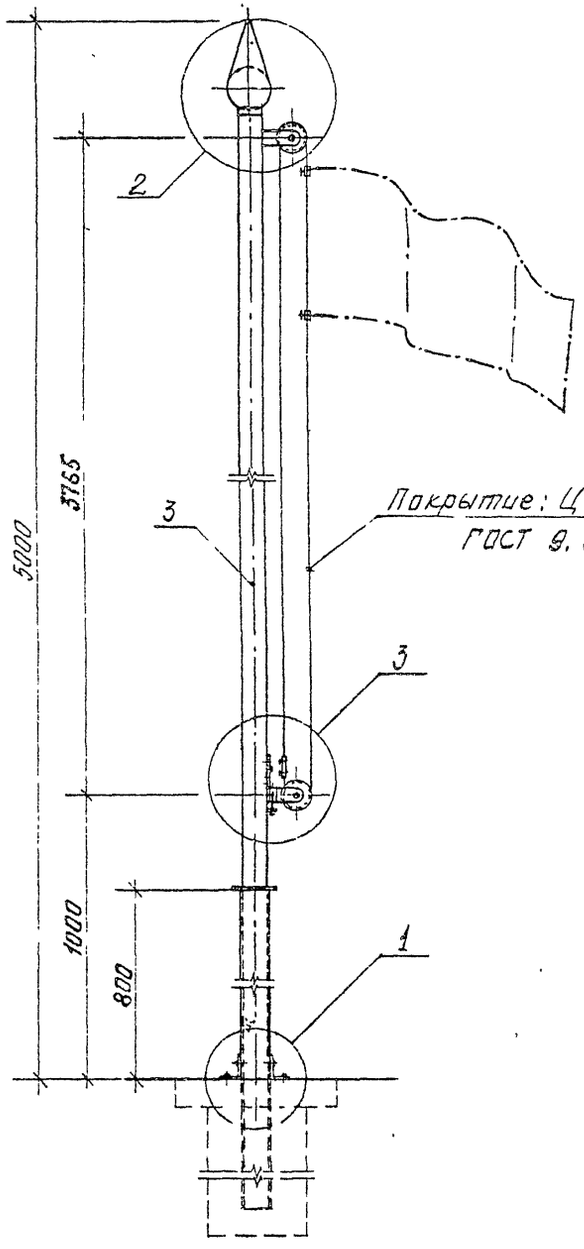

Покрытие: Ц 12 б. хр. бесцветное
ГОСТ 9. 306-85.

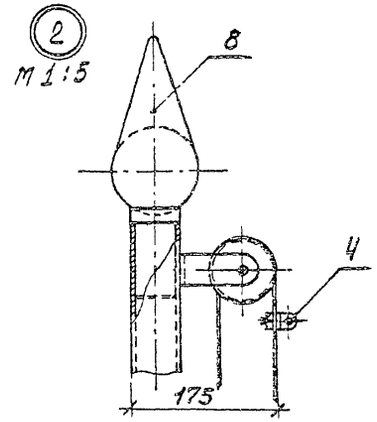

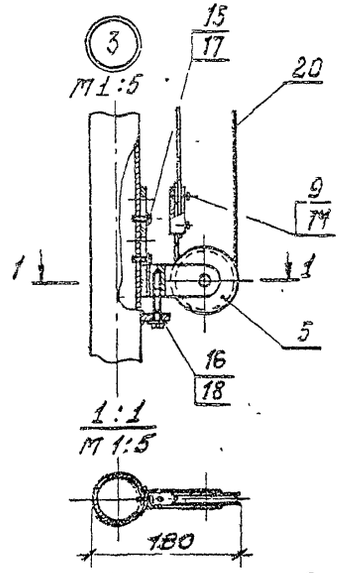

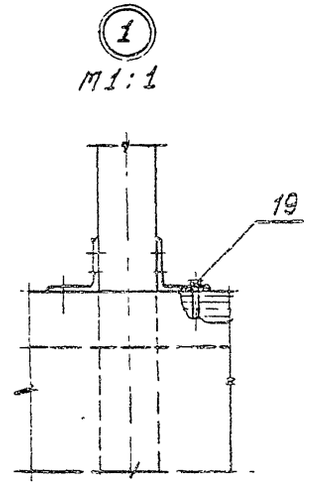

Установку фундамента см. докум. 3.300.9-4.0-341 УФ

				3.300.9-4.0-341	
Зам. нач. ст.	Семёнов				
Н. контр.	Давыдов		Флагшток. Схема расположения	Стадия: Р	Лист: 1	Листов: 2
Гл. инж.	Куликов			ЦНИИЭП учебных зданий	
Рук. гр.	Феоктистов				
Ст. техник	Курдина				

В 0-3 ч. 2 76

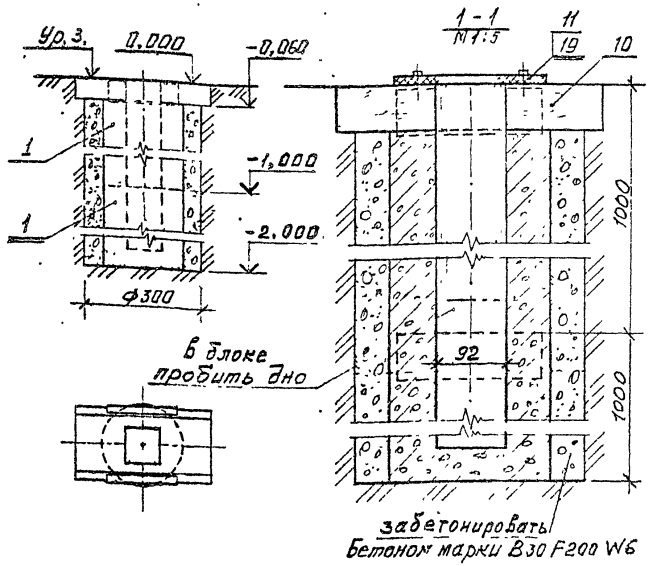

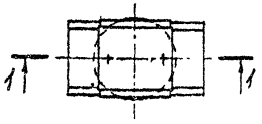

Глубина промерзания (для глинистого грунта), м
-1,000
-1,200
-1,400
-1,500
-1,700

Установку фундаментных блоков выполнить при помощи стержневой вставки.

			3.300.9-4.0-3 41 УФ		
Гконтр.	Кобыдов		Флагшток	Стадия: Р	Лист	Листов: 1
ГАП	Куликов		Фундамент и узлы	ЦНИИЭП учебных зданий		
Рук. гр.	Федотисто					
Техник	Курдина					

Формат А4

Марка, поз.	Обозначение	Наименование	Кол.	Масса, кг	Примечание
		Сборочные единицы			
1	3.300.9-4.3-1 01.1 0.00				
	-01	Блок фундаментный	2	73,3	
3	3.300.9-4.3-1 41.1.0.00	Стойка	1	67,43	
4	3.300 9-4 3-1 41.2.0.00	Зажим	2	0,034	
5	3.300.9-4.3-1 41.3.0.00	Блок натяжной	1	0,64	
		Детали			
8	3.300 9-4 3-1 41 0.0 01	Наконечник	1	0,500	
9	3.300.9-4.3-1 41.0.0.02	Втулка	1	0,036	
10	3.300 9-4.3-1 01.0.0.03				
	-02	Подушка фундамента	2	0,98	
11	3.300.9-4.3-101.0.0.04				
	-01	Заглушка	1	0,51	
		Стандартные изделия			
14		Болт М5х10.58.099			
		ГОСТ 7798-70	4		
15		Болт М6х16.58.099			
		ГОСТ 7798-70	2		
16		Болт М10х40.58.039			
		ГОСТ 7793-70	1		
17		Шайба 6.05.099 ГОСТ 11371-78	2		
18		Шайба 10.05.099 ГОСТ 11371-78	1		
19		Шуруп 8х40.2.019			
		ГОСТ 11473-75	2		
20		Канат 4,0-Г-1-СС-Л-Э-140			L=7300мм
		ГОСТ 3062-69	1		

Инв. № подл. | Подпись и дата | Взам. инв. №

3.300.9-4.0-3 41

2

8.0-3 ч.2 77

Формат А4

№ строки	Наименование материала и единицы измерения	Коэф. отхода	Код материала	Кол. на испол. 3.300.9-4.0-3 41
1	Стали: Т			
2	Уголок Б-56х56х4 ГОСТ 8509-72 / ст.3сп ГОСТ 535-88		093100	
3	с учетом коэф. отхода	1,06		0,0003
4				
5	Уголок Б-63х40х5 ГОСТ 8510-72 / ст.2сп ГОСТ 535-88		093100	
6	с учетом коэф. отхода	1,06		0,0052
7				
8	Полоса Б-2 5х40 ГОСТ 103-76 / ст.3кп ГОСТ 535-88		093300	
9	с учетом коэф. отхода	1,06		0,0014
10				
11	Стержень ⌀8. А-III ГОСТ 5781-82		093400	
12	с учетом коэф. отхода	1,06		0,0030
13				
14	Проволока ⌀ 4 8-1 ГОСТ 6727-80		120000	
15	с учетом коэф. отхода	1,06		0,0004

3.300.9-4.0-3 41 РМ

				Стадия	Лист	Листов
Зам.нач.отд.	Семёнова		Флагшток	Р	1	2
Н.контр.	Давыдов		Ведомость расхода материалов	ЦНИИЭП учебных зданий		
ГИП	Куликов					
Рук.гр.	Феоктистов					
Ст.техник	Курдина					

Формат А4

Инв. № подл. | Подпись и дата | Взам. инв. №

№ строки	Наименование материала и единицы измерения	Коэф. отхода	Код материала	Кол. на испол. 3.300.9-4.0-3 41
16	Труба 92х6-10 ГОСТ 8639-82		130000	
17	с учетом коэф. отхода	1,06		0,0421
18				
19	Труба 80х5-10 ГОСТ 8734-75		130000	
20	с учетом коэф. отхода	1,06		0,0637
21				
22	Итого по сталям:			0,1161
23				
24	Пиломатериалы ГОСТ 8486-86Е, м³		533100	
25	с учетом коэф. отхода	1,51		0,0126
26				
27	Плита цементностружечная			
28	ЦСП-1 ГОСТ 26816-86, м³		553721	
29	с учетом коэф. отхода	1,15		0,0004
30				
31	Бетон марки В30 F200 W6, м³			
32	с учетом коэф. отхода	1,15		0,141
33				

В.0-3 4.2 78

18

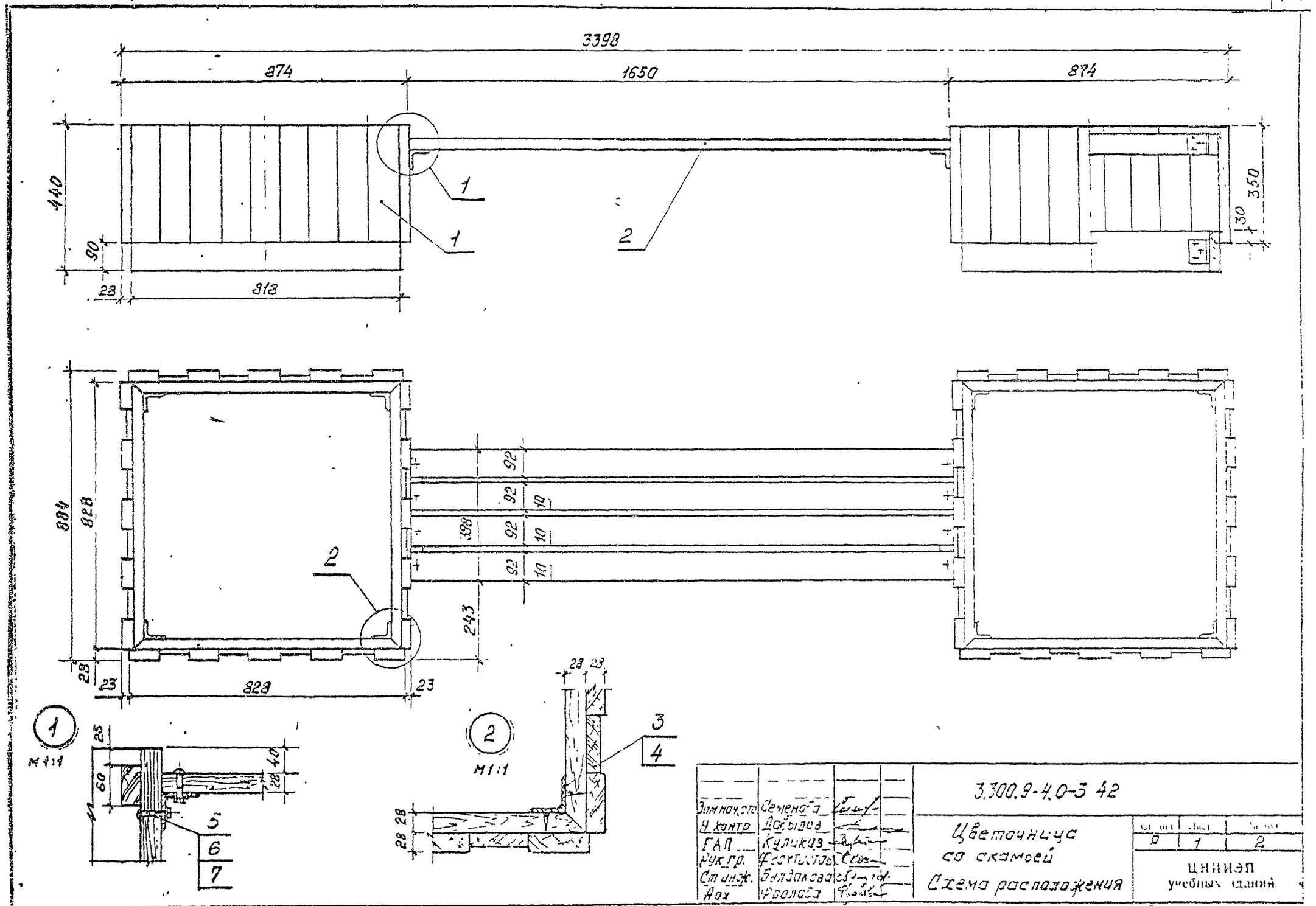

Зам.нач.отд.	Семенова		
Н.контр.	Добылов		
ГАП	Куликов		
Рук.гр.	Фектистов		
Ст.инж.	Булдакова		
Арх.	Фролова		

3.300.9-4.0-3 42

Цветочница со скамьей

Схема расположения

Стадия	Лист	Листов
Р	1	2

ЦНИИЭП учебных зданий

8 0-3 ч. 2 79

Марка, поз.	Обозначение	Наименование	Кол.	Масса, ед. кг.	Примечание
		Сборочные единицы			
1	3.300.9-4.3-1 42.1.0.00	Боковина	2	6,0	
	-01	Боковина	2	6,0	
2	3.300.9-4.3-1 42.2.0.00	Сиденье	1	10,4	
		Детали			
3	3.300.9-4.3-1 01.2.1.03	Угольник	8	0,2	
		Стандартные изделия			
4		Шуруп 1-6×30.2.019 ГОСТ 1145-80	24		
5		Болт М8×40.58.099 ГОСТ 7801-81	8		
6		Гайка М8.5.099 ГОСТ 5915-70	8		
7		Шайба 8.05.099 ГОСТ 11371-78	8		

3.300.9-4.0-3 42

Лист 2

Формат А4

№ строки	Наименование материала и единицы измерения	Коэф. отхода	Код материала	Код на исполн.
1	Стали: Т			3.300.9-4.0-3 42
2				
3	Уголок Б-56×56×4 ГОСТ 8509-72 / Ст.3 сп ГОСТ 535-88		093100	
4	с учетом коэф. отхода	1,06		0,005
5				
6				
7				
8	Пиломатериалы ГОСТ 8486-86 Е, м³		533100	
9	с учетом коэф. отхода	1,51		0,646
10				
11				
12				
13				
14				
15				

Изв. № подл. | Подпись и дата | Взам. инв. №

Н. контр.	Давыдов	[подпись]
ГАП	Куликов	[подпись]
Ст. инж.	Бундокова	[подпись]

3.300.9-4.0-3 42 РМ

Цветочница со скамьей. Ведомость расхода материалов

Стадия Р | Лист | Листов 1

ЦНИИЭП учебных зданий

В. 0-3 ч. 2 80

Рис.1

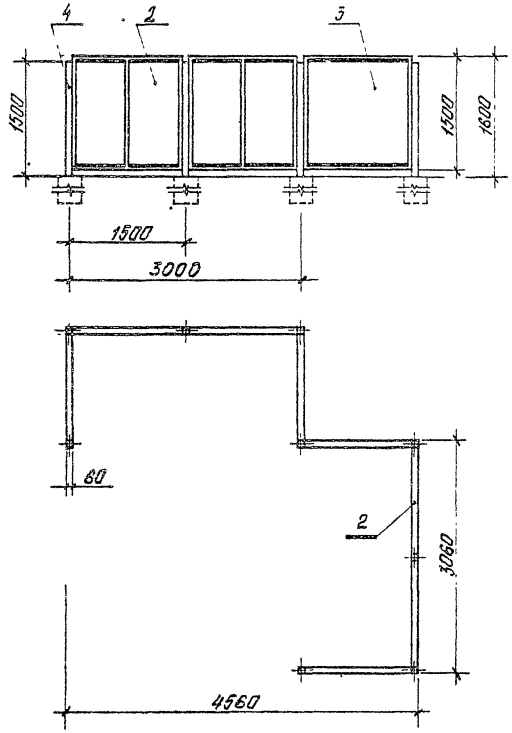

Рис.2
Остальное см.рис.1

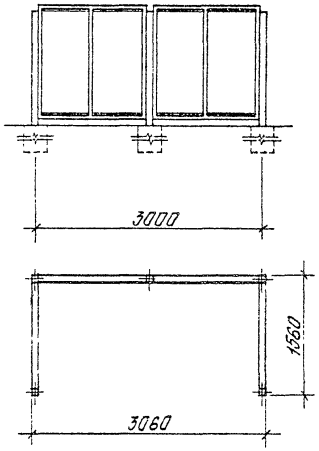

Обозначение	Рис.
3.300.9-4.0-3 44	1
-01	2

Установку фундамента см.докум. 3.300.9-4.0-3 44УФ

				3.300.9-4.0-3 44
Зам.начал.	Сетенова			Ограждение мусоросборника Схема расположения
Н.контр.	Давыдов			
ГАП	Куликов			
Рук.гр.	Фрейктисто			
Ст.технич.	Курдина			

Стадия	Лист	Листов
Р	1	5

ЦНИИЭП учебных зданий

В 0-3 ч. 2 81

Формат А3

Марка, поз.	Обозначение	Наименование	Кол. на испол. 3.300.9-4.0-3 44 –		Масса, ед. кг.	Примечание
			–	01		
		Сборочные единицы				
1	3.300.9-4.3-101.1.0.00					
	-01	Блок фундаментный	9	5	73,8	
2	3.300.9-4.3-144.1.0.00	Ограждение	4	2	133	
3	-01	Ограждение	4	2	126	
4	3.300.9-4.3-144.2.0.00	Стойка	9	5	17,0	
5	3.300.9-4.3-135.0.3.00	Короб	9	5	2,8	
		Детали				
6	3.300.9-4.3-101.0.0.03					
	-02	Подушка фундамента	18	10	0,98	

3.300.9-4.0-3 44 Лист 2

Инв. № подл. | Подпись и дата | Взам. инв. №

Марка, поз.	Обозначение	Наименование	Кол. на испол. 3.300.9-4.0-3 44 –		Масса, ед. кг.	Примечание
			–	01		
7	3.300.9-4.3-101.0.0.04					
	-01	Заглушка	9	5	0,51	
		Стандартные изделия				
9		Шуруп 8×40.2.019 ГОСТ 11473-75				

3.300.9-4.0-3 44 Лист 5

В.0-34.2 82

Рис.1

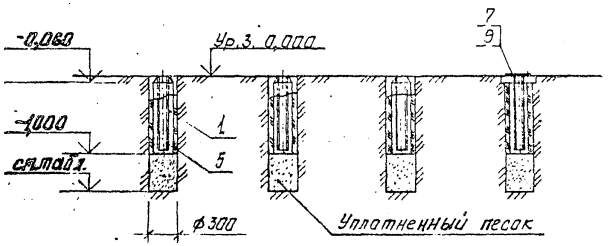

Рис.2
Остальное см.рис.1

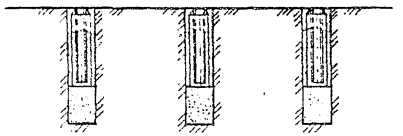

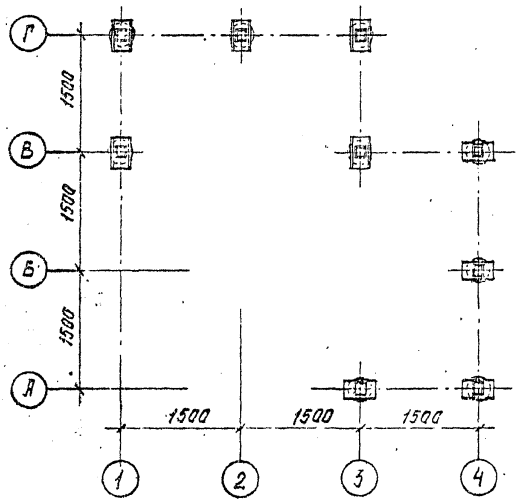

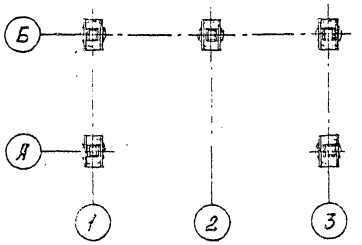

Глубина промерзания (для глинистого грунта), м	Объем песчан. основания, м³
-1,000	–
-1,200	0,014
-1,400	0,028
-1,500	0,035
-1,700	0,049

Обозначение	Рис.
3.300.9-4.0-3 44	1
-01	2

Н. контр.	Давыдов		
ГАП	Куликов		
Рук. гр.	Феоктистов		
Ст. техник	Курдина		

3.300.9-4.0-3 44 УФ

Ограждение мусоросборника Фундамент и узлы

Стадия	Лист	Листов
Р		1

ЦНИИЭП учебных зданий

В.0-3 ч.2 83

gosstroy-ecology.ru

№ строки	Наименование материала и единицы измерения	Коэф. отхода	Код материала	Кол. на испол. 3.300.9-4.0-344 –	01
1					
2					
3	Стали:				
4					
5	Труба 60×5 ГОСТ 8639-82				
6	с учетом коэф. отхода	1,06	130000	0,162	0,090
7					
8	Труба 60×40×5-10 ГОСТ 8645-68				
9	с учетом коэф. отхода	1,06	130000	0,388	0,194
10					
11	Уголок П50-32 ГОСТ 13737-68 / Д1Т К ГОСТ 8617-75				
12	с учетом коэф. отхода	1,06	093100	0,003	0,002
13					
14					
15					

3.300.9-4.0-344 РМ

Н. контр.	Давыдов		
РАП	Куликов		
Рук. гр.	Феоктистов		
Ст. техник	Курдина		

Ограждение мусоросборника
Ведомость расхода материалов

Стадия	Лист	Листов
Р	1	2

ЦНИИЭП учебных зданий

Формат А4

Инв. № подл.	Подпись и дата	Взам. инв. №

№ строки	Наименование материала и единицы измерения	Коэф. отхода	Код материала	Кол. на испол. 3.300.9-4.0-344 –	01
16					
17	Лист Б-ПН-1,5 ГОСТ 19903-74 / 5-IV-ст.3 ГОСТ 16523-70				
18	с учетом коэф. отхода	1,06		0,382	0,191
19					
20	Всего* по сталям:			0,973	0,498
21					
22					
23	Плита цементностружечная				
24	ЦСП-1 ГОСТ 26816-86				
25	с учетом коэф. отхода	1,15	553721	0,37	0,19
26					
27					
28	Бетон марки В30 F200 W6, м³				
29	с учетом коэф. отхода	1,15		0,25	0,14
30					
31					
32					
33					

В.0-3 ч.2 (84)

3.300.9-4.0-344 РМ

Лист 2