ТИПОВОЙ ПРОЕКТ

905-1-30.87

ГАЗОРЕГУЛЯТОРНЫЙ ПУНКТ С РЕГУЛЯТОРОМ РДБК 1-100
С УЧЕТОМ РАСХОДА ГАЗА ДИАФРАГМОЙ (СТЕНЫ ПАНЕЛЬНЫЕ)

АЛЬБОМ 2

НО Нестандартизированное оборудование

22208-02
Цена 1-90

4380

gost.e-ecolog.ru

ТИПОВОЙ ПРОЕКТ

905-1-30.87

ГАЗОРЕГУЛЯТОРНЫЙ ПУНКТ С РЕГУЛЯТОРОМ РДБК 1-100 С УЧЕТОМ РАСХОДА ГАЗА ДИАФРАГМОЙ (СТЕНЫ ПАНЕЛЬНЫЕ)

АЛЬБОМ 2

ПЕРЕЧЕНЬ АЛЬБОМОВ

АЛЬБОМ 1	ПЗ	Пояснительная записка
	ГГБ	Газоснабжение внутреннее
	ГСВН	Эскизные чертежи общих видов нетиповых конструкций системы газоснабжение внутреннее
	АС	Архитектурно строительные решения
	ОВ	Отопление и вентиляция
	ОВН	Эскизные чертежи общих видов нетиповых конструкций системы отопления и вентиляции
	АГСВ	Автоматизация
	АГСВН	Эскизные чертежи общих видов нетиповых конструкций системы автоматизации
	ЭО	Электрическое освещение
	СО	Связь
АЛЬБОМ 2	НО	Нестандартизированное оборудование
АЛЬБОМ 3	И	Строительные изделия (из т.т. 905-1-24.87)
АЛЬБОМ 4	СО	Спецификация оборудования
АЛЬБОМ 5	ВМ	Ведомости потребности в материалах
АЛЬБОМ 6	С	Сметы

РАЗРАБОТАН
Институтом Мосгазниипроект

Главный инженер МАЕВСКИЙ М.А.
Главный инженер проекта Иосилевич В.С.

УТВЕРЖДЕН и ВВЕДЕН В ДЕЙСТВ
ГОССТРОЕМ СССР протокол А
от 20.04.1987г.

Содержание

Обозначение	Наименование	Стр.
	Титульный лист	
	Содержание	2-4
ГРП0. ОПЗ	Технические требования	5-7
ГРП1. ОО	Блок фильтра	8
ГРП1. ООСБ	Блок фильтра	9-10
ГРП1. 01. ОО	Катушка	11
ГРП1. 01. ООСБ	Катушка	11
ГРП1. 02. ОО	Катушка	12
ГРП1. 02. ООСБ	Катушка	12
ГРП1. 02. 01	Фланец	13
ГРП1. 03. ОО	Коллектор	13
ГРП1. 03. ООСБ	Коллектор	14
ГРП1. 03. 01	Труба	15
ГРП1. 03. 02	Труба	15
ГРП1. 04. ОО	Колено	16
ГРП1. 04. 01	Трубка	16
ГРП1. 04. ООСБ	Колено	17
ГРП1. 04. 02	Ниппель	18
ГРП1. 04. 03	Штуцер	18
ГРП1. 04. 05	Отвод	19
ГРП1. 05. ОО	Колено	19
ГРП1. 05. ООСБ	Колено	20
ГРП1. 06. ОО	Коллектор	20
ГРП1. 06. ООСБ	Коллектор	21
ГРП1. 06. 01	Ниппель	22
ГРП1. 06. 02	Бобышка	22
ГРП1. 06. 03	Тройник	23
ГРП1. 07. ОО	Трубка импульсная	23
ГРП1. 07. 01	Гайка накидная	24
ГРП1. 08. ОО	Опора	24
ГРП1. 08. ООСБ	Опора	25
ГРП1. 08. 01	Швеллер	25

Продолжение

Обозначение	Наименование	Стр.
ГРП1. 08. 02	Уголок	26
ГРП1. 09	Прокладка	26
ГРП1. 10	Кольцо	27
ГРП1. 11	Заглушка	27
ГРП2. ОО	Блок редуцирования	28
ГРП2. 16	Заглушка	29
ГРП2. ООСБ	Блок редуцирования	30-31
ГРП2. 01. ОО	Катушка	32
ГРП2. 01. ООСБ	Катушка	32
ГРП2. 02. ОО	Катушка	33
ГРП2. 02. 01	Труба	33
ГРП2. 02. ООСБ	Катушка	34
ГРП2. 02. 02	Трубка	35
ГРП2. 02. 03	Трубка	35
ГРП2. 02. 04	Ниппель	36
ГРП2. 02. 05	Штуцер	36
ГРП2. 02. 06	Фланец	37
ГРП2. 03. ОО	Катушка	37
ГРП2. 03. ООСБ	Катушка	38
ГРП2. 04. ОО	Катушка	39
ГРП2. 04. ООСБ	Катушка	39
ГРП2. 05. ОО	Коллектор	40
ГРП2. 05. ООСБ	Коллектор	40
ГРП2. 05. 01	Труба	41
ГРП2. 05. 02	Заглушка	41
ГРП2. 05. 03	Патрубок	42
ГРП2. 06. ОО	Трубка импульсная	42
ГРП2. 06. ООСБ	Трубка импульсная	43
ГРП2. 06. 01	Штуцер	43
ГРП2. 07. ОО	Трубка импульсная	44
ГРП2. 08. ОО	Рама	44
ГРП2. 07. ООСБ	Трубка импульсная	45

Продолжение

Обозначение	Наименование	Стр.
ГРП2.08.00СБ	Рама	46
ГРП2.08.01	Уголок	47
ГРП2.08.02	Уголок	47
ГРП2.08.03	Швеллер	48
ГРП2.10	Косынка	48
ГРП2.11	Кольцо	49
ГРП2.12	Прокладка	49
ГРП2.15	Ключ комбинированный	50
ГРП3.00	Блок учета расхода газа	51
ГРП3.00СБ	Блок учета расхода газа	52
ГРП3.01.00	Патрубок	53
ГРП3.02.00	Патрубок	54
ГРП3.01.00СБ	Патрубок	54
ГРП3.02.00СБ	Патрубок	55
ГРП3.03.00	Расширитель	56
ГРП3.03.01	Бобышка	56
ГРП3.03.00СБ	Расширитель	57
ГРП3.03.02	Труба	58
ГРП3.03.03	Труба	58
ГРП3.03.04	Труба	59
ГРП3.03.05	Фланец	59
ГРП3.04.00	Катушка	60
ГРП3.04.00СБ	Патрубок	60
ГРП3.05.00	Патрубок	61
ГРП3.05.01	Отвод	61
ГРП3.05.00СБ	Патрубок	62
ГРП3.05.02	Труба	63
ГРП3.06.00	Подставка	63
ГРП3.06.00СБ	Подставка	64
ГРП3.06.01	Уголок	65
ГРП3.07	Прокладка	65
ГРП3.08	Кольцо	66
ГРП3.09	Заглушка	66

Продолжение

Обозначение	Наименование	Стр.
ГРП4.06	Блок предохранительного клапана	67-69
ГРП4.00СБ	Блок предохранительного клапана	70
ГРП4.01.00	Патрубок	71
ГРП4.01.01	Штуцер	71
ГРП4.01.00СБ	Патрубок	72
ГРП4.01.02	Ниппель	73
ГРП4.01.03	Труба	73
ГРП4.01.04	Труба	74
ГРП4.01.05	Труба	74
ГРП4.01.07	Штуцер	75
ГРП4.02.00	Тройник	75
ГРП4.02.00СБ	Тройник	76
ГРП4.02.01	Труба	76
ГРП4.02.02	Ниппель	77
ГРП4.03.00	Катушка	77
ГРП4.03.00СБ	Катушка	78
ГРП4.03.01	Штуцер	79
ГРП4.03.02	Труба	79
ГРП4.04.00	Патрубок	80
ГРП4.04.00СБ	Патрубок	80
ГРП4.04.01	Труба	81
ГРП4.05.00	Патрубок	81
ГРП4.05.00СБ	Патрубок	82
ГРП4.06.00	Катушка	83
ГРП4.17.00	Патрубок	83
ГРП4.06.00СБ	Катушка	84
ГРП4.07.00СБ	Патрубок	85
ГРП4.05.02	Фланец	86
ГРП4.09	Прокладка	86
ГРП4.10	Заглушка	87
ГРП4.11	Кольцо	87
ГРП5.00	Блок редуцирования вспомогательный	88
ГРП5.00СБ	Блок редуцирования вспомогательный	89

Продолжение

Обозначение	Наименование	Стр.
ГРП5.01.00	Гребенка	90
ГРП5.01.01	Ниппель	90
ГРП5.01.00СБ	Гребенка	91
ГРП5.01.02	Штуцер	92
ГРП5.01.03	Гайка накидная	92
ГРП5.01.04	Отвод	93
ГРП5.01.05	Отвод	93
ГРП5.01.06	Труба	94
ГРП5.01.07	Труба	94
ГРП5.02.00	Коллектор	95
ГРП5.02.01	Гайка накидная	95
ГРП5.02.00СБ	Коллектор	96
ГРП5.02.02	Трубка	97
ГРП5.02.03	Трубка	97
ГРП5.03.00	Трубка	98
ГРП5.03.01	Штуцер	98
ГРП5.04.00	Отвод	99
ГРП5.04.00СБ	Отвод	99
ГРП5.04.01	Труба	100
ГРП5.05.00	Катушка	100
ГРП5.05.00СБ	Катушка	101
ГРП5.06	Штуцер	101
ГРП5.07	Прокладка	102
ГРП5.08	Прокладка	102

Типовой проект 905-1-30ВТ Альбом 2

Настоящие технические требования распространяются на блоки газового оборудования газорегуляторного пункта (ГРП), предназначенные для очистки газа, регулирования, учета расхода газа, обеспечения безопасности эксплуатации газорегуляторного пункта.

Газовое оборудование ГРП состоит из следующих блоков:

а) блок фильтра;

б) блок редуцирования;

в) блок учета расхода газа;

г) блок предохранительного клапана;

д) блок редуцирования вспомогательный.

Блоки газового оборудования ГРП (далее блоки) должны изготавливаться в климатическом исполнении „У" категории „4" по ГОСТ 15150-69.

1. Характеристики.

1.1 По химическому составу и механическим свойствам материалы, применяемые для изготовления блоков, должны удовлетворять требованиям государственных стандартов и технических условий.

1.2 Изготовление деталей блоков из сортового проката, имеющего расслоения в целом сечении или части его, плены, раковины, пережоги и трещины, обнаруженные при внешнем осмотре, в производство не допускаются.

1.3 При вытяжке, выдавливании и вырубке штампованных деталей в местах изгиба, по периметру вырубки не допускается утонение металла свыше 1/3 его начальной толщины.

1.4 После механической обработки наличие заусенцев на деталях не допускается. Если на чертеже детали нет указаний о форме кромок, то они должны быть притуплены радиусом 0,2÷0,5 мм или фаской (0,2÷0,5)х45°.

1.5 Шероховатости поверхностей деталей должны соответствовать требованиям рабочих чертежей.

1.6 Допускаемые отклонения размеров обрабатываемых деталей должны соответствовать требованиям рабочих чертежей.

1.7 Предельные отклонения формы и расположения поверхностей деталей должны соответствовать X степени точности по ГОСТ 24643-81.

1.8 Резьбы на деталях должны выполняться в соответствии с требованиями рабочих чертежей, ГОСТ 6357-81, ГОСТ 8724-81, ГОСТ 9150-81, ГОСТ 24705-81 и ГОСТ 16093-81.

1.9 На поверхностях резьб не допускаются забоины, вмятины и заусенцы, препятствующие навинчиванию проходных калибров, а также рванины и выкрошения, если глубина их выходит за пределы среднего диаметра или длина превышает половину диаметра.

1.10 Сварка деталей должна производиться в соответствии с требованиями рабочих чертежей.

Инв. № подл. | Подп. и дата | Взам. инв. № | Инв. № дубл. | Подп. и дата

Изм.	Лист	№ докум.	Подп.	Дата
Разраб.		Кудинов		02.87
Пров.		Иосилевич		02.87
Н.контр.		Иосилевич		02.87
Утв.				

ГРП 0.00Д

Блоки газового оборудования газорегуляторного пункта. Технические требования

Лит.	Лист	Листов
И	1	6

Институт Мосгазниипроект

Копировал: Гаврилова Формат А4

При этом наплывы, прожоги, незаваренные кратеры, подрезы, наружные трещины в швах и в околошовной зоне, выпуклость, непровары корня шва и несоответствие конструктивных элементов сварного шва не допускаются.

1.11 Сварка деталей должна производиться электродами типа Э-42А ГОСТ 9467-75.

1.12 По внешнему виду лакокрасочные покрытия должны соответствовать IV классу ГОСТ 9.032-74, а по условиям эксплуатации группе „Ж3" ГОСТ 9.104-79.

1.13 Все детали блоков, поступающие на сборку, должны быть приняты ОТК предприятия-изготовителя. Детали, не имеющие клейма ОТК, на сборку не допускаются.

1.14 На деталях, поступающих на сборку, не допускаются забоины, трещины и другие дефекты. Детали должны быть тщательно очищены от грязи, масел и влаги.

1.15 Вся запорная, регулирующая и предохранительная арматура должна соответствовать требованиям соответствующих стандартов или ТУ и иметь паспорта предприятий-изготовителей.

1.16 Соединения на трубных цилиндрических резьбах должны производиться на цинковых белилах марки М1 ГОСТ 202-84, разведенных на натуральной олифе по ГОСТ 7931-76 с подмоткой тресткового льна № 10 ГОСТ 10330-76.

2. Комплектность, маркировка, упаковка, транспортирование и хранение.

2.1 В газовое оборудование ГРП при поставке потребителю должны входить:

а) блок фильтра;

б) блок редуцирования;

в) блок учета расхода газа;

г) блок предохранительного клапана;

Инв. № подл. | Подп. и дата | Взам. инв. № | Инв. № дубл. | Подп. и дата

д) блок редуцирования вспомогательный;

е) паспорта на блоки;

ж) паспорта или инструкции по эксплуатации и монтажу на запорную, регулирующую и предохранительную арматуру, установленную в блоках.

2.2 Упаковка блоков в специальную тару не производится.

2.3 Все трубопроводы блоков во время транспортировки должны быть заглушены.

2.4 Неокрашенные поверхности блоков должны быть подвергнуты консервации в соответствии с требованиями ГОСТ 9.014-78 для изделий группы II и категории условий хранения „С" при промышленном характере атмосферы.

2.5 Транспортирование и хранение оборудования по группе „С" ГОСТ 15150-69.

2.6 Блоки могут транспортироваться любым видом транспорта с соблюдением мер предосторожности, сохраняющих внешний вид и качество изделий.

3. Правила приемки.

3.1 Для проверки качества и соответствия требованиям рабочих чертежей и настоящих технических требований оборудование должно подвергаться приемо-сдаточным испытаниям.

3.2 При приемо-сдаточных испытаниях оборудование должно быть подвергнуто внешнему осмотру и следующим испытаниям:

а) на прочность и плотность всех сварных соединений;

б) на плотность после окончательной сборки,

Инв. № подл. | Подп. и дата | Взам. инв. № | Инв. № дубл. | Подп. и дата

Типовой проект 901-1-30.87 Альбом 2

4. Методы контроля.

4.1 Все сварные узлы оборудования должны быть подвергнуты испытаниям на прочность и плотность при давлениях, указанных в п. 1.5.

Таблица 1

Вид испытания	Место установки узлов и деталей	
	до регулятора	после регулятора
	давление, МПа (кгс/см²)	
на прочность	1,5 (15)	
на плотность	1,2 (12)	

4.2 После окончательной сборки оборудование должно быть подвергнуто испытаниям на плотность всех соединений при рабочем давлении на входе и выходе.

4.3 Продолжительность испытания на прочность и плотность деталей и узлов, а также плотность после окончательной сборки, определяется временем, необходимым для тщательного осмотра, но не менее 1 мин. на каждое испытание. При этом падение давления не допускается.

4.4 Проверка соответствия требованиям пунктов 1.6; 1.7; 1.8 должна производиться путем обмера инструментами:

а) штангенциркулем ГОСТ 166-80;

б) микрометром с ценой деления 0,01 мм ГОСТ 6507-78;

в) угломером с нониусом ГОСТ 5378-66;

г) линейкой поверочной ГОСТ 8026-75;

д) шаблонами резьбовыми ГОСТ 519-77

4.5 Проверка требований к деталям после механической обработки (п.п. 1.4, 1.9; 1.14; 1.15; 1.16) должна производиться визуально.

Инв. № подл. | Подп. и дата | Взам. инв. № | Инв. № дубл. | Подп. и дата

4.6 Шероховатости поверхностей деталей (п.1.5) должны проверяться визуально путем сравнения с образцами шероховатости поверхности (рабочими) ГОСТ 9378-75.

4.7 Проверка качества лакокрасочного покрытия должна производиться определением прочности пленки при ударе ГОСТ 4765-73 на приборе У-1а и У-1 и определением укрывистости по ГОСТ 8784-75 по шахматной доске вязкости эмали 20-22С при температуре 20°С по вискозиметру ВЗ-4.

4.8 Проверка качества сборки должна производиться визуально. Сила и равномерность затяжки болтов, шпилек, гаек должна проверяться при помощи ключей с регулируемым крутящим моментом.

4.9 Проверка комплектности (п. 2.1) должна производиться визуально.

Типовой проект разработан в соответствии с действующими нормами и правилами и предусматривает мероприятия, обеспечивающие взрывную, взрывопожарную и пожарную безопасность при эксплуатации здания

Главный инженер проекта Ю.Г. Иосилевич

Инв. № подл. | Подп. и дата | Взам. инв. № | Инв. № дубл. | Подп. и дата

Типовой проект 905-1-30.87 Альбом 2

Формат	Зона	Поз.	Обозначение	Наименование	Кол.	Примечание
				Документация		
А3			ГРП1. 00СБ	Сборочный чертеж		
А4			ГРП0. 00Д	Технические требования		
				Сборочные единицы		
А4		1	ГРП1. 01. 00	Катушка	1	
А4		2	ГРП1. 02. 00	Катушка	1	
А4		3	ГРП1. 03. 00	Коллектор	1	
А4		4	ГРП1. 04. 00	Колено	1	
А4		5	ГРП1. 05. 00	Колено	1	
А4		6	ГРП1. 06. 00	Коллектор	1	
А4		7	ГРП1. 07. 00	Трубка импульсная	2	
А4		8	ГРП1. 08. 00	Опора	2	
				Детали		
А4		9	ГРП1. 09	Прокладка	8	
А4		10	—01	Прокладка	2	
А4		11	—02	Прокладка	3	
А4		12	—03	Прокладка	8	
А4		13	ГРП1. 10 —01	Кольцо	3	
А4		14	ГРП1. 11	Заглушка	1	
А4		15	ГРП1. 07. 01	Накидная гайка	2	
А4		16	ГРП1. 04. 02	Ниппель	2	
				Стандартные изделия		
				Болты ГОСТ7798-70		
		17		М12×50. 58. 096	8	
		18		М16×55. 58. 096	4	
		19		М16×60. 58. 096	44	
		20		М16×70. 58. 096	24	

Изм.	Лист	№ докум.	Подп.	Дата
Разраб.		Кудинов		02.87
Пробер.		Носилевич		02.87
Н.контр.		Носилевич		02.87
Утв.				

ГРП1. 00

Блок фильтра

Лит.	Лист	Листов
И	1	2

Институт МосгазНИИпроект

Формат А4

Формат	Зона	Поз.	Обозначение	Наименование	Кол.	Примечание
		21		Гайка М12.5.096 ГОСТ5915-70	12	
		22		Гайка М16.5.096 ГОСТ5915-70	72	
		23		Хснут 110-Ст3 ГОСТ24137-80	2	
				Вентилизаторные проходные		Каталог
				и угловые стальные		ЦКБА
				ГОСТ10094-75		
		24		угловой, исполнение 1, Ду6	2	15с13бк1
		25		фланцевый, исполнение 7, Ду20	1	15с12п2
				Задвижки клиновые с выд-		Каталог
				вижным шпинделем флан-		ЦКБА
				цевые ГОСТ10194-78		ЗКЛ2-16
		26		Ду50	1	
		27		Ду100	2	
				Прочие изделия		
		28		Фильтр ФГ19-100-12		
				ТУ51-746-76	1	
		29		Кран трехходовой натяжной		Каталог
				муфтовый с фланцем для		ЦКБА
				контрольного манометра Ду15		
				ТУ26-07-1061-73	2	14.ЧН-00-[illegible]
		30		Кран пробковый проходной		Каталог
				натяжной со сназкой		ЦКБА
				фланцевый Ду100		
				ТУ26-07-1190-78	1	КСР-16
				Комплекты		
				Детали		
А4			ГРП1. 10	Кольцо	1	
А4			ГРП1. 11 - 01	Заглушка	3	

Изм.	Лист	№ докум.	Подп.	Дата

ГРП1. 00

Лист 2

Копировал: [illegible]

Формат А4

ГРП 1.00СБ

Типовой проект 905-1-30.87. Альбом

Направление потока

Направление потока

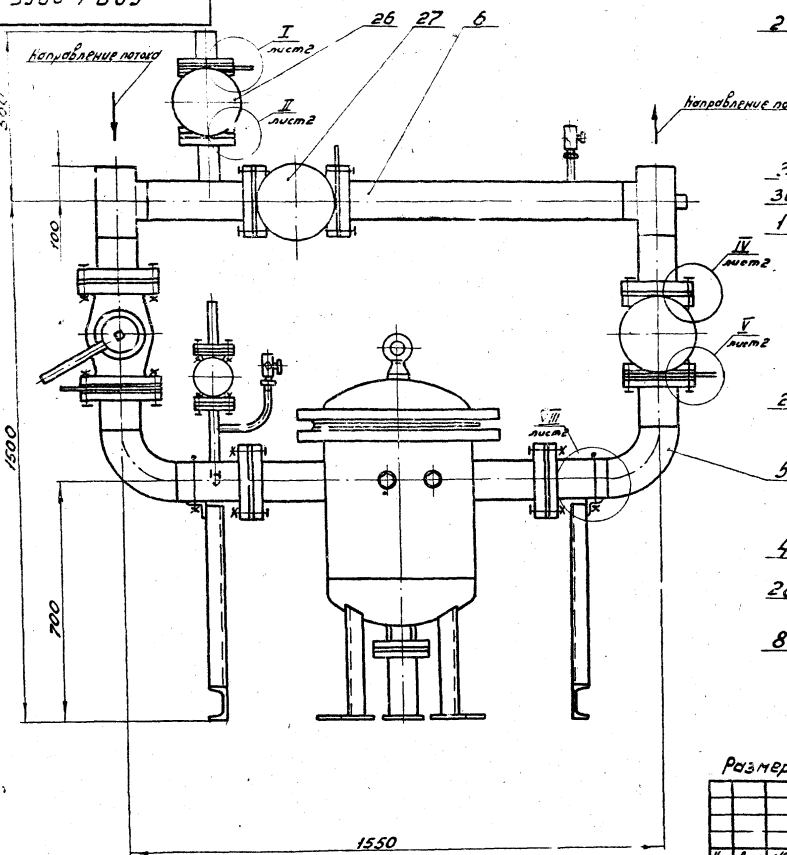

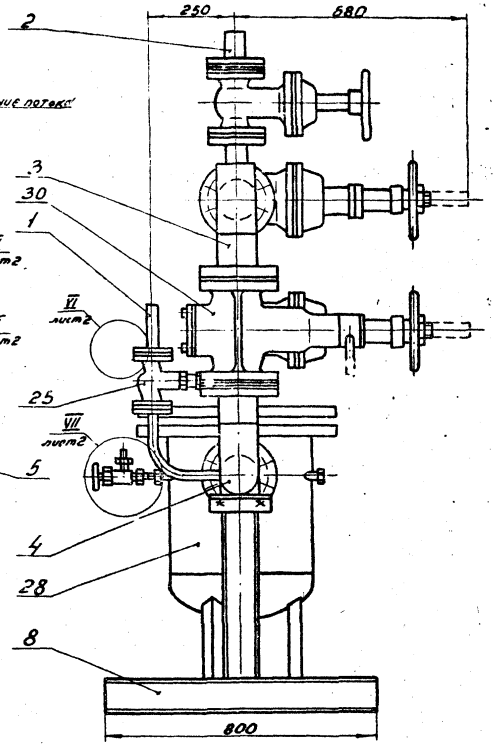

Размеры для справок

Изм.	Лист	№ докум.	Подп.	Дата	
Разраб.		Кувичев		03.87	Блок фильтров
Пров.		Васильевич		03.87	Сборочный чертеж
Т. контр.					
Н. контр.		Васильевич		03.87	
Утв.					

ГРП 1.00СБ

Лит.	Масса	Масштаб
Н	870,0	1:10

Лист 1 Листов 2

Институт МосгазНИИпроект

Копировал: Гаврилова

Формат А3

Инв. № подл. | Подп. и дата | Взам. инв. № | Инв. № дубл. | Подп. и дата

ГРП 1.00СБ

Типовой проект 905-1-30.87. Альбом 2

I лист 1
М1:2

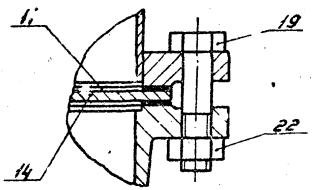

II лист 1
М1:2

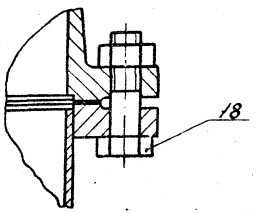

III лист 1
М1:1

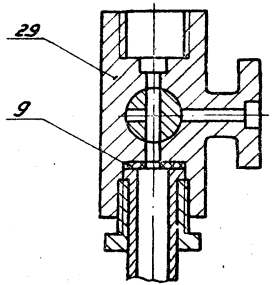

VI лист 1
М1:1

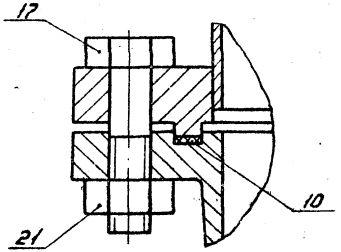

IV лист 1
М1:1

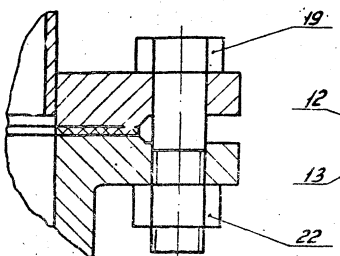

V лист 1
М1:1

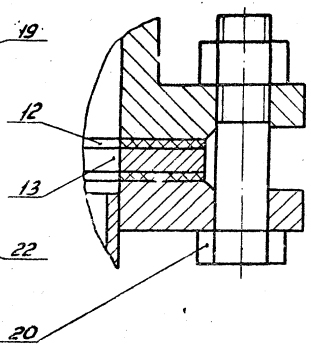

VII лист 1
М1:2

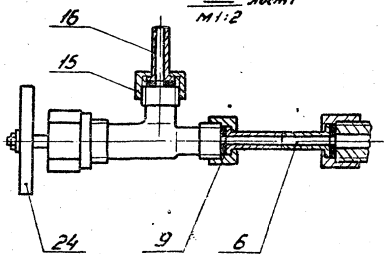

VIII лист 1
М1:4

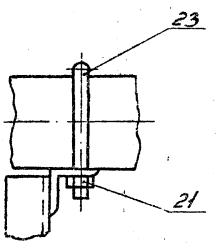

Инв. № подл. | Подп. и дата | Взам. инв. № | Инв. № дубл. | Подп. и дата

Изм.	Лист	№ докум.	Подп.	Дата

ГРП 1.00СБ

Лист 2

Копировал: Гаврилова

Формат А3

Поз.	Зона	Обозначение	Наименование	Кол.	Примечание
			Документация		
		ГРП1. 01. 00СБ	Сборочный чертеж		
			Детали		
1		ГРП1. 01. П1	Труба		
			Труба 25х2,0 ГОСТ 10704-76 / В-20 ГОСТ 10705-80		
			L = 145-1,0	1	0,17 кг
			Стандартные изделия		
	2		Фланец 4-20-25 ст25		
			ГОСТ 12820-80	1	

Трубопроводы 900-1-40.87 прилож. 2

Изм.	Лист	N Докум.	Подп.	Дата
Разраб.		Кудинов		02.86
Провер.		Посиневич		02.87
Н.контр.		Посиневич		02.87
Утв.				

Инв. N подл. | Подпись и дата | Взам. инв. N | Инв. N дубл. | Подпись и дата

Катушка

ГРП1. 01. 00

Лит. И | Лист | Листов

Институт Мосгазниипроект

Формат А4

ГРП1. 01. 00СБ

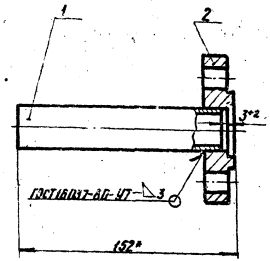

1. Катушку подвергнуть гидравлическим испытаниям на прочность давлением 1,5 МПа (15 кгс/см²) и плотность давлением 1,2 МПа (12 кгс/см²).
2. Продолжительность испытания на прочность и плотность определяется временем необходимым для осмотра мест сварки, но не менее 1 мин. на каждое испытание. При этом падение не допускается
3. * Размер для справок

Изм.	Лист	N Докум.	Подп.	Дата
Разраб.		Кудинов		02.86
Провер.		Посиневич		02.87
Т.контр.				
Н.контр.		Посиневич		02.87
Утв.				

Инв. N подл. | Подпись и дата | Взам. инв. N | Инв. N дубл. | Подпись и дата

Катушка
Сборочный чертеж

ГРП1. 01. 00СБ

Лит.	Масса	Масштаб
И	1,34	1:2

Лист | Листов 1

Институт Мосгазниипроект

копировал: [illegible]

Формат А4

Типовой проект 905-1-30.87 Альбом 2

Формат	Зона	Поз.	Обозначение	Наименование	Кол.	Примечание
				Документация		
А4			ГРП1. 02. 00СБ	Сборочный чертеж		
				Детали		
А4		1	ГРП1. 02. 01	Фланец (заготовка-фланец 1-50-16 ГОСТ 12820-80)	1	
Б4		2	ГРП1. 02. 02	Труба Труба 57х2.0 ГОСТ 10704-76 В-10 ГОСТ 10705-80		
				L=127*	1	0,35кг

Инв. № подл. | Подпись и дата | Взам. инв. № | Инв. № дубл. | Подпись и дата

Изм.	Лист	№ докум.	Подп.	Дата
Разраб.		Калинов		02.87
Провер.		Шкилевич		02.87
Н. контр.		Шкилевич		02.87
Утв.				

ГРП1. 02. 00

Катушка

Лит. А1 | Лист | Листов 1

Институт Мосгазстройпроект

Формат А4

ГРП1. 02. 00СБ

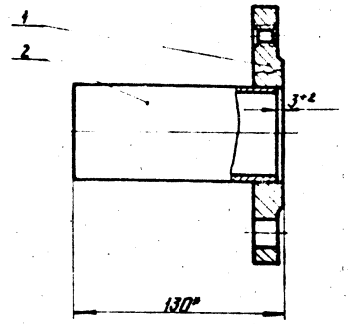

1. Катушку подвергнуть гидравлическим испытаниям на прочность давлением 1,5 МПа (15 кгс/см²) и плотность давлением 1,2 МПа (12 кгс/см²)
2. Продолжительность испытания на прочность и плотность определяется временем, необходимым для осмотра мест сварки, но не менее 1 мин. на каждое испытание. При этом падение давления не допускается.
3. * Размер для справок

Инв. № подл. | Подпись и дата | Взам. инв. № | Инв. № дубл. | Подпись и дата

Изм.	Лист	№ докум.	Подп.	Дата
Разраб.		Кузнецов		02.87
Провер.		Шкилевич		02.87
Т. контр.				
Н. контр.		Шкилевич		02.87
Утв.				

Катушка

Сборочный чертеж

Лит.	Масса	Масштаб
И	2.93	1:2

Лист | Листов 1

Институт Мосгазстройпроект

Копировал

Формат А4

ГРП 1. 02. 01

Типовой проект 903-1-30.87 Альбом 2

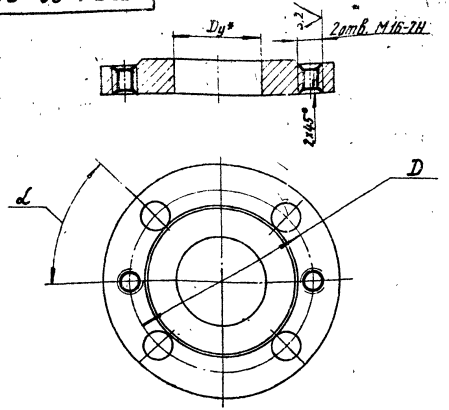

Обозначение	Dу, мм	D, мм	L, град.	Масса, кг
ГРП 1. 02. 01	50	125±1	≈ 45°	2,58
—01	100	180±1	≈ 22°30'	4,73

Инв.№ подл. | Подпись и дата | Взам.инв.№ | Инв.№ дубл. | Подпись и дата

Нач.Отд.				
Нач.Лаб.				
Гл.инж.				
Гл.констр.				
Нач.Лаб.	Лукин			02.88
Конструктор	Куйкин			02.88
Проверил	Лисиевич			02.88
Н.контр.	Шестакович			02.88

ГРП1. 02. 01

Фланец

Заготовка Фланец 1-Dу-16ст.25 ГОСТ 12820-80

Лит.	Масса	Масштаб
И	См. табл.	—

Лист Листов 1

Институт Массагропроект

Формат А4

Формат	Поз.	Обозначение	Наименование	Кол.	Примечание
			Документация		
А3		ГРП1. 03. 00 СБ	Сборочный чертеж		
			Детали		
А4	1	ГРП1. 03. 01-01	Труба	1	
А4	2	ГРП1. 03. 02	Труба	1	
Б.Ч	3	ГРП1. 03. 03	Труба		
			Труба 108×2,5 ГОСТ 10704-76 В-10 ГОСТ 10705-80		
			L=140-1	1	0,81кг
			Стандартные изделия		
	4		Фланец 1-50-16 ГОСТ 12820-80	1	
	5		Фланец 1-100-16 ГОСТ 12820-80	2	
	6		Тройник 108×4 ГОСТ 17376-83	1	

Инв.№ подл. | Подпись и дата | Взам.инв.№ | Инв.№ дубл. | Подпись и дата

Нач.Отд.				
Нач.Лаб.				
Гл.инж.				
Гл.констр.				
Нач.Лаб.	Лукин			02.88
Разраб.	Куйкин			02.88
Провер.	Лисиевич			02.88
Н.контр.	Лисиевич			02.88

ГРП1. 03. 00

Коллектор

Лит.	Масса	Масштаб
И		

Лист 1 Листов 1

Институт Массагропроект

Копировал: Ю.А

Формат А4

ГРП 1.03.00СБ

Типовой проект 905-1-308.7 Альбом 2

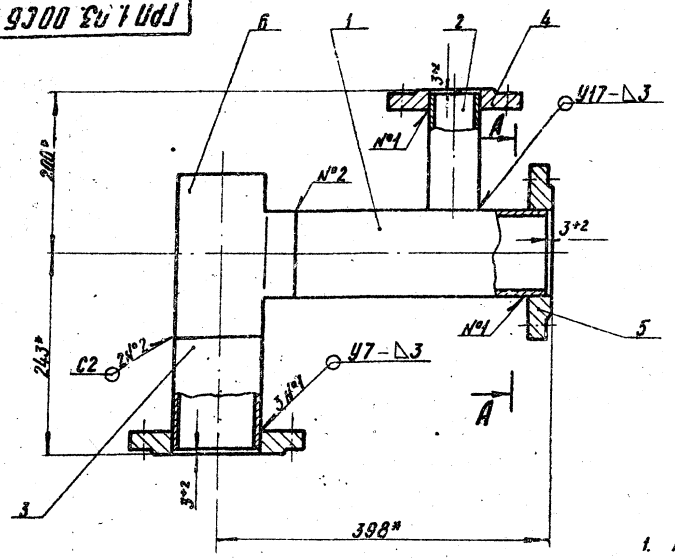

А – А

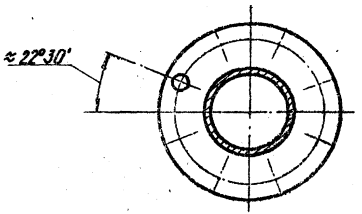

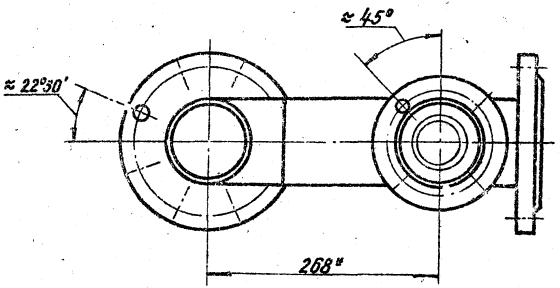

1. Коллектор подвергнуть гидравлическим испытаниям на прочность давлением 1,5 МПа (15 кгс/см²) и плотность давлением 1,2 МПа (12 кгс/см²)
2. Продолжительность испытания на прочность и плотность определяется временем необходимым для осмотра мест сварки, но не менее 1 мин. на каждое испытание. При этом падение давления не допускается.
3. * Сварные швы по ГОСТ 16037-80
4. * размеры для справок

Изм.	Лист	№ докум.	Подп.	Дата	ГРП 1.03.00СБ		
Разраб.		Кединой		02.88	Коллектор Сборочный чертеж	Лит.	Масса	Масштаб
Провер.		Шапилевич				И	18,38	1:4
Т.контр.						Лист	Листов 1	
Н.контр.		Шапилевич		02.88		Институт Мосгражданпроект		
Утв.								

Копировал: [illegible]

Формат А3

Инв. № подл. | Подпись и дата | Взам. инв. № | Инв. № дубл. | Подпись и дата

ГРП 1.03.01

12,5

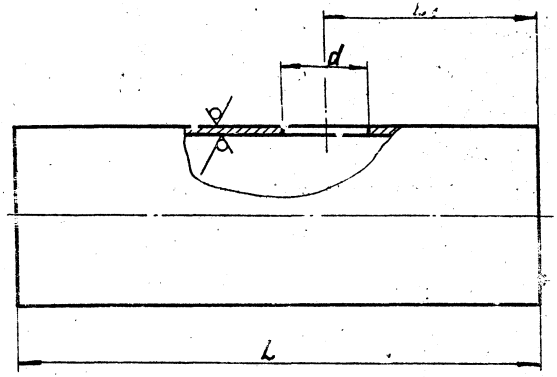

Обозначение	L, мм	L1, мм	d, мм	Масса, кг
ГРП3. 03. 01	245-4,2	127±1	21+0,5	1,60
-01	315-4,3		53+0,5	2,08
-02	825-4,3	170±1	85+0,4	5,36

Инв.№ подл.	Подп. и дата	Взам. инв.№	Инв.№ дубл.	Подп. и дата	

Гл.инж. проекта	Ю.Лисс			Дата 02.86	
Нач.отд.	Кубинин			02.86	
Руковод.гр.	Ярославцев			02.86	
Гл.конструктор					
Н.контр.	Ярославцев			02.86	
Инж.					

Труба

Труба 108±2,5 ГОСТ 10704-76
В-10 ГОСТ 10705-80

ГРП 1.03.01

Лит. | Масса | Масштаб
0,38 | 1:2

Лист | Листов 1

Институт Мосгазниипроект

Формат А4

ГРП 1.03.02

12,5

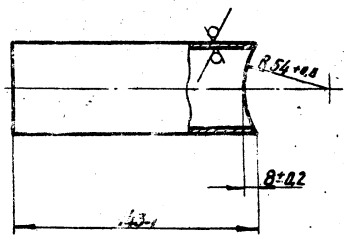

Инв.№ подл.	Подп. и дата	Взам. инв.№	Инв.№ дубл.	Подп. и дата	

Гл.инж. проекта	Ю.Лисс			Дата 02.86	
Нач.отд.	Кубинин			02.86	
Руковод.гр.	Ярославцев			02.86	
Гл.конструктор					
Н.контр.	Ярославцев			02.86	
Инж.					

Труба

Труба Ø20 ГОСТ 10704-76
В-10 ГОСТ 10705-80

ГРП 1.03.02

Лит. | Масса | Масштаб
0,38 | 1:2

Лист | Листов 1

Институт Мосгазниипроект

Формат А4

Копировал

Типовой проект 905-1-90.87 Альбом 2

Формат	Зона	Поз.	Обозначение	Наименование	Кол.	Примечание
				Документация		
А3			ГРП1. 04. 00СБ	Сборочный чертеж		
				Детали		
А4		1	ГРП1. 04. 01	Трубка	1	
А4		2	ГРП1. 04. 02	Ниппель	1	
А4		3	ГРП1. 04. 03	Штуцер	1	
Б4		4	ГРП1. 04. 04	Труба		
				Труба 108×2,5 ГОСТ 10704-76 / В-10 ГОСТ 10705-80		
				L=90-0,9	1	0,59кг
А4		5	ГРП1. 04. 05	Отвод	1	
А4		6	ГРП1. 02. 01 - 01	Фланец (заготовка-фланец		
А4				1-100-16 ст 25		
А4				ГОСТ 12820-80)	1	
А4		7	ГРП1. 03. 01	Труба	1	
				Стандартные изделия		
		9		Фланец 4-20-25 ст 25		
				ГОСТ 12820-80	1	
		10		Фланец 1-10-16 ст 25		
				ГОСТ 12820-80	1	
		11		Отвод 90° 108×4		
				ГОСТ 17375-83	1	

Изм.	Лист	№ докум.	Подп.	Дата
Разраб.		Кудинов		02.87
Провер.		Иосилевич		02.87
Т.контр.				
Н.контр.				02.87
Утв.				

ГРП1.04.00

Колено

Лит.	Лист	Листов
Н		1

Институт МосгазНИИпроект

Формат А4

Подпись и дата | Взам. инв. № | Инв. № дубл. | Подпись и дата | Инв. № подл.

ГРП 1. 04. 01

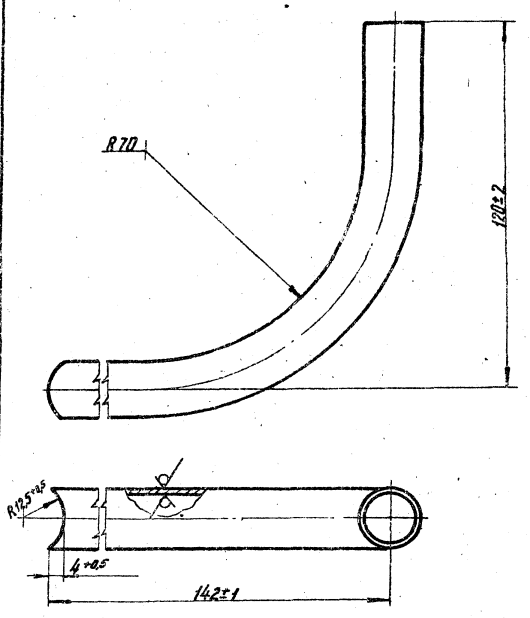

Изм.	Лист	№ докум.	Подп.	Дата
Разраб.		Кудинов		02.87
Провер.		Иосилевич		02.87
Т.контр.				
Н.контр.		Иосилевич		02.87
Утв.				

ГРП1.04.01

Трубка

Труба 108×1,2 ГОСТ 10704-76 / В-20 ГОСТ 10705-80

Лит.	Масса	Масштаб
Н	0,1	

Лист | Листов

Институт МосгазНИИпроект

Копировал: [illegible]

Формат А4

ГРП 1.04.00СБ

Типовой проект 905-1-30.87. Альбом 2

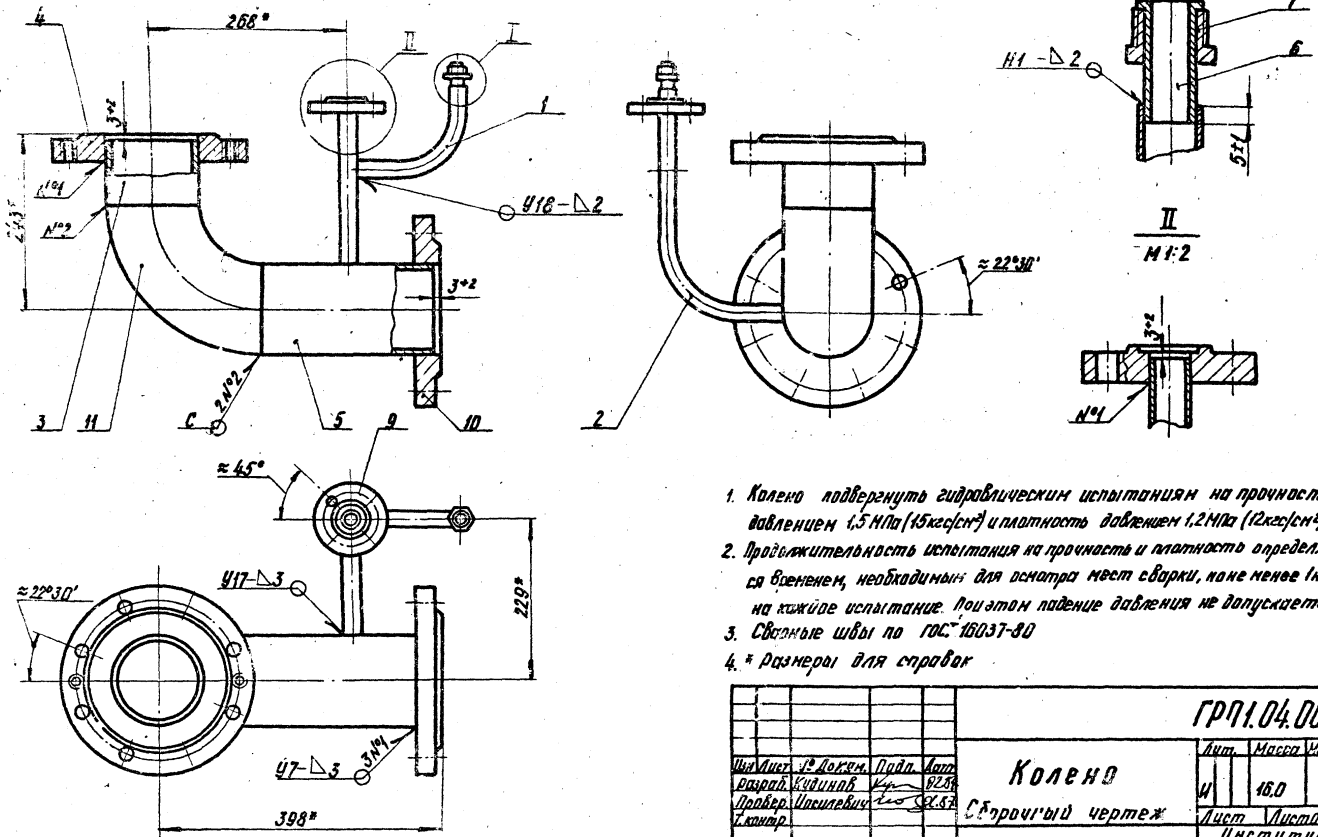

1. Колено подвергнуть гидравлическим испытаниям на прочность давлением 1,5 МПа (15 кгс/см²) и плотность давлением 1,2 МПа (12 кгс/см²)
2. Продолжительность испытания на прочность и плотность определяется временем, необходимым для осмотра мест сварки, но не менее 1 мин. на каждое испытание. При этом падение давления не допускается.
3. Сварные швы по ГОСТ 16037-80
4. * Размеры для справок

					ГРП1.04.00СБ			
Изм	Лист	№ докум.	Подп.	Дата	Колено	Лит.	Масса	Масштаб
Разраб.		Кудинов		02.87		И	16.0	1:5
Провер.		Иосилевич		02.87	Сборочный чертеж	Лист	Листов 1	
Т.контр.						Институт		
Н.контр.		Иосилевич		02.87		Мосгаз НИИпроект		
Утв.								

копировал: [illegible]

формат А3

Типовой проект 905-1-30.87 Альбом 2

ГРП 1.04.02

6,3 (√)

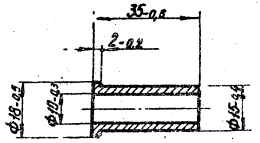

Изм.	Лист	№ докум.	Подп.	Дата	Киппель	Лит.	Масса	Масштаб
Разраб.		Кудинов		02.87		И	0,03	1:1
Провер.		Иосилевич		02.87		Лист	Листов 1	
Т.контр.								
Н.контр.		Иосилевич		02.87	Сталь 20-4-Б ГОСТ 1050-74	Институт Мосгазнишпроект		

Инв. № подл. | Подпись и дата | Взам. инв. № | Инв. № дубл. | Подпись и дата

формат А4

ГРП 1.04.03

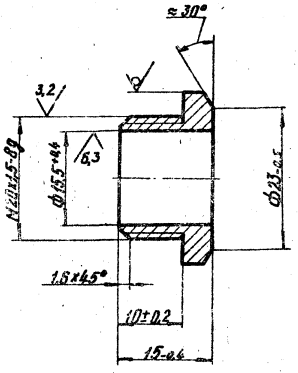

Изм.	Лист	№ докум.	Подп.	Дата	Штуцер	Лит.	Масса	Масштаб
Разраб.		Кудинов		02.87		И	0,03	2:1
Провер.		Иосилевич		02.87		Лист	Листов 1	
Т.контр.								
Н.контр.		Иосилевич		02.87	Шестигранник 24-5 ГОСТ 8560-78 / 45-В ГОСТ 1051-73	Институт Мосгазнишпроект		

Инв. № подл. | Подпись и дата | Взам. инв. № | Инв. № дубл. | Подпись и дата

копировал: [illegible]

формат А4

Типовой проект 305-1-90.87 Альбом 2

ГРП 1. 04. 05

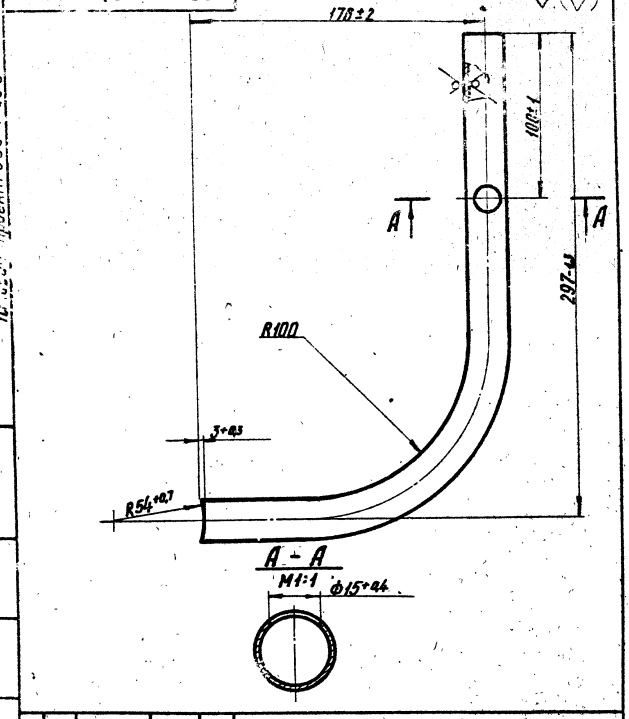

Изм.	Лист	№ докум.	Подп.	Дата	
Разраб.		Кудинов		02.87	
Провер.		Иосилевич		02.87	
Н.контр.					
Утв.		Иосилевич		02.87	

Отвод

Труба 25х2,0 ГОСТ 10704-76 / В-20 ГОСТ 10705-80

Лит.	Масса	Масштаб
И	0,5	1:2

Лист | Листов 1

Институт Мосгазпроект

ГРП 1. 04. 05

Формат А4

Формат	Зона	Поз.	Обозначение	Наименование	Кол.	Примечание
				Документация		
А4			ГРП1. 05. 00 СБ	Сборочный чертеж		
				Детали		
БЧ		1	ГРП1. 05. 01	Труба		
				Труба 108х2,5 ГОСТ 10704-76 / В-10 ГОСТ 10705-80		
				L = 125-1	1	0,81кг
БЧ		2	ГРП1. 05. 02	Труба		
				Труба 108х2,5 ГОСТ 10704-76 / В-10 ГОСТ 10705-80		
				L = 145-1	1	0,93кг
А4		3	ГРП1. 02. 01-01	Фланец (заготовка-фланец 1-100-16 ст 25 ГОСТ 12820-80)	1	
				Стандартные изделия		
		4		Фланец 1-100-16 ст 25 ГОСТ 12820-80	1	
		5		Отвод 90° 108х4 ГОСТ 17375-83	1	

Изм.	Лист	№ докум.	Подп.	Дата	
Разраб.		Кудинов		02.87	
Провер.		Иосилевич		02.87	
Н.контр.		Иосилевич		02.87	
Утв.					

Колено

Лит.	Лист	Листов
И		1

Институт Мосгазпроект

ГРП 1. 05. 00

Инв. № подл. | Подпись и дата | Взам. инв. № | Инв. № дубл. | Подпись и дата

копировал: [illegible]

Формат А4

Типовой проект 905-1-30.87 Альбом 2

ГРП1. 05. 00СБ

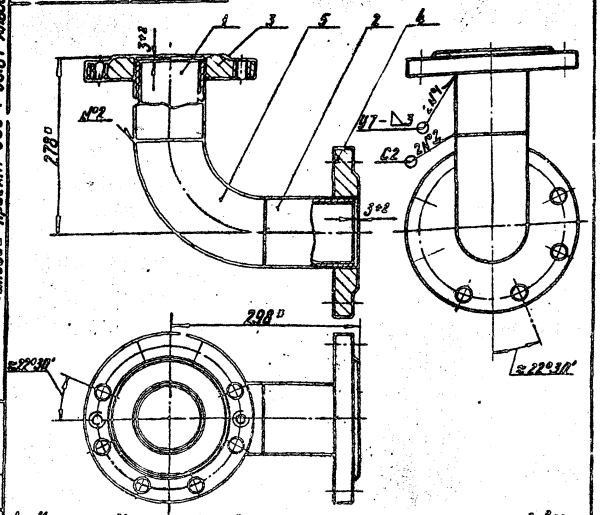

1. Колено подвергнуть гидравлическим испытаниям на прочность давлением 1,5 МПа (15 кгс/см²) и плотность давления 1,2 МПа (12 кгс/см²)
2. Продолжительность испытания на прочность и плотность определяется временем на осмотр всех сварки, но не менее 1 мин. на каждое испытание. При этом падение давления не допускается.
3. Сварные швы по ГОСТ 16037-80
4. * Размеры для справок

Изм.	Лист	№ докум.	Подп.	Дата
Разраб.		Кудинов		01.87
Провер.		Носилевич		01.87
Т.контр.				
Н.контр.		Носилевич		01.87
Утв.				

ГРП1. 05. 00СБ

Колено

Сборочный чертеж

Лит.	Масса	Масштаб
И	13,70	1:5

Лист | Листов 1

Институт Мосгазниипроект

Формат А4

Инв. № подл. | Подпись и дата | Взам. инв. №

Формат	Зона	Поз.	Обозначение	Наименование	Кол.	Примечание
				Документация		
А3			ГРП1. 06. 00 СБ	Сборочный чертеж		
				Детали		
А4		1	ГРП1. 06. 01	Ниппель	1	
А4		2	ГРП1. 06. 02	Бобышка	1	
А4		3	ГРП1. 06. 03	Тройник (Заготовка-тройник 108×4) ГОСТ 17376-83	1	
Б4		4	ГРП1. 06. 04	Труба 108×25 ГОСТ 10705-80 / Труба 8-10 ГОСТ 10705-80 L = 175-1	1	1,14 кг
А4		5	ГРП1. 02. 01-01	Фланец (Заготовка-фланец 1-100-16 ст 25 ГОСТ 12820-80	1	
А4		6	ГРП1. 03. 01-02	Труба	1	
А4		8	ГРП1. 04. 03	Штуцер	1	
				Стандартные изделия		
		10		Фланец 1-100-16 ГОСТ 12820-80	1	

Изм.	Лист	№ докум.	Подп.	Дата
Разраб.		Кудинов		02.87
Провер.		Носилевич		02.87
Н.контр.		Носилевич		02.87
Утв.				

ГРП1. 06. 00

Коллектор

Лит.	Масса	Масштаб
И		

Лист | Листов 1

Институт Мосгазниипроект

Формат А4

Копировал: Ев

Инв. № подл. | Подпись и дата | Взам. инв. №

ГРП 1.06.00

Типовой проект 905-1-90.87 Альбом 2

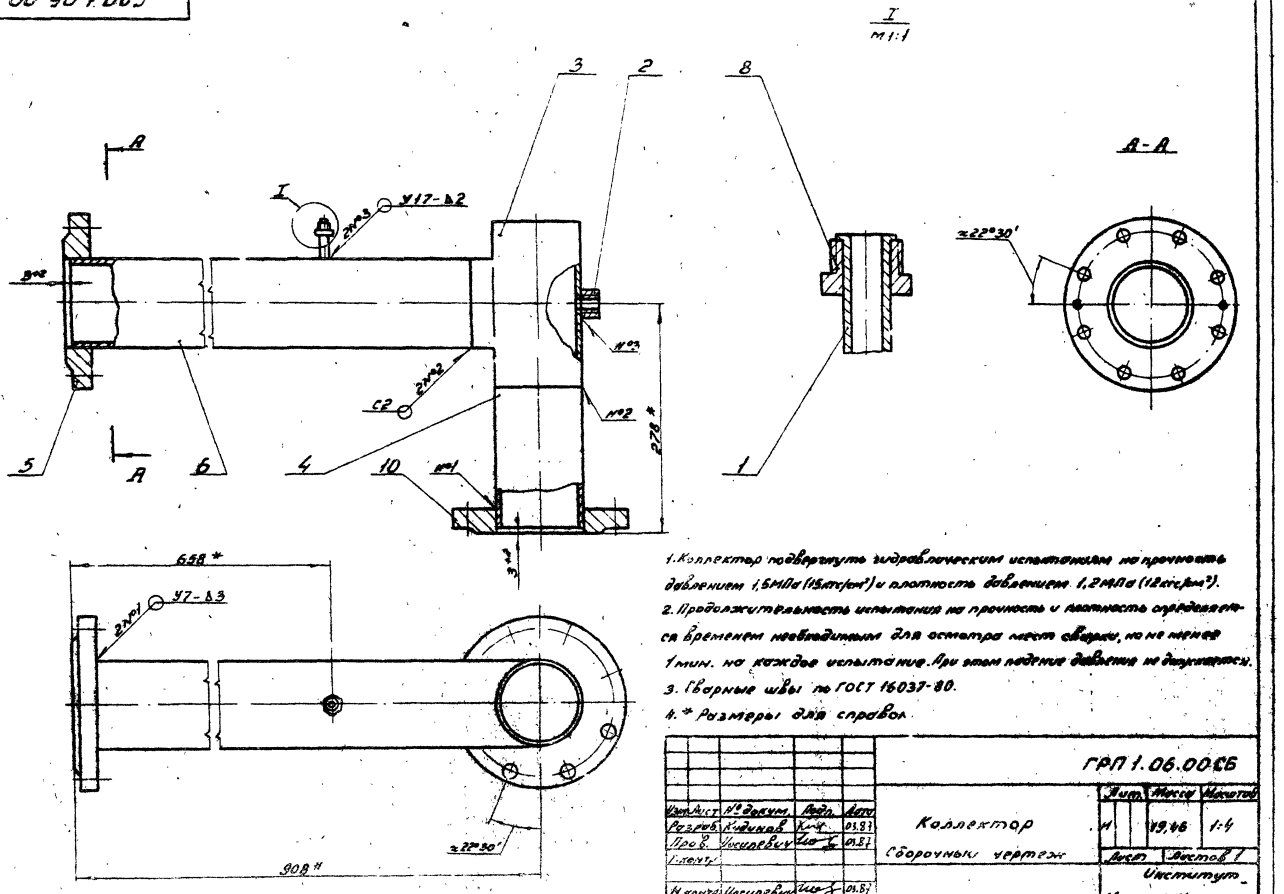

1. Коллектор подвергнуть гидравлическим испытаниям на прочность давлением 1,5МПа (15кгс/см²) и плотность давлением 1,2МПа (12кгс/см²).
2. Продолжительность испытания на прочность и плотность определяется временем необходимым для осмотра мест сварки, но не менее 1мин. на каждое испытание. При этом падение давления не допускается.
3. Сварные швы по ГОСТ 16037-80.
4. * Размеры для справок.

					ГРП 1.06.00СБ			
Изм.	Лист	№ докум.	Подп.	Дата	Коллектор	Лит.	Масса	Масштаб
Разраб.		Кидинов		03.87		Н	19,46	1:4
Пров.		Иосилевич		03.87	Сборочный чертеж	Лист	Листов 1	
Т.контр.						Институт		
Н.контр.		Иосилевич		03.87		Мосгаз НИИпроект		
Утв.								

Копировал: Гаврилова

Формат А3

Инв. № подл. | Подп. и дата | Взам. инв. № | Инв. № дубл. | Подп. и дата

Типовой проект 905-1-30.87 Альбом 2

ГРП 1.06.01

12,5

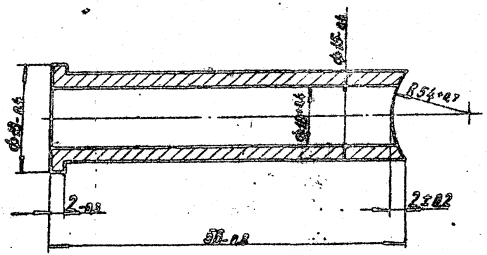

Изм.	Лист	N докум.	Подп.	Дата	Ниппель	Лит.	Масса	Масштаб
Разраб.		Кудинов		02.87		И	0,03	2:1
Провер.		Посилевич		02.87		Лист	Листов 1	
Т. контр.						Институт		
Н. контр.		Посилевич		02.87	Сталь 20-4-Б ГОСТ 1050-74	Мосгаз НИИпроект		
Утв.								

Инв. № подл. | Подпись и дата | Взам. инв. № | Инв. № дубл. | Подпись и дата

ГРП 1.06.01

Формат А4

ГРП 1.06.02

12,5

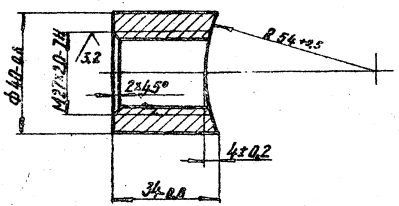

Изм.	Лист	N докум.	Подп.	Дата	Бобышка	Лит.	Масса	Масштаб
Разраб.		Кудинов		02.87		И	0,2	
Провер.		Посилевич		02.87		Лист	Листов	
Т. контр.						Институт		
Н. контр.		Посилевич		02.87	Сталь 20-4-Б ГОСТ 1050-74	Мосгаз НИИпроект		
Утв.								

Инв. № подл. | Подпись и дата | Взам. инв. № | Инв. № дубл. | Подпись и дата

ГРП 1.06.02

Копировал: [illegible]

Формат А4

Типовой проект 905-1-90.87 Альбом 2

ГРП 1.06.03

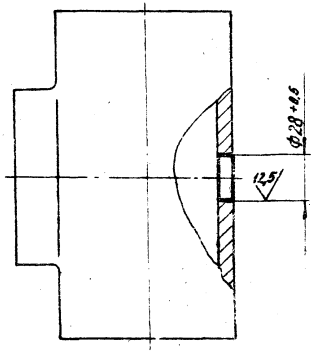

Инв. № подл.	Подпись и дата	Взам. инв. №	Инв. № дубл.	Подпись и дата			
Инв. № подл.	Подпись и дата	Взам. инв. №	Инв. № дубл.	Подпись и дата			

Изм.	Лист	№ докум.	Подп.	Дата	Тройник	Лит.	Масса	Масштаб
Разраб.		Кудинов		02.87		Н	3,2	1:2
Провер.		Носилевич		02.87		Лист		
Т.контр.								
Н.контр.		Носилевич		02.87	Заготовка Тройник 108×4 ГОСТ 17.76-83	Инсп.		
Утв.						Мосгаз НИИ проект		

Формат А4

ГРП 1.07.00

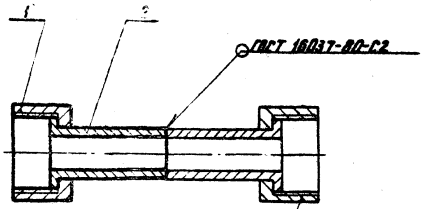

Гайка накидная и ниппель фильтра ФГ19-100-12 (для справок)

1. Трубку импульсную подвергнуть гидравлическим испытаниям на прочность давлением 1,5МПа (15кгс/см²) и плотность давлением 1,2МПа (12кгс/см²)
2. Продолжительность испытания на прочность и плотность определяется временем, необходимым для осмотра мест сварки, но не менее 1мин, на каждое испытание. При этом падение давления не допускается.

Формат	Зона	Поз.	Обозначение	Наименование	Кол.	Примечание
				Детали		
А4		1	ГРП 1.07.01	Гайка накидная	1	
А4		2	ГРП 1.06.02	Ниппель	1	

Изм.	Лист	№ докум.	Подп.	Дата	Трубка импульсная	Лит.	Масса	Масштаб
Разраб.		Кудинов		02.87		Н	0,066	1:1
Провер.		Носилевич		02.87		Лист	листов 1	
Т.контр.								
Н.контр.		Носилевич		02.87		Институт		
Утв.						Мосгаз НИИ проект		

Копировал: [illegible]

Формат А4

Типовой проект 905-1-90.87 Альбом 2

ГРП 1.07.01

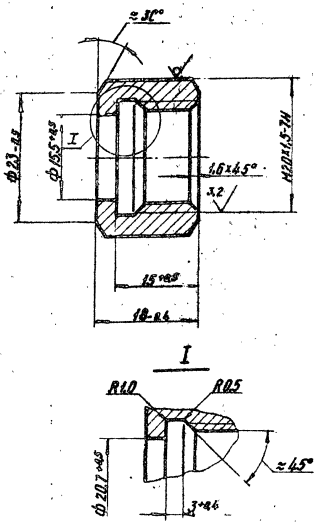

Изм.	Лист	N Докум.	Подп.	Дата
Разраб.		Кудинов		02.87
Провер.		Иосилевич		02.87
Т.контр.				
Н.контр.		Иосилевич		02.87
Утв.				

Гайка накидная

Лит.	Масса	Масштаб
И	0,036	2:1

Лист | Листов

Шестигранник 24-5 ГОСТ 8560-78, 45-8 ГОСТ 1051-73

Институт МосгазНИИпроект

ГРП1.07.01

Формат А4

Формат	Зона	Поз.	Обозначение	Наименование	Кол.	Примечание
				Документация		
А4			ГРП1.08.00СБ	Сборочный чертеж		
				Детали		
А4		1	ГРП1.08.01	Швеллер	1	
А4		2	ГРП1.08.02	Уголок	1	
А4		3	ГРП1.08.03	Стойка		
				Швеллер 10-ГОСТ 8240-72, Ст3-1 ГОСТ 535-79		
				L=548-2	1	4,70кг

Изм.	Лист	N Докум.	Подп.	Дата
Разраб.		Кудинов		02.87
Провер.		Иосилевич		02.87
Н.контр.		Иосилевич		02.87
Утв.				

Опора

ГРП1.08.00

Лит.	Масса	Масштаб
И		

Институт МосгазНИИпроект

Формат А4

Типовой проект 905-1-90.87 Альбом 2

ГРП 1.08.00СБ

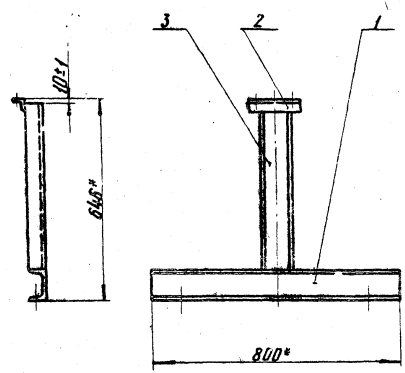

1. Сварные швы по ГОСТ 5264-80-Т1-Δ5
2.* Размеры для справок

Изм.	Лист	N Докум.	Подп.	Дата	Опора	Лит.	Масса	Масштаб
Разраб.		Кудинов		02.87	Сборочный чертеж	И	13,83	1:10
Провер.		Носилевич		02.87		Лист		
Т.контр.						Инст.		
Н.контр.		Носилевич		02.87		Мосгаз НИИпроект		
Утв.								

Инв. № подл. | Подпись и дата | Взам. инв. № | Инв. № дубл. | Подпись и дата

ГРП 1.08.01

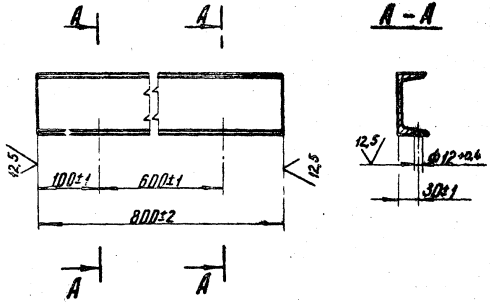

Изм.	Лист	N Докум.	Подп.	Дата	Швеллер	Лит.	Масса	Масштаб
Разраб.		Кудинов		02.87		И	8,72	1:5
Провер.		Носилевич		02.87		Лист	Листов 1	
Т.контр.						Институт		
Н.контр.		Носилевич		02.87	Швеллер 10-ГОСТ 8240-72 Ст3-1-ГОСТ 535-79	Мосгаз НИИпроект		
Утв.								

Инв. № подл. | Подпись и дата | Взам. инв. № | Инв. № дубл. | Подпись и дата

копировал: [signature]

формат А4

Типовой проект 905-1-90.87 Альбом 2

ГРП 1 09

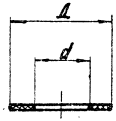

Обозначение	Д, мм	d, мм	Масса, кг
ГРП1. 09	18	10	0,0006
-01	50	36	0,0030
-02	102	58	0,0870
-03	158	110	0,0159

Размеры обеспечить инструментом

ГРП1. 09

Изм.	Лист	№ Докум.	Подп.	Дата
Разраб.		Кудинов		02.87
Провер.		Иосилевич		02.87
Т. контр.				
Н. контр.		Иосилевич		02.87
Утв.				

Прокладка

Лит. И | Масса | Масштаб — | Лист | Листов 1

Паронит ПМБ 2,0 ГОСТ 481-80

Институт МосгазНИИпроект

Формат А4

ГРП 1 08 02

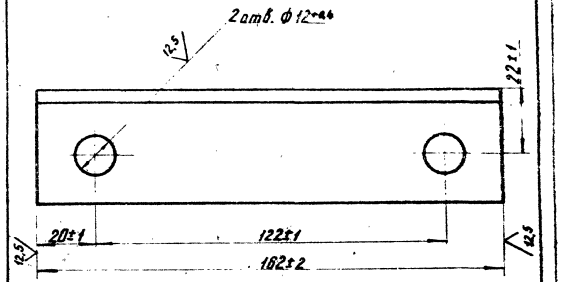

ГРП 1. 08. 02

Изм.	Лист	№ Докум.	Подп.	Дата
Разраб.		Кудинов		02.87
Провер.		Иосилевич		02.87
Т. контр.				
Н. контр.		Иосилевич		02.87
Утв.				

Уголок

Лит. И | Масса 0,40 | Масштаб 1:1 | Лист | Листов 1

Уголок $\frac{40\times40\times4\text{-}6\text{-}\text{ГОСТ}\,8509\text{-}72}{\text{Ст3-1-ГОСТ}\,535\text{-}79}$

Институт МосгазНИИпроект

копировал: [signature]

Формат А4

Типовой проект 905-1-30.87 Альбом 2

ГРП 1.10

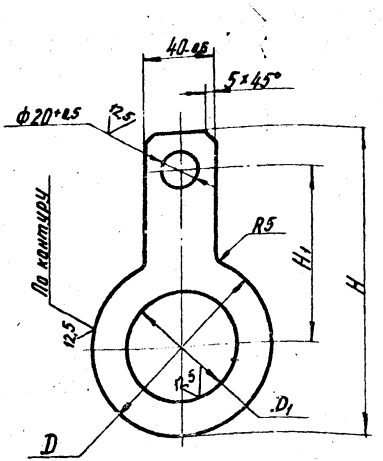

Обозначение	D, мм	D1, мм	H, мм	H1, мм	B*, мм	Масса, кг
ГРП 1.10	102-0,9	58 +0,7	171-1,0	100±0,4	5	0,2
—01	158-1,0	110+0,9	229-1,2	130±0,5	8	0,81

Изм. Лист	№ докум.	Подп.	Дата
Разраб.	Кудинов		02.84
Провер.	Васильевич		02.84
Т.контр.			
Н.контр.	Васильевич		02.84
Утв.			

ГРП1.10

Кольцо

Лит. И | Масса: См. табл. | Масштаб: —

Лист | Листов

Лист 6-ПК-В ГОСТ 19903-74
8-Ст3сп4 ГОСТ 14637-79

Институт Мосгазниишпроект

Формат А4

ГРП 1.11

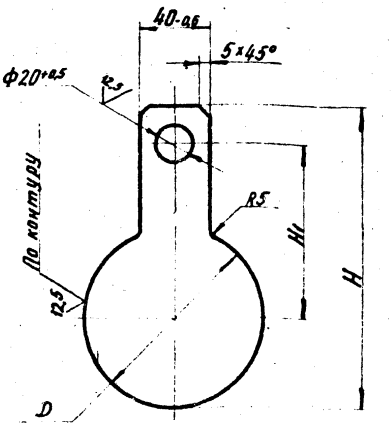

Обозначение	D, мм	H, мм	H1, мм	B*, мм	Масса, кг
ГРП 1.11	102-0,9	171-1,0	100±0,4	5	0,28
—01	158-1,0	229-1,2	130±0,5	8	1,41

Изм. Лист	№ докум.	Подп.	Дата
Разраб.	Кудинов		02.84
Провер.	Васильевич		02.84
Т.контр.			
Н.контр.	Васильевич		02.84
Утв.			

ГРП1.11

Заглушка

Лит. И | Масса: См. табл. | Масштаб: —

Лист | Листов 1

Лист 6-ПК-В ГОСТ 19903-74
8-Ст3сп4 ГОСТ 14637-79

Институт Мосгазниишпроект

Формат А4

Копировал Ерд

Формат	Зона	Поз.	Обозначение	Наименование	Кол.	Примечание
				Документация		
А3			ГРП2. 00 СБ	Сборочный чертеж		
А4			ГРП0. 00Д	Технические требования		
				Сборочные единицы		
А4		1	ГРП2. 01. 00	Катушка	2	
А4		2	ГРП2. 02. 00	Катушка	1	
А4		3	ГРП2. 03. 00	Катушка	2	
А4		4	ГРП2. 04. 00	Катушка	1	
А4		5	ГРП2. 05. 00	Коллектор	1	
А4		6	ГРП2. 06. 00	Трубка импульсная	1	
А4		7	ГРП2. 07. 00	Трубка импульсная	1	
А4		8	ГРП2. 08. 00	Рама	1	
				Детали		
А4		10	ГРП2. 10	Косынка	1	
А4		11	ГРП2. 11	Кольцо	2	
А4		12	ГРП2. 12	Прокладка	1	
		13	-01	Прокладка	2	
		14	-02	Прокладка	10	
				Стандартные изделия		
		16		Муфта 15 ГОСТ 8966-75	1	
		17		Муфта 32 ГОСТ 8966-75	1	
		18		Контргайка 15 ГОСТ 8968-75	2	
		19		Контргайка 32 ГОСТ 8968-75	2	

Инв. № подл. | Подпись и дата | Взам. инв. № | Инв. № дубл. | Подпись и дата

Изм.	Лист	№ докум.	Подп.	Дата	
Разраб.		Кучинов			ОС.8А
Провер.		Посылевич			ОС.8А
Н. контр.					
Утв.		Посылевич			ОС.8А

ГРП2. 00

Блок редуцирования

Лит.	Лист	Листов
И		1

Институт Мосгазниипроект

Формат А4

Формат	Зона	Поз.	Обозначение	Наименование	Кол.	Примечание
				Краны пробковые проходные конусные сальниковые муфтовые ГОСТ 2704-77		11б6бк
		20		Ду 15	1	
		21		Ду 32	1	
		22		Вентиль запорный проходной фланцевый на Ру 2,5 МПа (25 кгс/см²) Ду 20, исполнение 7 ГОСТ 10094-75	1	15с12нж
		23		Задвижка клиновая с выдвижным шпинделем фланцевая Ду 100 ГОСТ 10194-78	1	3кч2-16
				Болты ГОСТ 7798-70		
		24		М10х25. 58. 096	2	
		25		М12х50. 58. 096	8	
		26		М16х60. 58. 096	48	
		27		М16х70. 58. 096	16	
				Гайки ГОСТ 5915-70		
		28		М10. 5. 096	6	
		29		М12. 5. 096	12	
		30		М16. 5. 096	64	
		31		Хомут 60-Ст3 ГОСТ 24137-80	2	
		32		Хомут 110-Ст3 ГОСТ 24137-80	2	
		33		Сгон 15 ГОСТ 8969-75	1	
		34		Сгон 32 ГОСТ 8969-75	1	

Инв. № подл. | Подпись и дата | Взам. инв. № | Инв. № дубл. | Подпись и дата

Изм.	Лист	№ докум.	Подп.	Дата	

ГРП2. 00

Лист 2

Копировал: [illegible]

Формат А4

Типовой проект 905-1-30.87 Альбом 2

Формат	Зона	Поз.	Обозначение	Наименование	Кол.	Прим.
				Прочие изделия		
		35		Кран трехходовой натяжной муфтовый с фланцем для контрольного манометра 14М1-00-00 Ду 15мм ТУ26-07-1061-73	1	
		36		Задвижка клиновая с невыдвижным шпинделем фланцевая Ду100 ТУ 26-07-1150-76	1	30447бм
				Комплекты		
	А3		ГРП 2.15	Ключ комбинированный	1	
			-03	Ключ комбинированный	1	
	А4		ГРП 2.16	Заглушка	2	
			Переменные данные	для исполнений		
				ГРП 2.00		
				Прочие изделия		
		38		РДБК1-100ТУ 400-10-40-79	1	
		39		Клапан ПКН-100 ТУ 400-10-34-86	1	
				ГРП 2.00-01		
				Прочие изделия		
		38		РДБК1П-100-ТУ-400-10-40-79	1	
		39		Клапан ПКВ-100 ТУ 400-10-34-86	1	

Подп. и дата | Инв. № дубл. | Взам. инв. № | Подп. и дата | Инв. № подл.

Изм. | Лист | № докум. | Подп. | Дата

ГРП 2.00

Лист 3

Копировал: Сф. Формат А4

ГРП 2.16

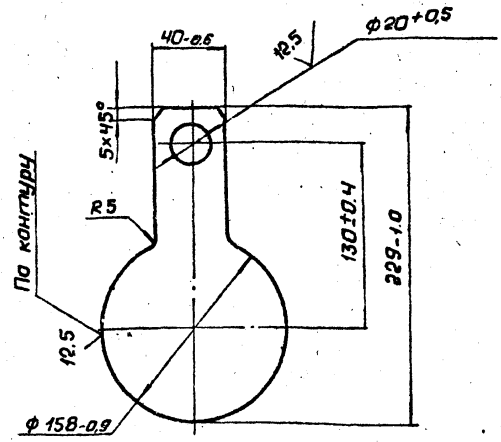

Изм.	Лист	№ докум.	Подп.	Дата	ГРП 2.16		
Разраб.		Зулина		02.87	Заглушка	Лит.	Масса	Масш.
Пров.		Насилевич				И	0,88	1:2
Т. конт.						Лист	Листов 1	
Н. конт.		Насилевич		02.87	Лист Б-ПН-5,0 ГОСТ 19903-74 / ВСт3сп4 ГОСТ 14637-79	Институт Мосгазниипроект	
Утв.							

Копировал: Сф. Формат А4

ГРП 2.00СБ

Типовой проект 905-1-30.87 Альбом 2

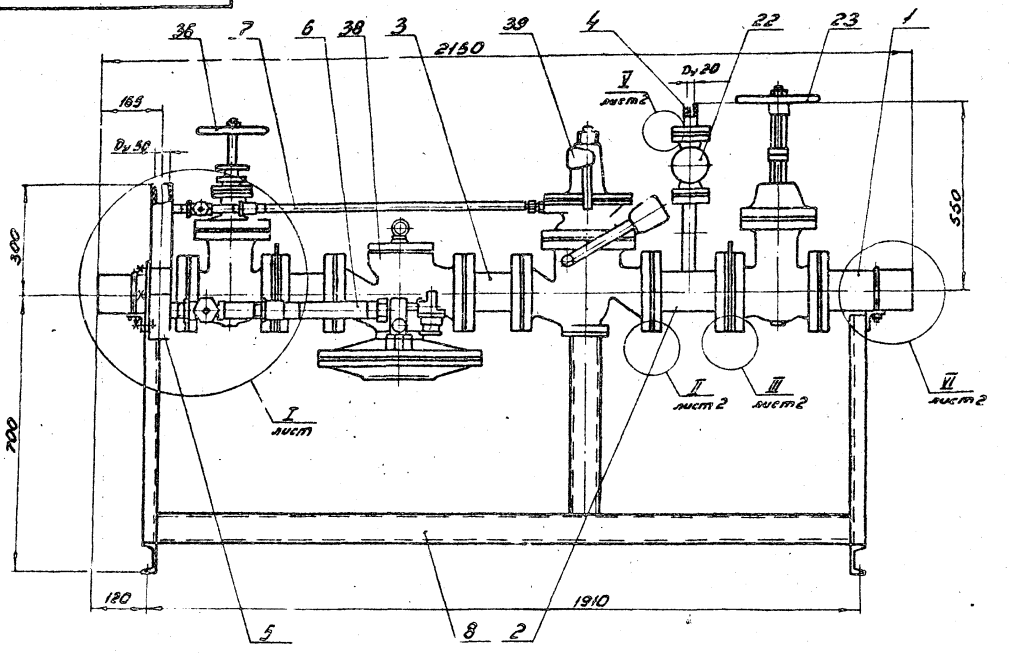

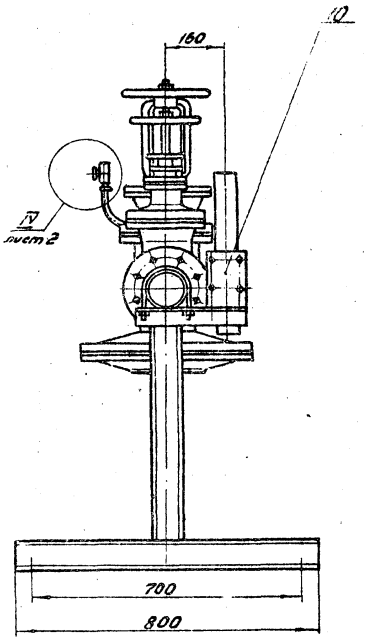

Обозначение	Регулируемое выходное давление, МПа (кгс/см²)	Масса, кг
ГРП 2.00	0,001-0,06 (0,01-0,6)	390
-01	0,03-0,5 (0,3-5)	387

Размеры для справок

Изм.	Лист	№ докум.	Подп.	Дата	ГРП 2.00СБ		
Разраб.		Кудинов		01.88	Блок редуцирования. Сборочный чертеж	Лит.	Масса	Масштаб
Провер.		Васильевич		02.88		Н	см. табл.	1:10
Т.контр.						Лист 1	Листов 5	
Н.контр.		Васильевич		02.88		Институт Мосгазниипроект		
Утв.								

Копировал: Гаврилова Формат А3

Инв. № подл. | Подп. и дата | Взам. инв. № | Инв. № дубл. | Подп. и дата

ГРП2.00 СБ

Типовой проект 905-1-30.87 Альбом

I Лист 1
М 1:2

II Лист 1
М 1:1

III Лист 1
М 1:1

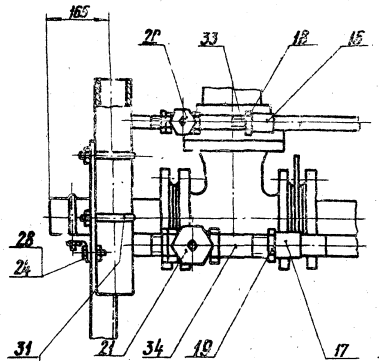

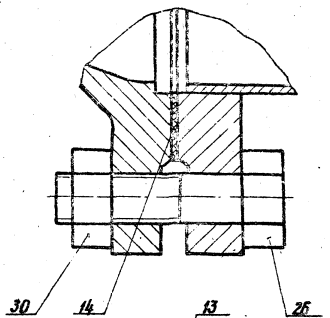

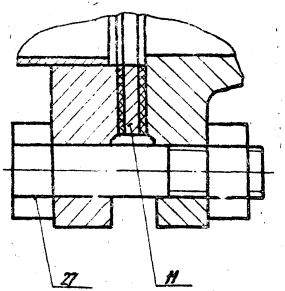

IV Лист 1
М 1:1

V Лист 1
М 1:1

VI Лист 1
М 1:1

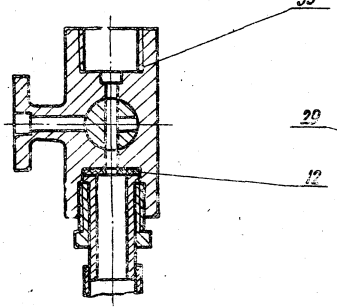

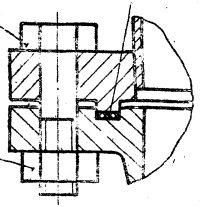

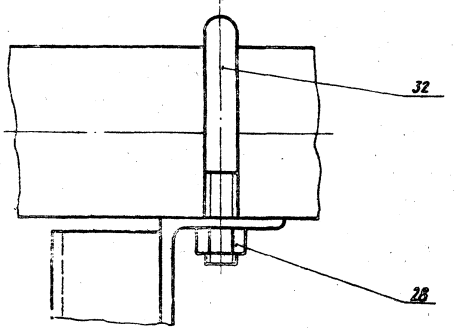

Инв. № подл. | Подпись и дата | Взам. инв. № | Инв. № дубл. | Подпись и дата

Инв. № подл. | № докум. | Подп. | Дата

ГРП2.00 СБ

Лист 2

Копировал

Формат А3

Типовой проект 906-1-30.87 Альбом 2

Формат	Зона	Поз.	Обозначение	Наименование	Кол.	Прим.
				Документация		
А4			ГРП 2. 01. 00 СБ	Сборочный чертеж		
				Детали		
Б4		1	ГРП 2. 01. 01	Труба		
				Труба 108×2,5 ГОСТ 10704-76 / В-10 ГОСТ 10705-80		
				L = 227-1,2	1	1,6 кг
				Стандартные изделия		
		2		Фланец 1-100-16 ст 25 ГОСТ 12820-80	1	

Инв. № подл. | Подп. и дата | Взам. инв. № | Инв. № дубл. | Подп. и дата

Изм.	Лист	№ докум.	Подп.	Дата
Разраб.		Гулина		02.87
Пров.		Иосилевич		02.87
Н. контр.		Иосилевич		02.87
Утв.				

ГРП 2. 01. 00

Катушка

Лит. | Лист | Листов 1

Институт МосгазНИИпроект

Копировал: Сф Формат А4

ГРП 2 01 00СБ

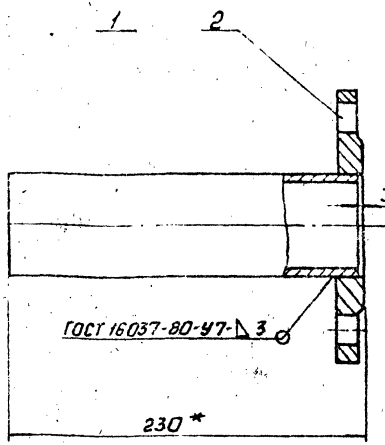

1. Катушку подвергнуть гидравлическим испытаниям на прочность давлением 1,5 МПа (15 кгс/см²) и плотность давлением 1,2 МПа (12 кгс/см²).
2. Продолжительность испытания на прочность и плотность определяется временем, необходимым для осмотра мест сварки, но не менее 1 мин. на каждое испытание. При этом падение давления не допускается.
3. * Размер для справки.

Инв. № подл. | Подп. и дата | Взам. инв. № | Инв. № дубл. | Подп. и дата

Изм.	Лист	№ докум.	Подп.	Дата
Разраб.		Гулина		02.87
Пров.		Иосилевич		02.87
Т. конт.				
Н. конт.		Иосилевич		02.87
Утв.				

ГРП 2. 01. 00 СБ

Катушка

Сборочный чертеж

Лит.	Масса	Масш.
Ц	6,4	1:4
Лист	Листов 1	

Институт МосгазНИИпроект

Копировал: Сф Формат А4

Типовой проект 905-1-30.87 Альбом 2

Формат	Зона	Поз.	Обозначение	Наименование	Кол.	Прим.
				Документация		
А3			ГРП 2.02.00 СБ	Сборочный чертеж		
				Детали		
А4		1	ГРП 2.02.01	Труба	1	
А4		2	ГРП 2.02.02	Трубка	1	
А4		3	ГРП 2.02.03	Трубка	1	
А4		4	ГРП 2.02.04	Ниппель	1	
А4		5	ГРП 2.02.05	Штуцер	1	
А4		6	ГРП 2.02.06	Фланец (заготовка-фланец 1-100-16 ст25 ГОСТ 12820-80)	1	
				Стандартные изделия		
		7		Фланец 4-20-25 ст 25 ГОСТ 12820-80	1	
		9		Фланец 1-100-16 ст 25 ГОСТ 12820-80	1	

Инв.№ подл. | Подп. и дата | Взам.инв.№ | Инв.№ дубл. | Подп. и дата

Изм.	Лист	№ докум.	Подп.	Дата
Разраб.		Гулина		02.87
Пров.		Носилевич		02.87
Н. контр.		Носилевич		02.87
Утв.				

ГРП 2.02.00

Катушка

Лит.	Лист	Листов
И		1

Институт Мосгазниипроект

Копировал: сеф Формат А4

ГРП 2.02.01

12.5 √(√)

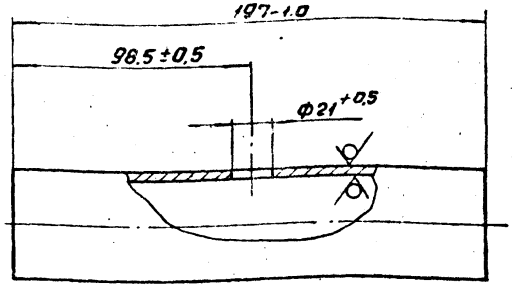

Инв.№ подл. | Подп. и дата | Взам.инв.№ | Инв.№ дубл. | Подп. и дата

Изм.	Лист	№ докум.	Подп.	Дата
Разраб.		Гулина		02.87
Пров.		Носилевич		02.87
Т. конт.				
Н. конт.		Носилевич		02.87
Утв.				

Труба

Лит.	Масса	Масш.
И	1,28	1:4

Лист	Листов 1

Труба 108×2.5 ГОСТ 10704-76 / В-10 ГОСТ 10705-80

Институт Мосгазниипроект

Копировал: сеф Формат А4

ГРП2.00 СБ

Типовой проект 905-1-30.87 Альбом 2

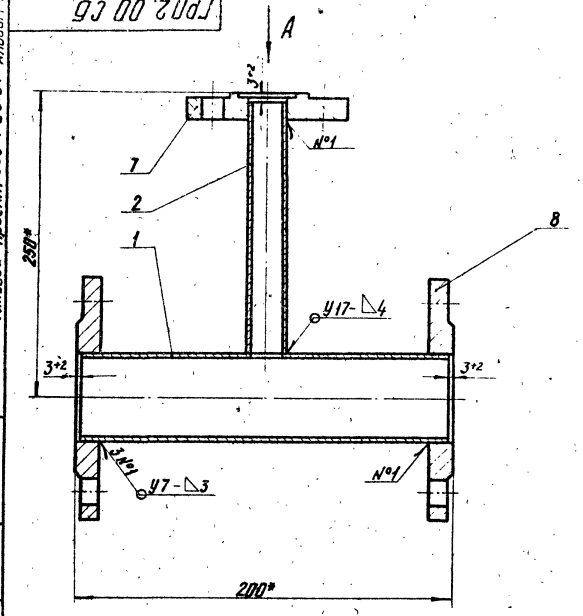

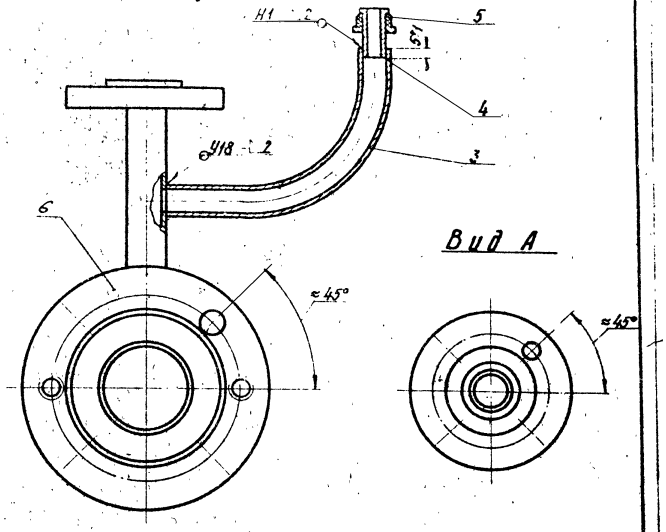

1. Катушку подвергнуть гидравлическим испытаниям на прочность давлением 1,5 МПа (15 кгс/см²) и плотность давлением 1,2 МПа (12 кгс/см²).
2. Продолжительность испытания на прочность и плотность определяется временем, необходимым для осмотра мест сварки, но не менее 1 мин на каждое испытание. При этом падение давления не допускается.
3. Сварные швы по ГОСТ 16037-80
4. *Размеры для справок

Изм.	Лист	№ докум.	Подп.	Дата	ГРП2.02.00СБ			
Разраб.		Гулина		02.87	Катушка Сборочный чертеж	Лит.	Масса	Масштаб
Провер.		Иосилевич		02.87		И	12,2	1:2
Т. контр.						Лист	Листов 1	
Н. контр.		Иосилевич		02.87		Институт Мосгазнишпроект		
Утв.								

Инв. № подл. | Подпись и дата | Взам. инв. № | Инв. № дубл. | Подпись и дата

копировал: [signature]

Формат А3

Типовой проект 905-1-30.87 Альбом 2

ГРП 2.02.02

12.5

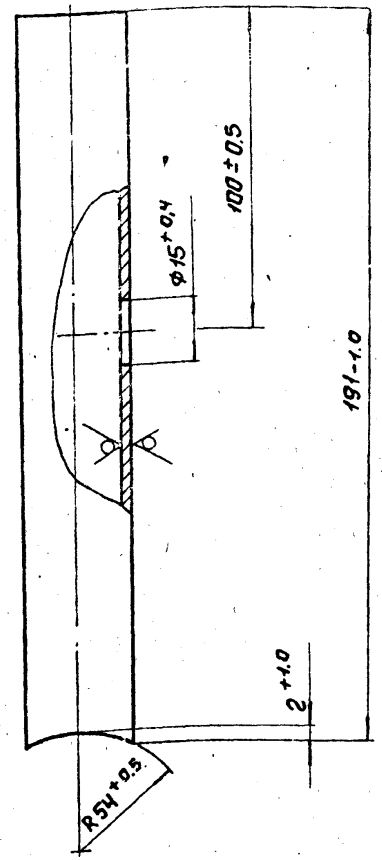

Изм.	Лист	№ докум.	Подп.	Дата
Разраб.		Гулина		02.88
Пров.		Носилевич		02.88
Т. конт.				
Н. конт.		Носилевич		02.88
Утв.				

Трубка

Лит.	Масса	Масш.
Ч	0.28	1:1
Лист	Листов 1	

Труба 25×2.0 ГОСТ 10704-76 В-20 ГОСТ 10705-80

Инст. Мосгазниипроект

Копировал: Сф Формат А4

Инв. № подл. | Подп. и дата | Взам. инв. № | Инв. № дубл. | Подп. и дата

ГРП 2.02.03

12.5

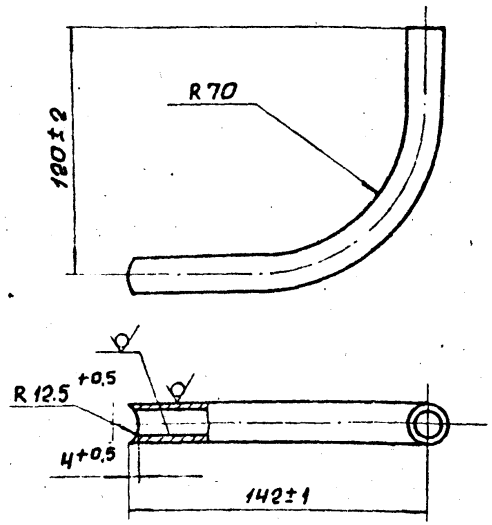

Изм.	Лист	№ докум.	Подп.	Дата
Разраб.		Гулина		02.88
Пров.		Носилевич		02.88
Т. конт.				
Н. конт.		Носилевич		02.88
Утв.				

Трубка

Лит.	Масса	Масш.
Ч	0.1	1:1
Лист	Листов 1	

Труба 18×1.2 ГОСТ 10704-76 В-20 ГОСТ 10705-80

Институт Мосгазниипроект

Копировал: Сф Формат А4

Инв. № подл. | Подп. и дата | Взам. инв. № | Инв. № дубл. | Подп. и дата

ГП2. 02. 04

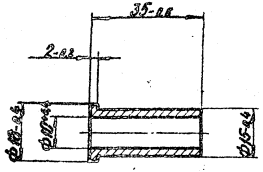

Изм.	Лист	№ докум.	Подп.	Дата	Ниппель	Лит.	Масса	Масштаб
Разраб.		Гулина		02.87		И	0,03	1:1
Провер.		Василевич		02.87		Лист	Листов 1
Т.контр.						Институт МосгазНИИпроект	
Н.контр.		Василевич		02.87	Сталь 20-4-Б ГОСТ 1050-74		
Утв.							

Инв. № подл. | Подпись и дата | Взам. инв. № | Инв. № дубл. | Подпись и дата

Копировал

Формат А4

ГП2. 02. 05

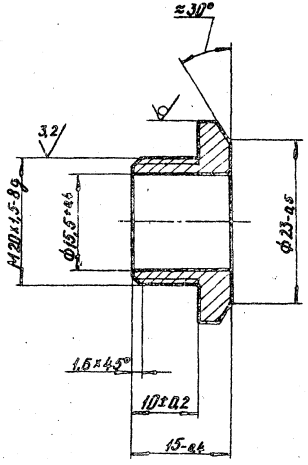

Изм.	Лист	№ докум.	Подп.	Дата	Штуцер	Лит.	Масса	Масштаб
Разраб.		Гулина		02.87		И	0,03	2:1
Провер.		Василевич		02.87		Лист	Листов 1
Т.контр.						Институт МосгазНИИпроект	
Н.контр.		Василевич		02.87	Шестерня 24-5 ГОСТ 8560-78 45-В ГОСТ 1051-73		
Утв.							

Инв. № подл. | Подпись и дата | Взам. инв. № | Инв. № дубл. | Подпись и дата

Копировал

Формат А4

Типовой проект 906-1-30.87 Альбом 2

ГРП 2.02.06

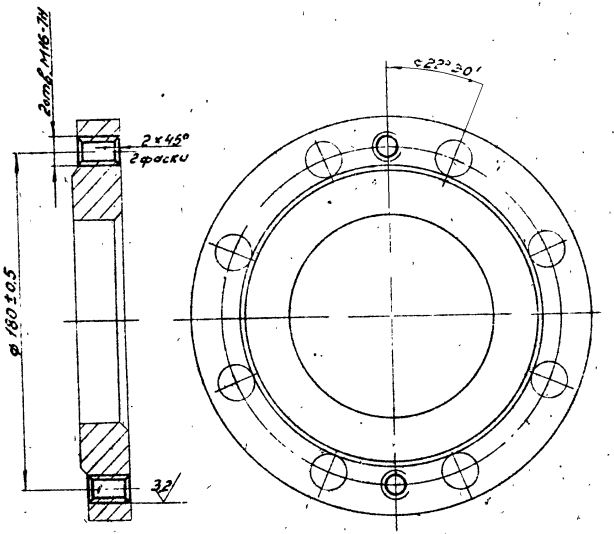

Изм.	Лист	№ докум.	Подп.	Дата
Разраб.		Кудинов		01.87
Пров.		Васильевич		01.87
Т. контр.				
Н. контр.		Васильевич		01.87
Утв.				

ГРП 2.02.06

Фланец

Лит.	Масса	Масштаб
Н	4,73	1:2

Лист	Листов 1

Заготовка фланец 1-100-16 ст 25 ГОСТ 12820-80

Институт Мосгазниипроект

Копировал: Гаврилова Формат А4

Инв.№ подл. | Подп. и дата | Взам. инв.№ | Инв.№ дубл. | Подп. и дата

Обозначение	Наименование	Кол.	Примечание
	Документация		
ГРП 2.03.00СБ	Сборочный чертеж		
	Детали		
ГРП 2.03.01	Труба		
	Труба 108×2,5 ГОСТ 10704-76 / В-10 ГОСТ 10705-80		
	L = 147-1,2	1	0,96
ГРП 2.02.06	Фланец (заготовка-фланец 1-100-16 ст 25 ГОСТ 12820-80)	1	
	Стандартные изделия		
	Фланец 1-100-16 ст 25 ГОСТ 12820-80	1	

Изм.	Лист	№ докум.	Подп.	Дата
Разраб.		Кудинов		01.87
Пров.		Васильевич		01.87
Н. контр.		Васильевич		01.87
Утв.				

ГРП 2.03.00

Катушка

Лит.	Лист	Листов
Н	1	2

Институт Мосгазниипроект

Копировал: Гаврилова Формат А4

Инв.№ подл. | Подп. и дата | Взам. инв.№ | Инв.№ дубл. | Подп. и дата

ГРП 2.03.00СБ

Типовой проект 906-1-90.87 Альбом 2

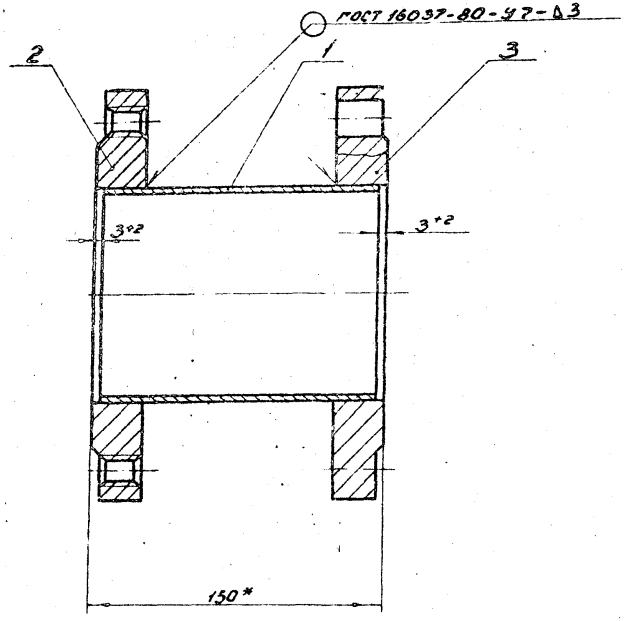

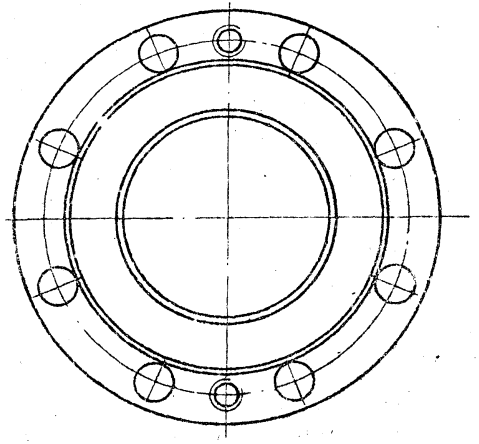

1. Катушку подвергнуть гидравлическим испытаниям на прочность давлением 1,5 МПа (15 кгс/см²) и плотность давлением 1,2 МПа (12 кгс/см²).
2. Продолжительность испытания на прочность и плотность определяется временем, необходимым для осмотра мест сварки, но не менее 1 мин. на каждое испытание. При этом падение давления не допускается.
3. * Размер для справок.

					ГРП 2.03.00СБ			
Изм.	Лист	№ докум.	Подп.	Дата	Катушка Сборочный чертеж	Лит.	Масса	Масштаб
Разраб.		Кудинов		03.87		И	10,5	1:2
Пров.		Усилевич		03.87		Лист 2	Листов 2	
Т.контр.						Институт Мосгазниипроект		
Н.контр.		Усилевич		03.87				
Утв.								

Копировал: Гаврилова Формат А3

Инв.№ подл. | Подп. и дата | Взам. инв.№ | Инв.№ дубл. | Подп. и дата

Типовой проект 905-1-90.87 Альбом 8

Формат	Зона	Поз.	Обозначение	Наименование	Кол.	Примечание
				Документация		
А4			ГРП2.04.00СБ	Сборочный чертеж		
				Детали		
Ст4		1	ГРП2.04.01	Труба $L = 145-1,0$		
				Труба $\frac{25\times2,0\ ГОСТ\ 10704-76}{В-20\ ГОСТ\ 10705-80}$	1	0,17кг
				Стандартные изделия		
		2		Фланец 4-20-25 ст 25 ГОСТ 12820-80	1	

Изм.	Лист	№ докум.	Подп.	Дата
Отраб.		Кудинов		02.87
Провер.		Носилевич		02.87
Н.контр.		Носилевич		02.87
Утв.				

ГРП2.04.00

Катушка

Лит. | Лист | Листов

Институт МосгазНИИпроект

Формат А4

Инв. № подл. | Подпись и дата | Взам. инв. № | Инв. № дубл. | Подпись и дата

ГРП2.04.00СБ

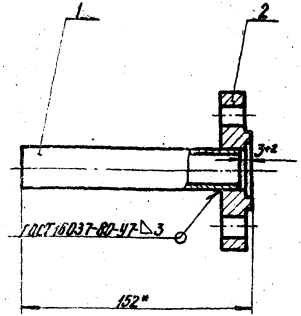

1. Катушку подвергнуть гидравлическим испытаниям на прочность давлением 1,5 МПа (15кгс/см²) и плотность 1,2 МПа (12кгс/см²)
2. Продолжительность испытания на прочность и плотность определяется временем необходимым для осмотра мест сварки, но не менее 1 мин. на каждое испытание. При этом падение давления не допускается
3. * Размеры для справок

Изм.	Лист	№ докум.	Подп.	Дата
Отраб.		Гулина		02.87
Провер.		Носилевич		02.87
Н.контр.		Носилевич		02.87
Утв.				

Катушка
Сборочный чертеж

Лит.	Масса	Масштаб
И	1,04	1:2

Лист | Листов 1

Институт МосгазНИИпроект

Копировал: [illegible]

Формат А4

Типовой проект 906-1-90.87 Альбом 2

Формат	Зона	Поз.	Обозначение	Наименование	Кол.	Примечание
				Документация		
А4			ГРП2.05.00СБ	Сборочный чертеж		
				Детали		
А4		1	ГРП2.05.01	Труба	1	
А4		2	ГРП2.05.02	Заглушка	1	
А4		3	ГРП2.05.03	Патрубок	1	
		4	-01	Патрубок	1	

Изм.	Лист	№ докум.	Подп.	Дата
Разраб.		Кудинов		02.87
Провер.		Иосилевич		02.87
Н.контр.		Иосилевич		02.87
Утв.				

ГРП2.05.00

Коллектор

Лит.	Лист	Листов
И		1

Институт Мосгаз НИИпроект

Формат А4

Подпись и дата | Инв. № подл. | Взам. инв. № | Подпись и дата | Инв. № дубл.

ГРП2.05.00СБ

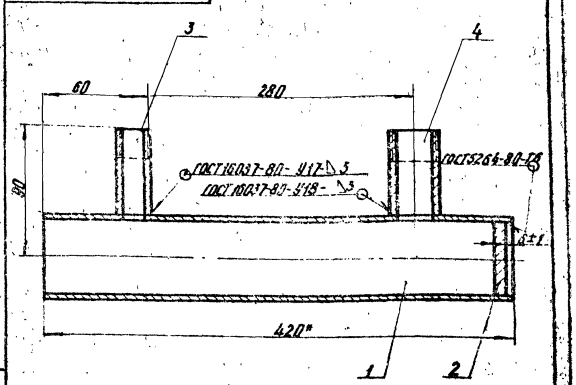

1. Коллектор подвергнуть гидравлическим испытаниям на прочность давлением 0,75 МПа (7,5 кгс/см²) и плотность давлением 0,6 МПа (6 кгс/см²)
2. Продолжительность испытания на прочность и плотность определяется временем, необходимым для осмотра мест сварки, но не менее 1 мин. на каждое испытание. При этом падение давления не допускается.
3. * Размеры для справок

Изм.	Лист	№ докум.	Подп.	Дата
Разраб.		Кудинов		02.87
Провер.		Иосилевич		02.87
Т.контр.				
Н.контр.		Иосилевич		02.87
Утв.				

ГРП2.05.00СБ

Коллектор

Сборочный чертеж

Лит.	Лист	Масштаб
И	1,63	1:2

Лист | Листов 1

Институт Мосгаз НИИпроект

Копировал: [illegible]

Формат А4

Типовой проект 905-1-30 87 Альбом 2

ГРП2. 05. 01

12,5

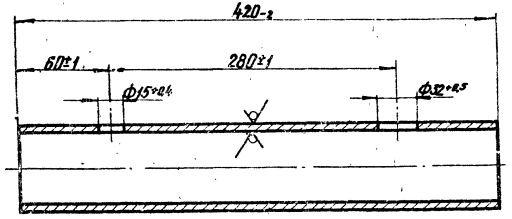

Изм.	Лист	№ докум.	Подп.	Дата
Разраб.		Кудинов		02.87
Провер.		Насилевич		02.87
Т. контр.				
Н. контр.		Насилевич		02.87
Утв.				

Труба

Труба 57×20 ГОСТ 10704-76 / В-10 ГОСТ 10705-80

Лит.	Масса	Масштаб
И	1,14	1:2

Лист | Листов 1

Институт Мосгазнипроект

Формат А4

ГРП2. 05. 02

12,5

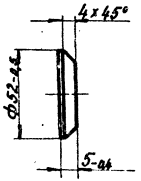

Изм.	Лист	№ докум.	Подп.	Дата
Разраб.		Кудинов		02.87
Провер.		Насилевич		02.87
Т. контр.				
Н. контр.		Насилевич		02.87
Утв.				

Заглушка

Сталь 20-4-5 ГОСТ 1050-74

Лит.	Масса	Масштаб
И	0,08	1:2

Лист | Листов 1

Институт Мосгазнипроект

Формат А4

Инв. № подл. | Подпись и дата | Взам. инв. № | Инв. № дубл. | Подпись и дата

Инв. № подл. | Подпись и дата | Взам. инв. № | Инв. № дубл. | Подпись и дата

Копировал: [illegible]

ГРП 2. 05. 03

12,5

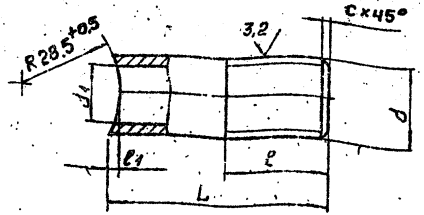

Обозначение	Резьба, d	d_1, мм	L, мм	ℓ, мм	ℓ_1, мм	C, мм	Масса, кг
ГРП 2. 05. 03	$3\frac{1}{2}$-B	$15^{+0,4}$	$64^{-0,5}$	$30^{+2,0}$	$2,5^{+0,5}$	1,5	0,082
-01	G $1\frac{1}{4}$-B	$32^{+0,5}$	$70^{-0,5}$	$45^{+2,0}$	$8,0^{+0,5}$	2,0	0,320

Инв. № подл. | Подп. и дата | Взам. инв. № | Инв. № дубл. | Подп. и дата

Изм.	Лист	№ докум.	Подп.	Дата
Разраб.		Кудинов		02.87
Пров.		Носилевич		02.87
Т. контр.				
Н. контр.		Носилевич		02.87
Утв.				

ГРП 2. 05. 03

Патрубок

Лит.	Масса	Масш.
И	см. табл.	—

Лист | Листов 1

Институт МосгазНИИпроект

Сталь 20-4-5 ГОСТ 1050-74

Копировал: Сф Формат А4

Формат	Зона	Поз.	Обозначение	Наименование	Кол.	Прим.
				Документация		
А4			ГРП 2. 06. 00 СБ	Сборочный чертеж		
				Детали		
А4		1	ГРП 2. 05. 01-01	Штуцер	1	
Б4		2	ГРП 2. 06. 02	Труба L = 200 -1,0		
				Труба 38-2,0 ГОСТ 10704-76 / 38-20 ГОСТ 10705-80	1	0,36 кг

Инв. № подл. | Подп. и дата | Взам. инв. № | Инв. № дубл. | Подп. и дата

Изм.	Лист	№ докум.	Подп.	Дата
Разраб.		Кудинов		02.87
Пров.		Носилевич		02.87
Н. контр.		Носилевич		02.87
Утв.				

ГРП 2. 06. 00

Трубка импульсная

Лит.	Лист	Листов
И	1	1

Институт МосгазНИИпроект

Копировал: Сф Формат А4

ГРП 2.06.00 СБ

Типовой проект 905-1-30.87 Альбом 2

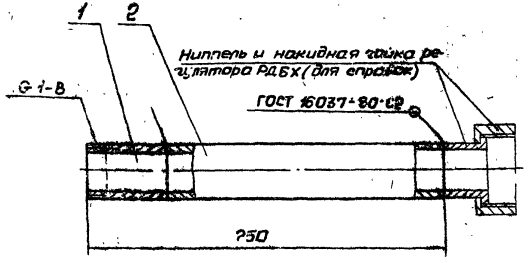

1. Трубку импульсную проверять гидравлическим испытаниям на прочность давлением 0,75 МПа (7,5 кгс/см²) и плотность давлением 0,6 МПа (6 кгс/см²).
2. Продолжительность испытания на прочность и плотность определяется временем, необходимым для осмотра мест сварки, но не менее 1 мин. на каждое испытание. При этом падение давления не допускается.
3. Размеры для справок.

Изм.	Лист	№ докум.	Подп.	Дата
Разраб.		Кудинов		02.87
Пров.		Насилевич		02.87
Т. контр.				
Н. контр.		Насилевич		02.87
Утв.				

ГРП 2.06.00 СБ

Трубка импульсная

Сборочный чертеж

Лит.	Масса	Масш.
Н	0,55	1:2

Лист | Листов 1

Институт Мосгазниипроект

Копировал: сар Формат А4

ГРП 8.06.01

12,5

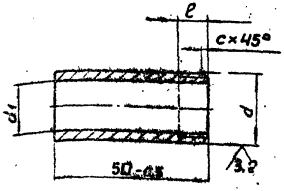

Обозначение	Резьба, d	d1, мм	ℓ, мм	c, мм	Масса, кг
ГРП 2.06.01	G 1/2-В	15 +0,4	9 ±2	1,6	0,065
-01	G 1¼-В	34 +0,5	13 ±2	2,0	0,190

Изм.	Лист	№ докум.	Подп.	Дата
Разраб.		Кудинов		02.87
Пров.		Насилевич		02.87
Т. контр.				
Н. контр.		Насилевич		02.87
Утв.				

ГРП 2.06.01

Штуцер

Лит.	Масса	Масш.
	см. табл.	—

Лист | Листов 1

Институт Мосгазниипроект

Сталь 20-4-б ГОСТ 1050-74

Копировал: сар Формат А4

Инв. № подл. | Подп. и дата | Взам. инв. № | Инв. № дубл. | Подп. и дата

Типовой проект 905-1-30.87 Альбом 2

Формат	Зона	Поз.	Обозначение	Наименование	Кол	Прим
				Документация		
А3			ГРП 2.07.00 СБ	Сборочный чертеж		
				Детали		
БЧ		1	ГРП 2.07.01	Труба L = 710-го		
				Труба 18к1,2 ГОСТ 10704-76 / В-20 ГОСТ 10705-80	1	0,36 кг
АЧ		2	ГРП 2.06.01	Штуцер		

Подп. и дата | Инв. № дубл. | Взам. инв. № | Подп. и дата | Инв. № подл.

Изм.	Лист	№ докум.	Подп.	Дата
Разраб.		Кудинов		02.87
Пров.		Носилевич		02.87
Н. контр.		Носилевич		02.87
Утв.				

ГРП 2.07.00

Трубка импульсная

Лит.	Лист	Листов
И		1

Институт Мосгазниипроект

Копировал: сд Формат А4

Формат	Зона	Поз.	Обозначение	Наименование	Кол	Прим
				Документация		
А3			ГРП 2.08.00 СБ	Сборочный чертеж		
				Детали		
АЧ		1	ГРП 2.08.01	Уголок	1	
АЧ		2	ГРП 2.08.02	Уголок	1	
АЧ		3	ГРП 2.08.03	Швеллер	2	
БЧ		4	ГРП 2.08.04	Стойка L = 560-2		
				Швеллер 8-ГОСТ 8240-72 / Ст3-1-ГОСТ 535-79	2	3,92 кг
БЧ		5	ГРП 2.08.05	Перемычка L = 1860-2		
				Швеллер 8-ГОСТ 8240-72 / Ст3-1-ГОСТ 535-79	1	13,1 кг
БЧ		6	ГРП 2.08.06	Стойка L = 325-2.0		
				Швеллер 8-ГОСТ 8240-72 / Ст3-1-ГОСТ 535-79	1	2,3 кг
БЧ		7	ГРП 2.08.07	Пята (140×140)-1		
				Лист 6-ПН-5 ГОСТ 19903-74 / Ст3 ГОСТ 14637-79	1	0,87 кг

Подп. и дата | Инв. № дубл. | Взам. инв. № | Подп. и дата | Инв. № подл.

Изм.	Лист	№ докум.	Подп.	Дата
Разраб.		Кудинов		02.87
Пров.		Носилевич		02.87
Н. контр.		Носилевич		02.87
Утв.				

ГРП 2.08.00

Рама

Лит.	Лист	Листов
И		1

Институт Мосгазниипроект

Копировал: сд Формат А4

ГРП 2.07.00 СБ

Типовой проект 905-1-30.87 Альбом 5

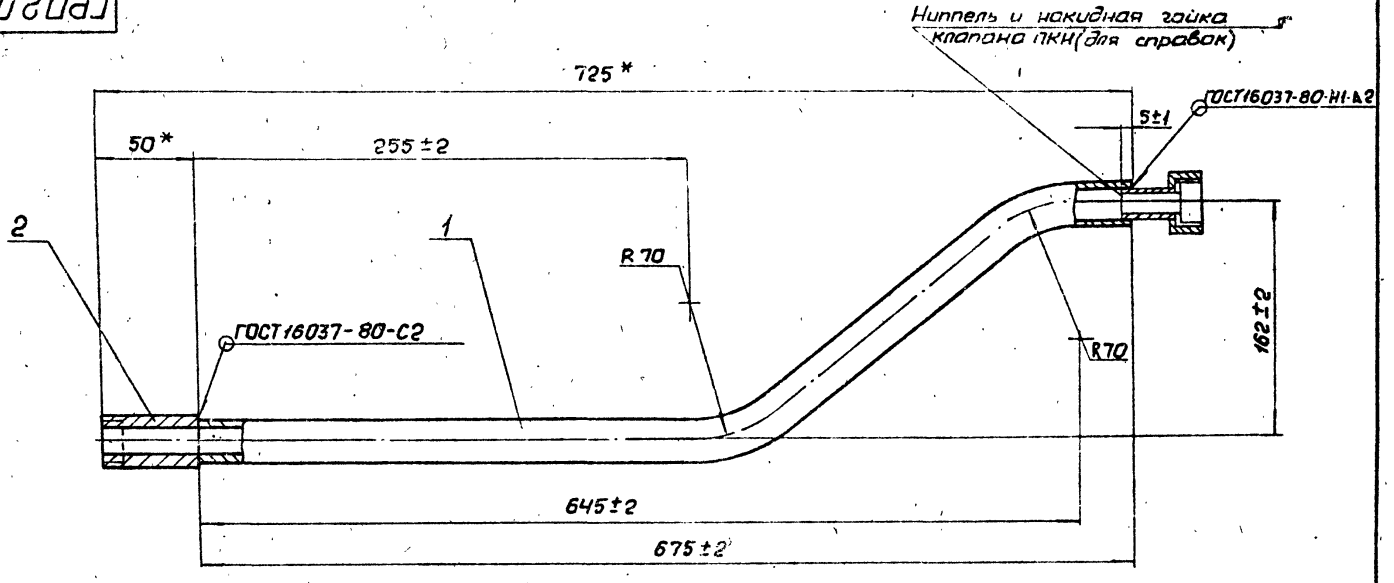

1. Трубку импульсную подвергнуть гидравлическим испытаниям на прочность давлением 0,75 МПа (7,5 кгс/см²) и плотность давлением 0,6 МПа (6 кгс/см²).
2. Продолжительность испытаний на прочность и плотность определяется временем, необходимым для осмотра мест сварки, но не менее 1 мин на каждое испытание. При этом падение давления не допускается.
3. * Размеры для справок.

Изм.	Лист	№ докум.	Подп.	Дата	ГРП 2.07.00 СБ			
Разраб.		Кудинов		02.87	Трубка импульсная	Лит.	Масса	Масш.
Пров.		Цовцевич		02.87	Сборочный чертеж	И	0,43	1:2
Т. конт.						Лист	Листов 1	
Н. конт.		Носиевич		02.87		Институт Мосгазниипроект		
Утв.								

Копировал: СБ

Формат А3

Инв. № подл. | Подп. и дата | Взам. инв. № | Инв. № дубл. | Подп. и дата

ГРП 2.08.00СБ

Типовой проект 905-1-90.87 Альбом 2

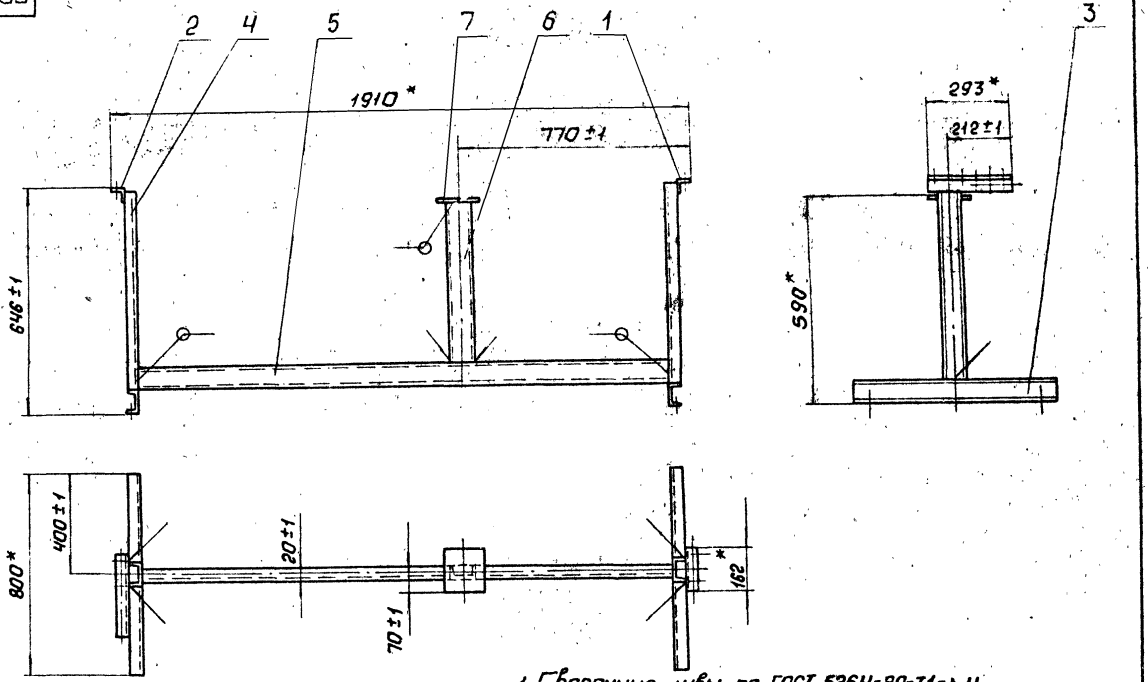

1. Сварочные швы по ГОСТ 5264-80-Т1-Δ4.
2. * Размеры для справок.

					ГРП 2.08.00СБ			
Изм.	Лист	№ докум.	Подп.	Дата	Рама Сборочный чертеж	Лит.	Масса	Масш.
Разраб.		Кудинов		02.87		И	37.1	1:10
Пров.		Иосипевич		02.87		Лист	Листов 1	
Т. конт.						Институт		
Н. конт.		Иосипевич		02.87		МосгазНИИпроект		
Утв.								

Копировал: Сеф

Формат А3

Инв. № подл.	Подп. и дата	Вз. инв. №	Инв. № дуб.	Подп. и дата

Типовой проект 909-1-40.87 Альбом 2

ГРП 2.08.01

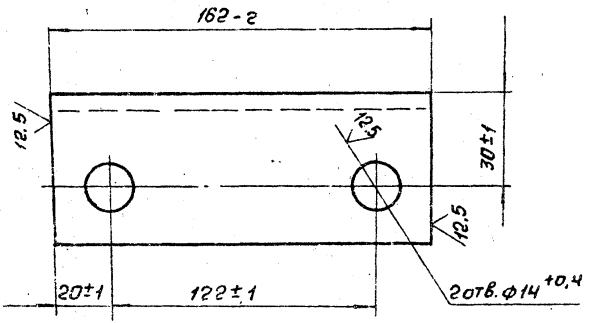

Изм.	Лист	№ докум.	Подп.	Дата
Разраб.	Кудинов			02.87
Пров.	Носилевич			02.87
Т. конт.				
Н. конт.	Носилевич			02.87
Утв.	Носилевич			

ГРП 2.08.01

Уголок

Лит.	Масса	Масш.
И	0.61	1:1
Лист	Листов 1	

Уголок 50×50×5-Б ГОСТ 8509-72 / Ст3-1 ГОСТ 535-79

Институт Мосгазниипроект

Копировал: Сф Формат А4

Инв. № подл. | Подп. и дата | Взам. инв. № | Инв. № дубл. | Подп. и дата

ГРП 2.08.02

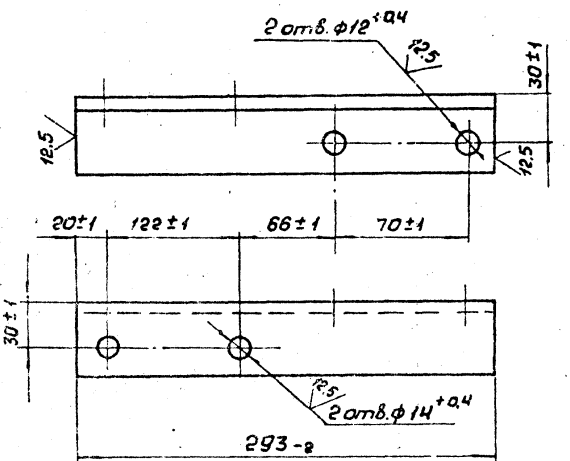

Изм.	Лист	№ докум.	Подп.	Дата
Разраб.	Кудинов			02.87
Пров.	Носилевич			02.87
Т. конт.				
Н. конт.	Носилевич			02.87
Утв.				

ГРП 2.08.02

Уголок

Лит.	Масса	Масш.
И	1.1	1:2
Лист	Листов 1	

Уголок 50×50×5-Б ГОСТ 8509-72 / Ст3-1 ГОСТ 535-79

Институт Мосгазниипроект

Копировал: Сф Формат А4

Инв. № подл. | Подп. и дата | Взам. инв. № | Инв. № дубл. | Подп. и дата

Типовой проект 905-1-30.87 Альбом 2

ГРП 2.08.03

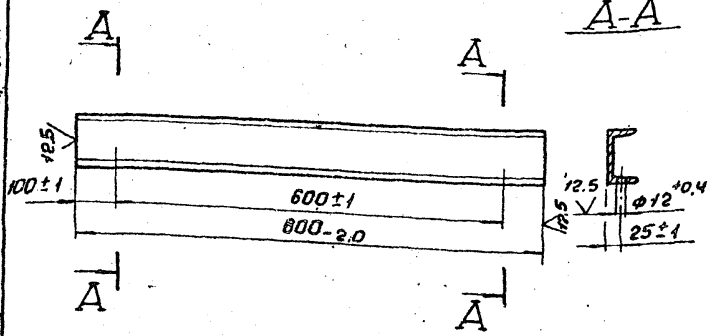

Изм.	Лист	№ докум.	Подп.	Дата	ГРП 2.08.03		
Разраб.	Кудинов			02.87	Швеллер	Лит.	Масса	Масш.
Пров.	Насипевич			02.87		И	5,6	1:5
Т. контр.						Лист	Листов 1
Н. контр.	Насипевич			02.87	Швеллер 8-ГОСТ 8240-72 Ст3-I-ГОСТ 535-79	Институт Мосгазниипроект	
Утв.							

Копировал: Саф Формат А4

ГРП 2.10

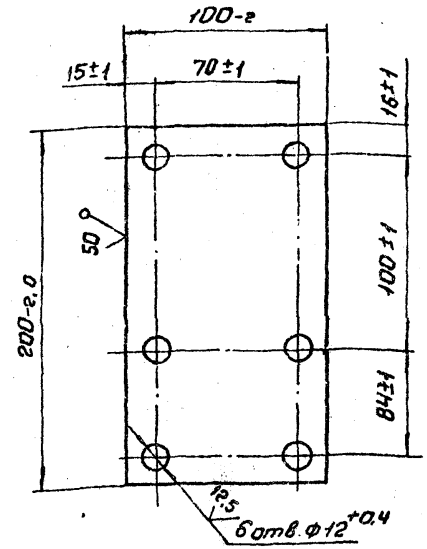

Изм.	Лист	№ докум.	Подп.	Дата	ГРП 2.10		
Разраб.	Кудинов			02.87	Косынка	Лит.	Масса	Масш.
Пров.	Насипевич			02.87		И	0,95	1:2
Т. контр.						Лист	Листов 1
Н. контр.	Насипевич			02.87	Лист Б-ПН-6.0 ГОСТ 19903-74 Ст3 ГОСТ 14637-79	Институт Мосгазниипроект	
Утв.							

Копировал: Саф Формат А4

ГРП 2.11

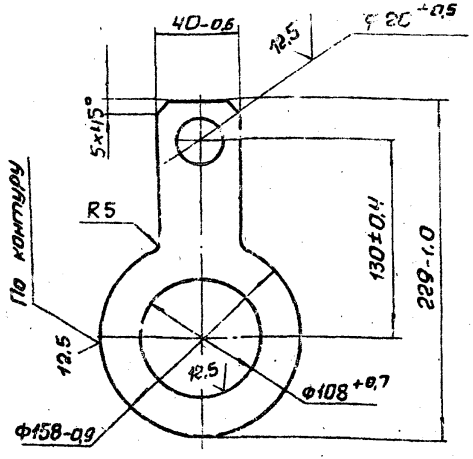

Изм.	Лист	№ докум.	Подп.	Дата
Разраб.		Зуплино		02.87
Пров.		Насиевич		02.87
Т. контр.				
Н. контр.		Насиевич		02.87
Утв.				

ГРП 2.11

Кольцо

Лит.	Масса	Масш.
И	0,5	1:2

Лист | Листов 1

Б-ПН-5.0 ГОСТ 19903-74
Лист 3 Ст3сп4 ГОСТ 14637-79

Институт Магазинпроект

Копировал: Сед Формат А4

ГРП 2.12

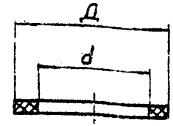

Обозначение	Д, мм	d, мм	Масса, кг
ГРП 2.12	18	10	0,0006
-01	50	36	0,0030
-02	158	108	0,0870

Размеры обеспеч. инструментом.

Изм.	Лист	№ докум.	Подп.	Дата
Разраб.		Кудинов		02.87
Пров.		Насиевич		02.87
Т. контр.				
Н. контр.		Насиевич		02.87
Утв.				

ГРП 2.12

Прокладка

Лит.	Масса	Масш.
И	см. табл.	—

Лист | Листов 1

Пароонит ПМБ 2.0 ГОСТ 481-80

Институт Магазинпроект

Копировал: Сед Формат А4

ГРП 2.15

Типовой проект 906-1-30.87 Альбом 2

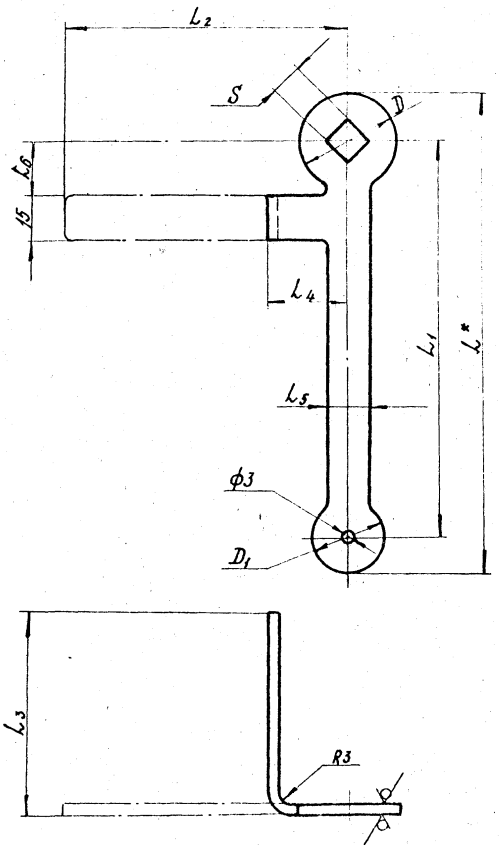

Размеры в мм

Обозначение	Dy крана	S	D	D_1	L^*	L_1	L_2	L_3	L_4	L_5	L_6	Масса, кг
ГРП2.15	15	12+1	24-1	20-1	127	105±1	68±1	50-2	20±1	10-1	14±1	0,06
—01	20	14+1	28-1	22-1	135	120±1	83±1	60-2	25±1	12-1	16±1	0,07
—02	25	16+1	30-1	24-1	157	130±1	98±1	70-2	30±1	14-1	21±1	0,09
—03	32	18+1	36-1	26-1	176	145±1	113±1	80-2	35±1	16-1	25±1	0,11
—04	40	20+1	40-1	28-1	194	160±1	128±1	90-2	40±1	18-1	30±1	0,13
—05	50	27+1	52-1	28-1	220	180±1	145±1	100-2	45±1	18-1	35±1	0,16

1. Неуказанные радиусы R3 мм
2.* Размер для справок

Изм.	Лист	№ докум.	Подп.	Дата
Разраб.		Кудинов		02.87
Провер.		Иосилевич		02.87
Т. контр.				
Нач. цеха		Ратфельд		02.87
Н. контр.		Иосилевич		02.87
Утв.				

ГРП 2.15

Ключ комбинированный

Лит. И | Масса | Масштаб | Сн. табл. | —

Лист | Листов 1

Лист 6-ПН-3.0 ГОСТ 19903-74, 1-IV ГОСТ 16523-70

Институт МосгазНИИпроект

копировал: Kal

формат А3

Инв. № подл. | Подпись и дата | Взам. инв. № | Инв. № дубл. | Подпись и дата

Типовой проект 905-1-30.87 Альбом 2

Формат	Зона	Поз.	Обозначение	Наименование	Кол.	Примечание
				Документация		
А3			ГРП3. 00 СБ	Сборочный чертеж		
А4			ГРП0. 00	Технические требования		
				Сборочные единицы		
А4		1	ГРП3. 01. 00	Патрубок	1	
А4		2	ГРП3. 02. 00	Патрубок	1	
А4		3	ГРП3. 03. 00	Расширитель	2	
А4		4	ГРП3. 04. 00	Патрубок	2	
А4		5	ГРП3. 05. 00	Патрубок	1	
А4		6	ГРП3. 06. 00	Подставка	1	
А4		7	УКИП 22. 00-15	Установка диафрагмы камерной с двумя парами отбора при расположении ниже дифманометра	1	серия 5.905-12
А4		8	УКИП 23. 00-15	Установка диафрагмы камерной с двумя парами отбора при расположении выше дифманометра	1	серия 5.905-12
				Детали		
А4		9	ГРП3. 07	Прокладка	4	
А4		10	-01	Прокладка	12	
А4		11	ГРП3. 08	Кольцо	2	
А4		12	ГРП3. 09	Заглушка	2	
				Стандартные изделия		
				Болт М12х50. 58. 096 ГОСТ 7798-70	16	

Изм.	Лист	№ докум.	Подп.	Дата
Разраб.		Кудинов		02.87
Провер.		Насилевич		02.87
Н. контр.		Насилевич		02.87
Утв.				

ГРП3. 00

Блок учета расхода газа

Лит.	Лист	Листов
Н	1	2

Институт Мосгазпроект

Подпись и дата | Взам. инв. № | Инв. № дубл. | Подпись и дата

Инв. № подл. | Подпись и дата | Взам. инв. № | Инв. № дубл. | Подпись и дата

Формат А4

Формат	Зона	Поз.	Обозначение	Наименование	Кол.	Примечание
		16		Болт М16х60. 58. 096 ГОСТ 7798-70	32	
		17		Болт М16х70. 58. 096 ГОСТ 7798-70	32	
				Гайки ГОСТ 5915-70		
		19		М12. 5. 096	28	
		20		М16. 5. 096	64	
		21		Хомут 110-8 Ст 3 сп ГОСТ 24137-80	6	
		22		Вентиль запорный проходной фланцевый на Ру2,5 МПа (25 кгс/см²) Ду20 исполнение 7 ГОСТ 10094-75	2	Каталог ЦК6А 15с12а2
		23		Задвижка клиновая с выдвижным шпинделем фланцевая Ду100 ГОСТ 10194-78	4	Каталог ЦК6А 3КЛ2-16
				Комплекты		
А4			ГРП3. 08	Кольцо	2	
А4			ГРП3. 09	Заглушка	2	

Изм.	Лист	№ докум.	Подп.	Дата

ГРП3. 00

Лист 2

копировал:

Формат А4

ГРП 3.00СБ

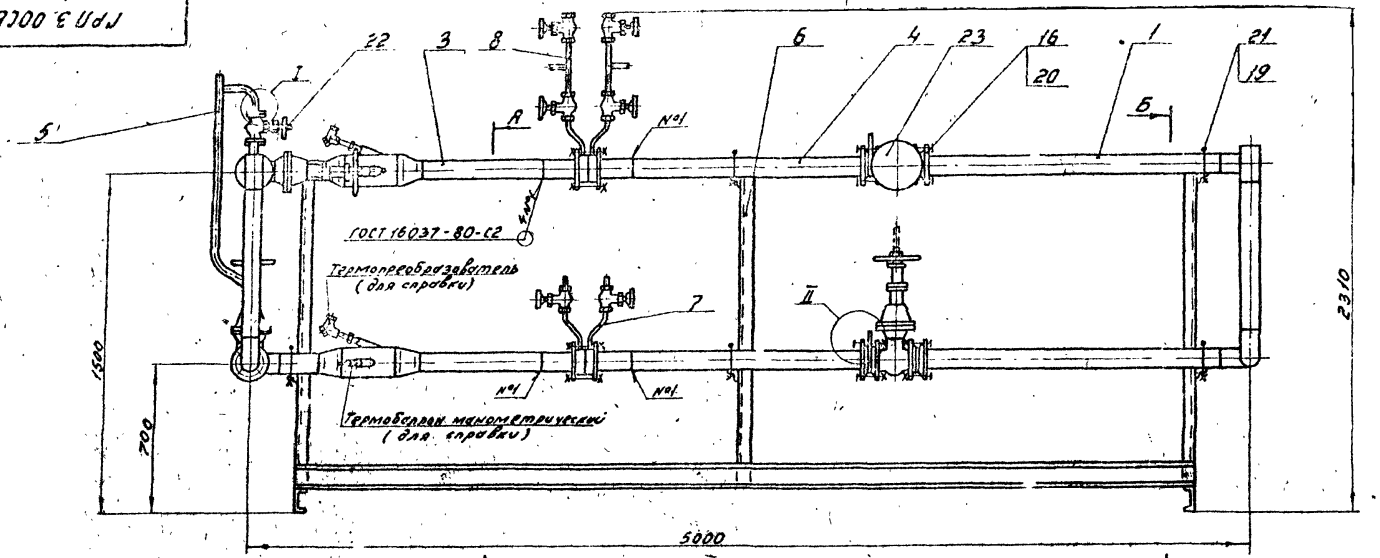

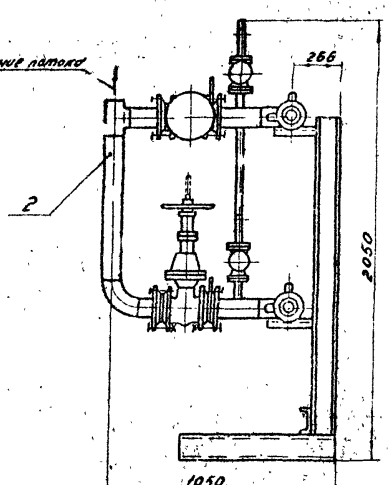

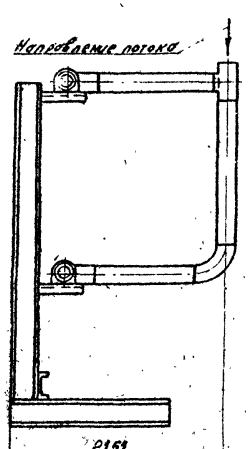

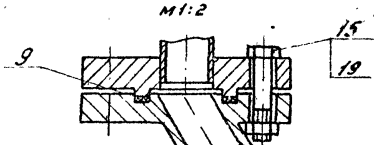

Размеры для справок

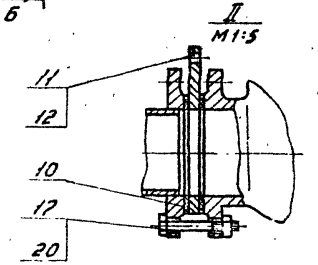

Изм.	Лист	№ докум.	Подп.	Дата
Разраб.		Кудинов		02.87
Провер.		Цесилевич		02.87
Т. контр.				
Н. контр.		Цесилевич		02.87
Утв.				

Блок учета расхода газа
Сборочный чертеж

Лит.	Масса	Масштаб
Н	570,0	1:20
Лист	Листов 1	

Институт Мосгазниипроект

Копировал: Гаврил. Ва

Формат А3

Инв.№ подл. | Подп. и дата | Взам. инв.№ | Инв.№ дубл. | Подп. и дата

ГРП 3.01.00СБ

Типовой проект 905-1-50.87 Альбом 2

Инв.№подл. | Подп. и дата | Взам.инв.№ | Инв.№дубл. | Подп. и дата

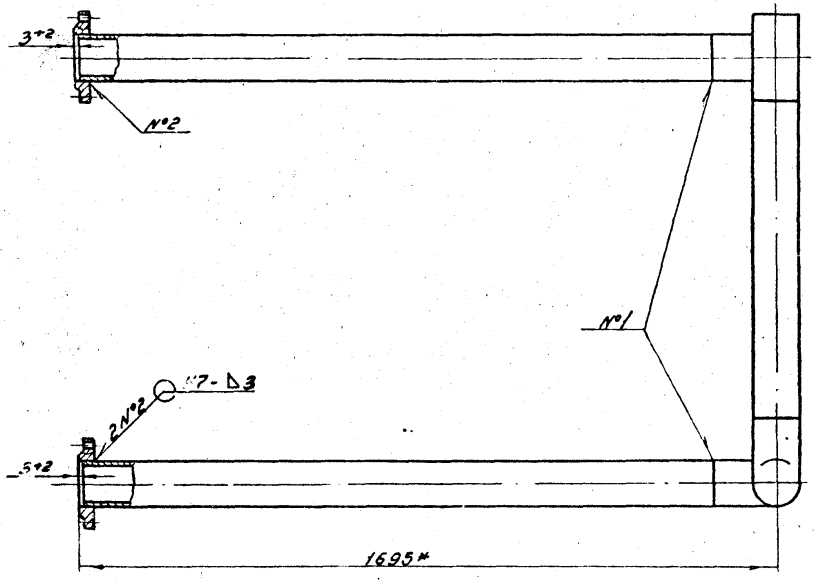

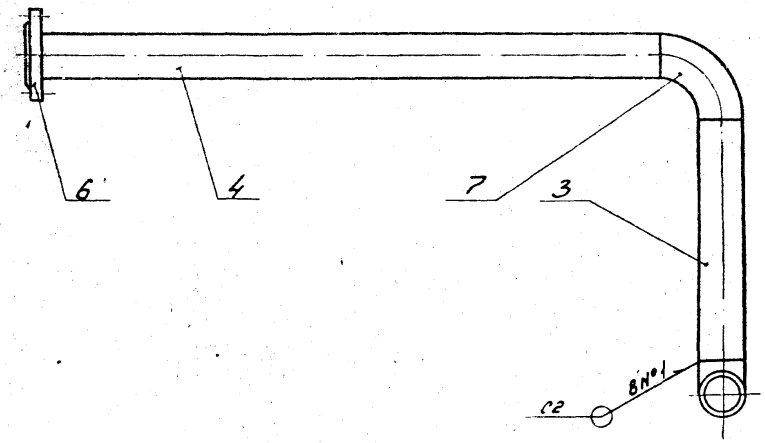

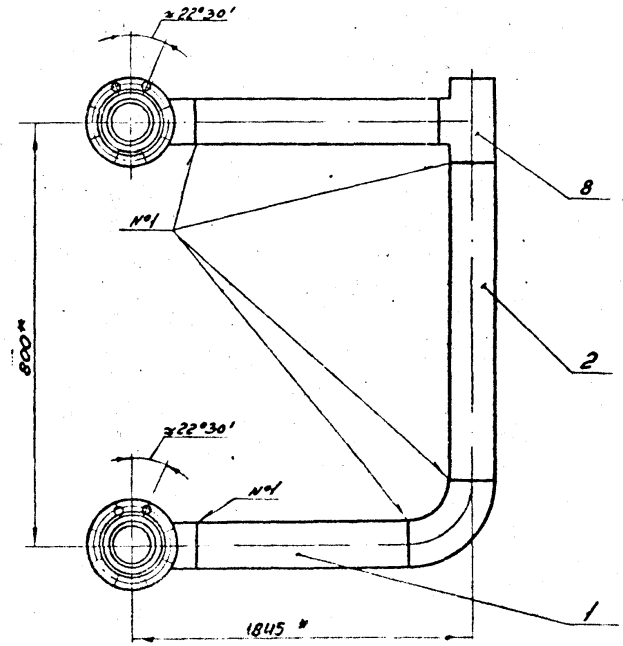

1. Патрубок подвергнуть гидравлическим испытаниям на прочность давлением 1,5 МПа (15 кгс/см²) и плотность давлением 1,2 МПа (12 кгс/см²).
2. Продолжительность испытания на прочность и плотность определяется временем необходимым для осмотра мест сварки, но не менее 1 мин. на каждое испытание. При этом падение давления не допускается.
3. Сварные швы по ГОСТ 16037-80.
4. * Размеры для справок.

Изм.	Лист	№ докум.	Подп.	Дата
Разраб.		Кудинов		02.87
Провер.		Усилевич		01.87
Т.контр.				
Н.контр.		Усилевич		01.87
Утв.				

ГРП 3.01.00СБ

Патрубок
Сборочный чертеж

Лит.	Масса	Масштаб
Н	54,68	1:10
Лист	Листов 1	

Институт Мосгазниипроект

Копировал: Гаврилова

Формат А3

Типовой проект 905-1-30.87 Альбом 2

Формат	Зона	Поз.	Обозначение	Наименование	Кол.	Примечание
				Документация		
А3			ГРП3. 01. 00 СБ	Сборочный чертеж		
				Детали		
Б4		1	ГРП3. 01. 01	Труба		
				Труба 108×2,5 ГОСТ 10704-76 / В-10 ГОСТ 10705-80		
				L = 1545-2,0	1	3,25 кг
Б4		2	ГРП3. 01. 02	Труба		
				Труба 108×2,5 ГОСТ 10704-76 / В-10 ГОСТ 10705-80		
				L = 550-2,0	1	3,58 кг
Б4		3	ГРП3. 01. 03	Труба		
				Труба 108×2,5 ГОСТ 10704-76 / В-10 ГОСТ 10705-80		
				L = 1615-2,0	1	4,43 кг
Б4		4	ГРП3. 01. 04	Труба		
				Труба 108×2,5 ГОСТ 10704-76 / В-10 ГОСТ 10705-80		
				L = 1497-3,0	2	11,63 кг
				Стандартные изделия		
		6		Фланец 1-100-16 ст 25 ГОСТ 12820-80	2	
		7		Отвод 90° 108×4 ГОСТ 17375-83	3	
				Тройник 108×4 ГОСТ 17376-83	1	

Инв. № подл. | Подпись и дата | Взам. инв. №

Изм.	Кол. уч.	Лист	№ докум.	Подп.	Дата
Разраб.			Кудинов		02.87
Пров.			Масилевич		02.87
Н. контр.			Масилевич		02.87
Утв.					

ГРП3. 01. 00

Патрубок

Лит.	Лист	Листов
И		1

Институт МосгазНИИпроект

Формат А4

Формат	Зона	Поз.	Обозначение	Наименование	Кол.	Примечание
				Документация		
А3			ГРП3. 02. 00 СБ	Сборочный чертеж		
				Детали		
Б4		1	ГРП3. 02. 01	Труба		
				Труба 108×2,5 ГОСТ 10704-76 / В-10 ГОСТ 10705-80		
				L = 103-1,0	1	0,67 кг
Б4		2	ГРП3. 02. 02	Труба		
				Труба 108×2,5 ГОСТ 10704-76 / В-10 ГОСТ 10705-80		
				L = 176-1,0	1	1,15 кг
Б4		3	ГРП3. 02. 03	Труба		
				Труба 108×2,5 ГОСТ 10704-76 / В-10 ГОСТ 10705-80		
				L = 550-2,0	1	3,58 кг
				Стандартные изделия		
		4		Фланец 1-100-16 ст 25 ГОСТ 12820-80	2	
		5		Отвод 90° 108×4 ГОСТ 17375-83	1	
		6		Тройник 108×4 ГОСТ 17376-83	1	

Инв. № подл. | Подпись и дата | Взам. инв. №

Изм.	Кол. уч.	Лист	№ докум.	Подп.	Дата
Разраб.			Кудинов		
Пров.			Масилевич		
Н. контр.			Масилевич		
Утв.					

ГРП3. 02. 00

Патрубок

Лит.	Лист	Листов
И		1

Институт МосгазНИИпроект

Копировал

Формат А4

Типовой проект 905-1-30.87 Альбом 2

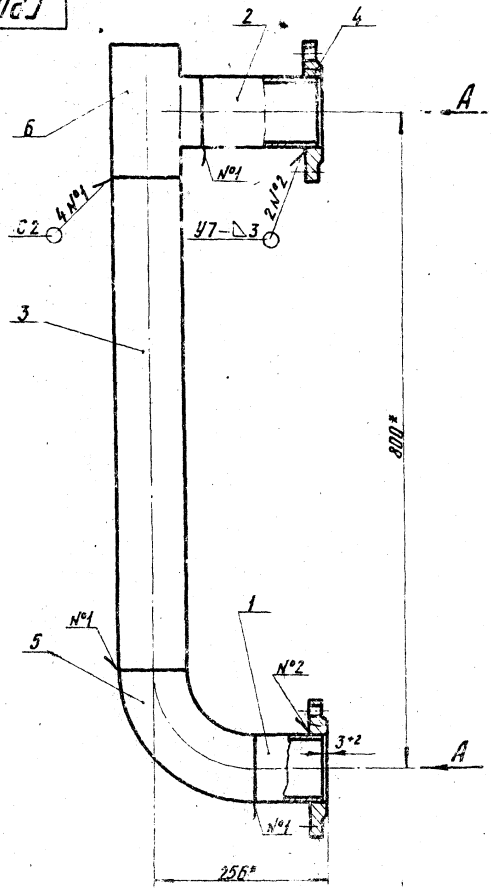

А - А

М 1:5

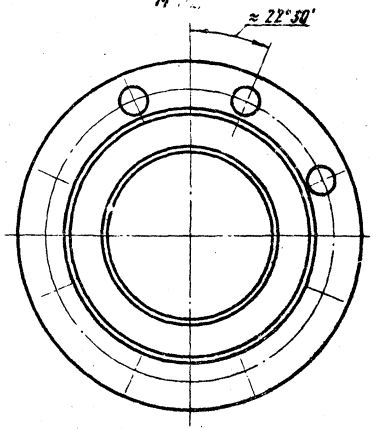

1. Патрубок подвергнуть гидравлическим испытаниям на прочность давлением 1,5 МПа (15 кгс/см²) и плотность давлением 1,2 МПа (12 кгс/см²)
2. Продолжительность испытания на прочность и плотность определяется временем необходимым для осмотра мест сварки, но не менее 1 мин. на каждое испытание. При этом падение давления не допускается
3. Сварные швы по ГОСТ 16037-80
4. * Размеры для справок

Изм.	Лист	№ докум.	Подп.	Дата	ГРП3.02.00СБ		
Разраб.		Кудинов		02.88	Патрубок	Лит.	Масса	Масштаб
Пров.		Василевич		02.88	Сборочный чертеж	И	20.56	1:5
Т. контр.						Лист	Листов 1	
Н. контр.		Василевич		02.88		Институт МосгазНИИпроект		
Утв.								

Копировал: Кафа

Формат А3

Типовой проект 905-1-90.87 Альбом 2

Формат	Зона	Поз.	Обозначение	Наименование	Кол.	Примечание
				Документация		
А3			ГРП3. 03. 00 СБ	Сборочный чертеж		
				Детали		
А4		1	ГРП3. 03. 01	Бобышка	1	
А4		2	-01	Бобышка	1	
А4		3	ГРП3. 03. 02	Труба	1	
А4		4	ГРП3. 03. 03	Труба	1	
А4		5	ГРП3. 03. 04	Труба	1	
А4		6	ГРП3. 03. 05	Фланец (заготовка -		
А4				Фланец 1-100-16 ст 25		
А4				ГОСТ 12820-80)	1	
Б4		7	ГРП3. 03. 06	Труба		
				Труба 108×2,5 ГОСТ 10704-76 / В-10 ГОСТ 10705-80		
				L=60-1	1	
Б4		8	ГРП3. 03. 07	Труба		
				Труба 108×2,5 ГОСТ 10704-76 / В-10 ГОСТ 10705-80		
				L=530-1,8	1	4,66 кг
				Стандартные изделия		
		9		Фланец 4-20-25 ст 25		
				ГОСТ 12820-80	1	
		10		Отвод 90° 108×4		
				ГОСТ 17375-83	1	
		11		Переход 159×4,5-108×4,0		
				ГОСТ 17378-83	2	

Изм.	Лист	N докум.	Подп.	Дата
Разраб.		Кудинов		02.87
Провер.		Носилевич		02.87
Т. контр.				
Н. контр.		Носилевич		02.87
Утв.				

ГРП3. 03. 00

Расширитель

Лит.	Лист	Листов
И		1

Институт Мосгазнии проект

Формат А4

Подпись и дата | Инв. N дубл. | Взам. инв. N

ГРП3. 03. 01

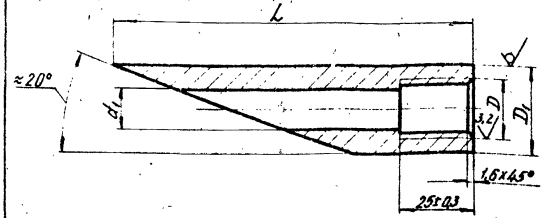

Обозначение	D, мм	D_1, мм	d_1, мм	L, мм	Масса, кг
ГРП3. 03. 01	М20×1,5-7Н	30-0,6	14+0,4	122-1,0	0,35
-01	М27×2,0-7Н	42-0,6	24+0,5	152-1,0	0,95

* Размер для справок

Изм.	Лист	N докум.	Подп.	Дата
Разраб.		Кудинов		02.87
Провер.		Носилевич		02.87
Т. контр.				
Н. контр.		Носилевич		02.87
Утв.				

ГРП3. 03. 01

Бобышка

Лит.	Масса	Масштаб
И	См. табл.	—

Лист | Листов 1

Сталь 20-4-Б ГОСТ 1050-74

Институт Мосгазнии проект

Формат А4

копировал: [illegible]

ГРП 3.03.00СБ

Типовой проект 906-1-30.87 Альбом 2

Инв. № подл. | Подпись и дата | Взам. инв. № | Инв. № дубл. | Подпись и дата

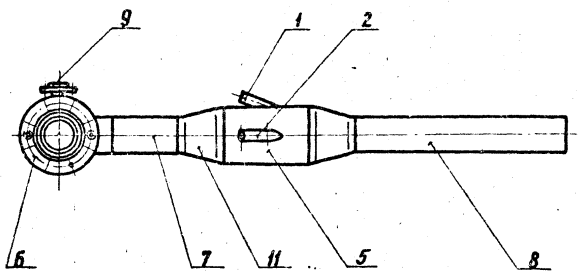

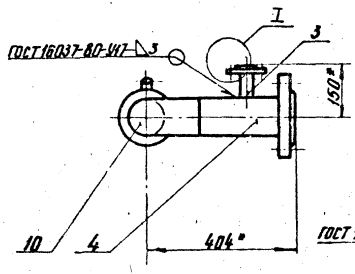

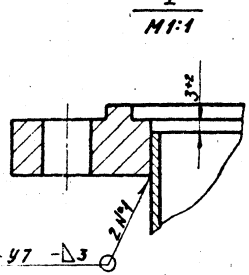

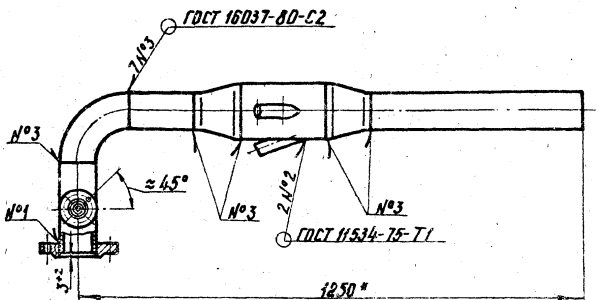

1. Расширитель подвергнуть гидравлическим испытаниям на прочность давлением 1,5 МПа (15 кгс/см²) и плотность давлением 1,2 МПа (12 кгс/см²)
2. Продолжительность испытания на прочность и плотность определяется временем необходимым для осмотра мест сварки, но не менее 1 мин. на каждое испытание. При этом падение давления не допускается.
3. * Размеры для справок

					ГРП3.03.00СБ		
Изм.	Лист	№ докум.	Подп.	Дата	Расширитель Сборочный чертеж	Лит.	Масса	Масштаб
Разраб.		Кувинов		02.88		И	21,18	1:10
Провер.		Иосилевич		02.88		Лист	Листов 1	
Т.контр.						Институт МосгазНИИпроект		
Н.контр.		Шасилевич		02.88				
Утв.								

Копировал: Гал

Формат А3

Типовой проект 905-1-30.87 Альбом 8

ГРП 3. 03. 02

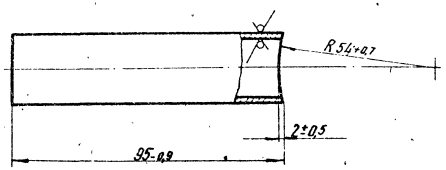

Изм.	Лист	№ докум.	Подп.	Дата
Разраб.		Кудинов		02.87
Провер.		Носилевич		02.87
Т. контр.				
Н. контр.		Носилевич		02.87
Утв.				

Труба

Лит.	Масса	Масштаб
И	0,11	1:1

Лист | Листов 1

Труба 25×2,0 ГОСТ 10704-76
В-20 ГОСТ 10705-80

Институт Мосгаз НИИпроект

Формат А4

Инв. № подл. | Подпись и дата | Взам. инв. № | Инв. № дубл. | Подпись и дата

ГРП 3. 03. 03

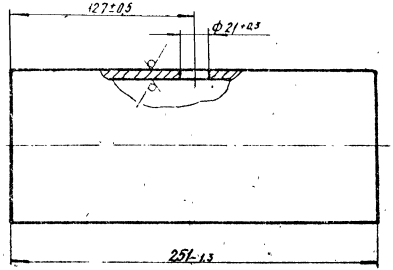

Изм.	Лист	№ докум.	Подп.	Дата
Разраб.		Кудинов		02.87
Провер.		Носилевич		02.87
Т. контр.				
Н. контр.		Носилевич		02.87
Утв.				

Труба

Лит.	Масса	Масштаб
И	2,24	1:2

Лист | Листов 1

Труба 108×2,5 ГОСТ 10704-76
В-10 ГОСТ 10705-80

Институт Мосгаз НИИпроект

Формат А4

Инв. № подл. | Подпись и дата | Взам. инв. № | Инв. № дубл. | Подпись и дата

Типовой проект 305-1-30.87 Альбом 2

ГПЗ. 03. 04

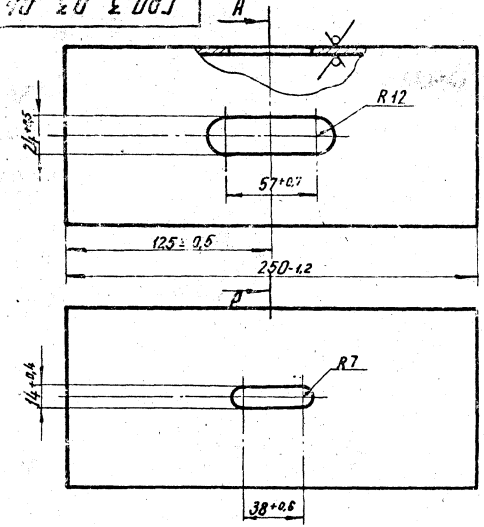

Изм.	Лист	№ докум.	Подп.	Дата	Труба	Лит.	Масса	Масштаб
Разраб.		Кудинов		02.87		И	3,35	1:2,5
Провер.		Василевич		02.87		Лист	Листов 1
Т.контр.						Институт	
Н.контр.		Василевич		02.87	Труба 159х3,5 ГОСТ 10704-76 / В-10пс ГОСТ 10705-80	Мосгазниипроект	
Утв.							

Инв.№ подл. | Подпись и дата | Взам. инв.№ | Инв.№ дубл. | Подпись и дата

Копировал

Формат А4

ГПЗ. 03. 05

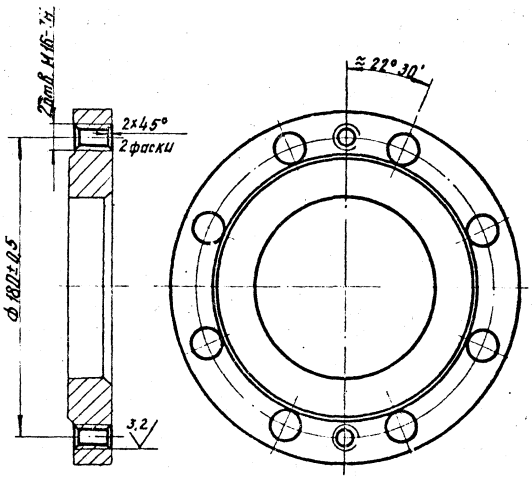

Изм.	Лист	№ докум.	Подп.	Дата	Фланец	Лит.	Масса	Масштаб
Разраб.		Кудинов		02.87		И	4,73	1:2
Провер.		Василевич		02.87		Лист	Листов 1
Т.контр.						Институт	
Н.контр.		Василевич		02.87	Заготовка Фланец 1-100-16 ст25 ГОСТ 1280-80	Мосгазниипроект	
Утв.							

Копировал

Формат А4

Инв.№ подл. | Подпись и дата | Взам. инв.№ | Инв.№ дубл. | Подпись и дата

Типовой проект 905-1-90.87 Альбом 2

Формат	Зона	Поз.	Обозначение	Наименование	Кол.	Примечание
				Документация		
А4			ГРП3. 04. 00 СБ	Сборочный чертеж		
				Детали		
БУ		1	ГРП3. 04. 01	Труба		
				Труба 108×2,5 ГОСТ 10704-76 / В-8 ст2 пс2 ГОСТ 10705-80		
				l=1342-3,0	1	9,18 кг
А4		2	ГРП3. 03. 05	Фланец (заготовка - Фланец 1-100-16 ст25 ГОСТ 12820-80)	1	

Изм.	Лист	N докум.	Подп.	Дата
Разраб.		Кудинов		02.87
Провер.		Иосилевич		02.87
Н. контр.		Иосилевич		02.87
Утв.				

ГРП3. 04. 00

Катушка

Лит.	Лист	Листов
И		1

Институт Мосгаз НИИпроект

Формат А4

Подпись и дата | Взам. инв. № | Инв. № дубл. | Подпись и дата

ГРП3. 04. 00

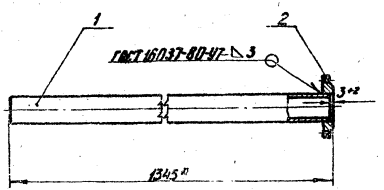

1. Патрубок подвергнуть гидравлическим испытаниям на прочность давлением 1,5 МПа (15 кгс/см²) и плотность давлением 1,2 МПа (12 кгс/см²)
2. Продолжительность испытания на прочность и плотность определяется временем необходимым для осмотра мест сварки, но не менее 1 мин. на каждое испытание. При этом падение давления не допускается.
3. Сварные швы по ГОСТ 16037-80
4. * Размеры для справок

ГРП3. 04. 00 СБ

Изм.	Лист	N докум.	Подп.	Дата
Разраб.		Кудинов		02.87
Провер.		Иосилевич		02.87
Т. контр.				
Н. контр.		Иосилевич		02.87
Утв.				

Патрубок

Сборочный чертеж

Лит.	Масса	Масштаб
И	20,40	1:10

Лист | Листов 1

Институт Мосгаз НИИпроект

копировал: [illegible]

Формат А3

Подпись и дата | Взам. инв. № | Инв. № дубл. | Подпись и дата

Типовой проект 305-1-90.87 Альбом 2

Формат	Зона	Поз.	Обозначение	Наименование	Кол.	Примечание
				Документация		
А3			ГРП3. 05. 00СБ	Сборочный чертеж		
				Детали		
А4		1	ГРП3. 05. 01	Отвод	1	
А4		2	ГРП3. 05. 02	Труба	2	
				Стандартные изделия		
		3		Фланец 4-20-25 ст 25 ГОСТ 12820-80	2	

Изм.	Лист	№ докум.	Подп.	Дата
Разраб.	Карпинов			02.87
Провер.	Носилевич			02.87
Н.контр.	Носилевич			02.87

Патрубок

ГРП3.05.00

Лит.	Лист	Листов
И		

Институт МосгазНИИпроект

Формат А4

ГРП3. 05. 01

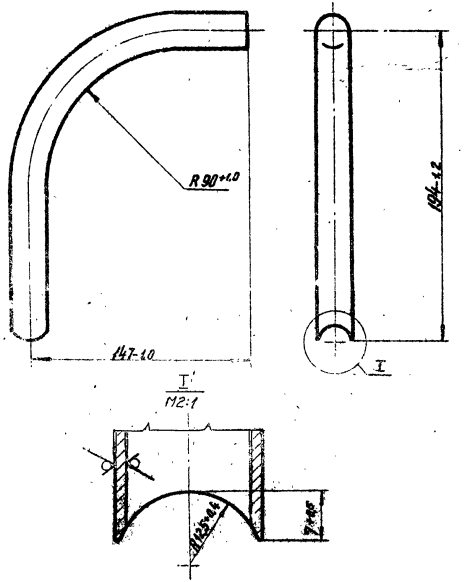

Изм.	Лист	№ докум.	Подп.	Дата
Разраб.	Карпинов			02.87
Провер.	Носилевич			02.87
Т. контр.				
Н.контр.	Носилевич			02.87

Отвод

Труба 25х2.0 ГОСТ 10704-76 / В-20 ГОСТ 10705-80

Лит.	Масса	Масштаб
И	0,35	1:2

Лист | Листов 1

Институт МосгазНИИпроект

копировал:

Формат А4

ГРП3. 05. 00СБ

Типовой проект 906-1-90.87 Альбом 2

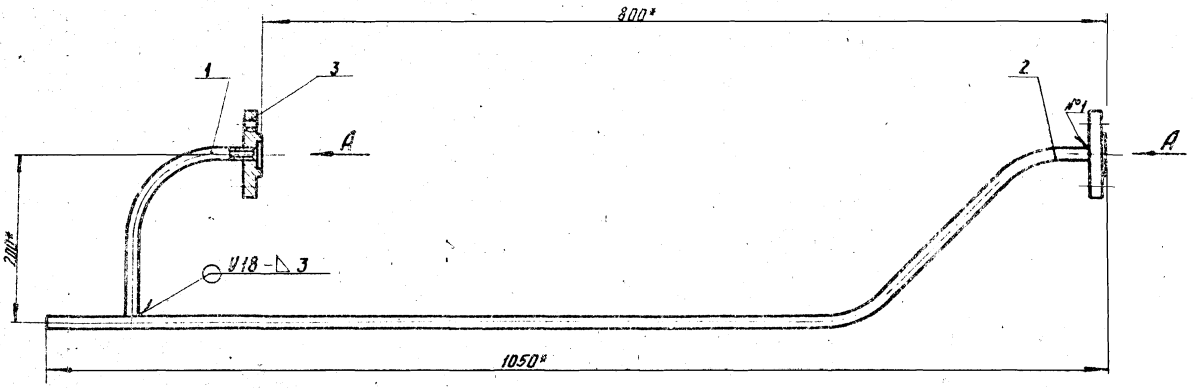

Вид А
М 1:2

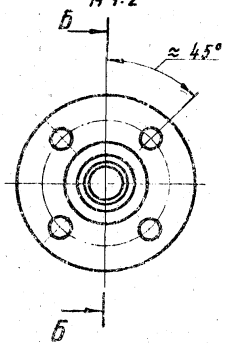

Б – Б
М 1:2

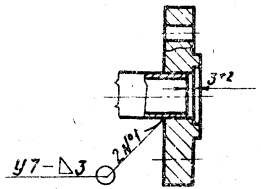

1. Патрубок подвергнуть гидравлическим испытаниям на прочность давлением 1,5 МПа (15 кгс/см²) и плотность давлением 1,2 МПа (12 кгс/см²)
2. Продолжительность испытания на прочность и плотность определяется временем необходимым для осмотра мест сварки, но не менее 1 мин. на каждое испытание. При этом падение давления не допускается.
3. Сварные швы по ГОСТ 16037-80
4. * Размеры для справок

					ГРП3. 05. 00СБ			
Изм.	Лист	№ докум.	Подп.	Дата	Патрубок Сборочный чертеж	Лит.	Масса	Масштаб
Разраб.		Кудинов		02.87		И	3,50	1:4
Провер.		Ижилевич		02.87		Лист	Листов 1	
Т. контр.						Институт		
Н. контр.		Носилевич		02.87		Мосгоз НИИпроект		
Утв.								

Инв. № подл. | Подпись и дата | Взам. инв. № | Инв. № дубл. | Подпись и дата

копировал: [illegible]

формат А3

Типовой проект 905-1-30.87 Альбом 2

ГРП 3.05.02

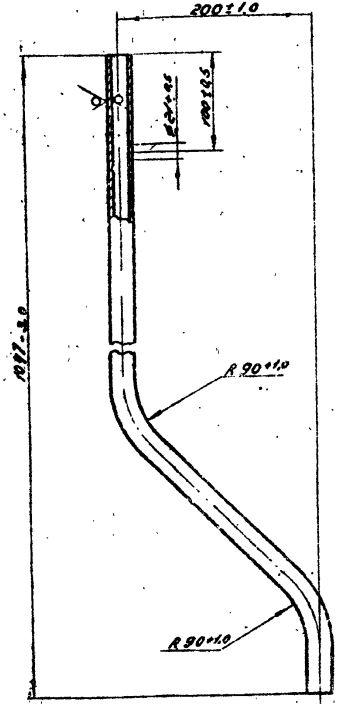

Изм.	Лист	№ докум.	Подп.	Дата
Разраб.		Кудинов		02.87
Провер.		Иосилевич		02.87
Т. контр.				
Н. контр.		Иосилевич		02.87
Утв.				

ГРП 3.05.02

Труба

Лит.	Масса	Масштаб
Н	1,19	1:4

Лист | Листов 1

Институт Мосгаз НИИпроект

Труба 25×2.0 ГОСТ 10704-75
8-20 ГОСТ 10705-80

Копировал: Гаврилова

Формат А4

Формат	Зона	Поз.	Обозначение	Наименование	Кол.	Примечание
				Документация		
А3			ГРП 3.06.00СБ	Сборочный чертеж		
				Детали		
А4		1	ГРП 3.06.01	Уголок	6	
Б4		2	ГРП 3.06.02	Швеллер L = 800-2.0		
				Швеллер 10-ГОСТ 8240-72 Ст3-I ГОСТ 535-79	2	6,80кг
Б4		3	ГРП 3.06.03	Швеллер L = 1400-2.0		
				Швеллер 10-ГОСТ 8240-72 Ст3-I ГОСТ 535-79	3	12,10кг
Б4		4	ГРП 3.06.04	Швеллер L = 4500-3.0		
				Швеллер 10-ГОСТ 8240-72 Ст3-I ГОСТ 535-79	1	38,70кг

Изм.	Лист	№ докум.	Подп.	Дата
Разраб.		Кудинов		02.87
Провер.		Иосилевич		02.87
Н. контр.		Иосилевич		02.87
Утв.				

ГРП 3.06.00

Подставка

Лит.	Лист	Листов
Н		1

Институт Мосгаз НИИпроект

Копировал: Гаврилова

Формат А4

ГРП 3.06.0005

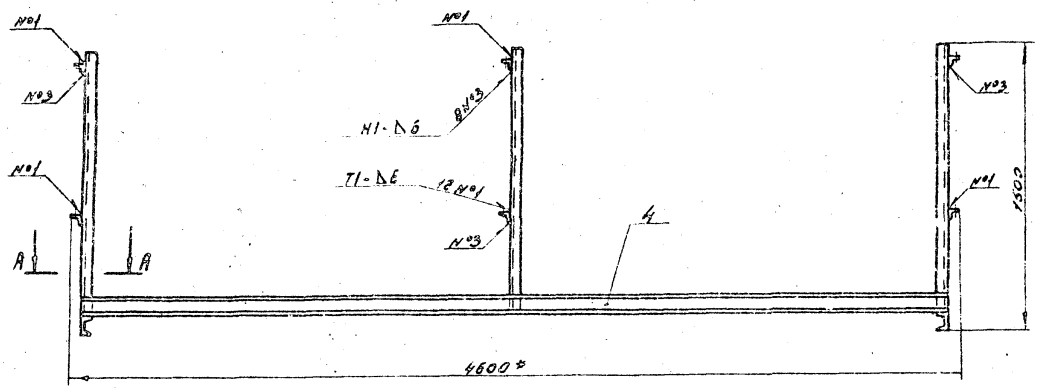

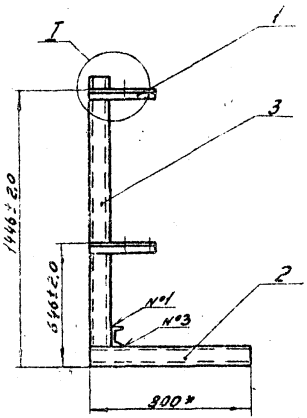

А - А
М1:5

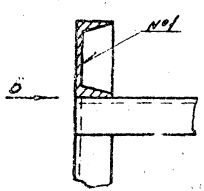

Б - Б
М1:5

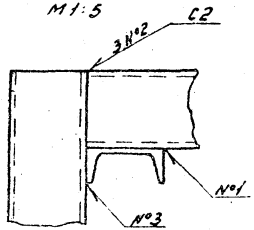

I
М1:5

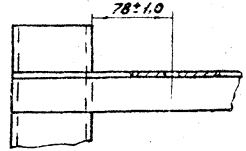

1. Сварные швы по ГОСТ 5264-80.
2. * Размеры для справок.

					ГРП 3.06.0005		
Изм.	Лист	№ докум.	Подп.	Дата	Подставка Сборочный чертеж	Лит.	Масса	Масштаб
Разраб.		Кусинов		02.87		Н	96,10	1:20
Пров.		Иосилевич		02.87		Лист	Листов 1	
Т. контр.						Институт Мосгазпроект		
Н. контр.		Иосилевич		02.87				
Утв.								

Копировал: Гаврилова

Формат А3

Типовой проект 905-1-30.87 Альбом 2

ГРП 3.06.01

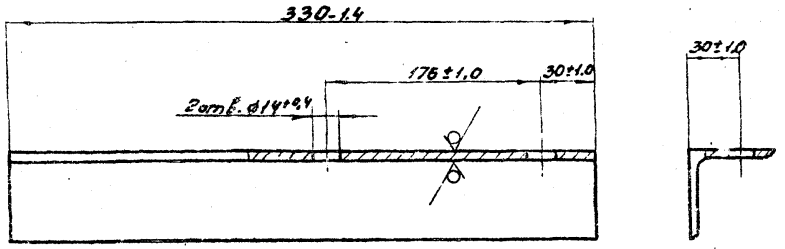

Изм.	Лист	№ докум.	Подп.	Дата
Разраб.		Кудинов		02.87
Провер.		Иосилевич		02.87
Т. контр.				
Н. контр.		Иосилевич		02.87
Утв.				

ГРП 3.06.01

Уголок

Лит.	Масса	Масштаб
Н	1,25	1:2,5

Уголок 50х50х5-Б ГОСТ 8509-72 Ст3-I ГОСТ 535-79

Институт Мосгаз НИИпроект

Копировал: Гаврилова

Формат А4

ГРП 3.07

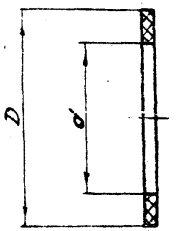

Обозначение	D, мм	d, мм	Масса, кг
ГРП 3.07	50	35	0,0045
-01	158	110	0,0161

Размеры обеспечить инструментом

Изм.	Лист	№ докум.	Подп.	Дата
Разраб.		Кудинов		02.87
Провер.		Иосилевич		02.87
Т. контр.				
Н. контр.		Иосилевич		02.87
Утв.				

ГРП 3.07

Прокладка

Лит.	Масса	Масштаб
Н	см. табл.	–

Лист | Листов 1

Паронит ПМБ 2,0 ГОСТ 481-80

Институт Мосгаз НИИпроект

Копировал: Гаврилова

Формат А4

ГРП 3.08

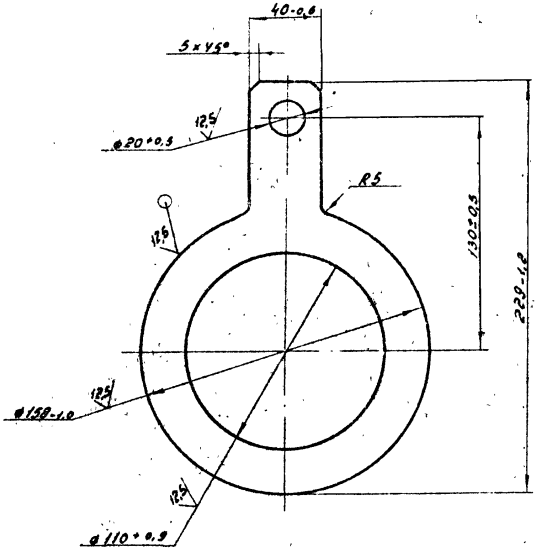

Изм.	Лист	№ докум.	Подп.	Дата	Кольцо	Лит.	Масса	Масштаб
Разраб.		Кудинов		02.88		Н	0,81	1:2
Провер.		Иосилевич		02.88		Лист	Листов 1	
Т.контр.						Институт Мосгоз НИИпроект		
Н.контр.		Иосилевич		02.88	Лист 6-ПН-8 ГОСТ 19903-74 В Ст3сп4 ГОСТ 14637-79			
Утв.								

Копировал: Гаврилова Формат А4

ГРП 3.09

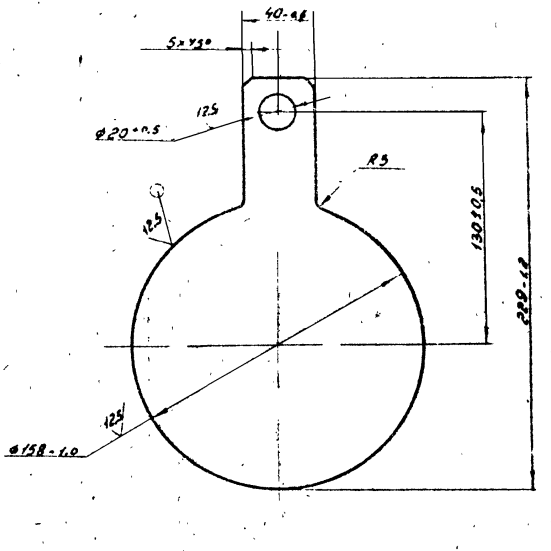

Изм.	Лист	№ докум.	Подп.	Дата	Заглушко	Лит.	Масса	Масштаб
Разраб.		Кудинов		02.88		Н	1,41	1:2
Пров.		Иосилевич		02.88		Лист	Листов 1	
Т.контр.						Институт Мосгоз НИИпроект		
Н.контр.		Иосилевич		02.88	Лист 6-ПН-8 ГОСТ 19903-74 В Ст3сп4 ГОСТ 14637-79			
Утв.								

Копировал: Гаврилова Формат А4

Типовой проект УПБ-1-90.87 Альбом 2

Формат	Зона	Поз.	Обозначение	Наименование	Кол.	Примечание
				Документация		
А3			ГРП4.00СБ	Сборочный чертеж		
А4			ГРП0.00Д	Технические требования		
				Сборочные единицы		
А4		1	ГРП4.01.00	Патрубок	1	
А4		2	ГРП4.02.00	Тройник	1	
				Детали		
А4		5	ГРП4.09	Прокладка	2	
А4		6	ГРП4.10	Заглушка	1	
А4		7	ГРП4.01.07	Штуцер	1	
				Стандартные изделия		
		10		Контргайка 15 ГОСТ 8968-75	3	
		11		Кран конусный проходной сальниковый муфтовый на Ру1МПа Ду15 ГОСТ 2704-77	2	11Б6бк
		12		Кран пробковый проходсальниковый фланцевый Ду50 ГОСТ 16394-70	2	11Б7бк

Изм.	Лист	№ докум.	Подп.	Дата
Разраб.		Кадинов		02.87
Провер.		Иосилевич		02.87
Н.контр.		Иосилевич		02.87
Утв.				

ГРП4.00

Блок предохранительного клапана

Лит.	Лист	Листов
Н	1	6

Институт Мосгазнишпроект

Инв. № подл. | Подпись и дата | Взам. инв. № | Инв. № дубл. | Подпись и дата

формат А4

Формат	Зона	Поз.	Обозначение	Наименование	Кол.	Примечание
				Прочие изделия		
		14		Кран трехходовой натяжной муфтовый с фланцем для контрольного манометра ТУ 26-07-1061-73	2	14М1.00.00
				Комплекты		
А4			ГРП4.11	Кольцо	1	
А3			ГРП2.15	Ключ комбинированный	2	
			-05	Ключ комбинированный	2	
			Переменные данные	для исполнений		
				ГРП4.00		
				Сборочные единицы		
А4		15	ГРП4.03.00	Катушка	1	
А4		16	ГРП4.04.00	Патрубок	2	
А4		17	ГРП4.05.00	Патрубок	1	
				Детали		
А4		18	ГРП4.09-01	Прокладка	2	
		19	-02	Прокладка	5	
				Стандартные изделия		
		21		Контргайка 50 ГОСТ 8968-75	2	
				Болты ГОСТ 7798-70		
		22		М12.50.58.096	8	
		23		М16.60.58.096	16	
				Гайки ГОСТ 5915-70		
		24		М12.5.096	8	
		25		М16.5.096	16	

Изм.	Лист	№ докум.	Подп.	Дата

ГРП4.00

Лист 2

копировал: [signature]

Инв. № подл. | Подпись и дата | Взам. инв. № | Инв. № дубл. | Подпись и дата

формат А4

Формат	Зона	Поз.	Обозначение	Наименование	Кол.	Примечание
				Прочие изделия		
		26		Клапан ПСК-50Н/0,05		
				ТУ 204 РСФСР-805-76	1	
				ГРП 4.00-01		
				Сборочные единицы		
А4		15	ГРП 4.03.00	Катушка	1	
А4		16	ГРП 4.04.00	Патрубок	2	
А4		17	ГРП 4.05.00	Патрубок	1	
				Детали		
А4		18	ГРП 4.09-01	Прокладка	2	
		19	-02	Прокладка	5	
				Стандартные изделия		
		21		Контргайка 50		
				ГОСТ 8968-75	2	
				Болты ГОСТ 7798-70		
		22		М12х50.58.096	8	
		23		М16х60.58.096	16	
				Гайки ГОСТ 5915-70		
		24		М 12.5.096	8	
		25		М 16.5.096	16	
				Прочие изделия		
		26		Клапан ПСК-50С/0,5		
				ТУ 204 РСФСР-805-76	1	
				ГРП 4.00-02		
				Сборочные единицы		
А4		15	ГРП 4.03.00	Катушка	1	

Инв. № подл. | Подп. и дата | Взам. инв. № | Инв. № дубл. | Подп. и дата

Изм. Лист № докум. Подп. Дата

ГРП 4.00

Лист 3

Копировал: Гаврилова Формат А4

Формат	Зона	Поз.	Обозначение	Наименование	Кол.	Примечание
А4		16	ГРП 4.04.00	Патрубок	2	
А4		17	ГРП 4.05.00	Патрубок	1	
				Детали		
А4		18	ГРП 4.09-01	Прокладка	2	
		19	-02	Прокладка	5	
				Стандартные изделия		
		21		Контргайка 50		
				ГОСТ 8968-75	2	
				Болты ГОСТ 7798-70		
		22		М12х30.58.096	8	
		23		М16х60.58.096	16	
				Гайки ГОСТ 5915-70		
		24		М 12.5.096	8	
		25		М 16.5.096	16	
				Прочие изделия		
		26		Клапан ПСК-50С/1,25		
				ТУ 204 РСФСР-805-76	1	
				ГРП 4.00-03		
				Сборочные единицы		
А4		15	ГРП 4.06.00	Катушка	1	
А4		17	ГРП 4.07.00	Патрубок	1	
				Детали		
А4		19	ГРП 4.09-02	Прокладка	6	
		20	-03	Прокладка	1	
				Стандартные изделия		
				Болт М16х60.58.096		
		23		ГОСТ 7798-70	24	

Инв. № подл. | Подп. и дата | Взам. инв. № | Инв. № дубл. | Подп. и дата

Изм. Лист № докум. Подп. Дата

ГРП 4.00

Лист 4

Копировал: Гаврилова Формат А4

Поз.	Обозначение	Наименование	Кол.	Примечание
25		Гайка М16.5.05б ГОСТ 5915-70	24	
26		Клапан предохранительный пружинный полноподъемный фланцевый стальной на Ру 1,6 МПа исполнение 3, с пружиной №102 ГОСТ 9789-75	1	СППК4Р-16
		ГРП 4.00-04		
		Сборочные единицы		
А4 15	ГРП 4.06.00	Катушка	1	
А4 17	ГРП 4.07.00	Патрубок	1	
		Детали		
А4 19	ГРП 4.09.02	Прокладка	6	
20	-03	Прокладка	1	
		Стандартные изделия		
23		Болт М16х60.58.05б ГОСТ 7798-70	24	
25		Гайка М16.5.05б ГОСТ 5915-70	24	
26		Клапан предохранительный пружинный полноподъемный фланцевый стальной на Ру 1,6 МПа исполнение 3, с пружиной №103 ГОСТ 9789-75	1	СППК4Р-16

Инв. № подл. | Подп. и дата | Взам. инв. № | Инв. № дубл. | Подп. и дата

Изм. Лист № докум. Подп. Дата

ГРП 4.00

Лист 5

Копировал: Гаврилова Формат А4

Поз.	Обозначение	Наименование	Кол.	Примечание
		ГРП 4.00-05		
		Сборочные единицы		
А4 15	ГРП 4.06.00	Катушка	1	
А4 17	ГРП 4.07.00	Патрубок	1	
		Детали		
А4 19	ГРП 4.09.00-01	Прокладка	6	
20	-02	Прокладка	1	
		Стандартные изделия		
23		Болт М16х60.58.05б ГОСТ 7798-70	24	
25		Гайка М16.5.05б ГОСТ 5915-70	24	
26		Клапан предохранительный пружинный полноподъемный фланцевый стальной на Ру 1,6 МПа исполнение 3, с пружиной №104 ГОСТ 9789-75	1	СППК4Р-16

Инв. № подл. | Подп. и дата | Взам. инв. № | Инв. № дубл. | Подп. и дата

Изм. Лист № докум. Подп. Дата

ГРП 4.00

Лист 6

Копировал: Гаврилова Формат А4

ГРП 4.00 СБ

Рис. 1

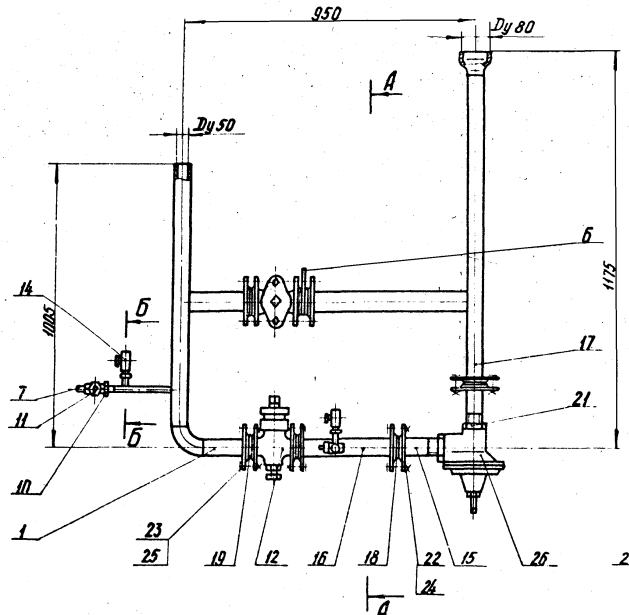

А - А

Б - Б
М 1:1

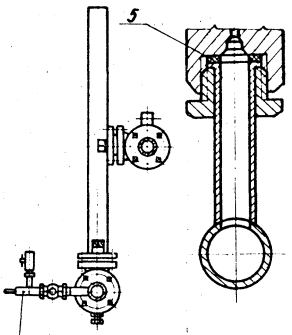

Рис. 2
Остальное - см рис 1

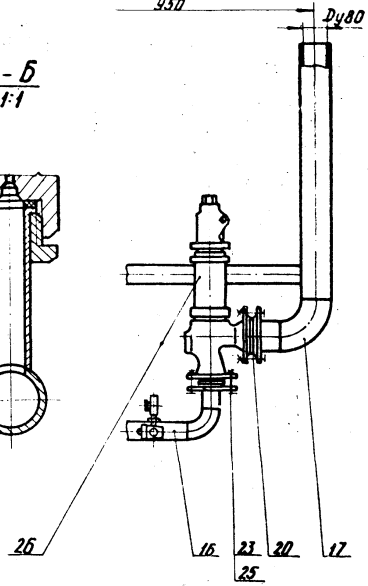

Размеры для справок

Обозначение	Рис.	Тип клапана	Пределы настройки предохранительного клапана КПа (кгс/см²)	Масса, кг
ГРП 4.00	1	ПСК-50	2-5 (0,02-0,05)	56,3
-01			20-50 (0,2-0,5)	
-02			50-125 (0,5-1,25)	
-03	2	СППК4Р-16	120-190 (1,2-1,9)	77,4
-04			190-350 (1,9-3,5)	
-05			350-600 (3,5-6,0)	

Изм.	Лист	№ Докум.	Подп.	Дата
Разраб.		Кудинов		02.87
Провер.		Иосилевич		02.87
Т.контр.				
Н.контр.		Иосилевич		02.87
Утв.				

ГРП4.00СБ

Блок предохранительного клапана

Сборочный чертеж

Лит.	Масса	Масштаб
И	См. табл.	1:10
Лист	Листов 1	

Институт Мосгаз НИИпроект

Копировал: [signature]

Формат А3

Типовой проект 905-1-30.87 Альбом 2

Инв. № подл. | Подпись и дата | Взам. инв. № | Инв. № дубл. | Подпись и дата

Типовой проект 905-1-90.87 Альбом 2

Поз.	Зона	Обозначение	Наименование	Кол.	Примечание
			Документация		
		ГРП 4. 01. 00 СБ	Сборочный чертеж		
			Детали		
А4	1	ГРП 4. 01. 01	Штуцер	1	
А4	2	ГРП 4. 01. 02	Ниппель	1	
А4	3	ГРП 4. 01. 03	Труба	1	
А4	4	ГРП 4. 01. 04	Труба	1	
Б4	5	ГРП 4. 01. 05	Труба L = 122-1,0		
			Труба 57×2 ГОСТ 10704-76 В-10 ГОСТ 10705-80	2	0,35 кг
А4	6	ГРП 4. 01. 06	Труба	1	
А4	7	ГРП 4. 01. 07 - 01	Штуцер	1	
			Стандартные изделия		
	8		Фланец 1-50-10 ст 25 ГОСТ 12820-80	2	
	9		Отвод 90° 57×3 ГОСТ 17375-83	2	

Изм.	Лист	№ докум.	Подп.	Дата
Разраб.		Кадинов		02.87
Провер.		Носилевич		02.87
Н. контр.		Носилевич		02.87
Утв.				

ГРП 4. 01. 00

Патрубок

Лит.	Лист	Листов
И		1

Мосгазниипроект

Инв. № подл. | Подпись и дата | Взам. инв. № | Инв. № дубл. | Подпись и дата

ГРП 4. 01. 01

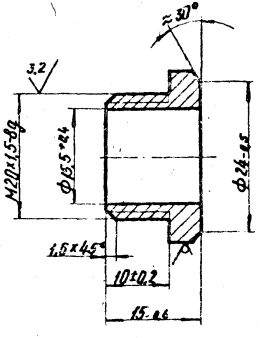

Изм.	Лист	№ докум.	Подп.	Дата
		Кадинов		02.87
		Носилевич		02.87
Т. контр.				
Н. контр.		Носилевич		02.87
Утв.				

Штуцер

Шестигранник 27×5 ГОСТ 8560-78 / 45-В ГОСТ 1051-73

Лит.	Масса	Масштаб
И	0,03	2:1

Лист | Листов 1

Институт Мосгазниипроект

Инв. № подл. | Подпись и дата | Взам. инв. № | Инв. № дубл. | Подпись и дата

копировал: Fel

формат А4

ГРП4.01.00СБ

Типовой проект 905-1-90.81 Альбом 2

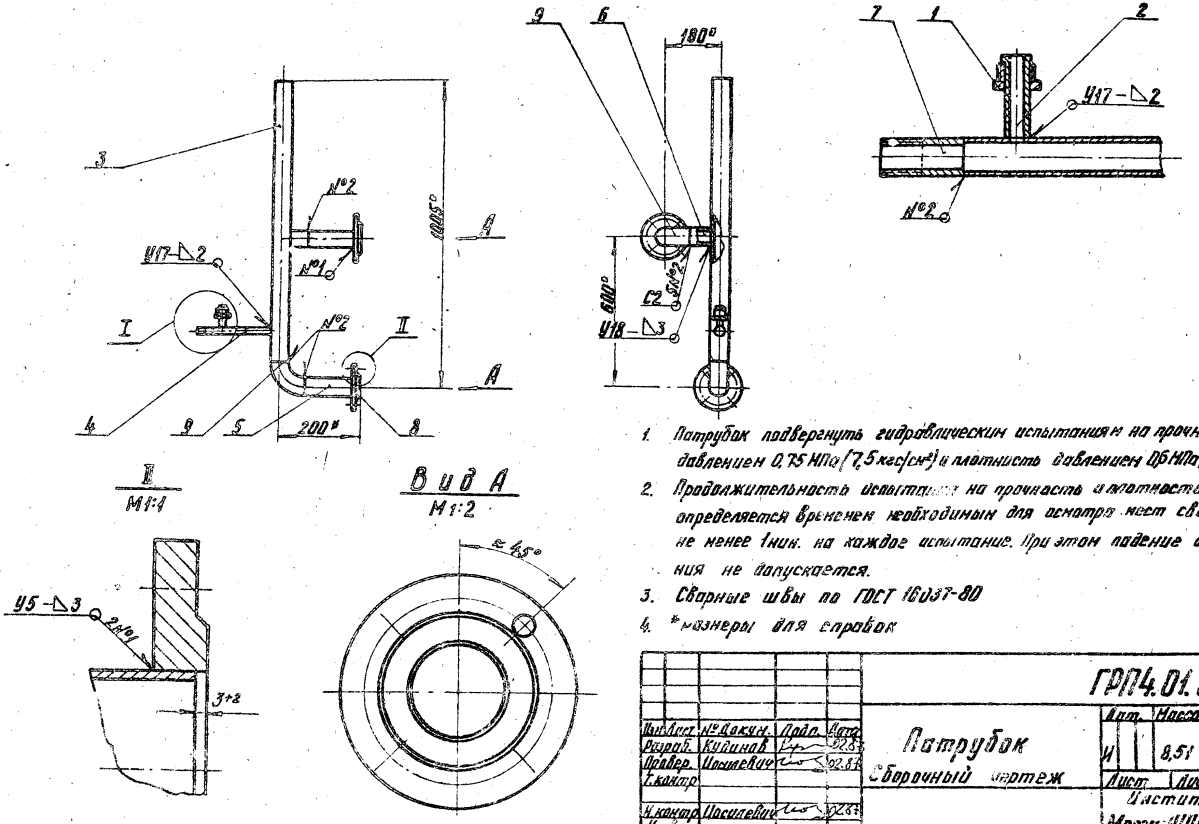

1. Патрубок подвергнуть гидравлическим испытаниям на прочность давлением 0,75 МПа (7,5 кгс/см²) и плотность давлением 0,6 МПа (6 кгс/см²)
2. Продолжительность испытания на прочность и плотность определяется временем необходимым для осмотра мест сварки, но не менее 1 мин. на каждое испытание. При этом падение давления не допускается.
3. Сварные швы по ГОСТ 16037-80
4. *размеры для справок

Изм.	Лист	№ докум.	Подп.	Дата	ГРП4.01.00СБ		
Разраб.		Кудинов		02.84	Патрубок	Лит.	Масса	Масштаб
Провер.		Носилевич		02.84	Сборочный чертеж	И	8,51	1:10
Т.контр.						Лист	Листов 1
Н.контр.		Носилевич		02.84		Институт	
Утв.						Моссиг. АШпроект	

Инв. № подл. | Подпись и дата | Взам. инв. № | Инв. № дубл. | Подпись и дата

копировал: Ко 1

формат А3

Типовой проект 905-1-30.87 Альбом 2

ГРП 4. 01. 02

12,5

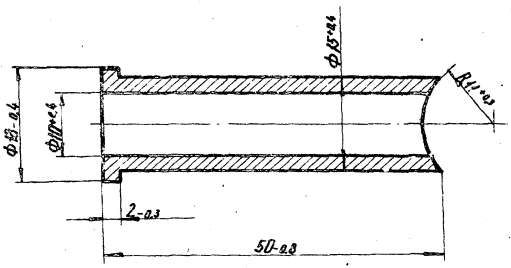

Изм.	Лист	№ докум.	Подп.	Дат.
Разраб.		Кудинов		02.87
Провер.		Иосилевич		02.87
Т.контр.				
Н.контр.		Иосилевич		02.87
Утв.				

Ниппель

Сталь 20-4-б
ГОСТ 1050-74

Лит.	Масса	Масштаб
И	0,03	2:1

Лист | Листов 1

Институт
МосгазНИИпроект

Формат А4

Подпись и дата | Инв. № подл. | Взам. инв. № | Инв. № дубл. | Подпись и дата

ГРП 4. 01. 03

12,5 (✓)

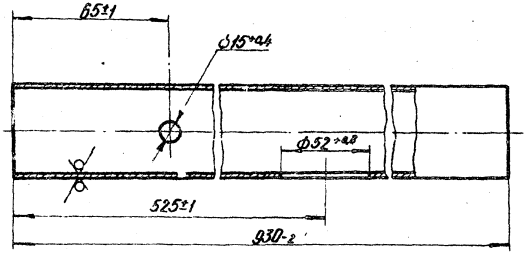

Изм.	Лист	№ докум.	Подп.	Дат.
Разраб.		Кудинов		02.87
Провер.		Иосилевич		02.87
Т.контр.				
Н.контр.		Иосилевич		02.87
Утв.				

Труба

Труба 57×2,0 ГОСТ 10704-76
В-10 ГОСТ 10705-80

Лит.	Масса	Масштаб
И	2,3	1:2

Лист | Листов 1

Институт
МосгазНИИпроект

Формат А4

Подпись и дата | Инв. № подл. | Взам. инв. № | Инв. № дубл. | Подпись и дата

копировал: [signature]

ГРП 4.01.04

12,5 (√)

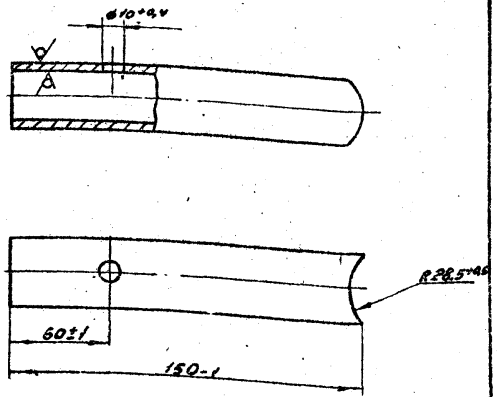

Изм.	Лист	№ докум.	Подп.	Дата
Разраб.		Кудинов		02.88
Провер.		Усилевич		02.88
Т. контр.				
Н. контр.		Усилевич		02.88
Утв.				

ГРП 4.01.04

Труба

Лит.	Масса	Масштаб
Н	0,13	1:2

Лист | Листов 1

Труба 22×1,8 ГОСТ 10704-76 / В-20 ГОСТ 10705-80

Институт Мосгазниипроект

Копировал: Гаврилова

Формат А4

ГРП 4.01.06

12,5 (√)

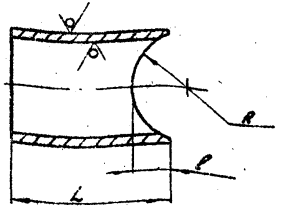

Обозначение	L, мм	ℓ, мм	R, мм	Масса, кг
ГРП 4.01.06	95-0,9	19+0,5	28,5+0,5	0,26
-01	71-0,7	10+0,4	44,5+0,6	0,20

Изм.	Лист	№ докум.	Подп.	Дата
Разраб.		Кудинов		12.87
Провер.		Усилевич		02.88
Т. контр.				
Н. контр.		Усилевич		02.88
Утв.				

ГРП 4.01.06

Труба

Лит.	Масса	Масштаб
Н	см. табл.	—

Лист | Листов 1

Труба 57×2,0 ГОСТ 10704-76 / В-10 ГОСТ 10705-80

Институт Мосгазниипроект

Копировал: Гаврилова

Формат А4

Инв. № подл. | Подп. и дата | Взам. инв. № | Инв. № дубл. | Подп. и дата

Типовой проект 901-1-30.87 Альбом 2

ГРП 4.01.02

12,5 (√)

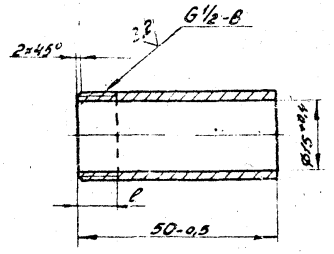

Обозначение	l, мм
ГРП 4.01.07	9 +1,0
-01	25 +1,0

Инв. № подл. | Подп. и дата | Взам. инв. № | Инв. № дубл. | Подп. и дата

Изм.	Лист	№ докум.	Подп.	Дата
Разраб.		Кудинов		01.87
Провер.		Иосилевич		01.87
Т. контр.				
Н. контр.		Иосилевич		01.87
Утв.				

ГРП 4.01.07

Штуцер

Лит.	Масса	Масштаб
Ч	0,065	1:1
Лист	Листов 1	

Инст. Мосгазпроект

Сталь 20-4-Б ГОСТ 1050-74

Копировал: Гаврилова Формат А4

Формат	Зона	Поз.	Обозначение	Наименование	Кол.	Примечание
				Документация		
А3			ГРП 4.02.00СБ	Сборочный чертеж		
				Детали		
А4		1	ГРП 4.02.01	Труба	1	
А4		2	ГРП 4.02.02	Ниппель	1	
А4		3	ГРП 4.01.01	Штуцер	1	
А4		4	ГРП 4.01.02	Ниппель	1	

Инв. № подл. | Подп. и дата | Взам. инв. № | Инв. № дубл. | Подп. и дата

Изм.	Лист	№ докум.	Подп.	Дата
Разраб.		Кудинов		02.88
Пров.		Иосилевич		02.88
		Иосилевич		02.88
Утв.				

ГРП 4.02.00

Тройник

Лит.	Лист	Листов
Ч		1

Институт Мосгазниипроект

Копировал: Гаврилова Формат А4

Типовой проект 905-1-30.87 Альбом 2

ГРП 4.02.00СБ

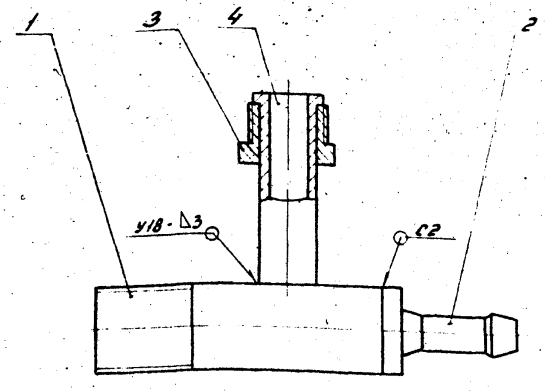

1. Сварные швы по ГОСТ 16037-80.
2. Размеры для справок

Изм.	Лист	№ докум.	Подп.	Дата	Труба	Лит.	Масса	Масштаб
Разраб.		Кудинов		02.88		Н	0,24	1:1
Провер.		Усилевич		02.88		Лист	Листов 1	
Т.контр.						Институт		
Н.контр.		Усилевич		02.88	Сборочный чертеж	Мосгазниипроект		
Утв.								

Копировал: Гаврилова Формат А4

ГРП 4.02.01

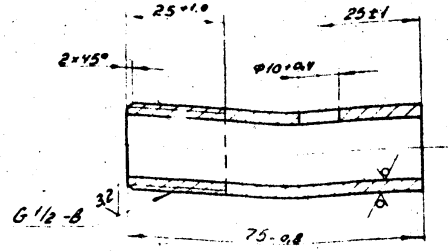

Изм.	Лист	№ докум.	Подп.	Дата	Труба	Лит.	Масса	Масштаб
Разраб.		Кудинов		02.88		Н	0,096	1:1
Провер.		Усилевич		02.88		Лист	Листов 1	
Т.контр.						Институт		
Н.контр.		Усилевич		02.88	Труба 15×2,8 ГОСТ 3262-75	Мосгазниипроект		
Утв.								

Копировал: Гаврилова Формат А4

Типовой проект 905-1-30.87 Альбом 2

ГРП 4.02.02

125

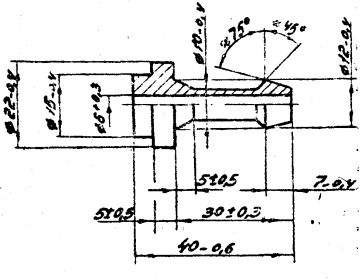

Изм.	Лист	№ докум.	Подп.	Дата
Разраб.		Кудинов		01.88
Пробер.		Васильевич		01.88
Т.контр.				
Н.контр.		Васильевич		01.88
Утв.				

ГРП 4.02.02

Ниппель

Лит.	Масса	Масштаб
Н	0,04	1:1

Сталь 20-4-Б ГОСТ 1050-74

Лист Листов 1

Институт Мосгазниипроект

Копировал: Гаврилова Формат А4

Формат	Зона	Поз.	Обозначение	Наименование	Кол.	Примечание
				Документация		
А3			ГРП 4.03.00СБ	Сборочный чертеж		
				Детали		
А4		1	ГРП 4.03.01	Штуцер	1	
А4		2	ГРП 4.03.02	Труба	1	
				Стандартные изделия		
		3		Фланец 1-50-1 ст25 ГОСТ 12820-80	1	
		4		Фланец 1-50-10 ст25 ГОСТ 12820-80	1	

Инв.№ подл. | Подп. и дата | Взам. инв.№ | Инв.№ дубл. | Подп. и дата

Изм.	Лист	№ докум.	Подп.	Дата
Разраб.		Кудинов		01.88
Пробер.		Васильевич		01.88
Н.контр.		Васильевич		01.88
Утв.				

ГРП 4.03.00

Катушка

Лит.	Лист	Листов
Н		1

Институт Мосгазниипроект

Копировал: Гаврилова Формат А4

ГРП4.03.00СБ

Типовой проект 505-1-ЗА ВР Альбом 2

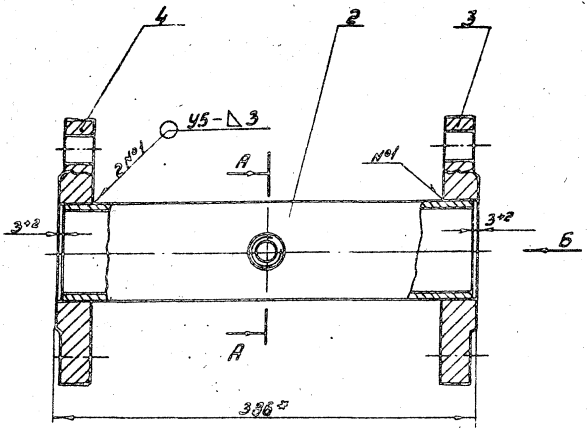

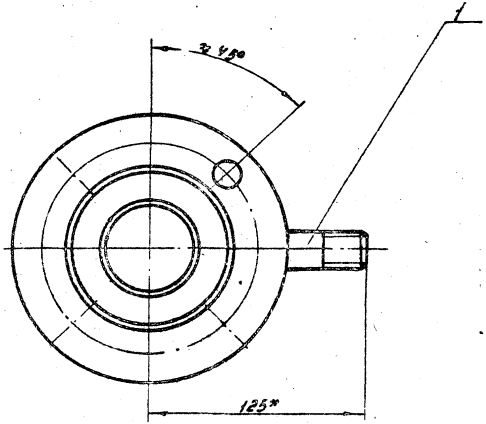

Вид Б

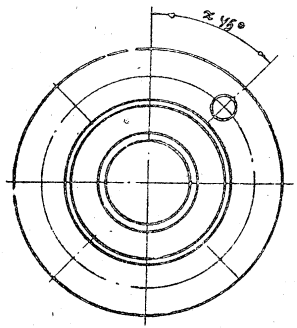

А-А

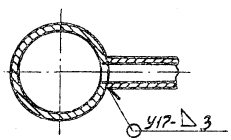

1. Катушку подвергнуть гидравлическим испытаниям на прочность давлением 0,75 МПа (7,5 кгс/см²) и плотность давлением 0,6 МПа (6 кгс/см²)
2. Продолжительность испытания на прочность и плотность определяется временем необходимым для осмотра мест сварки, но не менее 1 мин. на каждое испытание. При этом падение давления не допускается.
3. Сварные швы по ГОСТ 16037-80.
4.* Размеры для справок.

					ГРП4.03.00СБ			
Изм.	Лист	№ докум.	Подп.	Дата	Катушка Сборочный чертеж	Лит.	Масса	Масштаб
Разраб.		Кудинов		01.87		Н	4,51	1:2
Провер.		Иосилевич		01.87		Лист	Листов 1	
Т.контр.						Институт МосгазНИИпроект		
Н.контр.		Иосилевич		01.87				
Утв.								

Копировал: Гаврило.ва

Формат А3

Инв. № подл. | Подп. и дата | Взам. инв. № | Инв. № дубл. | Подп. и дата

Типовой проект 905-1-30.87 Альбом 2

ГРП 4. 03. 01

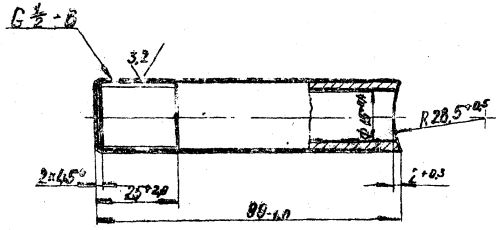

Изм.	Лист	№ докум.	Подп.	Дата
Разраб.		Кудинов		02.87
Провер.		Иосилевич		02.87
Т. контр.				
Н. контр.		Иосилевич		02.87
Утв.				

ГРП 4. 03. 01

Штуцер

Лит.	Масса	Масштаб
И	0,13	1:1

Лист | Листов

Сталь 20-4-6 ГОСТ 1050-74

Институт МосгазНИИпроект

формат А4

Инв. № подл. | Подпись и дата | Взам. инв. № | Инв. № дубл. | Подпись и дата

ГРП 4. 03. 02

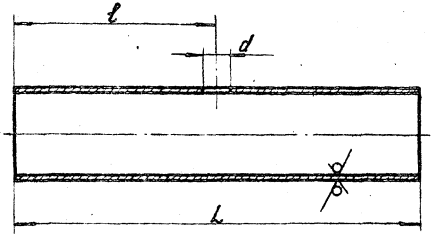

Обозначение	DxS, мм	L, мм	l, мм	d, мм	Масса, кг
ГРП 4. 03. 02	57×2,0	380-1,0	190±1	15+0,4	1,03
—01		186-1,0	93±1		0,51
—02		947-2,0	447±1	53+0,8	2,57
—03	89×2,5	455	80±1		2,42

Изм.	Лист	№ докум.	Подп.	Дата
Разраб.		Гулина		02.87
Провер.		Иосилевич		02.87
Т. контр.				
Н. контр.		Иосилевич		02.87
Утв.				

ГРП 4. 03. 02

Труба

Лит.	Масса	Масштаб
И	См. табл.	—

Лист | Листов 1

Труба DxS ГОСТ 10704-76 / В-10 ГОСТ 10705-80

Институт МосгазНИИпроект

копировал:

формат А4

Инв. № подл. | Подпись и дата | Взам. инв. № | Инв. № дубл. | Подпись и дата

Типовой проект 901-1-30.87 Альбом 2

Формат	Зона	Поз.	Обозначение	Наименование	Кол.	Примечание
				Документация		
А4			ГРП 4.04.00СБ	Сборочный чертеж		
				Детали		
А4		1	ГРП 4.04.01	Труба	1	
				Стандартные изделия		
		2		Фланец 1-50-1 ст 09 ГОСТ 12820-80 С	1	

Инв. № подл. | Подп. и дата | Взам. инв. № | Инв. № дубл. | Подп. и дата

Изм.	Лист	№ докум.	Подп.	Дата
Разраб.		Кудинов		01.89
Пров.		Иосилевич		01.89
Н. контр.		Иосилевич		01.89
Утв.				

ГРП 4.04.00

Патрубок

Лит.	Лист	Листов
Н	1	1

Институт Мосгазниипроект

Копировал: Гаврилова Формат А4

ГРП 4.04.00

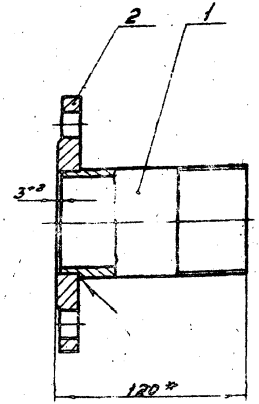

1. Патрубок испытать на прочность водой давлением 0,29 МПа (7,5 кгс/см²) и плотность воздухом давлением 0,6 МПа (6 кгс/см²).
2. Продолжительность испытания на прочность и плотность определяется временем необходимым для осмотра мест сварки, но не менее 5 мин. на каждое испытание. При этом падение давления не допускается.
3. Сварной шов по ГОСТ 16037-80-У5-Δ4.
4. * Размеры для справок.

Инв. № подл. | Подп. и дата | Взам. инв. № | Инв. № дубл. | Подп. и дата

ГРП 4.04.00СБ

Изм.	Лист	№ докум.	Подп.	Дата
Разраб.		Кудинов		02.89
Пров.		Иосилевич		02.89
Т. контр.				
Н. контр.		Иосилевич		02.89
Утв.				

Патрубок
Сборочный чертеж

Лит.	Масса	Масштаб
Н	1,6	1:8

Лист	Листов 1

Институт Мосгазниипроект

Копировал: Гаврилова Формат А4

ГРП 4. 04. 01

Типовой проект 905-1 90.87 Лист 6

12,5 √(√)

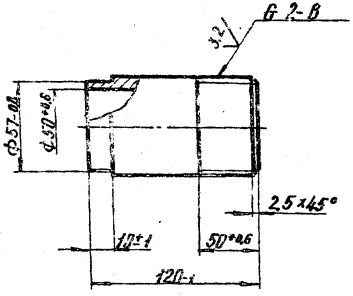

Изм.	Лист	№ докум.	Подп.	Дата
Разраб.		Кудинов		02.87
Провер.		Иосилевич		02.87
Т. контр.				
Н. контр.		Иосилевич		02.87
Утв.				

ГРП 4.04.01

Труба

Лит.	Масса	Масштаб
И	0,55	1:2

Лист | Листов 1

Сталь 20-4-Б ГОСТ 1050-74

Институт Мосгазниипроект

Формат А4

Формат	Зона	Поз.	Обозначение	Наименование	Кол.	Примечание
				Документация		
А4			ГРП4. 05. 00 СБ	Сборочный чертеж		
				Детали		
Б.4		1	ГРП4. 05. 01	Труба L = 512-1,2		
				Труба 57×2,8 ГОСТ 10704-76 / В-10 ГОСТ 10705-80	1	1,53 кг
А4		2	ГРП4. 05. 02	Фланец (заготовка-фланец 1-50-10 ст 25 ГОСТ 12820-80)	1	
А4		3	ГРП4. 01. 06	Труба	1	
А4		4	ГРП4. 03. 02 - 02	Труба	1	
				Стандартные изделия		
		5		Фланец 1-50-1 ст 25 ГОСТ 12820-80	1	
		6		Отвод 90° 57×3,0 ГОСТ 17375-83	1	
		7		Переход К 89×3,5-57×3,0 ГОСТ 17378-83	1	

Изм.	Лист	№ докум.	Подп.	Дата
Разраб.		Кудинов		02.87
Провер.		Иосилевич		02.87
Т. контр.				
Н. контр.		Иосилевич		02.87
Утв.				

ГРП 4. 05. 00

Патрубок

Лит.	Лист	Листов
И		1

Институт Мосгазниипроект

Копировал: [illegible]

Формат А4

ГРП 4.05.00 СБ

Типовой проект 305-1-30.87 Альбом 2

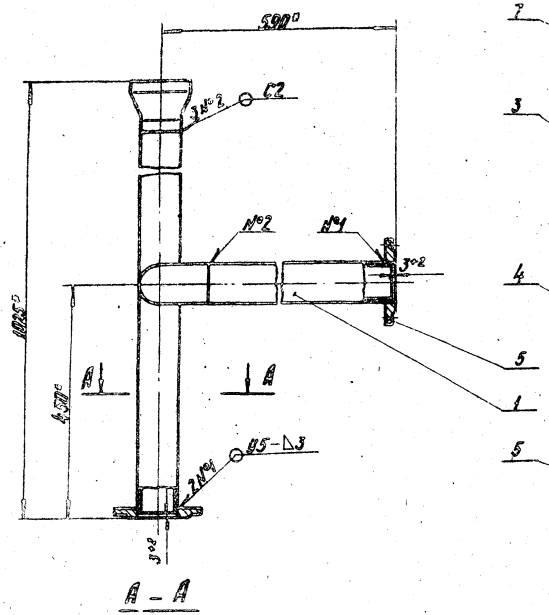

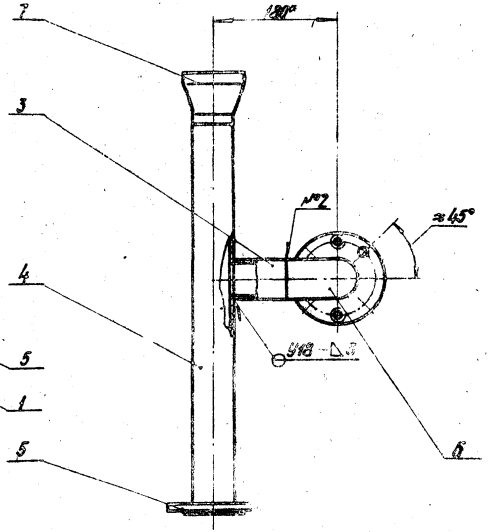

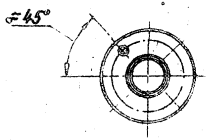

1. Сварные швы по ГОСТ 16037-80
2. Размеры для справок

Изм.	Лист	№ докум.	Подп.	Дата	ГРП 4.05.00 СБ		
Разраб.		Кудинов		12.87	Патрубок	Лит.	Масса	Масштаб
Провер.		Васильевич					8,55	1:5
Т.контр.					Сборочный чертеж	Лист	Листов 1
Н.контр.		Васильевич		12.87		Институт Мосгазниипроект	
Утв.							

Копировал: [illegible]

Формат А2

Поз.	Обозначение	Наименование	Кол.	Примечание
		Документация		
43	ГРП 4.06.00СБ	Сборочный чертеж		
		Детали		
64	1 ГРП 4.06.01	Труба L = 165 -1.0		
		Труба 57х2.0 ГОСТ 10704-76 / В-10 ГОСТ 10705-80	1	0,45кг
А4	2 ГРП 4.03.01	Штуцер	1	
А4	3 ГРП 4.03.02-01	Труба	1	
		Стандартные изделия		
	4	Фланец 1-50-10 ст25		
		ГОСТ 12820-80	2	
	5	Отвод 90° 57х3.0		
		ГОСТ 17375-83	1	

Изм.	Кол.	Лист	№ докум.	Подп.	Дата
Разраб.			Будинов		02.87
Пров.			Васильевич		02.87
Н. контр.			Васильевич		02.87
Утв.					

ГРП 4.06.00

Катушка

Лит. | Лист | Листов: 1

Институт Мосгазниипроект

Копировал: Гаврилова Формат А4

Поз.	Обозначение	Наименование	Кол.	Примечание
		Документация		
43	ГРП 4.07.00СБ	Сборочный чертеж		
		Детали		
64	1 ГРП 4.07.01	Труба L = 312-1.0		
		Труба 57х2.0 ГОСТ 10704-76 / В-10 ГОСТ 10705-80	1	1,05кг
64	2 ГРП 4.07.02	Труба L = 77-0.5		
		Труба 57х2.0 ГОСТ 10704-76 / В-10 ГОСТ 10705-80	1	0,19кг
А4	3 ГРП 4.01.06-01	Труба	1	
А4	4 ГРП 4.03.02-03	Труба	1	
А4	5 ГРП 4.05.02	Фланец (заготовка-фланец 1-50-10 ст25 ГОСТ 12820-80)	1	
		Стандартные изделия		
	6	Фланец 1-80-1 ст25		
		ГОСТ 12820-80	1	
		Отводы ГОСТ 17375-83		
	7	90° 57х3,0	1	
	8	90° 89х3,5	1	

Изм.	Кол.	Лист	№ докум.	Подп.	Дата
Разраб.			Будинов		02.87
Пров.			Васильевич		02.87
Н. контр.			Васильевич		02.87
Утв.					

ГРП 4.07.00

Патрубок

Лит. | Лист | Листов: 1

Институт Мосгазниипроект

Копировал: Гаврилова Формат А4

ГОП4.06.0005

Типовой проект 905-1-30.87 Альбом 2

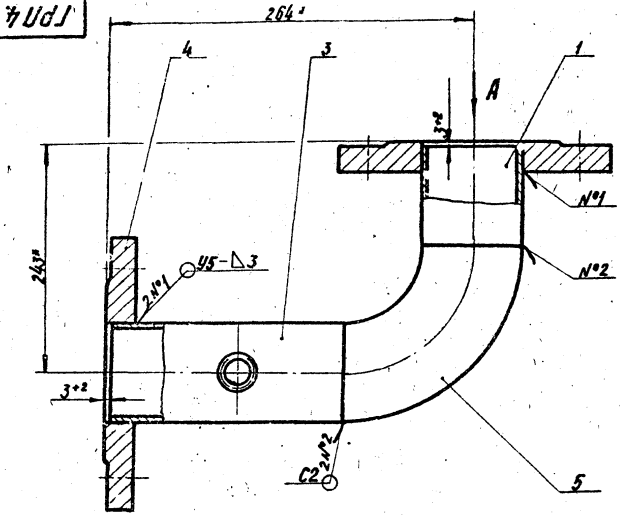

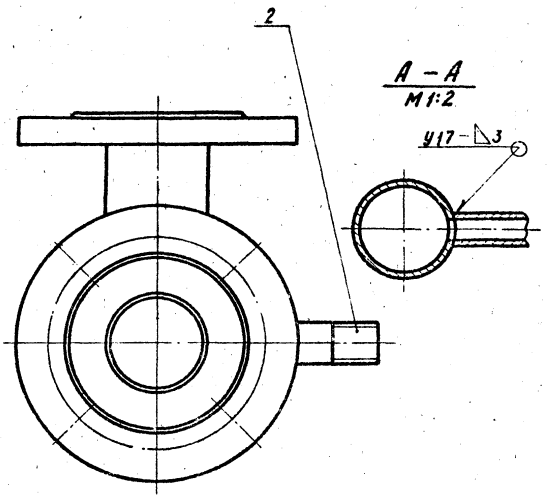

Вид А

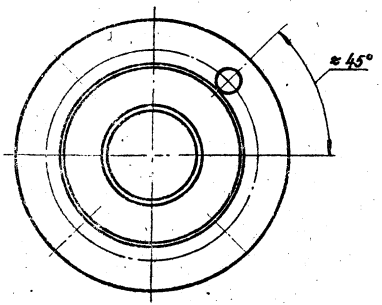

1. Катушку подвергнуть гидравлическим испытаниям на прочность давлением 0,75МПа(7,5кгс/см²) и плотность давлением 0,6МПа (6кгс/см²)
2. Продолжительность испытания на прочность и плотность определяется временем, необходимым для осмотра мест сварки, но не менее 1мин. на каждое испытание. При этом падение давления не допускается.
3. Сварные швы: по ГОСТ 16037-80
4. * Размеры для справок

Изм.	Лист	№ докум.	Подп.	Дата	ГОП4.06.0005	
Разраб.		Чудинов		02.88	Катушка	Лит. / Масса / Масштаб
Провер.		Васильевич		02.88		И / 5,7 / 1:2
Т.контр.					Сборочный чертеж	Лист / Листов 1
Н.контр.		Васильевич		02.88		Институт Мосгражданпроект
Утв.						

Копировал: [illegible] Формат А3

Инв. № подл. | Подпись и дата | Взам. инв. №

ГРП 4.07.00СБ

Типовой проект 905-1-30.87 Альбом 2

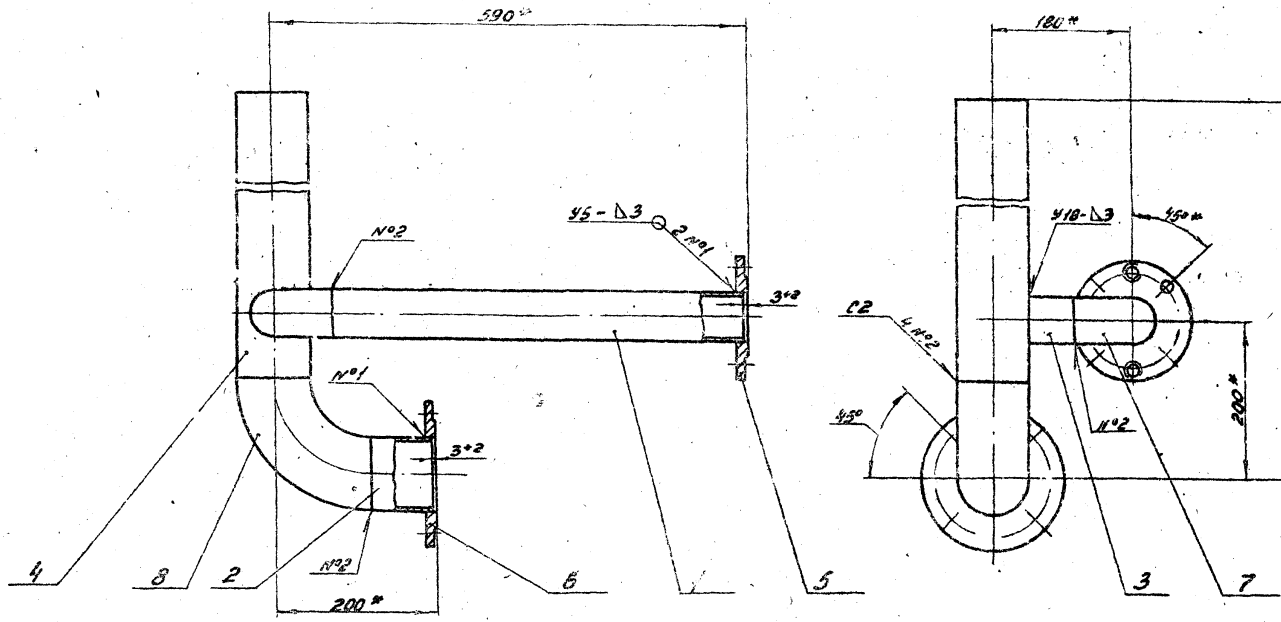

1. Сварные швы по ГОСТ 16037-80.
2. * Размеры для справок.

Изм.	Лист	№ докум.	Подп.	Дата
Разраб.		Кудинов		02.87
Провер.		Иосилевич		02.87
Т.контр.				
Н.контр.		Иосилевич		02.87
Утв.				

ГРП 4.07.00СБ

Патрубок

Сборочный чертеж

Лит.	Масса	Масштаб
Н	10,2	1:5

Лист | Листов 1

Институт Мосгаз НИИпроект

Копировал: Гаврилова

Формат А3

Инв. № подл. | Подп. и дата | Взам. инв. № | Инв. № дубл. | Подп. и дата

Типовой проект 903-1-30.87 Альбом 2

ГРП 4.05.02

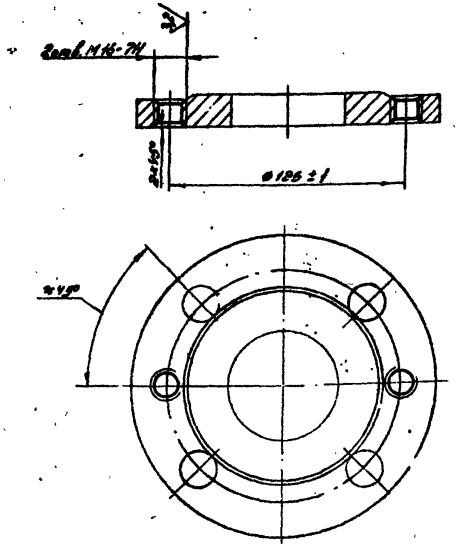

Изм.	Лист	№ докум.	Подп.	Дата
Разраб.		Кудинов		01.88
Провер.		Васильевич		02.88
Т. контр.				
Н. контр.		Васильевич		01.88
Утв.				

ГРП 4.05.02

Фланец

Лит.	Масса	Масштаб
Н	2,06	1:2

Лист | Листов 1

Заготовка
Фланец 1-50-10 ст 25 ГОСТ 12820-80

Институт
Мосгазниипроект

Копировал: Гаврилова | Формат А4

ГРП 4.09

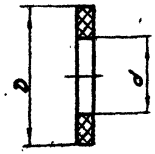

Обозначение	D, мм	d, мм	Масса, кг
ГРП 4.09	18	10	0,001
-01	90	59	0,018
-02	102	59	0,020
-03	128	91	0,030

Размеры обеспечить инструментом

Изм.	Лист	№ докум.	Подп.	Дата
Разраб.		Кудинов		01.88
Провер.		Васильевич		02.88
Т. контр.				
Н. контр.		Васильевич		02.88
Утв.				

ГРП 4.09

Прокладка

Лит.	Масса	Масштаб
Н	см. табл.	-

Лист | Листов 1

Паронит ПМБ 2,0 ГОСТ 481-80

Институт
Мосгазниипроект

Копировал: Гаврилова | Формат А4

Типовой проект 905-1-30.87 Альбом 2

ГРП 4. 10

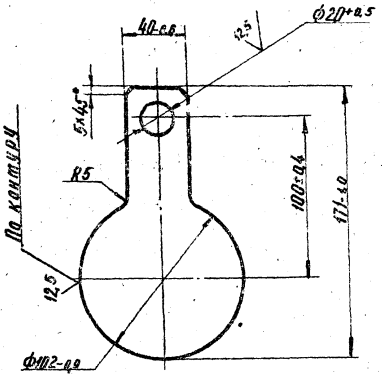

Изм.	Лист	№ докум.	Подп.	Дата	Заглушка	Лит.	Масса	Масштаб
		Гулина		02.87			0,2	
		Иосилевич		02.87		Лист		
Н. контр.		Иосилевич		02.87	Лист Б-ПН-5,0 ГОСТ 19903-74 / ВСт3сп4 ГОСТ 14637-79	Институт Мосгазнипроект		
Утв.								

Формат А4

ГРП 4. 11

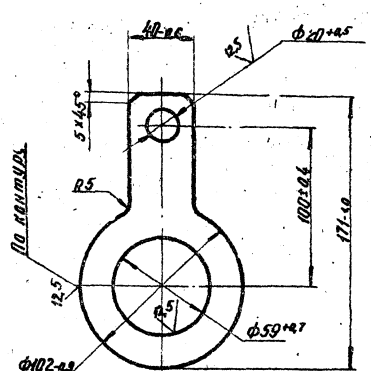

Изм.	Лист	№ докум.	Подп.	Дата	Кольцо	Лит.	Масса	Масштаб
		Гулина		02.87			0,2	1:2
		Иосилевич		02.87		Лист	Листов 1	
Н. контр.		Иосилевич		02.87	Лист Б-ПН-5,0 ГОСТ 19903-74 / ВСт3сп4 ГОСТ 14637-79	Институт Мосгазнипроект		
Утв.								

Копировал: Ерл

Формат А4

Альбом 2

Типовой проект 905-1-30.87

Формат	Зона	Поз.	Обозначение	Наименование	Кол.	Примечание
				Документация		
А3			ГРП5. 00СБ	Сборочный чертеж		
А4			ГРП0. 00Д	Технические требования		
				Сборочные единицы		
А4		1	ГРП5. 01. 00	Гребенка	1	
А4		2	ГРП5. 02. 00	Коллектор	1	
А4		3	ГРП5. 03. 00	Трубка	1	
А4		4	ГРП5. 04. 00	Отвод	1	
А4		5	ГРП5. 05. 00	Катушка	1	
				Детали		
А4		6	ГРП5. 06	Штуцер	1	
А4		7	ГРП5. 07	Прокладка	2	
А4		8	-01	Прокладка	1	
А4		9	-02	Прокладка	4	
А4		10	ГРП5. 08	Прокладка	2	
				Стандартные изделия		
		11		Болт М12х50. 58. 096		
				ГОСТ 7798-70	16	
		12		Гайка М12. 5. 096		
				ГОСТ 5915-70	16	
		13		Угольник 40		
				ГОСТ 8946-75	1	
		14		Контргайка 40		
				ГОСТ 8968-75	2	

Изм.	Лист	№ докум.	Подп.	Дата
Разраб.		Кудинов		02.87
Пров.		Носилевич		02.87
Инженер		Носилевич		02.87
Утв.				

ГРП5. 00

Блок редуцирования вспомогательный

Лит.	Лист	Листов
И	1	2

Институт Мосгазпроект

Формат А4

Формат	Зона	Поз.	Обозначение	Наименование	Кол.	Примечание
		18		Вентиль запорный проходной стальной фланцевый на Ру2,5 МПа (25 кгс/см²) исполнение 7 Ду20 ГОСТ 10094-75	2	Каталог ЦКБА 15с12п2
				Прочие изделия		
		21		Кран трехходовой натяжной, муфтовый с фланцем для контрольного манометра Ду15 ТУ 26-07-1061-73	2	Каталог ЦКБА 14ч1[illegible]
		22		Клапан-отсекатель предохранительный ПКК-40МС Ду40 ТУ-204-РСФСР-806-78	1	
		23		Регулятор давления РД-32М ТУ-204-РСФСР-991-78Е	1	

Изм.	Лист	№ докум.	Подп.	Дата

ГРП5. 00

Лист 2

Копировал: [illegible]

Формат А4

ГРП 5.00 СБ

Альбом 2

Типовой проект 905-1-30.87

Инв.№ подл. | Подп. и дата | Взам. инв.№ | Инв.№ дубл. | Подп. и дата

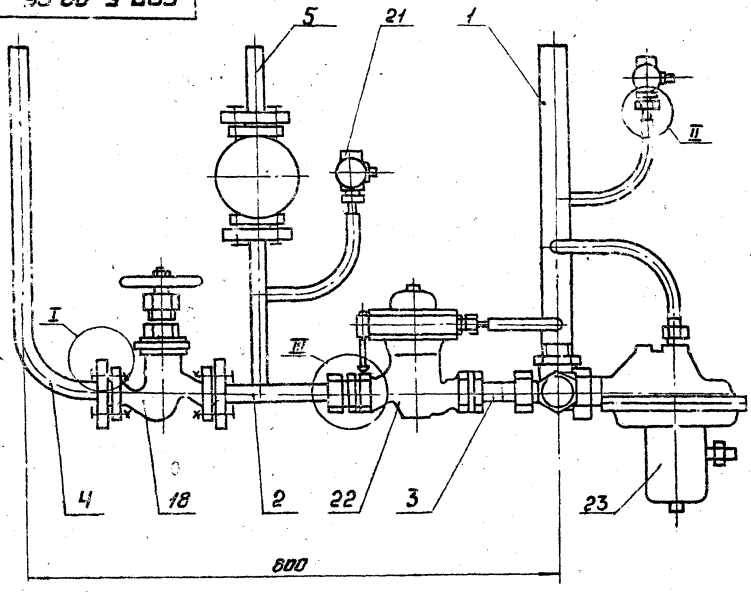

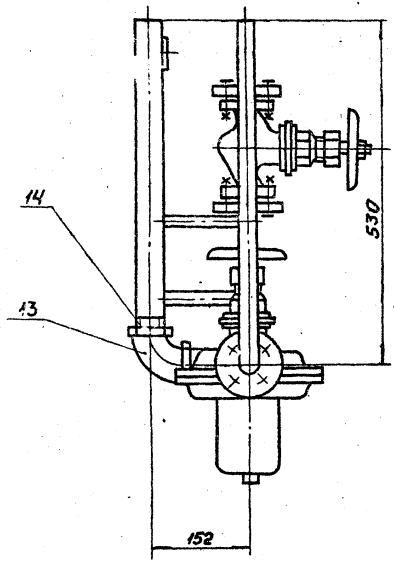

I
М1:2

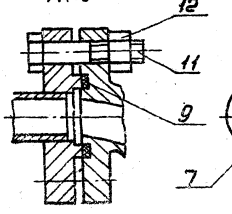

II
М1:2

III
М1:2

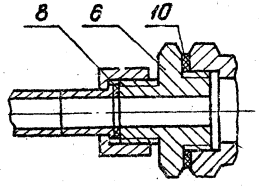

Размеры для справок.

Изм.	Лист	№ докум.	Подп.	Дата	ГРП 5.00 СБ	
Разраб.		Кудимов		02.87	Блок редуцирования вспомогательный	Лит. / Масса / Масштаб: И / 33.0 / 1:5
Провер.		Носитевич		02.87	Сборочный чертеж	Лист / Листов 1
Т.контр.						Институт Мосгазниипроект
Н.контр.		Носитевич		02.87		
Утв.						

Копировал: Сер

Формат А3

Альбом 2

Типовой проект 905-1-30.87

Формат	Зона	Поз.	Обозначение	Наименование	Кол.	Примечание
				Документация		
А3			ГРП 5.01.00 СБ	Сборочный чертеж		
				Детали		
А4		1	ГРП 5.01.01	Ниппель	2	
А4		2	ГРП 5.01.02	Штуцер	1	
А4		3	ГРП 5.01.03	Гайка накидная	1	
А4		4	ГРП 5.01.04	Отвод	1	
А4		5	ГРП 5.01.05-01	Отвод	1	
А4		6	ГРП 5.01.06	Труба	1	
А4		7	ГРП 5.01.07	Труба	1	

Инв. № подл. | Подп. и дата | Взам. инв. № | Инв. № дубл. | Подп. и дата

Изм.	Лист	№ докум.	Подп.	Дата
Разраб.	Кубинов			02.87
Пров.	Иосилевич			02.87
Н. контр.	Иосилевич			02.87
Утв.				

ГРП 5.01.00

Гребенка

Лит.	Лист	Листов
		1

Институт Мосгазниипроект

Копировал: Сеф Формат А4

ГРП 5.01.01

12.5

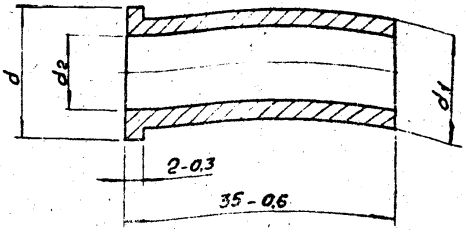

Обозначение	d, мм	d_1, мм	d_2, мм	Масса, кг
ГРП 5.01.01	18-0,4	15-0,4	$10^{+0,4}$	0,03
-01	30-0,6	25-0,6	$21^{+0,5}$	0,06

Инв. № подл. | Подп. и дата | Взам. инв. № | Инв. № дубл. | Подп. и дата

Изм.	Лист	№ докум.	Подп.	Дата
Разраб.	Кубинов			02.87
Пров.	Иосилевич			02.87
Т. контр.				
Н. контр.	Иосилевич			02.87
Утв.				

Ниппель

Лит.	Масса	Масштаб
Ч	0,03	2:1
Лист	Листов 1	

Сталь 20-Ч-Б ГОСТ 1050-74

Институт Мосгазниипроект

Копировал: Сеф Формат А4

ГРП5.01.00СБ

Типовой проект 905-1-30.87 Альбом 2

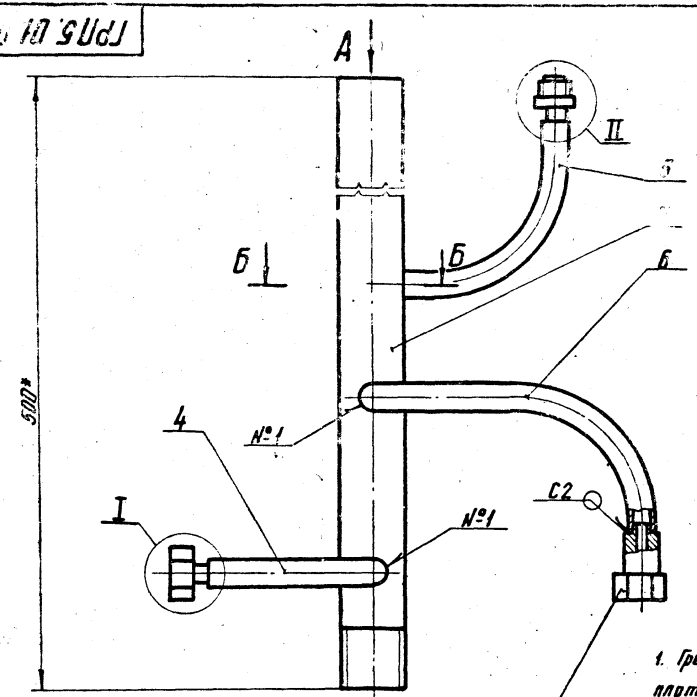

Ниппель и накидная гайка регулятора давления РД-32М
ТУ-204-РСФСР-991-78Е (для справки)

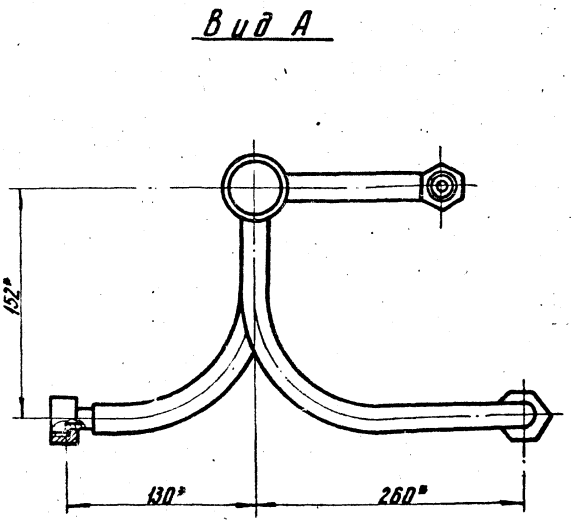

1. Гребенку подвергнуть пневматическим испытаниям на прочность и плотность давлением 0,1 МПа (1кгс/см²)
2. Продолжительность испытания на прочность и плотность определяется временем, необходимым для осмотра мест сварки, но не менее 1мин, на каждое испытание. При этом падение давления не допускается
3. Сварные швы по ГОСТ 16037-80
4. * Размеры для справок

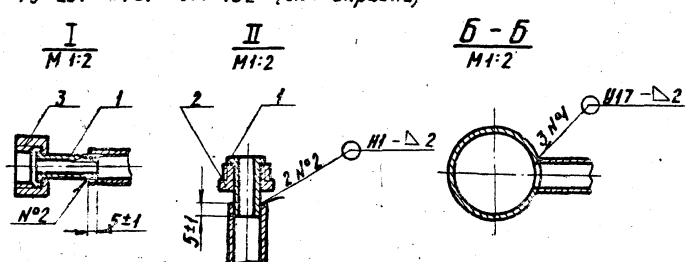

Изм.	Лист	№ докум.	Подп.	Дата	ГРП5.01.00СБ		
Разраб.		Кудинов		02.87	Гребенка	Лит.	Масса	Масштаб
Провер.		Носилевич		02.87	Сборочный чертеж	И	1,40	1:2,5
Т. контр.						Лист	Листов 1
Н. контр.		Носилевич		02.87		Институт	
Утв.						МосгазНИИпроект	

Инв. № подл. | Подпись и дата | Взам. инв. № | Инв. № дубл. | Подпись и дата

копировал: [signature] формат А3

Типовой проект 905-1-90.87 Альбом 2

ГРП5.01.02

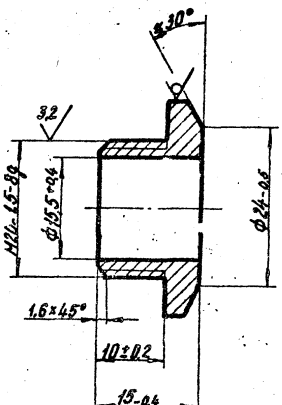

Изм.	Лист	№ докум.	Подп.	Дата	ГРП5.01.02		
Разраб.		Кудинов		02.87	Штуцер	Лит.	Масса	Масштаб
Провер.		Иосилевич		02.87		И	0,03	2:1
Т.контр.						Лист	Листов 1
Н.контр.		Иосилевич		02.87	Шестигранник 27-5 ГОСТ 8560-78	Институт	
Утв.					45-6 ГОСТ 1051-73	МосгазНИИпроект	

Инв. № подл. | Подпись и дата | Взам. инв. № | Инв. № дубл. | Подпись и дата

формат А4

ГРП5.01.03

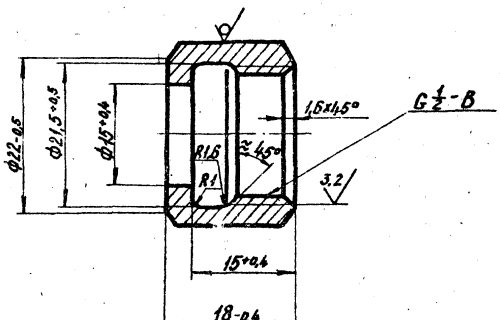

Изм.	Лист	№ докум.	Подп.	Дата	ГРП5.01.03		
Разраб.		Кудинов		02.87	Гайка накидная	Лит.	Масса	Масштаб
Провер.		Иосилевич		02.87		И	0,03	2:1
Т.контр.						Лист	Листов 1
Н.контр.		Иосилевич		02.87	Шестигранник 24-5 ГОСТ 8560-78	Институт	
Утв.					45-В ГОСТ 1051-73	МосгазНИИпроект	

Инв. № подл. | Подпись и дата | Взам. инв. № | Инв. № дубл. | Подпись и дата

копировал: [signature]

формат А4

Типовой проект 905-1-80.87 Альбом 2

ГРП5.01.04

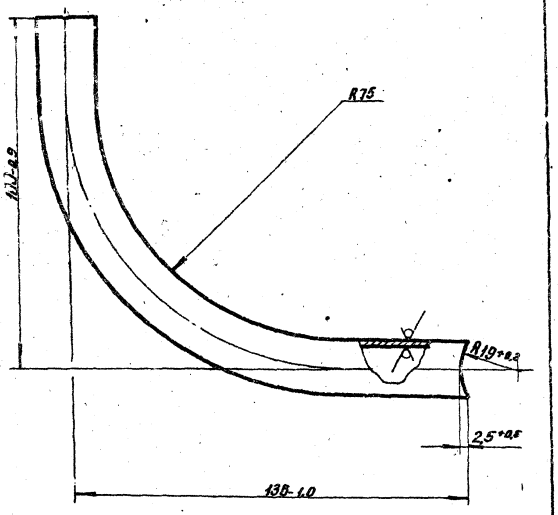

Изм.	Лист	№ докум.	Подп.	Дата
Разраб.		Кудинов		0287
Провер.		Носилевич		0287
Т. контр.				
Н. контр.		Носилевич		0287
Утв.				

Отвод

Труба 18×1,2 ГОСТ 10704-76 / В-20 ГОСТ 10705-80

Лит.	Масса	Масштаб
И	0,11	1:1

Лист | Листов 1

Институт МосгазНИИпроект

Формат А4

ГРП5.01.05

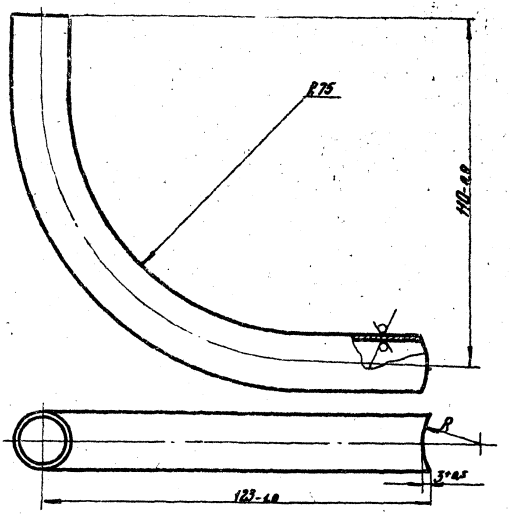

Обозначение	R, мм
ГРП5.01.05	12,5+0,2
—01	19+0,2

Изм.	Лист	№ докум.	Подп.	Дата
Разраб.		Кудинов		0287
Провер.		Носилевич		0287
Т. контр.				
Н. контр.		Носилевич		0287
Утв.				

Отвод

Труба 18×1,2 ГОСТ 10704-76 / В-20 ГОСТ 10705-80

Лит.	Масса	Масштаб
И	0,10	1:1

Лист | Листов 1

Институт МосгазНИИпроект

Копировал: [signature]

Формат А4

ГРП 5. 01. 06

12.5

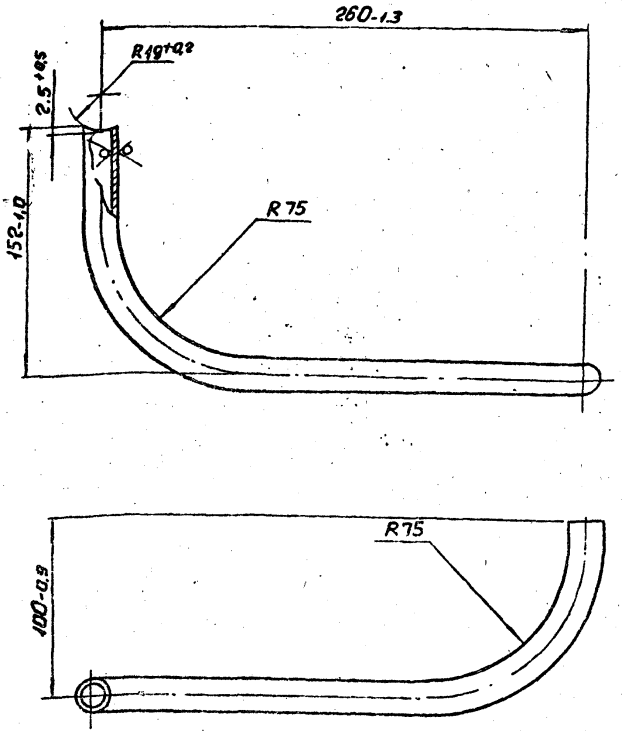

Типовой проект 905-1-99.87

Инв.№ подл. | Подп. и дата | Взам. инв. № | Инв.№ дубл. | Подп. и дата

Изм.	Лист	№ докум.	Подп.	Дата
Разраб.	Кубинов			02.87
Провер.	Носилевич			02.87
Т. контр.				
Н. контр.	Носилевич			02.87
Утв.				

ГРП 5. 01. 06

Труба

Лит.	Масса	Масштаб
И	0,20	1:2
Лист	Листов 1	

Труба 18х1,2 ГОСТ 10704-76 / В-20 ГОСТ 10705-80

Институт Мосгазниипроект

Формат А4

ГРП 5. 01. 07

12.5

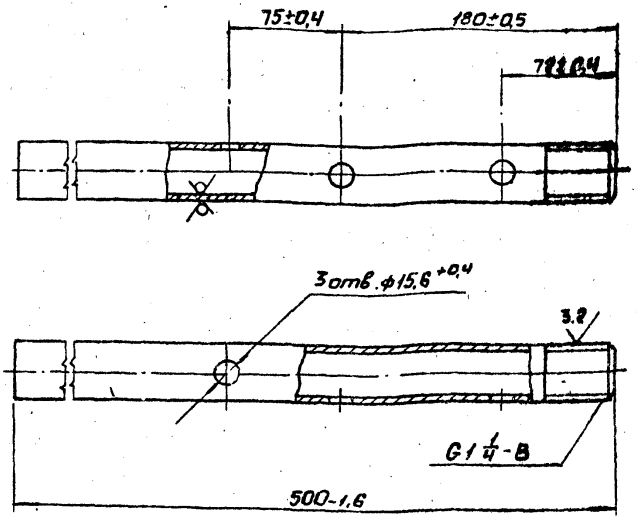

Инв.№ подл. | Подп. и дата | Взам. инв. № | Инв.№ дубл. | Подп. и дата

Изм.	Лист	№ докум.	Подп.	Дата
Разраб.	Кубинов			02.87
Провер.	Носилевич			02.87
Т. контр.				
Н. контр.	Носилевич			02.87
Утв.				

ГРП 5. 01. 07

Труба

Лит.	Масса	Масштаб
И	0,89	1:2,5
Лист	Листов	

Труба 38х2,0 ГОСТ 10704-76 / В-20 ГОСТ 10705-80

Институт Мосгазниипроект

Копировал: СЕ

Формат А4

Альбом 2

Типовой проект 905-1-90.87

Формат	Зона	Поз.	Обозначение	Наименование	Кол.	Примечание
				Документация		
А3			ГРП 5.02.00 СБ	Сборочный чертеж		
				Детали		
А4		1	ГРП 5.02.01	Гайка накидная	1	
А4		2	ГРП 5.02.02	Трубка	1	
А4		3	ГРП 5.02.03	Трубка	1	
А4		4	ГРП 5.01.01	Ниппель	1	
А4		5	-01	Ниппель	1	
А4		6	ГРП 5.01.02	Штуцер	1	
А4		7	ГРП 5.01.05	Отвод	1	
				Стандартные изделия		
				Фланец 4-20-25 ст 25 ГОСТ 12820-80	2	

Инв.№ подл. | Подп. и дата | Взам. инв.№ | Инв.№ дубл. | Подп. и дата

Изм.	Лист	№ докум.	Подп.	Дата
Разраб.		Кудинов		02.87
Пров.		Носилевич		02.87
Н. контр.		Носилевич		02.87
Утв.				

ГРП 5.02.00

Коллектор

Лит.	Масса	Масштаб
И		1
Лист		Листов 1

Институт МосгазНИИпроект

Формат А4

ГРП 5.02.01

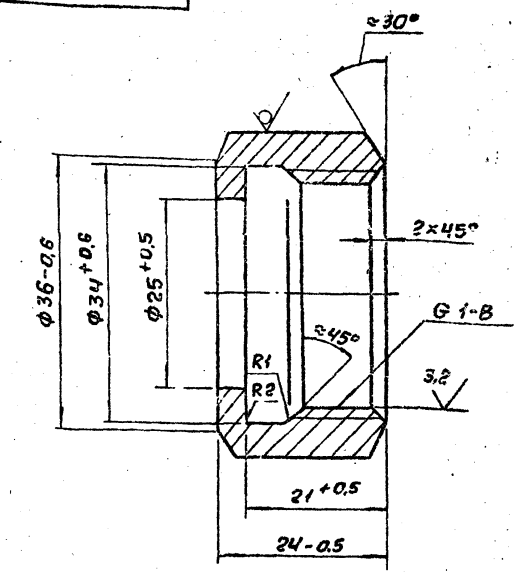

Инв.№ подл. | Подп. и дата | Взам. инв.№ | Инв.№ дубл. | Подп. и дата

Изм.	Лист	№ докум.	Подп.	Дата
Разраб.		Кудинов		02.87
Пров.		Носилевич		02.87
Т. контр.				
Н. контр.		Носилевич		02.87
Утв.				

Гайка накидная

Лит.	Масса	Масштаб
И	0,06	2:1
Лист		Листов 1

Шестигранник 40-5 ГОСТ 8560-78
45-В ГОСТ 1051-73

Институт МосгазНИИпроект

Копировал: СВ

Формат А4

ГРП5.02.00СБ

Типовой проект 905-1-30.87 Альбом 2

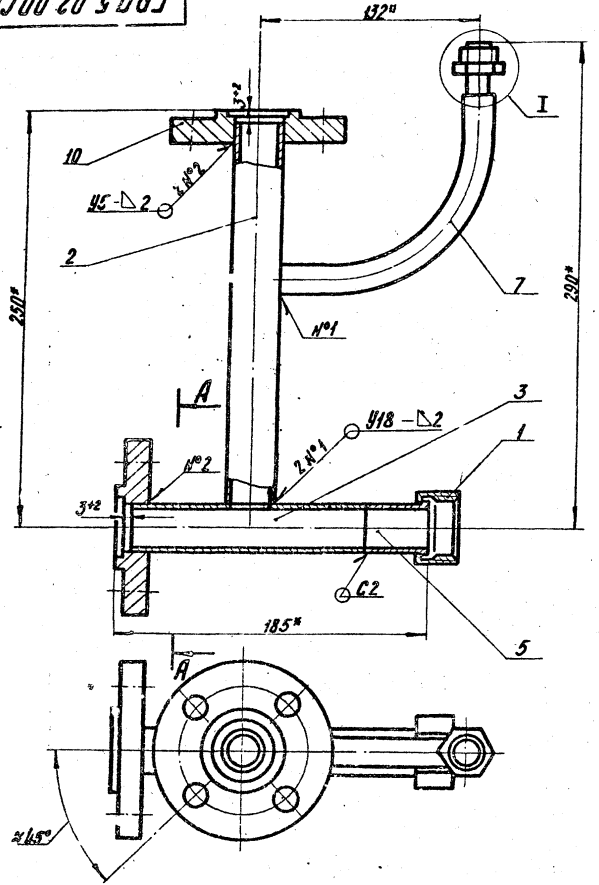

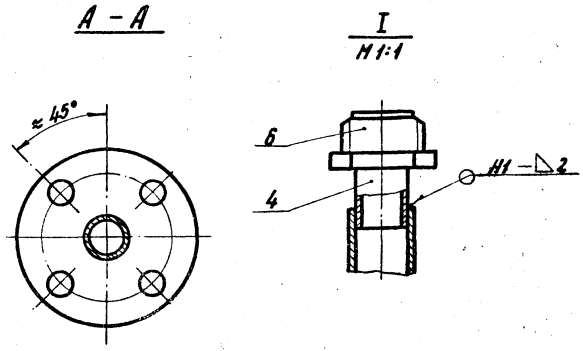

1. Коллектор подвергнуть гидравлическим испытаниям на прочность давлением 1,5 МПа (15 кгс/см²) и плотность давлением 1,2 МПа (12 кгс/см²)
2. Продолжительность испытания на прочность и плотность определяется временем необходимым для осмотра мест сварки, но не менее 1 мин. на каждое испытание. При этом падение давления не допускается.
3. Сварные швы по ГОСТ 16037-80
4. * Размеры для справок

Изм.	Лист	№ Докум.	Подп.	Дата
Разраб.		Кудинов		02.87
Провер.		Носилевич		02.87
Т.контр.				
Н.контр.		Носилевич		02.87
Утв.				

ГРП5.02.00СБ

Коллектор

Сборочный чертеж

Лит.	Масса	Масштаб
И	2,70	1:2

Лист | Листов 1

Институт Массаз НИИпроект

Инв. № подл. | Подпись и дата | Взам. инв. № | Инв. № дубл. | Подпись и дата

Копировал: [illegible]

Формат А3

Альбом 2

Типовой проект 905-1-30.87

Инв. № подл. | Подпись и дата | Взам. инв. № | Инв. № дубл. | Подпись и дата

ГРП5.02.02

12,5

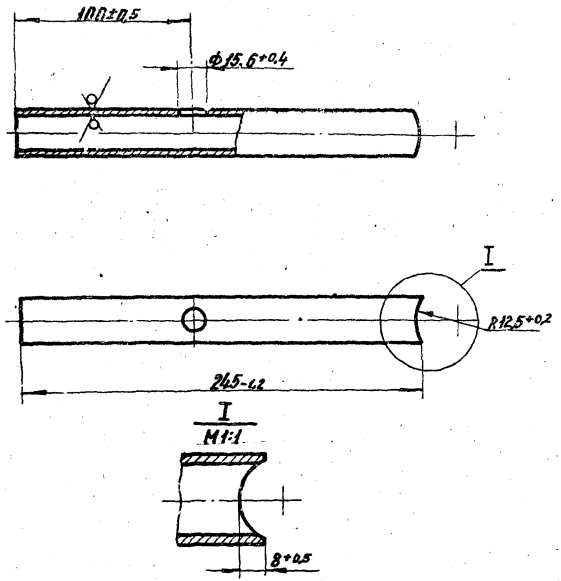

Изм.	Лист	№ докум.	Подп.	Дата
Разраб.		Кудинов		02.87
Провер.		Посилевич		02.87
Т.контр.				
Н.контр.		Посилевич		02.87
Утв.				

Трубка

Труба 25×2,0 ГОСТ 10704-76 / В-20 ГОСТ 10705-80

Лит.	Масса	Масштаб
У	0,28	1:2
Лист	Листов 1	

Институт Мосгазниипроект

Формат А4

ГРП5.02.03

12,5

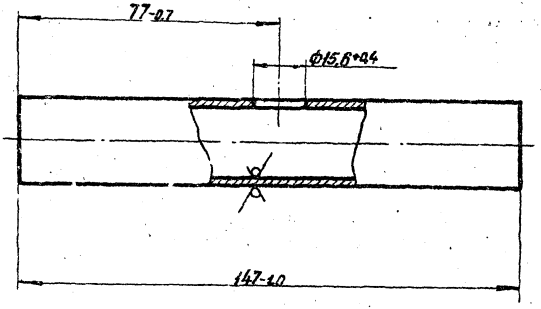

Изм.	Лист	№ докум.	Подп.	Дата
Разраб.		Кудинов		02.87
Провер.		Посилевич		02.87
Т.контр.				
Н.контр.		Посилевич		02.87
Утв.				

Трубка

Труба 25×2,0 ГОСТ 10704-76 / В-20 ГОСТ 10705-80

Лит.	Масса	Масштаб
У	0,17	1:1
Лист	Листов 1	

Институт Мосгазниипроект

Копировал: Хе1

Формат А4

ГРП 5.03.00

Типовой проект 905-1-30.87

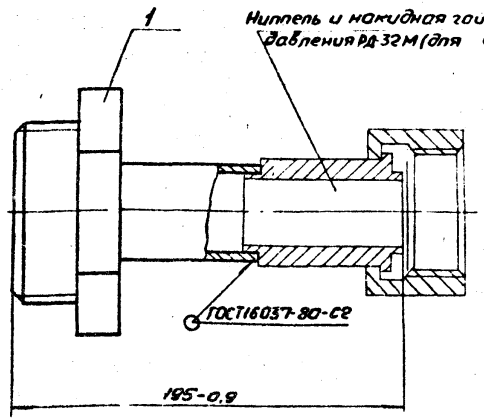

1. Трубку подвергнуть гидравлическим испытаниям на прочность давлением 1,5 МПа (15 кгс/см²) и плотность давлением 1,2 МПа (12 кгс/см²).
2. Продолжительность испытания на прочность и плотность определяется временем, необходимым для осмотра мест сварки, но не менее 1 мин. на каждое испытание. При этом падение давления не допускается.

Формат	Зона	Поз.	Обозначение	Наименование	Кол.	Примечание
				Детали		
А4		1	ГРП 5.03.01	Штуцер	1	

Изм.	Лист	№ докум.	Подп.	Дата	ГРП 5.03.00	
Разраб.		Кубинов		02.87	Трубка	Лит. И; Масса 0,30; Масштаб 1:1
Пров.		Насилевич		02.87		Лист; Листов 1
Т.конт.						Институт Мосгазниипроект
Н.конт.		Насилевич		02.87		
Утв.						

Копировал: Сед Формат А4

ГРП 5.03.01

12.5

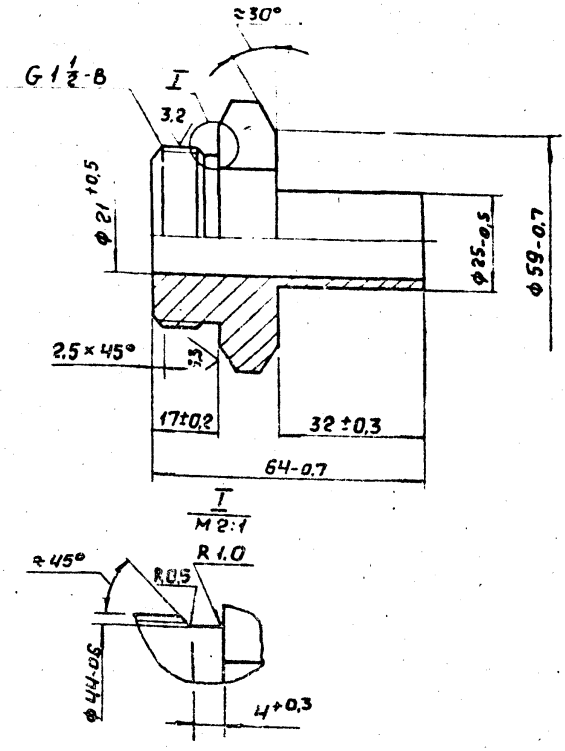

Изм.	Лист	№ докум.	Подп.	Дата	ГРП 5.03.01	
Разраб.		Кубинов		02.87	Штуцер	Лит. И; Масса 0,16; Масштаб 1:1
Пров.		Насилевич		02.87		Лист; Листов 1
Т.конт.						Институт Мосгазниипроект
Н.конт.		Насилевич		02.87	Шестигранник 65-В ГОСТ 8560-78 / 45-В ГОСТ 1051-73	
Утв.						

Копировал: Сед Формат А4

Инв. № подл. | Подп. и дата | Взам. инв. № | Инв. № дубл. | Подп. и дата

Альбом 2

Типовой проект 905-1-30.87

Поз.	Обозначение	Наименование	Кол.	Примечание
		Документация		
А4	ГРП5. 04. 00СБ	Сборочный чертеж		
		Детали		
А4	1	ГРП5. 04. 01	Труба	1
		Стандартные изделия		
	2	Фланец 4-20-25 ст 25 ГОСТ 12820-80		1

Инв. № подл. | Подпись и дата | Взам. инв. № | Инв. № дубл. | Подпись и дата

Изм.	Лист	№ докум.	Подп.	Дата
Разраб.		Кудинов		02.87
Пров.		Васильевич		02.87
Н. контр.		Васильевич		02.87
Утв.				

ГРП5. 04. 00

Отвод

Лит. | Масса | Масштаб

Лист | Листов 1

Институт Мосгазниипроект

Формат А4

ГРП5. 04. 00СБ

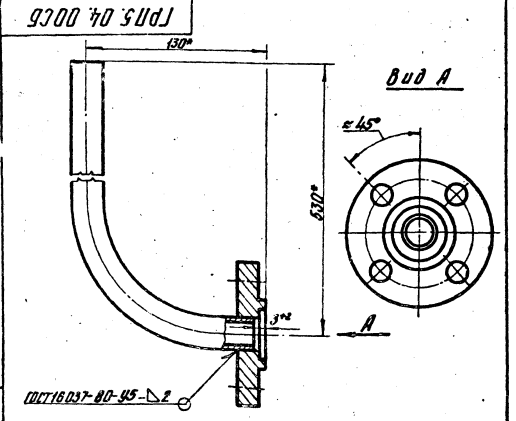

1. Отвод подвергнуть гидравлическим испытаниям на прочность давлением 1,5 МПа (15 кгс/см²) и плотность давлением 1,2 МПа (12 кгс/см²)
2. Продолжительность испытания на прочность и плотность определяется временем необходимым для осмотра мест, но не менее 1 мин. на каждое испытание. При этом падение давления не допускается
3. * Размеры для справок

Инв. № подл. | Подпись и дата | Взам. инв. № | Инв. № дубл. | Подпись и дата

Изм.	Лист	№ докум.	Подп.	Дата
Разраб.		Кудинов		02.87
Пров.		Васильевич		02.87
Т. контр.				
Н. контр.		Васильевич		02.87
Утв.				

ГРП5. 04. 00СБ

Отвод

Сборочный чертеж

Лит. | Масса | Масштаб

У | 1,18 | 1:2

Лист | Листов 1

Институт Мосгазниипроект

Копировал

Формат А4

Альбом 2

Типовой проект 905-1-30.87

ГРП 5.04.01

12.5

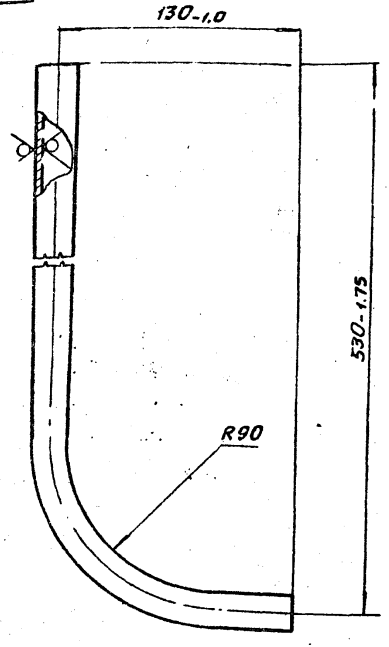

Изм.	Лист	№ докум.	Подп.	Дата
Разраб.	Кудинов			02.87
Пров.	Носилевич			02.87
Т.контр.				
Н.контр.	Носилевич			02.87
Утв.				

ГРП 5.04.01

Труба

Лит.	Масса	Масштаб
И	0,7	1:2
Лист	Листов 1	

Труба 25х2,0 ГОСТ 10704-76 / В-20 ГОСТ 10705-80

Институт Мосгазниипроект

Формат А4

Инв.№ подл. | Подп. и дата | Взам. инв.№ | Инв.№ дубл. | Подп. и дата

Формат	Зона	Поз.	Обозначение	Наименование	Кол.	Примечание
				Документация		
А4			ГРП 5.05 00 СБ	Сборочный чертеж		
				Детали		
Б4		1	ГРП 5.05.01	Труба		
				Труба 25х2,0 ГОСТ 10704-76 / В-20 ГОСТ 10705-80		
				L = 117-0,9	1	0,14 кг
				Стандартные изделия		
		2		Фланец 4-20-25 ст 25 ГОСТ 12820-80	1	

Изм.	Лист	№ докум.	Подп.	Дата
Разраб.	Кудинов			02.87
Провер.	Носилевич			02.87
Н.контр.	Носилевич			02.87
Утв.				

ГРП 5.05.00

Катушка

Лит.	Лист	Листов
И		

Институт Мосгазниипроект

Копировал: Сб

Формат А4

Альбом 8

Типовой проект 905-1-30.87

ГРП 5.05

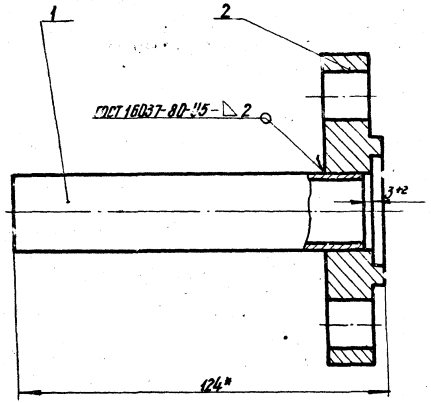

1. Катушку подвергнуть гидравлическим испытаниям на прочность давлением 1,5 МПа (15 кгс/см²) и плотность давлением 1,2 МПа (12 кгс/см²)
2. Продолжительность испытания на прочность и плотность определяется временем необходимым для осмотра мест сварки но не менее 1мин. на каждое испытание. При этом падение давления не допускается
3. * Размер для справок

Изм.	Лист	№ докум.	Подп.	Дата
Разраб.		Кудинов		02.87
Пров.		Носилевич		02.87
Т. контр.				
Н. контр.		Носилевич		02.87
Утв.				

ГРП 5.05.00СБ

Катушка
Сборочный чертеж

Лит.	Масса	Масштаб
И	1,12	1:1

Лист | Листов 1

Институт Магазинных Шлюзов проект

Формат А4

Инв. № подл. | Подпись и дата | Взам. инв. № | Инв. № дубл. | Подпись и дата

ГРП 5.06

12,5

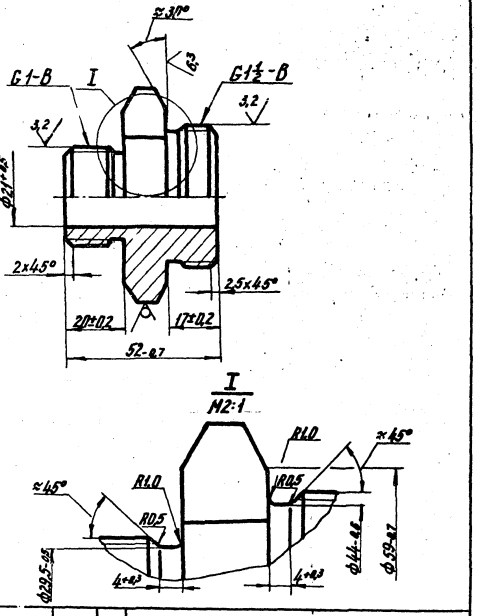

Изм.	Лист	№ докум.	Подп.	Дата
Разраб.		Кудинов		02.87
Пров.		Носилевич		02.87
Т. контр.				
Н. контр.		Носилевич		02.87
Утв.				

ГРП 5.06

Штуцер

Лит.	Масса	Масштаб
И	0,17	1:1

Лист | Листов 1

Институт Магазинных Шлюзов проект

60-5 ГОСТ 856-78
45-8 ГОСТ 1051-73

Шестерники

Копировал: Ефе

Формат А4

Инв. № подл. | Подпись и дата | Взам. инв. № | Инв. № дубл. | Подпись и дата

ГРП 5.07

Типовой проект 905-1-30.87 Альбом 2

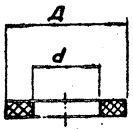

Обозначение	Д, мм	d, мм	Масса, кг
ГРП 5.07	18	10	0,0006
-01	30	21	0,0020
-02	50	36	0,0030

Размеры обеспечить инструментом.

Инв.№ подл. | Подп. и дата | Взам. инв.№ | Инв.№ дубл. | Подп. и дата

Изм.	Лист	№ докум.	Подп.	Дата
Разраб.		Кудинов		02.87
Пров.		Носилевич		02.87
Т. конт.				
Н. конт.		Носилевич		02.87
Утв.				

ГРП 5.07

Прокладка

Лит.	Масса	Масштаб
И	см. табл.	—
Лист	Листов 1	

Паронит ПМБ 2.0 ГОСТ 481-80

Институт МосгазНИИпроект

Копировал: Сед

Формат А4

ГРП 5.08

12,5

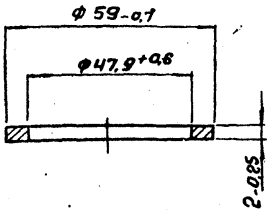

Отжечь

Инв.№ подл. | Подп. и дата | Взам. инв.№ | Инв.№ дубл. | Подп. и дата

Изм.	Лист	№ докум.	Подп.	Дата
Разраб.		Кудинов		02.87
Пров.		Носилевич		02.87
Т. конт.				
Н. конт.		Носилевич		02.87
Утв.				

ГРП 5.08

Прокладка

Лит.	Масса	Масштаб
И	0,006	1
Лист	Листов 1	

Медь М1 ГОСТ 859-78

Институт МосгазНИИпроект

Копировал: Сед

Формат А4

Госстрой СССР
Тбилисский филиал
ЦИТП
Типовой проект /серия/
№ 905-1-30 а2
Заказ № 139
Цена 7 руб. 90 коп.
Тираж 1500
Дата "13" — II — 1991 г.

gost.e-ecolog.ru